ТИПОВОЙ ПРОЕКТ

704-1-155с

СТАЛЬНОЙ ВЕРТИКАЛЬНЫЙ ЦИЛИНДРИЧЕСКИЙ РЕЗЕРВУАР ДЛЯ НЕФТИ И НЕФТЕПРОДУКТОВ ЕМКОСТЬЮ 1000 $м^3$

в северном исполнении

АЛЬБОМ IV

СОСТАВ ПРОЕКТА

АЛЬБОМ I	РАБОЧИЕ ЧЕРТЕЖИ КМ РЕЗЕРВУАРА
АЛЬБОМ II	РАБОЧИЕ ЧЕРТЕЖИ КМ ПОНТОНА
АЛЬБОМ	ОСНОВАНИЕ И ФУНДАМЕНТЫ
АЛЬБОМ IV	ОБОРУДОВАНИЕ РЕЗЕРВУАРА С ПОНТОНОМ ДЛЯ НЕФТИ И БЕНЗИНА
АЛЬБОМ V	ОБОРУДОВАНИЕ РЕЗЕРВУАРА БЕЗ ПОНТОНА ДЛЯ НЕФТИ И СВЕТЛЫХ НЕФТЕПРОДУКТОВ
АЛЬБОМ VI	ОБОРУДОВАНИЕ РЕЗЕРВУАРА ДЛЯ ТЕМНЫХ НЕФТЕПРОДУКТОВ
АЛЬБОМ VII	ПРОЕКТ ПРОИЗВОДСТВА МОНТАЖНЫХ РАБОТ ЧАСТЬ I МОНТАЖ РЕЗЕРВУАРА ЧАСТЬ 2 ПРИСПОСОБЛЕНИЕ ДЛЯ МОНТАЖА
АЛЬБОМ VIII	СМЕТЫ
АЛЬБОМ IX	ЗАКАЗНЫЕ СПЕЦИФИКАЦИИ

ПРИМЕНЕННЫЕ ТИПОВЫЕ ПРОЕКТЫ ТИПОВОЙ ПРОЕКТ 402-II-59/74 "СТАЦИОНАРНАЯ УСТАНОВКА ГЕНЕРАТОРОВ ВЫСОКОКРАТНОЙ ПЕНЫ ГВПС-600 НА СТАЛЬНЫХ ВЕРТИКАЛЬНЫХ РЕЗЕРВУАРАХ ДЛЯ НЕФТИ И НЕФТЕПРОДУКТОВ" АЛЬБОМ II, IV, V. (РАСПРОСТРАНЯЕТ КАЗАХСКИЙ ФИЛИАЛ ЦИТП)

РАЗРАБОТАН
ПРОЕКТНЫМ ИНСТИТУТОМ
„ЮЖГИПРОНЕФТЕПРОВОД"

ГЛАВНЫЙ ИНЖЕНЕР ИНСТИТУТА С.Р.КОФМАН.

ГЛАВНЫЙ ИНЖЕНЕР ПРОЕКТА А.Е.УМАНЕЦ.

РАБОЧИЕ ЧЕРТЕЖИ УТВЕРЖДЕНЫ МИННЕФТЕПРОМОМ ПРОТОКОЛ ОТ 21 МАРТА 1977 ГОДА ВВЕДЕНЫ В ДЕЙСТВИЕ ИНСТИТУТОМ ЮЖГИПРОНЕФТЕПРОВОД ПРИКАЗ№102 ОТ 19 МАЯ 1980 года

КФ ЦИТП инв. № 7803/4

gost.e-ecolog.ru

Содержание альбома.

NN п.п.	Наименование чертежей.	№№ листов	№№ страниц
1	Обложка.		1
2	Содержание альбома. Пояснительная записка	1-2	2-3
	Технологическая часть.		
1.	Оборудование резервуара с понтоном для нефти и бензина. Общий вид.	ТХ-1	4
2.	То же. Общий вид.	ТХ-2	5
3.	Установка приемо-раздаточного устройства Ду=150	ТХ-3	6
4.	Установка приемо-раздаточного устройства Ду=200.	ТХ-4	7
5.	Установка приемо-раздаточного устройства Ду=250	ТХ-5	8
6.	Установка огнепреградителя ОПХ-150.	ТХ-6	9
7.	Установка огнепреградителя ОПХ-200	ТХ-7	10
	Кип и автоматика.		
1.	Функциональная схема автоматизации	КА-1	11
2.	Установка указателя уровня типа УДУ-10	КА-2	12
3.	Установка указателя уровня типа УДУ-10 Детали.	КА-3	13
4	Установка термометра сопротивления ТСМ-4042 и пробоотборника ПСР-7 на резервуаре. Лист 1.	КА-4	14
5	То же. Лист 2.	КА-5	15
6	Установка сигнализатора аварийного уровня типа СУЖ-1С на резервуаре.	КА-6	16
7	Установка термометра на стенке резервуара.	КА-7	17
8	Схема внешних электрических соединений. План трасс по резервуару.	КА-8	18
	Электротехническая часть.		
1.	Молниезащита и защита от статического электричества.	ЭТ-1	19
	Строительная часть.		
1.	Молниеотвод	ЭТ-2	20

"Типовой проект разработан в соответствии с действующими нормами и правилами и предусматривает мероприятия, обеспечивающие взрывобезопасность и пожаробезопасность при эксплуатации резервуаров.
Главный инженер проекта: А. Е. Уманец.

Пояснительная записка

Общая часть

Альбом IV. Оборудование резервуара с понтоном для нефти и бензинов типового проекта N „Стального вертикального цилиндрического резервуара" для нефти и нефтепродуктов емкостью 1000 м³ (в северном исполнении) выполнен на основании „Плана типового проектирования Госстроя СССР на 1975 год", пункт 136, раздел IV.

Строительная часть резервуара выполнена институтом „ЦНИИпроектстальконструкция".

Технологическая часть.

В альбоме представлено технологическое оборудование резервуара с металлическим понтоном, предназначенного для хранения в нем нефти и бензина.

Выбор оборудования произведен из условий обеспечения:

— необходимой производительности приемо-раздаточных операций;

— эксплуатации при температуре наружного воздуха до минус 65° С;

— хранения нефтепродуктов с температурой до +90° С и плотностью до 1 т/м³;

— скорости подъема (опускания) понтона до 25 м/час

Оборудование резервуара принято в исполнении „Х" по чертежам „ВНИИнефтемаш", г. Москва.

Принятое расположение оборудования на резервуаре позволяет применить ручной или электрический привод.

Применение полного комплекта оборудования, предусмотренного в проекте, не является обязательным и решается при привязке проекта в зависимости от назначения резервуара и условий эксплуатации

Кип и автоматика.

Резервуар оснащается приборами контроля и автоматики в объеме, обеспечивающем включение в систему местного и дистанционного контроля и управления приемо-раздаточными операциями объекта. Принятые для резервуара контрольно-измерительные приборы обеспечивают возможность:

— местного контроля уровня нефтепродукта с помощью указателя уровня УДУ-10;

— местного контроля температуры нефтепродукта в зоне приемо-раздаточных патрубков;

— дистанционного измерения средней температуры нефтепродукта с помощью термометра типа ТСМ-4042;

— дистанционного контроля минимального, максимального и текущего уровней нефтепродукта с помощью кодового датчика ДК-15;

— дистанционной сигнализации верхнего аварийного уровня нефтепродукта с помощью сигнализатора уровня типа СУЖ-1С (уточняется при привязке проекта).

— отбора по месту средней пробы с помощью пробоотборника типа ПСР-4;

— местного контроля температуры конденсата после подогревателей.

Гл. инж. ин-та		Кофман	Нач. отдела		Некрич
Гл. инж. пр-та		Уманец			
Гл. специалист		Кельнер			
Нач. отдела		Талалаев	Копировала	Влоб.	Власенко

Южгипронефтепровод г. Киев.

7803/4

1975	Стальной вертикальный цилиндрический резервуар для нефти и нефтепродуктов емкостью 1000 м³ (в северном исполнении)	Содержание альбома. Пояснительная записка.	Типовой проект 704-1-155с	Альбом IV	Лист 1

Датчик кодовый типа ДК-15 и термометр средней температуры типа ТСМ-4042 входят в комплект поставки системы для товаро-расчетных операций типа „Утро 2" и в настоящем проекте не подлежат заказу.

Применение системы „Утро 2" решается в проекте автоматизации резервуарного парка объекта.

Контрольно-измерительные приборы и проводки на резервуаре должны быть смонтированы в соответствии с заводскими инструкциями по монтажу, наладке и эксплуатации приборов и СНиП-III-34-74. Контрольно-измерительные приборы по техническим условиям могут эксплуатироваться при температуре наружного воздуха в пределах +40°С -50°С. При температуре ниже -50°С использование этих приборов не допускается, а последующая эксплуатация их возможна только после ревизий.

Молниезащита и защита от статического электричества.

Молниезащита резервуара выполнена в соответствии с „Указаниями по проектированию и устройству молниезащиты зданий и сооружений" СН 305-77 молниеприемниками, устанавливаемыми на кровле резервуара.

Контур заземления выполняется электродами из круглой стали диам. 12 мм, которые соединяются между собой и резервуаром полосовой сталью 40×4 мм, и является общим защитным устройством как от прямых ударов молнии, так и от статического электричества.

Присоединения контура заземления к резервуару приняты разъемными. Места разъемных соединений должны быть получены или оцинкованы.

В качестве токоотводов от молниеприемников до заземляющих устройств приняты металлические стенки резервуара.

Величина импульсного сопротивления тока в каждом заземляющем устройстве должно быть не более 50 ом.

Количество электродов контура заземления зависит от удельного сопротивления грунта и уточняется при привязке проекта.

Противопожарные мероприятия.

1. Тушение пожара в резервуаре с понтоном производится воздушно-механической пеной в соответствии со СНиП II-106-79 „Склады нефти и нефтепродуктов. Нормы проектирования".

2. Приготовление и подача пены производится пеногенераторами ГВП-600, установленными на резервуаре, с сухими стояками, не доходящими до поверхности земли на 1м. Подача раствора ПО-1 к пеногенераторам производится от передвижных средств: -автоцистерн, мотопомп, автонасосов и т.п.

3. Для получения пены средней кратности при помощи пеногенераторов ГВП-600 используется 6% водный раствор пенообразователя ПО-1.

4. Количество пеногенераторов определено по их средней производительности при подаче раствора пенообразователя на всю площадь (зеркало) горения с интенсивностью 0.08 л/сек на м² для бензина и 0.05 л/сек на м² для нефти. Расчетные расходы воды и пенообразователя приняты по максимальной производительности пеногенераторов. Расчетная площадь горения принимается равной площади горизонтального сечения резервуара.

5. Расчетное время тушения пожара 10 минут. Запас воды и пенообразователя принимается 3-х кратный.

6. Расходы воды на охлаждение резервуаров приняты: горящего - 0.5 л/сек. на 1п.м. длины окружности, соседних, расположенных от горящего на расстоянии менее двух нормативных расстояний - 0.2 л/сек. на 1 п.м половины длины окружности. Расчетное время охлаждения резервуаров при тушении пожара передвижными средствами - -6 часов.

Охлаждение производится переносными средствами от сети противопожарного водопровода или из водоемов (резервуаров) противопожарного запаса воды.

7. Кроме средств пожаротушения необходимо предусматривать возможность откачки нефти или нефтепродуктов из горящего резервуара в свободную емкость или нефтепродуктопровод насосами технологической насосной проектируемого объекта.

8. Установку пеногенераторов выполнять по типовому проекту 402-11-59/74 „Стационарная установка генераторов высокократной пены ГВПС-2000, ГВПС-600, ГВПС-200 на стальных вертикальных резервуарах для нефти и нефтепродуктов", а количество принять - по таблице".

Расчет средств тушения для стальных вертикальных резервуаров емкостью 1000 м³

NN п.п.	Наименование	Един. изм.	с t° вспышки >28°С	с t° вспышки <28°С
1.	Параметры резервуара:			
	диаметр резервуара	м	10.43	
	высота резервуара	"	11.92	
	площадь (зеркала) горения	м²	85.44	
	длина окружности	м	32.75	
2	Расход раствора пенообразователя на всю площадь (зеркало) горения расчетный	л/сек	4.3	6.8
	принятый	л/сек	12	12
3	Расходы воды:			
	на приготовление раствора пенообразователя	"	11.3	11.3
	на охлаждение горящего резервуара	"	16.4	
	на охлаждение соседнего резервуара емкостью 1000 м³	"	3.3	
4.	Количество пенообразователя ПО-1 на одно тушение (в течение 10 минут)	л/сек	0.72	0.72
5.	Запас пенообразователя на 30 минут (трехкратный)	м³	1.3	1.3
6	Запас воды:			
	на тушение в течение 30 минут	м³	20	20
	на охлаждение горящего резервуара в течение шести часов	м³	354	
	на охлаждение одного соседнего резервуара в течение шести часов	м³	72	
7.	Пеногенераторы ГВП-600 с сухими стояками d= L=	шт.	2	
8.	Резервный телескопический подъемник-пенослив с двумя ГВП-600	шт	Принимается по расчету в целом для объекта.	

Условия привязки.

1. Генеральный план резервуарного парка, установки пожаротушения и производственная канализация парка проектируются в соответствии со СНиП II-106-79 „Склады нефти и нефтепродуктов. Нормы проектирования".

7803/4

1975	Стальной вертикальный цилиндрический резервуар для нефти и нефтепродуктов емкостью 1000 м³ (в северном исполнении).	Пояснительная записка.	Типовой проект 704-1-155с	Альбом IV	Лист 2

Власенко | Влаб | Котировала | г. Киев

Гл. инж. пр-та		Уманец	Согласовано		
Нач. отдела		Талалаев			
Гл. специалист		Миндлин	Нач. отд. АиТ		Некрич
Рук. группы		Мищенко	Копировала		Селецкая

Южгипронефтепровод
г. Киев

1975

Стальной вертикальный цилиндрический резервуар для нефти и нефтепродуктов емкостью 1000 м³ (в северном исполнении)

Оборудование резервуара с понтоном для нефти и бензина. Общий вид.

Типовой проект 704-1-155с

Альбом IV

Лист ТХ-1

7803/4

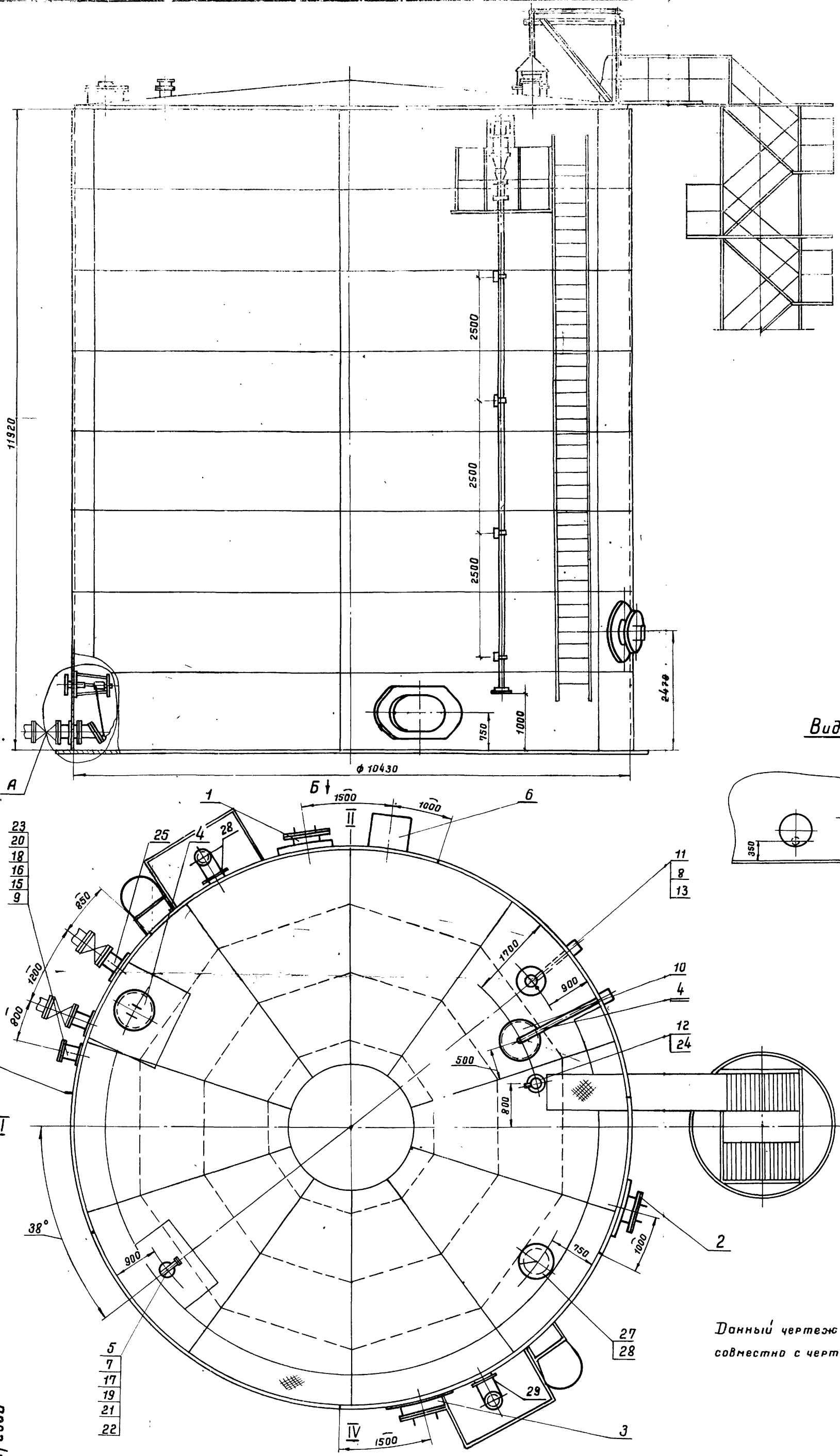

Вид Б повернуто

Данный чертеж рассматривать совместно с чертежом лист ТХ

Поз.	Наименование	№ черт. ГОСТ тип	Ед. изм.	Кол.	Матер.	Ед. Масса, кг	Общ. Масса, кг	№ черт. ГОСТ тип	Ед. изм.	Кол.	Матер.	Ед. Масса, кг	Общ. Масса, кг	№ черт. ГОСТ тип	Ед. изм.	Кол.	Матер.	Ед. Масса, кг	Общ. Масса, кг	Примечания
28	Патрубок огнепреградителя	Ду 150	"	1	"	14.5	14,5	Ду 150	"	1	"	14.5	14,5	Ду 200	"	1	"	21.7	21.7	Альбом I
27	Установка огнепреградителя	ОПХ-150	"	1	"	22	22	ОПХ-150	"	1	"	22	22	ОПХ-200	"	1	"	30	30	Листы ТХ-6; ТХ-6
26	Установка приема-раздаточного устройства	Ду-150	"	2	"	69,5	139	Ду-200	"	2	"	80.5	161	Ду-250	"	2	"	101.3	202.6	Листы ТХ-3; ТХ-4; ТХ-5
25	Патрубок приема-раздаточный	ППРХI-150	шт	2	В сборе	25	50	ППРХI-200	"	2	В сборе	32.0	64.0	ППРХI-250	шт	2	В сборе	46	92	Альбом I
Производительность закачки-выкачки $м^3/час$		100 ÷ 150						150 ÷ 200						200 ÷ 300						

Спецификация оборудования при различных производительностях закачки - выкачки

1. Строительная часть резервуара разработана „ЦНИИпроектстальконструкция" Госстроя СССР.
2. Конструкция площадок на крыше дана в строительной части проекта альбом I.
3. Узел установки приема-раздаточного устройства (узел „А") смотри чертеж лист ТХ-3; ТХ-4; ТХ-5.
4. Привязка люков дана по R 5215.
5. План расположения оборудования смотри лист ТХ-1.
6. При монтаже оборудования руководствоваться технической документацией заводов-изготовителей.
7. Чертежи крана сифонного разработаны „ВНИИНЕФТЕМАШ" г. Москва; изготовление производить по специальному заказу в соответствии с техническими требованиями, изложенными на чертежах.

Поз.	Наименование	Ед. изм.	Кол.	Матер.	Ед. Масса, кг	Общ. Масса, кг	Примеч.
29	Пеногенератор ГВПС-600	"	2	В сборе	124	228	ТП402-11-59/74
24	Патрубок сигнализатора уровня	"	1	В сборе	—	—	Альбом I
23	Прокладка А-150-16 ГОСТ 15180-70	"	1	ПОН	0.049	0,049	
22	Прокладка А-150-2,5 ГОСТ 15180-70	"	1	ПОН	0,034	0,034	
21	Шайба 16-09Г2С-09 ГОСТ 11371-78	"	8	09Г2С	0,011	0,088	
20	Шайба 20-09Г2С-09 ГОСТ 11371-78	"	8	09Г2С	0,02	0.16	
19	Гайка М16-09Г2С-09 ГОСТ 5915-70*	"	8	09Г2С	0,024	0,192	
18	Гайка М20-09Г2С-09 ГОСТ 5915-70*	"	8	09Г2С	0.033	0,26	
17	Болт М16×65-20ХН3А-09 ГОСТ 7798-70*	"	8	20ХН3А	0,143	1,14	
16	Болт М20×80-20ХН3А-09 ГОСТ 7798-70*	"	8	20ХН3А	0,268	2,14	
15	Заглушка 150-16 ГОСТ 12836-67*	"	1	09Г2С	6,9	6,9	
14	Термометр показывающий угловой	"	1	"	—	—	Учтено проектом автоматики
13	Термометр средней температуры ТСМ-4042	"	1	"	—	—	
12	Сигнализатор уровня СУЖ-1С	"	1	"	—	—	
11	Пробоотборник сниженный ПСР-7	"	1	"	—	—	
10	Указатель уровня УДУ-10	"	1	"	—	—	
9	Патрубок для зачистки Ду 150	"	1	"	—	—	Альбом I
8	Люк пробоотборника	"	1	"	—	—	Альбом II
7	Патрубок замерного люка Ду 150	"	1	"	7,0	7,0	Альбом II
6	Кран сифонный СКХ1-50	"	1	"	79,0	79,0	См. примеч пункт 7
5	Люк замерный ЛЗ-150 ГОСТ 16133-70	"	1	"	6,5	6,5	Саратовский з-д „Нефтемаш"
4	Люк световой ЛШ-200 (Ду 500)	"	2	"	65	130	Альбом I
3	Люк-лаз В I поясе стенки овальн. 600×900	"	1	"	250	250	Альбом I
2	Люк-лаз II пояса ЛЛ500-2 (Ду 500)	"	1	"	116	116	Альбом II
1	Люк-лаз I пояса ЛЛ500-1 (Ду 500)	"	1	В сборе	108	108	Альбом I

Спецификация

7803/4

1975	Стальной вертикальный цилиндрический резервуар для нефти и нефтепродуктов емкостью 1000 м³ (В северном исполнении)	Оборудование резервуара с понтоном для нефти и бензина. Общий вид.	Типовой проект 704-1-155С	Альбом IV	Лист ТХ-2

Согласовано: Неприч, Селецкая; Нач. отд. АиТ, Копировала; Талалаев, Миндлин, Мищенко; Нач. отдела, Гл. специал, Рук. группы; Гипрогазпринефтепровод г. Киев

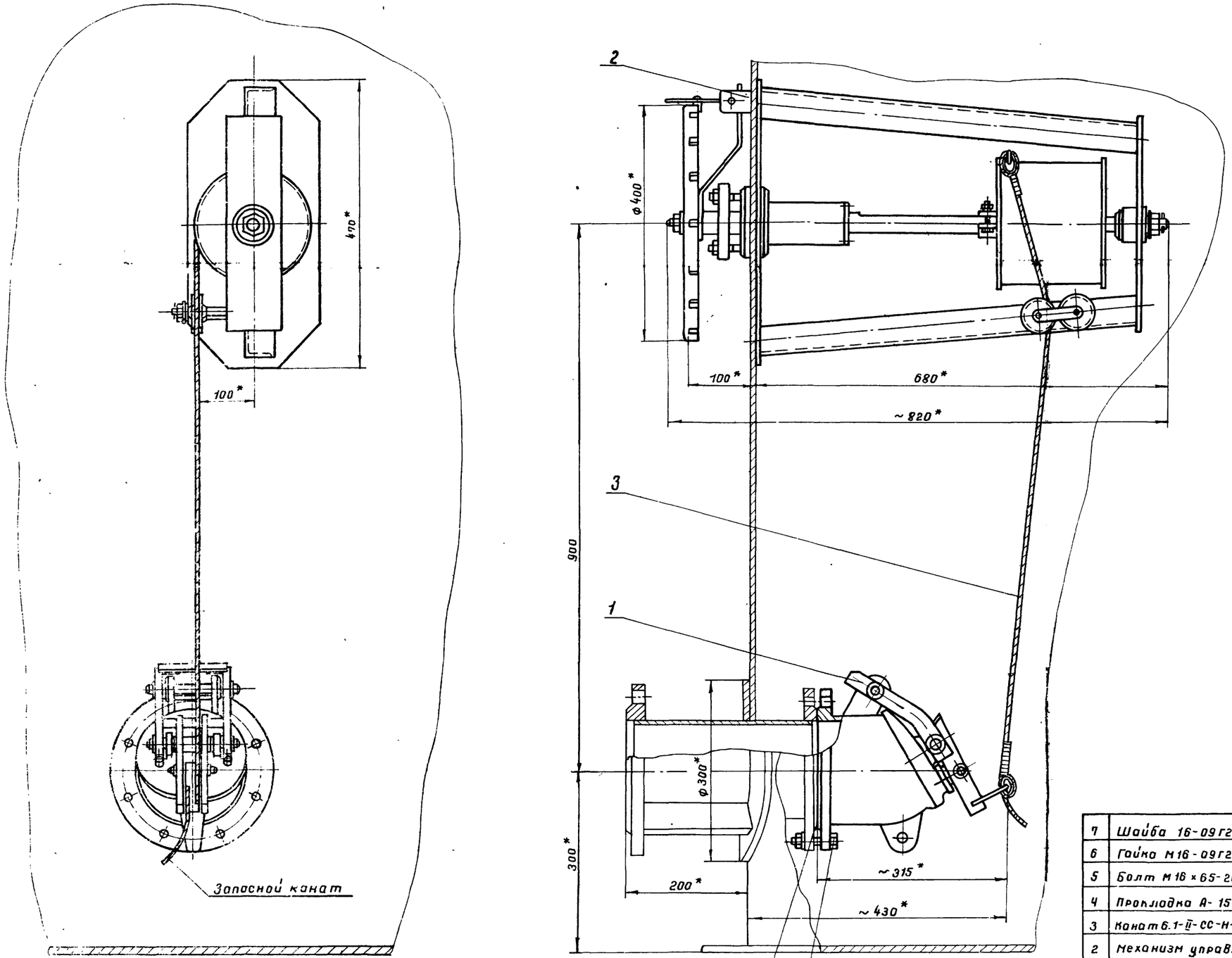

1. Установка приемо-раздаточного устройства выполнена на основании чертежей, ~~разработанных~~ „~~ВНИИНЕФТЕМАШ~~" ~~г. Москва~~, изготовление хлопушки и механизма управления хлопушки производить по специальному заказу в соответствии с техническими требованиями, изложенными на чертежах
2. Чертеж и установка патрубка приемо-раздаточного выполнены в альбоме I.
3. Запасной канат предназначен для аварийного открытия хлопушками и крепится к обечайке светового люка на крыше резервуара.
4. Сварку производить электродами Э-50А ГОСТ 9467-75

* Размеры для справок.

7803/4

Масса ≈ 69.5 кг.

Поз.	Наименование	Ед. изм	Кол.	Матер	Ед. масса, кг	Общ. масса, кг	Примеч
7	Шайба 16-09Г2С-09 ГОСТ 6402-70*	шт.	8	09Г2С	0,008	0,064	
6	Гайка М16-09Г2С-09 ГОСТ 5915-70*	шт.	8	09Г2С	0,033	0,264	
5	Болт М16×65-20ХН3А-09 ГОСТ 7798-70*	шт.	8	20ХН3А	0,137	1,096	
4	Прокладка А-150-6 ГОСТ 15180-70	шт.	1	ПОН	0,053	0,053	
3	Канат 6.1-II-СС-Н-140 е=25м ГОСТ 3063-66	шт.	1	сталь	3,55	3,55	
2	Механизм управления хлопушкой						
	с перепуском (боковой) МУХ150 (Ду 150)	шт.	1	в сборе	41,2	41,2	— " —
1	Хлопушка с перепуском ХПХ150 (Ду150)	шт.	1	в сборе	24,0	24,0	См. примеч пункт 1

Спецификация

1975	Стальной вертикальный цилиндрический резервуар для нефти и нефтепродуктов емкостью 1000 м³ (в северном исполнении)	Установка приемо-раздаточного устройства Ду 150.	Типовой проект 704-1-155С	Альбом IV	Лист ТХ-3

Южгипронефтепровод г. Киев

Гл. инж. пр-та		Уманец	
Нач. отдела		Талалаев	
Гл. специалист		Миндлин	
Рук. группы		Мищенко	
Ст. инженер		Гусовская	Копировала
			Селецкая

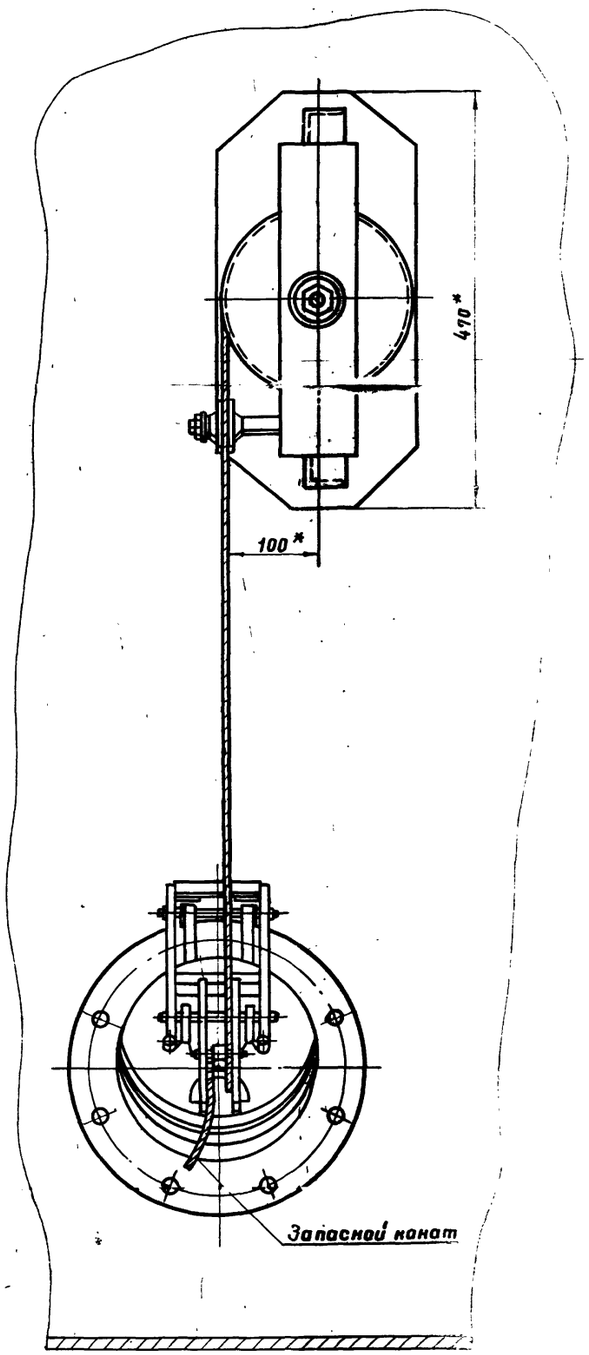

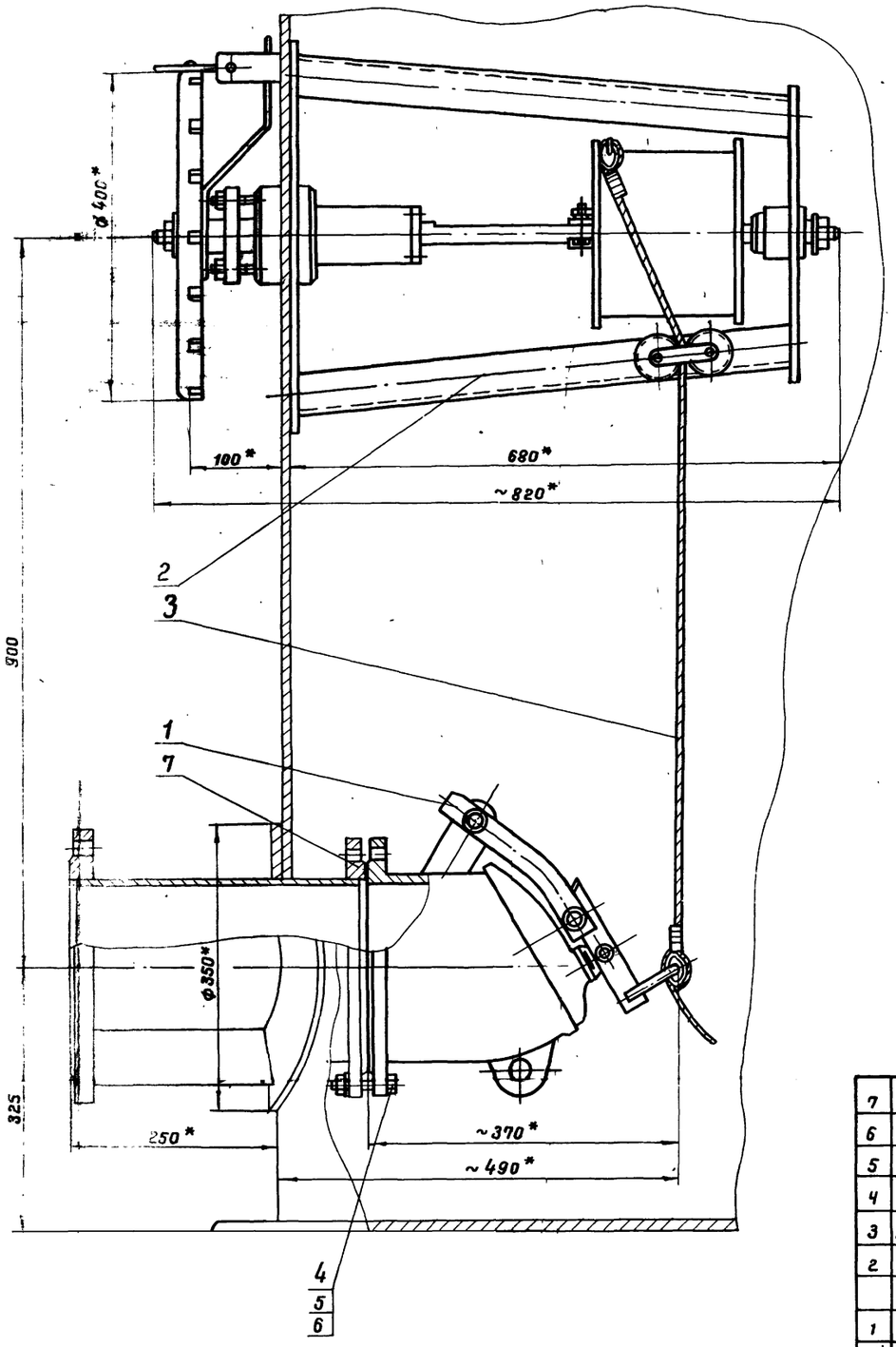

1. Установка приемо-раздаточного устройства выполнена на основании чертежей, разработанных „ВНИИНЕФТЕМАШ" г. Москва; изготовление хлопушки и механизма управления хлопушки производить по специальному заказу в соответствии с техническими требованиями, изложенными на чертежах.
2. Чертеж и установка патрубка приемо-раздаточного выполнены в альбоме I.
3. Запасной канат предназначен для аварийного открытия хлопушки и крепится к обечайке светового люка на крыше резервуара.
4. Сварку производить электродами Э-50А ГОСТ 9467-75.

* Размеры для справок.

7803/4

Масса ≈ 80,5 кг.

Поз.	Наименование	Ед. изм.	Кол.	Матер.	Масса, кг Ед.	Масса, кг Общ.	Примеч.
7	Прокладка А-200-6 ГОСТ 15180-70	шт.	1	Пон	0,069	0,069	
6	Шайба 16-09Г2С-09 ГОСТ 6402-70*	шт.	8	09Г2С	0,008	0,064	
5	Гайка М16-09Г2С-09 ГОСТ 5915-70*	шт.	8	09Г2С	0,033	0,264	
4	Болт М16×70-20ХН3А-09 ГОСТ 7798-70*	шт.	8	20ХН3А	0,145	1,16	
3	Канат 6.1Г-II-СС-Н-140, Е=25 ГОСТ 3063-66	шт.	1	сталь	3,55	3,55	
2	Механизм управления хлопушкой						
	с перепуском (боковой) МУХ200 (Ду 200)	шт.	1	в сборе	41,2	41,2	"
1	Хлопушка с перепуском ХПХ 200 (Ду 200)	шт.	1	в сборе	35,0	35,0	См примеч. пункт. 1

Спецификация

1975	Стальной вертикальный цилиндрический резервуар для нефти и нефтепродуктов емкостью 1000 м³ (в северном исполнении)	Установка приемо-раздаточного устройства Ду 200.	Типовой проект 704-1-155с	Альбом IV	Лист тх-4

Южгипронефтепровод г. Киев

Нач. отдела | Гл. специалист | Рук. группы | Ст. инженер | Голоднев | Миндлин | Мищенко | Гусовская | Копировала | Селецкая

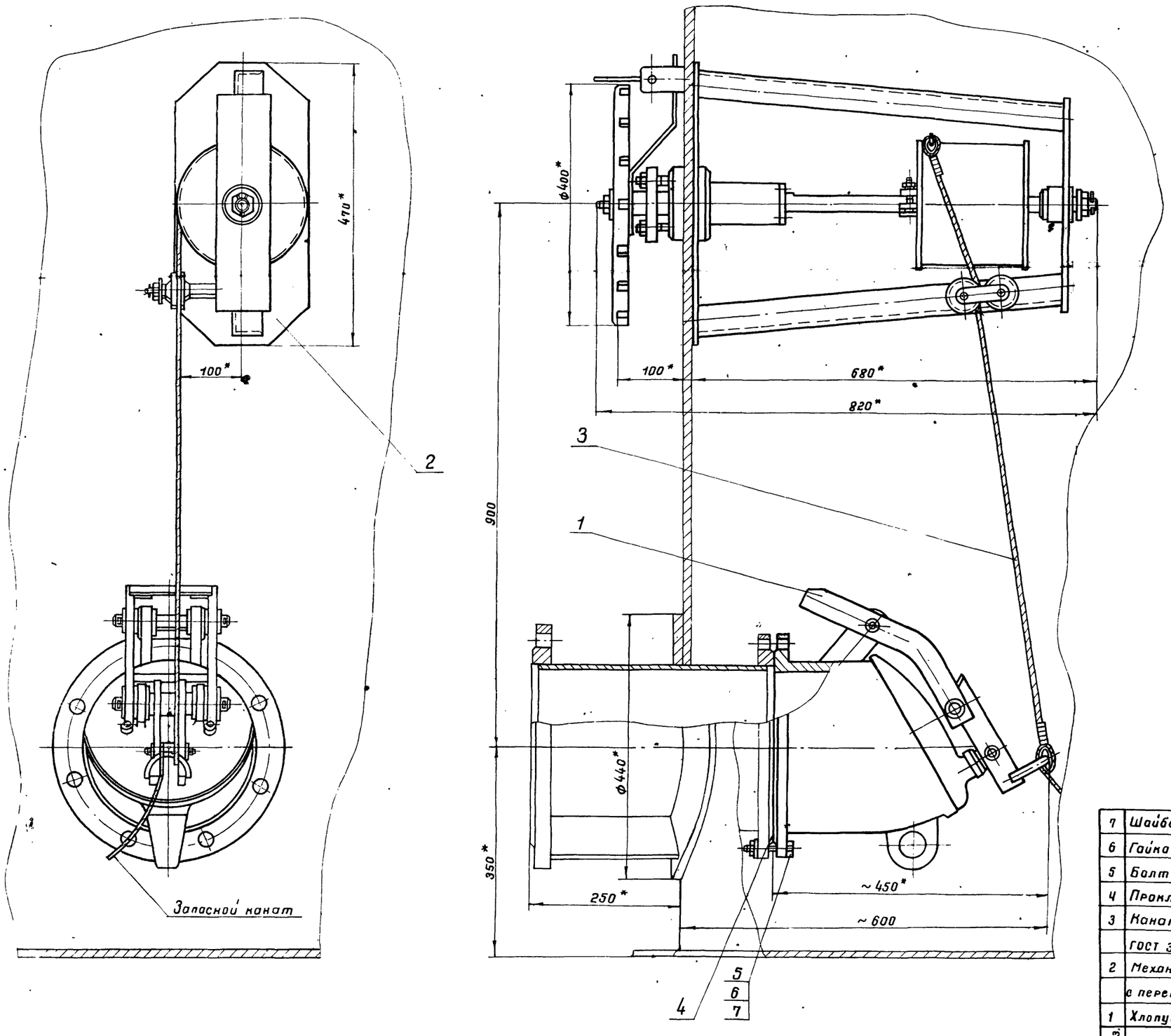

1. Установка приемо-раздаточного устройства выполнена на основании чертежей, разработанных „ВНИИНЕФТЕМАШ" г. Москва; изготовление хлопушки и механизма управления хлопушки производить по специальному заказу в соответствии с техническими требованиями, изложенными на чертежах.
2. Чертеж и установка патрубка приемо-раздаточного выполнены в альбоме I.
3. Запасной канат предназначен для аварийного открытия хлопушки и крепится к обечайке светового люка на крыше резервуара.
4. Сварку производить электродами Э-50А ГОСТ 9467-75.

*Размеры для справок.

7803/4

Масса ≈ 101,3 кг.

Поз.	Наименование	Ед. изм.	Кол.	Материал	Ед. Масса кг	Общ. Масса кг	Примеч.
7	Шайба 16-09Г2С-09 ГОСТ 6402-70*	шт	12	09Г2С	0.008	0.096	
6	Гайка М16-09Г2С-09 ГОСТ 5915-70*	шт	12	09Г2С	0.033	0.396	
5	Болт М 16×70-20ХН3А-09 ГОСТ 7798-70*	шт	12	20ХН3А	0.145	1.74	
4	Прокладка А-250-6 ГОСТ 15180-70	шт	12	ПОН	0.101	0.101	
3	Канат Б.1Г-II-СС-Н-140, ℓ=25	шт	1	сталь	3.55	3.55	
	ГОСТ 3063-66						
2	Механизм управления хлопушкой						
	с перепуском (боковой) МУХ350 (Ду 250)	шт	1	в сборе	41.2	41.2	ВНИИНЕФТЕМАШ г. Москва
1	Хлопушка с перепуском ХПХ 250 (Ду 250)	шт	1	в сборе	55.0	55.0	ВНИИНЕФТЕМАШ г. Москва

Спецификация

1975	Стальной вертикальный цилиндрический резервуар для нефти и нефтепродуктов емкостью 1000 м³ (в северном исполнении)	Установка приемо-раздаточного устройства Ду 250	Типовой проект 704-1-155с	Альбом IV	Лист ТХ-5

Южгипронефтепровод г. Киев

Нач отдела Гл специалист Рук группы Ст инженер

Талалаев Минлин Мищенко Гусовская

Копировала

Селецкая

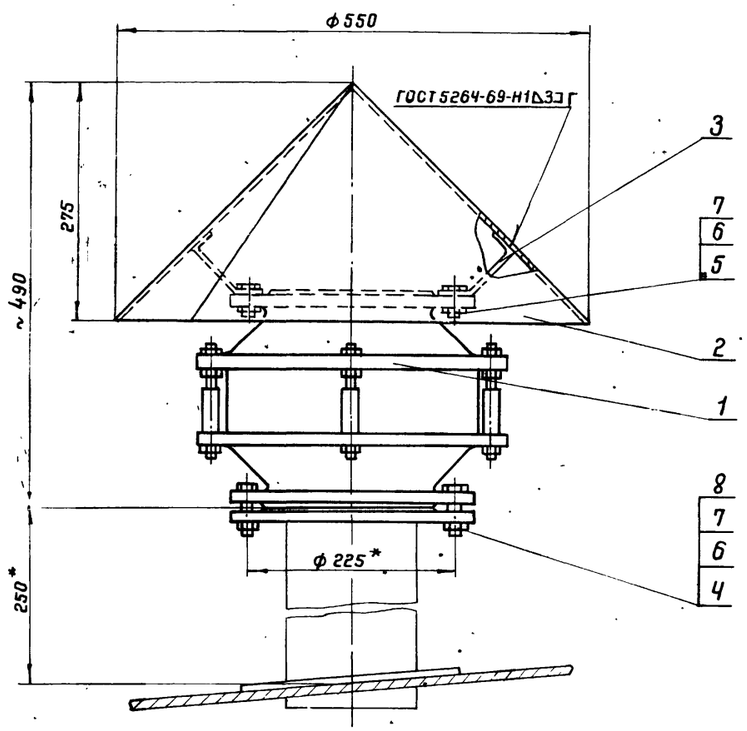

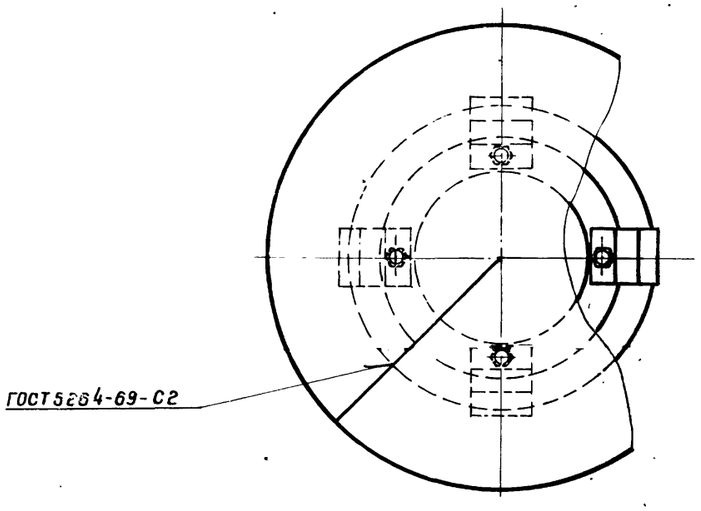

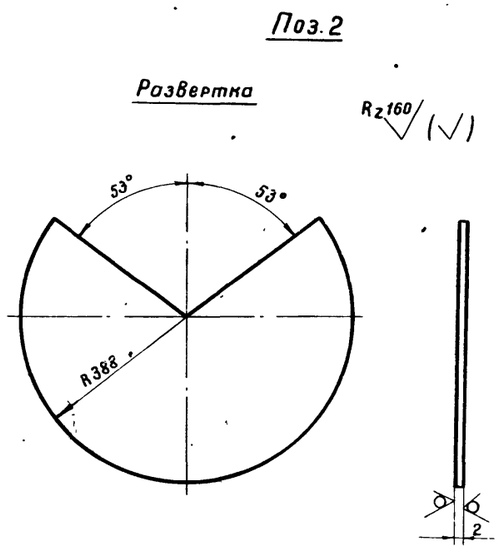

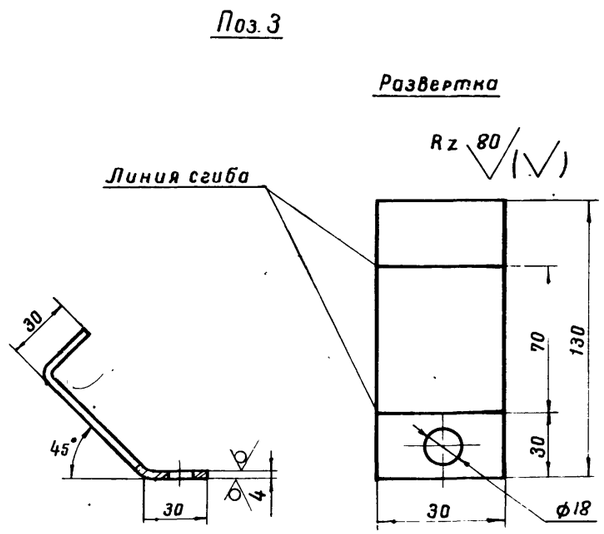

1. Конструкция монтажного патрубка для установки огнепреградителя ОПХ-150 дана в альбоме I.
2. Сварку производить электродом типа Э50А ГОСТ 9467-75.
3. Чертежи огнепреградителя разработаны „ВНИИНЕФТЕМАШ" г. Москва; изготовление производить по специальному заказу, в соответствии с техническими требованиями, изложенными на чертежах.
4.* Размеры для справок.

7803/4

Масса ~ 22 кг

Поз.	Наименование	Ед. изм.	Кол.	Матер.	Ед. Масса, кг	Общ. Масса, кг	Примеч.
8	Прокладка А-150-2,5 ГОСТ 15180-70	"	1	пон	0,053	0,053	
7	Шайба 16-09Г2С-09 ГОСТ 11371-78	"	12	09Г2С	0,011	0,132	
6	Гайка М16-09Г2С-09 ГОСТ 5915-70*	"	12	09Г2С	0,033	0,396	
5	Болт М16×35-20ХН3А-09 ГОСТ 7798-70*	"	4	20ХН3А	0,09	0,36	
4	Болт М16×50-20ХН3А-09 ГОСТ 7798-70*	"	8	20ХН3А	0,114	0,912	
3	Лапка	"	4	09Г2С	0,37	1,48	
2	Колпак	"	1	ВСт3сп	4,6	4,6	
1	Огнепреградитель ОПХ-150	шт	1	В сборе	14,08	14,08	Смотри примеч пункт 3

Спецификация

1975	Стальной вертикальный цилиндрический резервуар для нефти и нефтепродуктов емкостью 1000 м³ (В северном исполнении)	Установка огнепреградителя ОПХ-150	Типовой проект 704-1-155с	Альбом IV	Лист ТХ-6

Южгипронефтепровод г. Киев

Нач. отдела		Талалаев	
Гл. специалист		Миндлин	
Рук. группы		Мишенко	
Ст. инженер		Гринева	Копировала Селецкая

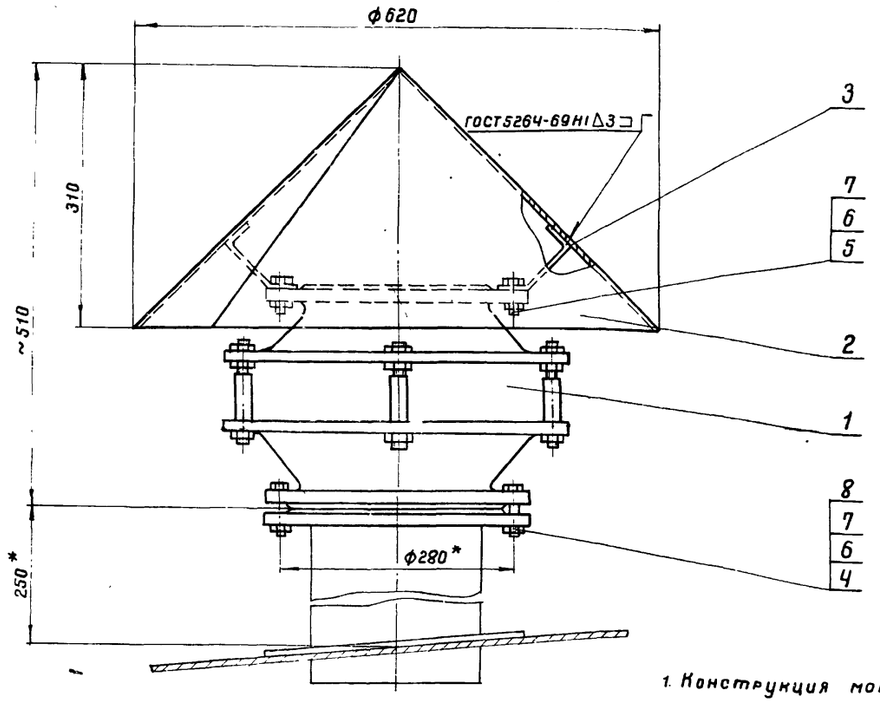

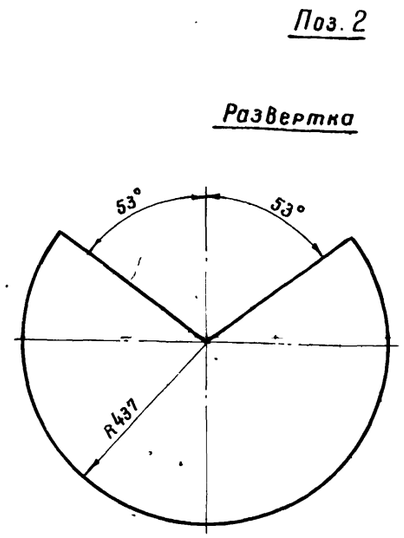

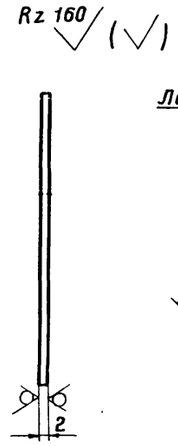

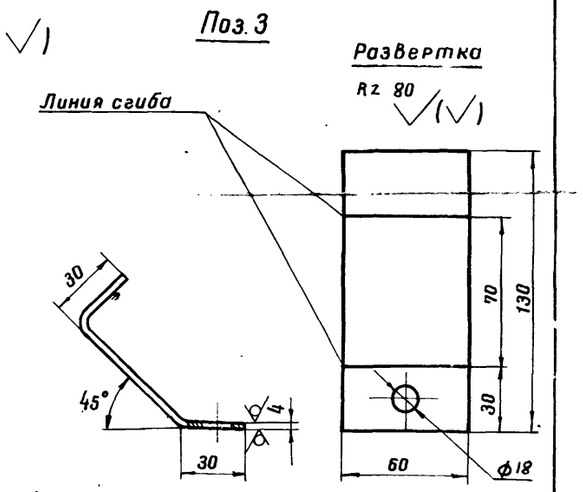

1. Конструкция монтажного патрубка для установки огнепреградителя ОПХ-200 дана в альбоме I.
2. Сварку производить электродом типа Э50А ГОСТ 9467-75.
3. Чертежи огнепреградителя разработаны „ВНИИНЕФТЕМАШ" г. Москва; изготовление производить по специальному заказу в соответствии с требованиями чертежей.

*Размеры для справок.

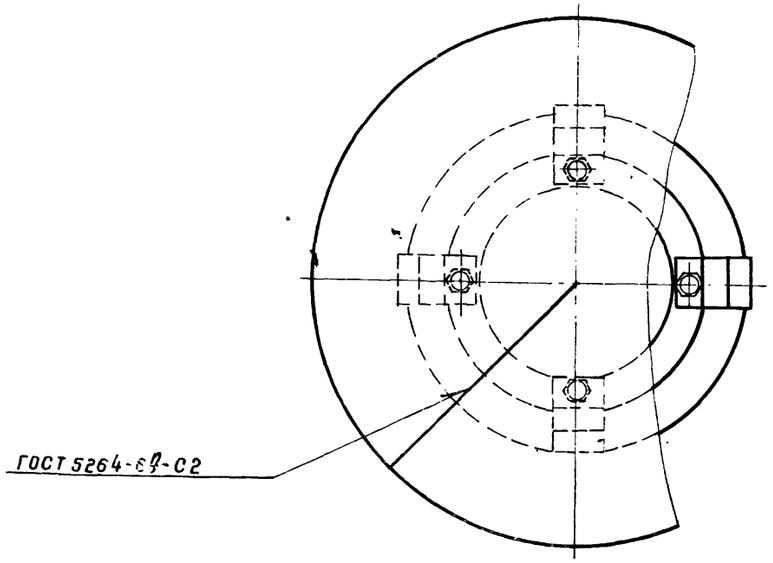

7803/4

Масса ~ 30 кг

Поз.	Наименование	Ед. изм.	Кол.	Матер.	Ед. Масса, кг	Общ. Масса, кг	Примечан
8	Прокладка А-200-2.5 ГОСТ 15180-70	"	1	ПОН	0,069	0,069	
7	Шайба 16-09Г2С-09 ГОСТ 11371-78	"	12	09Г2С	0,011	0,132	
6	Гайка М16-09Г2С-09 ГОСТ 5915-70*	"	12	09Г2С	0,033	0,396	
5	Болт М16×35-20ХН3А-09 ГОСТ 7798-70*	"	4	20ХН3А	0,09	0,36	
4	Болт М16×55-20ХН3А-09 ГОСТ 7798-70*	"	8	20ХН3А	0,121	0,968	
3	Лапка	"	4	09Г2С	0,37	1,48	
2	Колпак	"	1	ВСт3сп	5,38	5,38	
1	Огнепреградитель ОПХ-200	шт	1	В сборе	20,78	20,78	Смотри примечание пункт 3

Спецификация

1975	Стальной вертикальный цилиндрический резервуар для нефти и нефтепродуктов емкостью 1000 м³ (в северном исполнении)	Установка огнепреградителя ОПХ-200	Типовой проект 704-1-155С	Альбом IV	Лист ТХ-7

Нач. отдела Талалаев
Гл. специалист Миндлин
Рук группы Мищенка
Ст. инженер Гринева
Копировала Селецкая

Южгипронефтепровод г. Киев

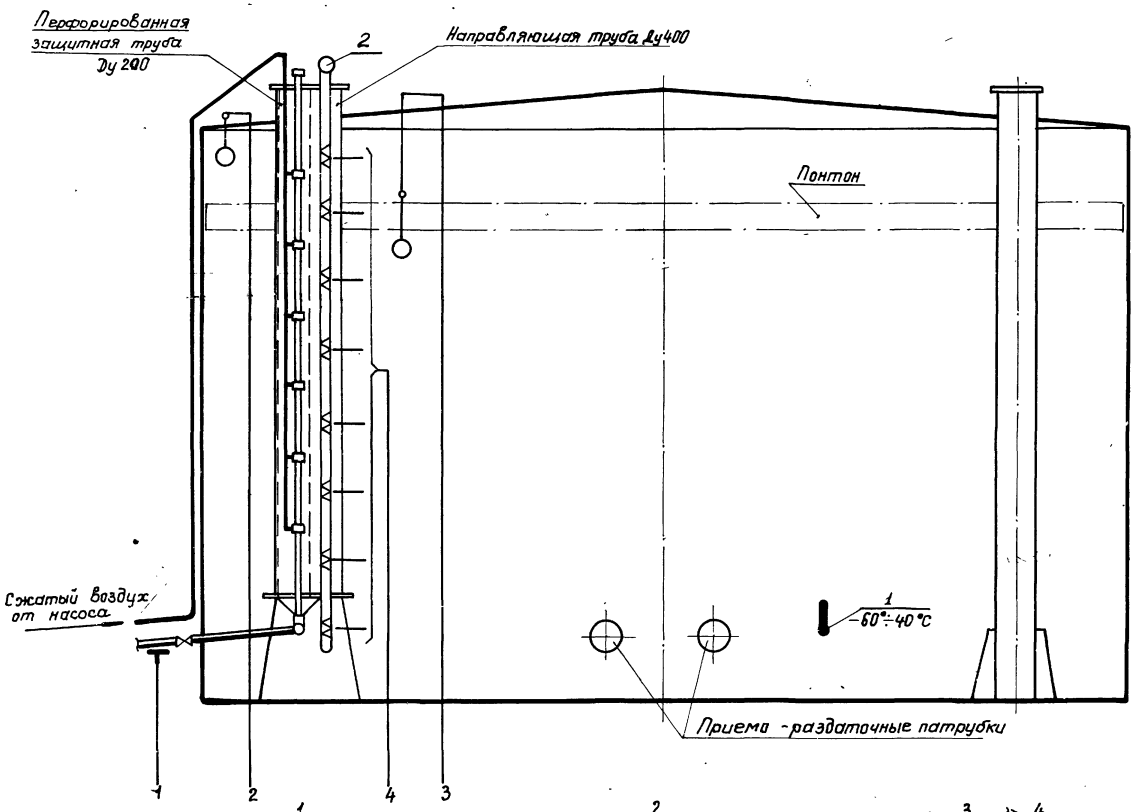

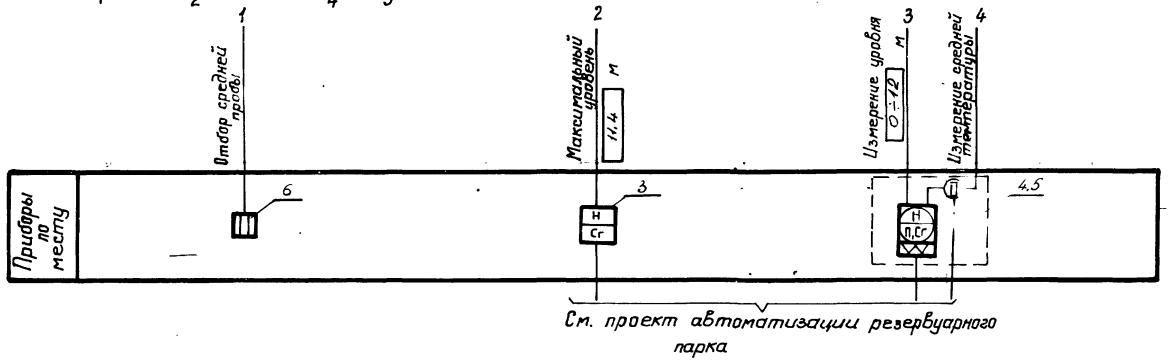

Примечания.

1. Позиции приборов приняты по спецификации на КИП.
2. Условные обозначения приборов даны по ГОСТ 3925.-59.

7803/4

1975	Стальной вертикальный цилиндрический резервуар для нефти и нефтепродуктов емкостью 1000 м³ (В северном исполнении)	Функциональная схема автоматизации	Типовой проект 704-1-155с	Альбом IV	Лист КА-1

Южгипронефтепровод г. Киев

Гл. спец. отд. Рук. группы Ст. инженер

Медник Ратманский Лебедев

тех отдела Копировала

Остропольский Шевченко

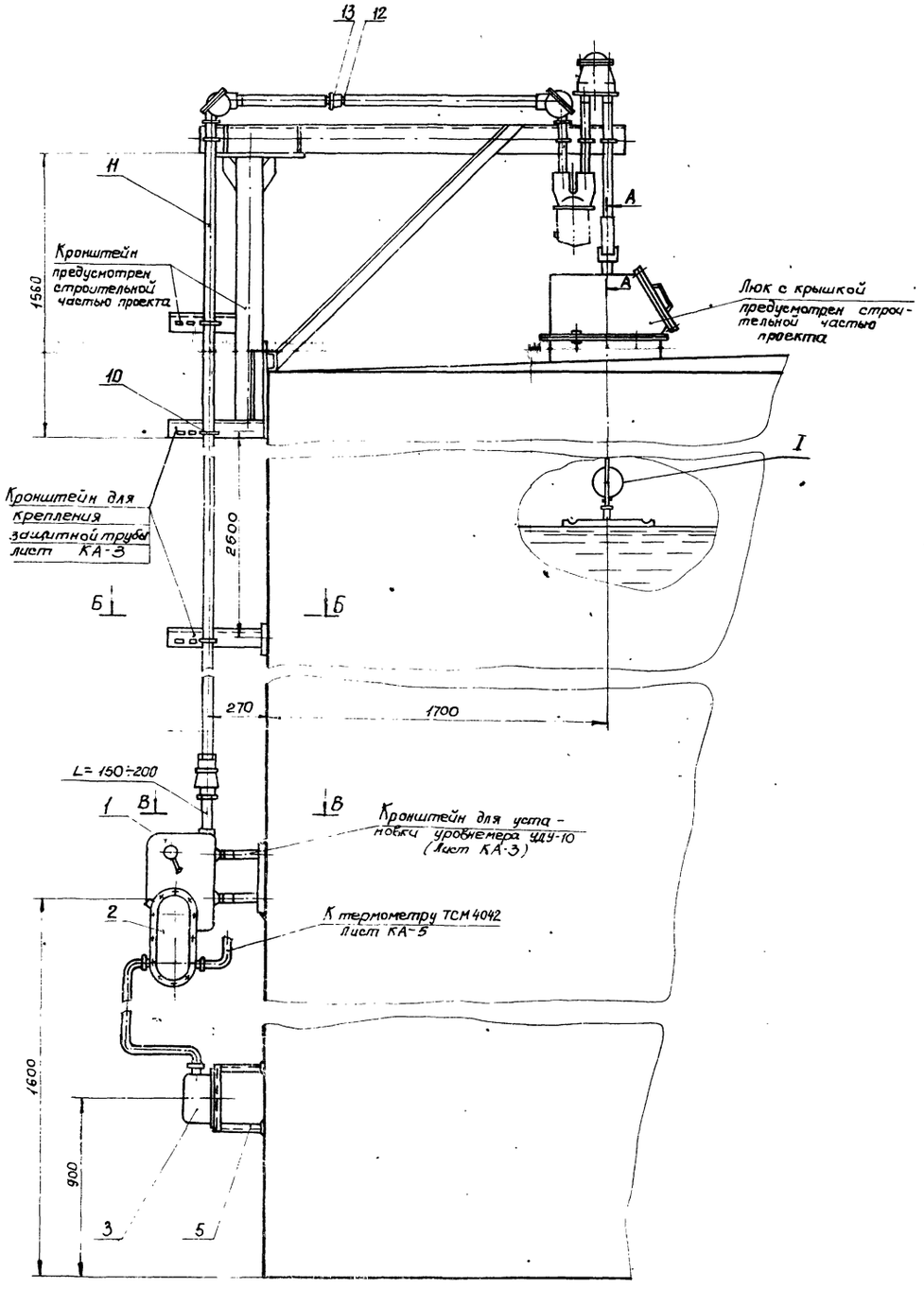

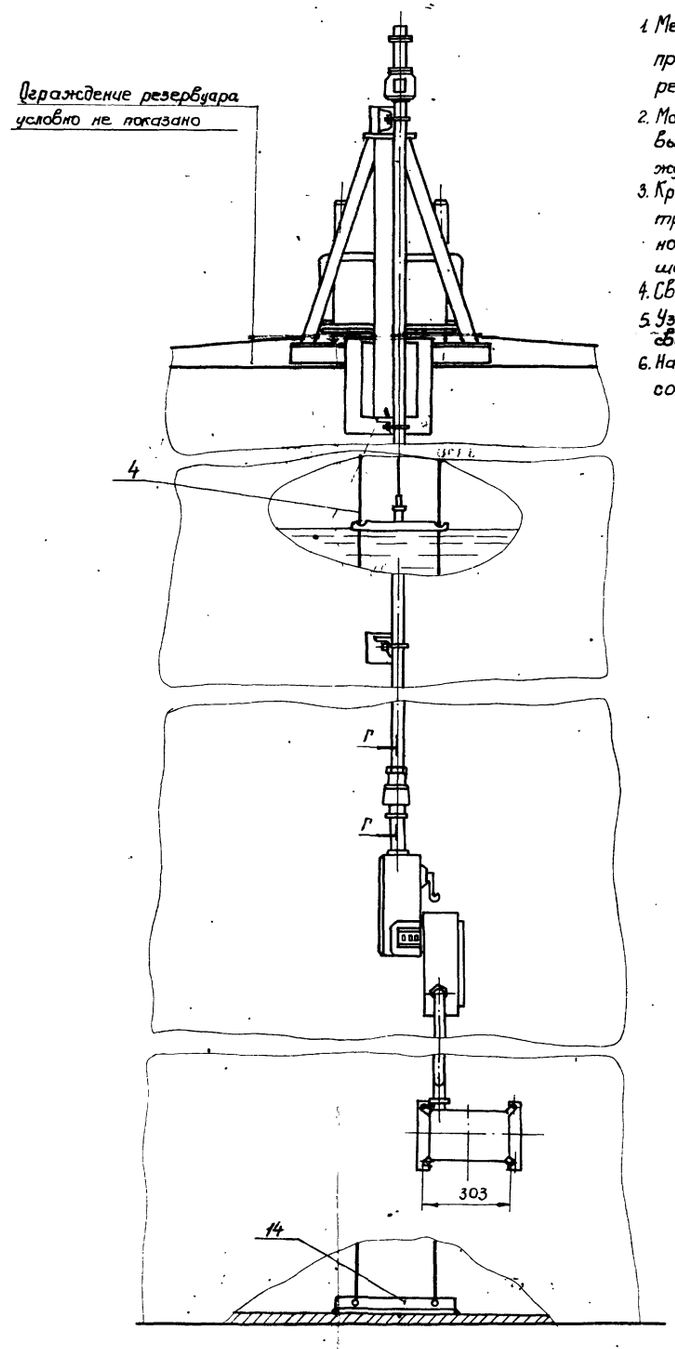

Примечания.

1. Место установки люка для уровнемера приведено на плане оборудования резервуара (лист ТХ-1).
2. Монтаж и наладку указателя уровня выполнить по инструкции по монтажу, наладке и эксплуатации.
3. Кронштейны для крепления защитной трубы О-40 ГОСТ 3262-75* приварить равномерно по всей высоте резервуара с шагом 2,5 м.
4. Сварку выполнить электродами Э-42 ГОСТ 9467-75.
5. Узел установки после проведения сварки ~~окрасить~~ под цвет резервуара.
6. Настоящий лист рассматривать совместно с листом КА-3.

Гл. инж. пр.		Умонец	Гл. спец. отд.		Крохин
Нач. отд.		Чекрич	Гл. специалист		Остропольский
Гл. спец. отд.		Медник	тех отдела		Шевченко
Рук. группы		Рапманский	Копировала		
Ст. инж.		Лебедев			

Южгипронефтепровод г. Киев

7803/4.

1975	Стальной вертикальный цилиндрический резервуар для нефти и нефтепродуктов емкостью 1000 м³ (в северном исполнении)	Установка уровнемера типа УДУ-10 на резервуаре	Типовой проект 704-1-155 С	Альбом IV	Лист КА-2

А-А
М1:5

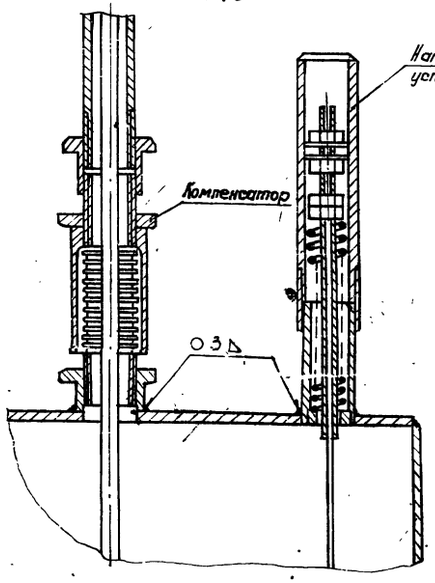

Б-Б
М1:10

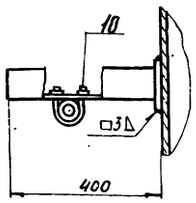

В-В
М1:10

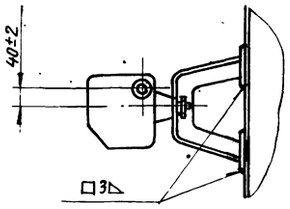

Г-Г
М1:5

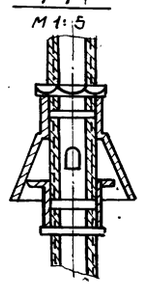

I
М1:1

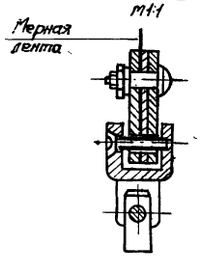

Кронштейн для установку клеммного ящика КЯ-3

М1:5

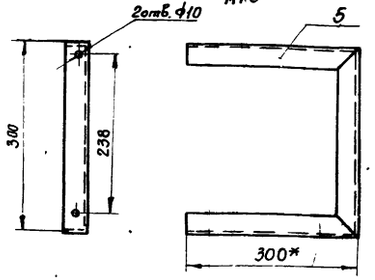

Кронштейн для установки уровнемера УДУ-10.

М1:5

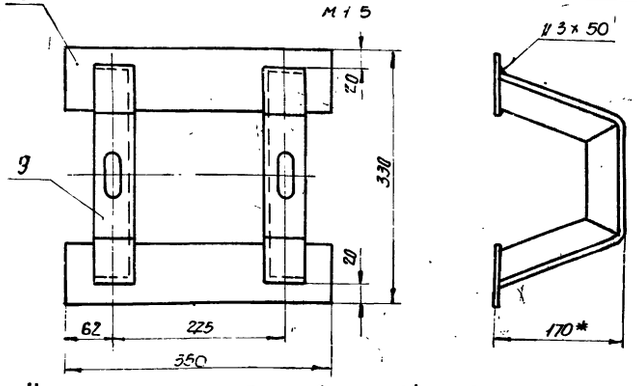

Кронштейн для крепления защитной трубы.

М1:5

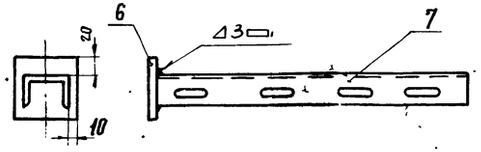

Пятка кронштейна (Деталь 6)

М1:5

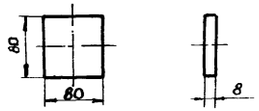

Полка кронштейна (Деталь 7)

М1:5

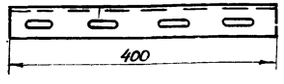

Угольник кронштейна (Деталь 9)

М1:5

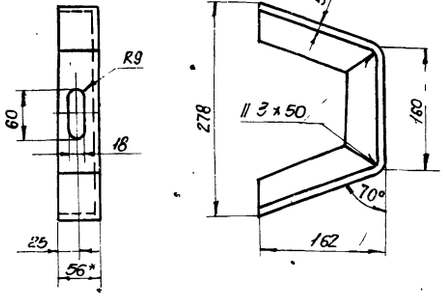

Пятка кронштейна (Деталь 8)

М1:5

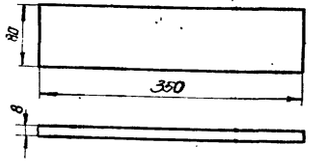

Примечания.

1. Настоящий чертеж рассматривать совместно с листом КА-2
2. Конструкции для монтажа уровнемера УДУ-10 выполнены на основании инструкции по монтажу, наладке и эксплуатации.
3. * Размеры для справок.

7803/4

№	—	Уголь для крепления струн ℓ= 300мм	"	1	L5х56х56 ГОСТ535-79	2.12	2.12	
13	ГОСТ 8968-75	Контргайка 0-40	"	9	—"—	0.045	0,405	
12	ГОСТ 8966-75	Муфта короткая 0-40	шт.	2	—"—	0.11	0,22	
11	ГОСТ 3262-75*	Труба 0-40	м	15	—"—	3.84	58	
10	—	Хомут 50	"	4	Сталь Ст.3 ГОСТ535-79	0.08	0,32	ТК4-246-67
9	—	Угольник кронштейна	"	2	L5х56х56 ГОСТ8509-72	2.54	5.08	
8	—	Пятка кронштейна	"	2	Полоса 80х8 ГОСТ103-76	1.9	3.8	
7	—	Полка кронштейна	"	4	Швеллер 80 СТСТ535-79 ГОСТ535-79	0.82	3,28	ТУ36113-75
6	—	Пятка кронштейна	"	1	Полоса 80х8 ГОСТ103-76	0.45	0,45	
5	—	Кронштейн	шт	1	L45х45х5 ГОСТ8509-72	3.37	3.37	
4	ГОСТ 3282-74*	Проволока 2	м	30	Сталь Х18Н9	0.024	0.7	
3	КЯ-3	Клеммный ящик	"	1	—"—			
2	ДК-15-	Преобразователь кодовый	"	1	—"—			Поз. 6
1	УДУ-10-М-УХЛ	Уровнемер	шт	1	изделие		—	Поз. 5
№ п/п	№ черт. ГОСТ, ТУ	Наименование	Ед. изм	Кол.	Материал, техн. х-ка	Ед.	Общ.	Примечан
						Вес в кг		

Спецификация

1975	Стальной вертикальный цилиндрический резервуар для нефти и нефтепродуктов емкостью 1000 м³ (в северном исполнении)	Установка уровнемера типа УДУ-10 на резервуаре. Детали.	Типовой проект 704-1-155с	Альбом IV	Лист КА-3

Инжгипронефтеспецстрой г. Киев

Нач. отд. — Недрич
Гл. специалист — Медник
Рук. группы — Катманский
Ст. инженер — Лебедев
Гл. специалист — Остроильский
Гл. инж. проекта — Шевченко
Копировал

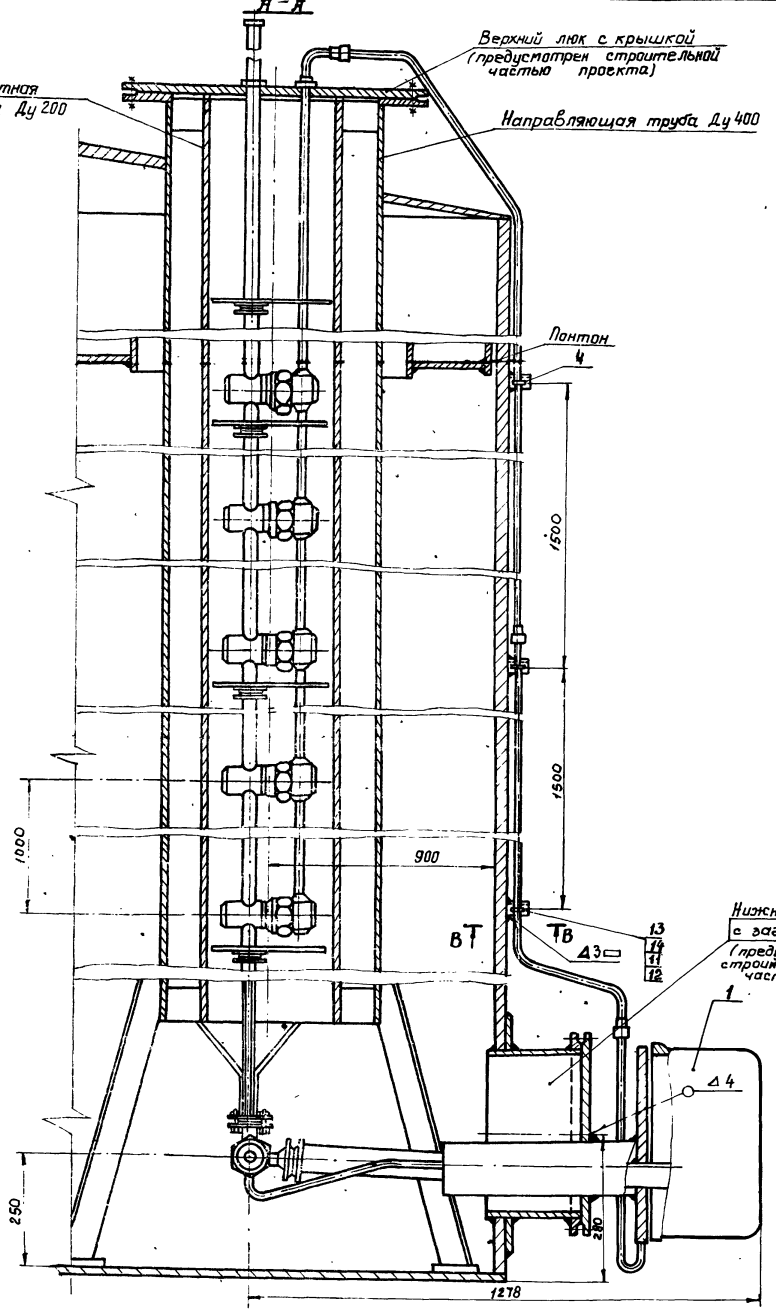

План размещения пробоотборника ПСР-7 и термометра сопротивления ТСМ-4042 на крышке направляющей трубы Ду 400

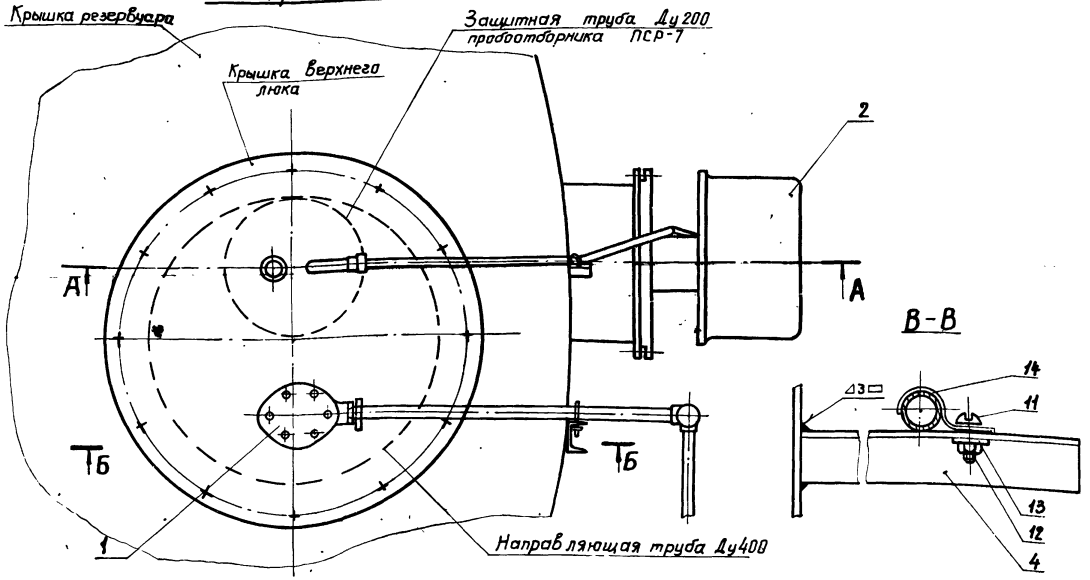

Крышка верхнего люка М1:5

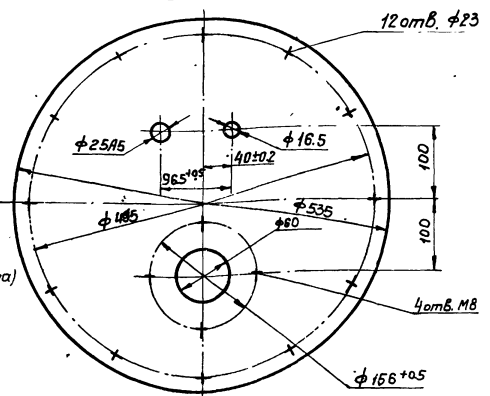

Заглушка нижнего люка М1:10

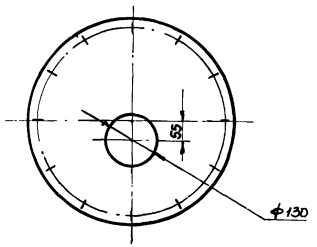

Примечания

1. Настоящий чертеж рассматривать совместно с листом КА-5
2. Защитная перфорированная труба Ду 200 с крышкой для установки пробоотборника ПСР-7 предусмотрена строительной частью проекта.
3. Монтаж пробоотборника выполнить в соответствии с инструкцией завода-изготовителя.

7803/4

1975	Стальной вертикальный цилиндрический резервуар для нефти и нефтепродуктов емкостью 1000 м³ (в северном исполнении)	Установка термометра сопротивления типа ТСМ-4042 и пробоотборника ПРС-7 на резервуаре. Лист 1	Типовой проект 704-1-155с	Альбом IV	Лист КА-4

Госстрой УССР Укжгипронефтеспецстрой г. Киев
Гл. спец. отд. Остапольский
Рук. группы Шевченко
Ст. инженер
Гл. специалист тех отдела Мевнин
Ратманский
Контролёр Лиев
Инженер Левадов

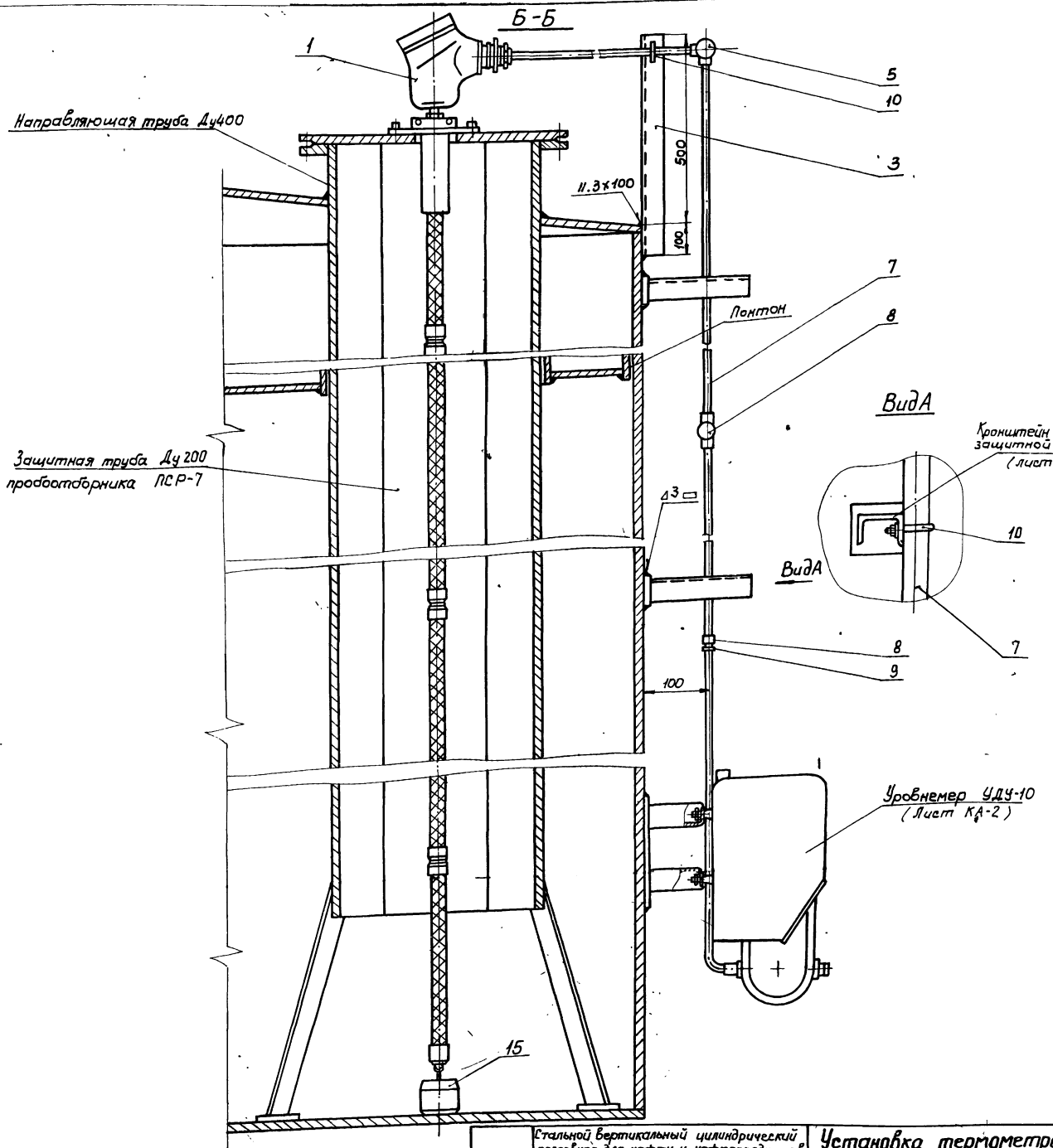

Примечания.

1. Настоящий чертеж рассматривать совместно с листом КА-4
2. Монтаж термометра сопротивления выполнить в соответствии с инструкцией завода-изготовителя.
3. Прокладка защитной трубы 0-32 ГОСТ 3262-75*: по вертикальной стенке резервуара производится по кронштейнам, предусмотренным для монтажа уровнемера УДУ-10, лист КА-3.
4. Позиции приборов соответствуют спецификации на КИП.
5. Конструкцию груза (15) и его присоединение к термометру сопротивления выполнить в соответствии с инструкцией института „ВНИИКАНефтегаз" на монтаж приборов системы товарно-расчетных операций типа „Утро-2".

7803/4

№ п/п	№ черт. гос. и тип	Наименование	Ед. изм.	Кол-во	Материал	Вес в кг: Ед.	Вес в кг: Общ.	Примечан.
15	—	Груз	"	1	Круг 150 ГОСТ 2590-71*	15	15	Ст.3 ГОСТ 535-79
14	СО-6	Скоба	"	4	Ст.3 ГОСТ 5521-79	0.03	0.12	ОН4-240-64
13	ГОСТ 11371-78	Шайба 4-011	"	4	—"—	0.01	0.04	
12	ГОСТ 5912-70*	Гайка М4х2-011	"	4	—"—	0.02	0.08	
11	ГОСТ * 17473-72	Винт М4х12-кл.2-011	"	4	Сталь 20 ГОСТ 1050-74*	0.02	0.08	
10	—	Хомут 35	"	4	—"—	0.065	0.26	ТК 4-246-67
9	ГОСТ 8968-75	Контргайка 0-32	"	7	—"—	0.04	0.28	
8	ГОСТ 8966-75	Муфта короткая 0-32	шт	2	—"—	0.1	0.2	
7	ГОСТ * 3262-75	Труба 0-32	м	15	Сталь Ст3 ГОСТ 535-79	3.0	45	
6	ФП-1¼"	Фитинг проходной	"	1	—"—	1.8	1.8	
5	ФОД-1¼"	Фитинг проходной через дно	"	2	изделие	1.8	3.6	
4	—	Кронштейн ℓ=200	"	4	L 40х25 Сталь Ст.3	0.21	0.84	ТУ 36-1113-75
3	—	Кронштейн ℓ=600 мм	"	1	Швеллер 80 Сталь Ст.3	1.2	1.2	ТУ 36-1113-75
2	ПСР-7	Пробоотборник ценженный	"	1	—"—	—	—	Поз 6
1	ТСМ-4042	Термометр сопротивления	шт	1	Изделие	50	50	Поз. 2

Спецификация

1975	Стальной вертикальный цилиндрический резервуар для нефти и нефтепродуктов емкостью 1000 м³ (в северном исполнении)	Установка термометра сопротивления типа ТСМ-4042 и пробоотборника типа ПСР-7 на резервуаре. Лист 2	Типовой проект 704-1-155с	Альбом IV	Лист КА-5

Госстроймонтажспецстрой Украины г. Киев

Гл.инж. проекта		Остапольский
Нач. отдела		Шевченко
Руков. группы	—	Глеб
Ст. инж.		Копировала
Гл.спец. отд.		
Мл. инж.		
Техник	Ратманский	Лесбеев
Ст. техник		
Инженер		

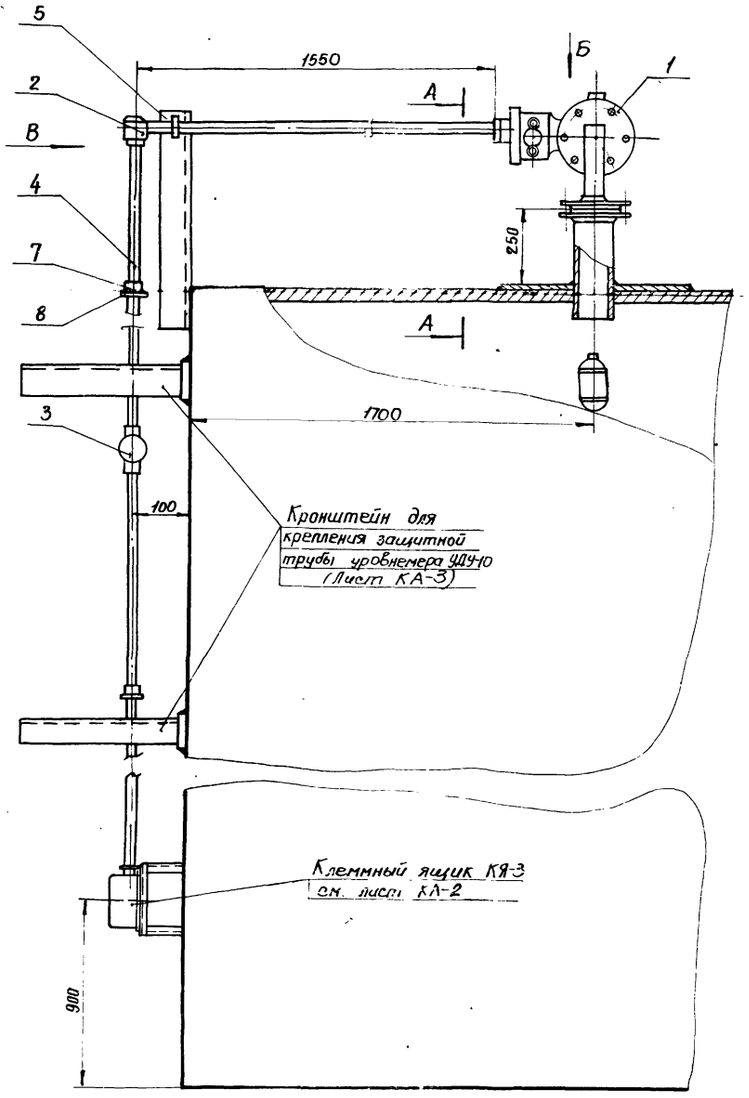

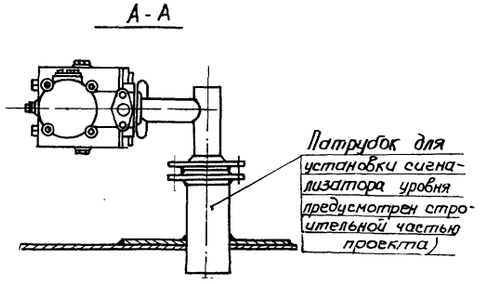

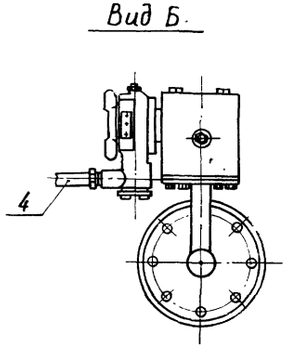

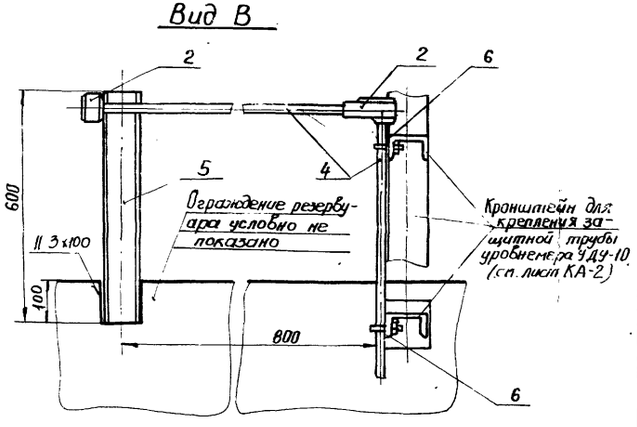

Примечания.

1. Размещение сигнализатора уровня на резервуаре приведено в механической части проекта.
2. Прокладка защитной трубы по вертикальной стенке резервуара производится по кронштейнам, предусмотренным для монтажа уровнемера УДУ-10. (лист КА-2)
3. Позиция прибора принята в соответствии со спецификацией на КИП.

7803/4

№ п/п	ГОСТ тип	Наименование	Ед. изм.	Кол.	Технич. хар-ка материала	Ед. Вес в кг	Общ. Вес в кг	Примечан
8	ГОСТ 8968-75	Контргайка 0-20	"	7	"	0.04	0,28	
7	ГОСТ 8966-75	Муфта короткая 0-20	"	2	"	0.1	0,2	
6	—	Хомут 25	"	3	СтальСт.3 ГОСТ 535-79	0.035	0.105	ТК4-246-67
5	—	Кронштейн ℓ=600мм	шт	1	Швеллер во СтальСт.3	2.08	1.04	ТК3-4-68
4	ГОСТ 3262-75*	Труба 0-20	м	15	СтальСт.3 ГОСТ 535-58	1.45	22	
3	ФП-3/4"	Фитинг проходной	"	1	"	1.5	1.5	
2	ФОД-3/4"	Фитинг проходной через дно	"	2	"	1.49	2,98	
1	СУЖ-1С	Сигнализатор уровня жидкости.	шт	1	изделие	26	26	Поз. 3

Спецификация

1975	Стальной вертикальный цилиндрический резервуар для нефти и нефтепродуктов емкостью 1000 м³ (в северном исполнении)	Установка сигнализатора аварийного уровня типа СУЖ-1С на резервуаре	Типовой проект 704-1-155 с	Альбом IV	Лист КА-6

Нижгипронефтепровод г. Киев

Гл. инж. пр. | Нач. отд. | Гл. спец. отд. | Рук. группы | Ст. инженер | Уманец. | Некрич | Медник | Ратманский | Чуприн | Гл. спец. отд. | Гл. специалист | тех отдела | Копировала | Крохин | Остропольский | Шевченко

Схема установки термометра на резервуаре.

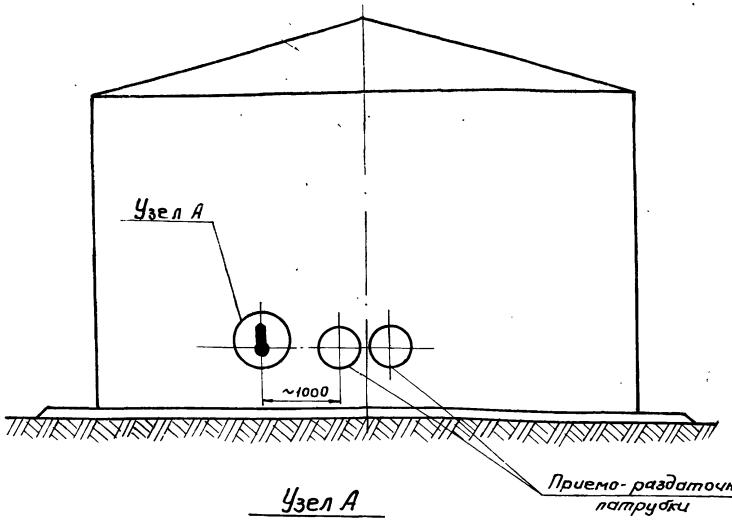

Пробка П-М27х2 (Деталь 3)

М1:1

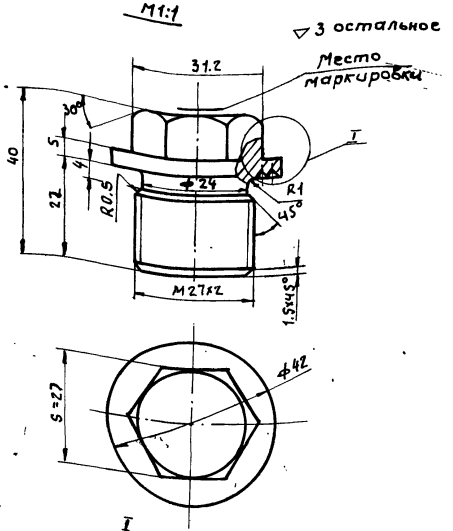

Бобышка БМ27х2 (Деталь 2)

М1:1

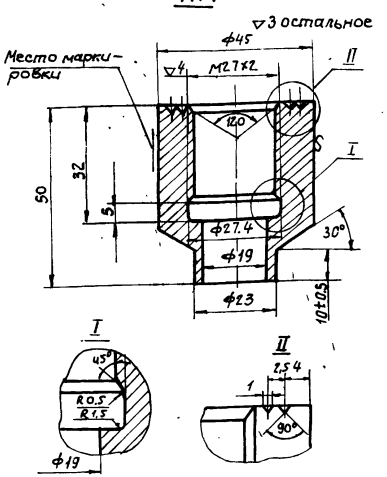

Узел А

М1:2

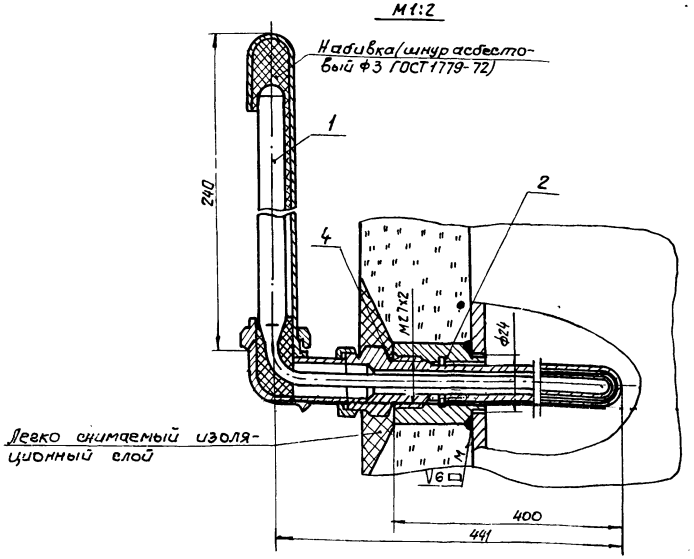

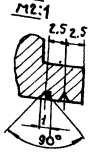

Прокладка 28х42х2 (Деталь 4)

М1:1

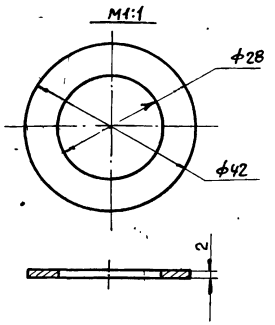

Узел установки пробки (см. примечание 3)

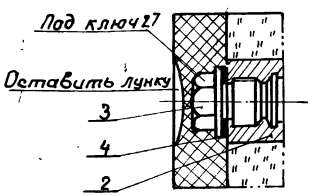

Примечания:

1. Сварку производить электродами Э42 ГОСТ 9467-60.
2. Вес асбестового шнура для набивки - 0.025кг.
3. Пробку ставить при испытании резервуара и при отсутствии оправы.
4. Данный чертеж разработан на основании Т 4-

7803/4

№ п/п	№ черт. ГОСТ, ТУ	Наименование	Ед. изм	Кол-во	Материал, техн. характ.	Вес в кг: Ед.	Вес в кг: Общ.	Примечан.
4	—	Прокладка П28х42х2	"	1	Паронит ГОСТ 481-71	0.01	0.01	ТК4-566-68
3	—	Пробка П-М27х2	"	1	Сталь 20 ГОСТ 1050-74	0.3	0.3	ТК4-229-69
2	—	Бобышка БМ27х2-60	"	1	Сталь 20 ГОСТ 1050-74	0.5	0.5	ТК4-225-75
1	У-3; 290° 5528321004	Термометр ртутный -60 ÷ +50°С	"	1	Изделие	0.3	0.3	Поз. 1

Спецификация

1975	Стальной вертикальный цилиндрический резервуар для нефти нефтепродуктов емкостью 1000 м³ (в северном исполнении)	Установка термометра на стенке резервуара	Типовой проект 704-1-155с	Альбом IV	Лист КА-7	

г. Киев

Рук. группы Ратманский
Ст. инж. Лебедев
Конструкц. Шевченко
Техн. Шевченко

Наименование параметра и место отбора импульса	Резервуар: Уровень нефтепродукта	Средняя температура нефтепродукта	Максимальный уровень	Температура в зоне ПРП
№ установочн. черт.	Лист КА-2	Лист КА-4,5	Лист КА-6	Лист КА-7
№ позиции	4,5	2	3	1

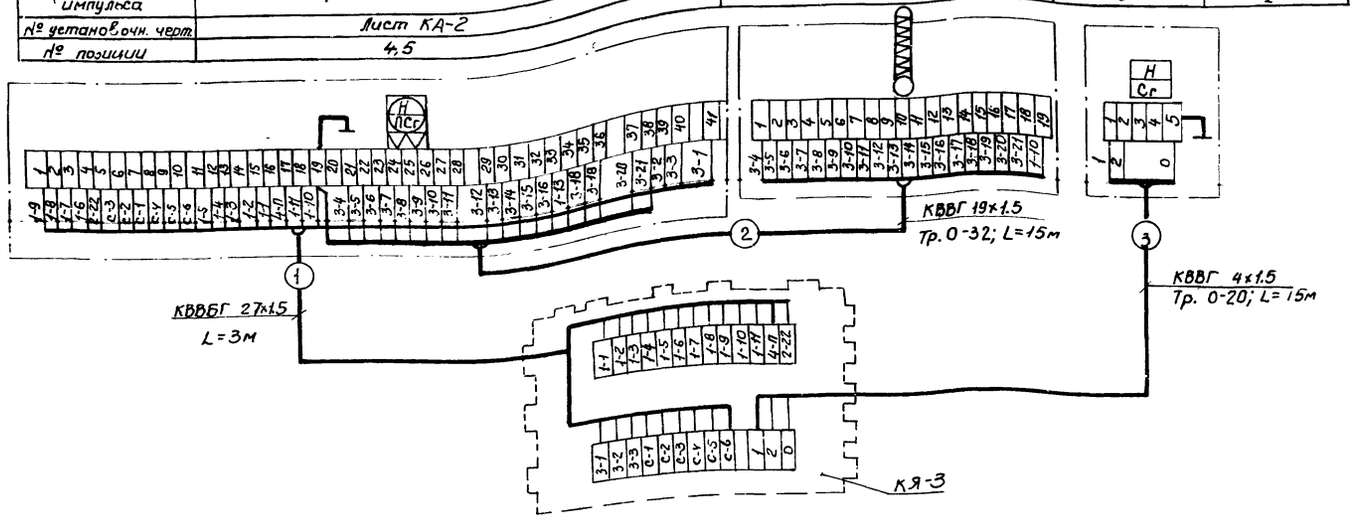

Примечания.

1. Позиции приборов указаны по спецификации на КИП.
2. Электропроводки к приборам и средствам автоматизации должны прокладываться с соблюдением требований главы УП-3 ПУЭ и СНиП III-34-74. для взрывоопасных наружных установок класса В-1Г категории и группы 2Г.
3. Заземлению подлежат металлические части приборов и аппаратов, клеммного ящика, стальные трубы электропроводок, броня кабелей. В качестве заземляющих проводников используются дополнительные жилы кабелей.
4. Индекс „п" в нумерации жил кабеля №1 заменяется на порядковый номер резервуара.
5. Прокладка труб по резервуару показана на листах КА-2,4,5 и 6

План трасс по резервуару

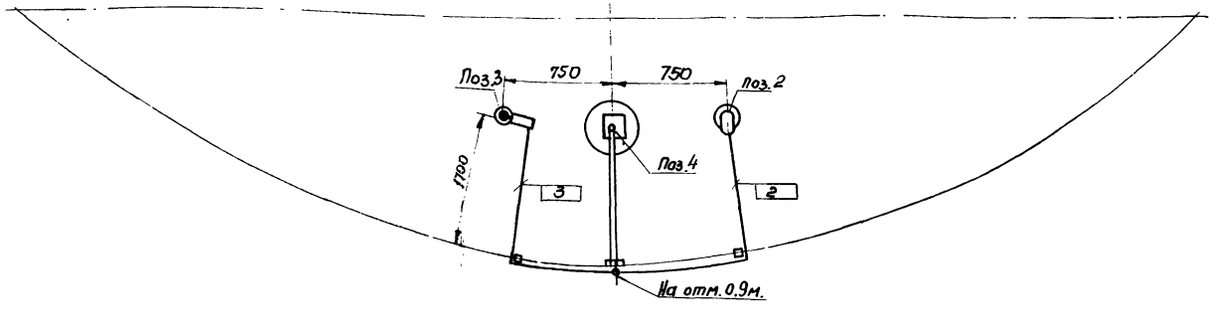

7803/4

Клеммный ящик	КЯ-3	Изделие	шт	1	Учтены на листах	КА-3
Труба	0-32	"	"	15		КА-5
Труба	0-20	ГОСТ 3262-75*	"	15		КА-6
"	КВВГ 4×1.5 мм²	"	"	15		
"	КВВГ 19×1.5 мм²	"	"	15		
Кабель	КВВБГ 27×1.5 мм²	ГОСТ 1508-78Е	м	3		
Наименование	Марка и размер	ГОСТ, ТУ	ед. изм	Кол-во	Примечан.	

Перечень кабелей и труб

1975	Стальной вертикальный цилиндрический резервуар для нефти и нефтепродуктов емкостью 1000 м³ (В северном исполнении)	Схема внешних электрических соединений. План трасс по резервуару.	Типовый проект 704-1-155С	Альбом IV	Лист КА-8

Нижегипронефтепровод г. Киев

Нач. отд.		Некрич			Островольский
Гл. спец. отд.		Медник	Гл. специалист		
Рук. группы		Ратманский	тех. отдела		
Ст. инженер		Чуприн	Копировала		Шевченко

План м1:100

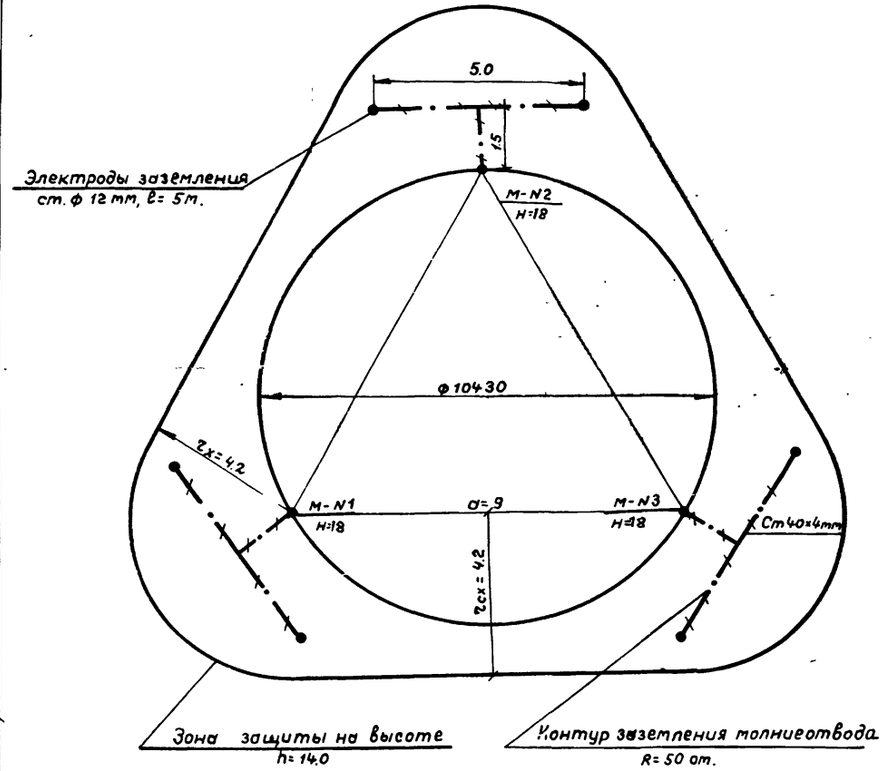

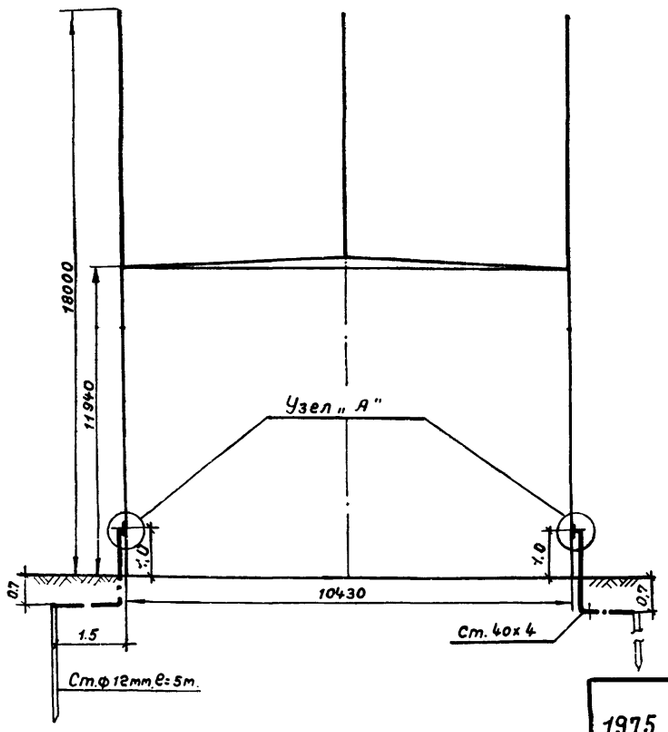

Узел „А" м1:1

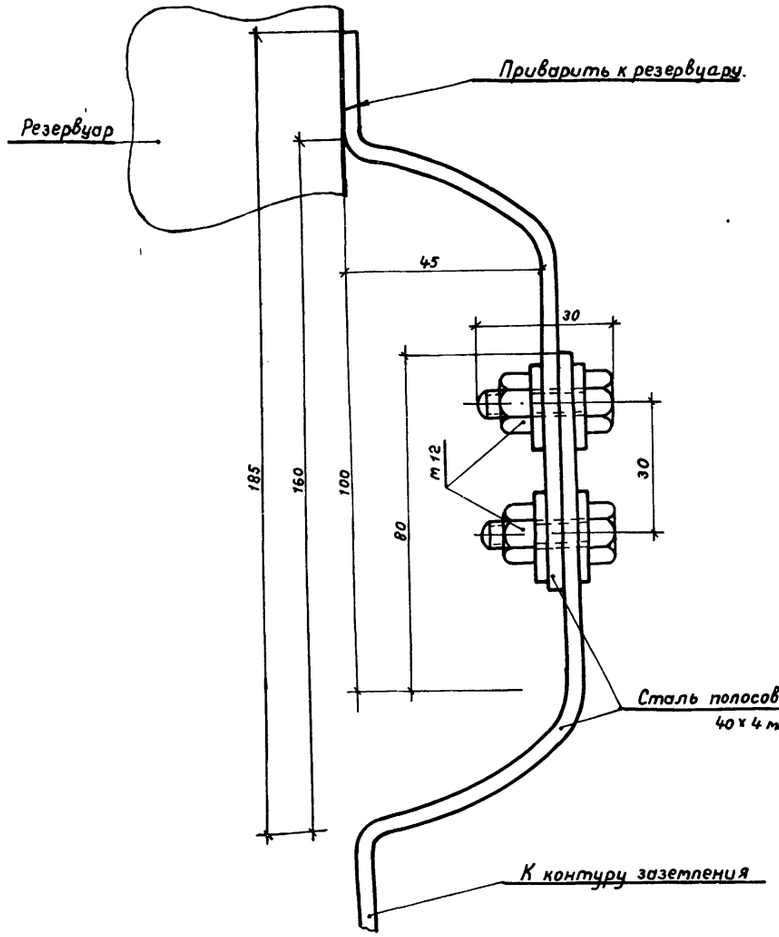

Заземление понтона

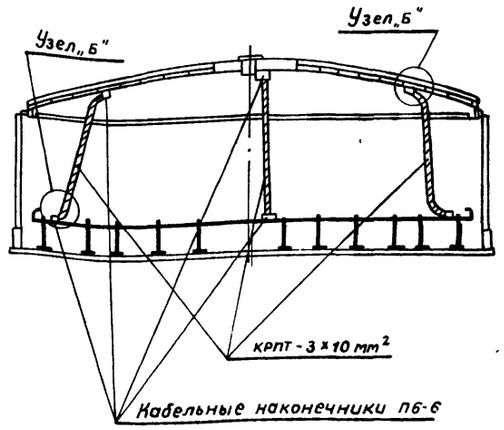

Узел „Б"

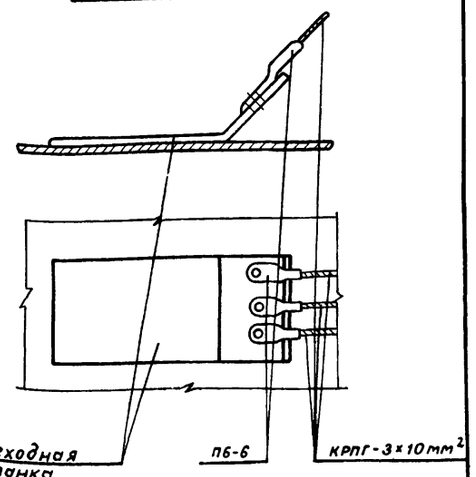

Расчет молниезащиты произведен по формулам СН 305-77

$r_x = 1.5\left(h - \frac{h_x}{0.92}\right)$ где $h = 18.0$ м; $h_x = 14.0$ м.

Крепление кабеля к понтону и крыше резервуара производится при помощи кабельных наконечников сваркой.

7803/4

Спецификация

Поз.	Наименование	Ед. изм	Кол.	Материал	Масса, кг: Ед.	Масса, кг: Общ	Примечание
7	Гайка м12	"	6	Ст. 12	0.015	0.06	ГОСТ 5915 - 70*
6	Болт м12×30	шт	6	Ст. 12	0.044	0.17	ГОСТ 7798 - 70*
5	Переходная планка 140×80×5	шт	8	Сталь-медная			
4	Кабельные наконечники для кабеля сеч 3×10мм²	шт	24	медь			п6-6
3	Кабель медный сечением 3×10 мм²	м	45	медь			ГОСТ 13497-77 кпт
2	Сталь полосовая размером 40×4 мм.	м	25	Ст. 3	1.26	31.5	ГОСТ 103 - 76
1	Сталь круглая ф 12 мм, ℓ=5м.	шт	6	Ст 3	4.45	26.7	ГОСТ 2590-71*

1975	Стальной вертикальный цилиндрический резервуар для нефти и нефтепродуктов вместимостью 1000 м³ (в северном исполнении)	Молниезащита и защита от статического электричества.	Типовой проект 704-1-155с	Альбом IV	Лист ЭТ-1

Южгипронефтепровод г. Киев

Гл. спец. отд. Власенко
Ст. инженер Ваховская
Ханин
Копировала

Фасад

м 1:100

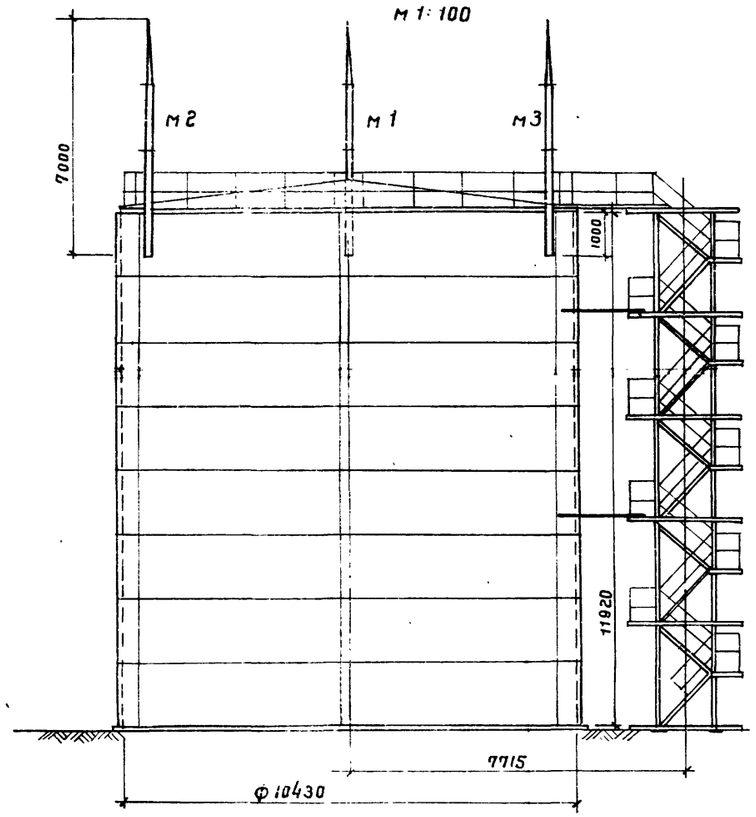

Молниеотвод

м 1:20

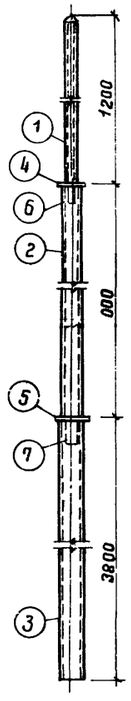

Эскиз крепления молниеотвода к резервуару

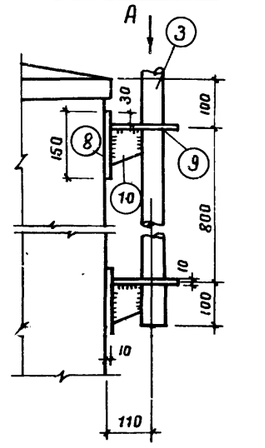

Вид по стрелке А

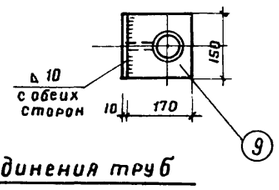

Кольцо

м 1:5

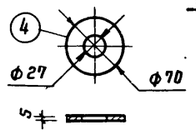

Кольцо

м 1:5

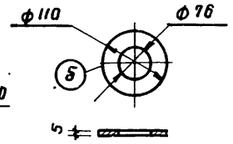

Верхушка молниеотвода

м 1:5

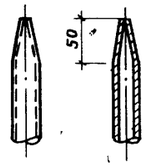

Полка

м 1:5

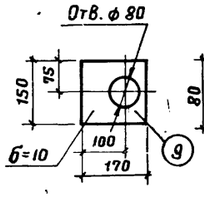

Косынка

м 1:5

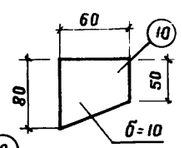

План

м 1:100

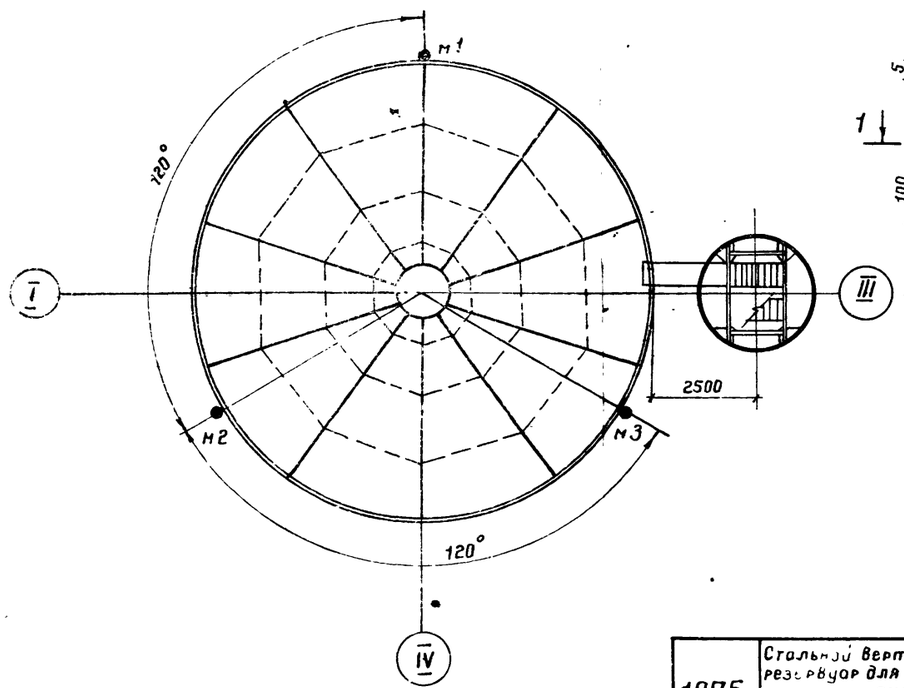

Узел соединения труб

м 1:2

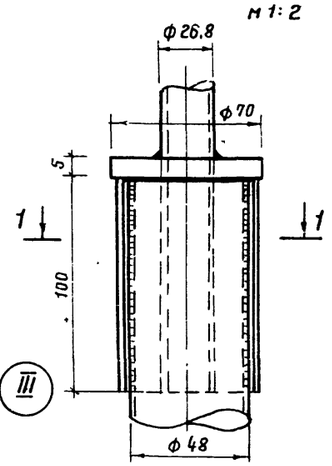

1–1

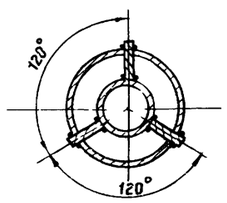

Спецификация стали на один ~~элемент~~

Марка элемента	№ поз.	Профиль	Длина поз. мм	К-во поз.	Масса, кг: одной поз.	Масса, кг: всех	Масса, кг: марки	Примечания
Молниеотвод	1	Труба 26,8×3,2	1300	1	2,4	2,4	52	ГОСТ 3262-75*
	2	Труба 48×4	2100	1	9,0	9,0		—"—
	3	Труба dy=70	2800	1	30,00	30,0		—"—
	4	Кольцо ф 70 δ=5	—	1	0,20	0,2		ГОСТ 535-79
	5	Кольцо ф 110 δ=5	—	1	0,50	0,5		—"—
	6	Ребра- 18×4	100	3	0,06	0,2		—"—
	7	Ребра- 22×4	100	3	0,07	0,2		—"—
	8	Основание -150×10	150	2	1,77	3,6		—"—
	9	Полка -150×10	170	2	2,00	4,0		—"—
	10	Косынка -60×10	80	2	0,38	0,8		—"—
		На сварку 2%				1,0		

Примечания

1. Для молниеотвода приняты трубы стальные водогазопроводные усиленные по ГОСТ 3262-75.*
2. В местах соединения труб между собой в трубе большего диаметра делается три прореза для ребер.
3. Для одного резервуара изготовить молниеотводов 3 шт.
4. Конструкцию заземляющего устройства смотри электротехническую часть проекта.

Гипронефтеспецстрой г. Киев

Гл. специалист — Селецкая
Рук. группы — Зубченко
Проектировал — Гофштейн
Копировала — Ивлева

7803/4

1975	Стальной вертикальный цилиндрический резервуар для нефти и нефтепродуктов емкостью 1000 м³ (в северном исполнении)	Молниеотвод	Типовой проект 704-1-155с	Альбом IV	Лист АС-1

gost.e-ecolog.ru