ГОСУДАРСТВЕННЫЙ КОМИТЕТ СОВЕТА МИНИСТРОВ СССР
ПО ДЕЛАМ СТРОИТЕЛЬСТВА

ТИПОВЫЕ ДЕТАЛИ И КОНСТРУКЦИИ ЗДАНИЙ И СООРУЖЕНИЙ

СЕРИЯ ИС-01-09

КОНСТРУКЦИИ ЖЕЛЕЗОБЕТОННЫХ СИЛОСНЫХ КОРПУСОВ ДЛЯ ХРАНЕНИЯ СЫПУЧИХ МАТЕРИАЛОВ

Альбом 2

Монтажные планы и разрезы

Выпуск 1

СИЛОСЫ ДИАМЕТРОМ 3м

Материал для проектирования

РАЗРАБОТАНЫ
ГПИ Ленинградский Промстройпроект
Союзметаллургстройниипроекта
с участием НИИЖБа

УТВЕРЖДЕНЫ
и введены в действие с 1 мая 1966г.
Госстроем СССР
Приказ №15 от 23 февраля 1966г.

ЦЕНТРАЛЬНЫЙ ИНСТИТУТ ТИПОВЫХ ПРОЕКТОВ
МОСКВА

377-02

gost.e-ecolog.ru

СОСТАВ СЕРИИ ИС-01-09
КОНСТРУКЦИИ ЖЕЛЕЗОБЕТОННЫХ СИЛОСНЫХ КОРПУСОВ ДЛЯ ХРАНЕНИЯ СЫПУЧИХ МАТЕРИАЛОВ

Альбом 1 Общие положения (материал для проектирования)

Альбом 2 Монтажные планы и разрезы (материал для проектирования)

Выпуск 1 Силосы диаметром 3 м

Выпуск 2 Силосы диаметром 8 м

Выпуск 3 Силосы диаметром 12 м

Альбом 3 Монолитные железобетонные конструкции и узлы (рабочие чертежи)

Выпуск 1 Силосы диаметром 8 м

Выпуск 2 Силосы диаметром 12 м

Альбом 4 Сборные железобетонные конструкции (рабочие чертежи)

Выпуск 1 Силосы диаметром 3 м

Выпуск 2 Силосы диаметром 6 м

Выпуск 3 Силосы диаметром 12 м

СОДЕРЖАНИЕ

		Стр.
Лист 1	Краткие пояснения: Спецификация железобетонных элементов, расход бетона и стали.	4
Лист 2	Монтажные планы кольцевых балок, элементов стен и плит перекрытия. Разрезы.	5
Лист 3	Монтажные узлы I÷7	6
Лист 4	План фундаментов ФПН-I и монтажный план колонн	7
Лист 5	Фундамент ФПН-I. Армирование. Каркас ПК-I. сетки С-1 и С-4. Показатели	8
Лист 6	Фундамент ФПН-I. Армирование, каркас ПК-2. Сетки С-5. Спецификация.	9
Лист 7	Соединительные элементы	10

Краткие пояснения к чертежам монтажных планов и разрезов

1. Настоящие чертежи являются материалом для проектирования при разработке проектов силосных складов для хранения цемента (VI класс нагрузки) на стадии рабочих чертежей.
2. Альбом содержит чертежи силосного корпуса 4-3-36-156
   а) монтажные планы сборных колонн подсилосного этажа, кольцевых балок, стенок силоса и плит надсилосного перекрытия;
   б) Монтажные разрезы;
   в) Монолитный железобетонный фундамент.
3. Все необходимые отверстия в плитах надсилосного перекрытия и дополнительные закладные элементы предусматриваются при конкретном проектировании.
4. В спецификациях сборных железобетонных элементов к монтажным планам и на первых-заглавных листах проекта в графе „Серия" следует кроме серии типовых конструкций указывать листы с дополнительными или измененными закладными элементами.
5. При проектировании силосных корпусов необходимо производить расчет осадки и крена с учетом влияния соседнего корпуса и исходя из этого условия назначать расстояние между корпусами, либо предусматривать уплотнение грунта.
6. При использовании чертежей настоящего выпуска следует руководствоваться:
   а) альбомом I - общие положения.
   б) Пояснениями, приведенными на чертежах настоящего альбома.
7. Маркировка силосного корпуса (4-3-36-1568) принята следующая цифрами обозначены последовательно количество силосов в силосном корпусе, диаметр силосов в м; высота подсилосного этажа от уровня пола до низа опорной кольцевой балки и высота стенки силоса в дц. Буквенный индекс В обозначает наличие воронки днища на полный диаметр силоса

Условные обозначения:

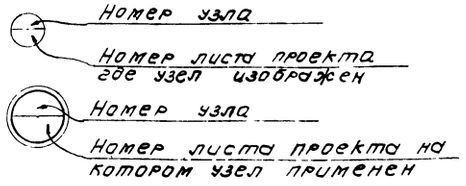

Спецификация сборных железобетонных элементов на силосный корпус

Марка эл-та	Колич. штук	Вес эл-та т	Серия-альбом выпуск N листа	Примечания
КЗ-1	16	1.80	ИС-01-09, альбом 4 выпуск 1, лист 4	
БЗ-1	4	2.40	" " 5	
ЭСЗ-5	52	2.15	" " 3	
ПЗ-1	4	2.50	" " 6	

Спецификация монолитных железобетонных элементов на силосный корпус

Марка элемента	Колич. штук	Серия альбом выпуск и N листа	Примечания
ФПм-1	1	ИС-01-09 альбом 2 выпуск 1 лист 4, 5, 6	
Узлы замоноличивания	4	лист 3	

Расход бетона и стали на силосный корпус

Группа конструкций	Бетон, м³				Сталь, т					
	Проектные марки бетона			Итого	Сталь горячекатан по ГОСТ 5781-61				Прокат ГОСТ	Итого
	200	300			А-I	А-II	А-III		380-60	
Сборные конструкции, принятые по типовым чертежам. железобетонные	4,06	60,11		64,17	4.185	0,493	0,518		0,459	5,655
Монолитные конструкции железобетонные	61,89			61,89	0,981		—		0,13	2,294
бетонные	8,23	—		8,23	—	—	—		—	—
Стальные конструкции	—	—		—	0.215	—	—		5673	5888
Всего:				134,29	Всего					13,837

ТА 1965	Конструкции железобетонных силосных корпусов монтажные планы и разрезы. Силосы ф 3 м	ИС-01-09 Альбом 2	Вып. 1
	Краткие пояснения. Спецификация железобетонных элементов, расход бетона и стали	Лист	1

Серия, С-01-09 альбом 2 выпуск 1 Лист 1 Инв. №

Гл. инж. ин-та Абрамов; Гл. инж. пр-та Доленко; Нач. отдела Липницкий; Проектир Латышев; Конструир Давыдова; Гл. констр. ин-та Шаповалов; Гл. констр. отд. Зайцев; Рук. группы Латышев; Проверил Латышев

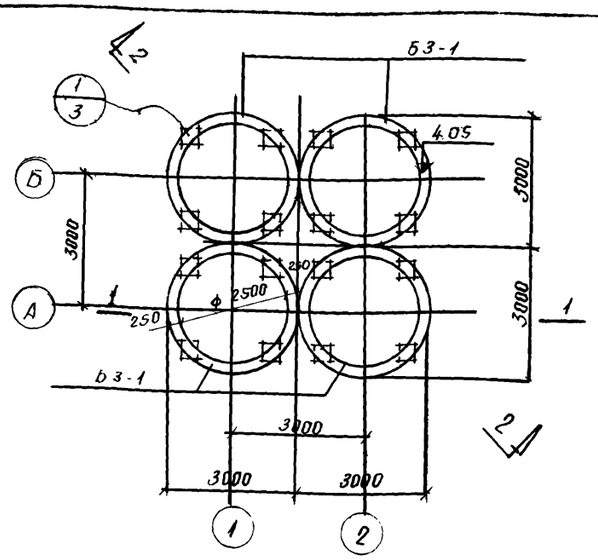

Монтажный план кольцевых балок

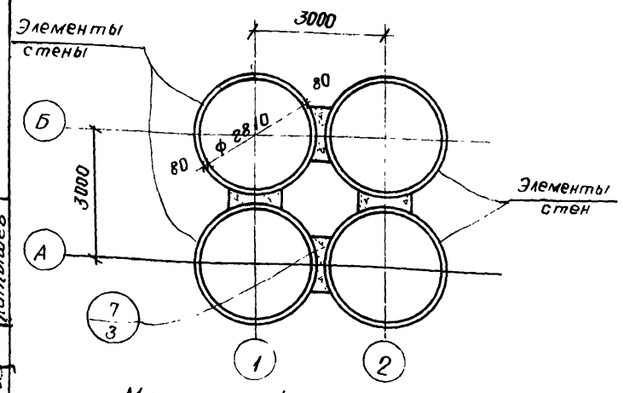

Монтажный план элементов стен

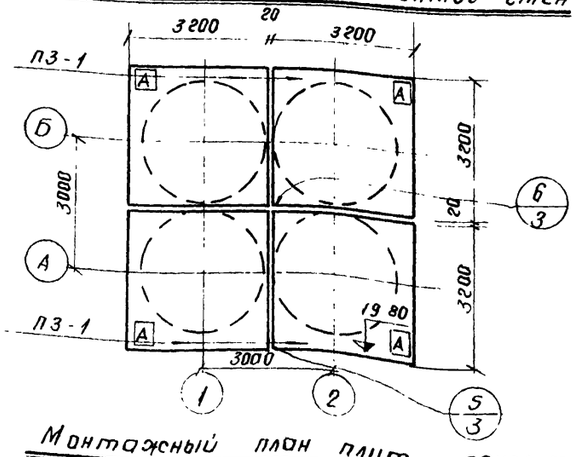

Монтажный план плит покрытия

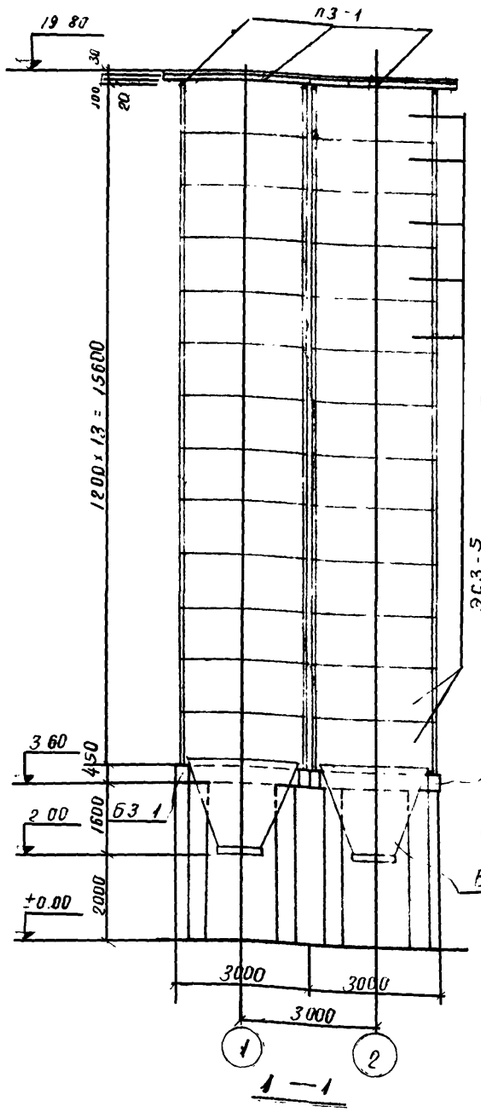

1 — 1

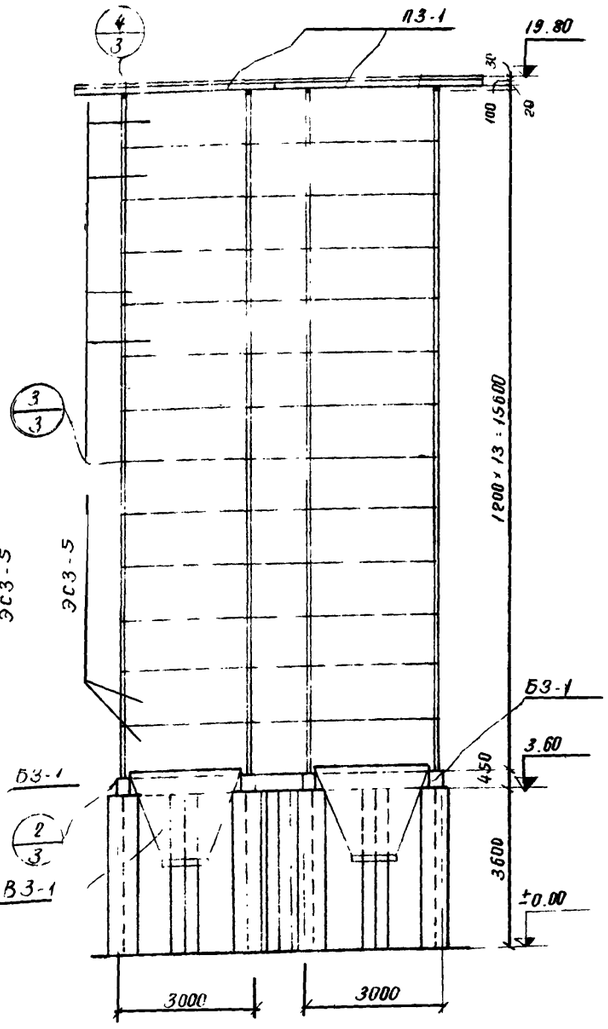

2 — 2

Примечания

1 Все монтажные сварные швы h = 6 мм.

2 Сварку производить электродами марки Э-42

3 Чертежи стальной воронки ВЗ-1 см серию ИС-01-09, альбом 4, вып. 1

4. Буквой „А" указан угол плиты для ориентации при монтаже

5. Соединительные элементы см. на листе 7.

Спецификация сборных железобетонных элементов на монтажную схему

Наименов эл-та.	Марка эл-та	К-во шт.	Вес эл-та т.	серия альбом выпуск лист	примечание
Кольцевая балка.					
Кольцевая балка	БЗ-1	4	2.40	ИС-01-09 альбом 4 вып. 1 лист 5	
Элементы стен.					
Эл-ты стен	ЭСЗ-5	52	2.15	ИС-01-09 альбом 4 вып. 1 лист 3	
Плиты, покрытия					
плита покрытия	ПЗ-1	4	2.5	ИС-01-09 альбом 4 вып 1, лист 6	

Спецификация стальных соединительных элементов на монтажную схему.

Наименов эл-та	Марка соединит эл-та.	К-во штук.	Деталь и N листа где эл-т применен.
полоса	МС-1	192	Дет. 2л.3
	МС-2	32	Дет. 5л.3
	МС-3	8	Дет. 6л.3
сетка	МС-4	48	Дет. 7л.3
Болт.	МС-5	104	— " —
	поз 10	250м	— " —

Спецификация марок монтажных узлов на монтажную схему

N монтажного узла.	Количество штук.	№ листа где изображен узел
1	16	3
2	16	"
3	192	"
4	16	"
5	4	"
6	1	"
7	48	"

Нач отдела	Доленко	Гл. констр. отд.	Зайцев
Проектиров	Липницкий	Рук группы	Латышев
Конструир	Латышев Давыдова	Проверил	Латышев

ТД 1965 — Конструкции железобетонных силосных корпусов. Монтажные планы и разрезы. Силосы ф 3м. Монтажные планы кольцевых балок, элементов стен и плит покрытия. Разрезы.

ИС-01-09 Альбом 2 вып. 1 лист 2

8377-02 3

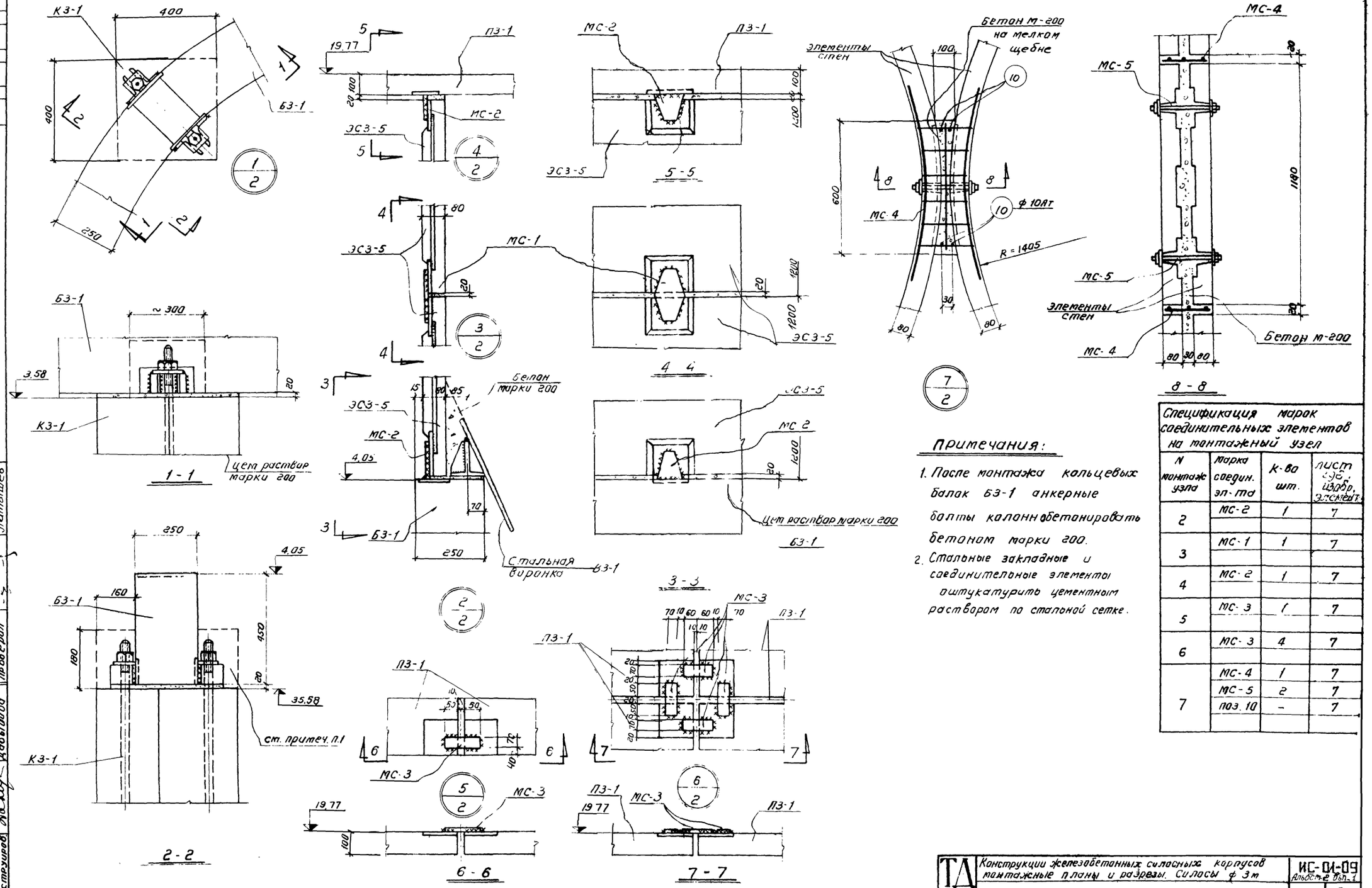

Примечания:

1. После монтажа кольцевых балок Б3-1 анкерные болты колонн обетонировать бетоном марки 200.
2. Стальные закладные и соединительные элементы оштукатурить цементным раствором по сталной сетке.

Спецификация марок соединительных элементов на монтажный узел

N монтаж. узла	Марка соедин. эл-та	К-во шт.	Лист сер. 1.090.1-1, выпуск, элемент
2	МС-2	1	7
3	МС-1	1	7
4	МС-2	1	7
5	МС-3	1	7
6	МС-3	4	7
7	МС-4	1	7
	МС-5	2	7
	поз. 10	-	7

Гл. инж. пр-та	Долгенко		
Нач. отдела	Литицкий		
Проектировал	Латышев		Латышев
Конструировал	Добыгадо	Поверин	

ТД 1965

Конструкции железобетонных силосных корпусов монтажные планы и разрезы. Силосы ф 3м

Монтажные узлы 1÷7

ИС-01-09 Альбом 2 Вып. 1

Лист 3

8377-02 6

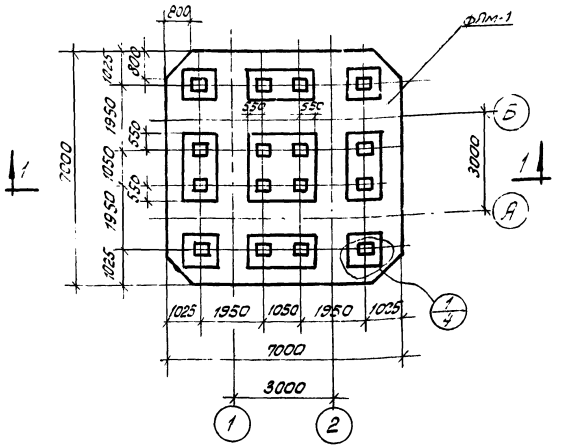

План фундамента ФПм-1

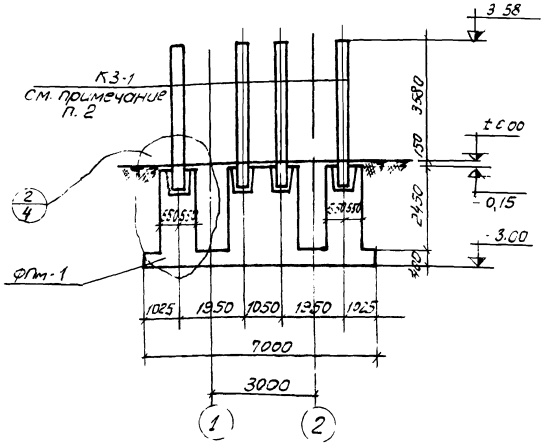

1-1

Спецификация сборных железобетонных элементов на монтажную схему					
Наимен эл-та	Марка эл-та	Кол-во шт.	Вес эл-та т.	Серия альбом выпуск лист	Примечан.
Колонны					
Колонны	К3-1	16	1,80	ИС-01-09 альбом 4 выпуск 1 лист 4	

Внутренняя поверхность шероховатая

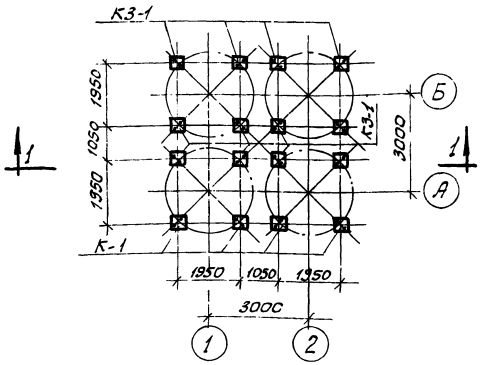

Монтажный план колонн

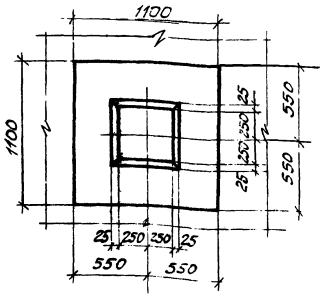

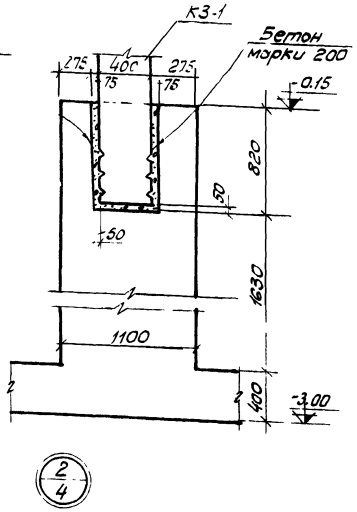

Примечания

1. Армирование фундамента ФПм-1 см. листы 5,6.
2. При монтаже колонн обратить внимание на правильную ориентацию анкерных болтов для крепления кольцевых болок (см. дет. 1 на л. 3)
3. Основание фундаментов - грунты с нормативным давлением на СНиП II-Б1-62 $R^н = 2,5$ кг/см².
4. В соответствии со СНиП II-Б1-62 для силосов (как сооружений башенного типа) произведена проверка осадок и крена при различных сочетаниях нагрузок. При среднем модуле деформации основания $E = 160$ кг/см² средняя осадка корпуса $S = 5,1$ см < 30 см. При одностороннем загружении крен $tg\theta = 0,0029 < 0,004$ (коэффициент пуассона $\nu = 0,35$).
5. Глубина заложения фундаментов - 3,0 м. принята из-за подвала рядом расположенного приемного устройства.
6. Под фундаментом предусмотрена бетонная подготовка из бетона марки 50 толщиной 100 мм.

ТД 1965	Конструкции железобетонных силосных корпусов монтажные планы и разрезы. Силосы ф 3 м.	ИС-01-С Альбом 2 Вып
	План фундаментов ФПм-4 и монтажный план колонн.	Лист 4

Пров. [illegible] Копир. [illegible]

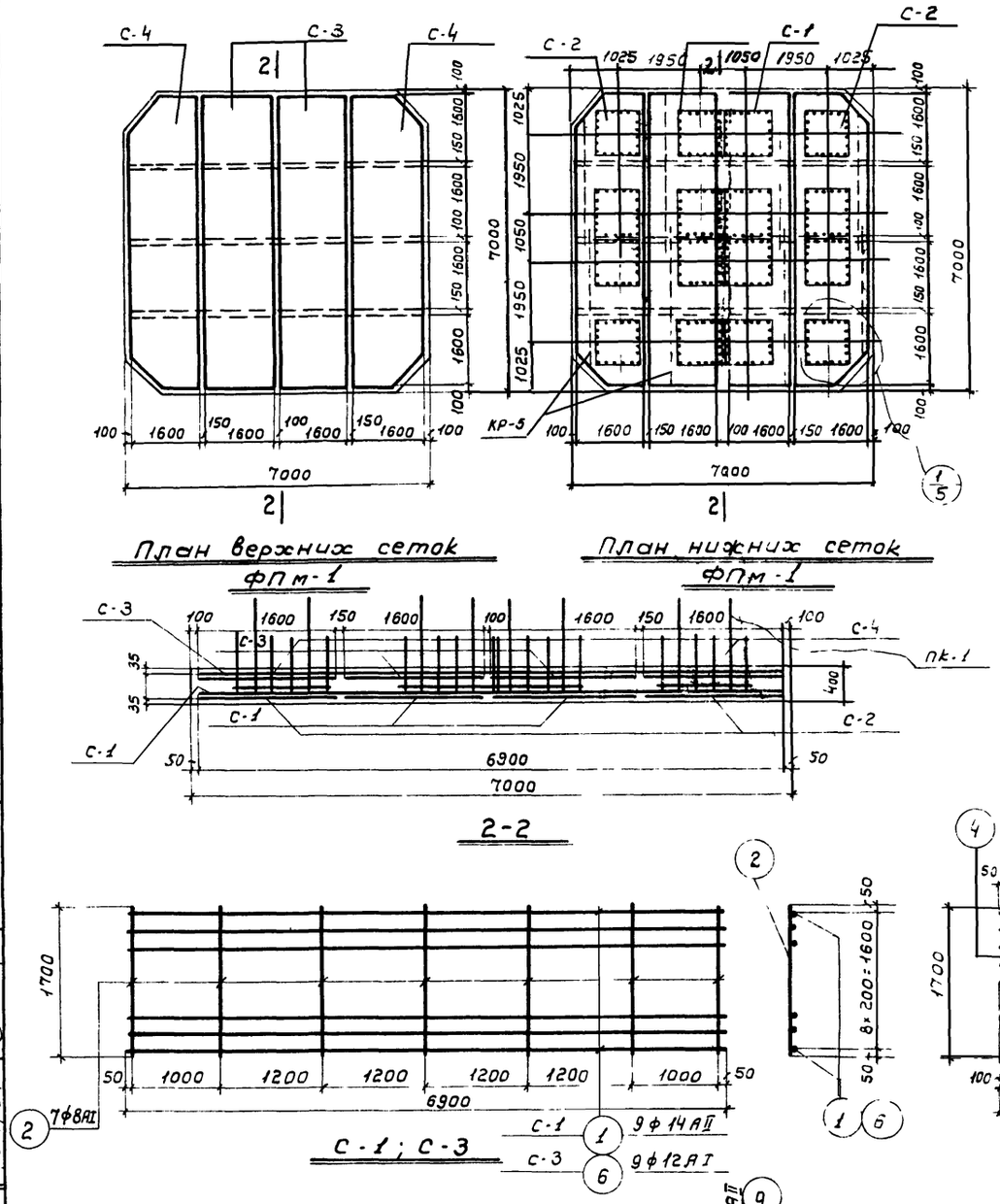

План верхних сеток ФПм-1

План нижних сеток ФПм-1

2-2

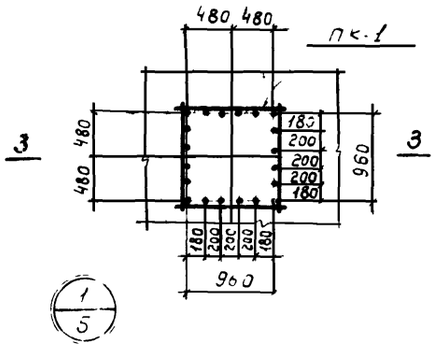

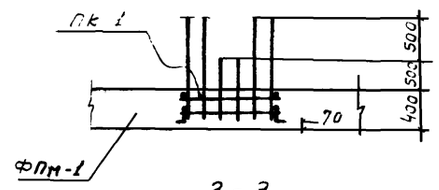

3-3

С-1; С-3

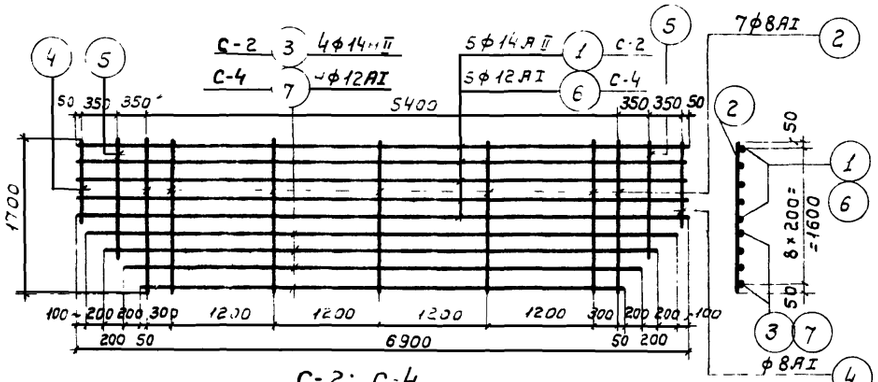

С-2; С-4.

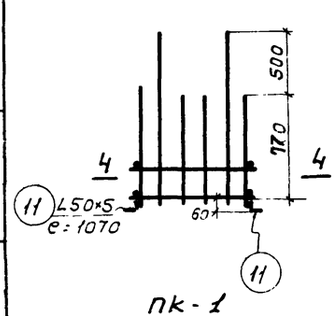

Пк-1

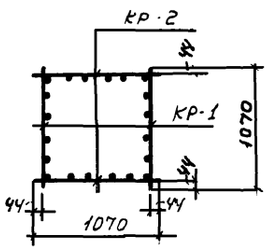

4-4

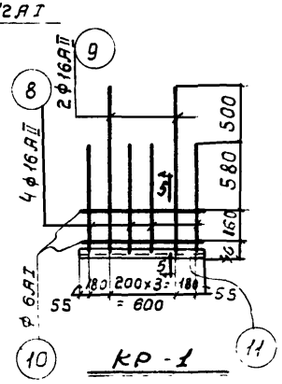

КР-1

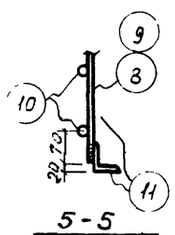

5-5

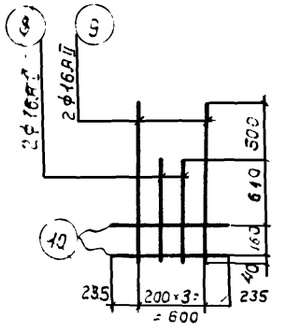

КР-2

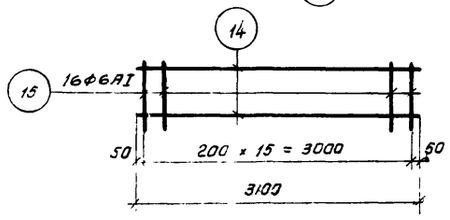

КР-5

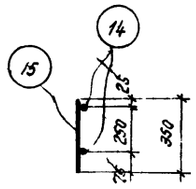

Расход бетона и стали на один конструктивный элемент.

Марка конструкт. элемента	Бетон м3			Сталь т.			
	Марки		Итого	Арматурная горячекат. сталь ГОСТ 5781-61.		Прокат ст. 3	Итого
	200			класс АI	класс АII		
ФПм-1	61,89		61.89	0,989	1.173	0,130	2.292

Выборка стали на один фундамент.

Марка ф-та	Арматурная горячекатаная сталь ГОСТ 5781-61.										Прокат ст. 3		Всего кг.
	Класса АI						Класса АII				Профиль		
	ф мм.					Итого	ф мм			Итого	L50×5	Итого	
	6АI	8АI	10АI	12АI			14АII	16АII					
ФПм-1	49	89	422	429		989	584	589		1173	130	130	2292

Примечания:

1. Настоящий лист рассматривать совместно с листами 4,6
2. Изготовление каркасов и сеток производить при помощи контактной точечной электросварки в соответствии с „Указаниями по технологии электросварки арматуры жел.бет. конструкций" (ВСН 38-57 / МСПМХП – МСЭС) и ТУ 73-56 / МСПМХП

ТА 1965	Конструкции железобетонных силосных корпусов. Монтажные планы и разрезы. Силосы ф 6м.	ИС-01-09 альбом 8 вып 1	
	Фундамент ФПм-1. Армирование, каркас Пк-1, сетки С-1 ÷ С-4. Показатели.	Лист	5

Серия ИС-01-09 альбом 2 выпуск 1 Лист 5 Инв. N

Гл. конструктор Семенова; Проверил; Гл. конструктор; Гл. группы; Проектировщик; Конструктор

8377-02 8

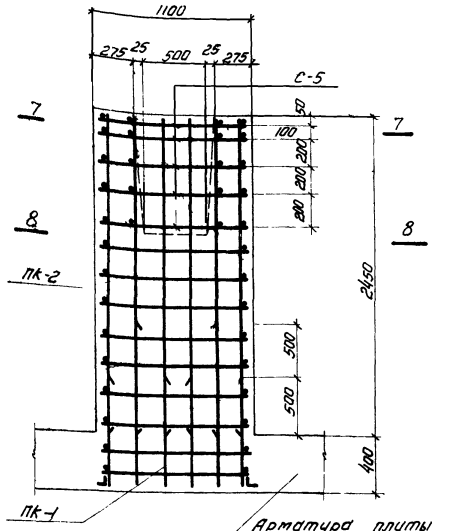

Арматура плиты условно не показана

Армирование подколонника

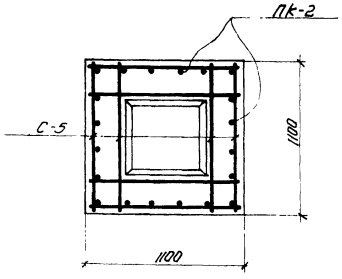

7 - 7

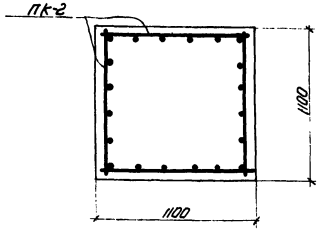

8 - 8

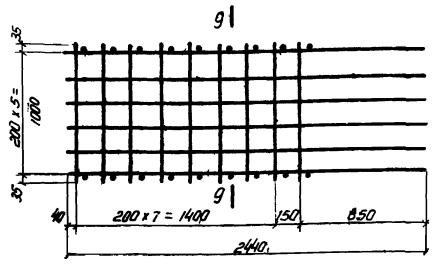

ПК - 2

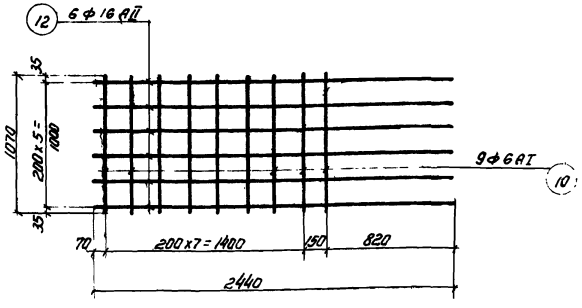

КР - 3

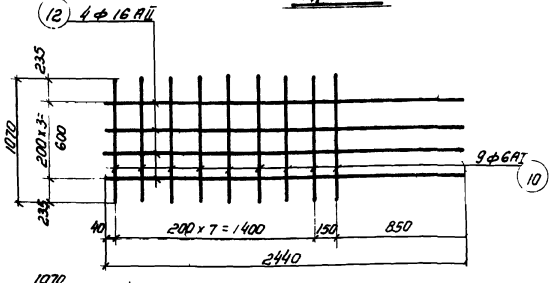

КР - 4

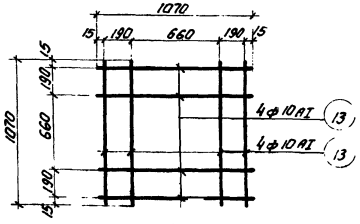

С - 5

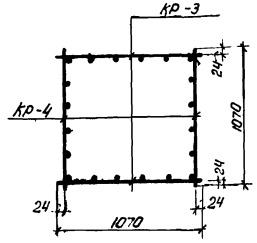

9 - 9

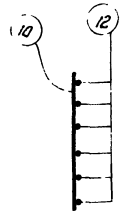

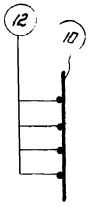

Примечания:

1. Настоящий лист рассматривать совместно с листами 4,5
2. Плоские каркасы объединить в пространственные при помощи контактной точечной электросварки.

Спецификация арматуры на один конструктивный элемент

Марка констр. эл-та	Марка и к-во каркасов сеток	N поз.	Эскиз	ф мм	Длина мм	К-во шт. в одн. карк. сетке	К-во шт. в одн. карк. сетке	Общая длина м
ФПм-1	С-1 (шт-4)	1	Прямой стержень	14 AII	6900	9	36	248,0
		2	—"—	8 AI	1700	7	28	47,6
	С-2 (шт-4)	1	—"—	14 AII	6900	5	20	138,0
		2	—"—	8 AI	1700	7	28	47,6
		3	от 6700 до 5500	14 AII	ср. 6100	4	16	97,5
		4	Прямой стержень	8 AI	900	2	8	7,2
		5	—"—	8 AI	1300	2	8	10,4
	С-3 (шт-4)	6	—"—	12 AI	6900	9	36	248,0
		2	—"—	8 AI	1700	7	28	47,6
	С-4 (шт-4)	6	—"—	12 AI	6900	5	20	138,0
		7	от 6700 до 5500	12 AI	ср. 6100	4	16	97,5
		2	Прямой стержень	8 AI	1700	7	28	47,6
		4	—"—	8 AI	900	2	8	7,2
		5	—"—	8 AI	1300	2	8	10,4
	С-5 (шт-80)	13	—"—	10 AI	1070	8	640	685,0
	ПК-1 (шт-16) КР-1 (шт-32)	8	—"—	16 AII	810	4	128	103,7
		9	—"—	16 AII	1310	2	64	84,0
		10	—"—	6 AI	1070	2	64	68,5
		11	L 50 x 5	—	1070	1	32	34,2
	ПК-2 (шт-32) КР-2 (шт-32)	8	Прямой стержень	16 AII	810	2	64	51,8
		9	—"—	16 AII	1310	2	64	84,0
		10	—"—	6 AI	1070	2	64	68,5
	ПК-2 (шт-16) КР-3 (шт-2) КР-4 (шт-2)	10	—"—	6 AI	1070	9	18	19,3
		12	—"—	16 AII	2440	6	12	29,3
		10	—"—	6 AI	1070	9	18	19,3
		12	—"—	16 AII	2440	4	8	19,5
	КР-5 (шт-8)	14	—"—	6 AI	3100	2	16	49,6
		15	—"—	6 AI	350	16	128	4,5

Разработал Семенов
Проверил Ильин
Гл. инженер проекта Гаспарян
Нач. отдела Давыдов
Гл. специалист Кузнецов
Конструктор Кузнецов

ТД 1965

Конструкции железобетонных силосных корпусов. Монтажные планы и разрезы. Силосы ф 9 м. Фундамент ФПм-1. Армирование. Каркас ПК-2. Сетка С-5, спецификация.

ИС-01-09 Альбом 2 Вып. 1

Лист 6

8377-02

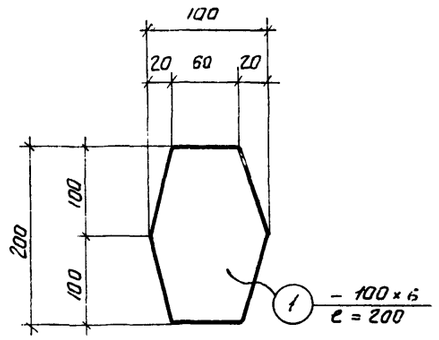

МС—1

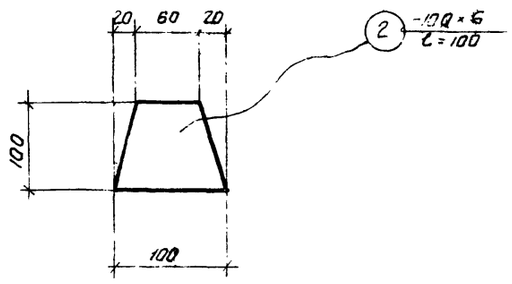

МС—2

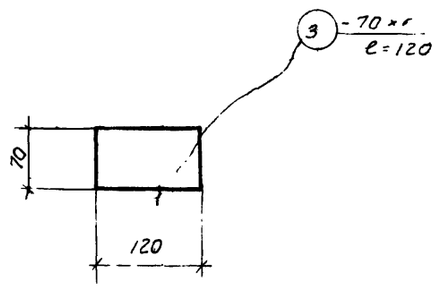

МС—3

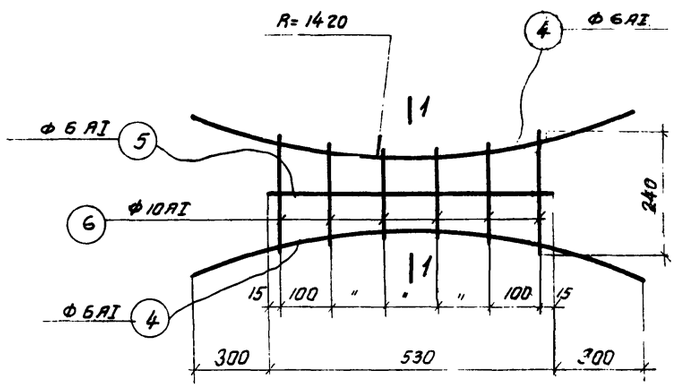

МС—4

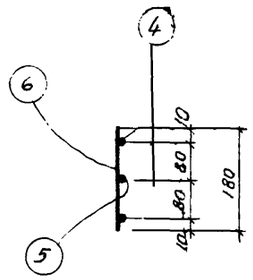

1—1

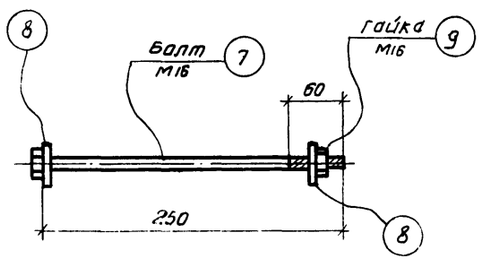

МС—5

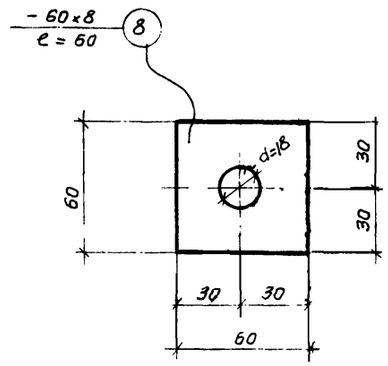

ПОЗ—9

Спецификация стали на один соединительный элемент.

Марка соедин эл-та	№ поз	Эскиз	Длина мм	Кол шт.	Вес, кг: одной позиц.	Вес, кг: всех позиц.	Вес, кг: эл-та	Примеч.
МС-1	1	– 100×6	200	1	0.9	0.9	0.9	
МС-2	2	– 100×6	100	1	0.5	0,5	0,5	
МС-3	3	– 70×6	120	1	0,4	0,4	0,4	
МС-4	4	• Ф6АI	1150	2	0,2	0,4	0,8	
	5	• Ф6АI	530	1	1,1	0,1		
	6	от 180 до 240 • Ф10АI	ср 210	6	0,13	0,8		
МС-5	7	Болт М16	250	1	0,5	0,5	0,9	
	8	шайба- 60×8	60	2	0,2	0,4		
	9	Гайка М16	—	1	0,04	0,04		
Отдельные стержни	10	• Ф10АI	250000	1	153,0	153,0	153,0	Общая длина

Примечания:

1. Материал соединительных элементов сталь марки Ст.3.
2. МС-4 изготовить при помощи контактной точечной электросварки.
3. Антикоррозийная защита соединительных элементов выполняется способом металлизации в соответствии с СН-262-63.

gost.e-ecolog.ru