ГОСУДАРСТВЕННЫЙ КОМИТЕТ ПО ГРАЖДАНСКОМУ СТРОИТЕЛЬСТВУ И АРХИТЕКТУРЕ ПРИ ГОССТРОЕ СССР

ТИПОВЫЕ КОНСТРУКЦИИ И ДЕТАЛИ ЗДАНИЙ И СООРУЖЕНИЙ

СЕРИЯ ИИ-04-16

ВЕНТИЛЯЦИОННЫЕ БЛОКИ-СТЕНКИ ЖЕСТКОСТИ ЖЕЛЕЗОБЕТОННЫЕ ДЛЯ ОБЩЕСТВЕННЫХ ЗДАНИЙ

ВЫПУСК 2

ВЕНТИЛЯЦИОННЫЕ БЛОКИ-СТЕНКИ ЖЕСТКОСТИ, ЖЕЛЕЗОБЕТОННЫЕ, ОДНОЭТАЖНЫЕ ДЛЯ ЗДАНИЙ КАРКАСНОЙ КОНСТРУКЦИИ СЕРИИ ИИ-04 С ВЫСОТАМИ ЭТАЖЕЙ 2,8; 3,3; 3,6; 4,2 М.

АРМАТУРНЫЕ ИЗДЕЛИЯ.

13656
ЦЕНА 0-96

gost.e-ecolog.ru

ЦЕНТРАЛЬНЫЙ ИНСТИТУТ ТИПОВОГО ПРОЕКТИРОВАНИЯ
ГОССТРОЯ СССР

Москва А-445 Смольная ул. 22

Сдано в печать 14.1 1976 года

Заказ № 313 Тираж 5000 экз

ГОСУДАРСТВЕННЫЙ КОМИТЕТ ПО ГРАЖДАНСКОМУ СТРОИТЕЛЬСТВУ И АРХИТЕКТУРЕ ПРИ ГОССТРОЕ СССР

ТИПОВЫЕ КОНСТРУКЦИИ И ДЕТАЛИ ЗДАНИЙ И СООРУЖЕНИЙ

СЕРИЯ ИИ-04-16

ВЕНТИЛЯЦИОННЫЕ БЛОКИ-СТЕНКИ ЖЕСТКОСТИ ЖЕЛЕЗОБЕТОННЫЕ ДЛЯ ОБЩЕСТВЕННЫХ ЗДАНИЙ

ВЫПУСК 2

ВЕНТИЛЯЦИОННЫЕ БЛОКИ - СТЕНКИ ЖЕСТКОСТИ, ЖЕЛЕЗОБЕТОННЫЕ, ОДНОЭТАЖНЫЕ ДЛЯ ЗДАНИЙ КАРКАСНОЙ КОНСТРУКЦИИ СЕРИИ ИИ-04 С ВЫСОТАМИ ЭТАЖЕЙ 2,8; 3,3; 3,6; 4,2 М.

АРМАТУРНЫЕ ИЗДЕЛИЯ

Разработаны
ЦНИИЭП учебных зданий

Утверждены Госгражданстроем
и введены в действие с 1.I.1976г.
Приказ N 263 от 24 XI.1975г.

	Лист	Стр
1. Содержание альбома	С-1	2
2. Пояснительная записка	П-1	3
3. Объемный каркас ОК-1-42	1	4
4. Объемный каркас ОК-1-36	2	5
5. Объемный каркас ОК-1-33	3	6
6. Объемный каркас ОК-1-28	4	7
7. Объемный каркас ОК-1-20	5	8
8. Объемный каркас ОК-2-42	6	9
9. Объемный каркас ОК-2-36	7	10
10. Объемный каркас ОК-2-33	8	11
11. Объемный каркас ОК-2-28	9	12
12. Объемный каркас ОК-2-20	10	13
13. Объемный каркас ОК-3-42	11	14
14. Объемный каркас ОК-3-36	12	15
15. Объемный каркас ОК-3-33	13	16
16. Объемный каркас ОК-3-28	14	17
17. Объемный каркас ОК-3-20	15	18
18. Каркасы К-1-42; К-1-36	16	19
19. Каркасы К-1-33; К-1-28	17	20
20. Каркасы К-1-20; К-2-30; К-2-26, К-2-15	18	21
21. Каркасы К-3-30; К-3-26; К-3-15; отдельные стержни ОС-1	19	22
22. Сетки С-1-42; С-1-36; С-1-33; С-1-28	20	23
23. Сетки С-1-20; С-2-42; С-2-36; С-2-33	21	24
24. Сетки С-2-28; С-2-20; С-3-42; С-3-36	22	25
25. Сетки С-3-33; С-3-28; С-3-20; С-4-30	23	26
26. Сетки С-4-26; С-4-15, закладные детали М-1, М-2	24	27
27. Закладные детали М-3; М-4; петли П-1÷П-6, петли ПП-1÷ПП-4	25	28
28. Металлические консоли МК-1; МК-2; МК-3.	26	29
29. Узлы 1÷3	27	30

ТК	Вентиляционные блоки-стенки жесткости железобетонные	Серия ИН-04-16	
1975	Содержание альбома	Выпуск 2	Лист С-1

Т. Москва | Разработан | Медведева | Кирова | Авакимова

Пояснительная записка.

Данный альбом содержит рабочие чертежи плоских и объемных каркасов, сеток, а также спецификации на эти изделия.

Сортамент и качество арматурной стали, а также методы их испытаний должны удовлетворять требованиям главы СНиП I-B4-62. „Арматура для железобетонных конструкций" и действующих условий на соответствующий вид стали.

Изготовление, приемка и контроль качества каркасов и сеток должны производиться в соответствии с требованиями следующих нормативных документов:

ГОСТ 10922-64„ Арматура и закладные детали сварные для железобетонных конструкций. Технические требования и методы испытаний.

ГОСТ 14098-68„ Соединения сварные арматуры железобетонных изделий и конструкций. Контактная и ванная сварка. Основные типы и конструктивные элементы.

Каркасы и сетки изготовляются при помощи контактной точечной электросварки на многоточечных автоматических машинах.

Сборку каркасов следует производить на стеллажах с применением шаблонов, обеспечивающих точное расположение элементов.

Допускаемые отклонения в размерах плоских каркасов и сеток, а также отклонений от прямолинейности арматурных стержней на всю длину не должны превышать величин нормированных ГОСТом 10922-64.

Сварные соединения выполнять в соответствии с требованиями СН393-69.

Изготовление и установку закладных деталей выполнять в соответствии с требованиями СН 393-65.

Все объемные каркасы и закладные детали должны иметь антикоррозийную защиту. Защиту закладных деталей выполнять методом металлизации в соответствии с указаниями СНиП II-28-73. Толщина цинковых покрытий должна приниматься 120-150 мкм.

При нанесении покрытий горячим цинкованием или гальваническим методом, толщина покрытий должна быть 50-60мкм.

В случае применения бетонов автоклавного твердения для защиты закладных деталей должны применяться алюминиевые покрытия толщиной 150-200 мкм. Антикоррозийная защита каркасов выполняется цементно-битумными или цементно-полистирольными составами, наносимых методом распыления в электростатическом поле или погружением готовых изделий в ванну.

Объемные каркасы устанавливаются в формы после сушки антикоррозийного покрытия.

Плоские каркасы с двухсторонним расположением продольных стержней изготовляются на одноточных машинах.

ТК	Вентиляционные блоки-стенки жесткости железобетонные	Серия ИИ-04-16	
1975г.	Пояснительная записка	Выпуск 2	Лист П-1

г. Москва Гипрольгаз Д.з. Мелведская Копировал Инв. № подл.

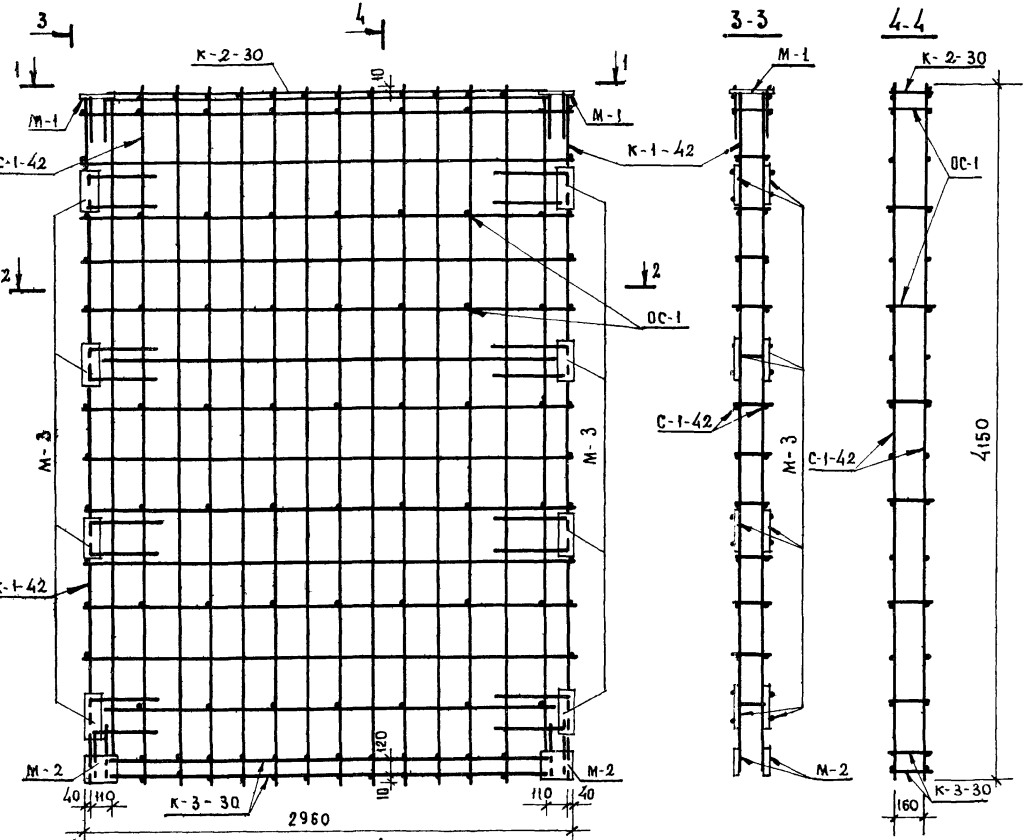

Спецификация металла						
Марка объемного каркаса	Марка изделия	Кол-во шт	Вес, кг		Общий вес кг	Лист
			1 шт	Всех		
ОК-1-42	К-1-42	2	17.50	35.00	167.24	16
	К-2-30	1	10,44	10,44		18
	К-3-30	2	5.81	11,62		19
	С-1-42	2	28,81	57,62		20
	ОС-1	49	0,04	1,96		19
	М-1	2	3,34	6.68		24
	М-2	2	5.32	10,64		
	М-3	16	2.08	33,28		25

Примечание

На чертеже объемного каркаса ОК-1-42 показано привязочное положение плоских каркасов в объемном, которое может уточняться после установки объемного каркаса в форму путем фиксации закладных деталей на форме. Данное примечание относится ко всем объемным каркасам

ТК 1975г.	Вентиляционные блоки-стенки местности железобетонные	Серия ИИ-04-16	
	Объемный каркас ОК-1-42	Выпуск 2	Лист 1

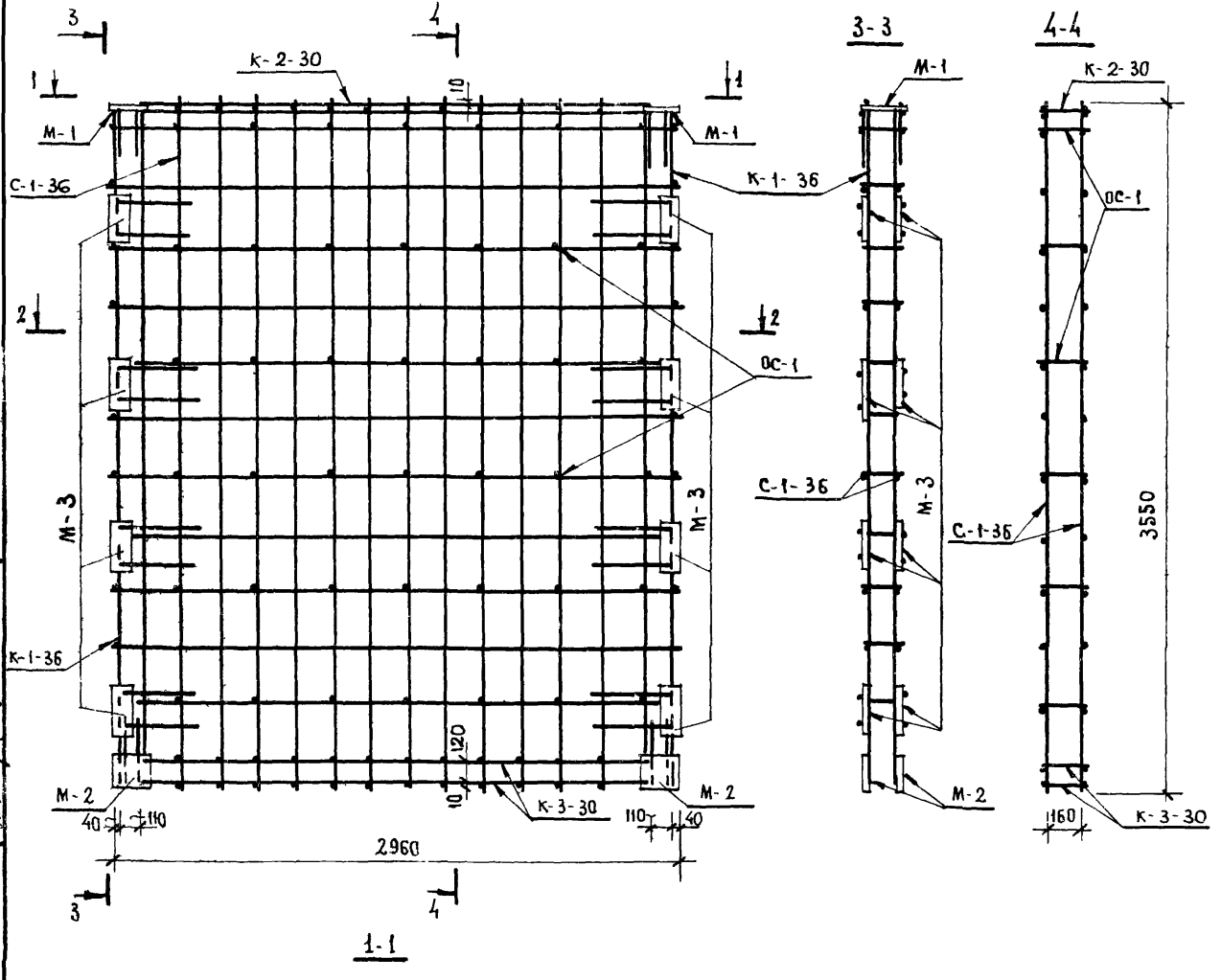

1-1

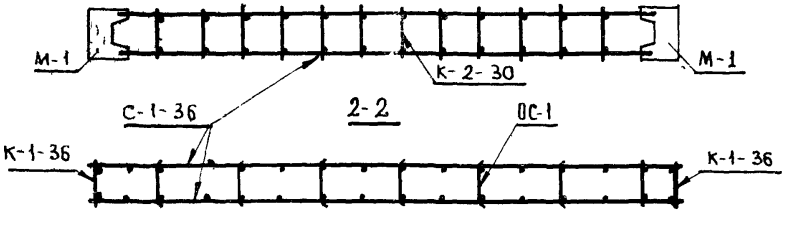

СПЕЦИФИКАЦИЯ МЕТАЛЛА

Марка объемного каркаса	Марка изделия	Кол-во шт.	Вес, кг		Общий вес, кг	Лист
			1 шт.	Всех		
ОК-1-36	К-1-36	2	14,94	29.88	153,52	16
	К-2-30	1	10,44	10.44		18
	К-3-30	2	5,81	11.62		19
	С-1-36	2	24,55	49.10		20
	ОС-1	42	0.04	1.68		19
	М-1	2	3,34	6,68		24
	М-2	2	5,32	10,64		
	М-3	16	2,08	33,28		25

Т. К.	Вентиляционные блоки-стенки жесткости железобетонные	Серия ИИ-04-16	
1975г.	Объемный каркас ОК-1-36	Выпуск 2	Лист 2

г. Москва Разработан

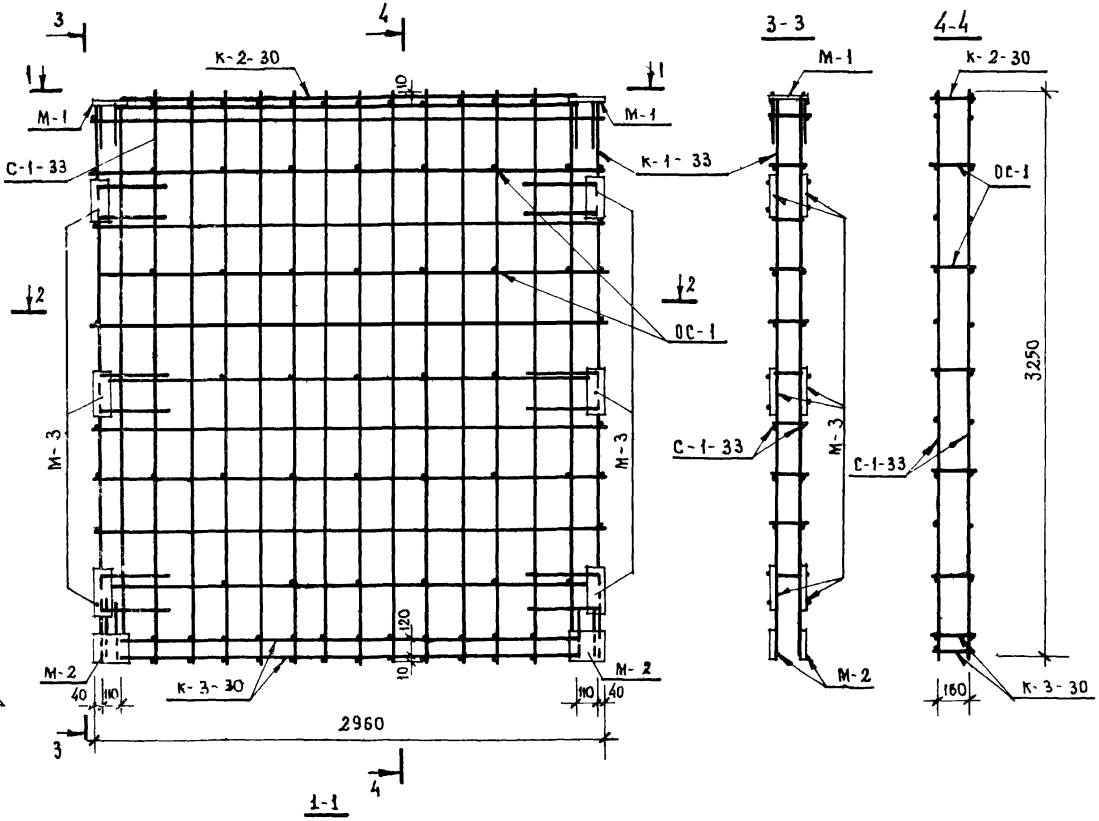

Спецификация металла

Марка объемного каркаса	Марка изделия	Кол-во шт.	Вес, кг 1 шт.	Вес, кг всех	Общий вес кг	Лист
ОК-1-33	К-1-33	2	13,66	27,32	137,90	17
	К-2-30	1	10,44	10,44		18
	К-3-30	2	5,81	11,62		19
	С-1-33	2	22,42	44,84		20
	ОС-1	35	0,04	1,40		19
	М-1	2	3,34	6,68		24
	М-2	2	5,32	10,64		
	М-3	12	2,08	24,96		25

ТК	Вентиляционные блоки-стенки жесткости железобетонные	Серия ИИ-04-16	
1975	Объемный каркас ОК-1-33	Выпуск 2	Лист 3

13656 7

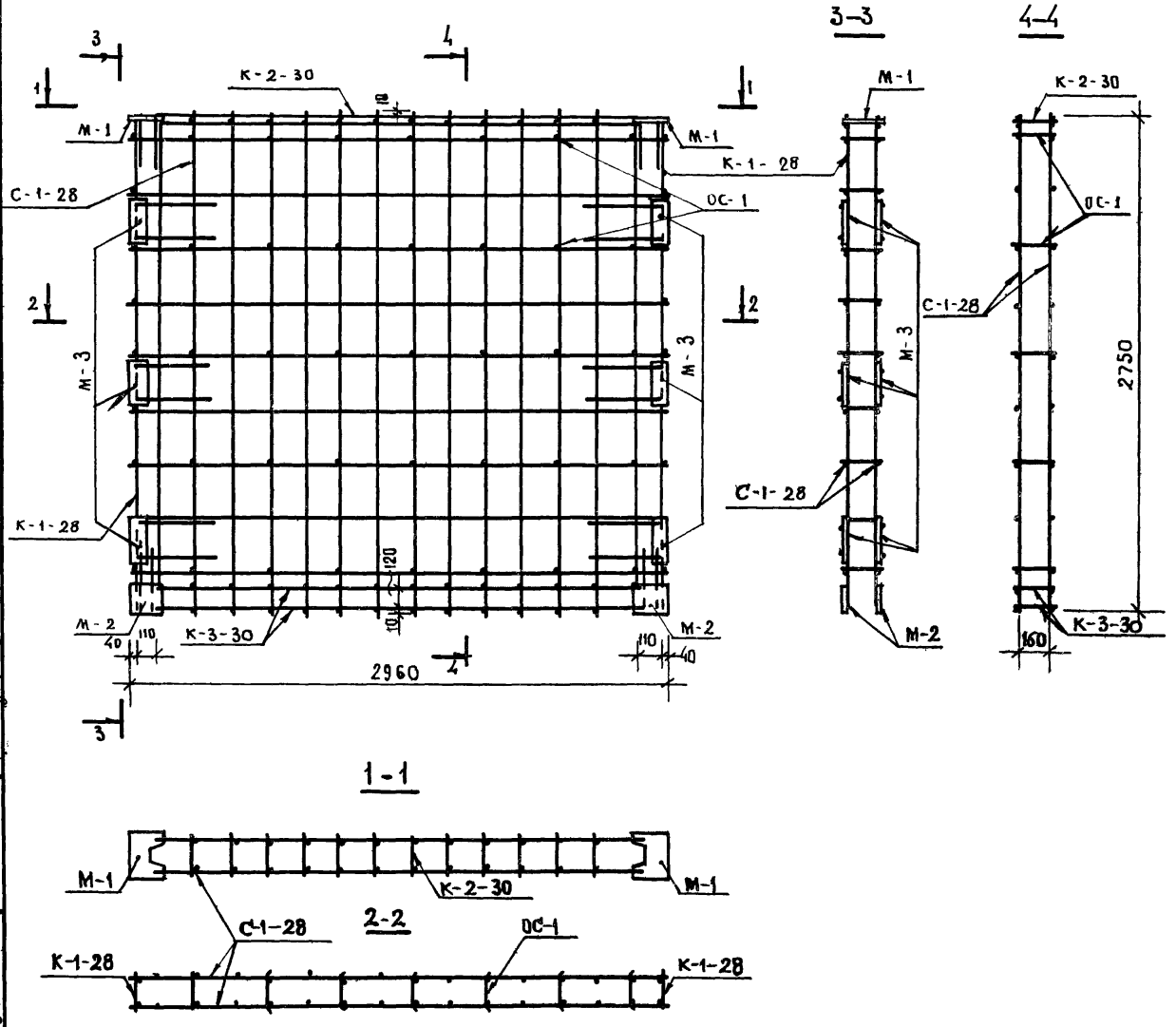

Спецификация металла						
Марка объемного каркаса	Марка изделия	Кол-во шт.	Вес, кг 1 шт.	Вес, кг Всех	Общий вес кг	Лист
ОК-1-28	К-1-28	2	11.58	23.16		17
	К-2-30	1	10,44	10.44		18
	К-3-30	2	5.81	11.62		19
	С-1-28	2	19.31	38,62		20
	ОС-1	35	0.04	1.40		19
	М-1	2	3.34	6.68		24
	М-2	2	5.32	10,64		
	М-3	12	2.08	24.96	127.52	25

Т.К	Вентиляционные блоки-стенки жесткости железобетонные	Серия ИИ-04-16	
1975	Объемный каркас ОК-1-28	Выпуск 2	Лист 4'

Разработал | Т. Медведская | Копировал | Александрова | г. Москва

13656 8

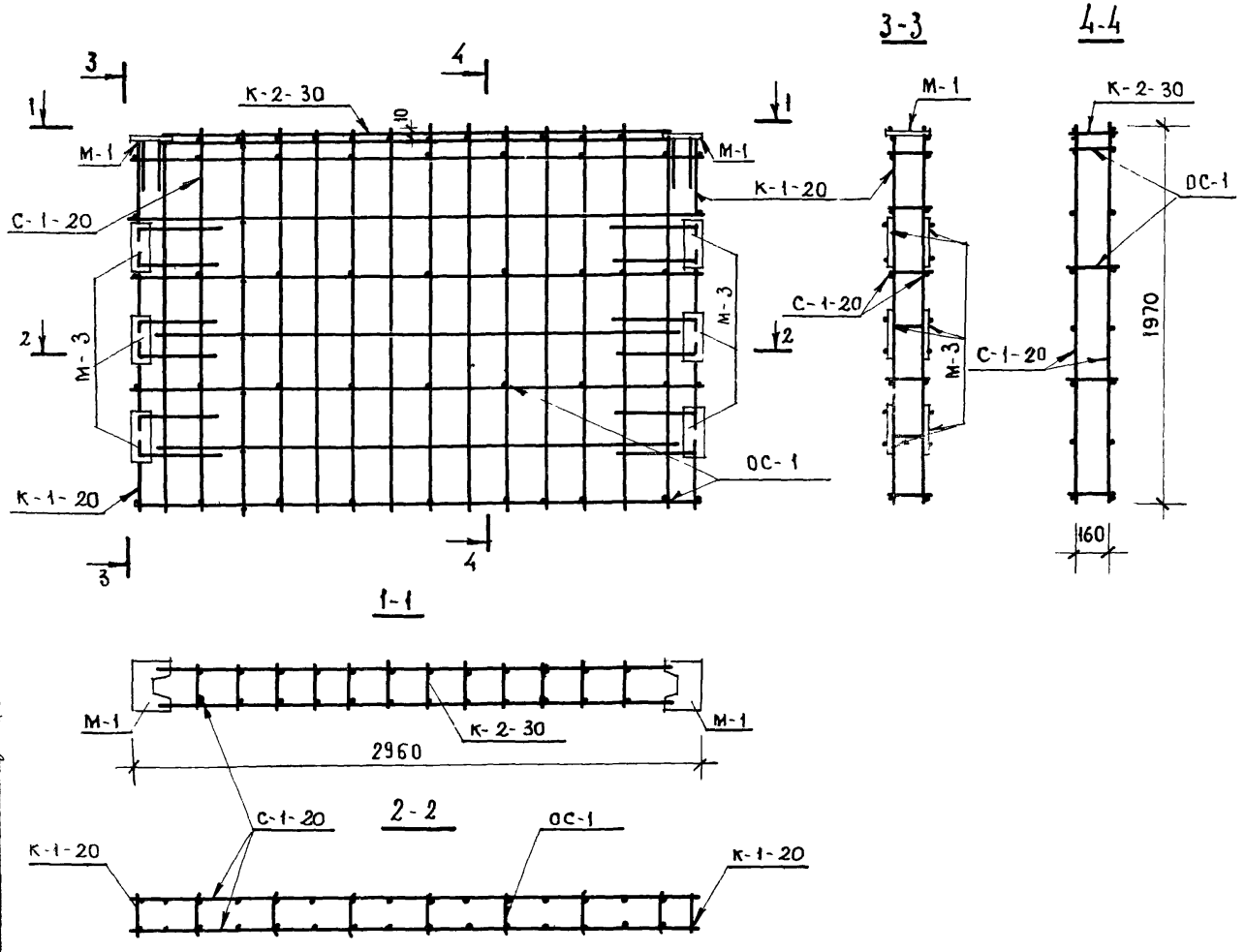

Спецификация металла						
Марка объемного каркаса	Марка изделия	Кол-во шт.	Вес, кг 1 шт.	Вес, кг всех	Общий вес кг	Лист
ОК-1-20	К-1-20	2	8 30	16.60		
	К-2-30	1	10,44	10,44		18
	С-1-20	2	14.07	28,14		21
	ОС-1	28	0,04	1,12		19
	М-1	2	3,34	6.68		24
	М-3	12	2,08	24.96	87,94	25

ТК	Вентиляционные блоки-стенки жесткости железобетонные	Серия ИИ-04-16	
1975г.	Объемный каркас ОК-1-20	Выпуск 2	Лист 5

г. Москва Разработал Т. Медведская Копировал Александрова

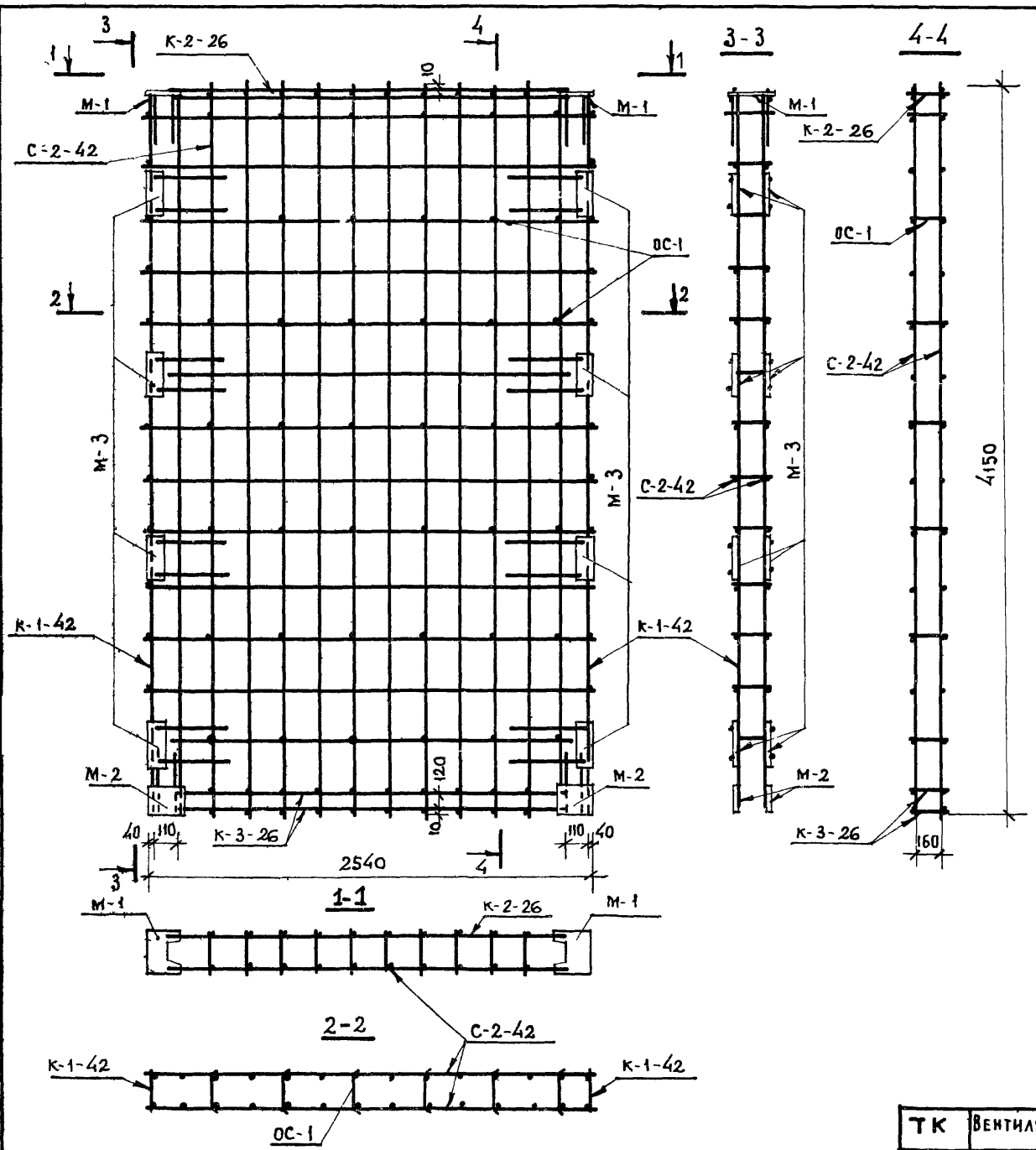

СПЕЦИФИКАЦИЯ МЕТАЛЛА						
МАРКА ОБЪЕМНОГО КАРКАСА	МАРКА ИЗДЕЛИЯ	КОЛ ШТ	ВЕС, КГ			ЛИСТ
			1 ШТ	ВСЕХ	ОБЩИЙ	
ОК-2-42	К-1-42	2	17.50	35 00		16
	К-2-26	1	8,79	8.79		18
	К-3-26	2	4.89	9 78		19
	С-2-42	2	24.75	49 50		21
	ОС-1	42	0.04	1 68		19
	М-1	2	3,34	6.68		24
	М-2	2	5,32	10.64		
	М-3	16	2 08	33.28	155.35	25

ТК	ВЕНТИЛЯЦИОННЫЕ БЛОКИ-СТЕНКИ ЖЕСТКОСТИ ЖЕЛЕЗОБЕТОННЫЕ	СЕРИЯ ИИ-04-16	
1975г.	ОБЪЕМНЫЙ КАРКАС ОК2-42	ВЫПУСК 2	ЛИСТ 6

г. Москва
Разработал
Копировал
Александрова

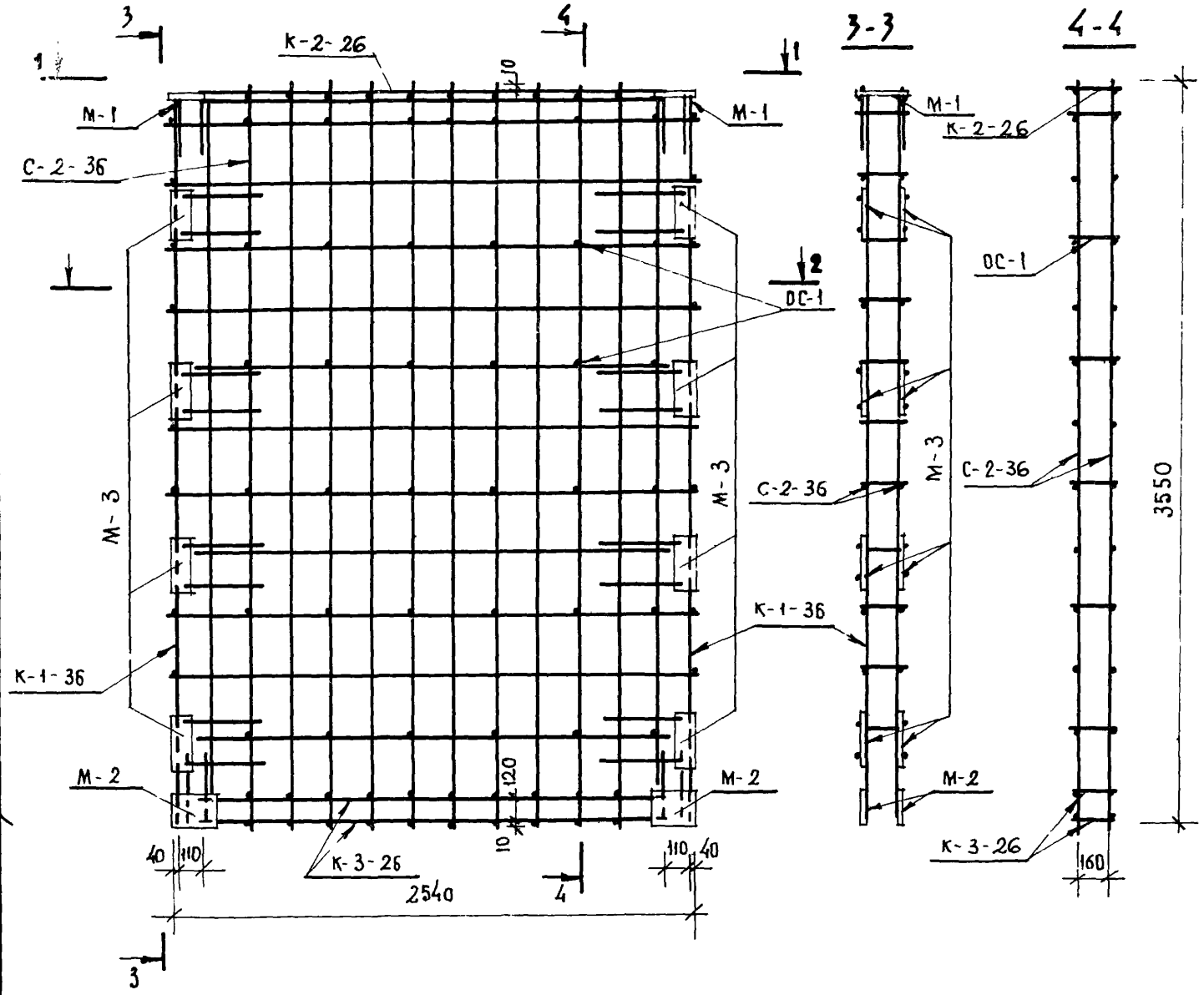

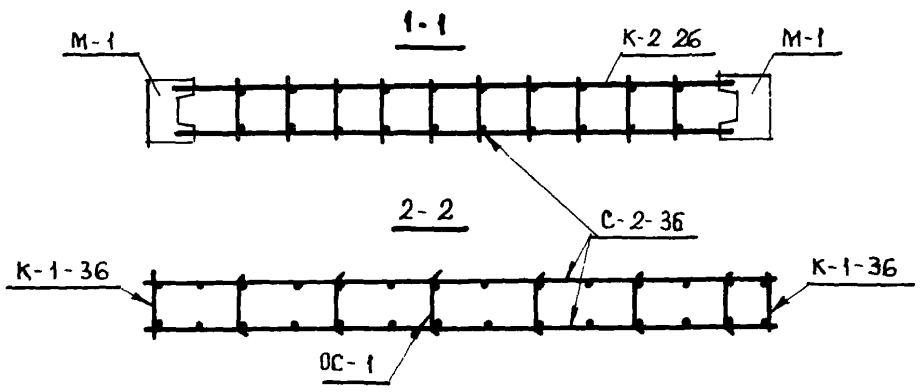

СПЕЦИФИКАЦИЯ МЕТАЛЛА

Марка объемного каркаса	Марка изделия	Кол шт.	Вес, кг			Лист
			1 шт.	Всех	Общий	
ОК-2-36	К-1-36	2	14.94	29.88	142.67	16
	К-2-26	1	8,79	8.79		18
	К-3-26	2	4.89	9.78		19
	С-2-36	2	21,09	42.18		21
	ОС-1	36	0.04	1.44		19
	М-1	2	3.34	6.68		24
	М-2	2	5.32	10.64		
	М-3	16	2.08	33.88		25

ТК	Вентиляционные блоки-стенки жесткости железобетонные	Серия ИИ-04-16
1975	Объемный каркас ОК-2-36	Выпуск 2 / Лист 7

Разработал Т. Медведская
Москва

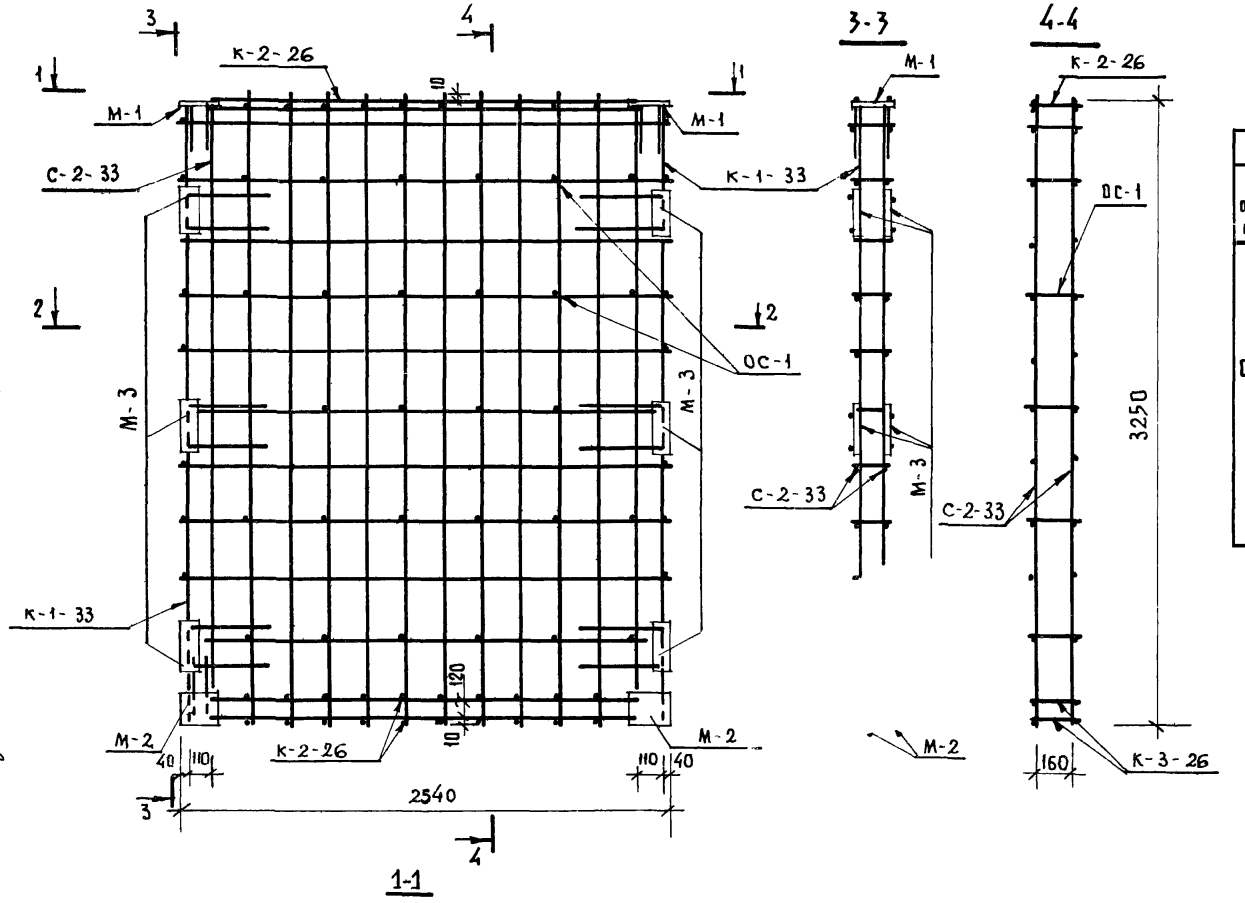

1-1

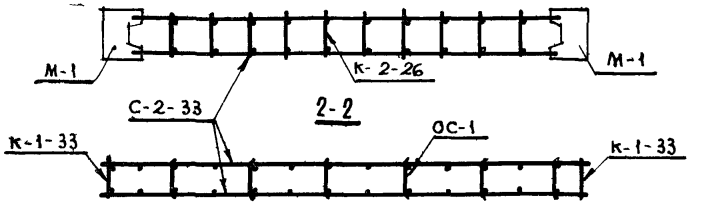

Спецификация металла

Марка объемного каркаса	Марка изделия	Кол-во шт.	Вес, кг 1 шт.	Вес, кг Всех	Общий вес кг	Лист
ОК-2-33	К-1-33	2	13.66	27.32	127.89	17
	К-2-26	1	8.79	8.79		18
	К-3-26	2	4.89	9.78		19
	С-2-33	2	19.26	38.52		21
	ОС-1	30	0.04	1.20		19
	М-1	2	3.34	6.68		24
	М-2	2	5.32	10.64		
	М-3	12	2.08	24.96		25

г. Москва | Разработал | г. Медведская | Копировал

ТК	Вентиляционные блоки-стенки жесткости железобетонные	Серия ИИ 04-16	
1975г.	Объемный каркас ОК-2-33	Выпуск 2	Лист 8

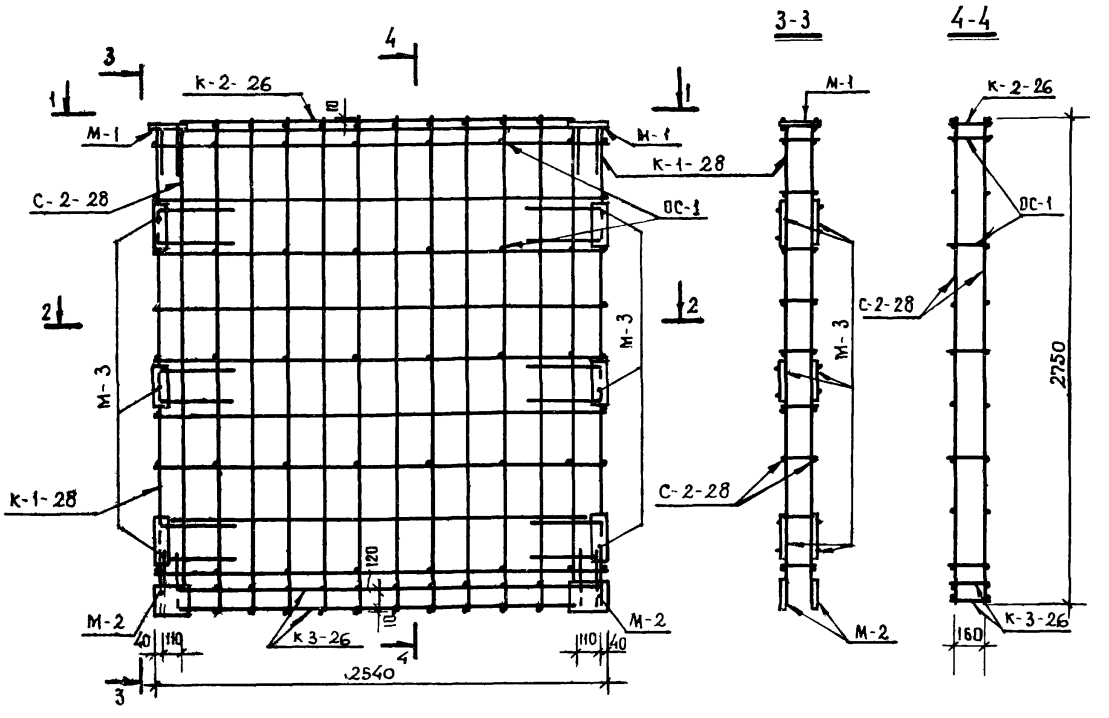

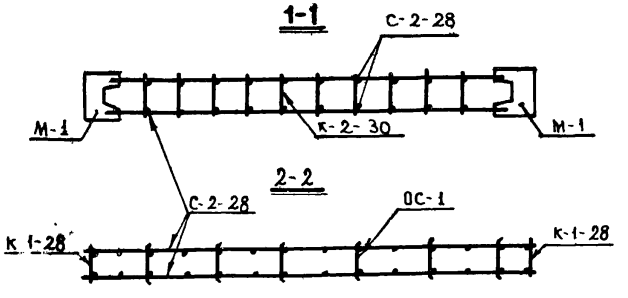

СПЕЦИФИКАЦИЯ МЕТАЛЛА						
МАРКА ОБЪЕМНОГО КАРКАСА	МАРКА ИЗДЕЛИЯ	КОЛ-ВО шт.	ВЕС, КГ 1 шт	ВЕС, КГ ВСЕХ	ОБЩИЙ ВЕС КГ	ЛИСТ
ОК-2-28	К-1-28	2	11.58	23.16		17
	К-2-26	1	8.79	8.79		18
	К-3-26	2	4.89	9.78		19
	С-2-28	2	16.59	33.18		22
	ОС-1	30	0,04	1.20		19
	М-1	2	3.34	6.68		24
	М-2	2	5.32	10.64		
	М-3	12	2.08	24.96	118,39	25

ТК	ВЕНТИЛЯЦИОННЫЕ БЛОКИ-СТЕНКИ ЖЕСТКОСТИ ЖЕЛЕЗОБЕТОННЫЕ	СЕРИЯ ИИ-04-16	
1975г	ОБЪЕМНЫЙ КАРКАС ОК-2-28	ВЫПУСК 2	ЛИСТ 9

13656 13

Г. КУЗЬМИНА Т. МЕДВЕДОВСКАЯ КОПИРОВАЛ АЛЕКСАНДРОВА
РАЗРАБОТА

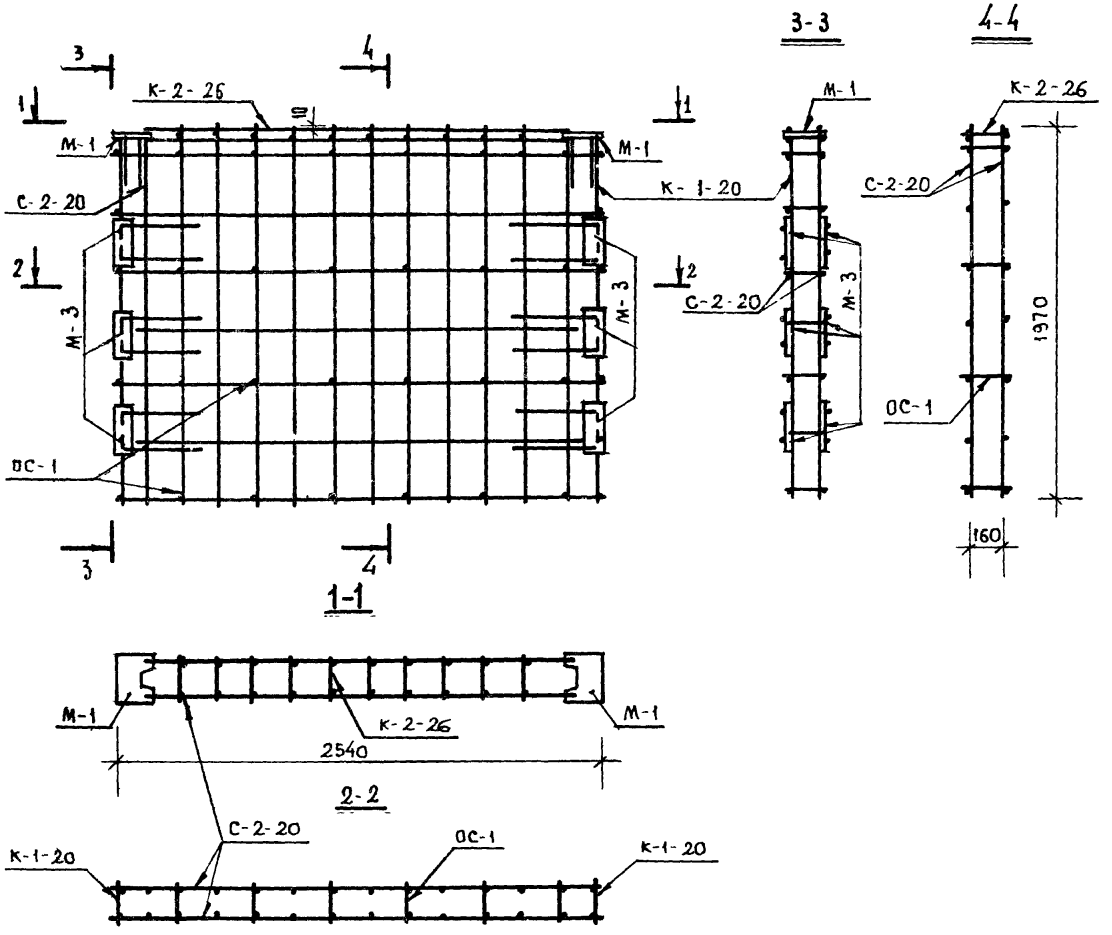

Спецификация металла						
Марка объемного каркаса	Марка изделия	Кол-во шт.	Вес, кг 1 шт.	Вес, кг всех	Общий вес кг	Лист
ОК-2-20	К-1-20	2	8.30	16.60		18
	К-2-26	1	8.79	8.79		
	С-2-20	2	12.09	24.18		22
	ОС-1	24	0.04	0.96		19
	М-1	2	3.34	6.68		24
	М-3	12	2,08	24.96	82.17	25

ТК	Вентиляционные блоки-стенки жесткости железобетонные	Серия ИИ-04-16	
1975г.	Объемный каркас ОК-2-20	Выпуск 2	Лист 10

13656 14

Москва | Разработал | Г. Медведская | Копировал | Александрова

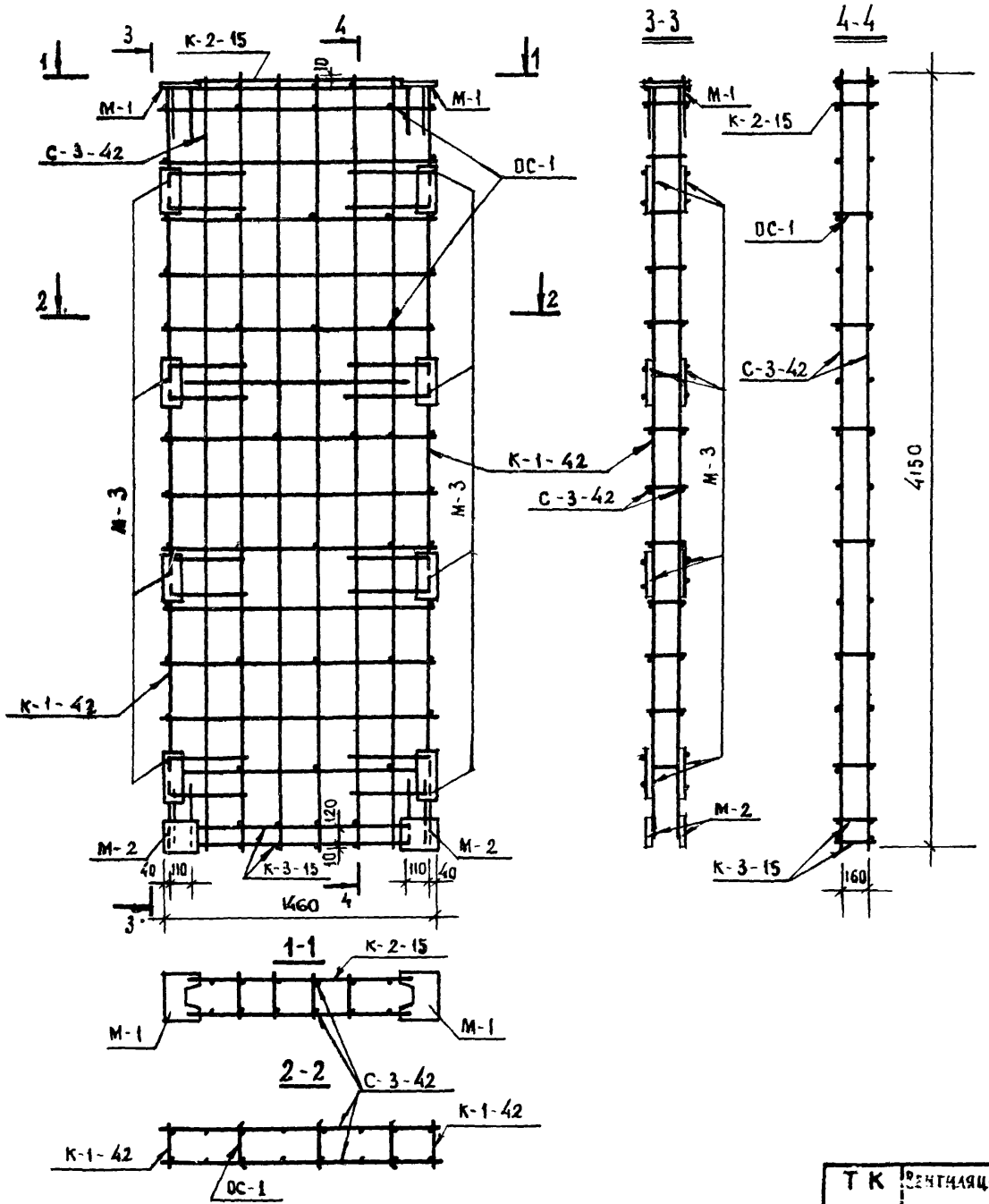

СПЕЦИФИКАЦИЯ МЕТАЛЛА						
Марка объемного каркаса	Марка изделия	Кол. шт.	Вес, кг			Лист
			1 шт.	Всех	Общий	
ОК3-42	К-1-42	2	17.50	35.00	121.13	16
	К-2-15	1	4.45	4.45		18
	К-3-15	2	2.42	4.84		19
	С-3-42	2	12.70	25.40		22
	ОС-1	21	0.04	0.84		19
	М-1	2	3.34	6.68		24
	М-2	2	5.32	10.64		
	М-3	16	2.08	33.28		25

ТК	Вентиляционные блоки-стенки жесткости железобетонные	Серия ИИ-04-16	
1975	Объемный каркас ОК-3-42	Выпуск 2	Лист 11

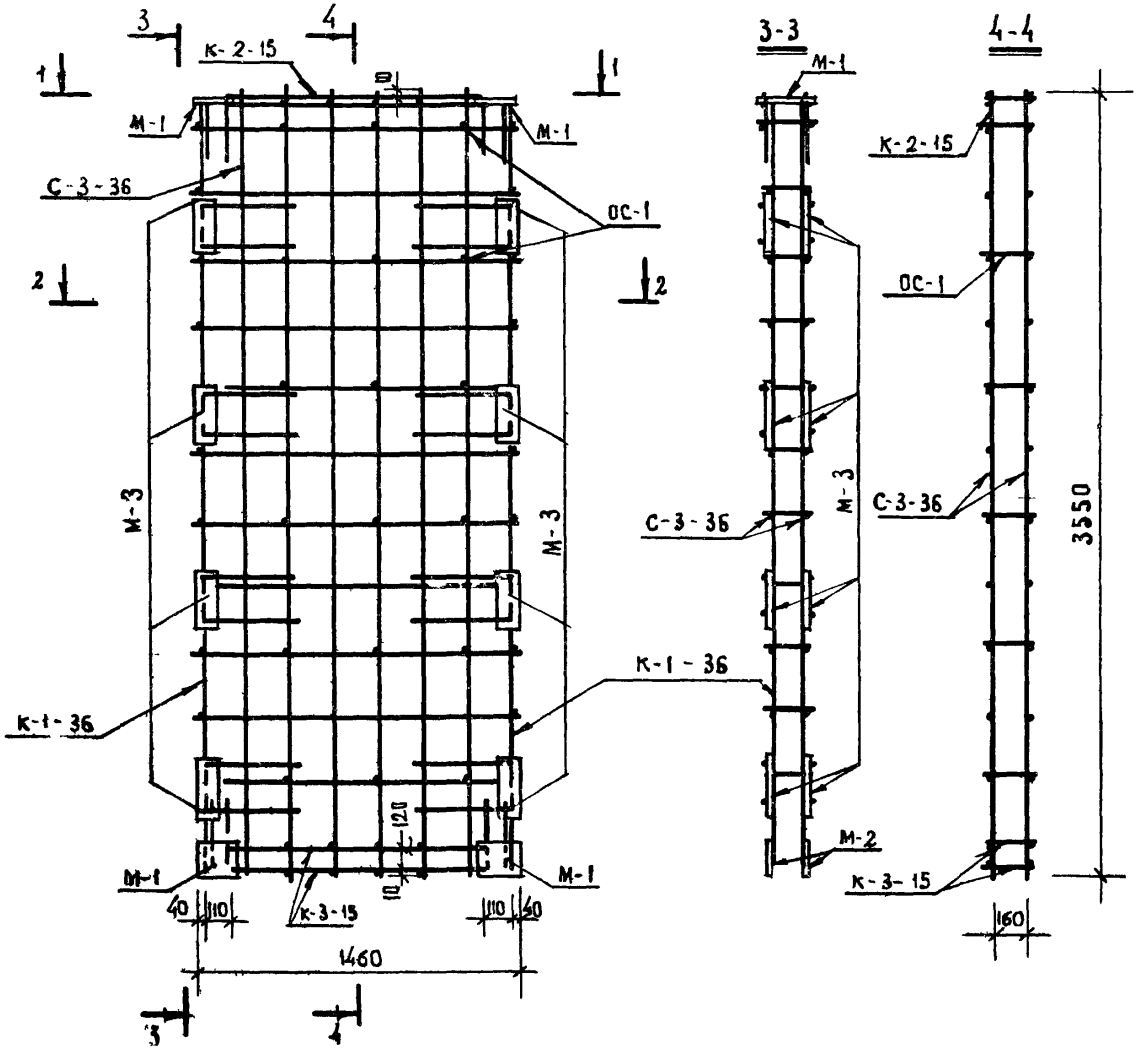

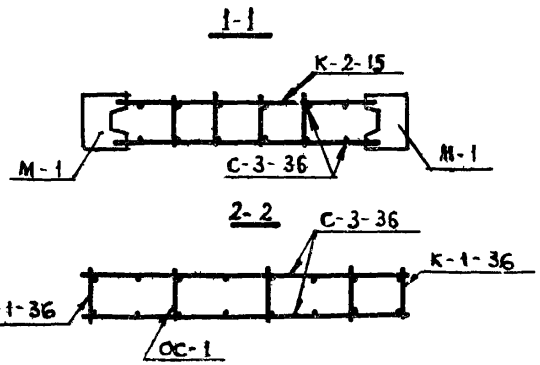

Спецификация металла

Марка объемного каркаса	Марка изделия	Кол. шт.	Вес, кг			Лист
			1 шт	Всех	Общий	
ОК-3-36	К-1-36	2	14.94	29.88	112,13	16
	К-2-15	1	4.45	4.45		18
	К-3-15	2	2,42	4.84		19
	С-3-36	2	10.82	21.64		22
	ОС-1	18	0,04	0.72		19
	М-1	2	3.34	6.68		24
	М-2	2	5.32	10.64		
	М-3	16	2,08	33.28		25

Разработал Медведь

г. Москва

ТК	Вентиляционные блоки-стенки местности железобетонные	Серия ИИ-04-16	
1975г.	Объемный каркас ОК-3-36.	Выпуск 2	Лист 12

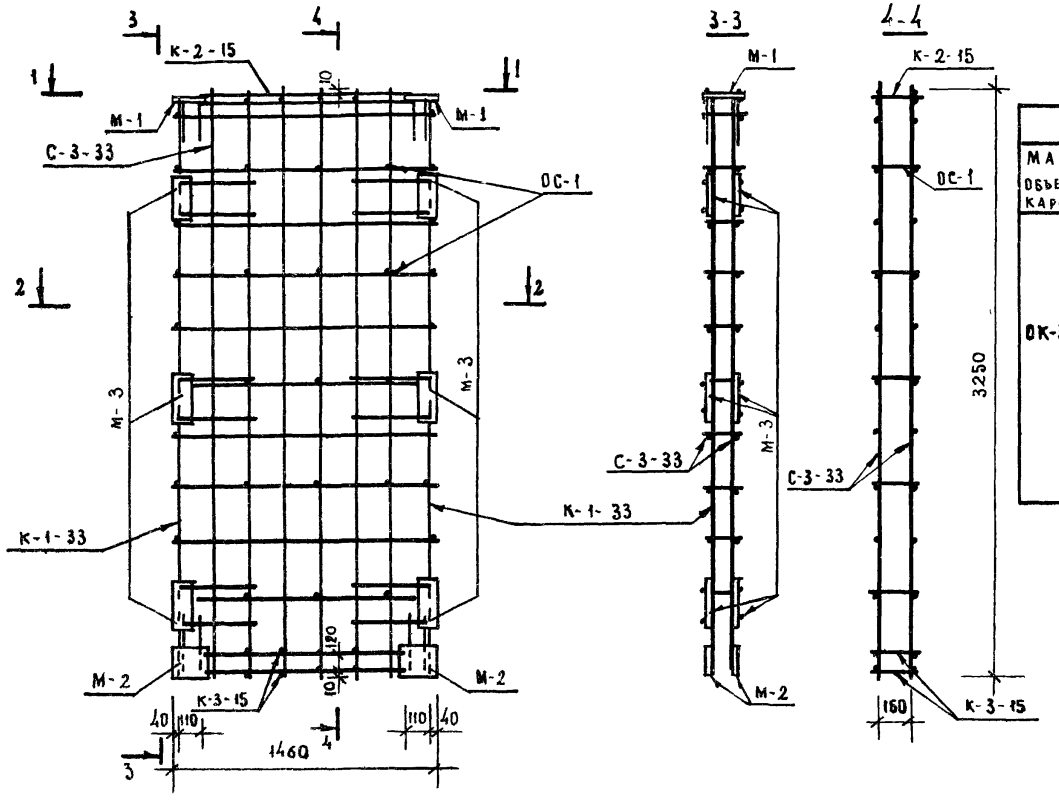

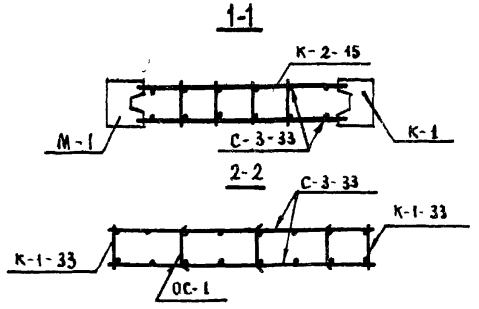

СПЕЦИФИКАЦИЯ МЕТАЛЛА

Марка объемного каркаса	Марка изделия	Кол. шт.	Вес, кг			Лист
			1 шт	Всех	Общий	
ОК-3-33	К-1-33	2	13,66	27,32	99,25	17
	К-2-15	1	4,45	4,45		18
	К-3-15	2	2,42	4,84		19
	С-3-33	2	9,88	19,76		23
	ОС-1	15	0,04	0,60		19
	М-1	2	3,34	6,68		24
	М-2	2	5,32	10,64		
	М-3	12	2,08	24,96		25

г. МОСКВА РАЗРАБОТАЛ ... ПРОВЕРИЛ ... УТВЕРДИЛ ... СОГЛАСОВАЛ ... АЛЕКСАНДРОВА

ТК	Вентиляционные балки-стенки жесткости железобетонные	Серия ИИ-04-16	
1975г.	Объемный каркас ОК-3-33	Выпуск 2	Лист 13

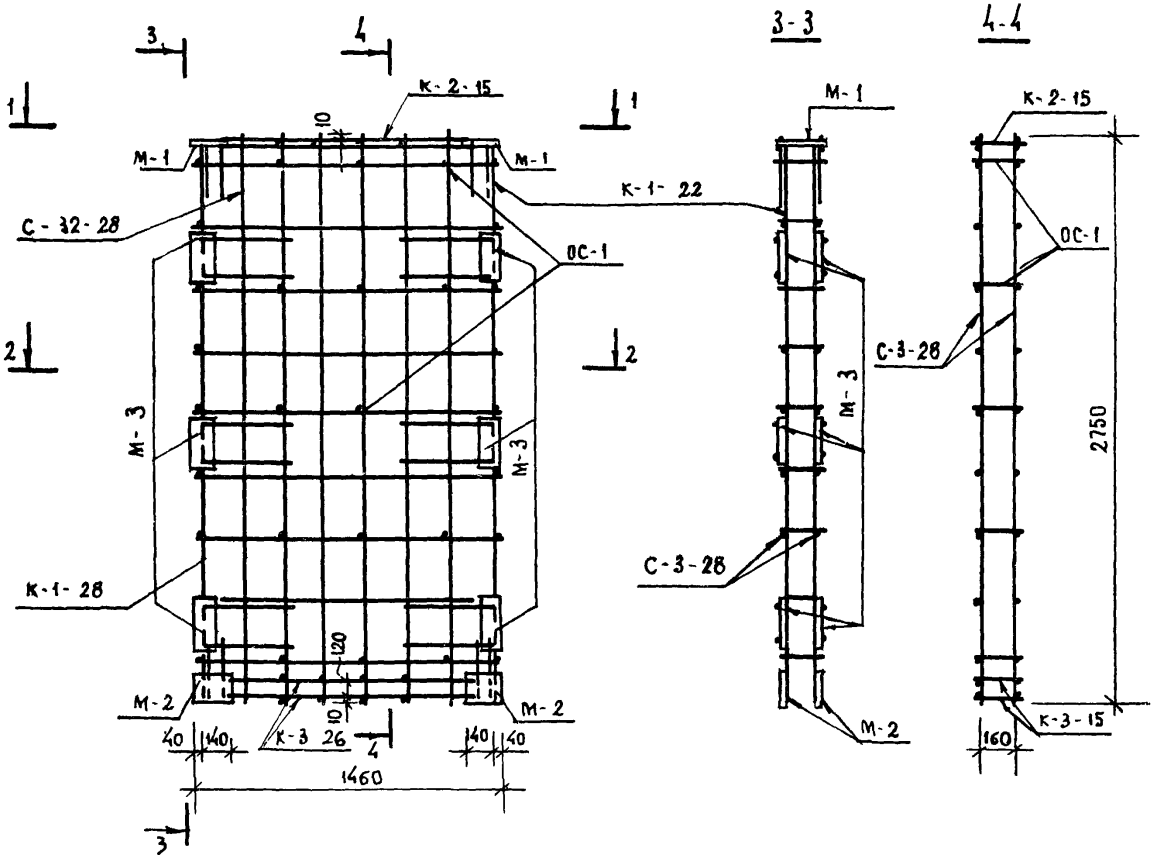

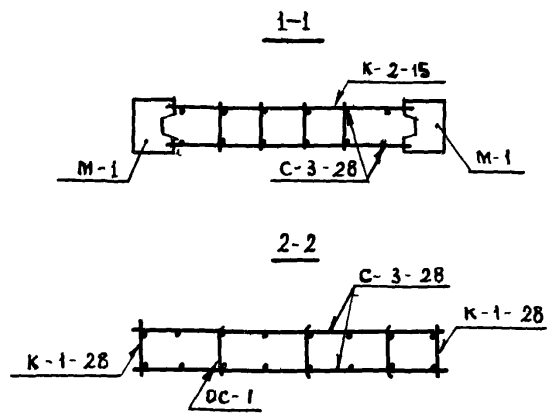

Спецификация металла						
Марка объемного каркаса	Марка изделия	Кол-во шт.	Вес, кг 1 шт.	Вес, кг всего	Общий вес кг	Лист
ОК-3-28	К-1-28	2	11.58	23.16		17
	К-2-15	1	4.45	4.45		18
	К-3-15	2	2,42	4.84		19
	С-3-28	2	8.52	17.04		23
	ОС-1	15	0,04	0.60		19
	М-1	2	3.34	6.68		24
	М-2	2	5.32	10.64		
	М-3	12	2,08	24.96	92,37	25

ТК	Вентиляционные блоки-стенки жесткости железобетонные	Серия ИИ-04-16	
1975	Объемный каркас ОК 3-28	Выпуск 2	Лист 14

г. Москва | Разработал | Копировал

136.5 с

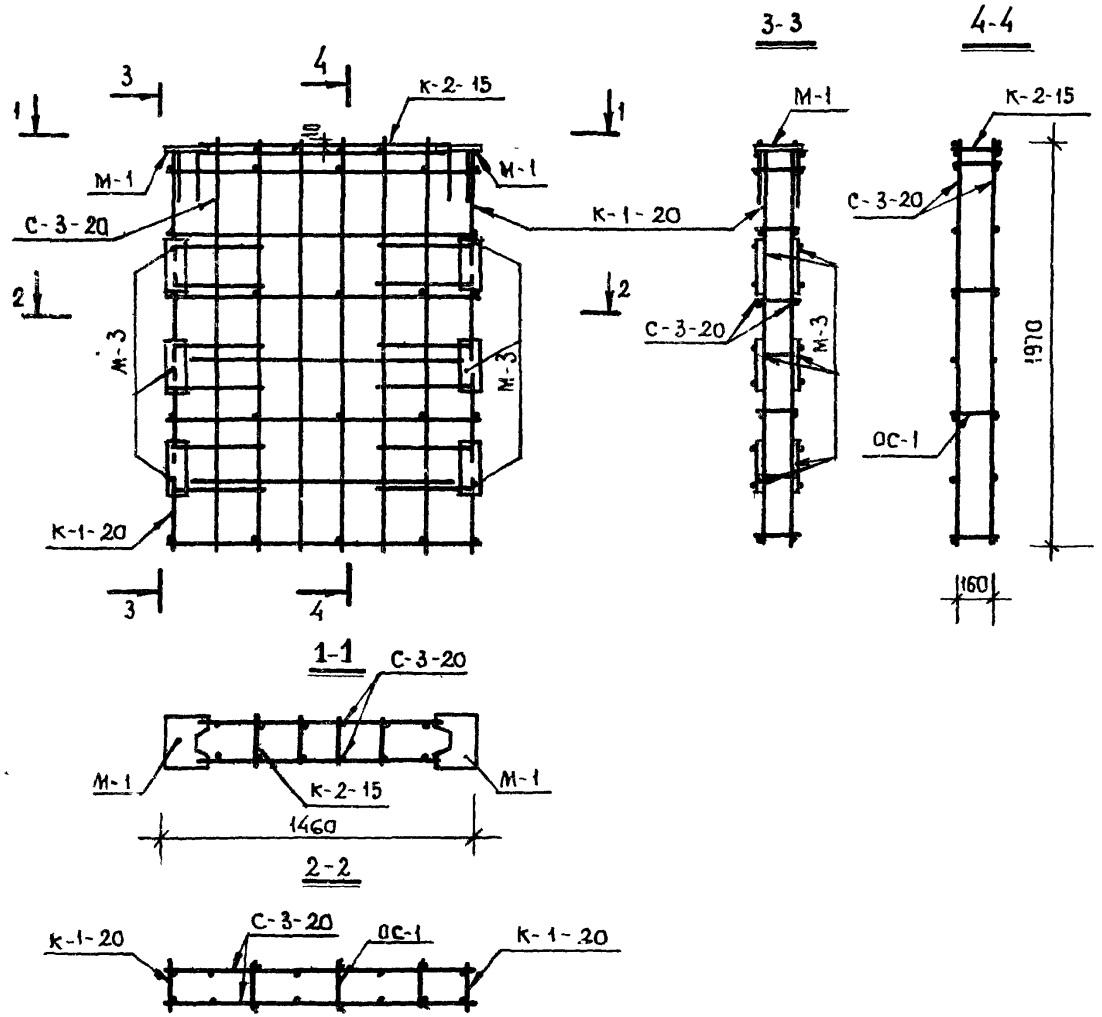

СПЕЦИФИКАЦИЯ МЕТАЛЛА						
МАРКА ОБЪЕМНОГО КАРКАСА	МАРКА ИЗДЕЛИЯ	КОЛ-ВО ШТ.	ВЕС, КГ 1 ШТ.	ВЕС, КГ ВСЕХ	ОБЩИЙ ВЕС КГ	ЛИСТ
ОК-3-20	К-1-20	2	8.30	16.60	65.61	18
	К-2-15	1	4.45	4.45		
	С-3-20	2	6.22	12.44		23
	ОС-1	12	0.04	0.48		19
	М-1	2	3.34	6.68		24
	М-3	12	2.08	24.96		25

ТК	ВЕНТИЛЯЦИОННЫЕ БЛОКИ-СТЕНКИ ЖЕСТКОСТИ ЖЕЛЕЗОБЕТОННЫЕ	СЕРИЯ ИИ-04-16	
1975г.	ОБЪЕМНЫЙ КАРКАС ОК-3-20	ВЫПУСК 2	ЛИСТ 15

13656 19

КАРКАС К-1-42

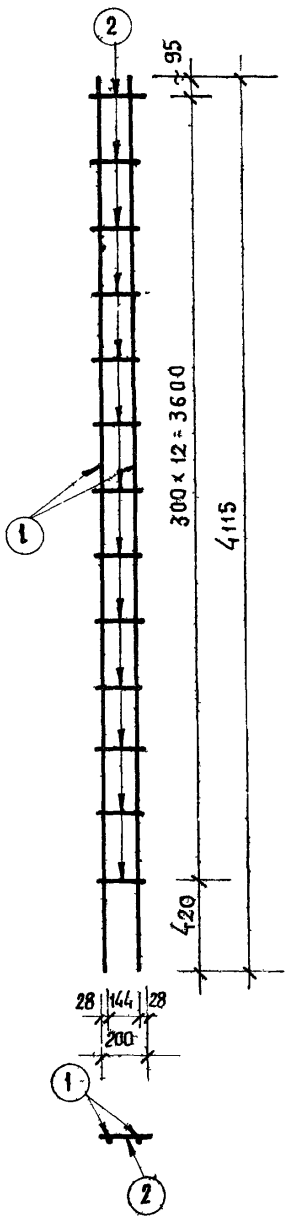

КАРКАС К-1-42
В СБОРЕ С ДЕТАЛЯМИ М-3

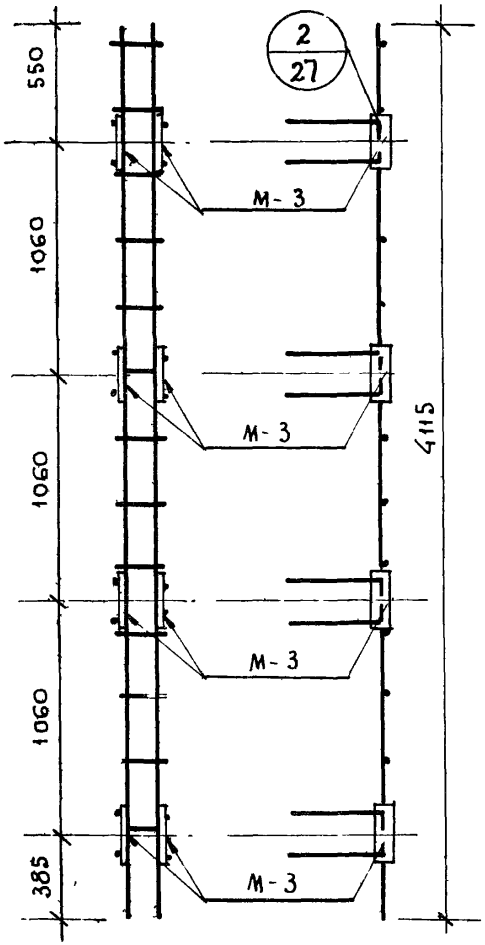

Примечание:

Концы соединительных стержней поз. 2 в пределах закладных деталей М-3 обрезать по месту.

Марка изделия	Поз.	Профиль	Длина мм	Кол. шт.	Вес, кг		
					Поз.	Всех	Общий
К-1-42	1	ф18А III	4115	2	8,23	16,46	17,50
	2	ф6А I	200	13	0,08	1.04	

КАРКАС К-1-36

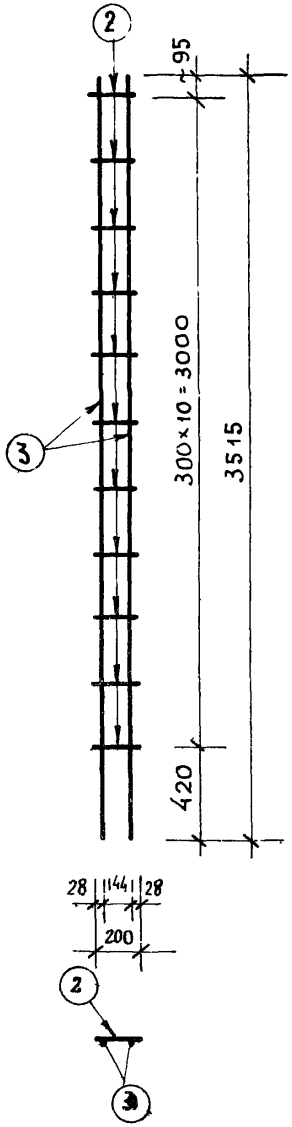

КАРКАС К-1-36
В СБОРЕ С ДЕТАЛЯМИ М-3

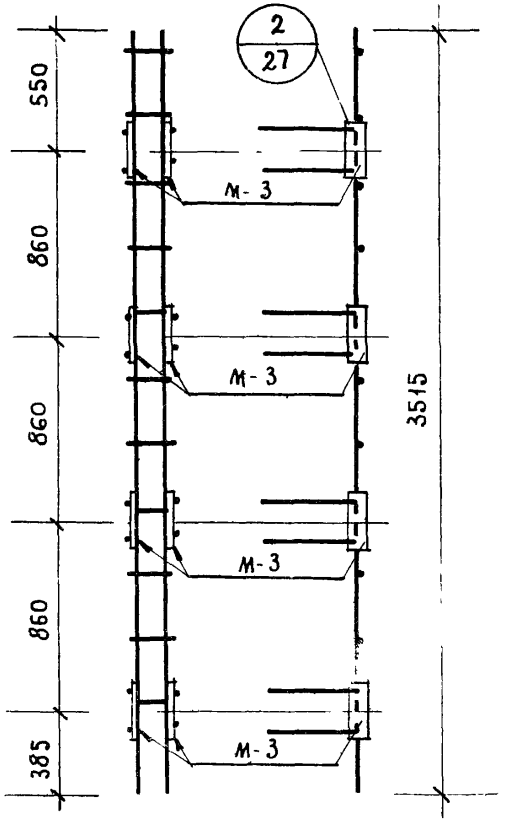

Примечание:

Концы соединительных стержней поз 2 в пределах закладных деталей М-3 обрезать по месту.

Марка изделия	Поз.	Профиль	Длина мм	Кол. шт	Вес, кг		
					поз	всех	общий
К-1-36	2	ф6А I	200	11	0.08	0,88	14,94
	3	ф18А III	3515	2	7.03	14.06	

ТК	Вентиляционные блоки-стенки жесткости железобетонные	Серия ИИ-04-16	
1975г.	Каркасы К-1-42; К-1-36	выпуск 2	Лист 16

КАРКАС К-1-33

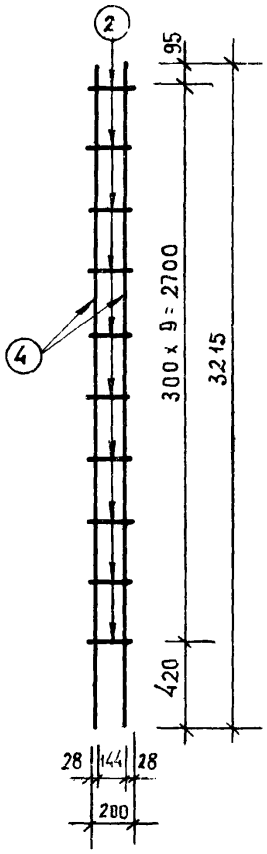

КАРКАС К-1-33 В СБОРЕ С ДЕТАЛЯМИ М-3

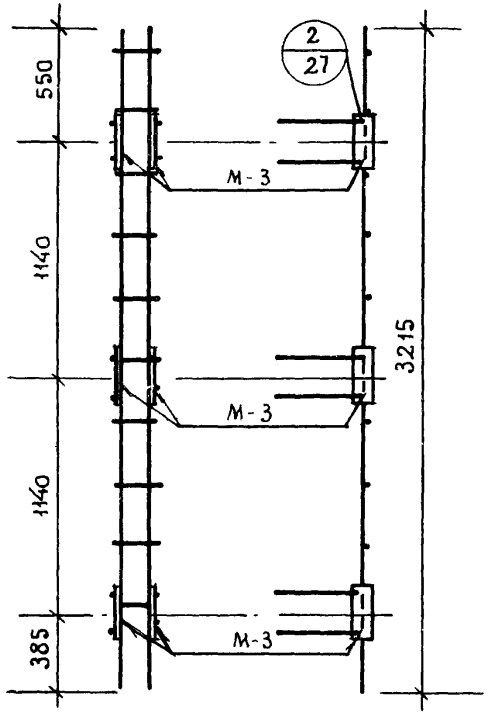

Примечание:

Концы соединительных стержней поз. 2 в пределах закладных деталей М-3 обрезать по месту.

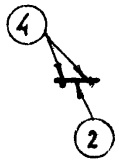

Марка изделия	Поз.	Профиль	Длина мм	Кол. шт.	Вес, кг		
					Поз	Всех	Общий
К-1-33	2	ф6АI	200	10	0,08	0.80	13.66
	4	ф18АIII	3215	2	6 43	12.86	

КАРКАС К-1-28

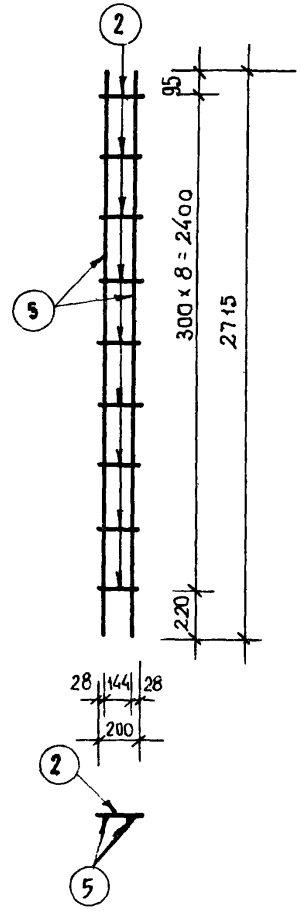

КАРКАС К-1-28 В СБОРЕ С ДЕТАЛЯМИ М-3

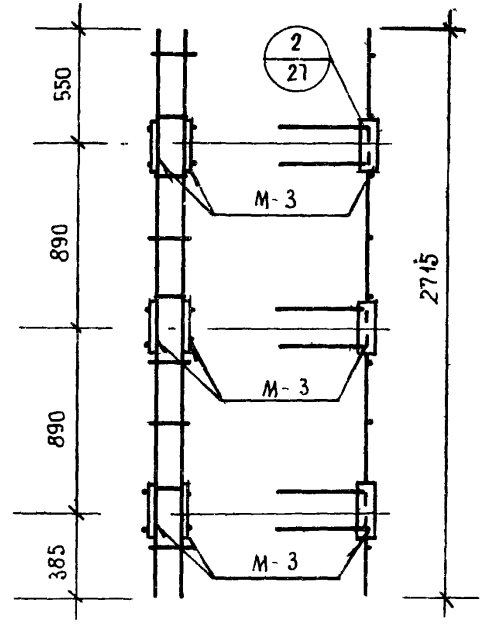

Примечание:

Концы соединительных стержней поз. 2 в пределах закладных деталей М-3 обрезать по месту

Марка изделия	Поз.	Профиль	Длина мм	Кол. шт	Вес, кг		
					поз.	всех	общий
К-1-28	2	ф6АI	200	9	0.08	0,72	11,58
	5	ф18АIII	2715	2	5,43	10,86	

ТК	Вентиляционные блоки-стенки жесткости железобетонные	Серия ИИ-04-16	
1975г.	Каркасы К-1-33; К-1-28	Выпуск 2	Лист 17

КАРКАС К-1-20

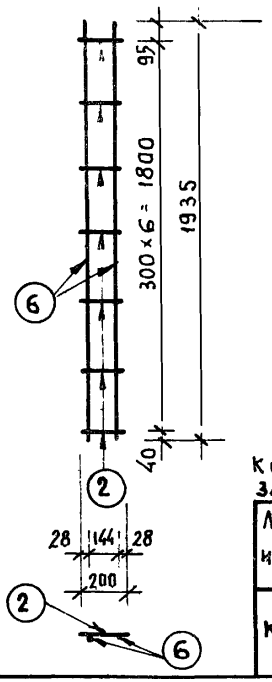

КАРКАС К-1-20 В СБОРЕ С ДЕТАЛЯМИ М-3

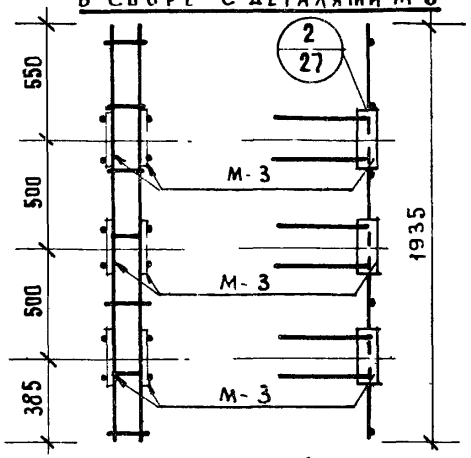

Концы соединительных стержней поз. 2 в пределах закладных деталей М-3 обрезать по месту

Марка изделия	поз.	Профиль	Длина мм	Кол. шт.	Вес, кг		
					поз.	всех	общий
К-1-20	2	ф 6 А I	200	7	0,08	0,56	8,30
	6	ф 18 А III	1935	2	3,87	7,74	

КАРКАС К-2-26

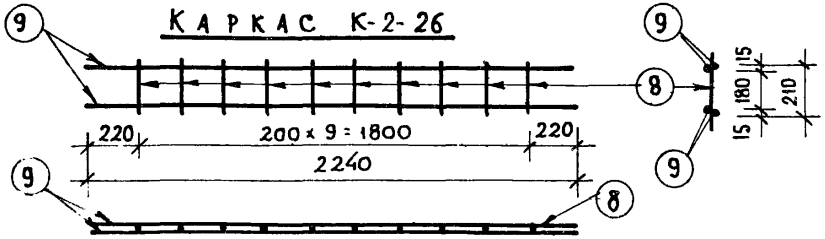

КАРКАС К-2-26 В СБОРЕ С ДЕТАЛЯМИ М-1

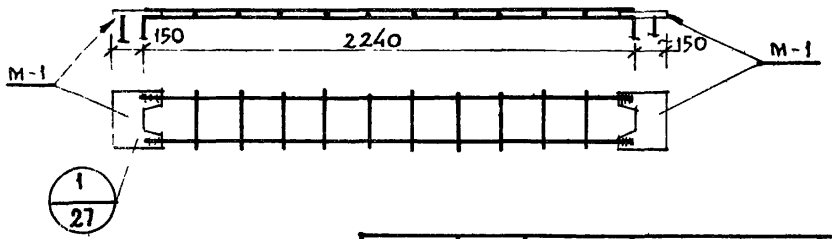

Марка изделия	поз.	Профиль	Длина мм	Кол шт.	Вес, кг		
					поз.	всех	общий
К-2-26	8	ф 6 А I	210	10	0,08	0,33	8,79
	9	ф 12 А III	2240	4	1,99	7,96	

КАРКАС К-2-30

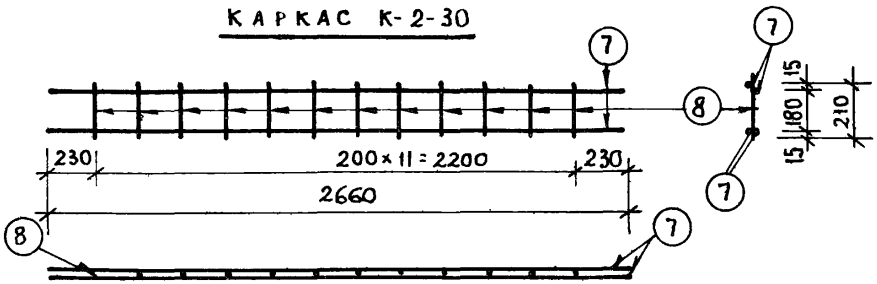

КАРКАС К-2-30 В СБОРЕ С ДЕТАЛЯМИ М-1

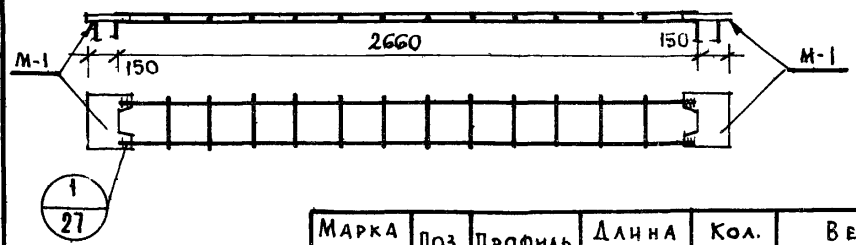

Марка изделия	поз.	Профиль	Длина мм	Кол. шт.	Вес, кг		
					поз.	всех	общий
К-2-30	7	ф 12 А III	2660	4	2,36	9,44	10,44
	8	ф 6 А I	210	12	0,08	1,00	

КАРКАС К-2-15

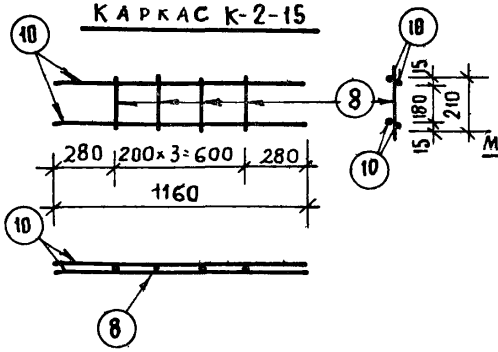

КАРКАС К-2-15 В СБОРЕ С ДЕТАЛЯМИ М-1

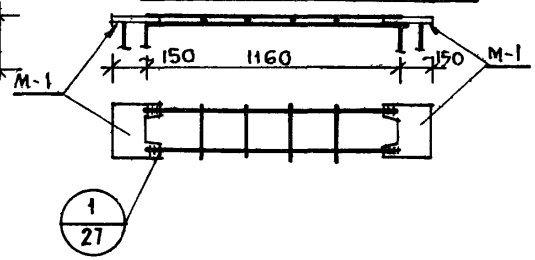

Марка изделия	Поз.	Профиль	Длина мм	Кол шт	Вес, кг		
					поз.	всех	общий
К-2-15	8	ф 6 А I	210	4	0,08	0,33	4,45
	10	ф 12 А III	1160	4	1,03	4,12	

Т.К.	Вентиляционные блоки-стенки жесткости железобетонные	Серия ИН-04-16	
1975г.	Каркасы К-1-20; К-2-30; К-2-26; К-2-15	Выпуск 2	Лист 18

Разработал Медведская Копировал Александрова г. Москва

Каркас К-3-30

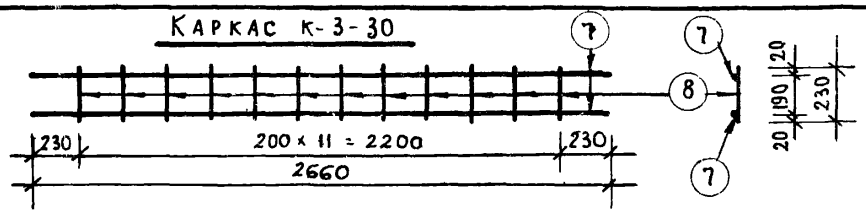

Каркас К-3-30 в сборе с деталями М-2

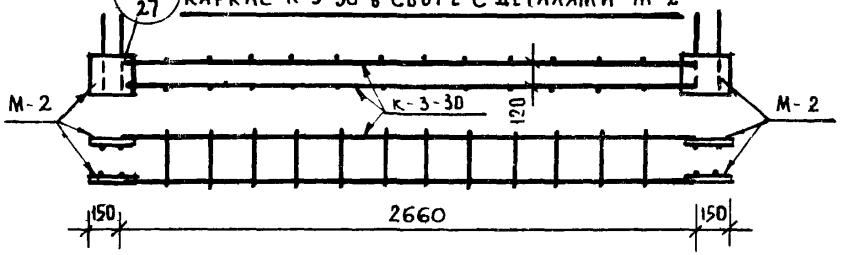

Марка изделия	Поз	Профиль	Длина мм	Кол. шт	Вес, кг		
					поз.	всех	общий
К-3-30	8	ф 6 AI	230	12	0,09	1,09	5,81
	7	ф 12 A III	2660	2	2,36	4,72	

Каркас К-3-15

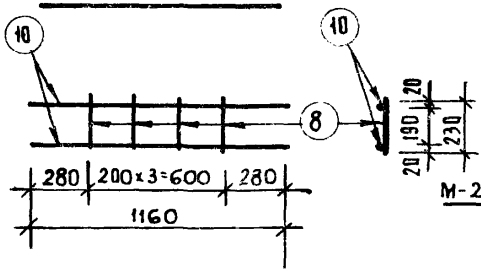

Каркас К-3-15 в сборе с деталями М-2

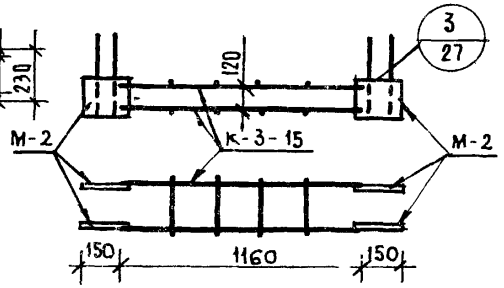

Марка изделия	Поз.	Профиль	Длина мм	Кол. шт.	Вес, кг		
					поз.	всех	общий
К-3-15	8	ф 6 AI	230	4	0,09	0,36	2,42
	10	ф 12 A III	1160	2	1,03	2,00	

Каркас К-3-26

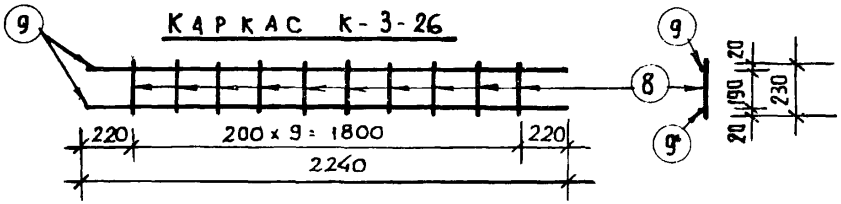

Каркас К-3-26 в сборе с деталями М-2

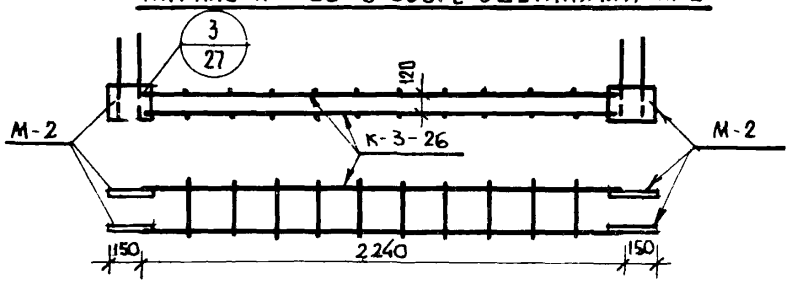

Марка изделия	Поз	Профиль	Длина мм	Кол. шт	Вес, кг		
					поз	всех	общий
К-3-26	8	ф 6 AI	230	10	0,09	0,91	4,89
	9	ф 12 A III	2240	2	1,99	3,98	

ОС-1

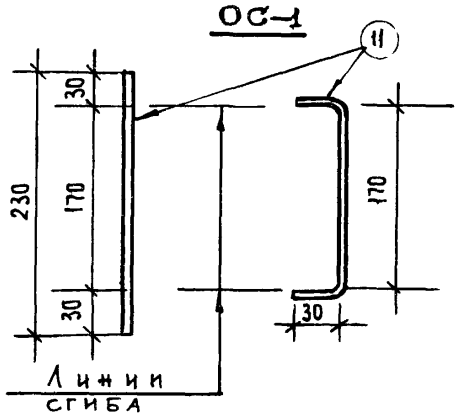

Марка изделия	Поз	Профиль	Длина мм	Кол. шт.	Вес, кг		
					поз.	всех	общий
ОС-1	11	ф 5 BI	230	1	0,04	0,04	0,04

ТК 1975 г.	Вентиляционные блоки-стенки жесткости железобетонные. Каркасы К-3-30; К-3-26; К-3-15, отдельные стержни ОС-1	Серия ИИ-04-16	
		Выпуск 2	Лист 19

г. Москва

Разработаны ГПИ Промстальконструкция

Инв. № подл. | Подпись и дата | Взам. инв. №

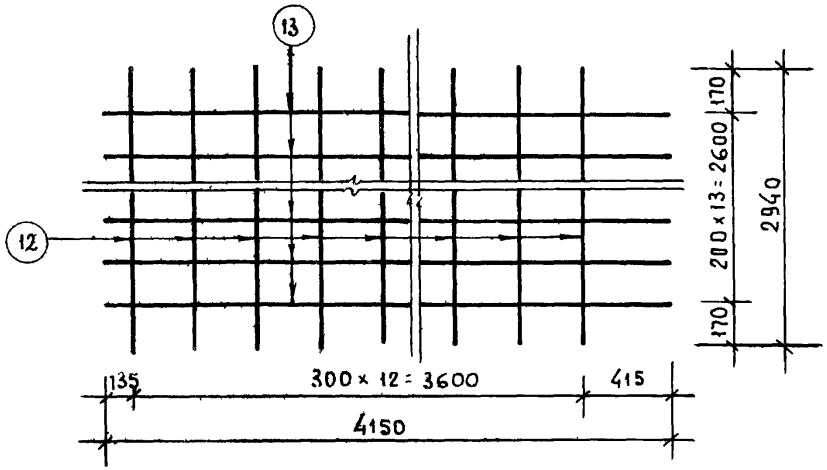

Марка изделия	поз.	профиль	длина мм	кол. шт.	вес, кг поз.	вес, кг всех	вес, кг общий
С-1-42	12	ф5 В I	2940	13	0,45	5.85	
	13	ф8 А III	4150	14	1 64	22,96	28.81

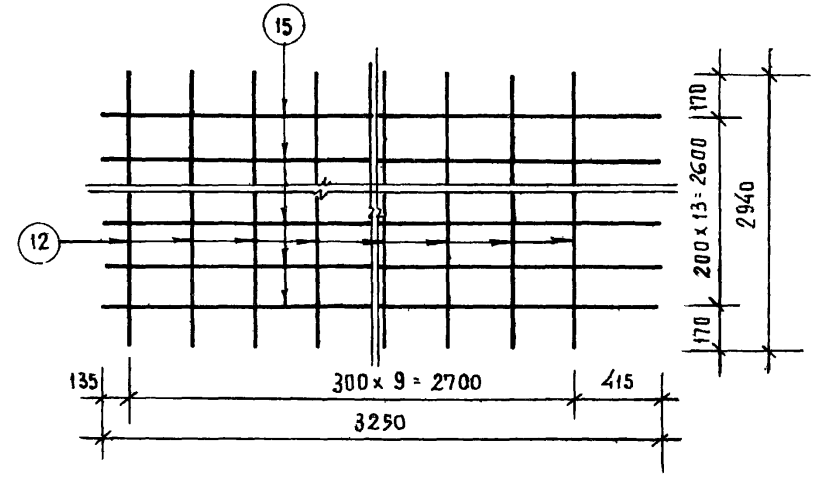

Марка изделия	поз.	профиль	длина мм	кол. шт	вес, кг поз.	вес, кг всех	вес, кг общий
С-1-33	12	ф5 В I	2940	10	0,45	4.50	
	15	ф8 А III	3250	14	1,28	17.92	22,42

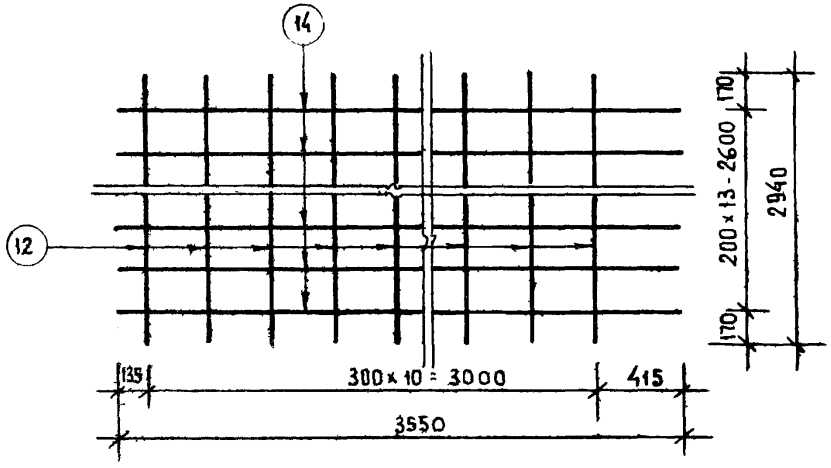

Марка изделия	поз	профиль	длина мм	кол шт	вес, кг поз.	вес, кг всех	вес, кг общий
С-1-36	12	ф 5 В I	2940	11	0,45	4.95	
	14	ф8 А III	3550	14	1,40	19,60	24 55

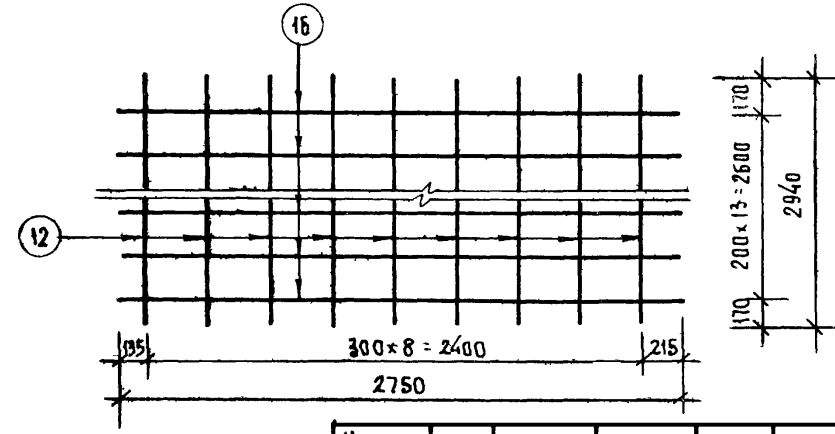

Марка изделия	поз.	профиль	длина мм	кол шт	вес, кг поз	вес, кг всех	вес, кг общий
С-1-28	12	ф 5 В I	2940	9	0,45	4.05	
	16	ф8 А III	2750	14	1,09	15,26	19,31

Т. К.	Вентиляционные блоки-стенки жесткости железобетонные	Серия ИИ-04-16	
1975г.	Сетки С-1-42; С-1-36, С-1-33; С-1-28	Выпуск 2	Лист 20

г. Москва
Разработал Т. Медведская
Копировал
Проверил Ю. Кузьмина
Гл. спец. Александрова

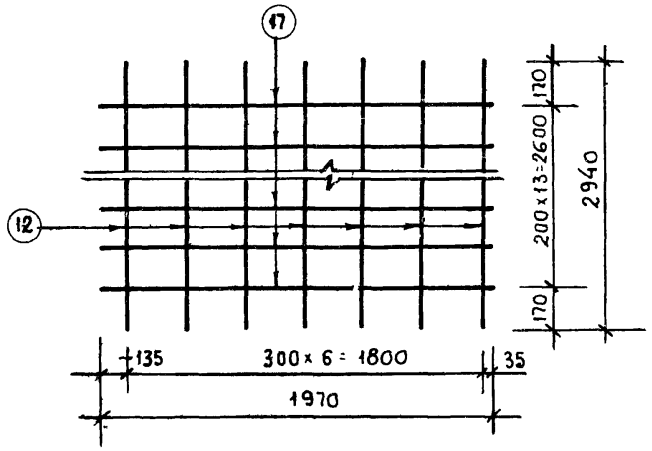

Марка изделия	поз	Профиль	Длина мм	Кол. шт.	Вес, кг		
					поз.	всех	общий
С-1-20	12	ф5 В I	2940	7	0,45	3.15	14 07
	17	ф8 А III	1970	14	0.78	10,82	

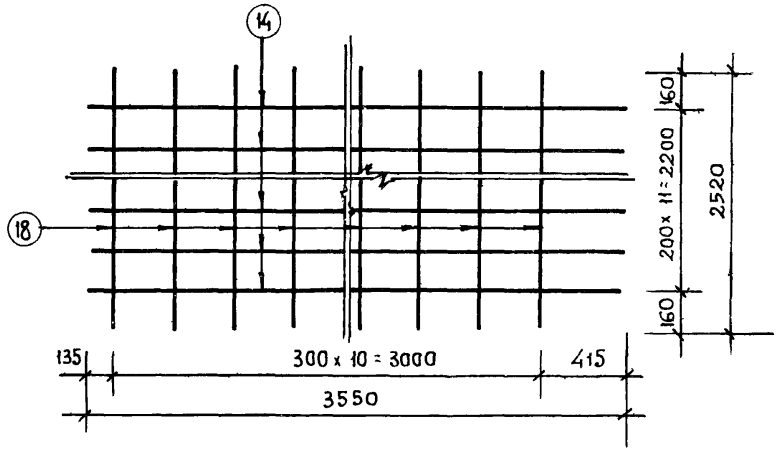

Марка изделия	Поз.	Профиль	Длина мм	Кол. шт.	Вес, кг		
					поз.	всех	общий
С-2-36	14	ф8 А III	3550	12	1,40	16.80	21.09
	18	ф5 В I	2520	11	0,39	4 29	

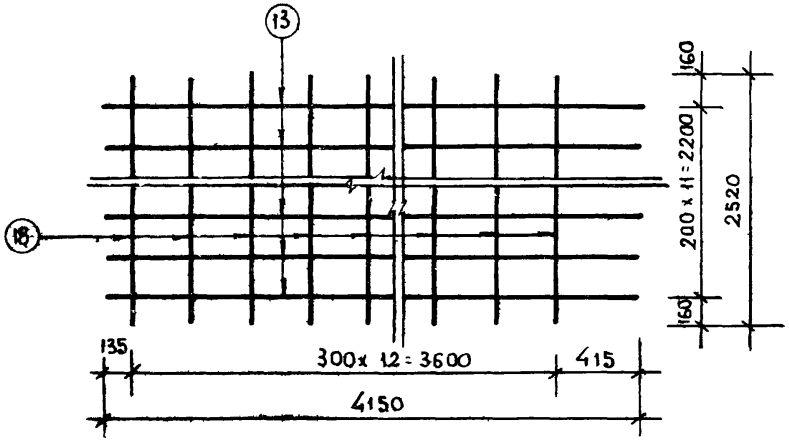

Марка изделия	поз.	Профиль	Длина мм	Кол шт	Вес, кг		
					поз.	всех	общии
С-2-42	13	ф8 А III	4150	12	1,64	19.68	24 75
	18	ф5 В I	2520	13	0,39	5. 07	

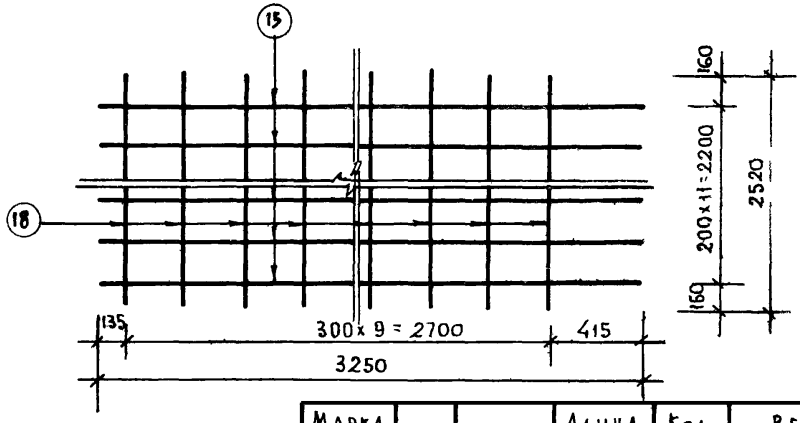

Марка изделия	поз.	Профиль	Длина мм	Кол. шт.	Вес, кг		
					поз	всех	общии
С-2-33	15	ф8 А III	3250	12	1. 28	15,36	19,26
	18	ф5 В I	2520	10	0.38	3.90	

ТК	Вентиляционные блоки-стенки жесткости железобетонные	Серия ИИ-04-16	
1975г.	Сетки С-1-20; С-2-42; С-2-36; С-2-33	Выпуск 2	Лист 21

Разраб. отд. Г.М.Медведсаук Н.контр. Александрова Москва

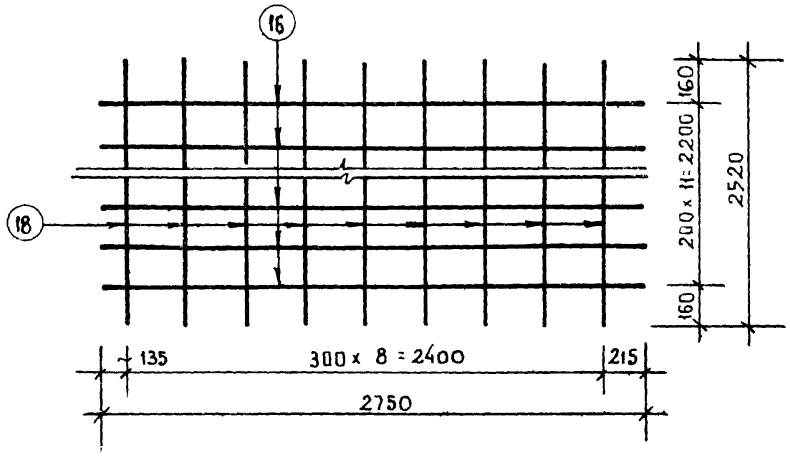

Марка изделия	поз	Профиль	Длина мм	Кол. шт.	Вес, кг		
					поз.	всех	общий
С-2-28	16	ф 8 А III	2750	12	1.09	13.08	16,59
	18	ф 5 В I	2520	9	0,39	3,51	

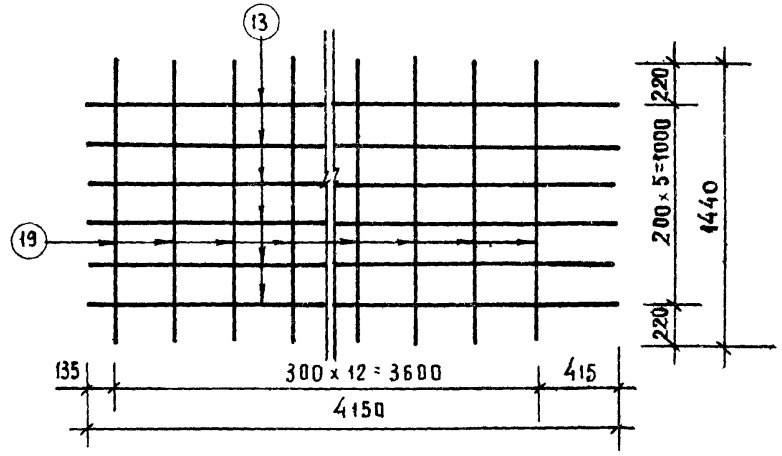

Марка изделия	Поз.	Профиль	Длина мм	Кол шт.	Вес, кг		
					поз.	всех	общий
С-3-42	13	ф 8 А III	4150	6	1,64	9.84	12,70
	19	ф 5 В I	1440	13	0. 22	2,86	

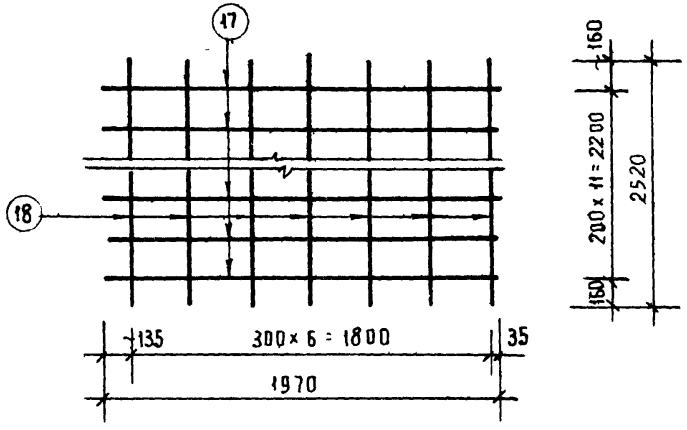

Марка изделия	Поз.	Профиль	Длина мм	Кол. шт.	Вес, кг		
					поз.	всех	общий
С-2-20	17	ф 8 А III	1970	12	0,78	9.36	12,09
	18	ф 5 В I	2520	7	0,39	2,73	

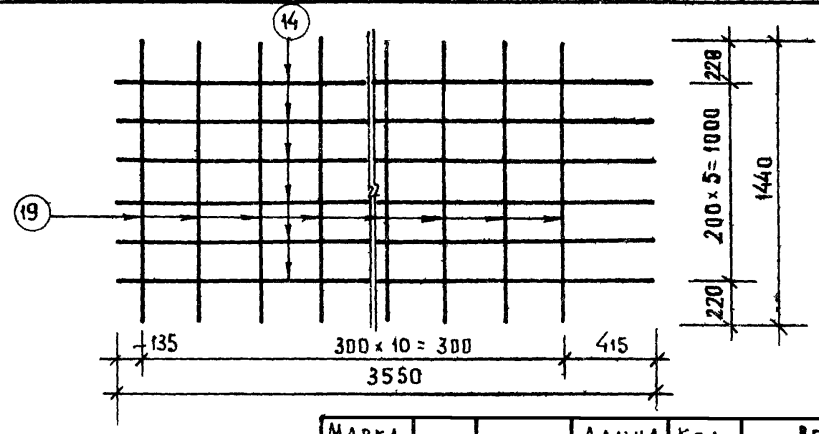

Марка изделия	Поз	Профиль	Длина мм	Кол. шт.	Вес, кг		
					поз.	всех	общий
С-3-36	14	ф 8 А III	3550	6	1,40	8,40	10,82
	19	ф 5 В I	1440	11	0.22	2,42	

ТК	Вентиляционные блоки-стенки жесткости железобетонные	Серия ИИ-04-16	
1975г.	Сетки С-2-28; С-2-20; С-3-42; С-3-36	Выпуск 2	Лист 22

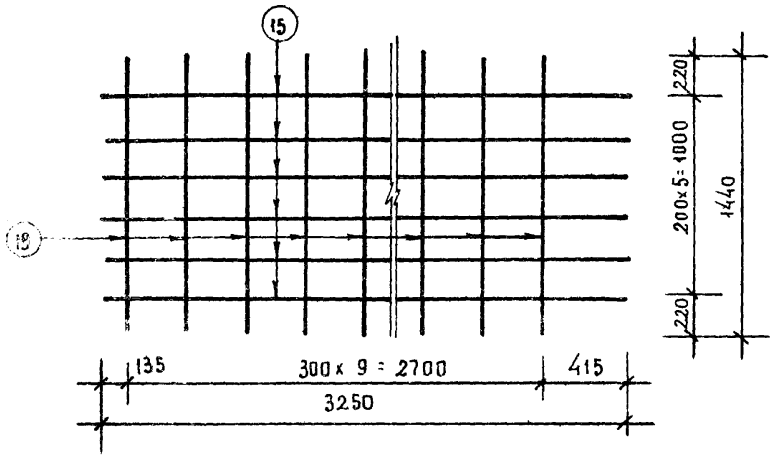

Марка изделия	Поз.	Профиль	Длина мм	Кол. шт.	Вес, кг		
					поз	всех	общий
С-3-33	15	ф8 А III	3250	6	1,28	7,68	9,88
	19	ф5 В I	1440	10	0,22	2,20	

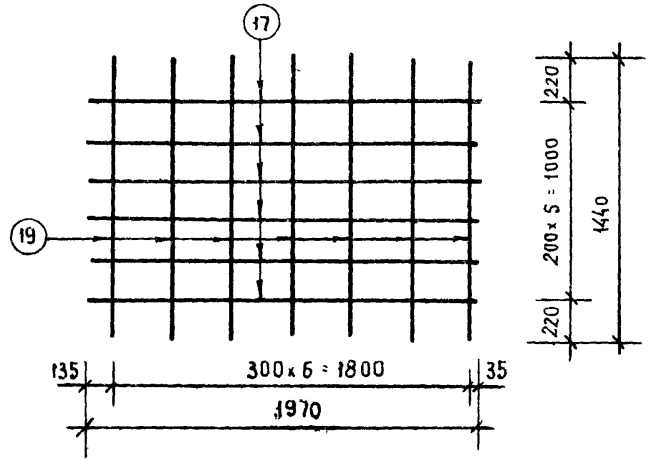

Марка изделия	Поз.	Профиль	Длина мм	Кол. шт.	Вес, кг		
					поз.	всех	общий
С-3-20	17	ф8 А III	1970	6	0,78	4,68	6,22
	19	ф5 В I	1440	7	0,22	1,54	

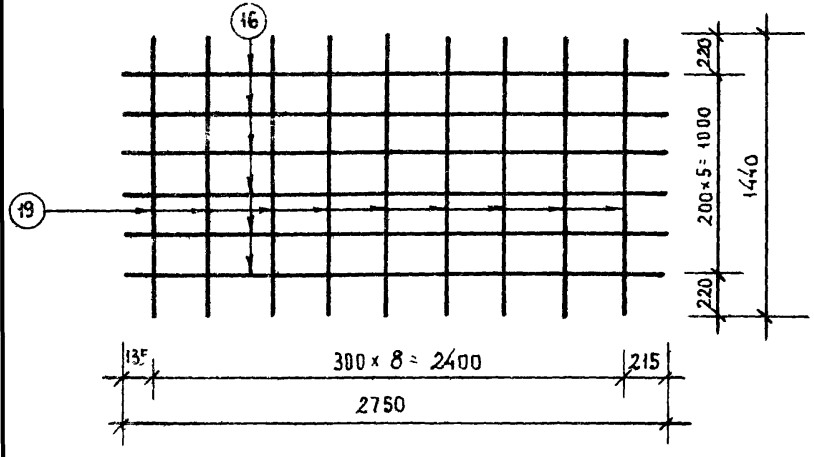

Марка изделия	Поз.	Профиль	Длина мм	Кол. шт.	Вес, кг		
					поз.	всех	общий
С-3-22	16	ф8 А III	2750	6	1,09	6,54	8,52
	19	ф5 В I	1440	9	0,22	1,98	

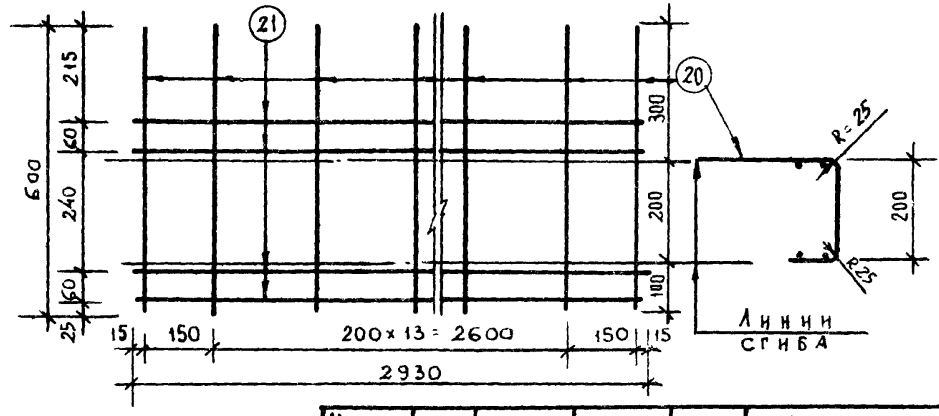

Марка изделия	Поз.	Профиль	Длина мм	Кол. шт.	Вес, кг		
					поз.	всех	общий
С-4-30	20	ф6 А III	600	16	0,13	2,08	3,88
	21	ф5 В I	2930	4	0,45	1,80	

ТК	Вентиляционные блоки-стенки жесткости железобетонные	Серия ИИ-04-16	
1975г.	Сетки С-3-33; С-3-28; С-3-20; С-4-30	Выпуск 2	Лист 23

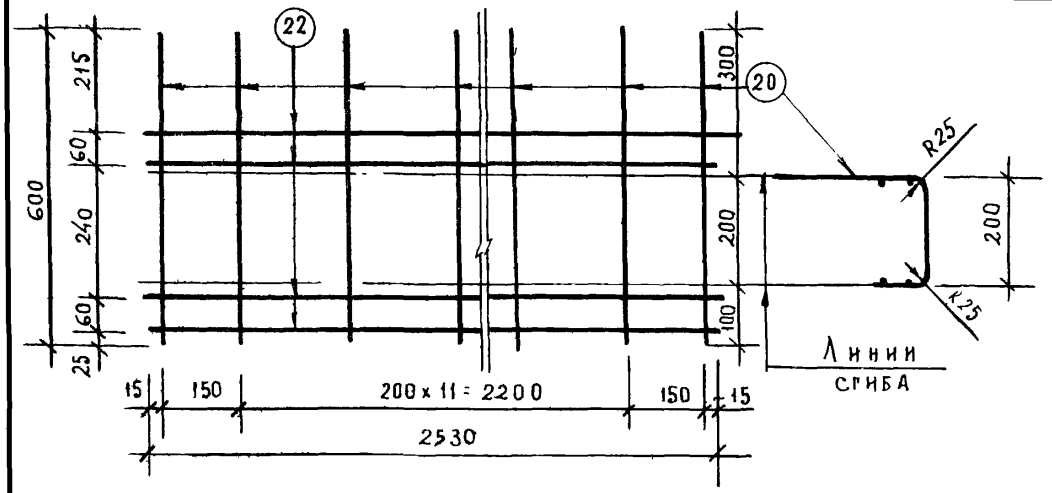

Марка изделия	Поз.	Профиль	Длина мм	Кол. шт	Вес, кг		
					поз	всех	общий
С-4-26	20	ф6 А III	600	14	0,13	1.82	3,38
	22	ф5 В I	2530	4	0,39	1.56	

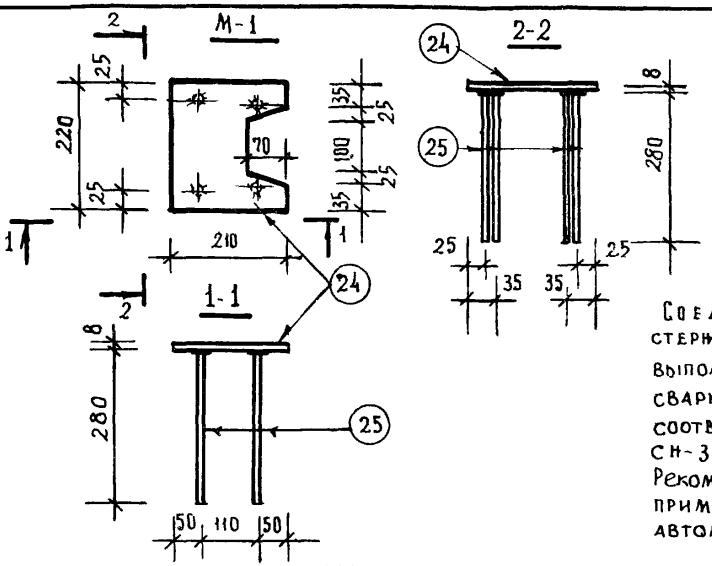

Примечание:

Соединение анкерных стержней с пластиной в тавр выполнять автоматической сваркой под флюсом в соответствии с требованиями СН-393-69.
Рекомендуется для этой цели применять сварочный автомат типа АДФ-2001.

Марка изделия	Поз.	Профиль	Длина мм	Кол. шт	Вес, кг		
					поз.	всех	общий
М-1	24	-210x8	220	1	2 90	2,90	3,34
	25	ф8А III	280	4	0,11	0,44	

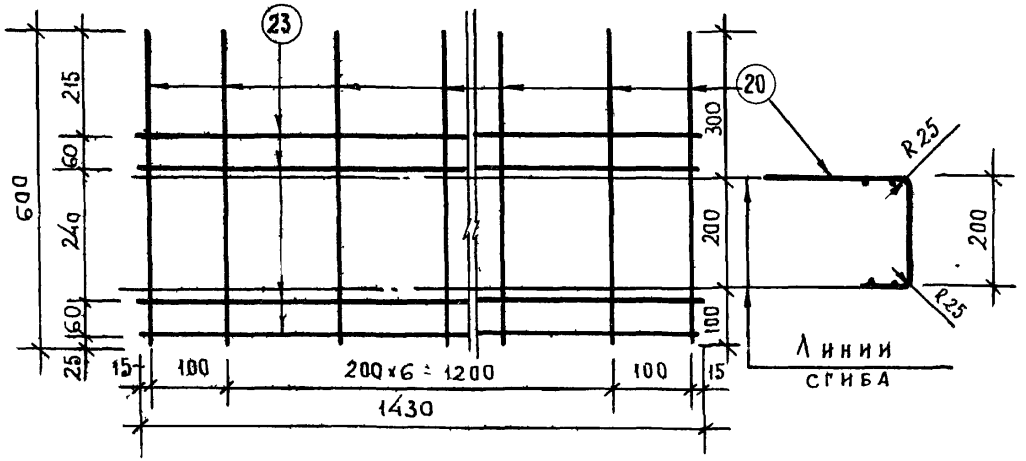

Марка изделия	Поз.	Профиль	Длина мм	Кол шт	Вес, кг		
					поз.	всех	общий
С-4-15	20	ф6А III	600	9	0,13	1,17	2,05
	23	ф5В1	1430	4	0,22	0.88	

М-2

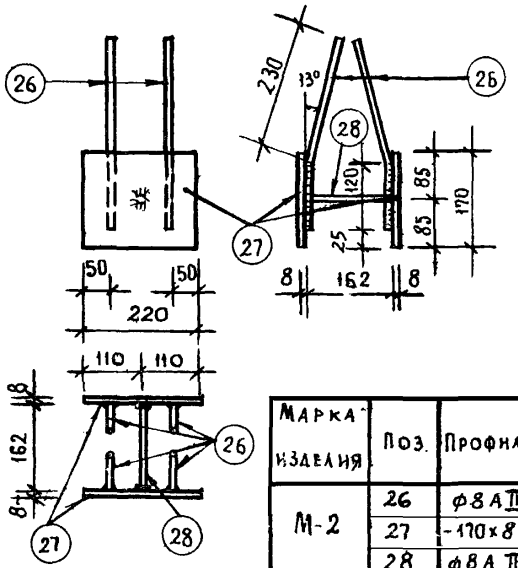

Примечание:

Соединение анкерных стержней с пластиной в тавр выполнять автоматической сваркой под флюсом в соответствии с требованиями СН-393-69.
Рекомендуется для этой цели применять сварочный автомат типа АДФ-2001.

Марка изделия	Поз.	Профиль	Длина мм	Кол. шт	Вес, кг		
					поз.	всех	общий
М-2	26	ф8А III	350	4	0,14	0.56	5,32
	27	-170x8	220	2	2,35	4,70	
	28	ф8А III	162	1	0,06	0.06	

ТК	Вентиляционные блоки-стенки жесткости железобетонные	Серия ИИ-04-16	
1975г.	Сетки С-4-26; С-4-15, закладные детали М-1; М-2	Выпуск 2	Лист 24

М-3

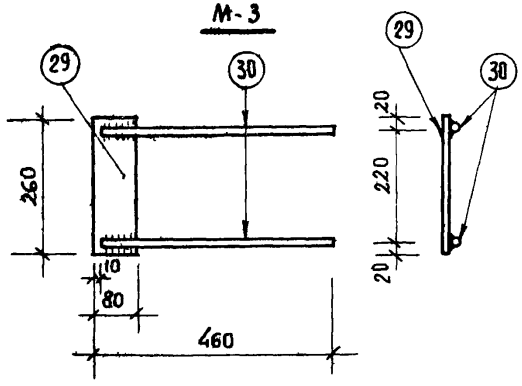

Марка изделия	Поз.	Профиль	Длина мм	Кол. шт.	Вес, кг		
					поз	всех	общий
М-3	29	-80×8	260	1	1,30	1,30	2,08
	30	ф12А III	460	2	0,39	0.78	

Петли П-1 ÷ П-6

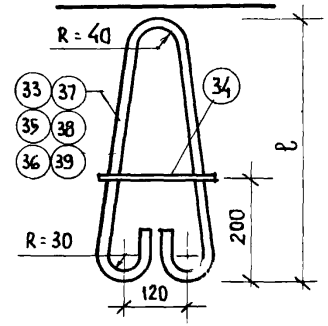

Таблица длин	
Марка петли	ℓ мм
П-1	590
П-2	590
П-3	490
П-4	490
П-5	490
П-6	490

Марка изделия	Поз.	Профиль	Длина мм	Кол. шт.	Вес, кг		
					поз.	всех	общий
П-1	33	ф20А I	1420	1	3 50	3.50	3. 55
	34	ф6А I	220	1	0.05	0.05	
П-2	35	ф18А I	1420	1	2.84	2.84	2,89
	34	ф6А I	220	1	0.05	0.05	
П-3	36	ф16А I	1220	1	1.93	1.93	1 98
	34	ф6А I	220	1	0.05	0.05	
П-4	37	ф14А I	1220	1	148	1,48	1. 53
	34	ф6А I	220	1	0.05	0.05	
П-5	38	ф12А I	1220	1	1. 08	1. 08	1,13
	34	ф6А I	220	1	0.05	0,05	
П-6	39	ф10А I	1220	1	0,75	0,75	0,80
	34	ф6А I	220	1	005	0,05	

М-4

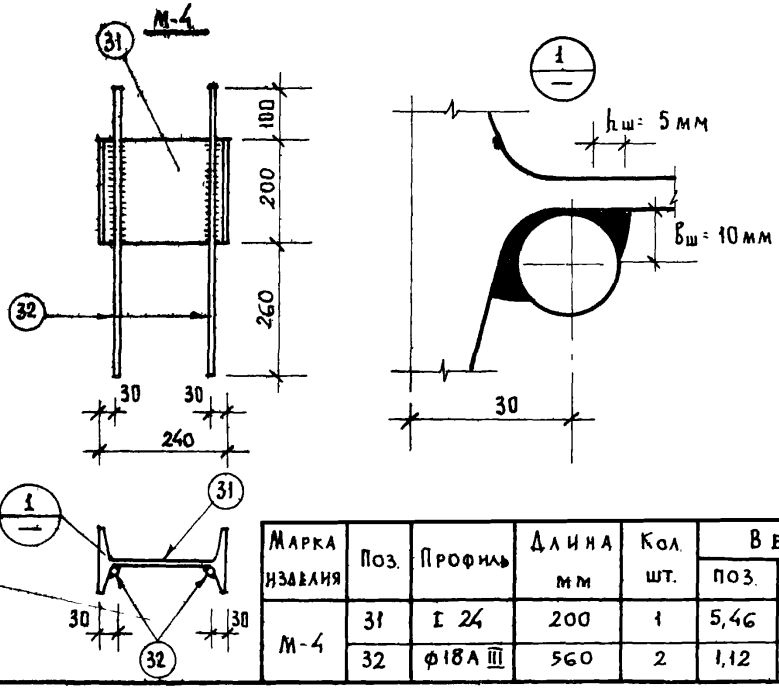

Марка изделия	Поз.	Профиль	Длина мм	Кол. шт.	Вес, кг		
					поз.	всех	общий
М-4	31	I 24	200	1	5,46	5,46	7,70
	32	ф18А III	560	2	1,12	2,24	

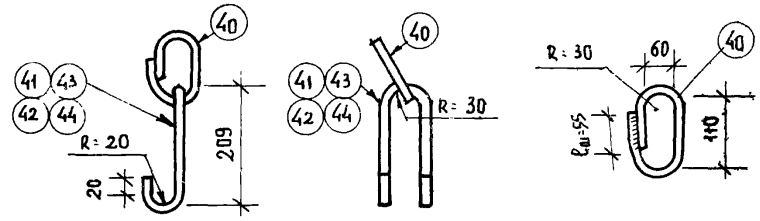

Марка изделия	Поз.	Профиль	Длина мм	Кол. шт.	Вес кг		
					поз.	всех	общий
ПП-1	41	ф16А I	720	1	1,14	1 14	1 68
	40	ф16А I	340	1	0.54	0.54	
ПП-2	42	ф14А I	700	1	0.85	0.85	1. 39
	40	ф16А I	340	1	0,54	0:54	
ПП-3	43	ф12А I	670	1	0 59	0 59	1,13
	40	ф16А I	340	1	0.54	0.54	
ПП-4	44	ф10А I	660	1	0,41	0.41	0.95
	40	ф16А I	340	1	0,54	0.54	

ТК 1975г	Вентиляционные блоки-стенки жесткости железобетонные	Серия ИИ-04-16	
	Закладные детали М-3; М-4, петли П-1÷П-6; петли ПП-1÷ПП-4	Выпуск 2	Лист 25

г. Москва | Разработал | Т. Медведская | Копировал | Д. Александрова

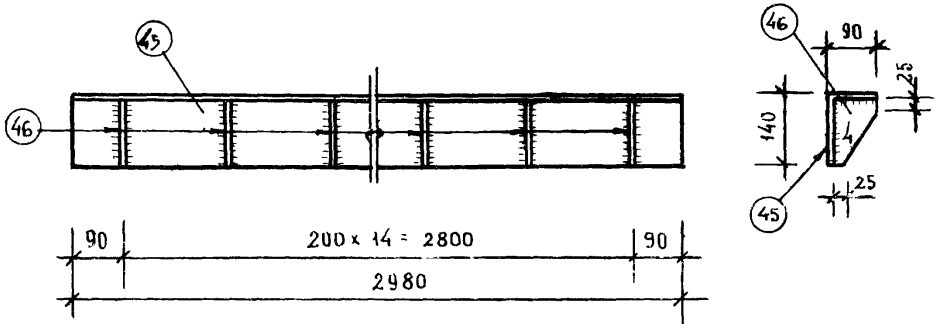

Марка изделия	поз	Профиль	Длина мм	Кол. шт.	Вес кг поз.	Вес кг всех	Вес кг общий
МК-1	45	∠140×90×10	2980	1	52,15	52,15	59,50
	46	−80×6	130	15	0,49	7,35	

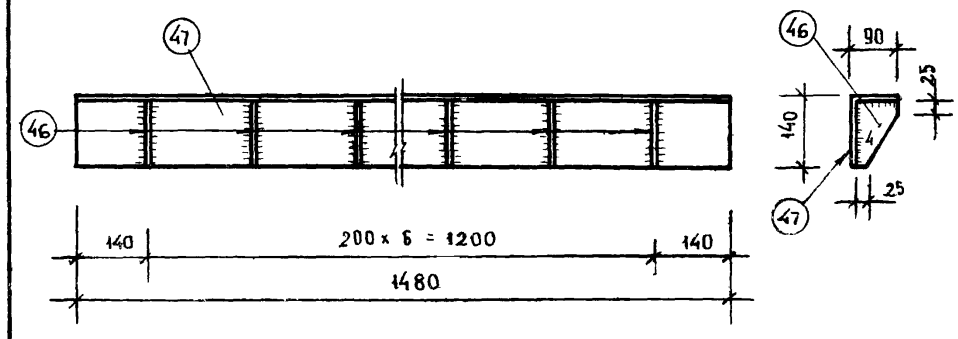

Марка изделия	поз	Профиль	Длина мм	Кол. шт	Вес, кг поз.	Вес, кг всех	Вес, кг общий
МК-3	47	140×90×10	1480	1	25,90	25,90	29,33
	46	−80×6	130	7	0,49	3,43	

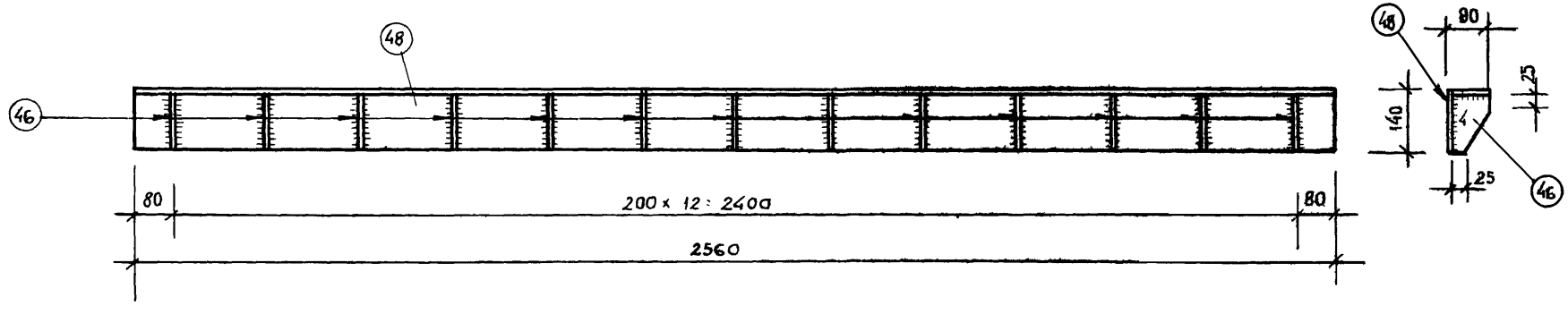

Марка изделия	поз.	Профиль	Длина мм	Кол. шт	Вес, кг поз.	Вес, кг всех	Вес, кг общий
МК-2	48	140×90×10	2560	1	44,80	44,80	51,17
	46	80×6	130	13	0,49	6,37	

ТК	Вентиляционные блоки-стенки жесткости железобетонные	Серия ИИ-04-16	
1975г.	Металлические консоли МК-1, МК-2, МК-3	Выпуск 2	Лист 26

Разработал Александрова Копировал

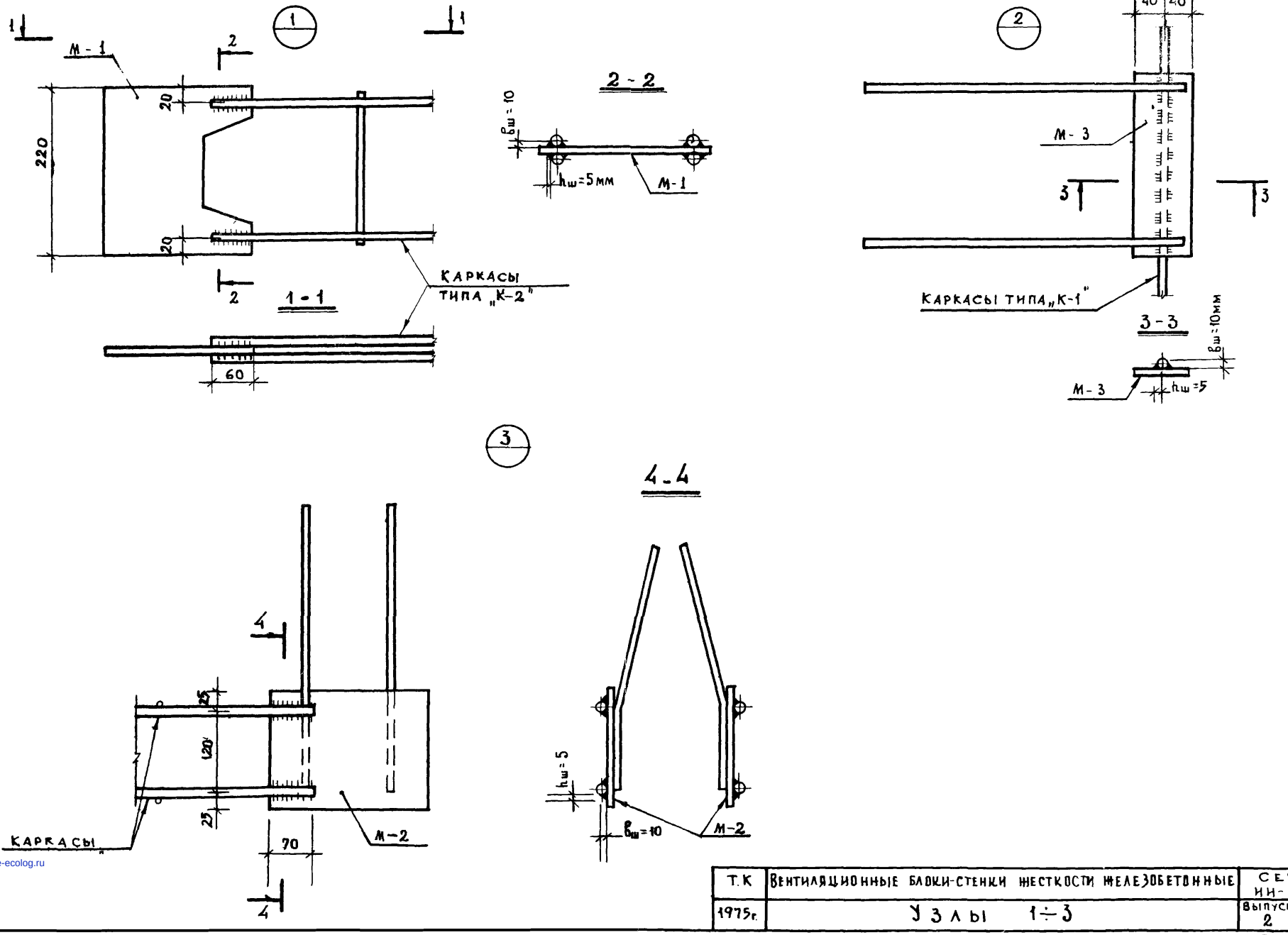

Т.К	ВЕНТИЛЯЦИОННЫЕ БЛОКИ-СТЕНКИ ЖЕСТКОСТИ ЖЕЛЕЗОБЕТОННЫЕ	СЕРИЯ ИИ-04-16	
1975г.	УЗЛЫ 1÷3	ВЫПУСК 2	ЛИСТ 27

Москва | Разработал | Д. Поберезовская | Копировал | Александрова

13656 (31)

gost.e-ecolog.ru