ГОСУДАРСТВЕННЫЙ КОМИТЕТ СОВЕТА МИНИСТРОВ СССР ПО ДЕЛАМ СТРОИТЕЛЬСТВА
(ГОССТРОЙ СССР)

ТИПОВЫЕ КОНСТРУКЦИИ И ДЕТАЛИ ЗДАНИЙ И СООРУЖЕНИЙ

СЕРИЯ 4.904-62

ДВЕРИ И ЛЮКИ ДЛЯ ВЕНТИЛЯЦИОННЫХ КАМЕР

РАБОЧИЕ ЧЕРТЕЖИ

10996

gost.e-ecolog.ru

Госстрой СССР
Тбилисский филиал ЦИТП
Типовой проект (серия)
№ 4-904-62
Заказ № 199
Цена 1 руб. 50 коп
Тираж 1300
Дата "13" II 1979г.

Содержание альбома

Наименование	N листа	N стр.
Титульный лист.		1
Содержание альбома.		
Пояснительная записка.	1	2
Дверь неутепленная Д1,25×0,5. Общий вид.	2	3
Рама Д1,25×0,5-01. Узел.	3	4
Детали.	4	5
Детали.	5	6
Полотно двери Д1,25×0,5-02. Узел	6	7
Ручка Д1,25×0,5-03. Узел. Детали.	7	8
Дверь утепленная ДУ1,25×0,5. Общий вид.	8	9
Полотно двери ДУ1,25×0,5-01. Узел.	9	10
Дверь неутепленная Д0,9×0,4. Общий вид.	10	11
Рама Д0,9×0,4-01. Узел. Детали.	11	12
Детали.	12	13
Полотно двери Д0,9×0,4-02. Узел	13	14
Дверь утепленная ДУ0,9×0,4. Общий вид.	14	15
Полотно двери ДУ0,9×0,4-01. Узел.	15	16
Люк неутепленный Л0,6×0,5. Общий вид.	16	17
Рама Л0,6×0,5-01. Узел. Детали.	17	18
Детали.	18	19
Крышка люка Л0,6×0,5-02. Узел.	19	20
Детали.	20	21
Люк утепленный ЛУ0,6×0,5. Общий вид.	21	22
Крышка люка ЛУ0,6×0,5-02. Узел.	22	23

Институт Проектпромвентиляция г. Москва

Утв. Журавлев
Н. контр. Гинзбург
Нач. отдела Бейзерман
Т. контр. Раевский
Пров. Пронский
Разраб. Ильин

Пояснительная записка

В альбоме приведены рабочие чертежи дверей и люков, предназначенных для вентиляционных камер и каналов.
Обозначения дверей и люков в зависимости от размеров проёмов и исполнения (неутепленного или утепленного) приведены в таблице.

Неутепленные			Утепленные		
Обозначение двери (Д) или люка (Л)	Размеры проема в мм	Масса в кг	Обозначение двери (ДУ) или люка (ЛУ)	Размеры проема в мм	Масса в кг
Д0,9×0,4	905×405	17,76	ДУ 0,9×0,4	905×405	23,56
Д1,25×0,5	1255×505	24,53	ДУ1,25×0,5	1255×505	35,0
Л0,6×0,5	605×505	15,34	ЛУ0,6×0,5	605×505	20,23

Утепленные двери и люки отличаются от неутепленных наличием теплоизоляции из минераловатных плит ВФПП-100 толщиной 20мм (по СТУ35-462-63).

Двери и люки прикрепляются:

а) к кирпичным стенам приваркой рам дверей (люков) к закладным рамам из уголка 63×63×4 (рис.1)

б) К бетонным стенам болтами М12, пропущенными через отверстия в рамах дверей (люков) и в стенах. С внутренней стороны стен под гайки должны быть подложены стальные шайбы толщиной 3-4мм (рис.2). Для такого крепления должны заказываться двери (люки), имеющие отверстия в рамах.

в) К стальным стенкам приваркой рам дверей (люков) сплошным швом (рис.3).

Изготовленные двери и люки должны удовлетворять требованиям технических условий ТУ36-990-69 (с учетом измененных согласно настоящим чертежам размеров).

С выпуском настоящих рабочих чертежей серия 4.904-26, „Двери и люки герметические для вентиляционных камер" аннулируется.

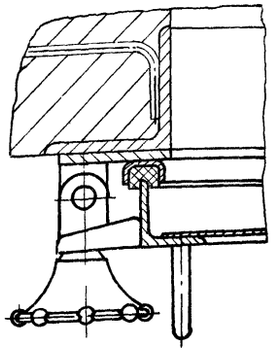

Рис. 1

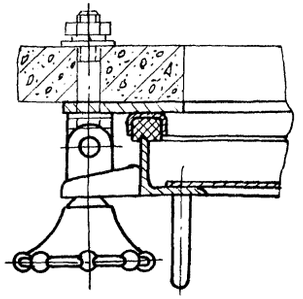

Рис. 2

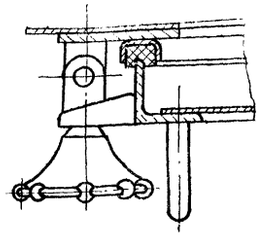

Рис. 3

ТД	Двери и люки для вентиляционных камер	Серия 4.904-62
1971	Содержание альбома. Пояснительная записка	Лист 1

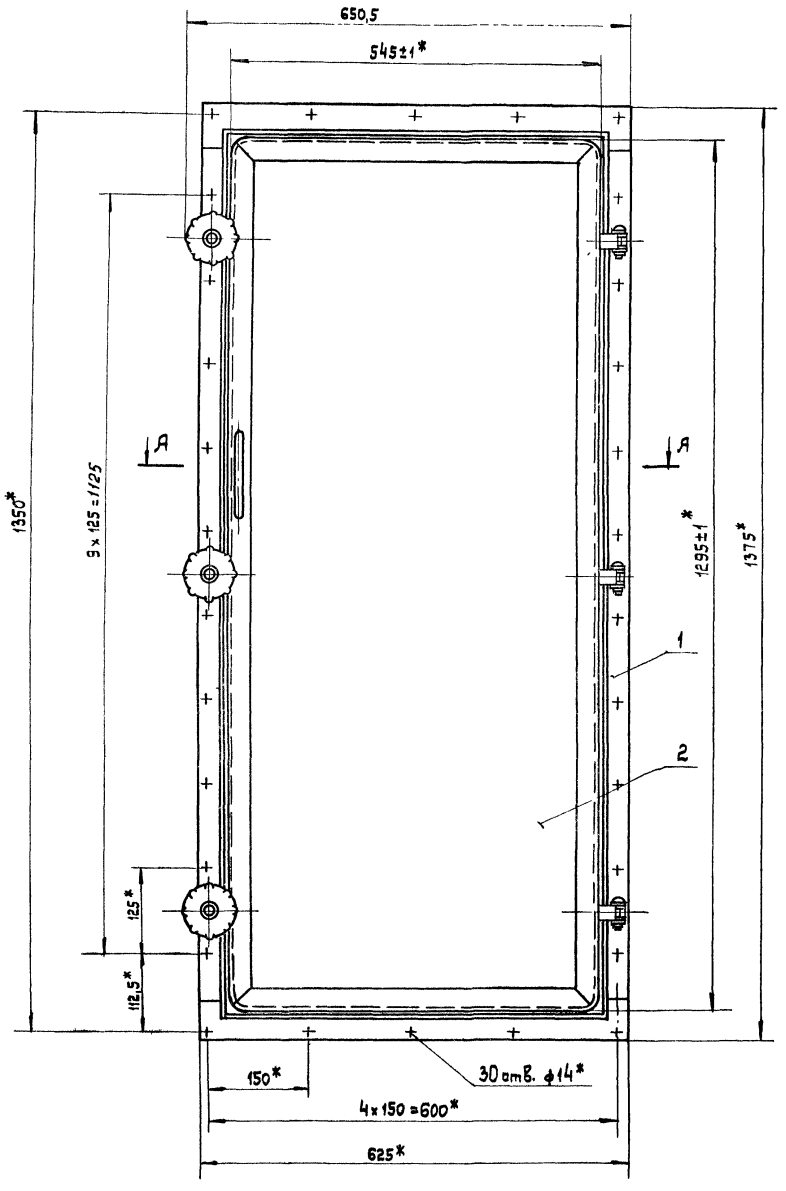

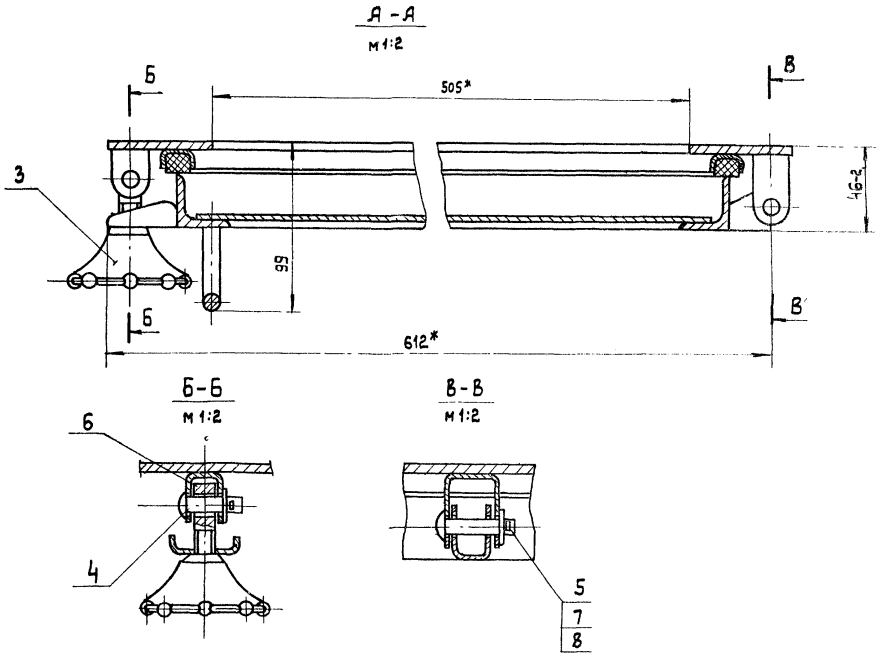

* Размеры для справок

Общий вес 24,53

NN поз.	Обозначение	Наименование	Кол.	Материал	1 шт. Вес	Общ. Вес	Примеч
8	ГОСТ 397-66	Шплинт 2,5×20	6	Ст.3	0,0006	0,0036	
7	ГОСТ 11371-68	Шайба 10	6	Ст.3	0,004	0,024	
6	ГОСТ 3033-55	Болт откидной М12×45-I	3	Ст.2	0,047	0,141	
5	Д1,25×0,5-0002	Ось	3	Ст.2	0,03	0,09	Лист 4
4	Д1,25×0,5-0001	Ось	3	Ст.3	0,025	0,075	Лист 18
3	Д1,25×0,5-03	Ручка	3	Сборка	0,06	0,18	Лист 7
2	Д1,25×0,5-02	Полотно двери	1	Сборка	14,75	14,75	Лист 6
1	Д1,25×0,5-01	Рама	1	Сборка	9,27	9,27	Лист 3

Спецификация

ТД	Двери и люки для вентиляционных камер	Серия 4.904-62	
1971	Дверь неутепленная Д1,25×0,5 Общий вид	Лист	2

М 1:5

Институт Проектпромвентиляция г. Москва

Утв.	Журавлев		Разраб	Комиссарова
Н. контр.	Граевский			
Нач. отд.	Бейзерман			
Т. контр.	Гиммельфарб			
Пров.	Пронский			

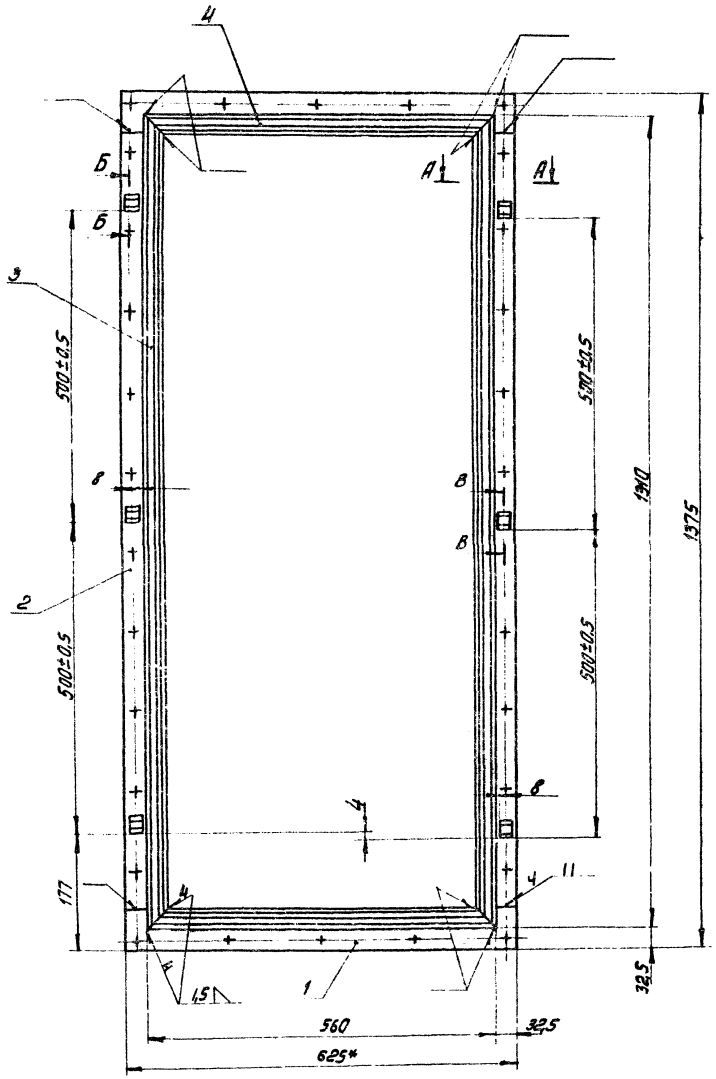

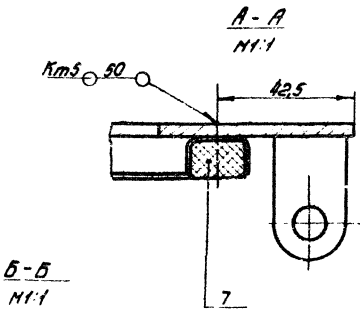

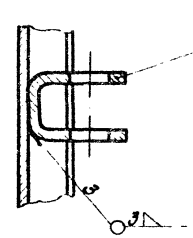

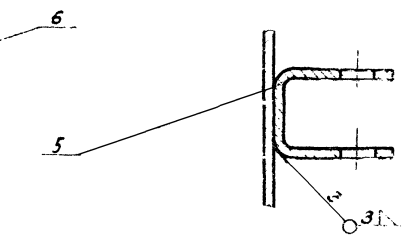

1.* Размер для справок.

2. Уплотнение поз.7 клеить к швеллеру поз.3 и 4 клеем № 88 Н

Общий вес 9,27

поз.	Обозначение	Наименование	Кол.	Материал	Масса 1 шт.	Масса общ.	Примеч.
7	Д1,25-1,0,5-0107	Уплотнение 12×18 ℓ = 3720	1	Резина по ГОСТ 19177-73	0,08	0,08	Б.Ч.
6	Д1,25-1,0,5-0106	Петля	3	Ст3	0,03	0,09	Лист 5
5	Д1,25-1,0,5-0105	Петля	3	Ст3	0,04	0,12	Лист 5
4	Д1,25-1,0,5-0104	Швеллер	2	Ст3	0,25	0,5	Лист 17
3	Д1,25-1,0,5-0103	Швеллер	2	Ст3	0,58	1,16	Лист 4
2	Д1,25-1,0,5-0102	Полоса	2	Ст3	2,31	4,62	Лист 4
1	Д1,25-1,0,5-0101	Полоса	2	Ст3	1,15	2,3	Лист 7

Спецификация

Инженер	Гончаров		
Техник	Кузнецова		
Н. контр.	Гелевский		
Гл. спец.	Плонский		
Пров.	Комиссарова		
Разраб.			

Институт Проектпромвентиляция г. Москва

ТД	Двери и лючки для вентиляционных камер.		
1971	Рама Д1,25×1,0,5-01 Узел	Лист	3

М 1:5

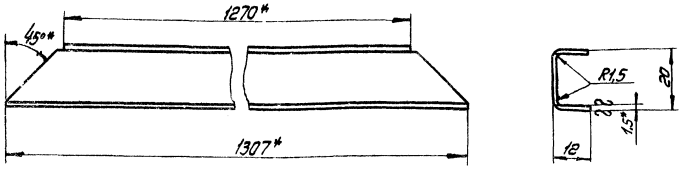

Развертка

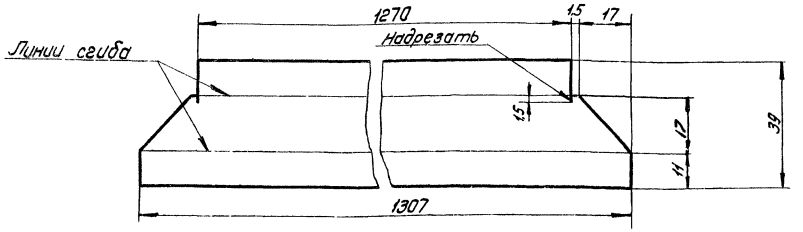

* Размеры для справок.

	П1,25×0,5-0103	Швеллер	Ст3 ГОСТ 501-58	Лист 8 1,5 ГОСТ 3680-57	0,58	4
М1:1	Обозначение	Наименование	Материал	Сортамент	Вес	Лист

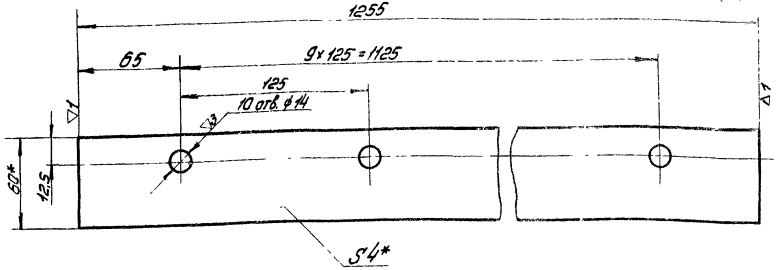

* Размеры для справок

	П1,25×0,5-0102	Полоса	Ст3 ГОСТ 535-58	Полоса 4×60 ГОСТ 103-57	2,31	4
М1:2	Обозначение	Наименование	Материал	Сортамент	Вес	Лист

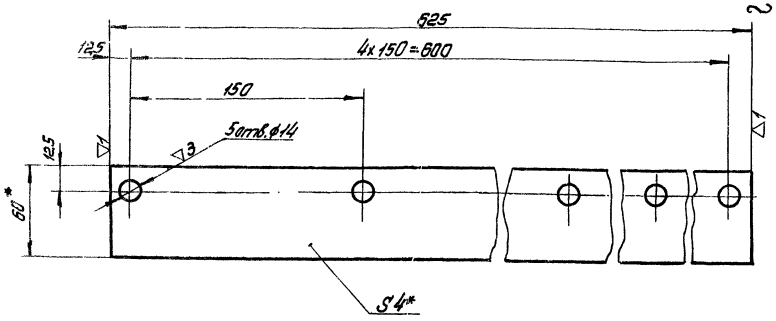

* Размеры для справок.

	П1,25×0,5-0101	Полоса	Ст3 ГОСТ 535-58	Полоса 4×60 ГОСТ 103-57	1,15	4
М1:2	Обозначение	Наименование	Материал	Сортамент	Вес	Лист

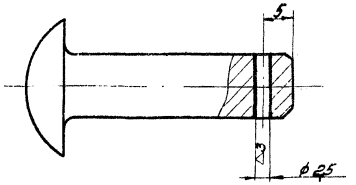

	П1,25×0,5-0002	Ось	Ст.2 ГОСТ 535-58	Заклепка 10×38 ГОСТ 10299-68	0,03	4
	Обозначение	Наименование	Материал	Сортамент	Вес	Лист
М2:1	ТД	Двери и люки для вентиляционных камер			Серия 4.904-62	
	1971	Детали.			Лист	4

Институт Проектпромвентиляция г. Москва

Утв.	Шиммельфарб	
Н. контр.	Лебедев	
Т. контр.	Раевский	
Пров.	Пронский	
Разраб.	Комиссарова	

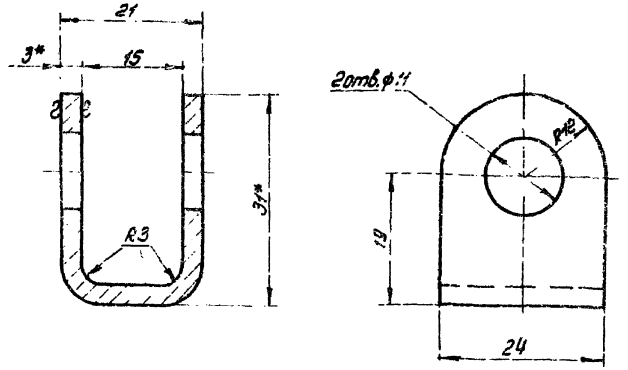

1.* Размеры для справок
2. Длина развернутой детали 73мм.

Масса	Обозначение	Наименование	Материал	Сортамент	Вес	Лист
	1.425×0.5-0106	Петля	Ст3 ГОСТ 501-58	Лист В3,0 ГОСТ 3680-57	0.03	5
М2:1	Обозначение	Наименование	Материал	Сортамент	Вес	Лист

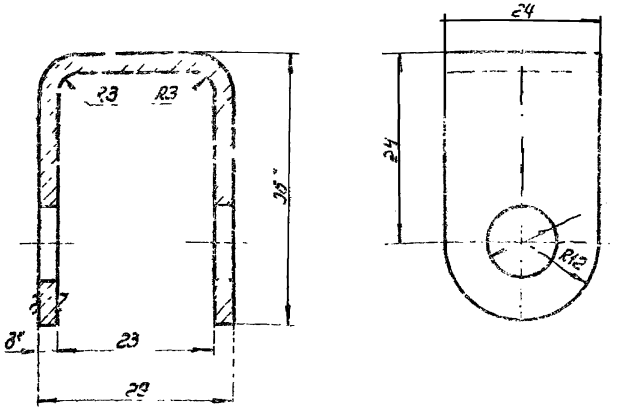

1.* Размеры для справок
2. Длина развернутой детали 91мм

Масса	Обозначение	Наименование	Материал	Сортамент	Вес	Лист
	1.425×0.5-0105	Петля	Ст3 ГОСТ 501-58	Лист В3,0 ГОСТ 3680-57	0.04	5
М2:1	Обозначение	Наименование	Материал	Сортамент	Вес	Лист

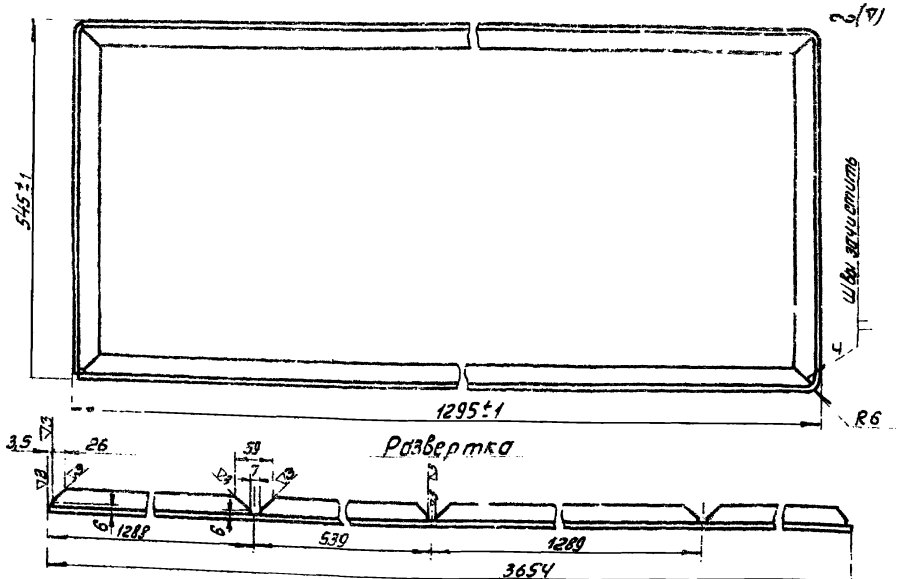

Масса	Обозначение	Наименование	Материал	Сортамент	Вес	Лист
	1.425×0.5-0204	Рама	Ст3 ГОСТ 535-58	Уголок равнобок 32×32×4 ГОСТ 8509-57	6.9	5
М1:5	Обозначение	Наименование	Материал	Сортамент	Вес	Лист

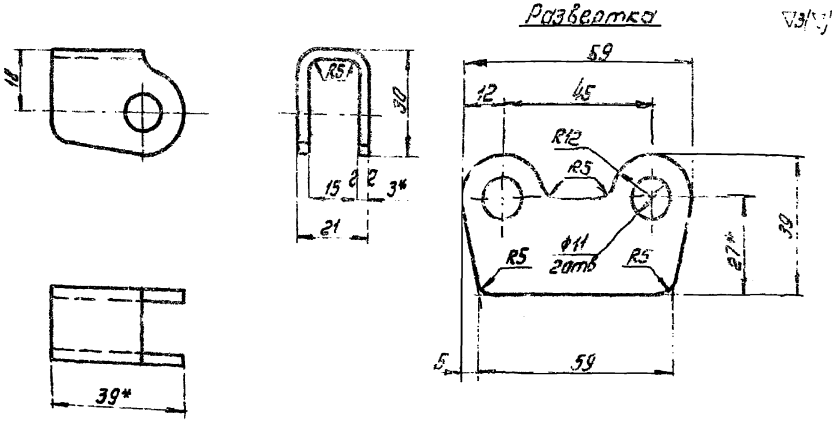

* Размеры для справок.

Масса	Обозначение	Наименование	Материал	Сортамент	Вес	Лист
	1.425×0.5-0205	Петля	Ст3 ГОСТ 501-58	Лист В3,0 ГОСТ 3680-57	0.05	5
М1:1	Обозначение	Наименование	Материал	Сортамент	Вес	Лист

Т.Д.	Двери и люки для вентиляционных камер.		Серия 4.904-62
1971	Детали		Лист 5

Институт Госэлектропроектмонтаж г. Москва

Нач.	Чинилкин		
Н. контр.	Чистяков		
Гл. конструктор	Гуревич		
Разраб.	Пономарев		

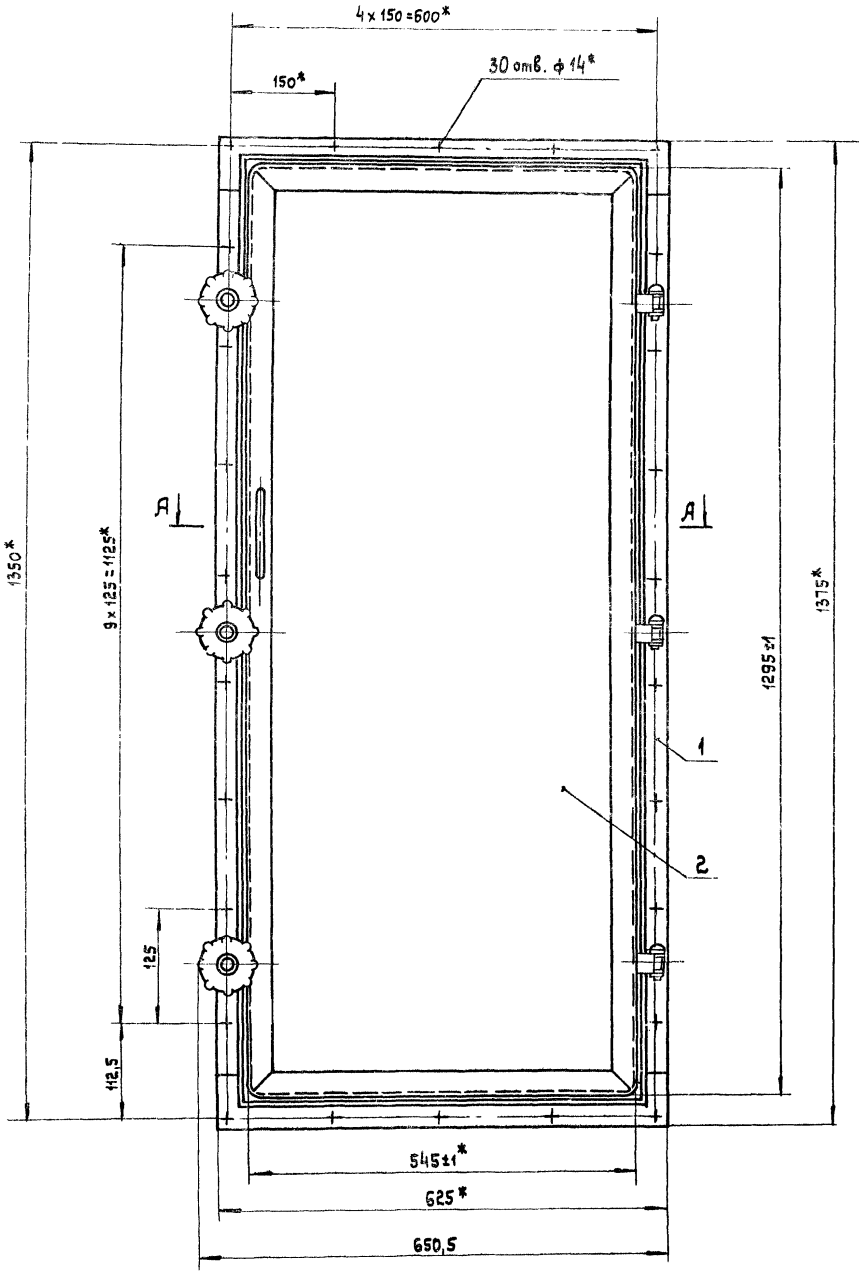

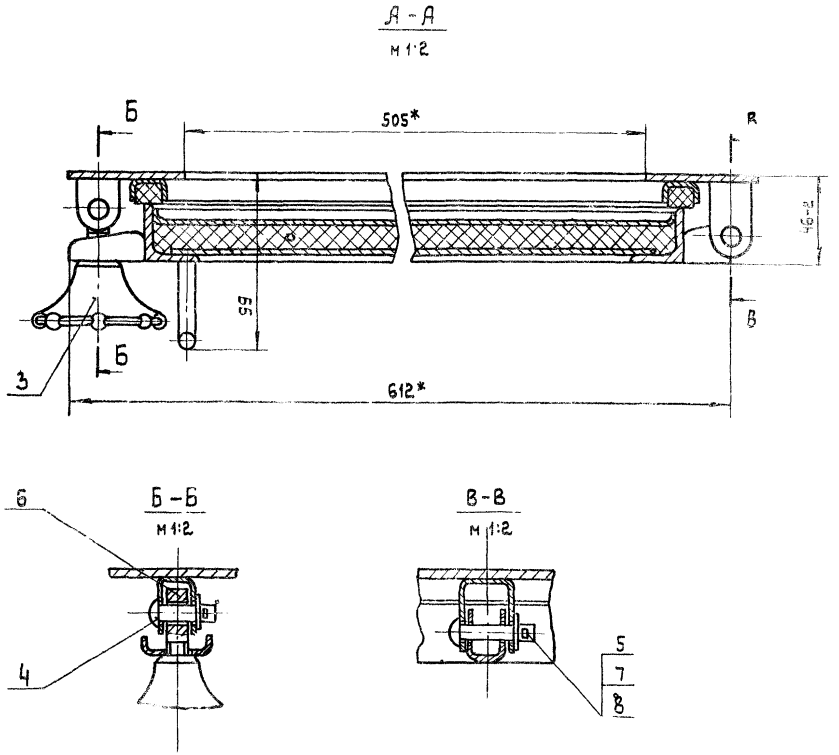

* Размеры для справок

Общий вес 36,0

NN поз.	Обозначение	Наименование	Кол.	Материал	1 шт	Общ. вес	Примечание
8	ГОСТ 397-66	Шплинт 2,5 x 20	6	Ст 3	0,0006	0,0003 6	
7	ГОСТ 11371-68	Шайба 10	6	Ст 3	0,004	0,024	
6	ГОСТ 3033-55	Болт откидной М12 x 45 - I	3	Ст 3	0,047	0,141	
5	Д1,25x0,5-0002	Ось	3	Ст 2	0,03	0,09	Лист 4
4	Д1,25x0,5-0001	Ось	3	Ст 3	0,025	0,075	Лист 18
3	Д1,25x0,5-03	Ручка	3	Сборка	0,06	0,18	Лист 7
2	ДУ1,25x0,5-01	Полотно двери	1	Сборка	24,3	24,3	Лист 9
1	Д1,25x0,5-01	Рама	1	Сборка	9,27	9,27	Лист 3

Спецификация

ТД	Двери и люки для вентиляционных камер	Серия 4.904-62	
1971	Дверь утепленная ДУ1,25 x 0,5 Общий вид	Лист	8

М1:5

Институт Проектпромвентиляция г. Москва

Утв.	Журавлев	Разраб.	Комиссарова
Н. контр.	Граевский		
Нач. отд.	Бейзерман		
Т. контр.	Гиммельфарб		
Пров.	Пронский		

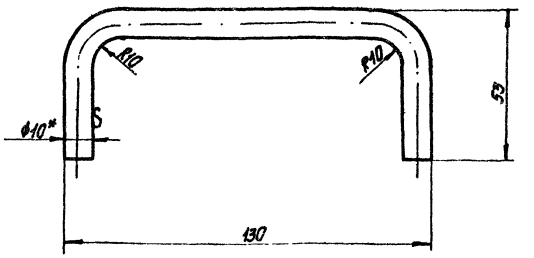

1. Длина развернутой детали 203 мм.
2. * Размер для справок.

	П1.25×0.5-0202	Ручка	Ст3 ГОСТ 535-58	Круг 10 ГОСТ 2590-57	0,14	7
М1:1	Обозначение	Наименование	Материал	Сортамент	Вес	Лист

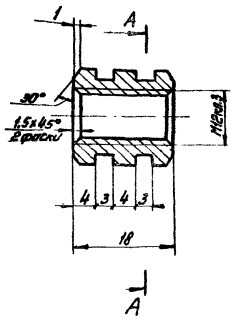

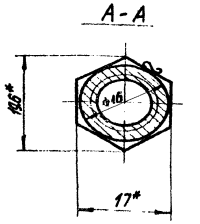

* Размеры для справок.

	П1.25×0.5-0302	Гайка	Ст3 ГОСТ 535-58	Шестигр. Т1 ГОСТ 2879-69	0,016	7
М2:1	Обозначение	Наименование	Материал	Сортамент	Вес	Лист



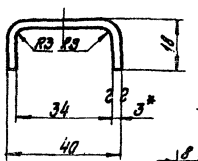

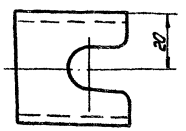

Развертка

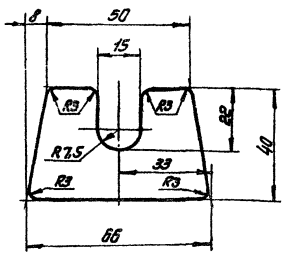

* Размеры для справок.

	П1.25×0.5-0201	Прижим	Ст3 ГОСТ 501-58	Лист В 3,0 ГОСТ 19610-57	0,07	7
М1:1	Обозначение	Наименование	Материал	Сортамент	Вес	Лист

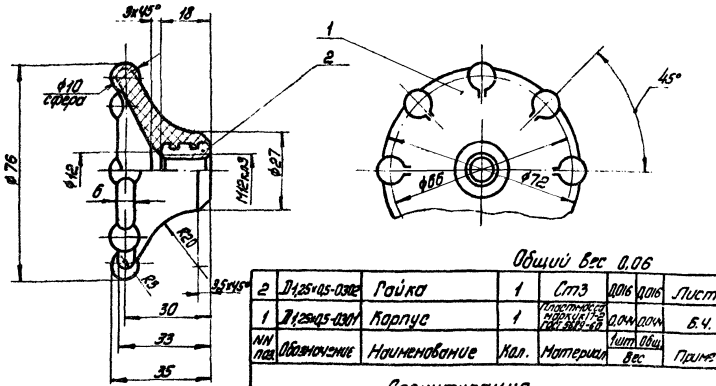

Общий вес 0,06

2	П1.25×0.5-0302	Гайка	1	Ст3	0,016	0,016	Лист 7
1	П1.25×0.5-0301	Корпус	1	Пластина 2-Б-2 ГОСТ 19903-74	0,044	0,044	Б.Ч.
№№ поз.	Обозначение	Наименование	Кол.	Материал	1 шт.	Общ. Вес	Примеч.

Спецификация

ТД	Двери и люки для вентиляционных камер		Серия 4.904-68	
М1:1	1971	Ручка П1.25×0.5-03. Узел. Детали.	Лист	7

Институт Проектпромвентиляция г. Москва

Утв.	Ивлев	
Н. контр.	Цветков	
Гл. констр.	Хейфец	
Пров.	Ивлев	
Разраб.	Комиссарова	

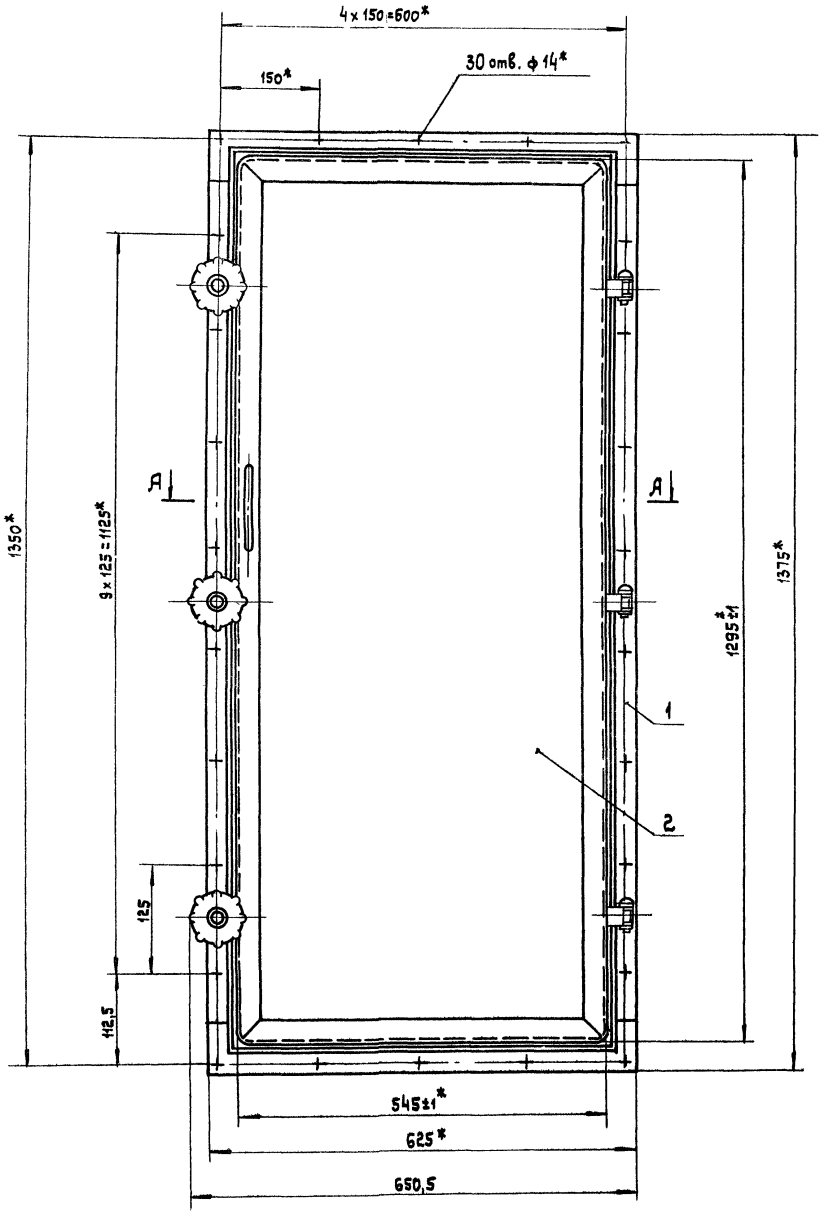

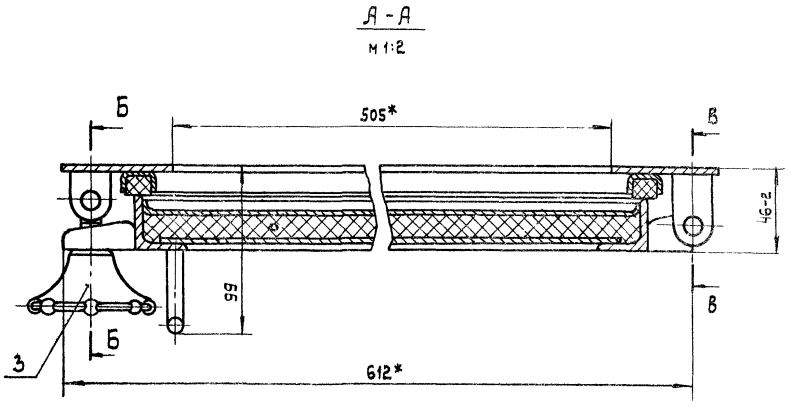

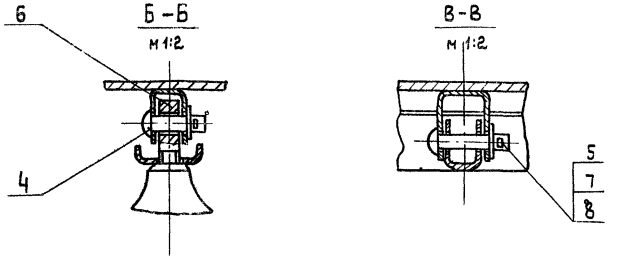

* Размеры для справок

Общий вес 36,0

NN поз.	Обозначение	Наименование	Кол.	Материал	1 шт	Общ.	Примечание
8	ГОСТ 397-66	Шплинт 2,5 x 20	6	Ст 3	0,0006	0,0003	6
7	ГОСТ 11371-68	Шайба 10	6	Ст 3	0,004	0,024	
6	ГОСТ 3033-55	Болт откидной М12 x 45 - I	3	Ст 3	0,047	0,141	
5	Д 1,25 x 0,5-0002	Ось	3	Ст 2	0,03	0,09	Лист 4
4	Д 1,25 x 0,5-0001	Ось	3	Ст 3	0,025	0,075	Лист 18
3	Д 1,25 x 0,5-03	Ручка	3	Сборка	0,06	0,18	Лист 7
2	ДУ 1,25 x 0,5-01	Полотно двери	1	Сборка	24,3	24,3	Лист 9
1	Д 1,25 x 0,5-01	Рама	1	Сборка	9,27	9,27	Лист 3

Спецификация

ТД	Двери и люки для вентиляционных камер	Серия 4.904-62	
1971	Дверь утепленная ДУ 1,25 x 0,5 Общий вид	Лист	8

М 1:5

Институт Проектпромвентиляция г. Москва

Утв.	Журавлев	Разраб	Комиссарова
Н. контр.	Граевский		
Нач. отд.	Бейзерман		
Т. контр.	Гиммельфарб		
Пров.	Пронский		

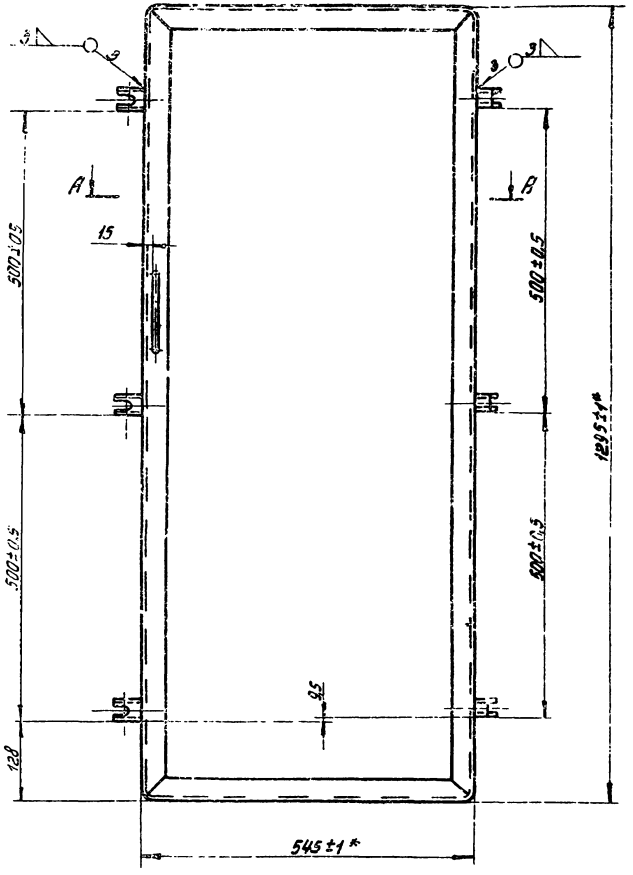

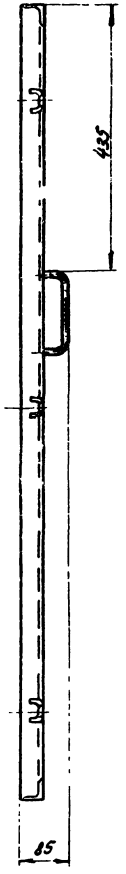

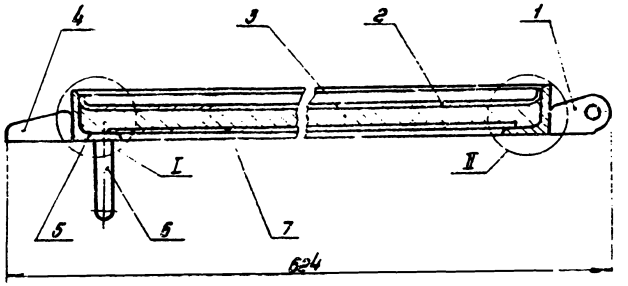

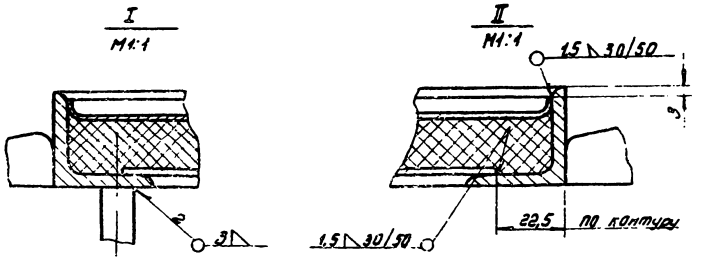

* Размеры для справок.

Общий вес 24,3

NN поз.	Обозначение	Наименование	Кол	Материал	1шт	Общ. вес	Примечание
7	ДУ1,25×0,5-0103	Лист 500×1250 S=1,5	1	Ст3	7,35	7,35	Б.Ч
6	Д1,25×0,5-0202	Ручка	1	Ст3	0,14	0,14	Лист 7
5	Д1,25×0,5-0204	Рама	1	Ст3	6,9	6,9	Лист 5
4	Д1,25×0,5-0201	Прижим	3	Ст3	0,07	0,21	Лист 7
3	ДУ1,25×0,5-0102	Утепление 537×1287×20	1	Минеральн. ВФ ПО-100 СТУ 35-162-63	1,4	1,4	Б.Ч
2	ДУ1,25×0,5-0101	Лист	1	Ст3	8,15	8,15	Лист 17
1	Д1,25×0,5-0205	Петля	3	Ст3	0,05	0,15	Лист 5

Спецификация

ТД	Двери и люки для вентиляционных камер		
1971	Полотно двери ДУ1,25×0,5-01. Узел	Лист	9

М1:5

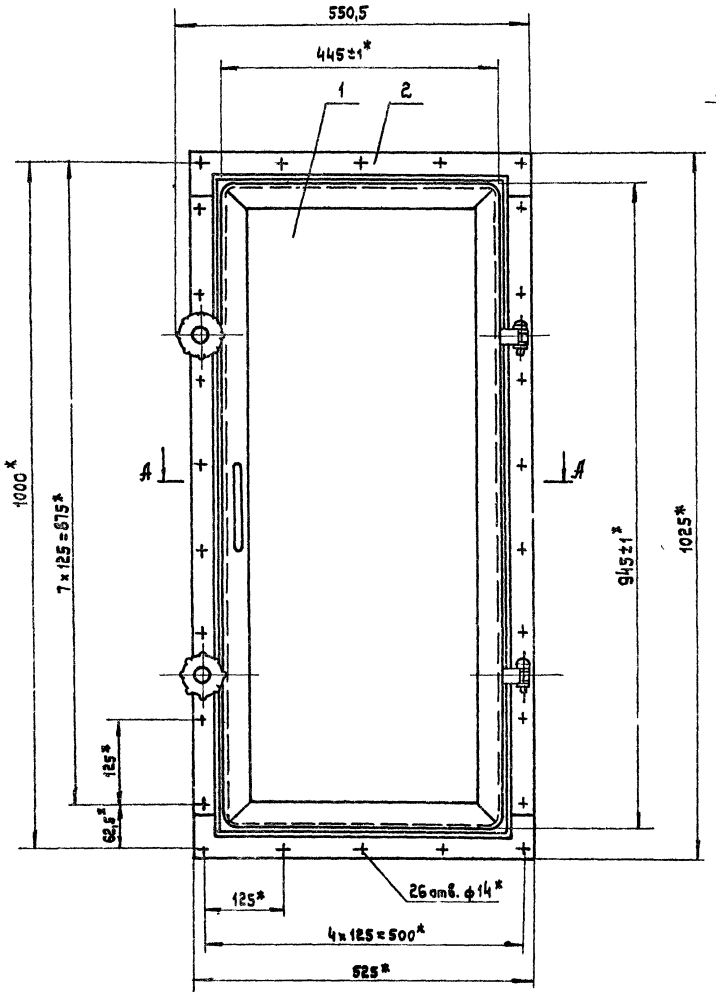

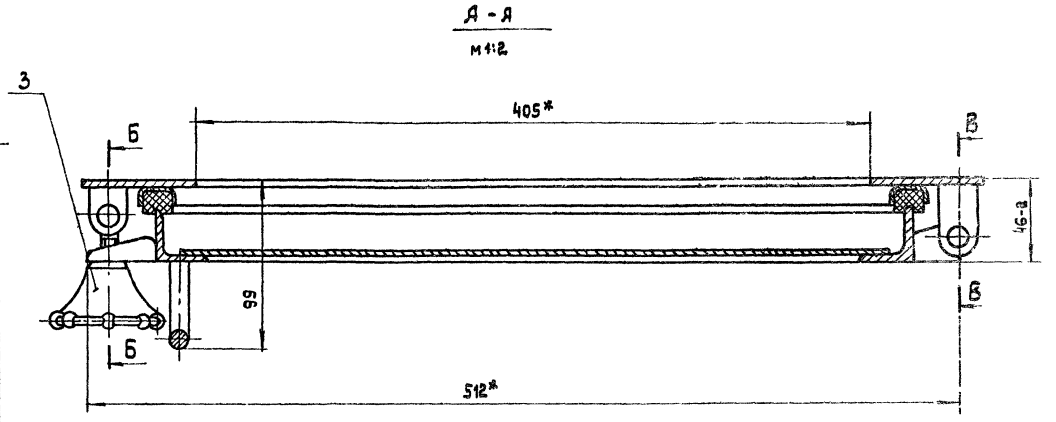

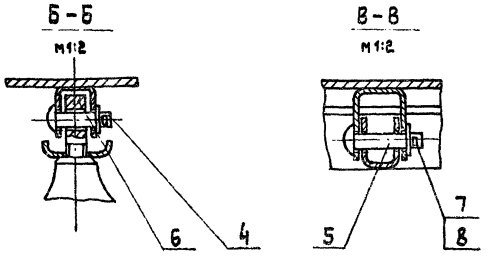

* Размеры для справок

Общий вес 17,76

NN поз.	Обозначение	Наименование	Кол.	Материал	1 шт. Вес	Общ. Вес	Примечание
8	ГОСТ 397-66	Шплинт 2,5×20	4	Ст 3	0,0006	0,0024	
7	ГОСТ 11371-68	Шайба 10	4	Ст 3	0,004	0,016	
6	ГОСТ 3033-55	Болт откидной М12×45-I	2	Ст 2	0,047	0,094	
5	D1,25-0,5-0002	Ось	2	Ст 2	0,03	0,06	Лист 4
4	D1,25×0,5-0001	Ось	2	Ст 3	0,025	0,05	Лист 18
3	D1,25×0,5-03	Ручка	2	Сборка	0,06	0,12	Лист 7
2	D0,9×0,4-02	Полотно двери	1	Сборка	10,18	10,18	Лист 13
1	D0,9×0,4-01	Рама	1	Сборка	7,24	7,24	Лист 11

Спецификация

ТД	Двери и люки для вентиляционных камер	Серия 4.904-62	
1971	Дверь неутепленная D0,9×0,4 Общий вид	Лист	10

М1:5

Институт Проектпромвентиляция г. Москва

Утв.	Журавлев	Разраб.	Комиссарова
Н. контр.	Граевский		
Нач. отд.	Бейзерман		
Т. контр.	Гиммельфарб		
Пров.	Промский		

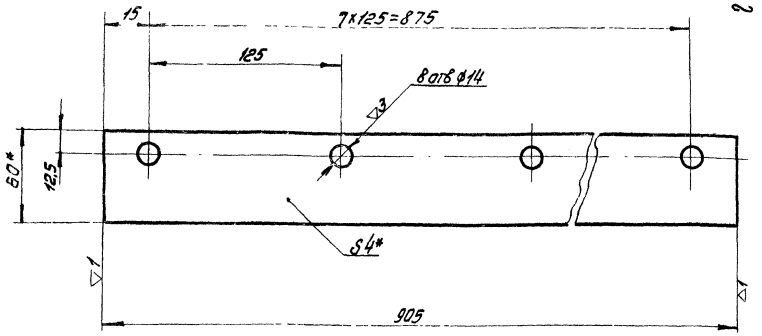

2 (▽)

* Размеры для справок.

	ДО.9×0.4-0101	Полоса	Ст3 ГОСТ 535-58	Полоса 4×60 ГОСТ 103-57	1,66	11
М1:2	Обозначение	Наименование	Материал	Сортамент	Вес	Лист

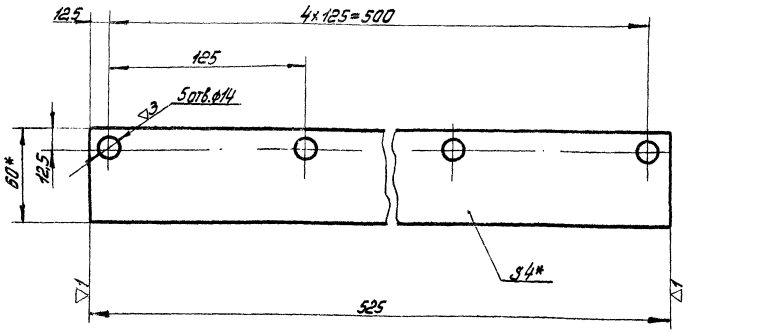

2 (▽)

* Размеры для справок.

	ДО.9×0.4-0101	Полоса	Ст3 ГОСТ 535-58	Полоса 4×60 ГОСТ 103-57	0,96	11
М1:2	Обозначение	Наименование	Материал	Сортамент	Вес	Лист

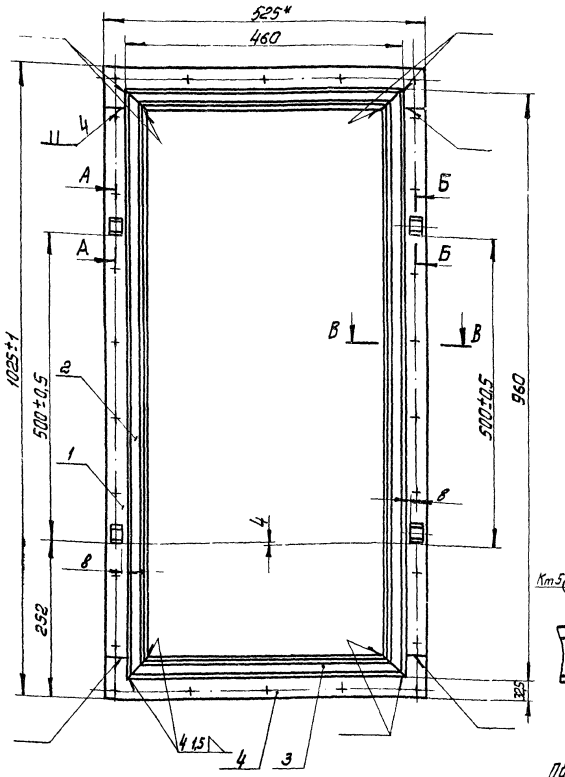

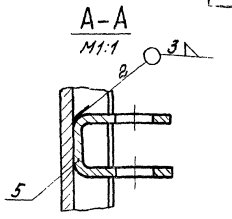

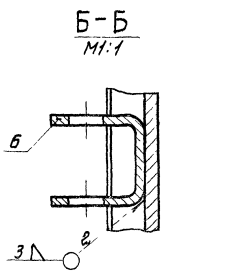

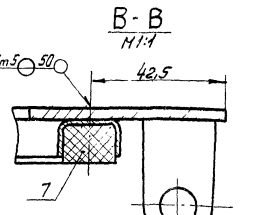

1. * Размер для справок.
2. Уплотнение поз.7 клеить к швеллеру поз.2 и 3 клеем N 88Н.

Общий вес 7,24

NN поз	Обозначение	Наименование	Кол.	Материал	Масса 1 шт	Масса общ.	Примечание
7	ДО.9×0.4-0105	Уплотнение 12×18, ℓ=2756	1	Резина по ТУ 1206-55	0,6	0,6	Б.Ч.
6	ДО.25×0,5-0105	Петля	2	Ст3	0,04	0,08	Лист 5
5	ДО.25×0,5-0106	Петля	2	Ст3	0,03	0,06	Лист 5
4	ДО.9×0.4-0104	Полоса	2	Ст3	0,96	1,92	Лист 11
3	ДО.9×0.4-0103	Швеллер	2	Ст3	0,22	0,44	Лист 12
2	ДО.9×0.4-0102	Швеллер	2	Ст3	0,46	0,92	Лист 12
1	ДО.9×0.4-0101	Полоса	2	Ст3	1,66	3,32	Лист 11

Спецификация

ТД	Двери и люки для вентиляционных камер		Серия 4.904-62	
1971	Рама ДО.9×0,4-01. Узел. Детали	М1:5	Лист	11

Институт Проектпромвентиляция г. Москва

Изм. | Кол.уч. | Лист | № док. | Подп. | Дата

Инженер Котлобов; Гл.констр. Гостевский; Гл.архитектор Гранский; Нач.отдела Ухналев

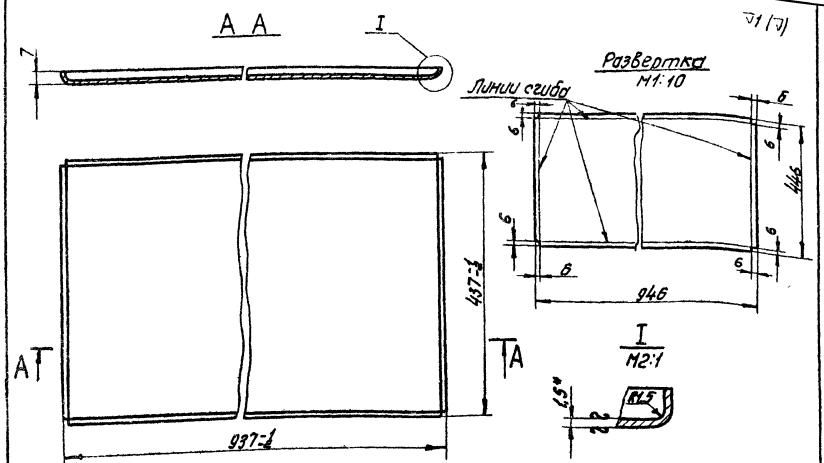

1Д09.04-0101	Лист	Ст3 ГОСТ 501-58	Лист В 1,5 ГОСТ 3620-57	5,05	12
Обозначение	Наименование	Материал	Сортамент	Вес	Лист

М1:5

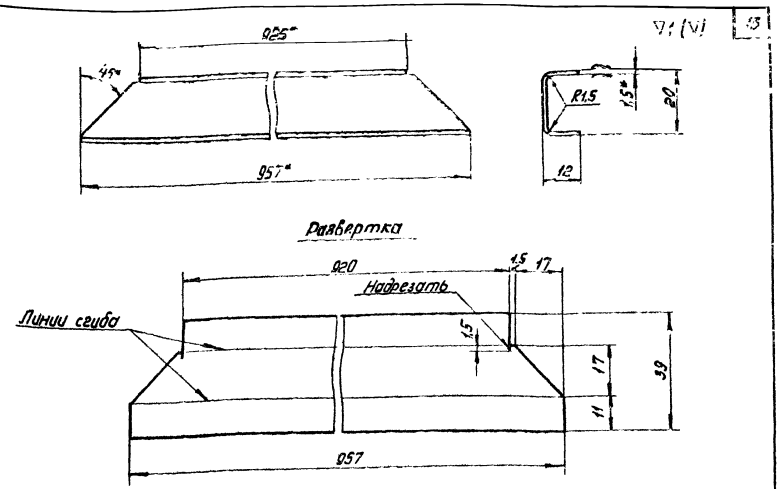

1Д09.04-0102	Швеллер	Ст3 ГОСТ 501-58	Лист В 1,5 ГОСТ 3620-57	0,46	12
Обозначение	Наименование	Материал	Сортамент	Вес	Лист

М1:1

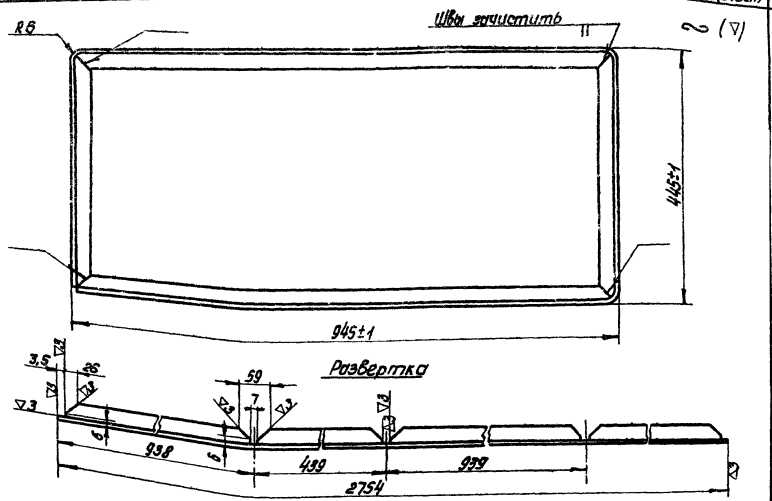

1Д09.04-0202	Рама	Ст3 ГОСТ 535-58	Уголь равнобок 36х36х4 ГОСТ 8509-57	5,2	12
Обозначение	Наименование	Материал	Сортамент	Вес	Лист

М1:5

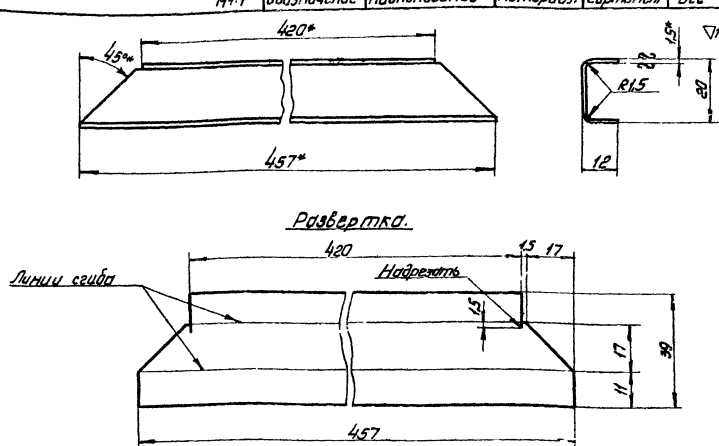

* Размеры для справок.

1Д09.04-0103	Швеллер	Ст3 ГОСТ 501-58	Лист В 1,5 ГОСТ 3620-57	0,22	12
Обозначение	Наименование	Материал	Сортамент	Вес	Лист

М1:1

ТД	Двери и люки для вентиляционных камер	Серия 4.904-62
1971	Детали.	Лист 12

Институт Проектстройиндустрия г. Москва

Гл. инж. Рунгородов
Гл. констр. Сергеев
Гл. констр. Дубов
Нач. отд. Ситников
Разраб. Комиссарова

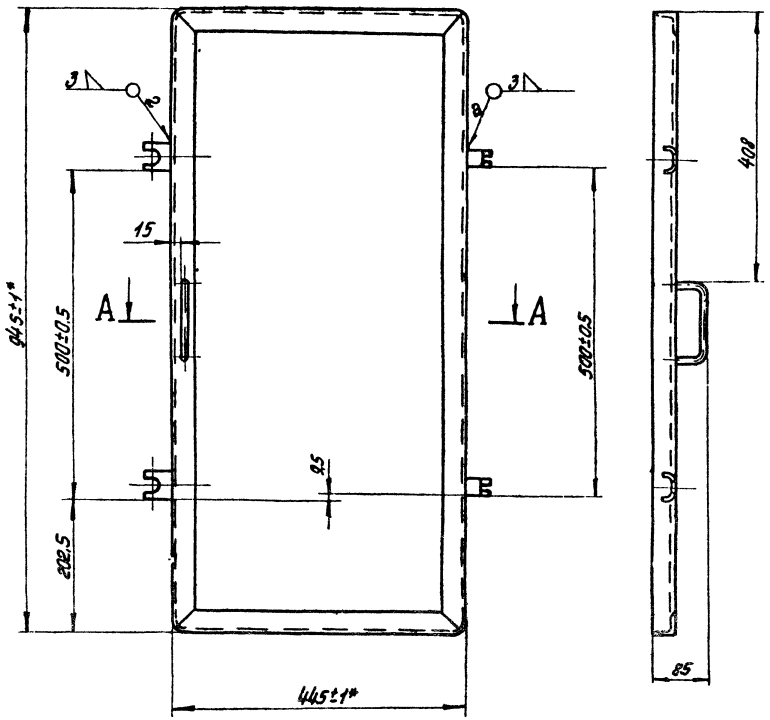

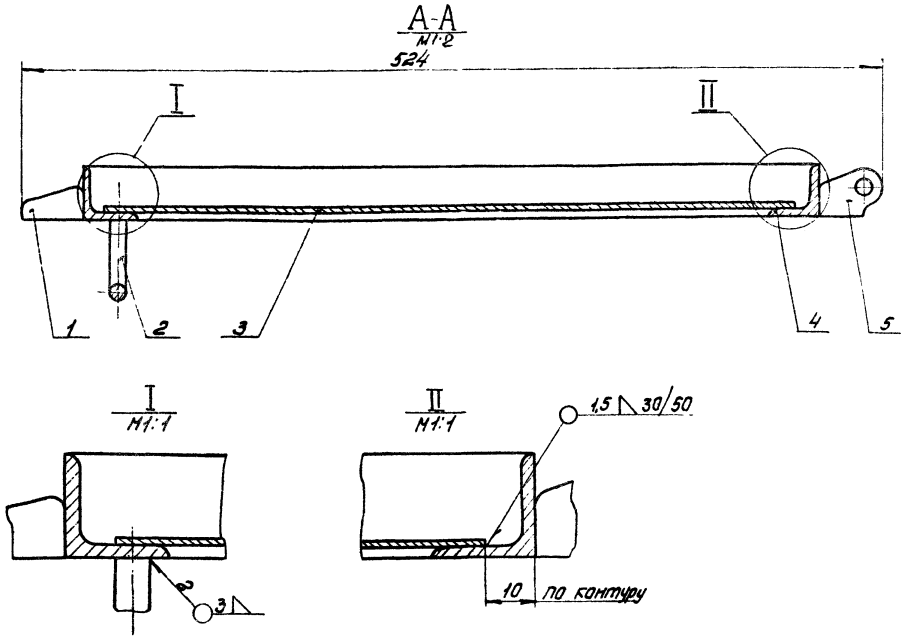

* Размеры для справок

Общий вес 10,18

NN поз.	Обозначение	Наименование	Кол.	Материал	1 шт. Вес	Общ. Вес	Примечание
5	Д1,25×0,5-0205	Петля	2	Ст3	0,05	0,1	Лист 5
4	Д0,9×0,4-0202	Рама	1	Ст3	5,2	5,2	Лист 12
3	Д0,9×0,4-0201	Лист 425×925 S=1,5	1	Ст3	4,6	4,6	Б.Ч.
2	Д1,25×0,5-0202	Ручка	1	Ст3	0,14	0,14	Лист 7
1	Д1,25×0,5-0201	Прижим	2	Ст3	0,07	0,14	Лист 7

Спецификация

ТД	Двери и люки для вентиляционных камер.	Серия 4.904-62	
1971	Полотно двери Д0,9×0,4-02. Узел.	Лист	13

M1:5

Институт Проектпромвентиляция г. Москва.

Утв.	Гиммельфарб	
Н. контр.	Макаров	
Г. контр.	Граевский	
Пров.	Пронский	
Разраб.	Комиссарова	

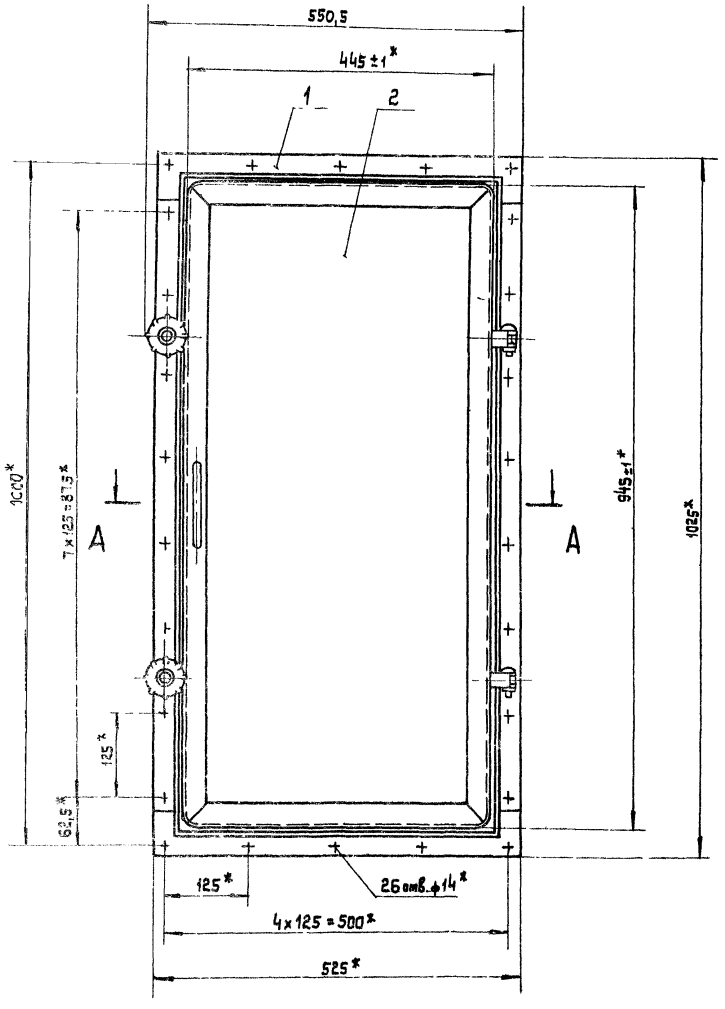

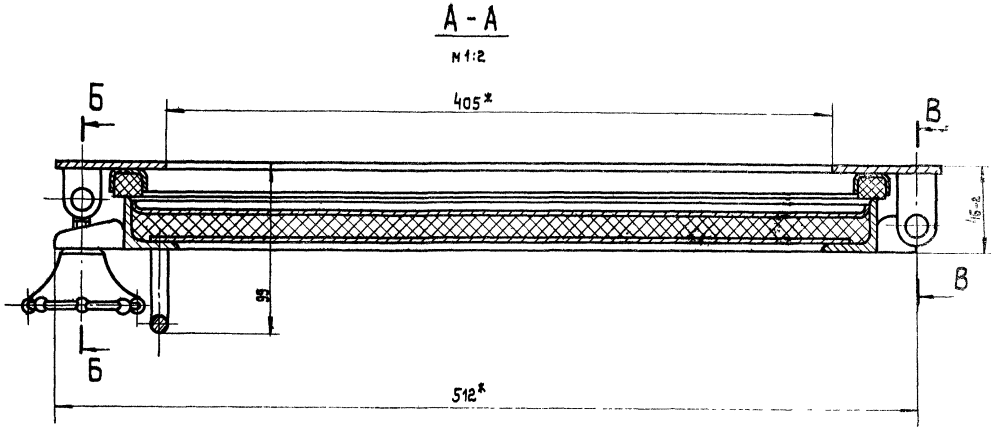

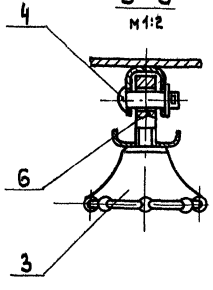

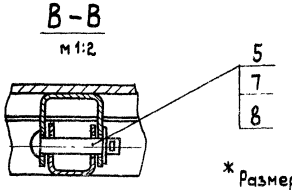

*Размеры для справок

Общий вес 23,56

NN поз.	Обозначение	Наименование	Кол	Материал	Вес 1 шт.	Вес Общ.	Примечание
8	ГОСТ 397-66	Шплинт 2,5×20	4	Ст.3	0,0006	0,0024	
7	ГОСТ 11371-68	Шайба 10	4	Ст.3	0,004	0,016	
6	ГОСТ 3033-55	Болт откидной М12×45-I	2	Ст.3	0,047	0,094	
5	ДУ1,25×0,5-0002	Ось	2	Ст.2	0,03	0,06	Лист 4
4	ДУ1,25×0,5-0001	Ось	2	Ст.2	0,025	0,05	Лист 18
3	ДУ1,25×0,5-03	Ручка	2	Сборка	0,06	0,12	Лист 7
2	ДУ0,9×0,4-01	Полотно двери	1	Сборка	15,98	15,98	Лист 15
1	ДУ0,9×0,4-01	Рама	1	Сборка	7,24	7,24	Лист 11

Спецификация

ТД	Двери и люки для вентиляционных камер	Серия 4.904-62	
1971	Дверь утепленная ДУ0,9×0,4 Общий вид.	Лист	14

М 1:5

Институт Проектпромвентиляция г. Москва

Утв	Журавлев		Разраб	Канаснова	
Н контр	Гинцельфарб				
Нач отд	Бейзерман				
Т. контр	Граевский				
Пров	Пронский				

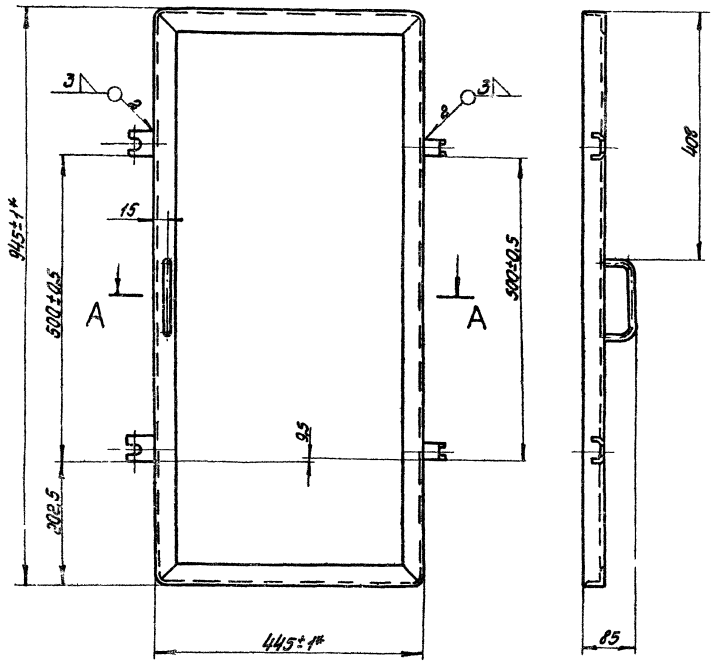

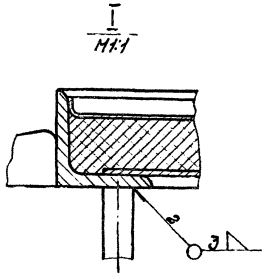

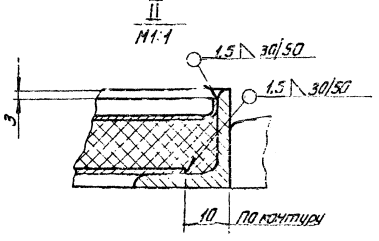

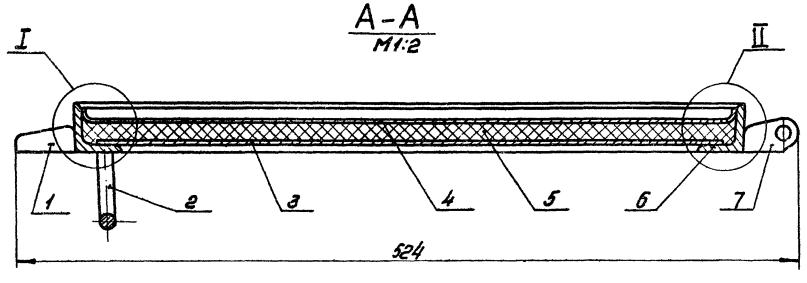

* Размеры для справок

Общий вес 15,98.

NN поз.	Обозначение	Наименование	Кол.	Материал	Вес 1 шт.	Вес Общий	Примечание
7	ДУ125×Q5-0205	Петля	2	Ст3	Q05	Q1	Лист 5
6	ДУQ9×Q4-0202	Рама	1	Ст3	5,2	5,2	Лист 12
5	ДУQ9×Q4-0102	Уплотнение 937×937×20	1	Пенополиуретан ППУ-3Н ГОСТ 15588-86	0,82	0,82	Б.Ч.
4	ДУQ9×Q4-0101	Лист	1	Ст3	5,05	5,05	Лист 12
3	ДУQ9×Q4-0103	Лист 425×925 S=1,5	1	Ст3	4,6	4,6	Б.Ч.
2	ДУ25×Q5-0202	Ручка	1	Ст3	Q14	Q14	Лист 7
1	ДУ25×Q5-0201	Прижим	2	Ст3	Q07	Q14	Лист 7

Спецификация

ТД	Двери и люки вентиляционных камер		Серия 4.904-62
1971	Полотно двери. ДУQ9×Q4-01. Узел.	M1:5	Лист 15

Институт Проектпромвентиляция г. Москва

Гип Главный инженер проекта Конотопов
Нач. отд. Дубовой
Гл. констр. Дубовой
Нач. сект. Дубовой
Ст. инж. Дубовой

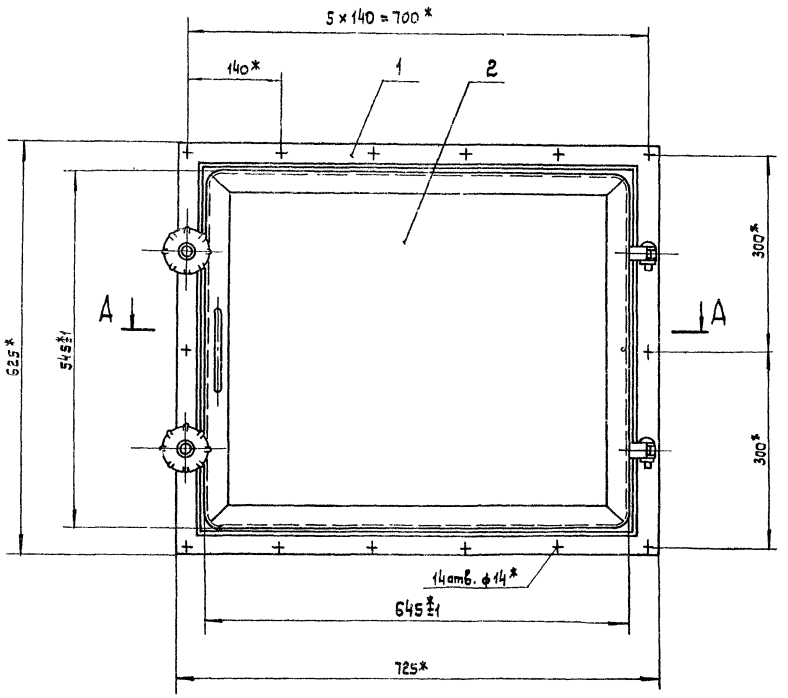

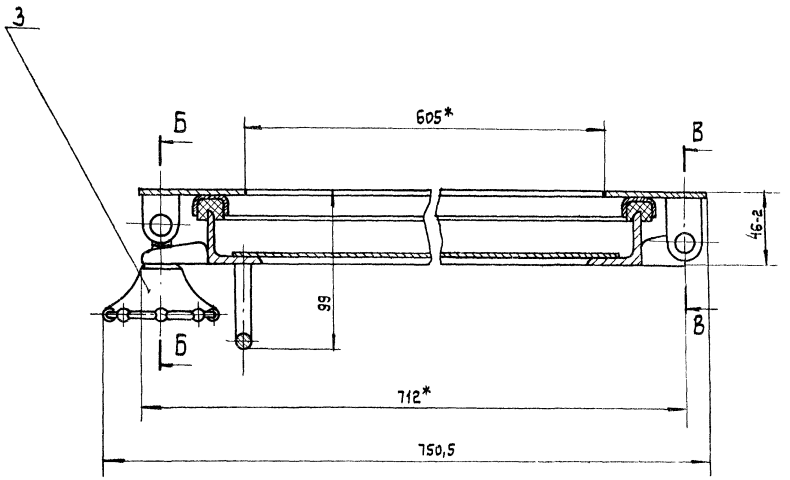

Б-Б
М 1:2

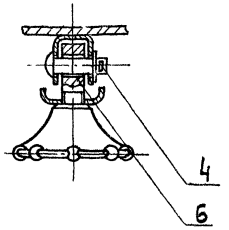

В-В
М 1:2

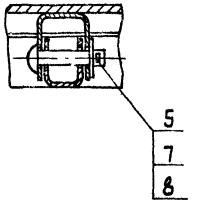

Общий вес 15,34

NN поз.	Обозначение	Наименование	Кол.	Материал	1шт. Вес	Общ. Вес	Примечание
8	ГОСТ 397-66	Шплинт 2,5×20	4	Ст.3	0,0006	0,0024	
7	ГОСТ 11371-68	Шайба 10	4	Ст.3	0,004	0,016	
6	ГОСТ 3033-55	Болт откидной М12×45-I	2	Ст.3	0,047	0,094	
5	Д1,25×0,5-0002	Ось	2	Ст.2	0,03	0,06	Лист 4
4	Д1,25×0,5-0001	Ось	2	Ст.3	0,025	0,05	Лист 18
3	Д1,25×0,5-0,3	Ручка	2	Сборка	0,06	0,12	Лист 7
2	Л0,6×0,5-02	Крышка люка	1	Сборка	8,74	8,74	Лист 19
1	Л0,6×0,5-01	Рама	1	Сборка	6,26	6,26	Лист 17

Спецификация

ТД	Двери и люки для вентиляционных камер	Серия 4.904-62	
1971	Люк неутепленный Л 0,6×0,5 Общий вид	Лист	16

М 1:5

Институт Проектпромвентиляция г. Москва

Утв.	Журавлев	Разраб	Кочисарова
Н. контр.	Гиммельфарб		
Нач. отд.	Бейзерман		
Т. контр.	Граевский		
Проверил	Пронский		

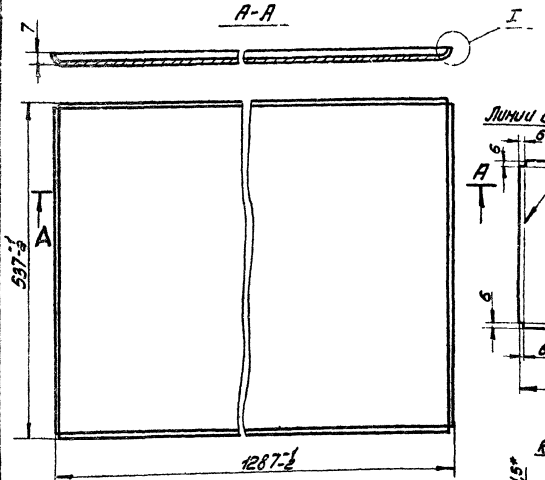

М1:5	Обозначение	Наименование	Материал	Сортамент	Вес	Лист
	ЛУ125×0,5-0101	Лист	Ст3 ГОСТ 501-58	Лист В1,5 ГОСТ 3680-57	8,15	17

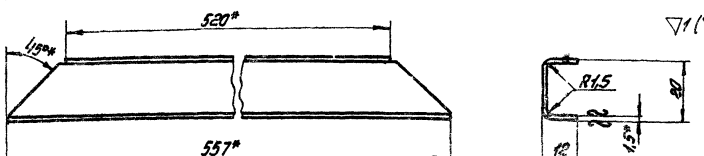

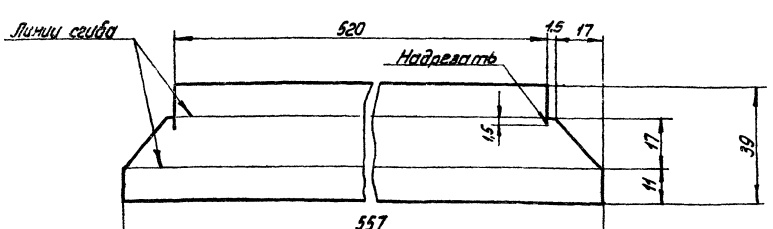

М1:1	Обозначение	Наименование	Материал	Сортамент	Вес	Лист
	ЛУ125×0,5-0104	Швеллер	Ст3 ГОСТ 501-58	Лист В1,5 ГОСТ 3680-57	0,25	17

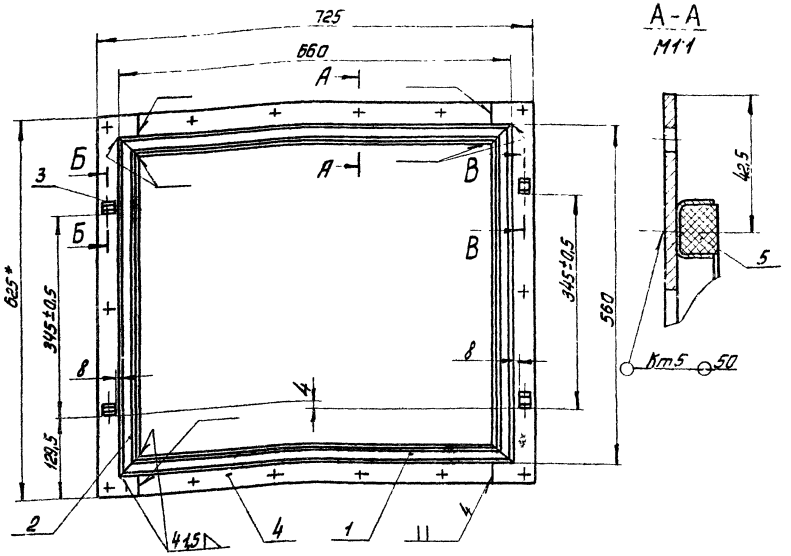

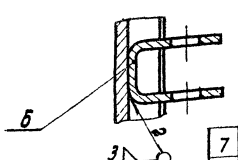

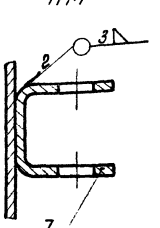

1.* Размер для справок.

2. Уплотнение поз.5 клеить к швеллеру поз.1 и 2 клеем №88Н.

Общий вес 6,26

NN поз.	Обозначение	Наименование	Кол.	Материал	1 шт.	Общ. Вес	Примечание
7	ЛУ125×0,5-0105	Петля	2	Ст3	0,04	0,08	Лист 5
6	ЛУ125×0,5-0106	Петля	2	Ст3	0,03	0,06	Лист 5
5	Л 0,6×0,5-0105	Уплотнение 12×18; ℓ = 2956	1	Лента губчатая ТУ 1206-55	0,5	0,5	Б. Ч.
4	Л0,6×0,5-0104	Полоса	2	Ст3	1,11	2,22	Лист 18
3	Л0,6×0,5-0103	Полоса	2	Ст3	1,16	2,32	Лист 18
2	ЛУ125×0,5-0104	Швеллер	2	Ст3	0,25	0,5	Лист 17
1	Л0,6×0,5-0101	Швеллер	2	Ст3	0,29	0,58	Лист 18

Спецификация.

М1:5	ТД	Люки и двери для вентиляционных камер.		Серия 4.904-62
	1971	Рама Л0,6×0,5-01. Узел. Детали.		Лист 17

Институт Проектпромвентиляция г. Москва

Гип. Пономарев
Нач.отд. Кондратьев
Гл.констр. Гранский
Пров. Гранский
Разраб. Мочалова

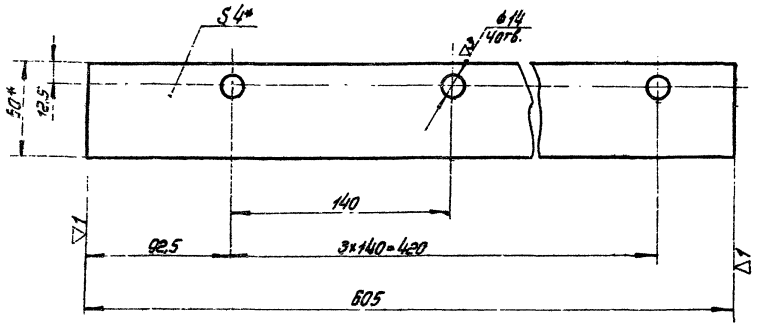

* Размеры для справок

	Л0,6×0,5-0104	Полоса	Ст3 ГОСТ 535-58	Полоса 4×60 ГОСТ 103-57	1,11	18
М1:2	Обозначение	Наименование	Материал	Сортамент	Вес	Лист

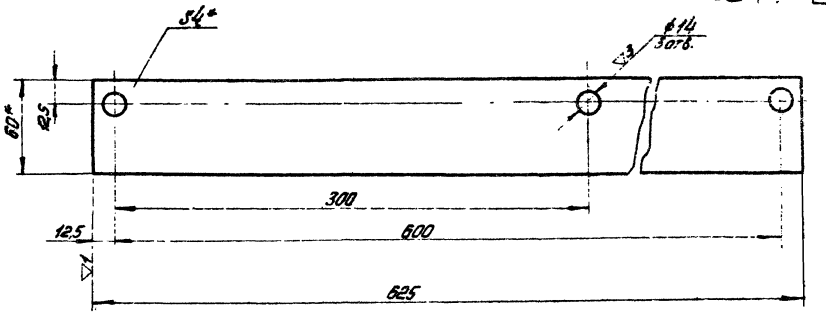

* Размеры для справок.

	Л0,6×0,5-0103	Полоса	Ст3 ГОСТ 535-58	Полоса 4×60 ГОСТ 103-57	1,16	18
М1:2	Обозначение	Наименование	Материал	Сортамент	Вес	Лист

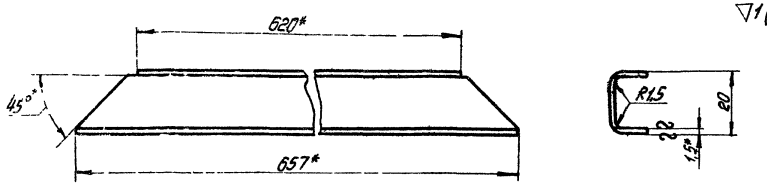

Развертка

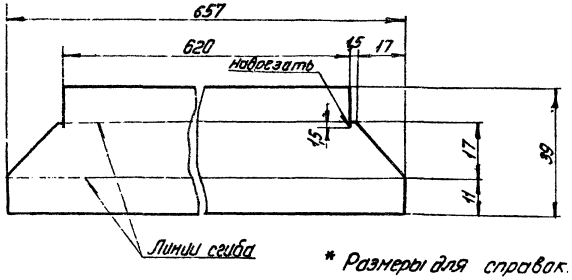

* Размеры для справок.

	Л0,6×0,5-0101	Швеллер	Ст3 ГОСТ 501-58	Лист 3×3 ГОСТ 3680-57	0,29	18
М1:1	Обозначение	Наименование	Материал	Сортамент	Вес	Лист

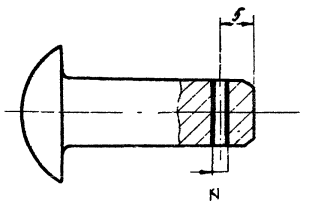

	Д1,25×0,5-0001	Ось	Ст 2 ГОСТ 535-58	Зак. [illegible] ГОСТ 10299-68	0,025	18
	Обозначение	Наименование	Материал	Сортамент	Вес	Лист
	ТД	Двери и люки для вентиляционных камер.			Серия 4.904-62	
М2:1	1071	Детали.			Лист	18

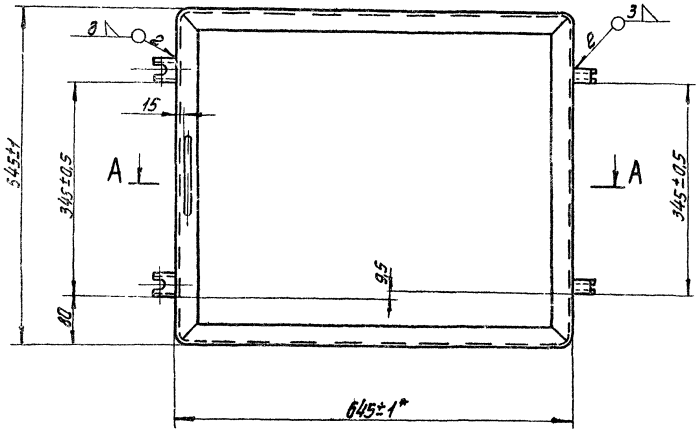

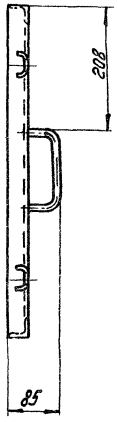

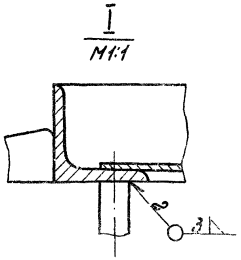

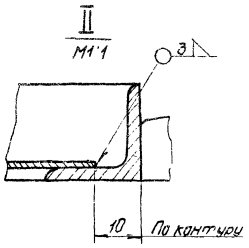

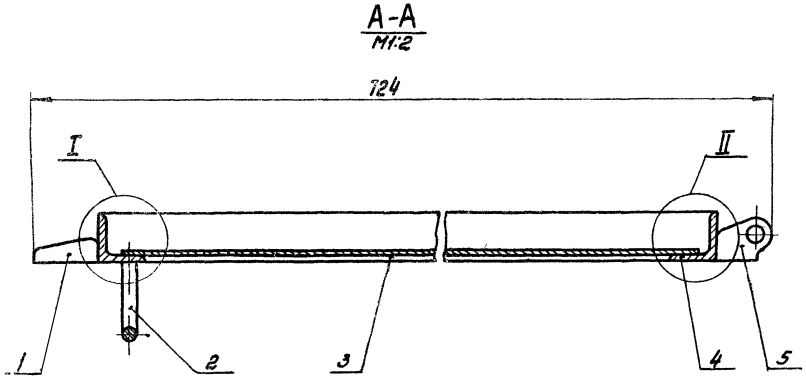

* Размеры для справок

Общий вес 8,74

NN поз.	Обозначение	Наименование	Кол.	Материал	1шт. Вес	Общ. Вес	Примечание
5	Д1,25×0,5-0205	Петля	2	Ст3	0,05	0,1	Лист 5
4	Л0,6×0,5-0202	Рама	1	Ст3	4,48	4,48	Лист 20
3	Л0,6×0,5-0201	Лист 525×625 S=1,5	1	Ст3	3,88	3,88	Б.Ч
2	Д1,25×0,5-0202	Ручка	1	Ст3	0,14	0,14	Лист 7
1	Д1,25×0,5-0201	Прижим	2	Ст3	0,07	0,14	Лист 7

Спецификация.

ТД	Двери и люки для вентиляционных камер.	Серия Ч. 904-62	
1971	Крышка люка. Л0,6×0,5-02. Узел.	Лист	19

М1:5

Институт Проектпромвентиляция г. Москва

Утв.	Гинзельгаф	
Н. контр.	Макаров	
Г. контр.	Граевский	
Пров.	Полянский	
Разраб.	Комиссарова	

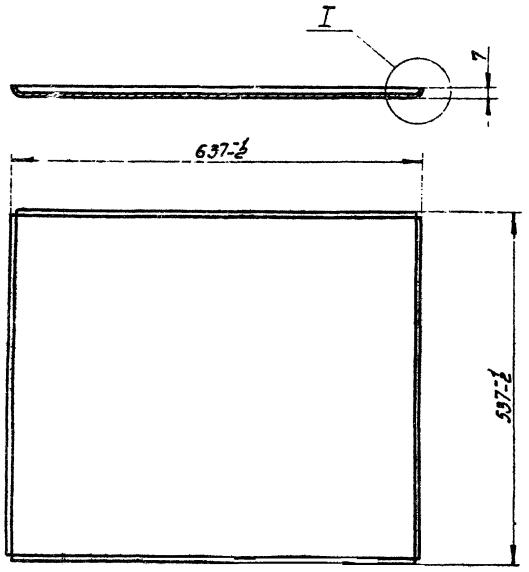

Развертка

М1:10

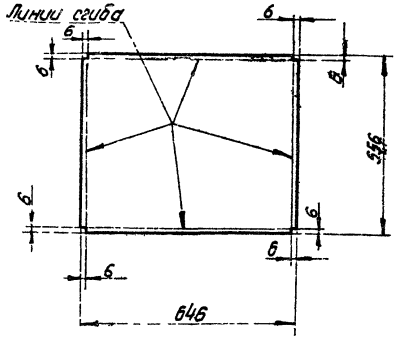

I

М2:1

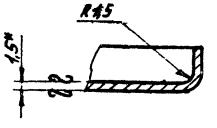

* Размер для справок.

	ЛУ0,6×0,5-0202	Лист	Ст3 ГОСТ 501-58	Лист В1,9 ГОСТ 3680-57	4,2	20
М1:5	Обозначение	Наименование	Материал	Сортамент	Вес	Лист

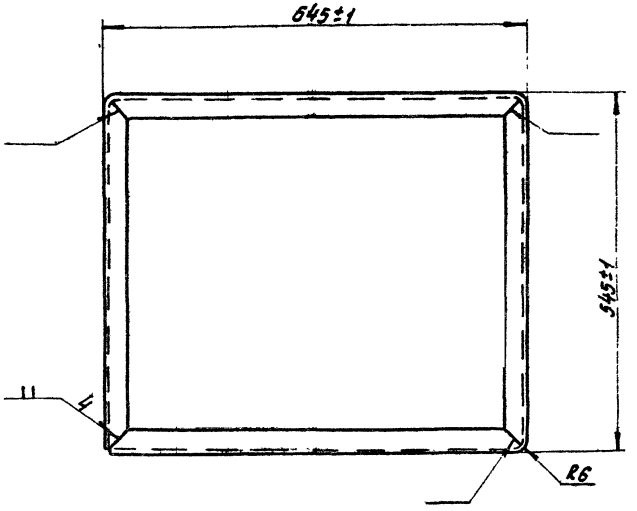

Развертка

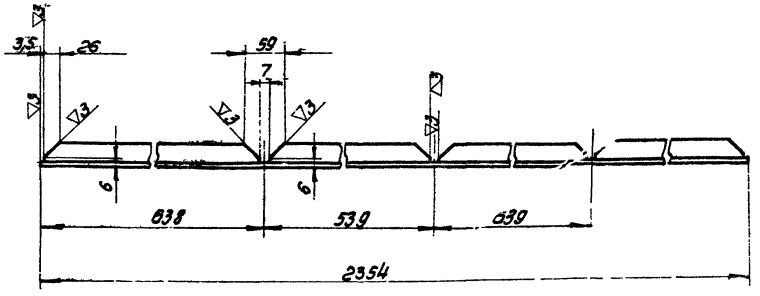

	Л0,6×0,5-0202	Рама	Ст3 ГОСТ 535-58	Угол. равнобед. 32×32×4 ГОСТ 8509-59	4,48	20
	Обозначение	Наименование	Материал	Сортамент	Вес	Лист
	ТД	Двери и люки для вентиляционных камер			Серия 4.904-62	
М1:5	1971	Детали.			Лист	20

г. Москва

Пров. Разраб. Гранский Комиссаров

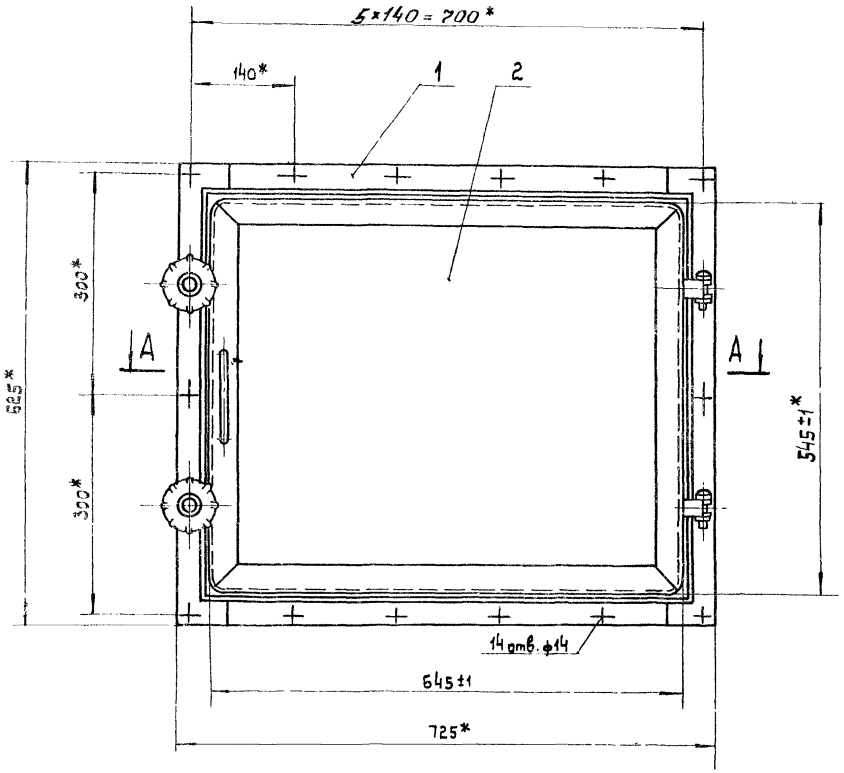

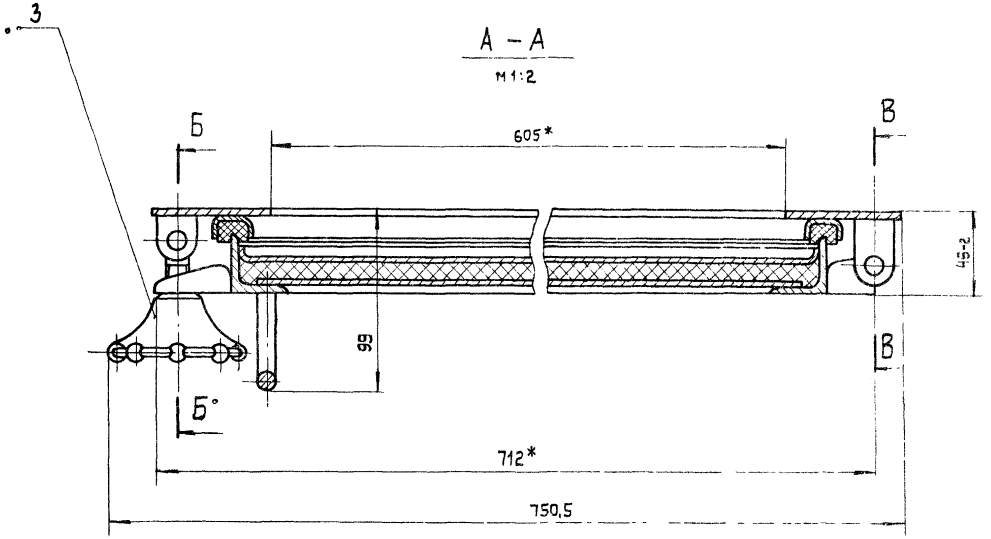

* Размеры для справок

Б – Б
м 1:2

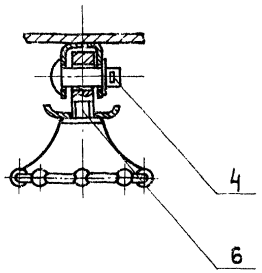

В – В
м 1:2

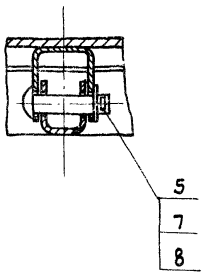

Общий вес 20,23

NN поз.	Обозначение	Наименование	Кол.	Материал	Вес 1 шт.	Вес Общ.	Примечание
8	ГОСТ 397-66	Шплинт 2,5×20	4	Ст.3	0,0006	0,0024	
7	ГОСТ 11371-68	Шайба 10	4	Ст.3	0,004	0,016	
6	ГОСТ 3033-55	Болт откидной М12×45-I	2	Ст.2	0,047	0,094	
5	ТД1,25×0,5-0002	Ось	2	Ст.2	0,03	0,06	Лист 4
4	ТД1,25×0,5-0001	Ось	2	Ст.3	0,025	0,05	Лист 18
3	ТД1,25×0,5-03	Ручка	2	Сборка	0,06	0,12	Лист 7
2	ЛУ0,6×0,5-02	Крышка люка	1	Сборка	13,63	13,63	Лист 22
1	Л 0,6×0,5-01	Рама	1	Сборка	6,26	6,26	Лист 17

Спецификация

ТД	Двери и люки для вентиляционных камер	Серия 4.904-62	
1971	Люк утепленный ЛУ0,6×0,5 общий вид	Лист	21

м 1:5

Гл. инженер Белозеров
Нач. отд. Гольцман
Гл. конструктор Гольцман
Пров. Пронский

Проектпромвентиляция г. Москва

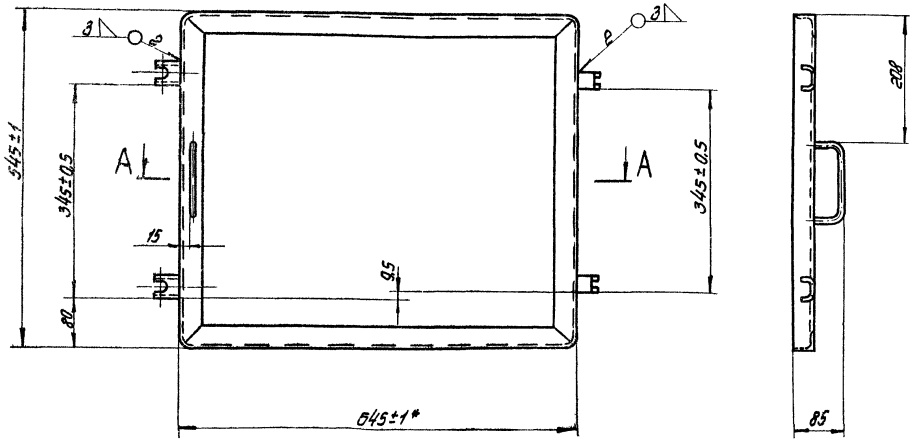

I
М1:1

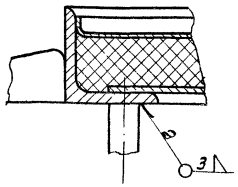

II
М1:1

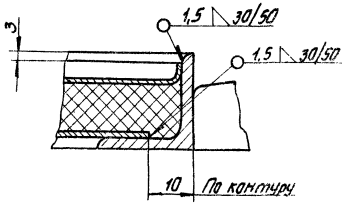

А - А
М1:2

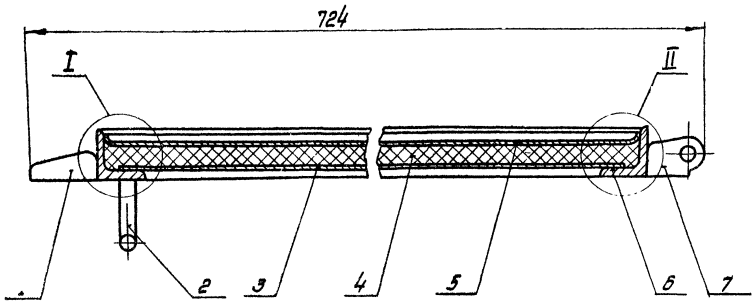

Общий вес 13,63

NN поз	Обозначение	Наименование	Кол	Материал	Масса 1 шт	Масса общ.	Примечание
7	ЛН25×0,5-0205	Петля	2	Ст3	0,05	0,1	Лист 5
6	Л0,6×0,5-0202	Рама	1	Ст3	4,48	4,48	Лист 20
5	Л90,6×0,5-0202	Лист	1	Ст3	4,2	4,2	Лист 20
4	ЛЧ0,6×0,5-0201	Утепление 537×637×20	1	Плита ВФ Лп-100 ГОСТ 9573-96 Σ=50	0,69	0,69	Б. Ч.
3	Л90,6×0,5-0203	Лист 525×625 δ=1,5	1	Ст3	3,88	3,88	Б. Ч.
2	ЛН25×0,5-0202	Ручка	1	Ст3	0,14	0,14	Лист 7
1	ЛН25×0,5-0201	Прижим	2	Ст3	0,07	0,14	Лист 7

Спецификация

ТД	Двери и люки для вентиляционных камер.		Серия 4.904-62
1971	Крышка люка: ЛУ0,6×0,5-02. Узел.		Лист 22

М1:5

Инв. № подл. | Подпись и дата | Взам. инв. №

Утв. Гл.инженер проекта
Н.контр. Насонов
Гл.конструк. Давыдкин
Гл.спец. Ерасов
Нач.сектора Кононенко

Типовые конструкции и детали зданий и сооружений
Альбом 7
Двери и люки для вентиляционных камер
Стадия | Лист | Листов
Р | 7 | 7

gost.e-ecolog.ru