ГОСУДАРСТВЕННЫЙ КОМИТЕТ ПО ГРАЖДАНСКОМУ СТРОИТЕЛЬСТВУ И АРХИТЕКТУРЕ
ПРИ ГОССТРОЕ СССР

ТИПОВЫЕ КОНСТРУКЦИИ И ДЕТАЛИ ЗДАНИЙ И СООРУЖЕНИЙ

СЕРИЯ 2.244-1

ДЕТАЛИ ПОЛОВ ОБЩЕСТВЕННЫХ ЗДАНИЙ

ВЫПУСК 3

ПРИМЫКАНИЯ ПОЛОВ

11309
ЦЕНА 4-45

gost.e-ecolog.ru

ЦЕНТРАЛЬНЫЙ ИНСТИТУТ ТИПОВОГО ПРОЕКТИРОВАНИЯ
ГОССТРОЯ СССР

Москва, А-445, Смольная ул., 22

Сдано в печать 11 1962 г.

Заказ № 1976 Тираж 200 экз.

ГОСУДАРСТВЕННЫЙ КОМИТЕТ ПО ГРАЖДАНСКОМУ СТРОИТЕЛЬСТВУ И АРХИТЕКТУРЕ
ПРИ ГОССТРОЕ СССР

ТИПОВЫЕ КОНСТРУКЦИИ И ДЕТАЛИ ЗДАНИЙ И СООРУЖЕНИЙ

СЕРИЯ 2.244-1

ДЕТАЛИ ПОЛОВ ОБЩЕСТВЕННЫХ ЗДАНИЙ

ВЫПУСК 3

ПРИМЫКАНИЯ ПОЛОВ

РАЗРАБОТАНЫ
ЦНИИЭП УЧЕБНЫХ ЗДАНИЙ

УТВЕРЖДЕНЫ
ПРИКАЗОМ ГОСУДАРСТВЕННОГО КОМИТЕТА ПО ГРАЖДАНСКОМУ СТРОИТЕЛЬСТВУ И АРХИТЕКТУРЕ ПРИ ГОССТРОЕ СССР
ОТ 10 АВГУСТА 1971 г. № 150

Комарова
Шахова
Рук гр инж.
г. Москва

11309 2

Введение

Настоящая работа выполнена на основе современного опыта типового проектирования и строительства с систематизацией имеющихся и внедрением новых конструктивных решений и типизацией конструктивных деталей. Все эти материалы обобщены в альбомы типовых деталей обязательных для применения в типовом и индивидуальном проектировании жилых и общественных зданий массового строительства. Ссылка на типовые детали должна заменить индивидуальную разработку их в проектах.

Альбомы типовых деталей призваны способствовать внедрению в практику массового строительства лучших и наиболее экономичных технических решений, сокращению количества индивидуальных изделий, снижению трудоемкости, сроков и стоимости проектных работ.

Отзывы, замечания и предложения по разработанным типовым деталям направлять по адресу: Москва, И-434, Дмитровское шоссе, 9, корп. „А", ЦНИИЭП учебных зданий.

	Лист	Стр.
Введение		2
Содержание	С1-С6	3-8
Пояснительная записка	П1-П4	9-12
Таблица 2 „Выбор типа примыкания пола" Таблица 3 „Выбор типа стыков полов"	115	13
Примыкания полов на перекрытии к стенам и перегородкам		
Примыкания полов дощатых		
Детали 1,2	I	14
Детали 3,4	2	15
Детали 5,6	3	16
Детали 7,8	4	17
Детали 9,10	5	18
Детали 11,12	6	19
Детали 13,14	7	20
Детали 15,16	8	21
Примыкания полов паркетных		
Детали 17,18	9	22
Детали 19,20	10	23
Детали 21,22	11	24
Детали 23,24	12	25
Детали 25,26	13	26
Детали 27,28	14	27
Детали 29,30	15	28
Детали 31,32	16	29

	Лист	Стр.
Детали 33, 34	17	30
Детали 35, 36	18	31
Детали 37, 38	19	32
Детали 39, 40	20	33
Примыкания полов из паркетной доски или паркетных щитов		
Детали 41, 42	21	34
Детали 43, 44	22	35
Детали 45, 46	23	36
Детали 47, 48	24	37
Детали 49, 50	25	38
Детали 51, 52	26	39
Детали 53, 54	27	40
Детали 55, 56	28	41
Примыкания полов из полимерных материалов		
Детали 57, 58	29	42
Детали 59, 60	30	43
Детали 61, 62	31	44
Детали 63, 64	32	45
Детали 65, 66	33	46
Детали 67, 68	34	47
Детали 69, 70	35	48
Детали 71, 72	36	49

	Лист	Стр.
Детали 73,74	37	50
Детали 75,76	38	51
Детали 77,78	39	52
Детали 79,80	40	53
Детали 81,82	41	54
Примыкания полов из бетонных и керамических плит		
Детали 83,84	42	55
Детали 85,86	43	56
Детали 87,88	44	57
Детали 89,90	45	58
Детали 91,92	46	59
Детали 93,94	47	60
Примыкания полов бетонных монолитных		
Детали 95,96	48	61
Детали 97,98	49	62
Детали 99,100	50	63
Примыкания полов на грунте к стенам и перегородкам		
Примыкания полов дощатых		
Детали 101,102	51	64
Детали 103,104	52	65
Детали 105,106	53	66

	Лист	Стр.
Детали 107, 108	54	67
Детали 109, 110	55	68
Детали 111, 112	56	69
Детали 113, 114	57	70
Детали 115, 116	58	71
Примыкания полов паркетных		
Детали 117, 118	59	72
Детали 119, 120	60	73
Детали 121, 122	61	74
Детали 123, 124	62	75
Детали 125, 126	63	76
Детали 127, 128	64	77
Примыкания полов из паркетной доски или паркетных щитов		
Детали 129, 130	65	78
Детали 131, 132	66	79
Детали 133, 134	67	80
Детали 135, 136	68	81
Детали 137, 138	69	82
Детали 139, 140	70	83
Детали 141, 142	71	84
Детали 143, 144	72	85
Примыкания полов из полимерных материалов		
Детали 145, 146	73	86

	Лист	Стр.
Детали 147, 148	74	87
Детали 149, 150	75	88
Детали 151, 152	76	89
Примыкания полов из бетонных и керамических плит		
Детали 153, 154	77	90
Детали 155, 156	78	91
Детали 157, 158	79	92
Детали 159, 160	80	93
Примыкания полов бетонных монолитных		
Детали 161, 162	81	94
Детали 163, 164	82	95
Детали 165, 166	83	96
Стыки полов при одинаковой конструкции и высоте пола		
Детали 167, 168	84	97
Детали 169, 170	85	98
Детали 171, 172	86	99
Стыки полов при различной конструкции и одинаковой высоте пола		
Детали 173, 174	87	100
Детали 175, 176	88	101
Детали 177, 178	89	102
Стыки полов различной конструкции при разных высотах пола		

	Лист	Стр.
Детали 179, 180	90	103
Детали 181, 182	91	104
Детали 183, 184	92	105
Детали 185, 186	93	106
Детали 187, 188	94	107
Детали 189, 190	95	108
Деформационные швы		
Деформационные швы у стен		
Детали 191, 192	96	109
Детали 193, 194	97	110
Детали 195, 196	98	111
Детали 197, 198	99	112
Деформационные швы в полах		
Детали 199, 200	100	113
Примыкания полов к трапам и каналам		
Детали 201, 202	101	114
Детали 203, 204.	102	115

В данный альбом включены рабочие чертежи типовых деталей примыкания полов общественных зданий каркасной конструкции и со стенами из кирпича для обычных условий строительства. Допускается применять типовые детали и для других условий строительства, где не требуются специальные конструктивные решения и специальные условия производства работ, что определяется при конкретном проектировании.

Типовые детали разработаны в дополнение к альбому серии 2.140-1, выпуск 3. При применении в проектах общественных зданий типовых деталей, предназначенных для жилищного строительства, необходимо в проекте сделать ссылку на соответствующую деталь серии 2.140-1, выпуск 3.

Рабочие чертежи типовых деталей примыканий полов разработаны в соответствии с требованиями главы СНиП П-В.8-71 "Полы. Нормы проектирования", составленной взамен СН300-65 "Указания по проектированию полов производственных, жилых, общественных и вспомогательных зданий.

Типовые детали примыкания полов представлены следующими конструктивными решениями:

– примыкания полов на перекрытии к стенам и перегородкам (листы 1–50);

– примыкания полов на грунте к стенам и перегородкам (листы 51-83);

– примыкания полов к стенам в местах деформационных швов в стенах и конструкции деформационных швов в полах (листы 96-100);

– стыки полов при одинаковой конструкции и высоте пола, при различной конструкции и одинаковой или разных высотах пола (листы 84-95);

– примыкания полов к трапам и каналам (листы 101, 102).

Первые два раздела состоят из групп, объединяющих типовые детали по материалам покрытия пола (примыкания полов дощатых паркетных, из паркетных досок или паркетных щитов, из полимерных материалов, из бетонных и кера-

нических плит, бетонных монолитных).

Конструкции полов и материалы для их устройства приняты по типовым деталям серии 2.244-1, выпуск 1, на что на данных деталях примыкания полов имеются соответствующие ссылки:

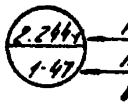

номер серии альбома
первое число - номер выпуска,
второе число - номер детали.

Выбор вариантов примыкания полов производят в зависимости от принятой в проекте конструкции пола, конструкции стен (перегородок) по таблице 2. Выбор вариантов стыков производить в зависимости от конструкции пола и назначения помещения по таблице 3.

Зазоры между лагами, сборной плитами основания пола и стенами (перегородками) должны составлять 20-30 мм.

При ширине зазора между сборными плитами основания пола и стенами (перегородками) более 0.4 м укладывают доборные плиты, а при меньшей ширине в зазор по сплошному звукоизоляционному слою укладывают сплошную стяжку из монолитного бетона, того же материала, что и сборные плиты.

Для помещений с повышенными требованиями звукоизоляции обязательно в местах примыкания полов к стенам (перегородкам) укладывать упругие звукоизоляционные материалы.

Для упругих прокладок следует применять материалы, указанные в таблице 1.

Звукоизоляционные материалы для ленточных прокладок

Таблица 1

Наименование материала	Объемный вес кг/м³	Толщина материала в необжатом состоянии мм
Плиты минераловатные на синтетическом связующем (ПМ, ПП), ГОСТ 9573-60.	до 100 до 150	40 30
Изделия теплоизоляционные из стеклянного штапельного волокна (ПС-75), ГОСТ 10499-67	51-75	30; 40
Плиты древесноволокнистые, ГОСТ 4598-60	до 250	12,5; 16

При наличии в конструкции пола звукоизоляционной прокладки или тепло-, звукоизоляционного слоя для упругой прокладки следует применять тот же материал, что в конструкции пола.

Зазоры между стенами (перегородками) и конструкцией пола в зависимости от материала покрытия пола прикрываются плинтусами и галтелями (ГОСТ 8242-63*), пластмассовыми плинтусами (ГОСТ 9739-61**) или плинтусами из керамических плиток (ГОСТ 6140-70 и 6787-69), при этом галтели крепить к полу, а плинтусы - к стенам, для чего в зданиях со стенами из кирпича в проекте должна быть предусмотрена установка деревянных пробок через 1200 мм на уровне примыкания полов, в керамзитобетонных стеновых панелях пробки закладывать в гнезда, просверленные по месту.

Работы по устройству полов следует производить в соответствии с требованиями проекта главы СНиП II-В, 14-71. "Полы. Правила производства и приемки работ."

При разработке проектов с применением рабочих чертe-

же ей данных типовых деталей на чертежах проекта делаются выноски с указанием номера серии, выпуска и применяемой детали по следующему образцу:



В числителе указан номер серии, в знаменателе, первое число-номер выпуска данной серии, второе число номер типовой детали

Обозначения типовых деталей на чертежах проектов, в отличие от прочих деталей, обводятся двойным кружком.

В проекте или серии проектов составляется сводная спецификация применяемых типовых деталей.

Перечень нормативных документов

СНиП II-В. 8-71	Полы. Нормы проектирования
СНиП III-В. 14-71 (проект)	Полы. Правила производства и приемки работ
ГОСТ 6141-70	Плитки керамические для неземляных полов и ковры из них
ГОСТ 6787-69	Плитки керамические для полов
ГОСТ 8242-63*	Детали деревянные строганные погонажные
ГОСТ 9739-64**	Плинтусы, поручни и накладки на проступи поливинилхлоридные

Выбор типа примыкания пола

Таблица 2

Покрытие пола и расположение		№ ТД пола серии 2.244-1 выпуск 1	№ ТД примыкания пола к бетонным стенам и перегородкам	к кирпичным стенам и перегородкам	к деформационным швам
Доски	на перекрытии	1-12, 17-20	1,3,5,7,9, 11,13,15	2,4,6,8,10,12,16	191-194 199
	на грунте	245-259	101,103,105,107, 109, 111, 113,115	102, 104, 106, 108, 110, 112,114, 116	
Паркет	на перекрытии	21-40 43, 44	17,19,21,23,25,27,29,31,33,35,37, 39,41,43,45,47,49,51,53,55	18,20,22,24,26,22,30,32,34,36,38, 40,42,44,46,48,50,52,54,56	195, 196
	на грунте	260-271	117,119,121,123, 125,127,129,131, 133, 135,137,139, 141, 143	118,120,122,124,126,128,130, 132, 134,136,138,140,142,144	
Линолеум	на перекрытии	45-96	57,59, 61,63, 65,67,69,71, 73,75,77,79, 81	58, 60, 62, 64, 66, 68,70, 72, 74, 76, 78, 80, 82	197, 198, 200
	на грунте	271-292	145, 147, 149, 151	146, 148, 150, 152	
Полимерные плиты	на перекрытии	97-119	57,59,61,63, 65,67,69,71, 73,75,77,79,81	58,60,62,64,66,68,70,72, 74,76,78,80,82	
	на грунте	293-302	145,147,149, 151	146, 148, 150, 152	
Бетонные и керамические плиты	на перекрытии	120-151	83,85,87,89, 91,93	84, 86,88,90, 92, 94	
	на грунте	303-321	153,155,157,159	154, 156, 158, 160	
Бетон монолитный	на перекрытии	152-168	95, 97, 99	96, 98, 100	
	на грунте	323-334	161, 163, 165	162, 164, 166	
Полимерное литое	на перекрытии	170-176	57,59,61,63,65,67,69, 71,73,75,77, 79,81	58,60,62,64,66,68,70, 72,74,76,78	
	на грунте	335-338	145,147,149, 151	146, 148, 150, 152	

Выбор типа стыков полов

Таблица 3

Покрытие пола и № ТД пола серии 2.244-1 выпуск 1	№ ТД стыков полов на перекрытии			
	доски	паркет	линолеум и полимерные плиты	бетонные и керамические плиты
Доски 23,24,1-4,13-16,5-8, 17-20	169, 170	179, 180	173, 191	183
Паркет 25-27, 29, 30, 31-33, 37-40	175, 176	167, 168	178, 182	184
Линолеум и полимерные плиты 45-49, 61-71, 50-60, 78-94, 95, 96	187, 185	188	171, 172, 186	
Бетонные и керамич. плиты 120-128, 130-138, 140-145	190	177	174, 189	

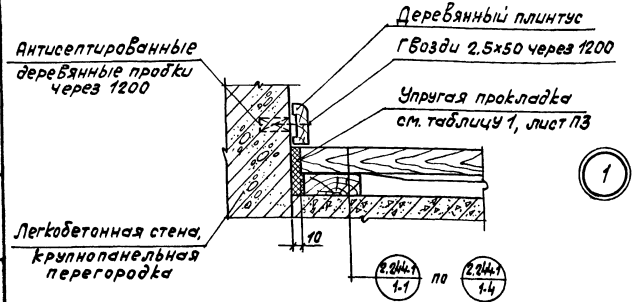
Деревянный плинтус
Гвозди 2,5×50 через 1200
Антисептированные деревянные пробки через 1200
Упругая прокладка см. таблицу 1, лист П3
1
Легкобетонная стена, крупнопанельная перегородка
10
2.244.1 1.1
по
2.244.1 1.4

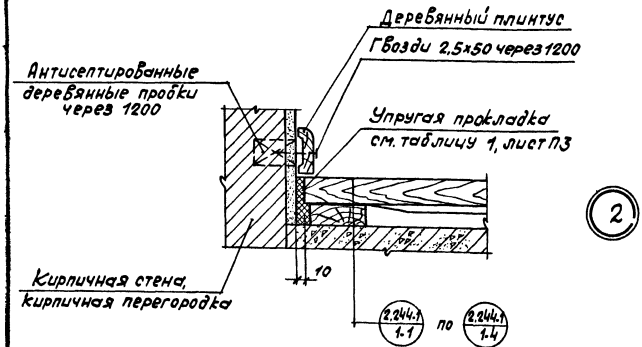
Деревянный плинтус
Гвозди 2,5×50 через 1200
Антисептированные деревянные пробки через 1200
Упругая прокладка см. таблицу 1, лист П3
2
Кирпичная стена, кирпичная перегородка
10
2.244.1 1.1
по
2.244.1 1.4

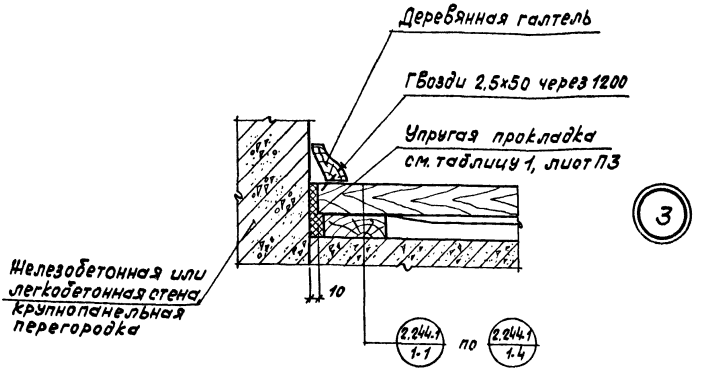
Деревянная галтель
Гвозди 2,5х50 через 1200
Упругая прокладка
см. таблицу 1, лист П3
3
Железобетонная или
легкобетонная стена,
крупнопанельная
перегородка
10
2.244.1
1-1
по
2.244.1
1.4

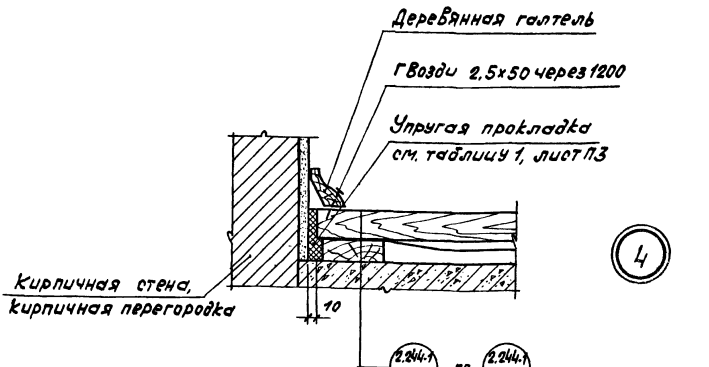
Деревянная галтель
Гвозди 2,5х50 через 1200
Упругая прокладка
см. таблицу 1, лист П3
4
Кирпичная стена,
кирпичная перегородка
10
2.244.1
1-1
по
2.244.1
1.4

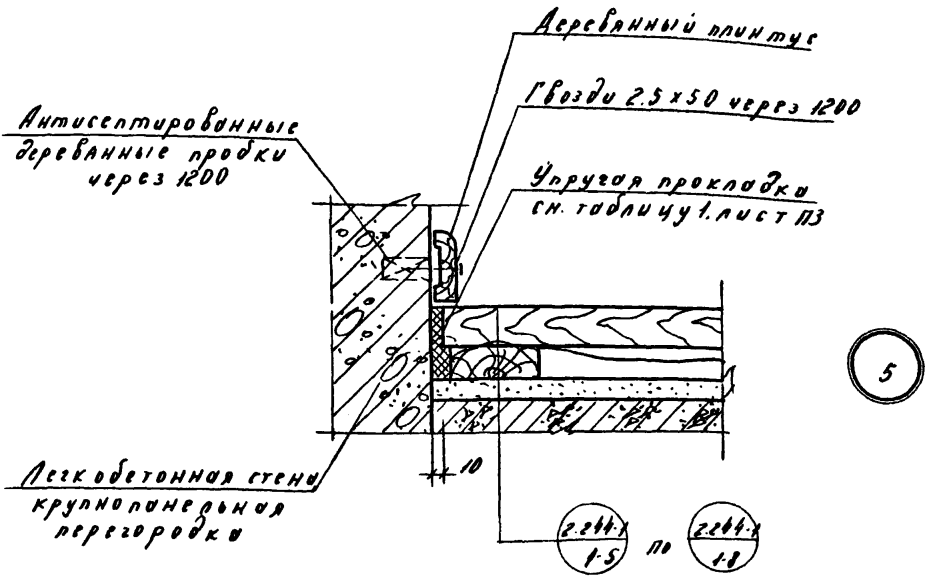

5

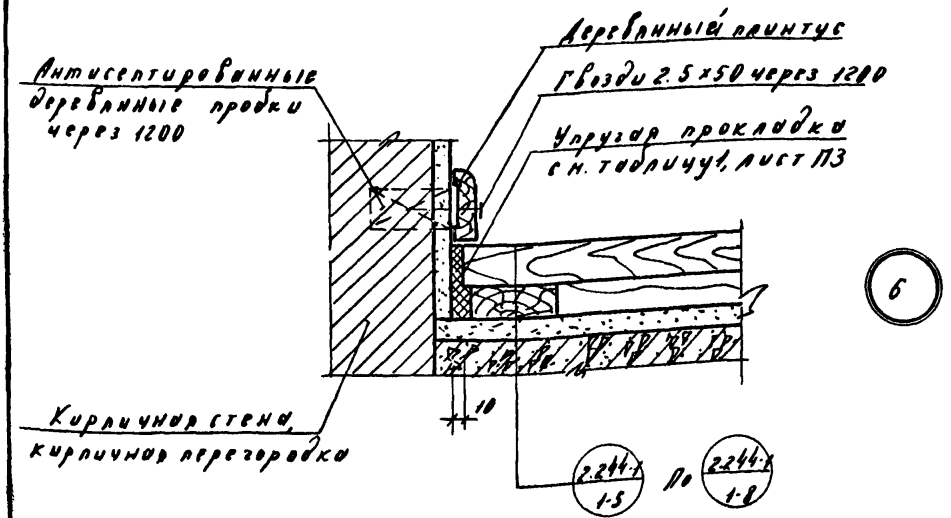

6

ТД

1971г.

Детали 5, 6

серия 2.244-1

Выпуск 9 | Лист 3

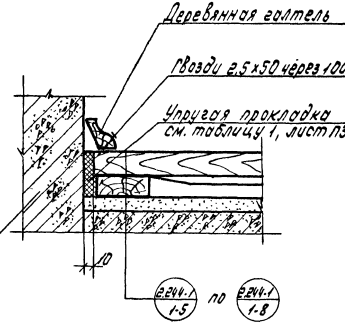
Деревянная галтель
Гвозди 2,5×50 через 1000
Упругая прокладка
см. таблицу 1, лист П3
7
Железобетонная или
легкобетонная стена,
крупнопанельная
перегородка
10
2.244-1
1-5
по
2.244-1
1-8

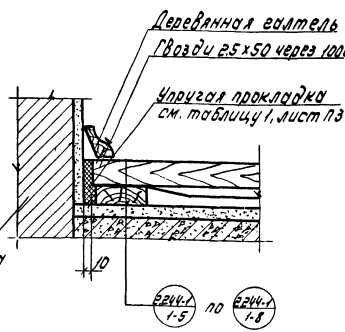
Деревянная галтель
Гвозди 2,5×50 через 1000
Упругая прокладка
см. таблицу 1, лист П3
8
Кирпичная стена,
кирпичная перегородка
10
2.244-1
1-5
по
2.244-1
1-8

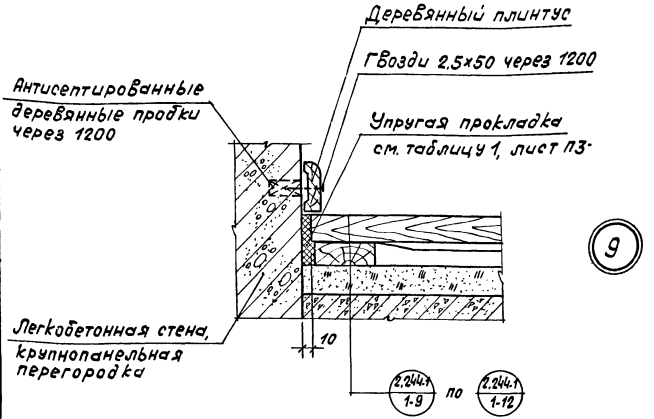
Деревянный плинтус
Гвозди 2.5х50 через 1200
Антисептированные деревянные пробки через 1200
Упругая прокладка см. таблицу 1, лист П3
9
Легкобетонная стена, крупнопанельная перегородка
10
2.244.1 1-9 по 2.244.1 1-12

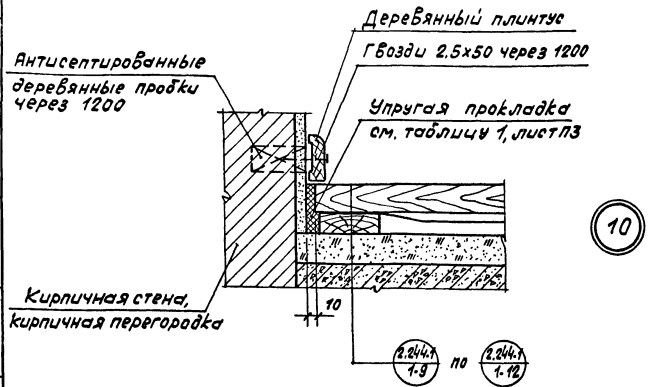
Деревянный плинтус
Гвозди 2.5х50 через 1200
Антисептированные деревянные пробки через 1200
Упругая прокладка см. таблицу 1, лист П3
10
Кирпичная стена, кирпичная перегородка
10
2.244.1 1-9 по 2.244.1 1-12

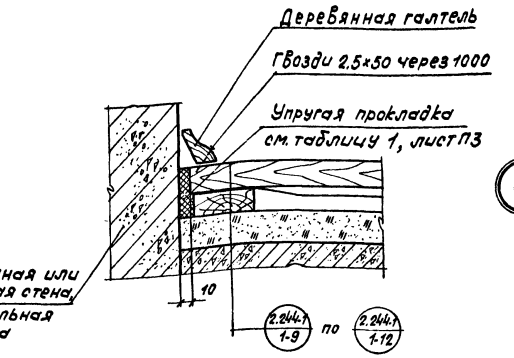
Деревянная галтель
Гвозди 2,5х50 через 1000
Упругая прокладка
см. таблицу 1, лист П3
11
Железобетонная или легкобетонная стена, крупнопанельная перегородка
10
2.244.1 1-9
по
2.244.1 1-12

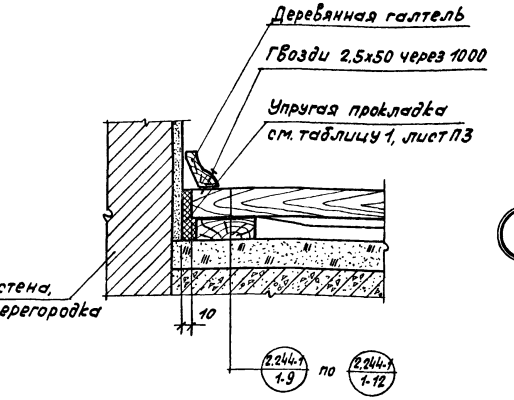
Деревянная галтель
Гвозди 2,5х50 через 1000
Упругая прокладка
см. таблицу 1, лист П3
12
Кирпичная стена, кирпичная перегородка
10
2.244.1 1-9
по
2.244.1 1-12

Взамен

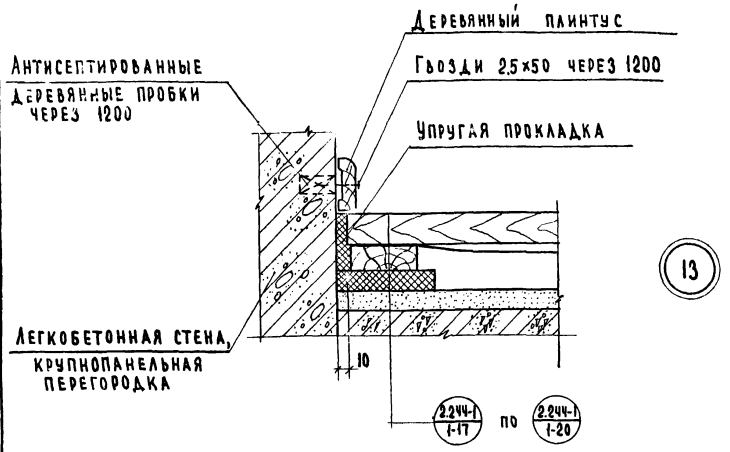

13

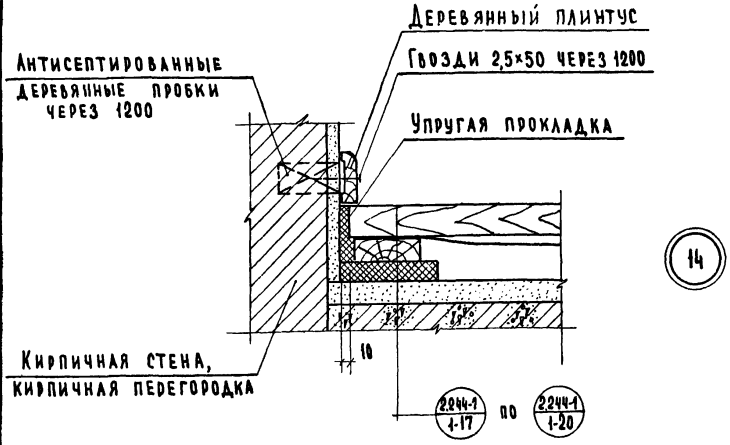

14

Примечание:

Для упругой прокладки следует применять те же материалы, что и для звукоизоляционной прокладки.

Т.Д. 1971г	Детали 13, 14	Серия 2.244-1	
		Выпуск 3	Лист 7

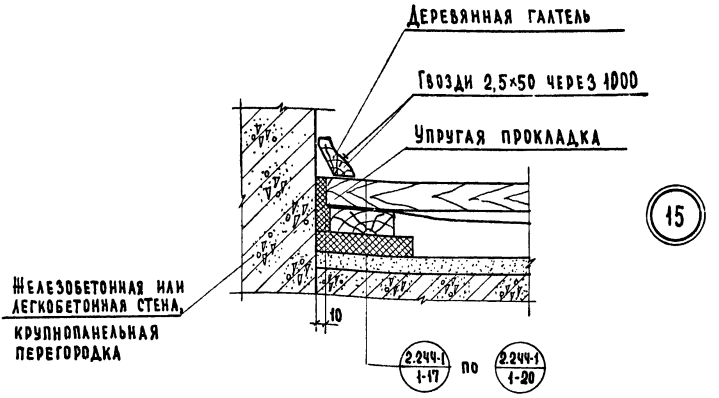

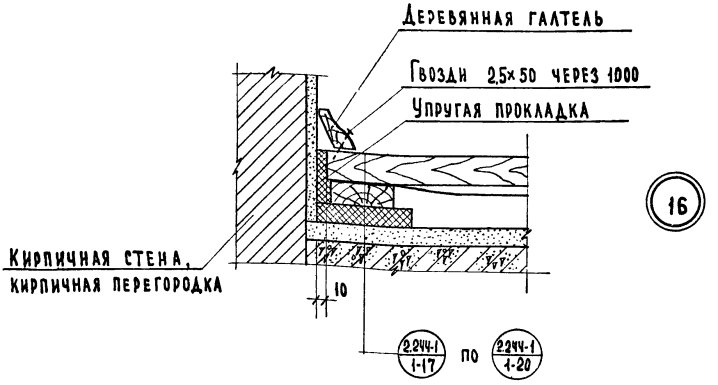

Примечание:

Для упругой прокладки следует применять те же материалы, что и для звукоизоляционной прокладки.

ТД 1971г	Детали 15, 16	Серия 2.244-1	
		Выпуск 3	Лист 8

Взамен
Ст инженер Н. Калякина

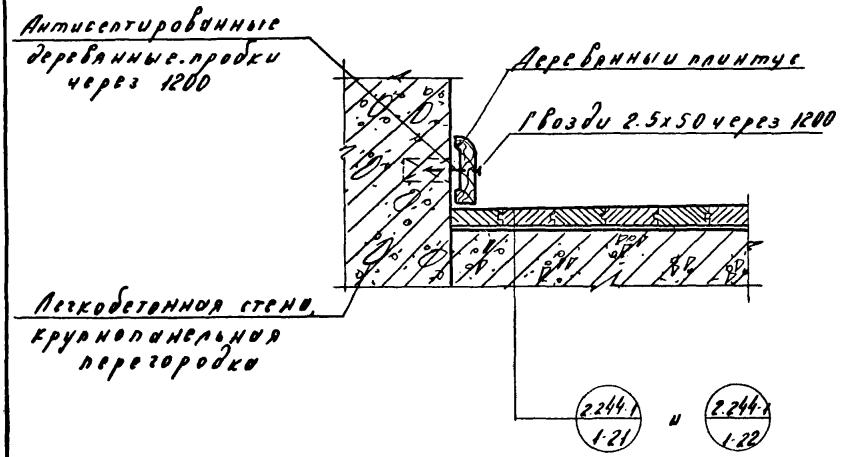

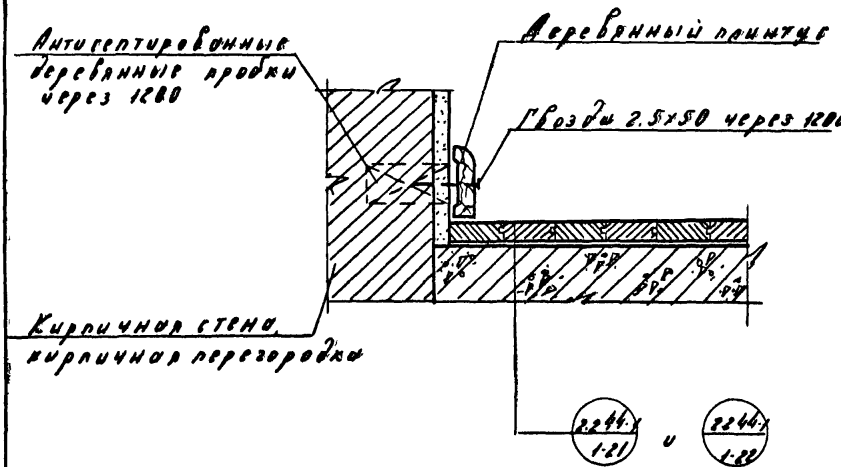

ТД	Детали 17, 18	Серия 2.244-1	
1971г.		Выпуск 3	Лист 9

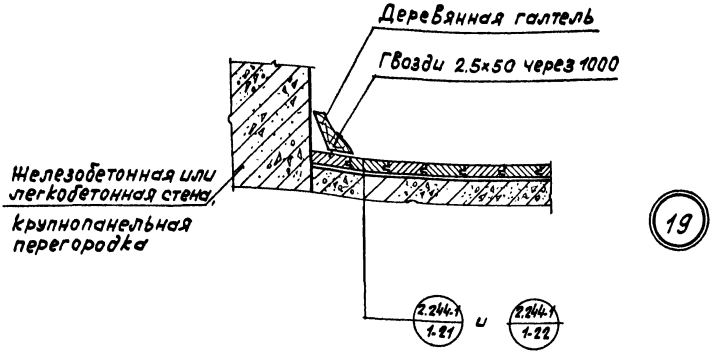

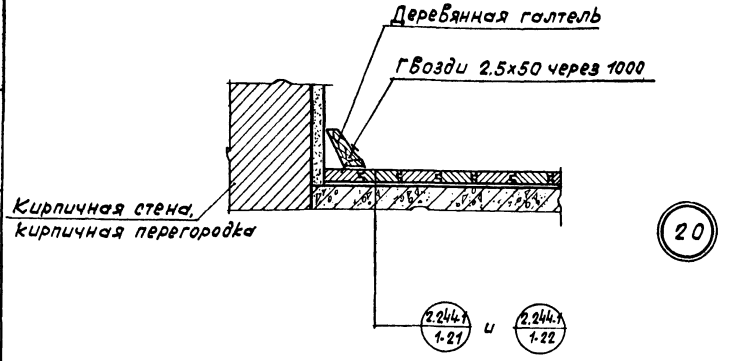

Н. Калятина
Ст. инженер
Г. Москва

ТД 1971 г.	Детали 19, 20	Серия 2.244-1	
		Выпуск 3	Лист 10

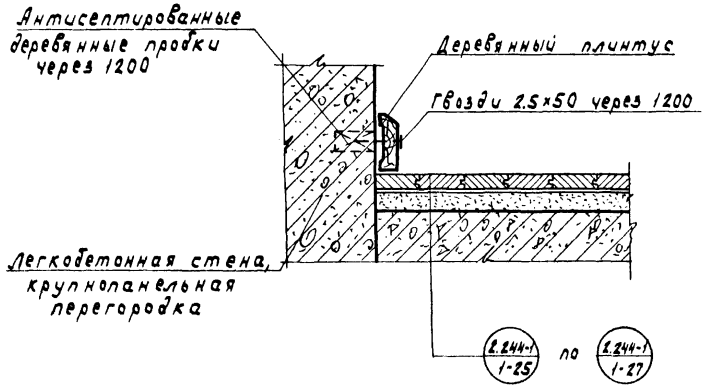

21

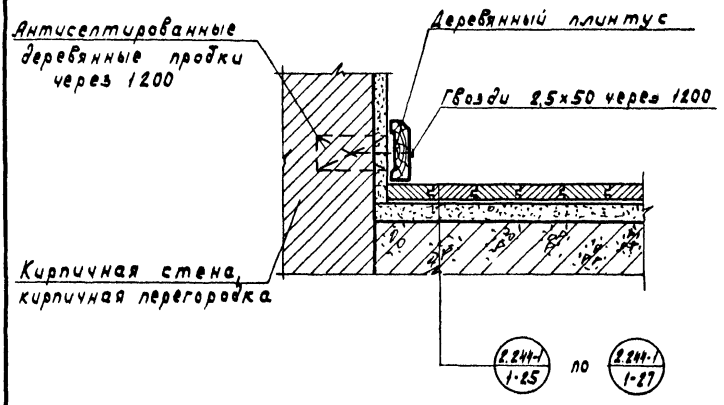

22

ТД 1971 г	Детали 21, 22.	Серия 2.244-1	
		Выпуск 3	Лист 11

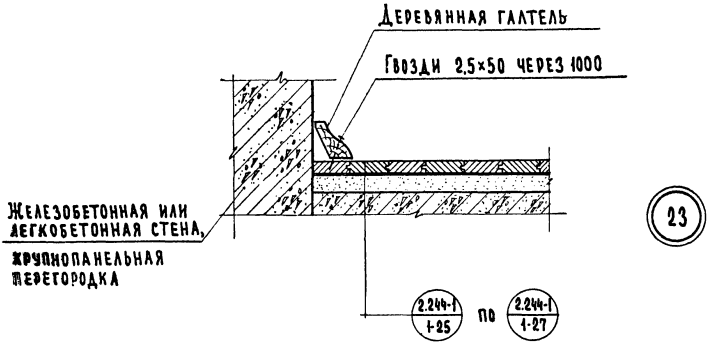
Деревянная галтель
Гвозди 2,5×50 через 1000
Железобетонная или легкобетонная стена, крупнопанельная перегородка
23
2.244-1 1-25
по
2.244-1 1-27

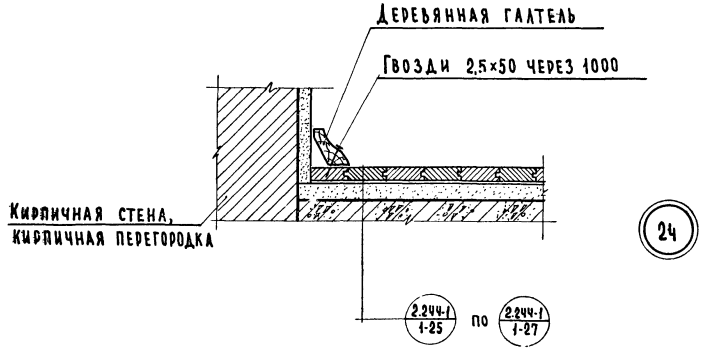
Деревянная галтель
Гвозди 2,5×50 через 1000
Кирпичная стена, кирпичная перегородка
24
2.244-1 1-25
по
2.244-1 1-27

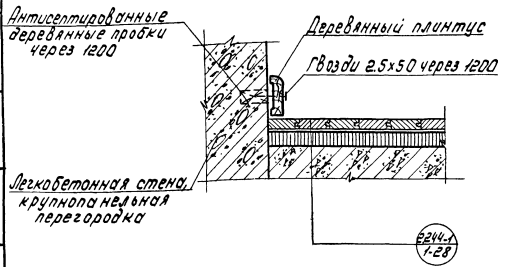

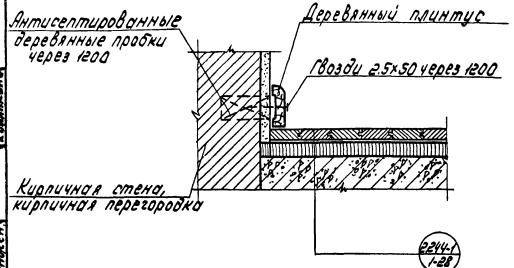

ТД 1971г.

Детали 25, 26.

Серия 2.244-1
Выпуск 3
Лист 13

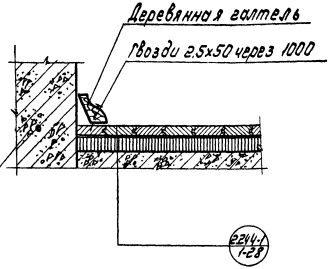

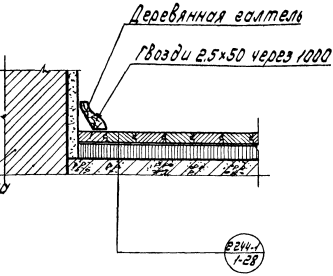

Инв. № подл. | Подпись и дата | Взам. инв. №

г. Москва

ТД 1971г.	Детали 27, 28.	Серия 2.244-1 Выпуск 3 Лист 14

1309 28

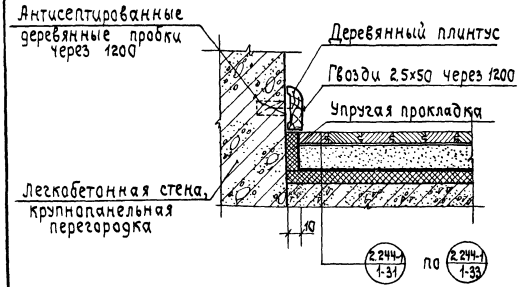

29

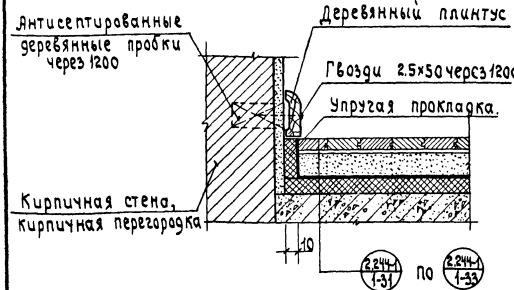

30

Примечание:
Для упругой прокладки следует применять те же материалы, что и для тепло-звукоизоляционного слоя.

ТД 1971г	Детали 29,30	Серия 2.244-1	
		Выпуск 3	Лист 15

Пров. Т.Панковец 24-IV-73г Кон. Корнева

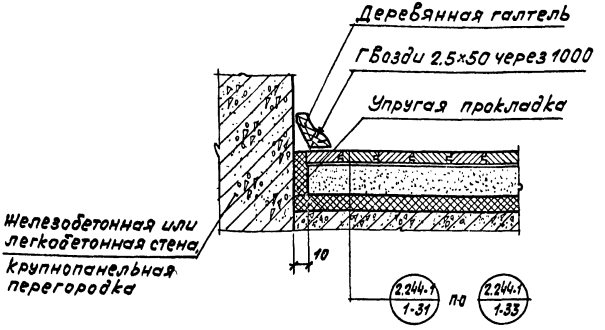

31

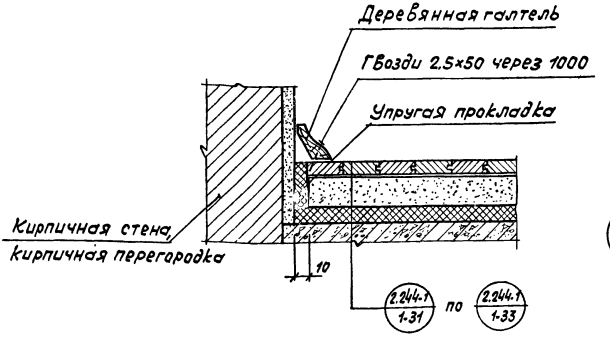

32

Примечание:

Для упругой прокладки следует применять те же материалы, что и для тепло-, звукоизоляционного слоя

ТД 1971г.	Детали 31, 32	Серия 2.244-1	
		Выпуск 3	Лист 16

Г. МОСКВА ст. инженер Н. Клапкина

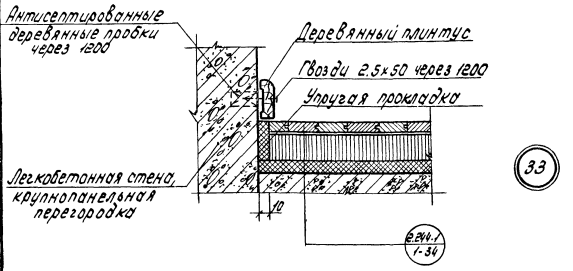

33

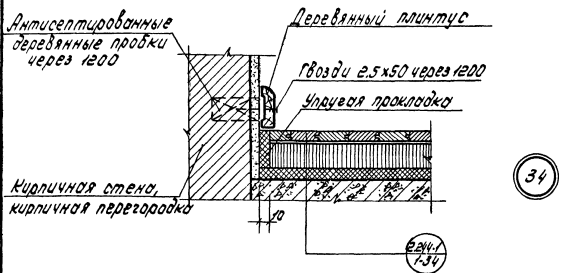

34

Примечание:

Для упругой прокладки следует применять теже материалы, что и для тепло-звукоизолляционного слоя.

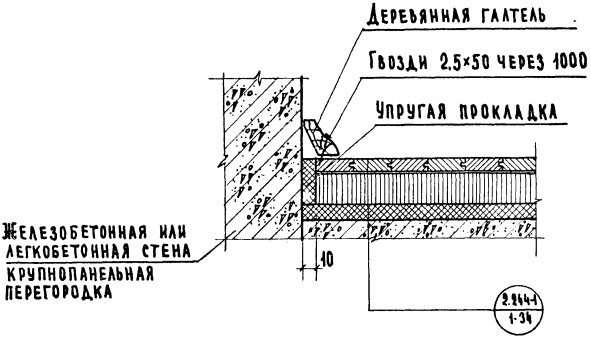

35

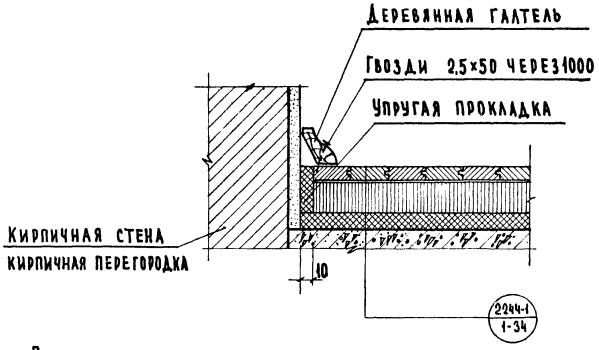

36

Примечание:

Для упругой прокладки следует применять те же материалы, что и для тепло-звукоизоляционного слоя.

ТД 1971г	Детали 35, 36	Серия 2.244-1	
		Выпуск 3	Лист 18

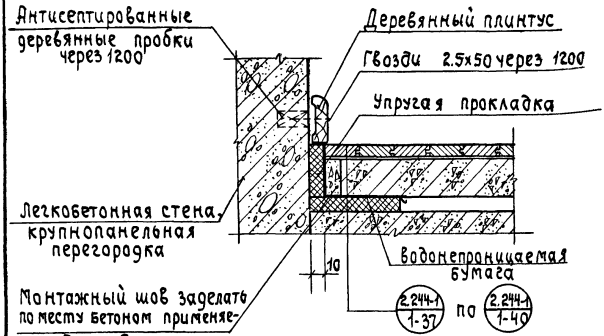

37

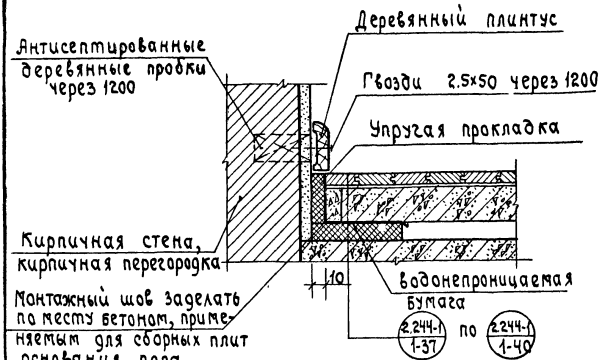

38

Примечание:

Для упругой прокладки следует применять те же материалы, что и для звукоизоляционной прокладки.

ТД 1971 г.	Детали 37, 38.	Серия 2.244-1	
		Выпуск 3	Лист 19

Чертеж Тимонович 24-IV-48, Кр. Карпова

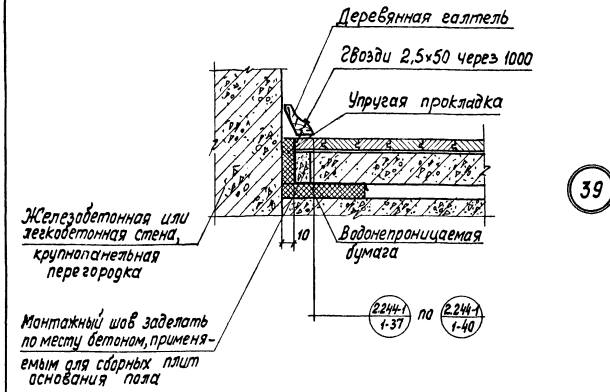

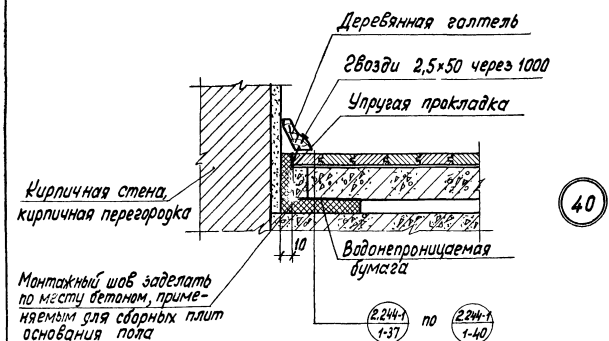

Примечание:

Для упругой прокладки следует применять те же материалы, что и для звукоизоляционной прокладки.

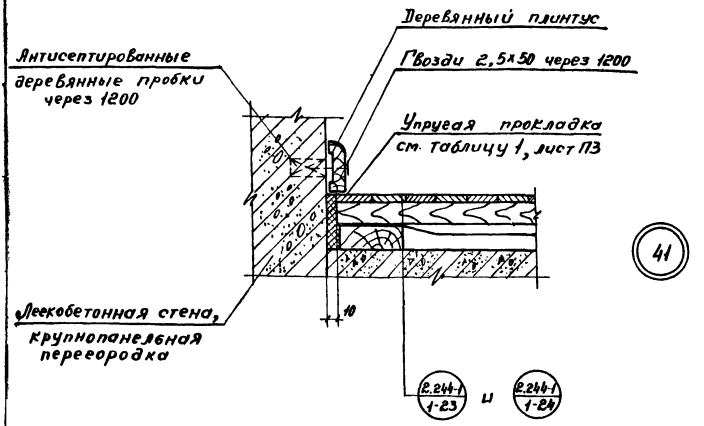
Деревянный плинтус
Гвозди 2,5х50 через 1200
Антисептированные деревянные пробки через 1200
Упругая прокладка см. таблицу 1, лист ПЗ
41
Легкобетонная стена, крупнопанельная перегородка
10
2.244-1 1-23
и
2.244-1 1-24

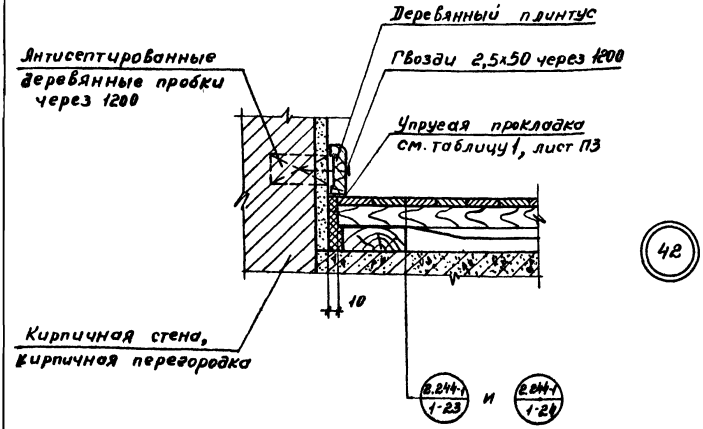
Деревянный плинтус
Гвозди 2,5х50 через 1200
Антисептированные деревянные пробки через 1200
Упругая прокладка см. таблицу 1, лист ПЗ
42
Кирпичная стена, кирпичная перегородка
10
2.244-1 1-23
и
2.244-1 1-24

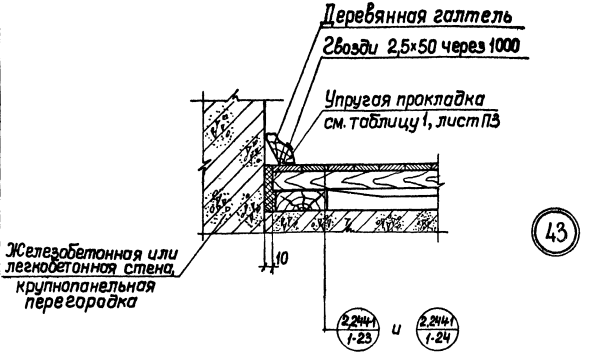

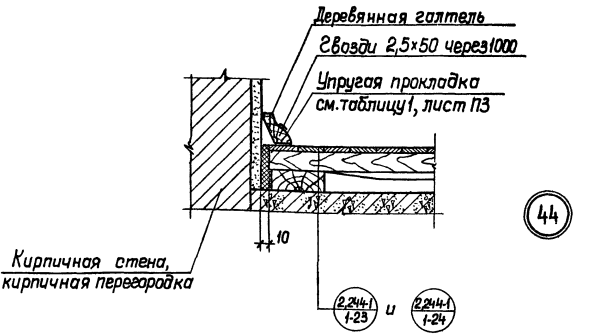

Каляпкина

Ст. инж.

ТД 1971г	Детали 43, 44	Серия 2.244-1	
		Выпуск 3	Лист 22

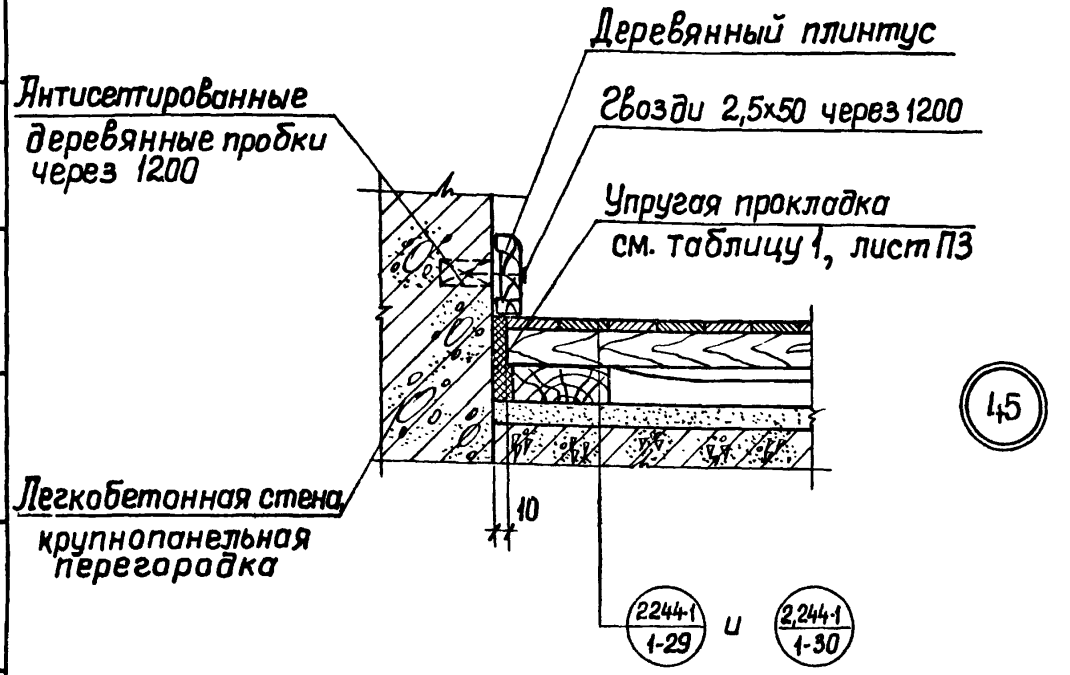

45

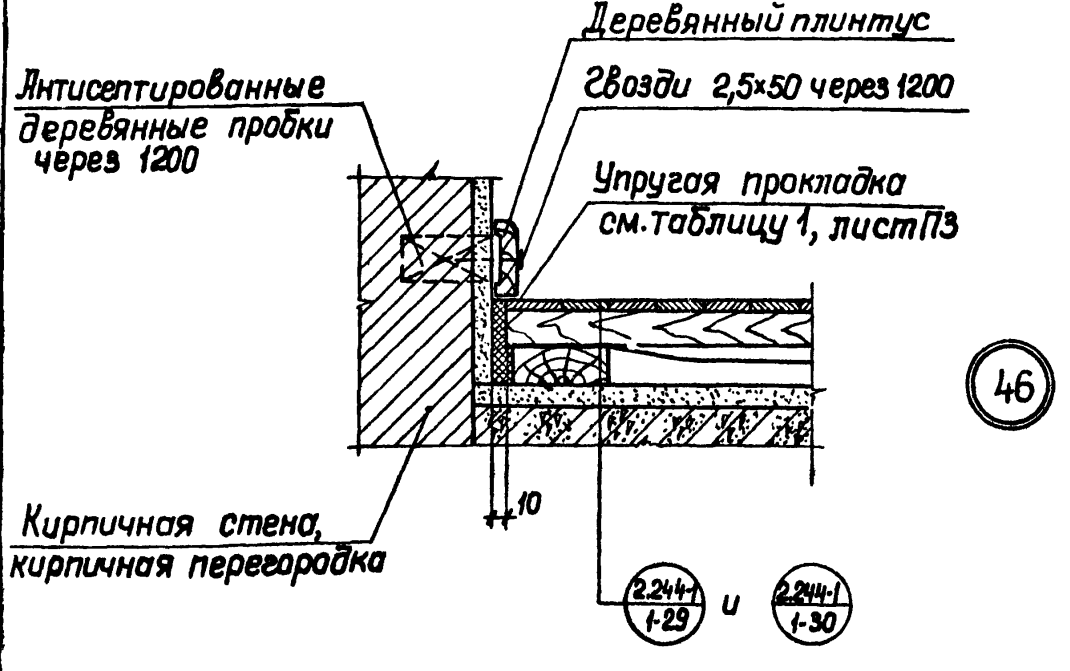

46

ТД 1971г.	Детали 45, 46	Серия 2.244-1	
		Выпуск 3	Лист 23

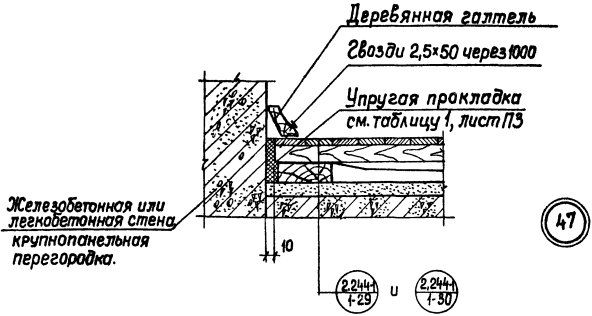

47

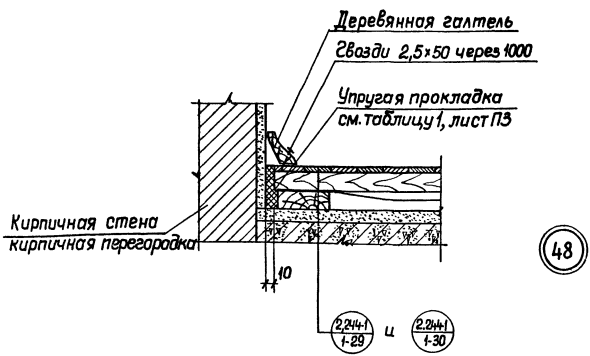

48

Ст. инженер Коляпкина

ТД 1971г.	Детали 47, 48	Серия 2.244-1	
		Выпуск 3	Лист 24

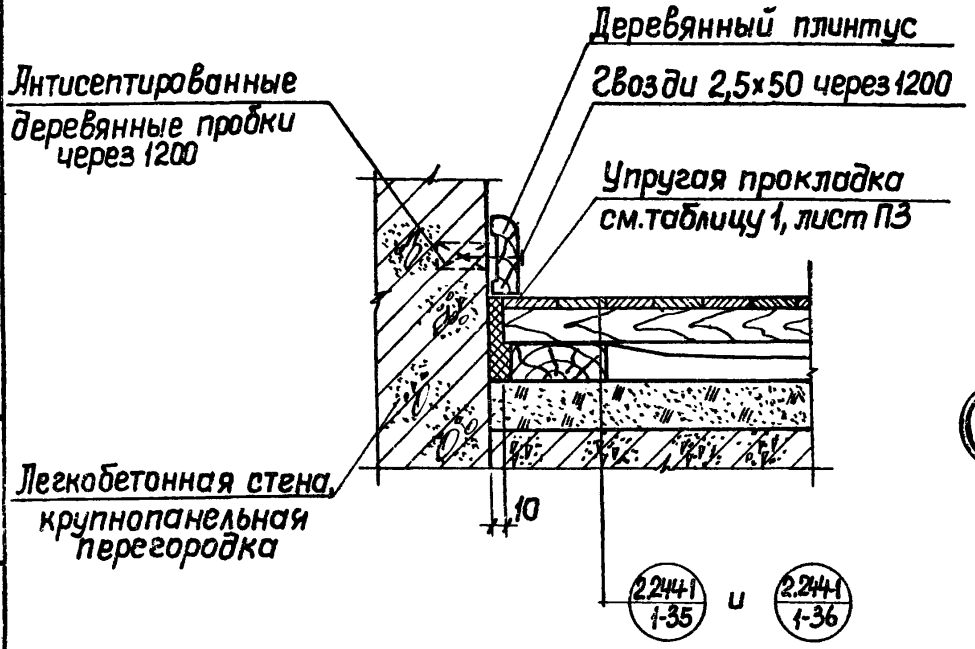
Деревянный плинтус
Гвозди 2,5×50 через 1200
Антисептированные деревянные пробки через 1200
Упругая прокладка см. таблицу 1, лист ПЗ
Легкобетонная стена, крупнопанельная перегородка
10
2.244-1 1-35
и
2.244-1 1-36

49

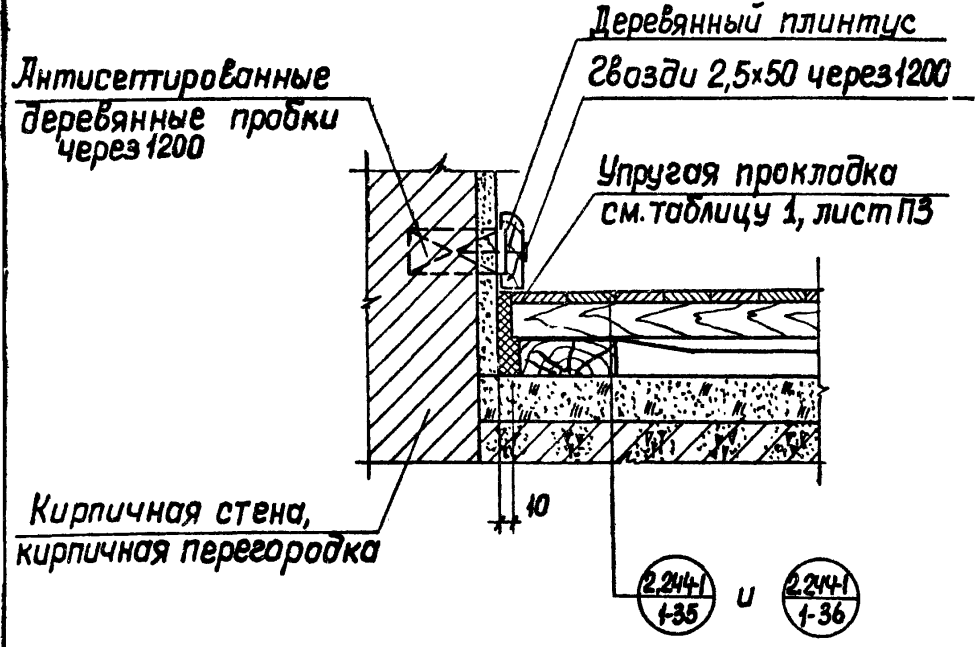
Деревянный плинтус
Гвозди 2,5×50 через 1200
Антисептированные деревянные пробки через 1200
Упругая прокладка см. таблицу 1, лист ПЗ
Кирпичная стена, кирпичная перегородка
10
2.244-1 1-35
и
2.244-1 1-36

50

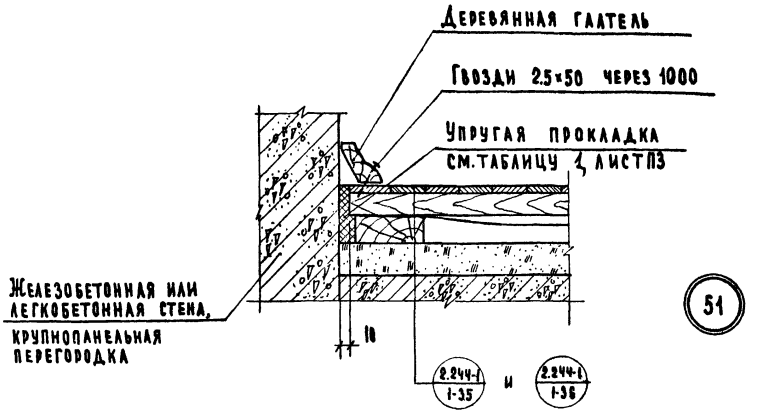

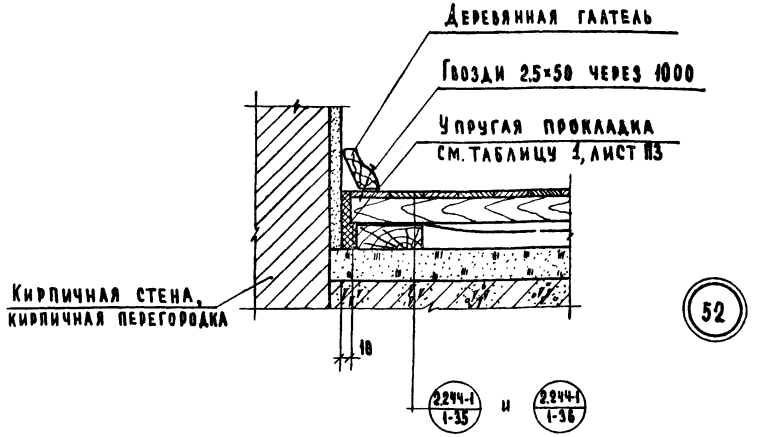

ТД 1971г	Детали 51, 52	Серия 2.244-1	
		Выпуск 3	Лист 26

11309 40

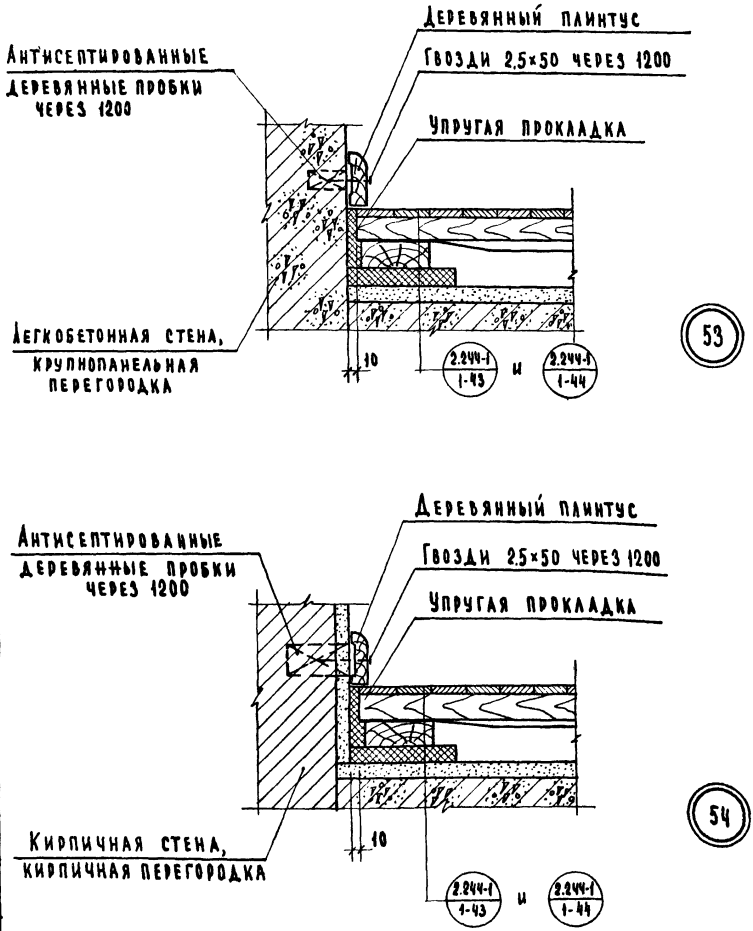

Примечание:

Для упругой прокладки следует применять те же материалы, что и для звукоизоляционной прокладки.

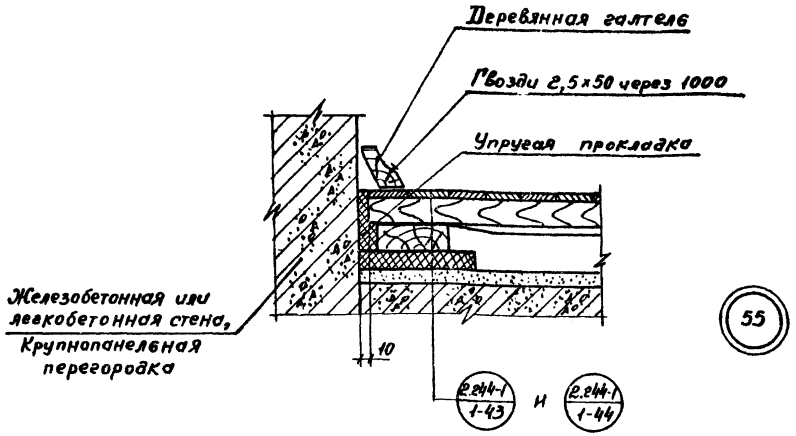

55

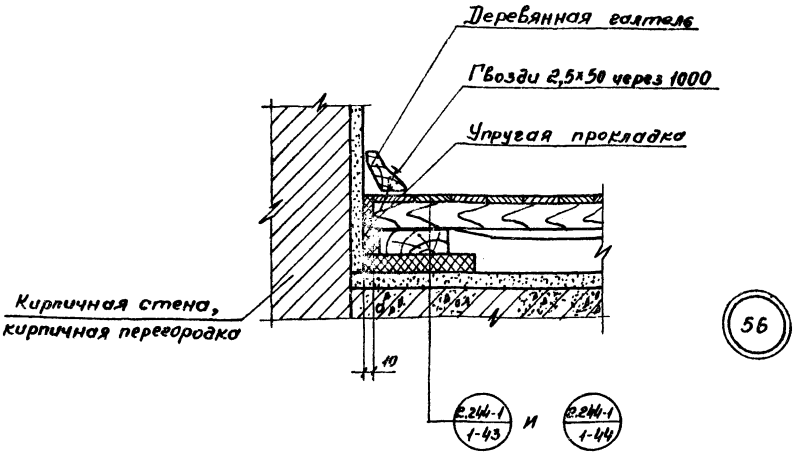

56

Примечание:

Для упругой прокладки следует применять те же материалы, что и для звукоизоляционной прокладки.

ТД 1971г	Детали 55, 56	Серия 2.244-1 Выпуск 3 Лист 28

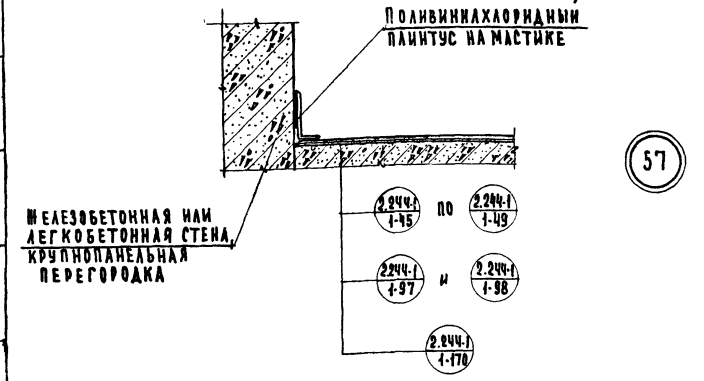

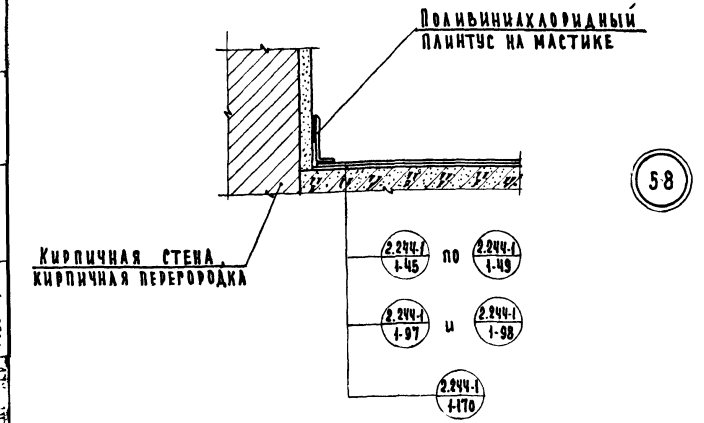

Примечание:

В деталях полов серии 2.244-1, выпуск 1 материалом покрытия служит в ТД 45-49 – линолеум, ТД 97,98 – полимерные плиты и ТД 170 – поливинилацетатная мастика.

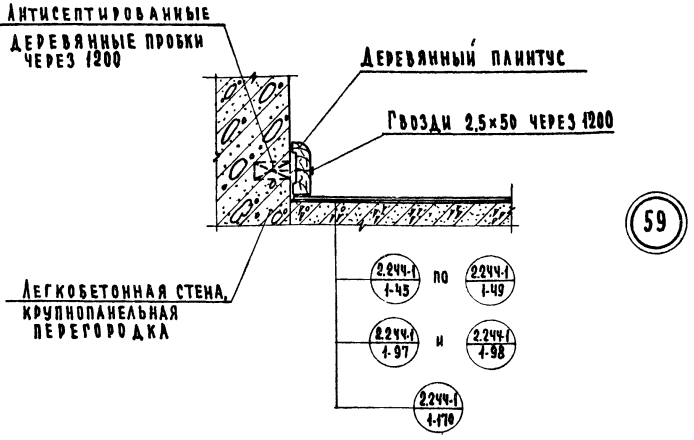

59

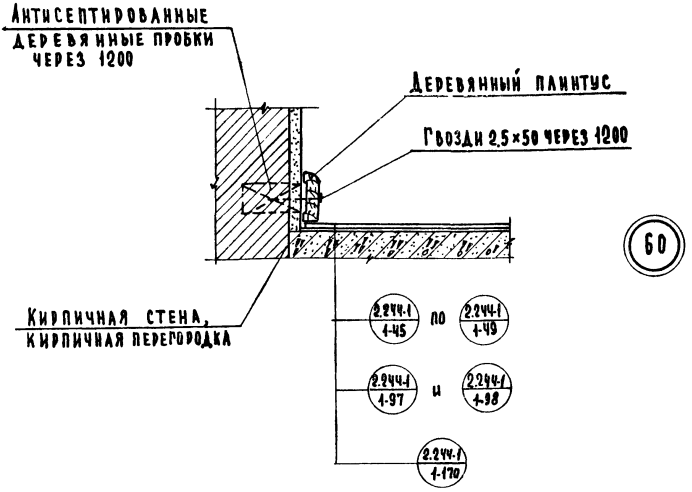

60

Примечание:

В деталях полов серии 2.244-1, выпуск 1 материалом покрытия слумит ВТД 45-49 - линолеум, ТД 97, 98 - полимерные плиты и ТД 170 - поливинилацетатная мастика.

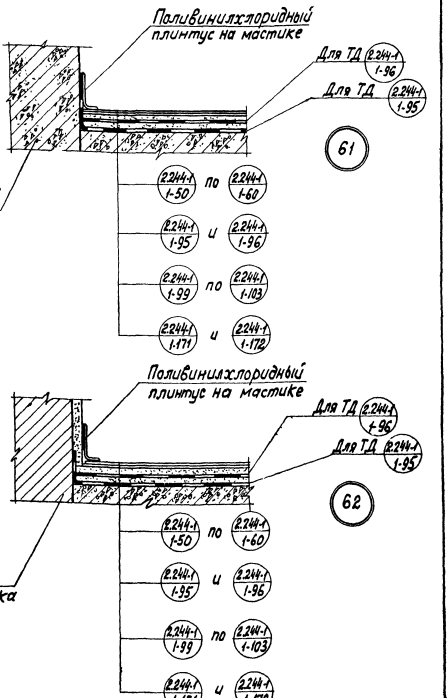

Примечание:

В деталях полов серии 2.244-1, выпуск 1 материалом покрытия служит в ТД 50-60 и 95,96 – линолеум, ТД 99-103 – полимерные плиты, и ТД 171, 172 – поливинилацетатная мастика.

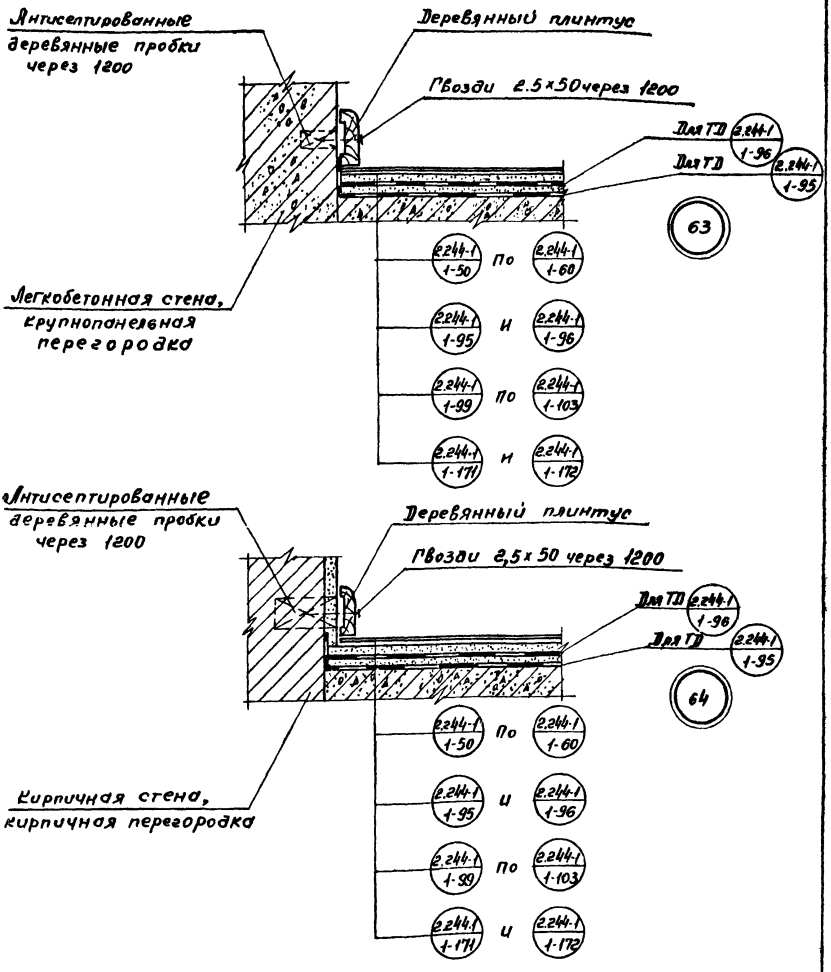

Примечание:

В деталях полов серии 2.244-1, выпуск 1 материалом покрытия служит в ТД 50-60 и 95, 96 - линолеум, ТД 99-103 - полимерные плиты и ТД 171, 172 - поливинилацетатная мастика.

ТД 1971 г.	Детали 63, 64	Серия 2.244-1	
		Выпуск 3	Лист 32

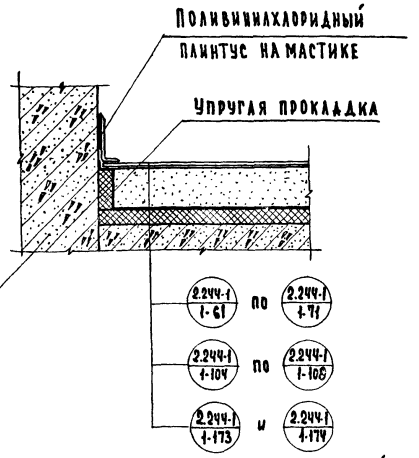

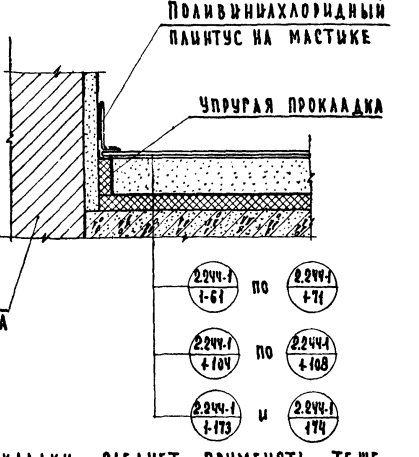

Примечания:

1. Для упругой прокладки следует применять те же материалы, что и для тепло-звукоизоляционного слоя.
2. В деталях полов серии 2.244-1, выпуск 1 материалом покрытия служит в ТД 61-71 – линолеум, ТД 104-108 – полимерные плиты и ТД 173; 174 – поливинилацетатная мастика.

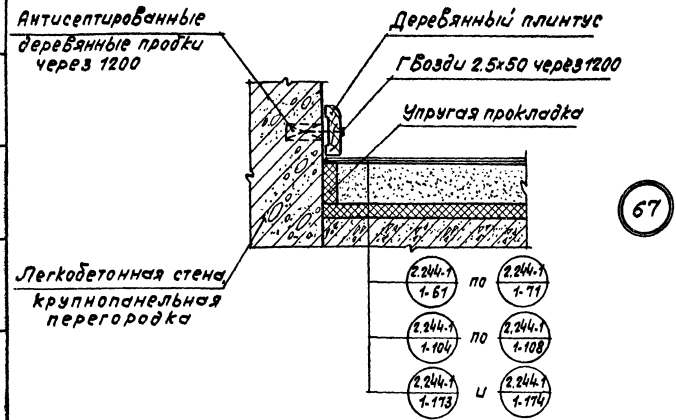

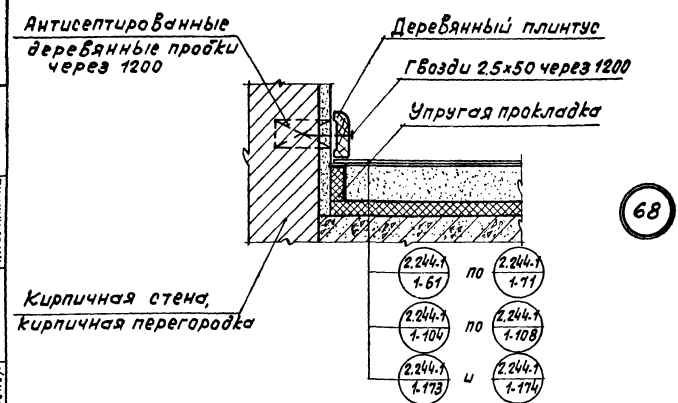

Примечания:

1. Для упругой прокладки следует применять те же материалы, что и для тепло-, звукоизоляционного слоя.
2. В деталях полов серии 2.244-1, Вып. 1 материалом покрытия пола служит в ТД 61-71 - линолеум, ТД 104-108 - полимерные плиты, ТД 173; 174 - поливинилацетатная мастика.

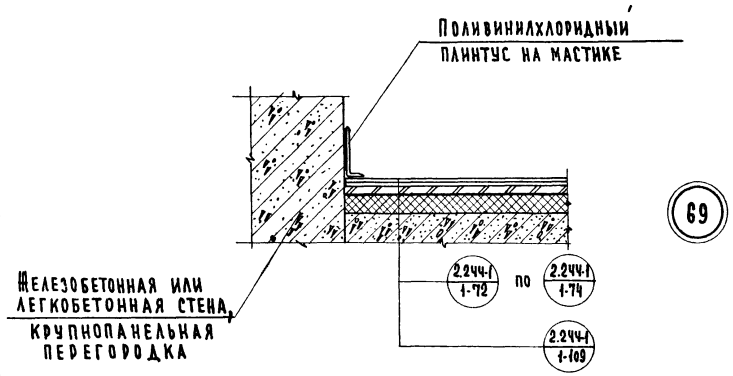

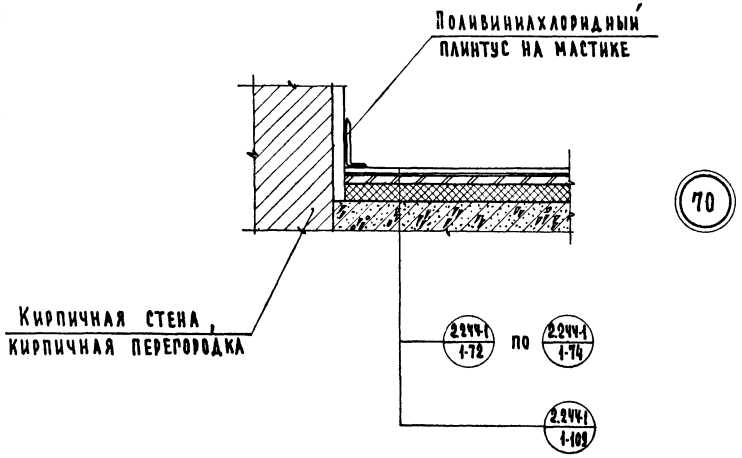

Примечание:
В деталях полов серии 2.244-1, вып. 1 материалом покрытия пола служит в ТД 72-74 - линолеум, ТД 109 полимерные плиты

ТД 1971г	Детали 69; 70	Серия 2.244-1 Выпуск 3 Лист 35

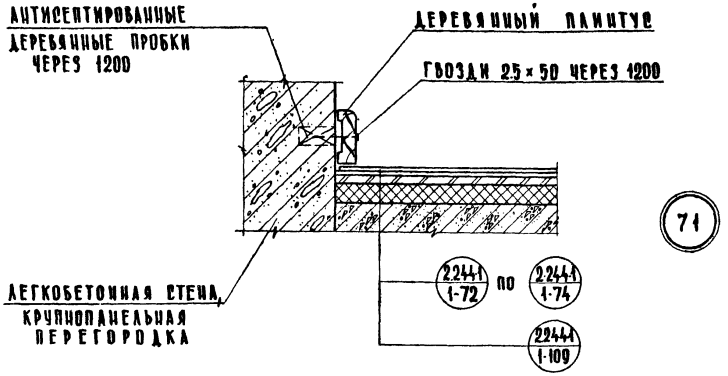

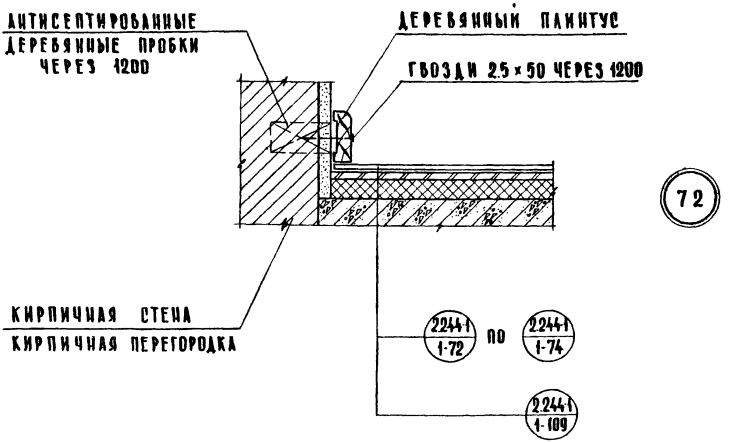

ПРИМЕЧАНИЕ:

В ДЕТАЛЯХ ПОЛОВ СЕРИИ 2.244-1, ВЫПУСК 1 МАТЕРИАЛОМ ПОКРЫТИЯ САУШИТ В ТД 72-74 - ЛИНОЛЕУМ, ТД 109 - ПОЛИМЕРНЫЕ ПЛИТЫ.

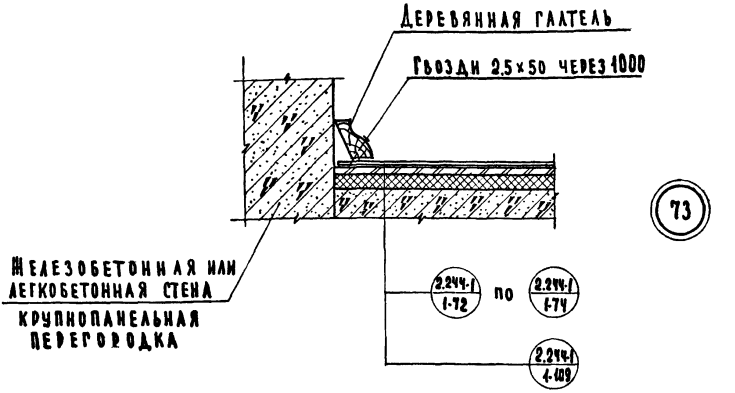

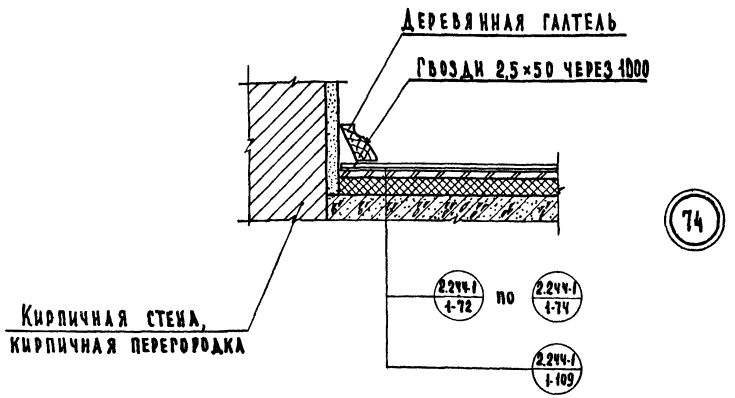

Примечание:

В деталях полов серии 2.244-1, выпуск 1 материалом покрытия служит в ТД 72-74- линолеум, ТД 109 – полимерные плиты.

ТД 1971 г.	Детали 73, 74	Серия 2.244-1
		Выпуск 3 / Лист 37

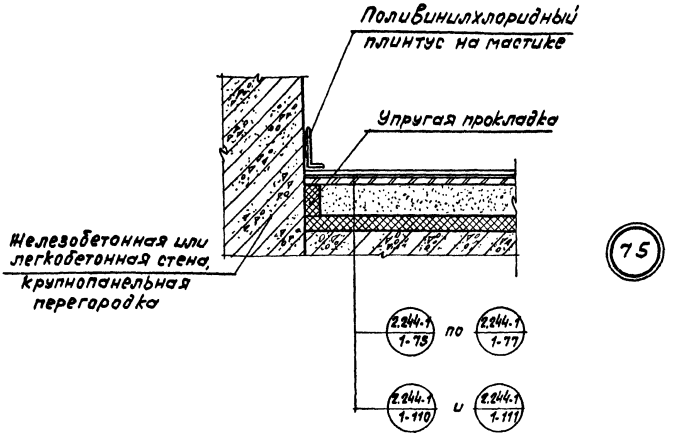

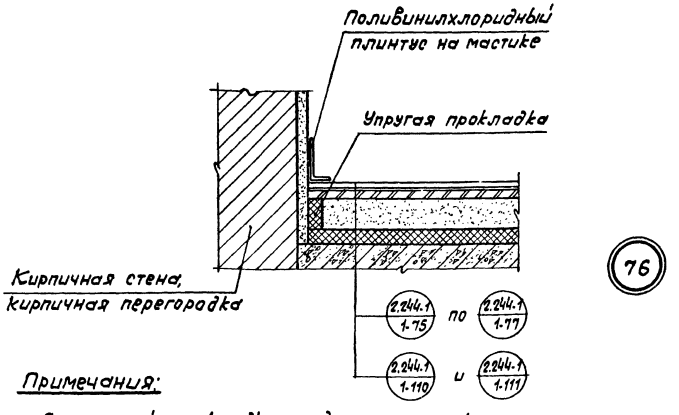

Примечания:

1. Для упругой прокладки следует применять те же материалы, что и для тепло-, звукоизоляционного слоя.
2. В деталях полов серии 2.244-1, вып.1 материалом покрытия пола служит в ТД 75-77- линолеум; ТД 110, 111- полимерные плиты.

ТД 1971г.	Детали 75, 76	Серия 2.244-1	
		Выпуск 3	Лист 38

г. Москва

Н. Калаткина

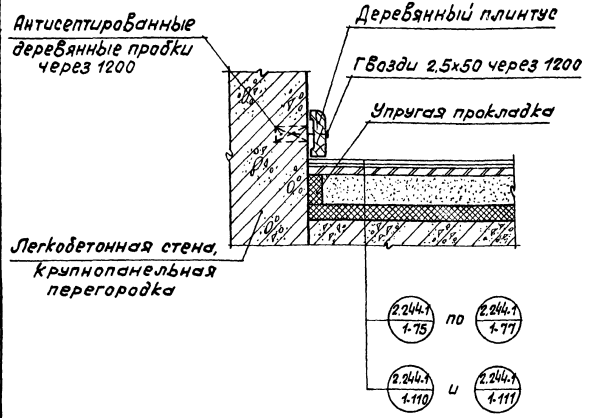

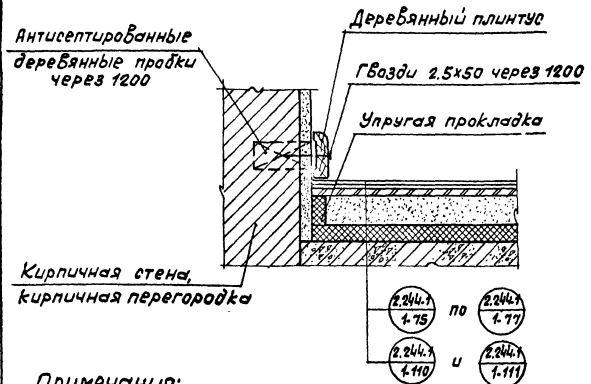

Примечания:

1. Для упругой прокладки следует применять те же материалы, что и для тепло-, звукоизоляционного слоя.
2. В деталях полов серии 2.244-1, Вып.1 материалом покрытия пола служит в ТД 75-77- линолеум, ТД 110,111- полимерные плиты.

Взамен

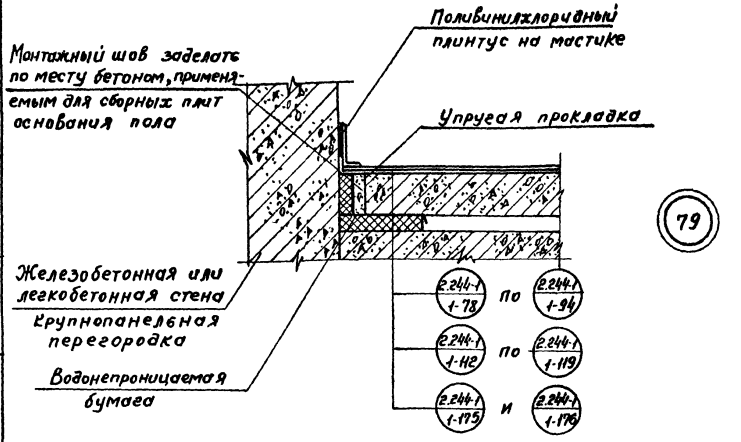

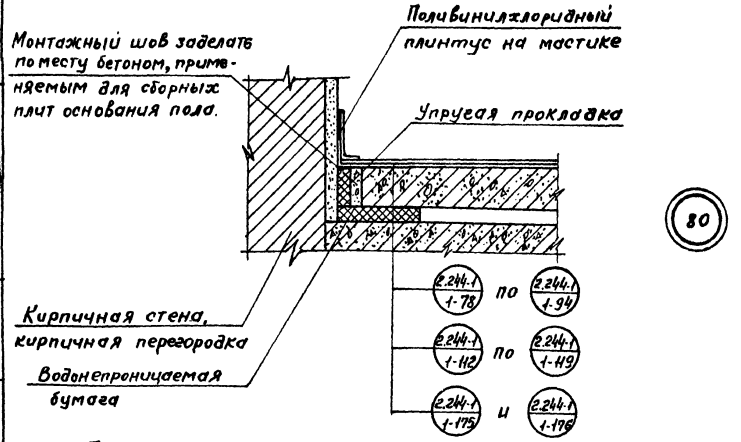

Примечания:

1. Для упругой прокладки следует применять те же материалы, что и для звукоизоляционной прокладки.
2. В деталях полов серии 2.244-1, выпуск 1 материалом покрытия пола служит в ТД 78-94 - линолеум, ТД 112-119 - полимерные плиты, ТД 175, 176 - поливинилацетатная мастика.

ТД 1971г	Детали 79, 80	Серия 2.244-1	
		Выпуск 3	Лист 40

Пров. Ттанковец 11/III-81г Кон. Франтов

11309 54

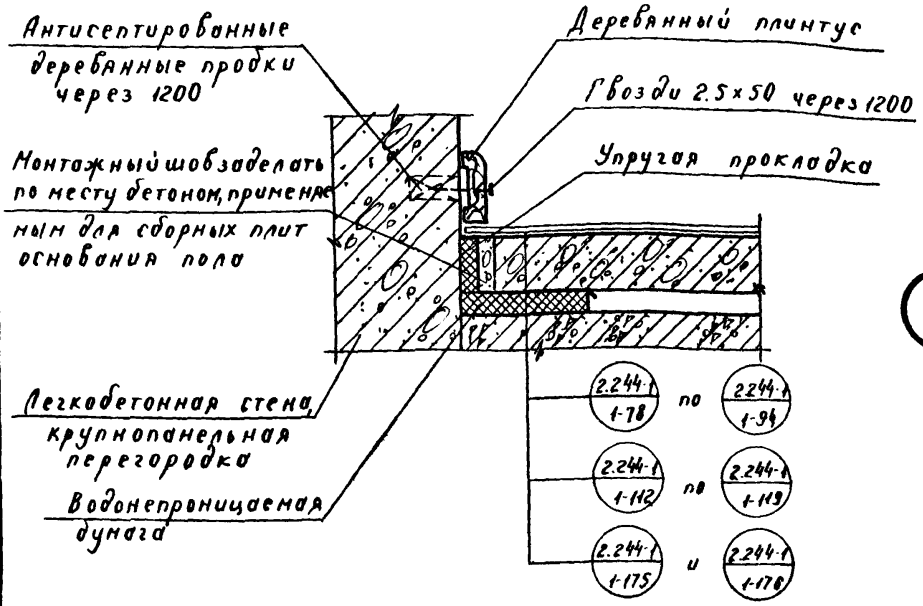

81

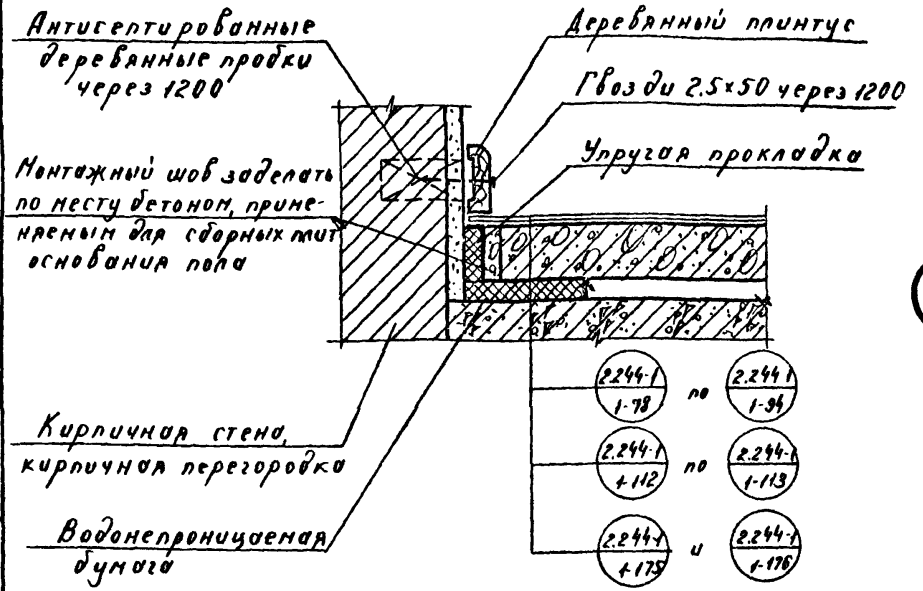

82

Примечания:

1. Для упругой прокладки следует применять те же материалы, что и для звукоизоляционной прокладки
2. В деталях полов серии 2.244-1 выпуск 1 материалом покрытия пола служит в ТД 78-94 - линолеум, ТД 112-119 - полимерные плиты, ТД 175, 176 - поливинилацетатная мастика.

ТД	Детали 81, 82	Серия 2.244-1	
1971г.		Выпуск 3	Лист 41

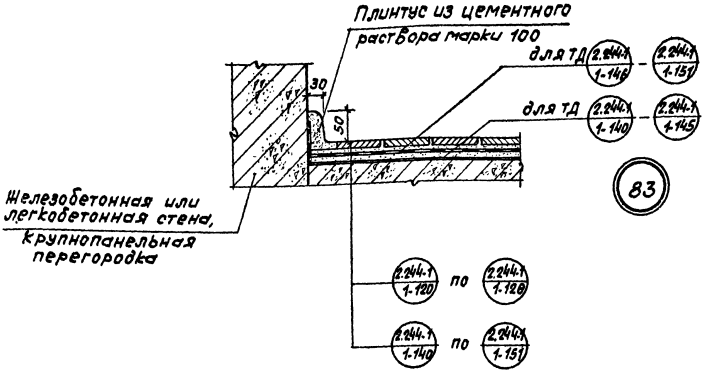

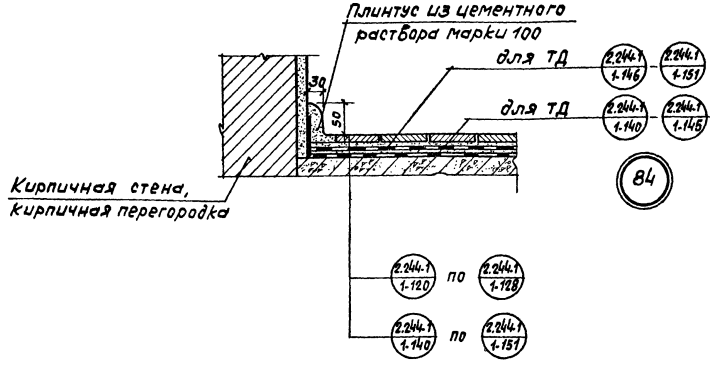

ТД 1971 г.	Детали 83, 84	Серия 2.244-1	
		Выпуск 3	Лист 42

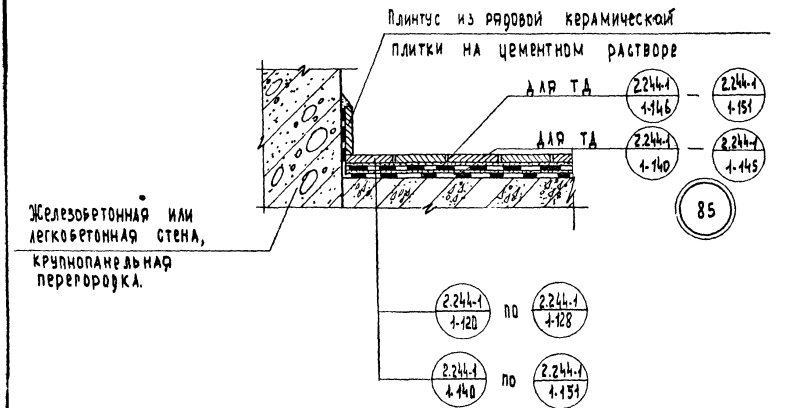

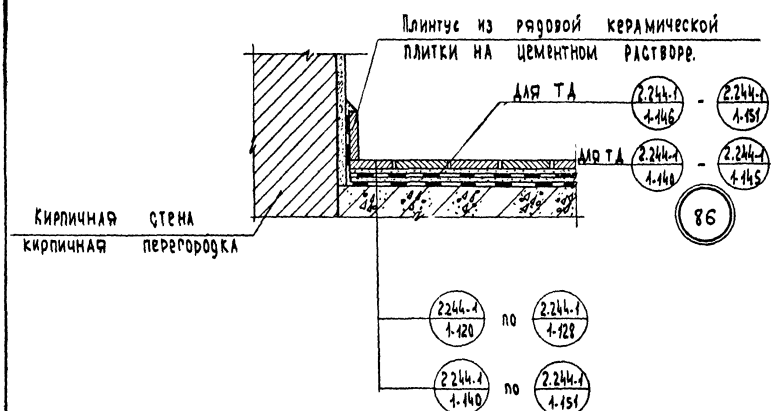

ТД 1971 г.	Детали 85, 86	Серия 2.244-1	
		Выпуск 3	Лист 43

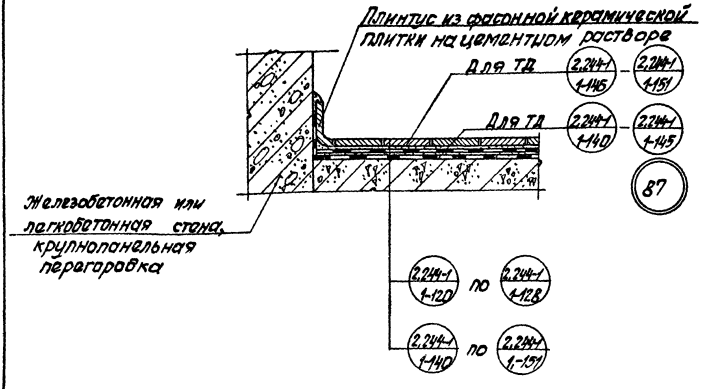

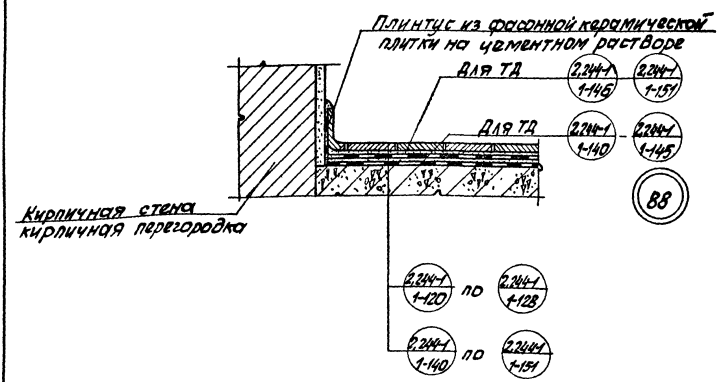

ТД	Детали 87, 88.	Серия 2.244-1	
1971г.		Выпуск 3	Лист 44

Пров Тпанковец 25-IV-78г Кол. Брокц-

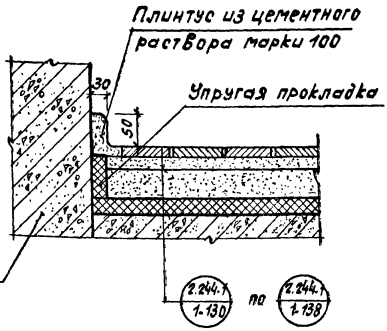

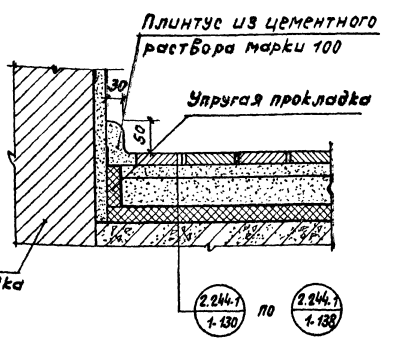

Примечание:

Для упругой прокладки следует применять те же материалы, что и для тепло-, звукоизоляционного слоя.

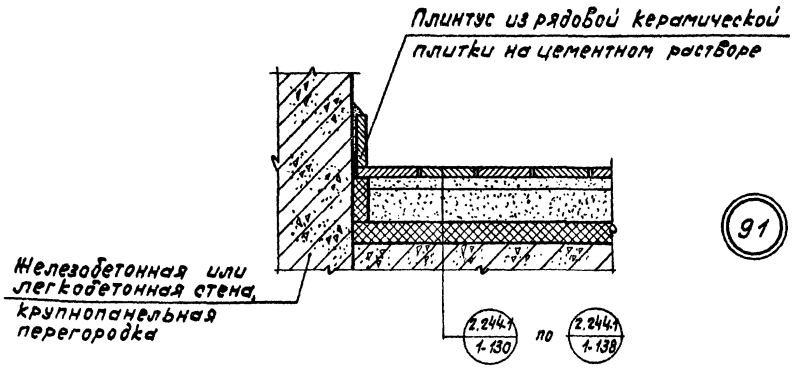
Плинтус из рядовой керамической плитки на цементном растворе
Железобетонная или легкобетонная стена, крупнопанельная перегородка
2.244.1 1-130
по
2.244.1 1-138

91

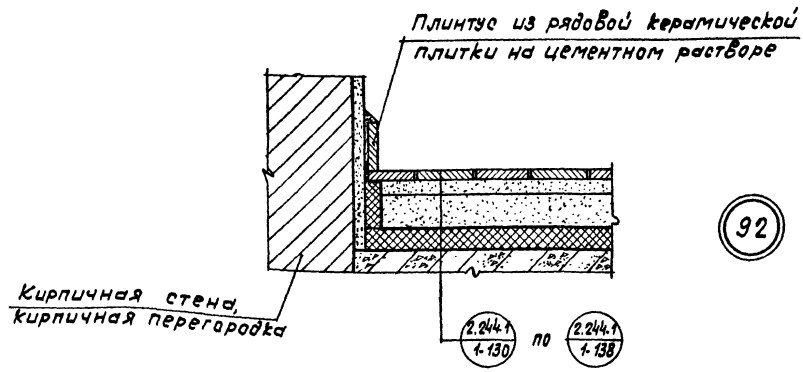
Плинтус из рядовой керамической плитки на цементном растворе
Кирпичная стена, кирпичная перегородка
2.244.1 1-130
по
2.244.1 1-138

92

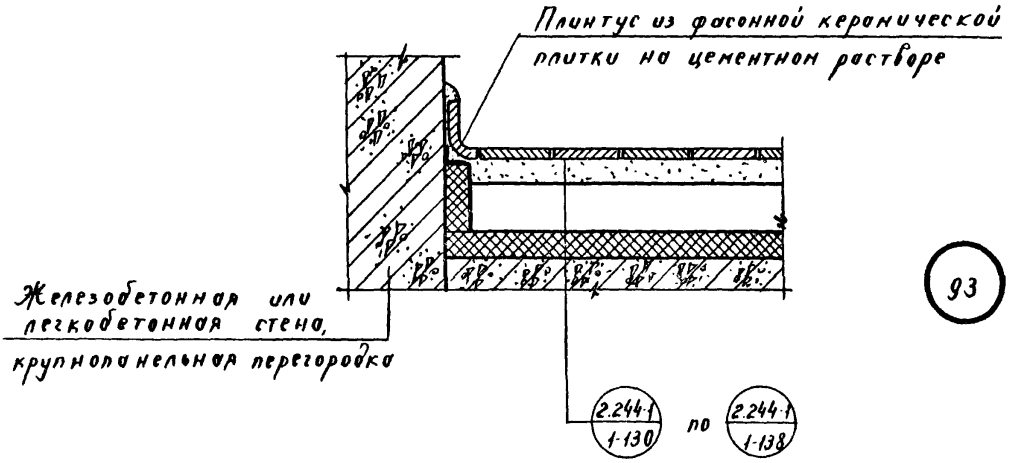

93

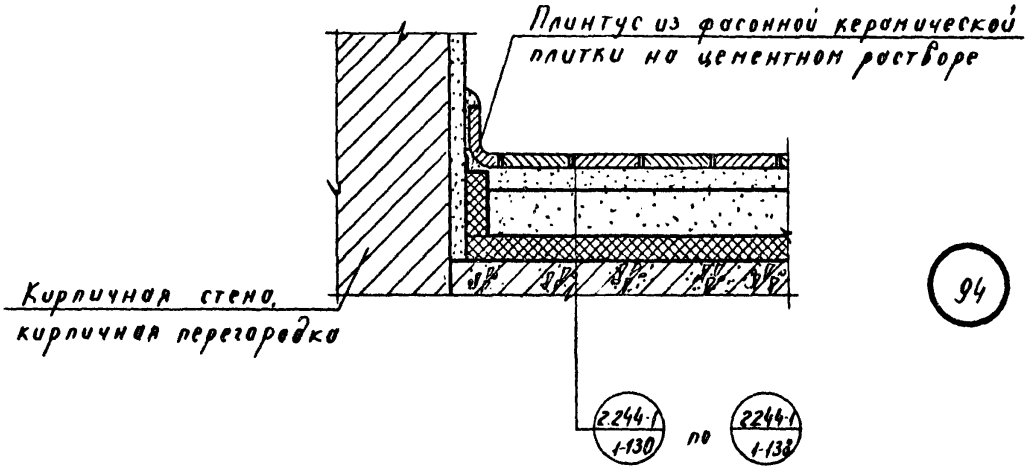

94

ТД

1971г.

Детали 93, 94

Серия 2.244-1

Выпуск 3

Лист 47

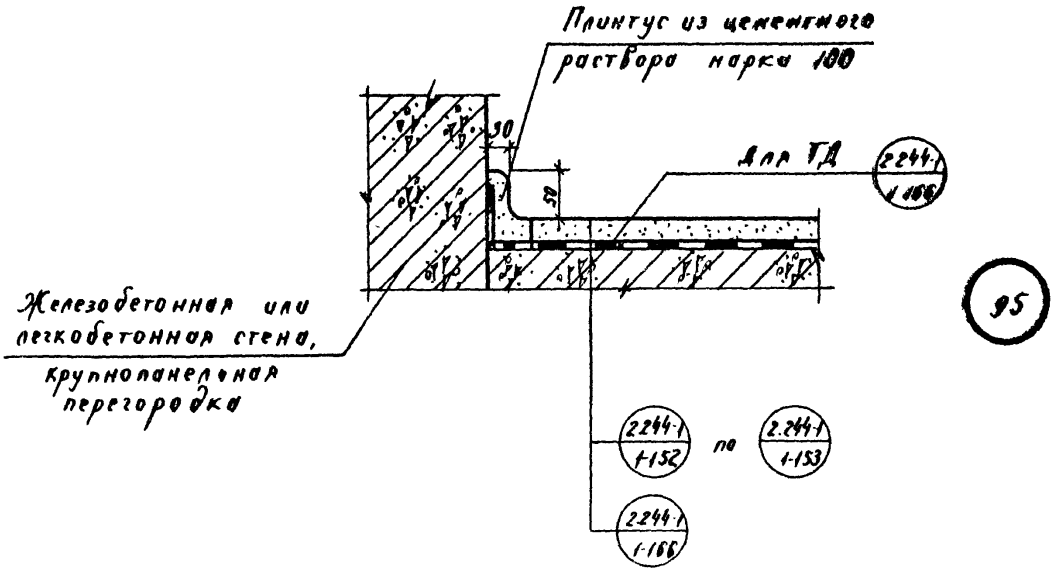

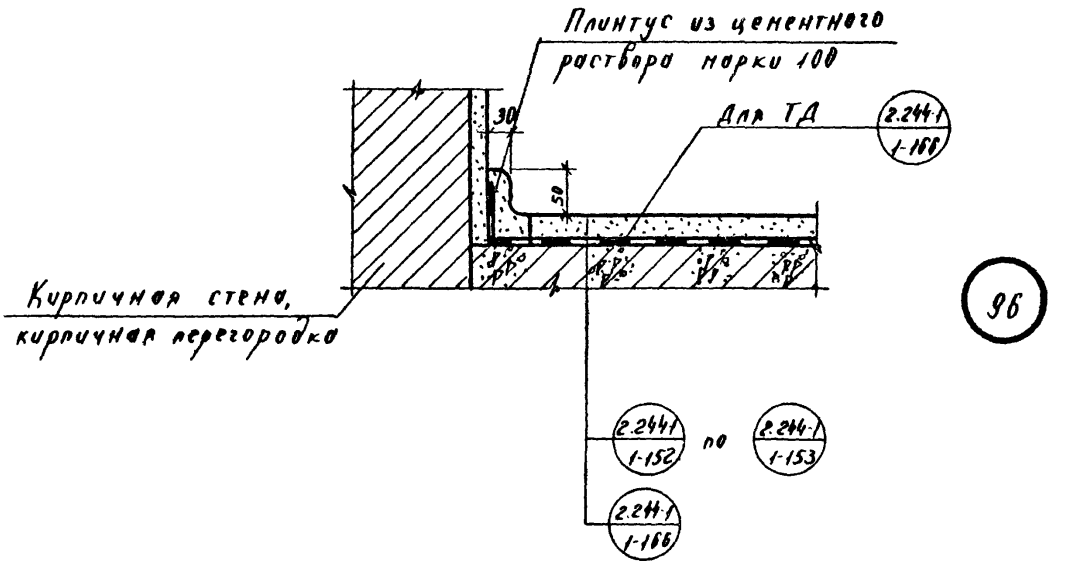

ТД	Детали 95, 96	Серия 2.244-1	
1971 г.		Выпуск 3	Лист 48

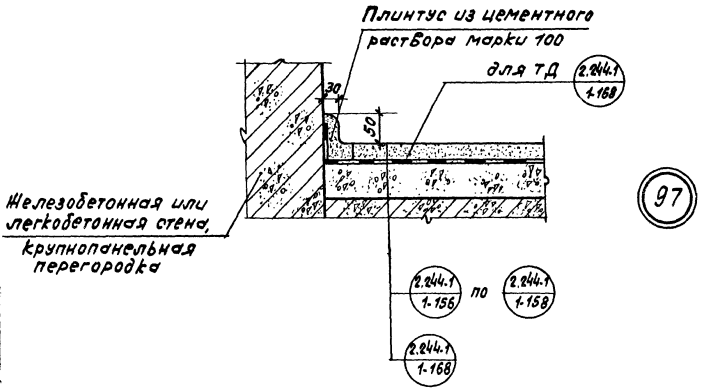

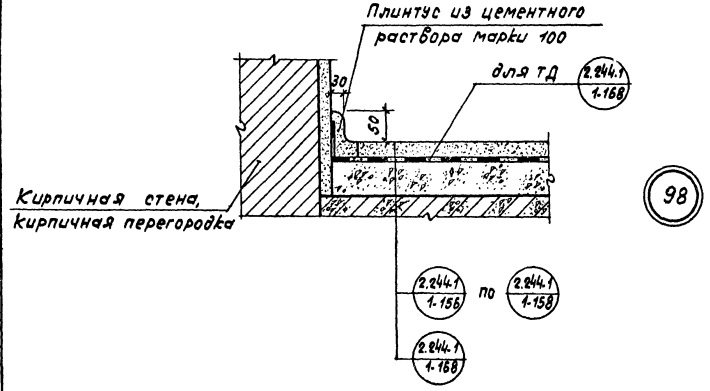

ТД 1971г.	Детали 97, 98	Серия 2.244-1	
		Выпуск 3	Лист 49

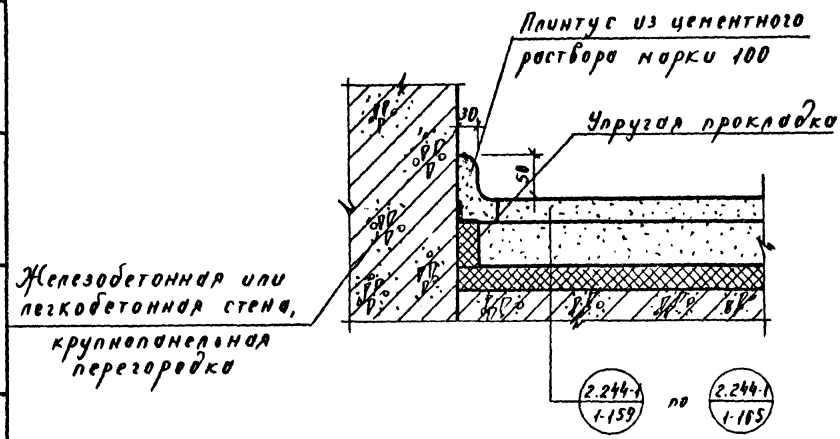

99

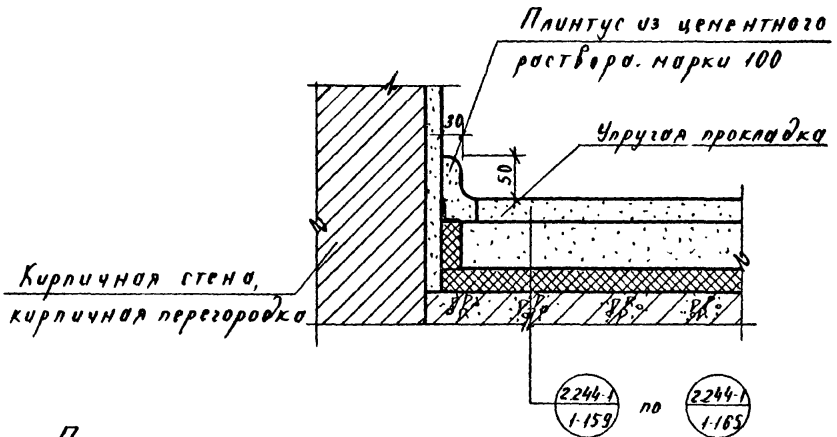

100

Примечание:

Для упругой прокладки следует применять теже материалы, что и для тепло-, звукоизоляционного слоя

ТД	Детали 99, 100	Серия 2.244-1	
1971г.		Выпуск 3	Лист 50

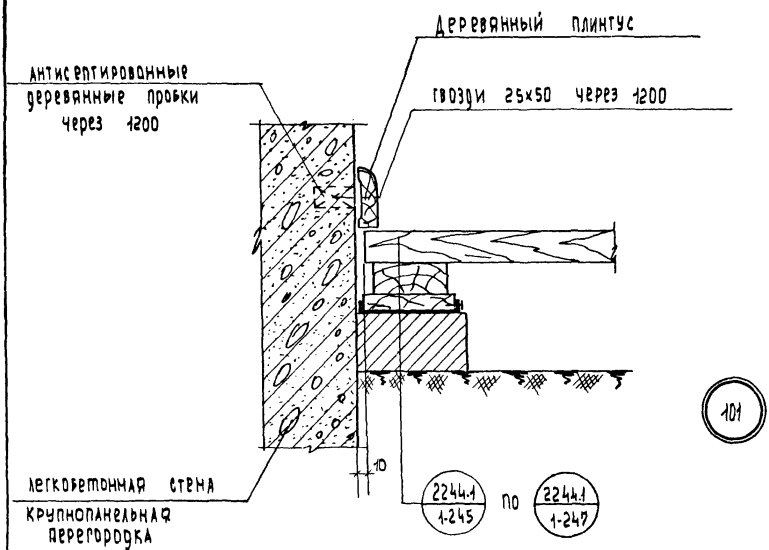
Деревянный плинтус
Антисептированные деревянные пробки через 1200
Гвозди 25х50 через 1200
101
10
Легкобетонная стена
Крупнопанельная перегородка
2244-1 1-245
по
2244-1 1-247

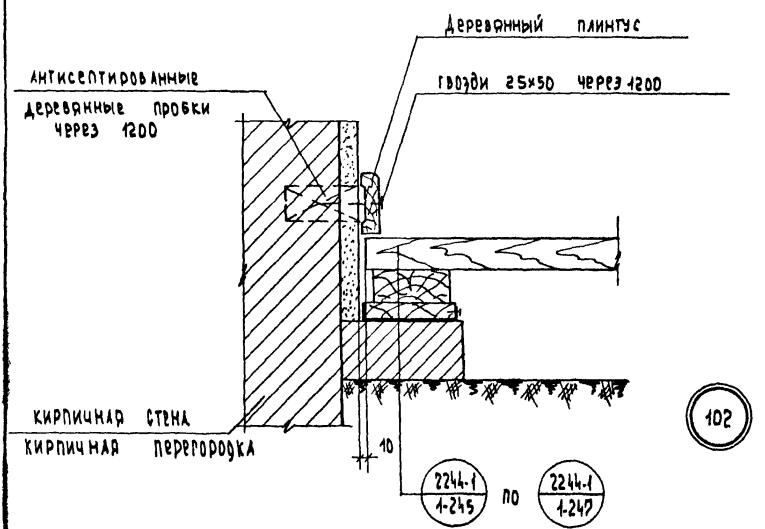
Деревянный плинтус
Антисептированные деревянные пробки через 1200
Гвозди 25х50 через 1200
102
10
Кирпичная стена
Кирпичная перегородка
2244-1 1-245
по
2244-1 1-247

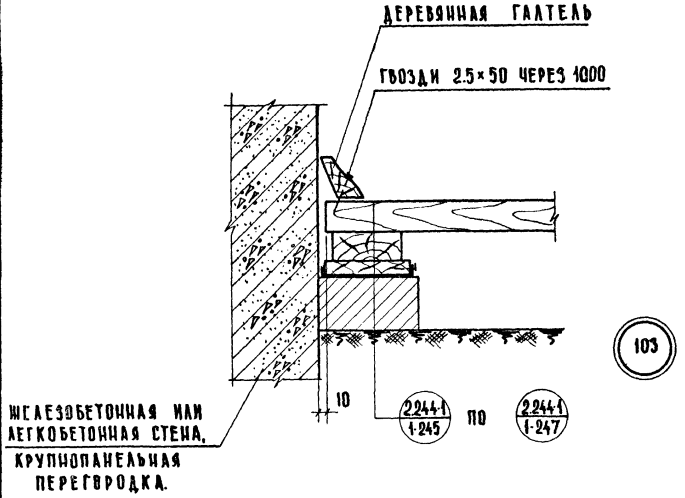

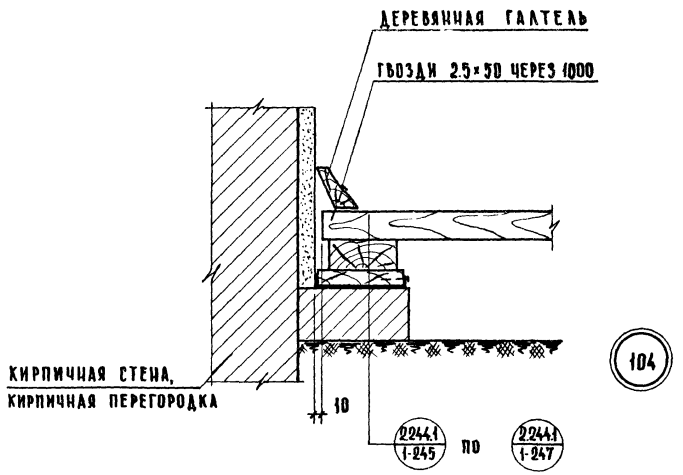

ТД 1971г	ДЕТАЛИ 103, 104	СЕРИЯ 2.244-1	
		ВЫПУСК 3	ЛИСТ 52

11309 66

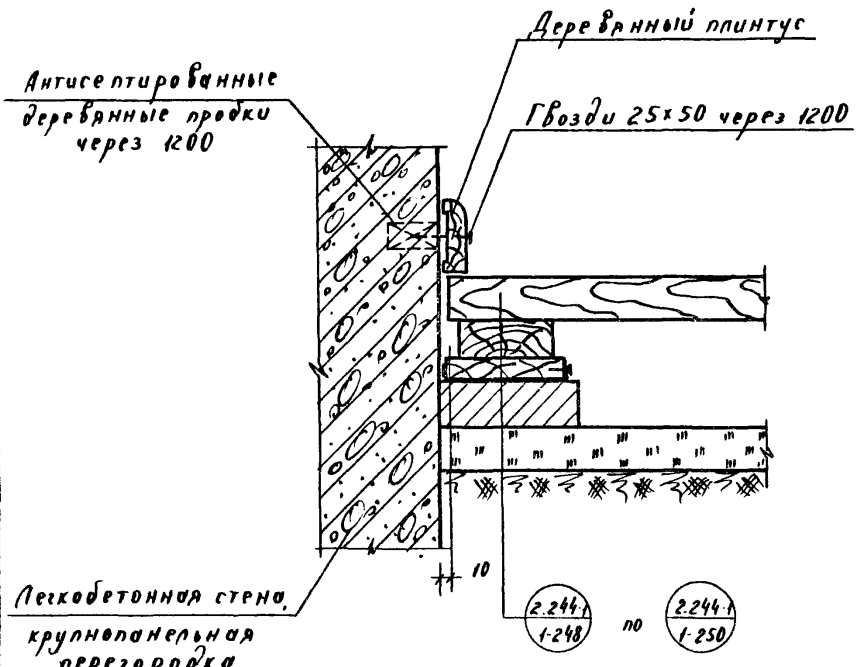

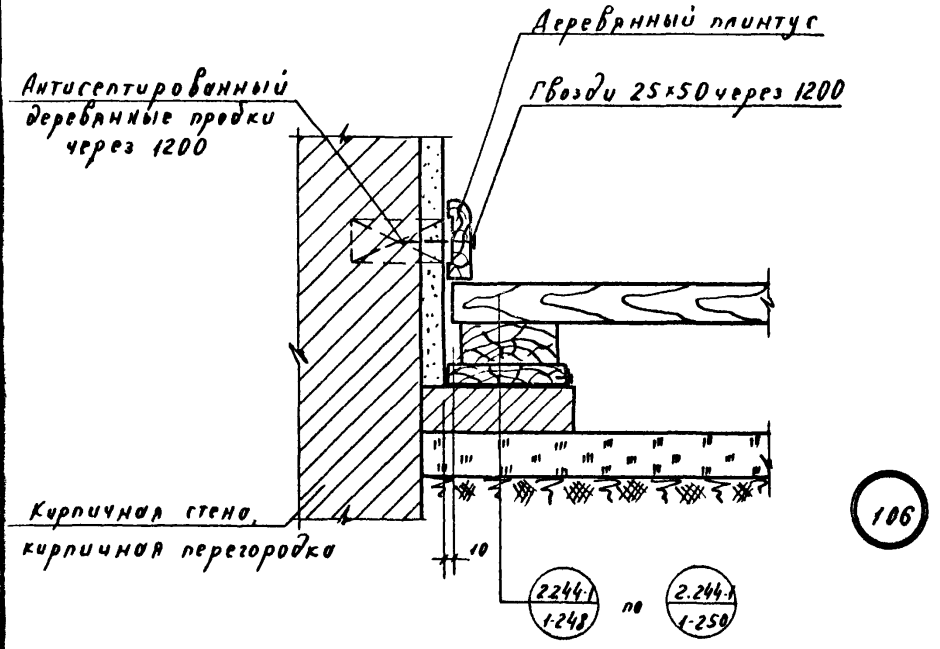

ТД	Детали 105, 106	Серия 2.244-1	
1971г.		Выпуск 3	Лист 53

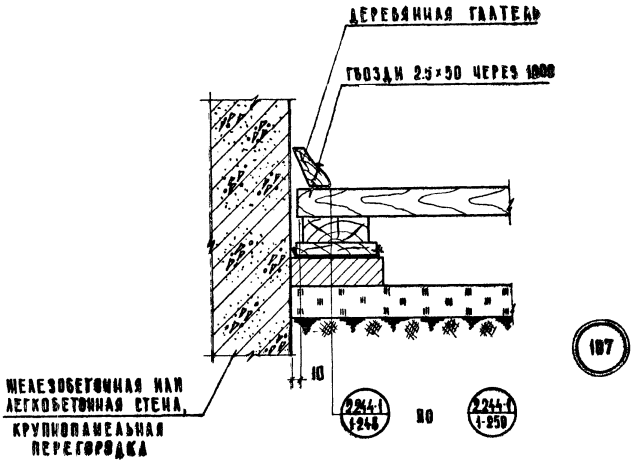

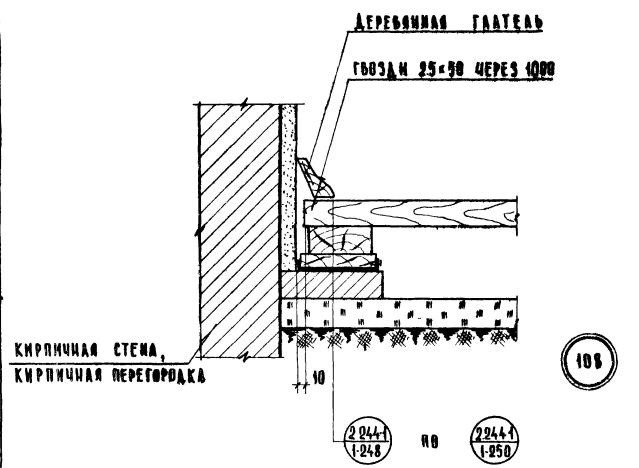

ТД 1971г	ДЕТАЛИ 107, 108	СЕРИЯ 2.244-1
		ВЫПУСК 3 / ЛИСТ 54

ВЗАМЕН

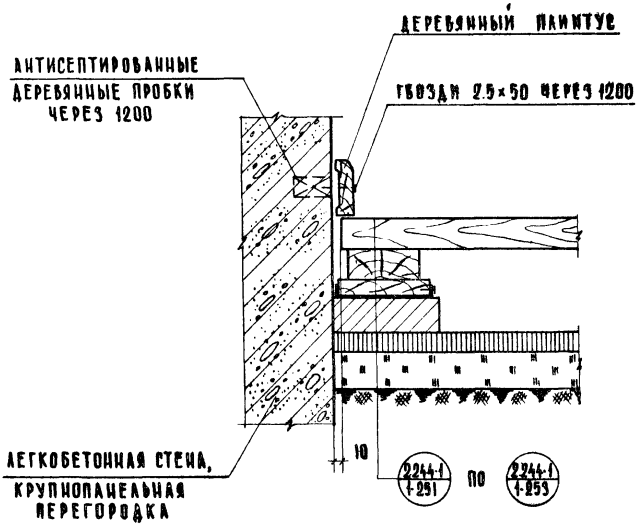

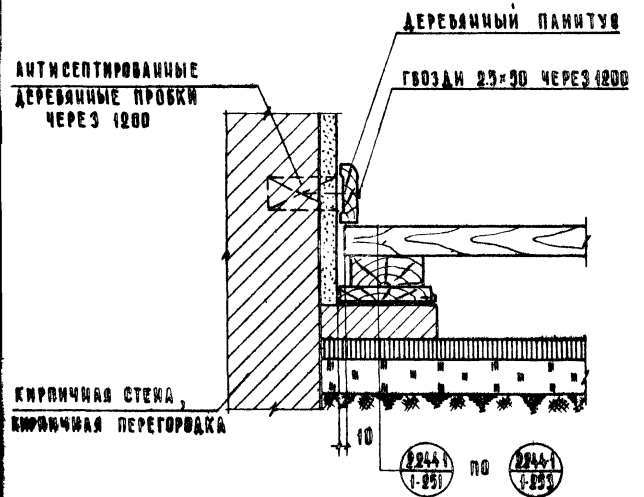

ИНВ.№ ПОДЛ.

ТД 1971г.	ДЕТАЛИ 109, 110	СЕРИЯ 2.244-1	
		ВЫПУСК 9	ЛИСТ 55

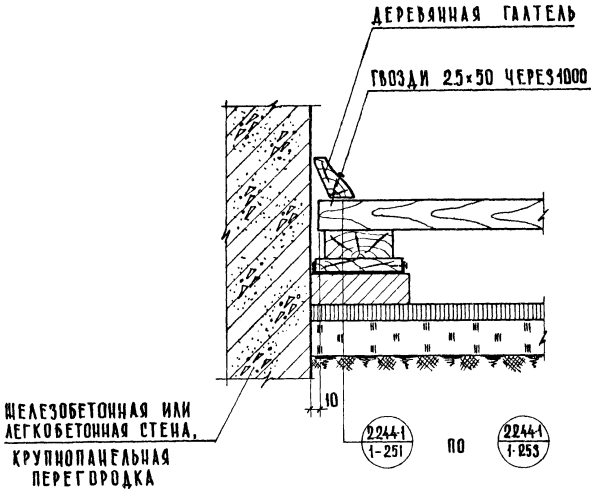

111

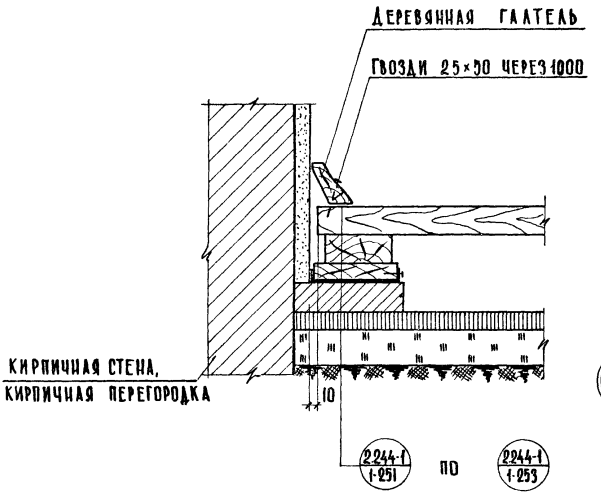

112

ТД 1971г	ДЕТАЛИ 111, 112	СЕРИЯ 2-244-1	
		ВЫПУСК 3	ЛИСТ 56

11309 70

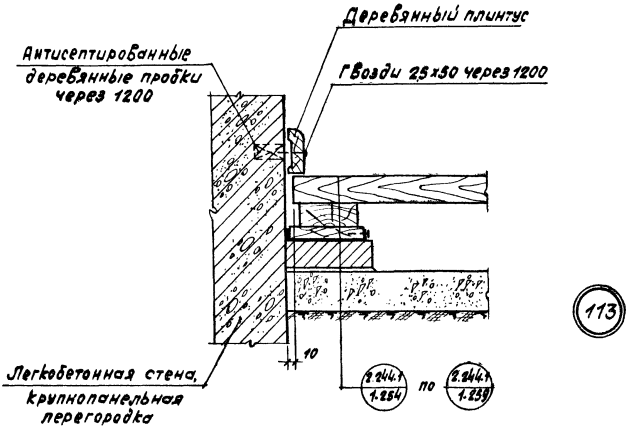
Деревянный плинтус
Антисептированные деревянные пробки через 1200
Гвозди 2,5х50 через 1200
113
10
Легкобетонная стена, крупнопанельная перегородка
2.244.1 1.254
по
2.244.1 1.259

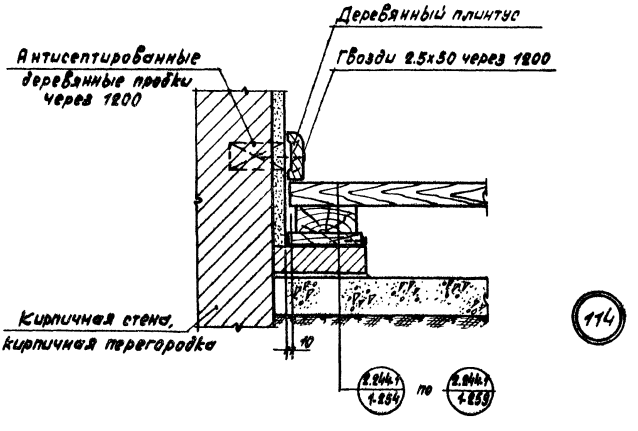
Деревянный плинтус
Антисептированные деревянные пробки через 1200
Гвозди 2.5х50 через 1200
114
10
Кирпичная стена, кирпичная перегородка
2.244.1 1.254
по
2.244.1 1.259

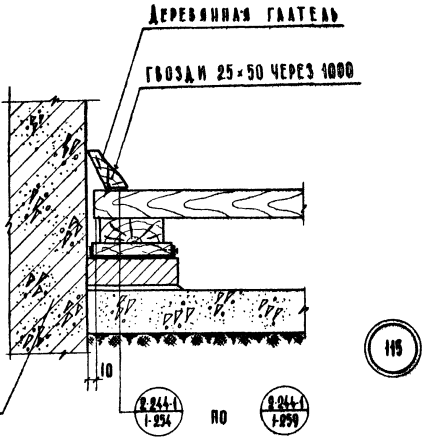
Деревянная галтель
Гвозди 25×50 через 1000
Железобетонная или легкобетонная стена, крупнопанельная перегородка
10
2.244-1 1-254
по
2.244-1 1-254
115

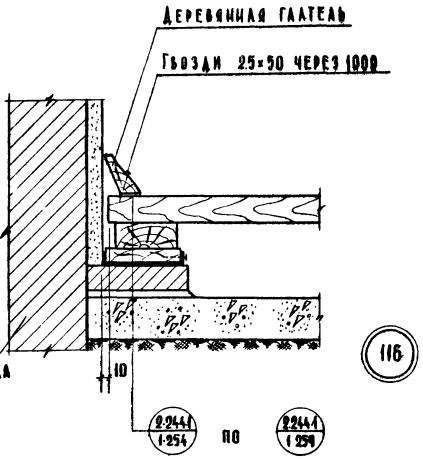
Деревянная галтель
Гвозди 25×50 через 1000
Кирпичная стена, кирпичная перегородка
10
2.244-1 1-254
по
2.244-1 1-254
116

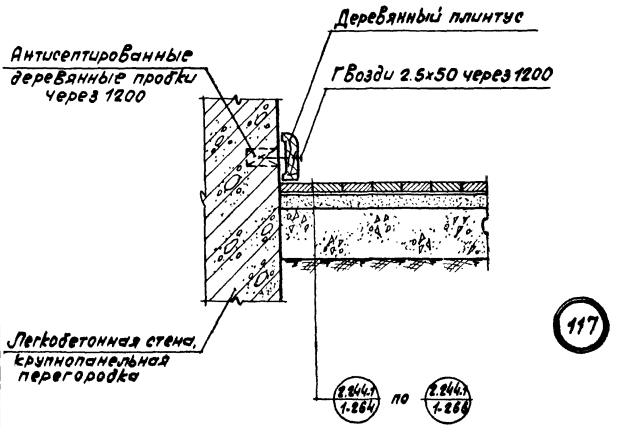
Деревянный плинтус
Антисептированные деревянные пробки через 1200
Гвозди 2.5х50 через 1200
117
Легкобетонная стена, крупнопанельная перегородка
2.244-1 1.264
по
2.244-1 1.266

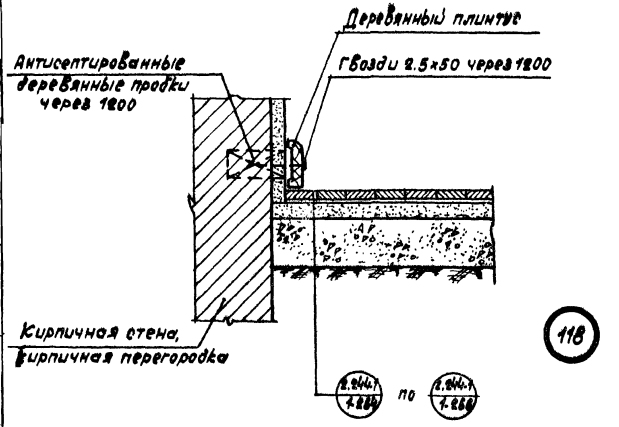
Деревянный плинтус
Антисептированные деревянные пробки через 1200
Гвозди 2.5х50 через 1200
118
Кирпичная стена, кирпичная перегородка
2.244-1 1.265
по
2.244-1 1.266

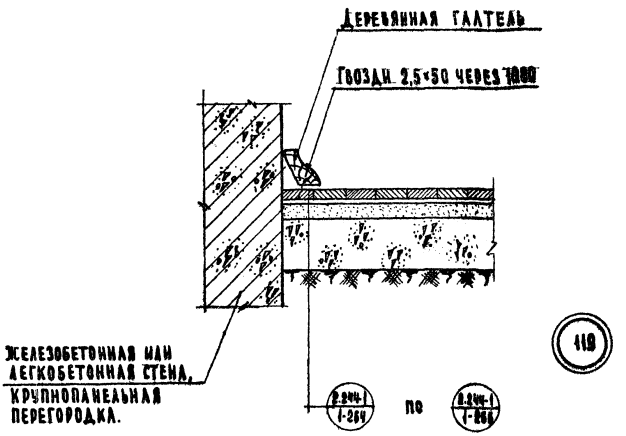

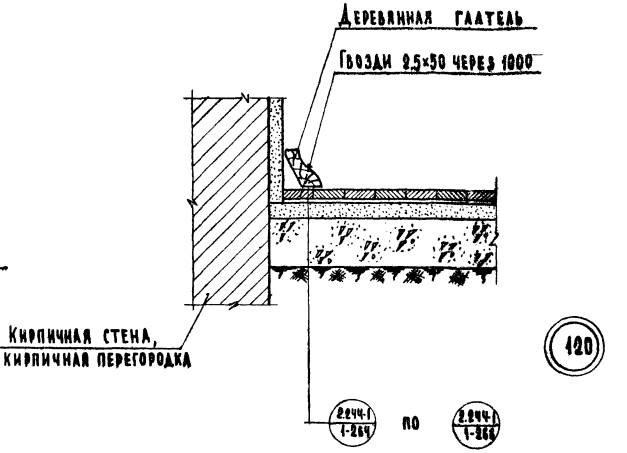

ТД 1971 г	Детали 119, 120	Серия 2.244-1	Выпуск 3	Лист 60

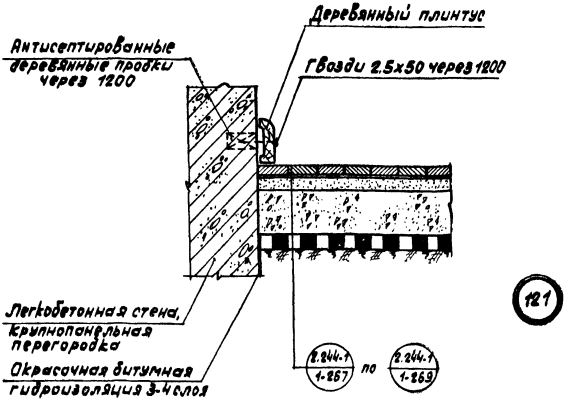

121

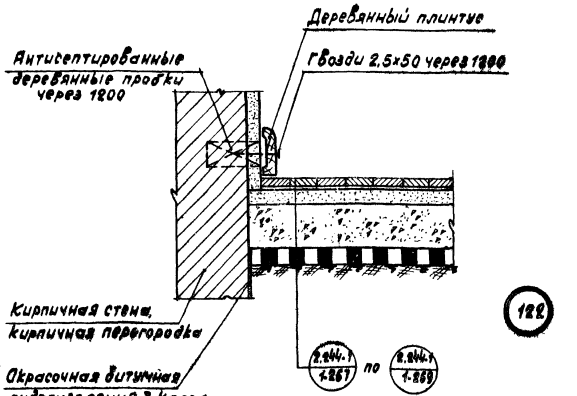

122

Примечание:

Основание для окрасочной гидроизоляции огрунтовать разжиженным окрасочным составом; углы и грани оклеить полосками стеклосетки или гидроизола шириной не менее 20 см.

ТД 1971 г.	Детали 121, 122	Серия 2.244-1 Выпуск 3 Лист 61

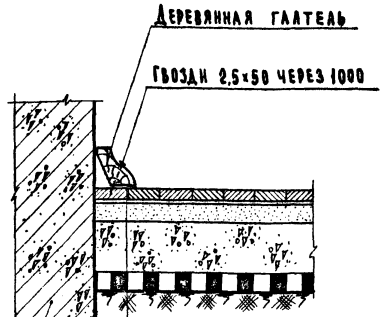

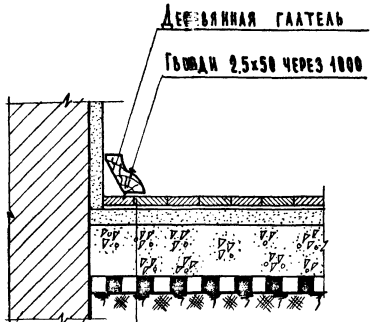

Примечание:

Основание для окрасочной гидроизоляции огрунтовать разжиженным окрасочным составом; углы и грани оклеить полосками стеклосетки или гидроизола шириной не менее 20см.

ТД 1971 г	Детали 123, 124	Серия 2.244-1 Выпуск 3 | Лист 62

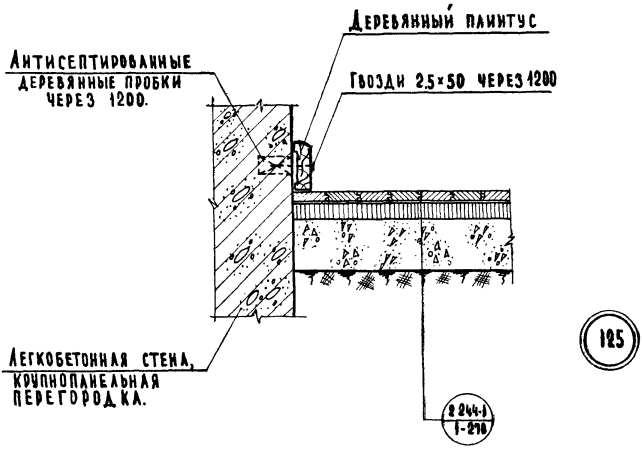

125

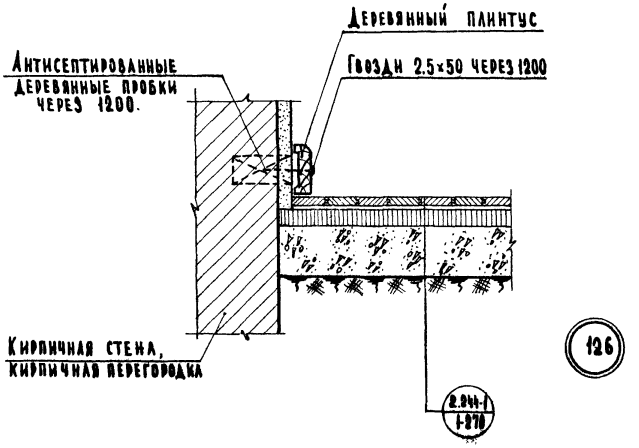

126

ТД 1971 г

Детали 125, 126

Серия 2.244-1
Выпуск 3 | Лист 63

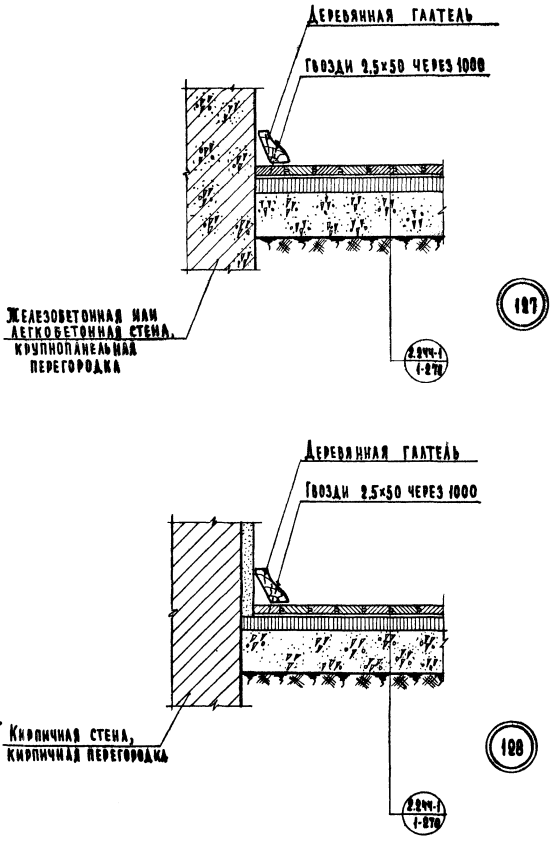

ТД 1971 г	Детали 127, 128	Серия 2.244-1 Выпуск 3 Лист 64

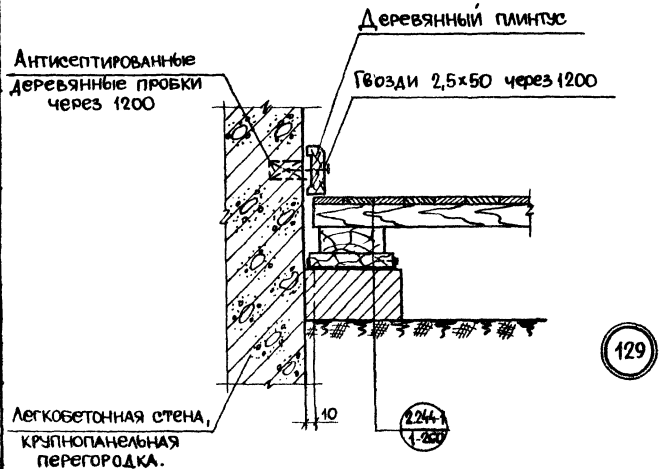

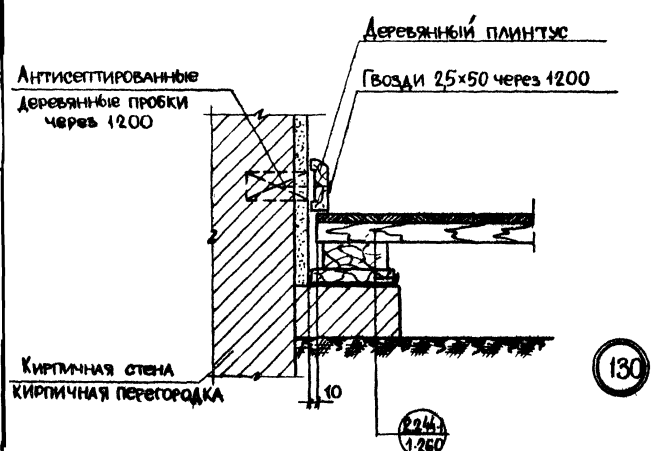

ТД 1971г	Детали 129, 130	Серия 2.244-1	
		Выпуск 3	Лист 65

Копир. А3

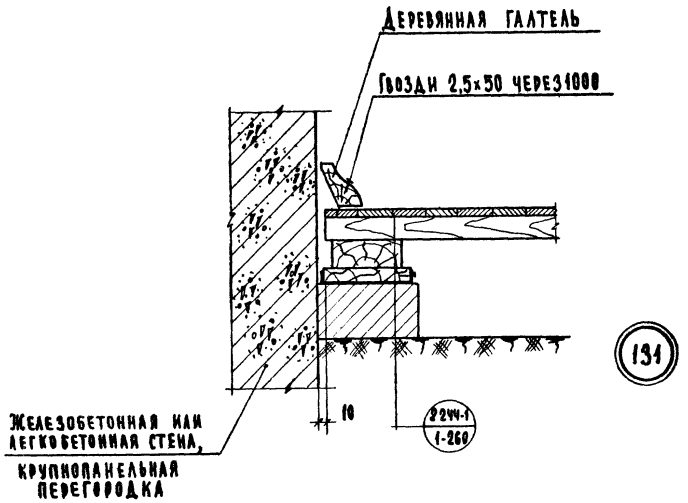

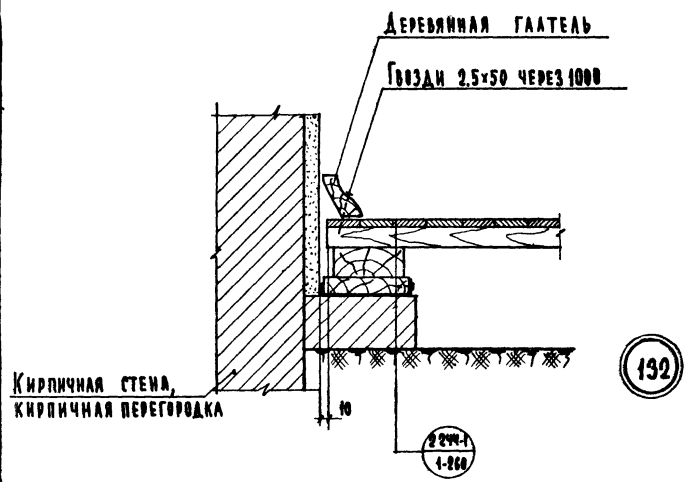

ТД 1971г	Детали 131, 132	Серия 2.244-1	Выпуск 3	Лист 66

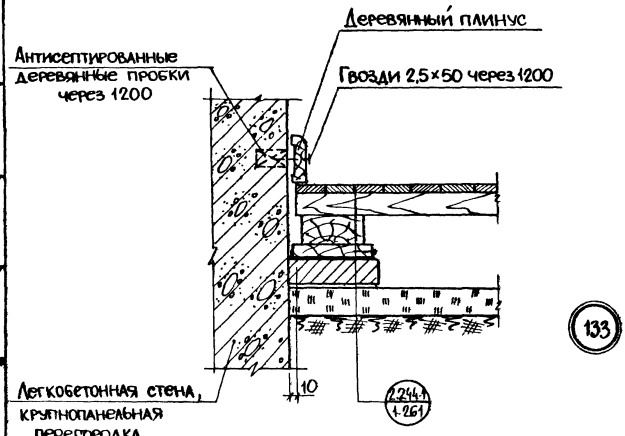

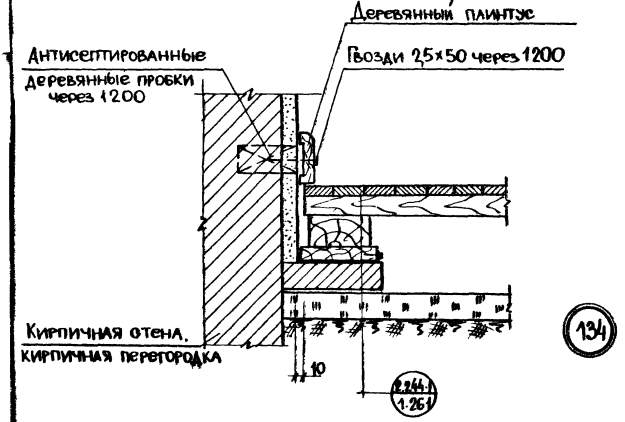

ТД 1971г	Детали 133, 134	Серия 2.244-1	
		Выпуск 3	Лист 67

ВЗАМЕН

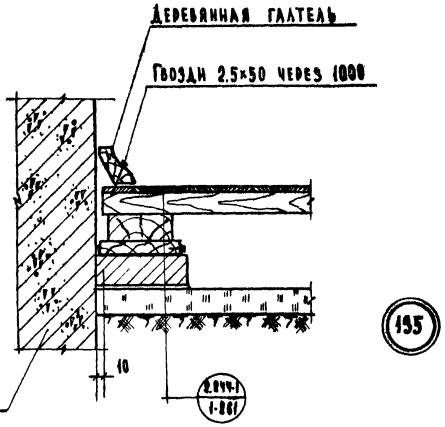

135

Железобетонная или легкобетонная стена, крупнопанельная перегородка.

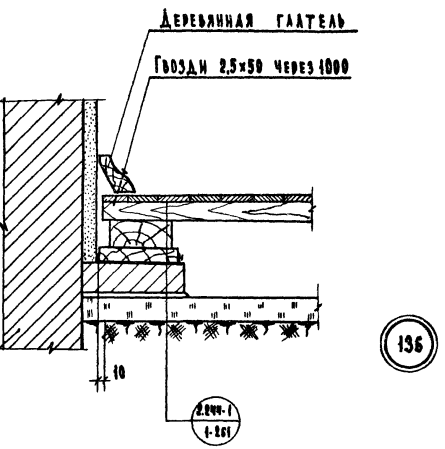

136

Кирпичная стена, кирпичная перегородка

ТД 1971г	Детали 135, 136	Серия 2.244-1 Выпуск 3 | Лист 68

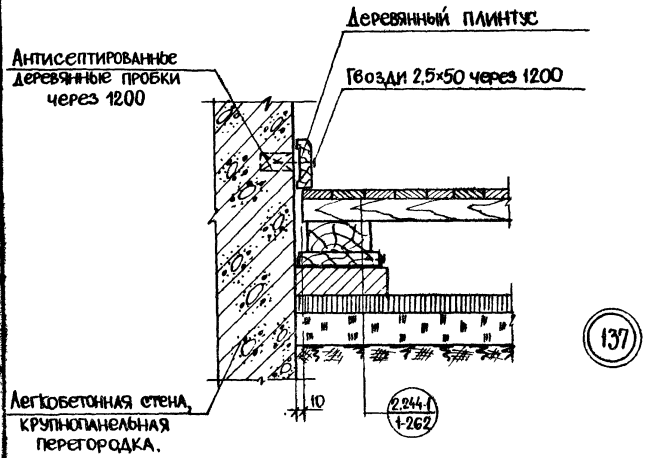

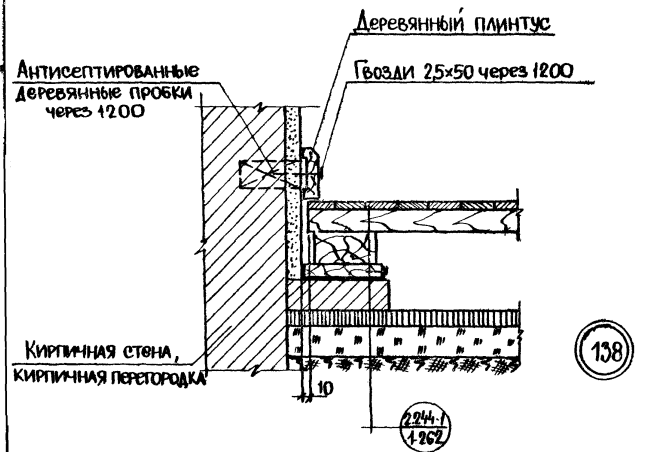

ТД	Детали 137, 138	Серия 2.244-1	
1971г		Выпуск 3	Лист 69

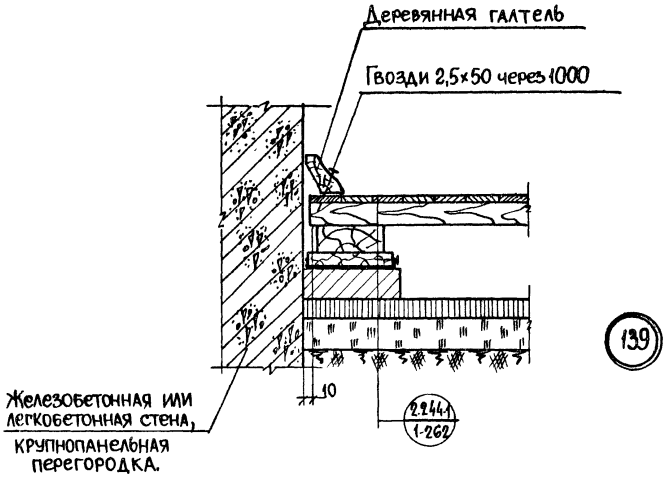

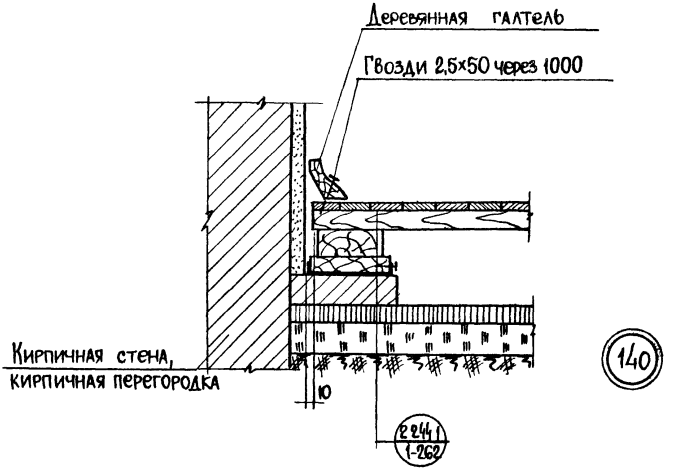

Инв. № подл.

ТД 1971г	Детали 139, 140	Серия 2.244-1; Выпуск 3; Лист 70

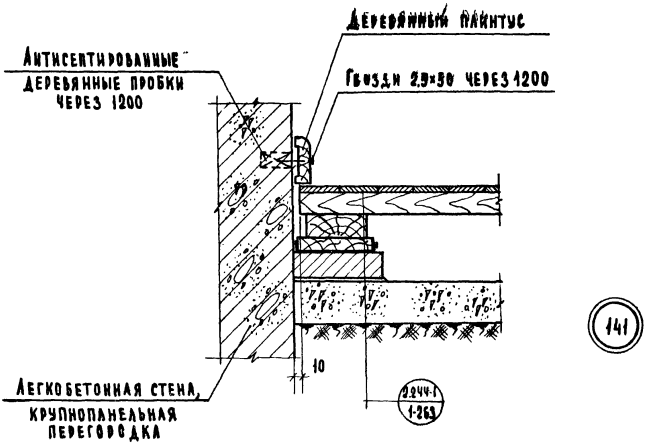

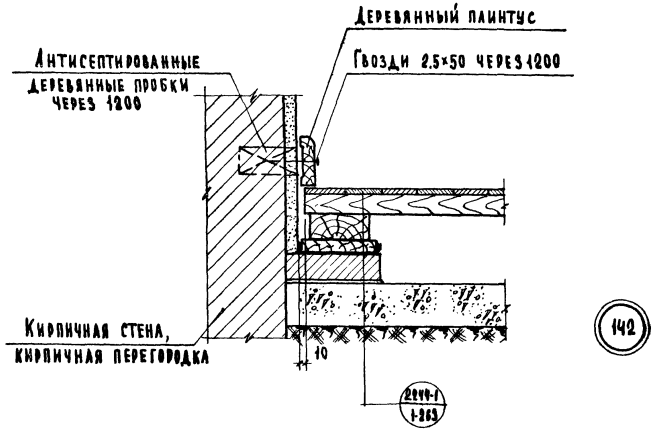

ТД 1971г.	Детали 141, 142	Серия 2.244-1	
		Выпуск 9	Лист 71

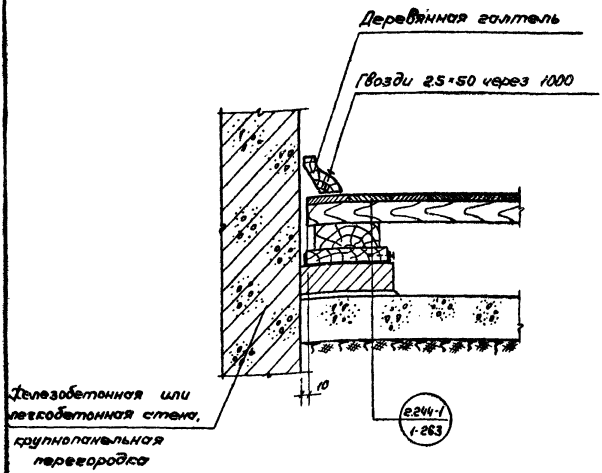

143

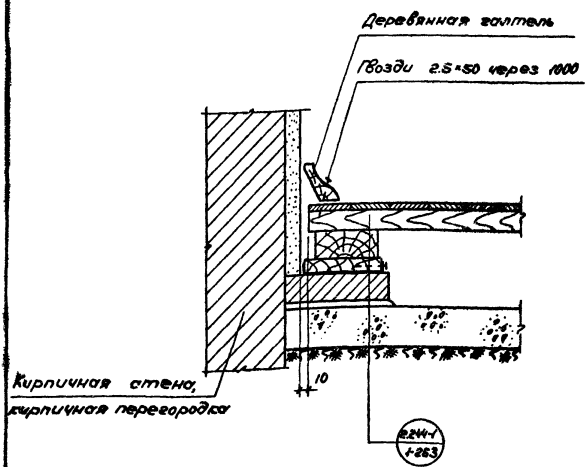

144

ТД 1971г.	Детали 143, 144	Серия 2.244-1	
		Выпуск 3	Лист 72

Пров. [signature] 11.XII 72 Кол. Астахова

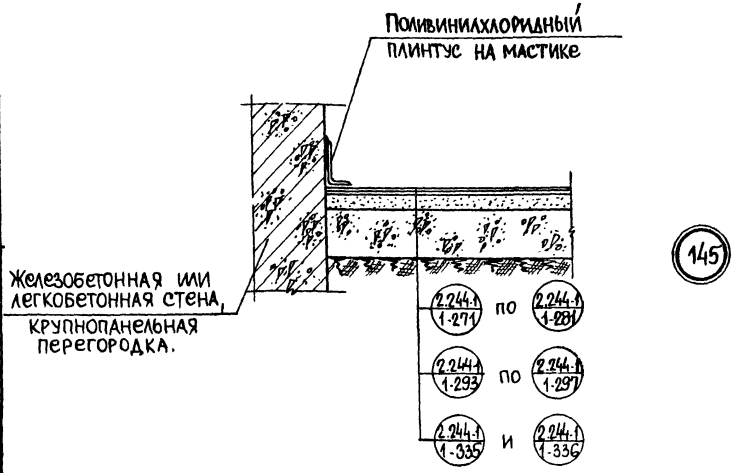

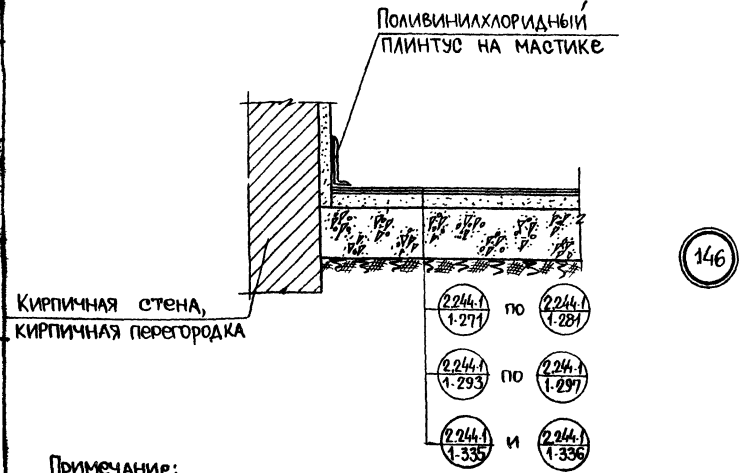

Примечание:

В деталях полов серии 2.244-1, выпуск 1 материалом покрытия служит в ТД 271-281 – линолеум, ТД 293-297 – полимерные плиты, ТД 335, 336 – поливинилацетатная мастика

ТД 1971г.	Детали 145, 146	Серия 2.244-1	
		Выпуск 3	Лист 73

Копир Азу

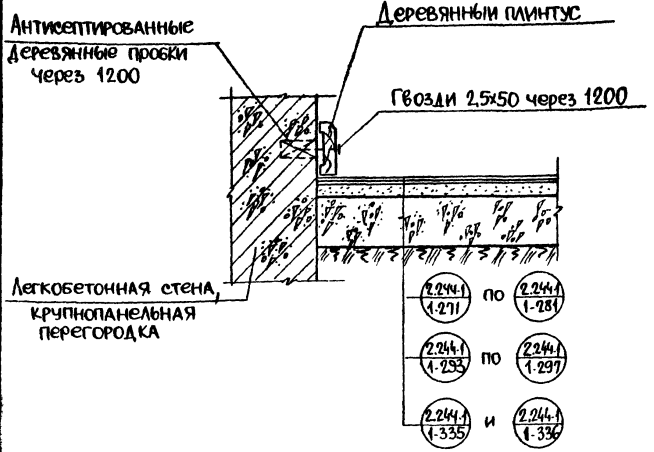

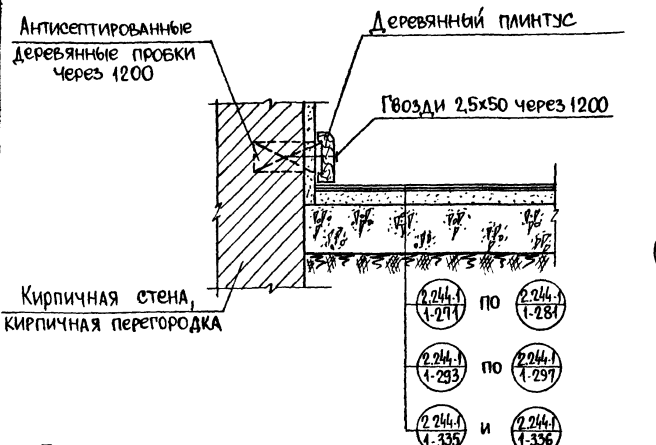

Примечание:

В деталях полов серии 2.244-1, выпуск 1 материалом покрытия служит в ТД 271-281 - линолеум, ТД 293-297 - полимерные плиты, ТД 335 336 - поливинилацетатная мастика.

ТД 1971г	Детали 147, 148	Серия 2.244-1	
		Выпуск 3	Лист 74

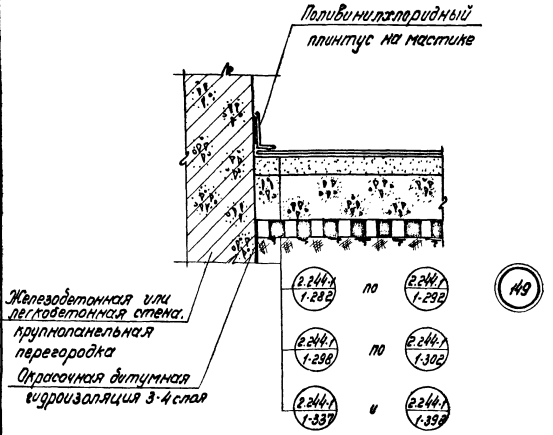

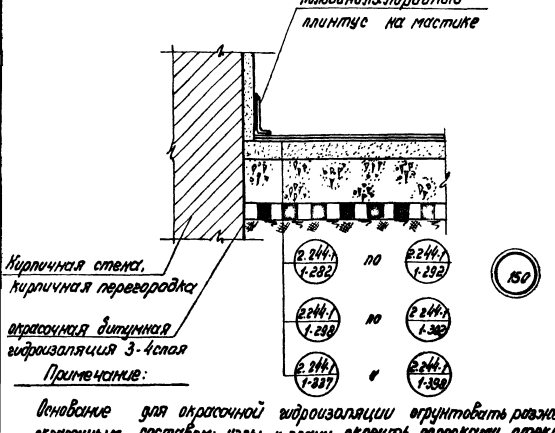

Примечание:

Основание для окрасочной гидроизоляции огрунтовать разжиженным окрасочным составом; углы и грани оклеить полосками стеклосетки или гидроизола шириной не менее 20см.

Т.Д. 1971 г	Детали 149, 150	Серия 2.244-1 выпуск 3 лист 15

Инв. Фонд

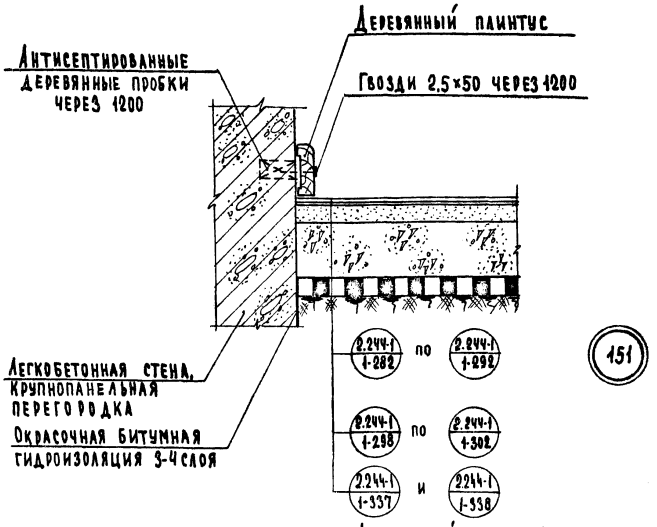

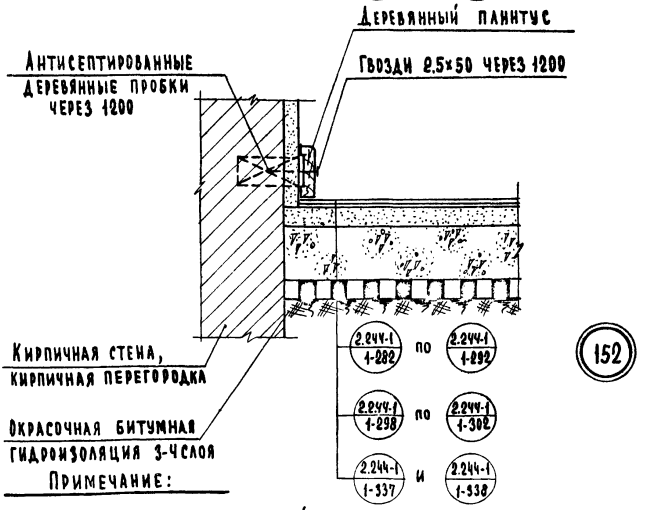

Примечание:

Основание для окрасочной гидроизоляции огрунтовать разжиженным окрасочным составом; углы и грани оклеить полосками стеклосетки или гидроизола шириной не менее 20 см.

ТД 1971 г

Детали 151, 152

Серия 2.244-1
Выпуск 3 | Лист 76

Взамен
Инв. № подл. | Подпись и дата | Взам. инв. №

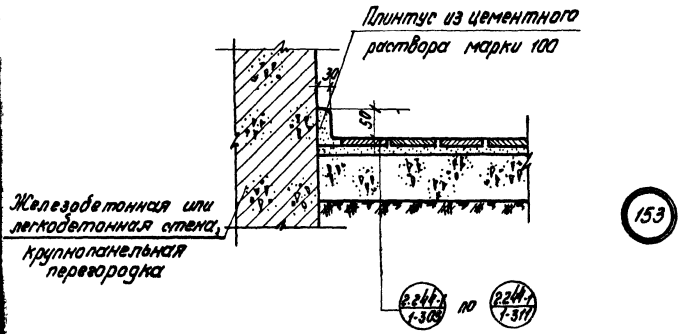
Плинтус из цементного раствора марки 100
30
50
Железобетонная или легкобетонная стена, крупнопанельная перегородка
2.244-1 1-309
по
2.244-1 1-311

153

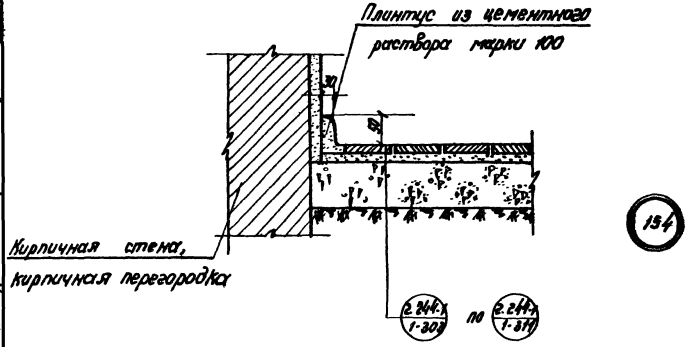
Плинтус из цементного раствора марки 100
30
50
Кирпичная стена, кирпичная перегородка
2.244-1 1-309
по
2.244-1 1-311

154

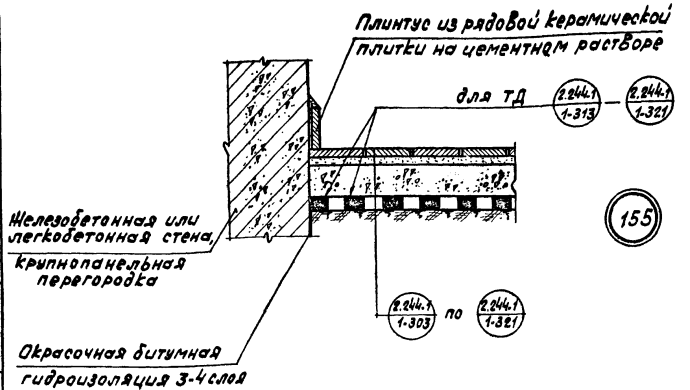

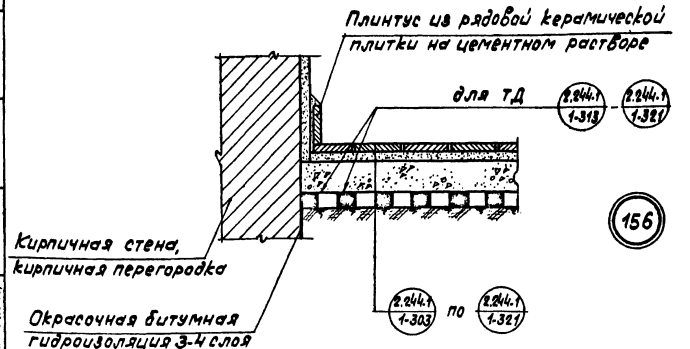

Примечание:

Основание для окрасочной гидроизоляции огрунтовать разжиженным окрасочным составом; углы и грани оклеить полосками стеклосетки или гидроизола шириной не менее 20 см.

ТД 1971г.	Детали 155, 156	Серия 2.244-1	
		Выпуск 3	Лист 78

Ст. инженер Н. Капяткина

взамен

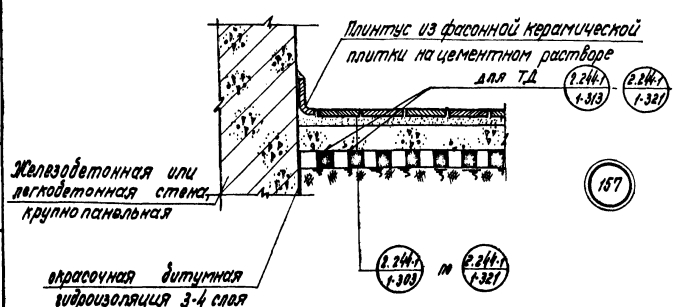

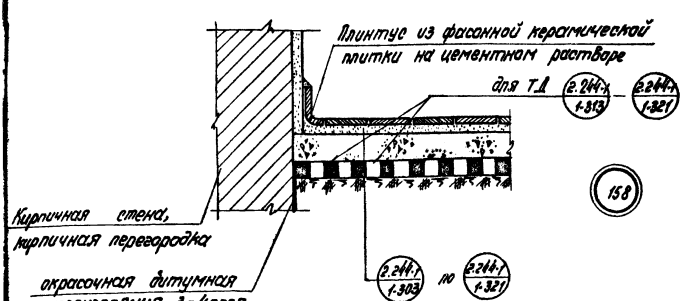

Примечание:

Основание для окрасочной гидроизоляции огрунтовать разжиженным окрасочным составом; углы и грани оклеить полосками стеклосетки или гидроизола шириной не менее 20см

ТД	Детали 157, 158	Серия 2.244-1	
1971г		Выпуск 3	Лист 79

Пров. Тимковец 11-III-81г Кол. [signature] 11309 93

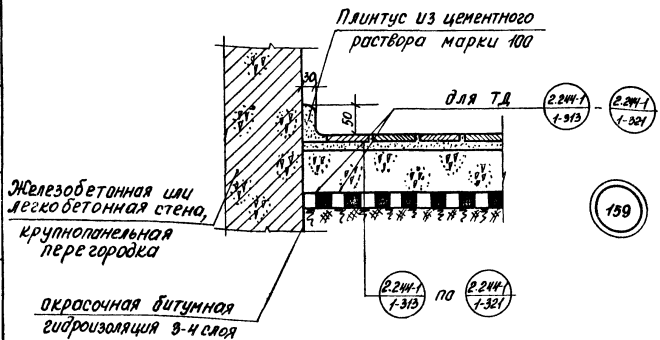

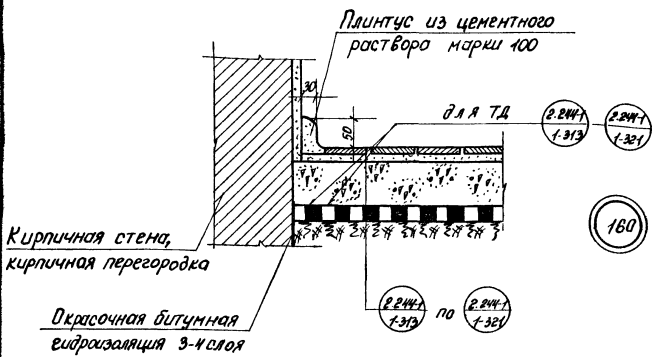

Примечание:

Основание для окрасочной гидроизоляции огрунтовать разжиженным окрасочным составом; углы и грани оклеить полосками стеклосетки или гидроизола шириной не менее 20см.

ТД 1971	Детали 159, 160	Серия 2.244-1	
		Выпуск 3	Лист 80

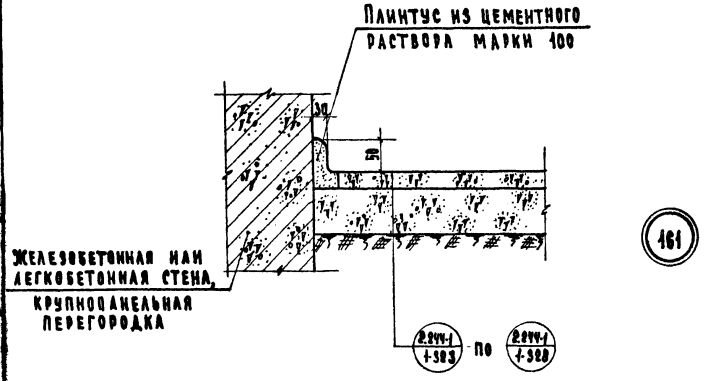

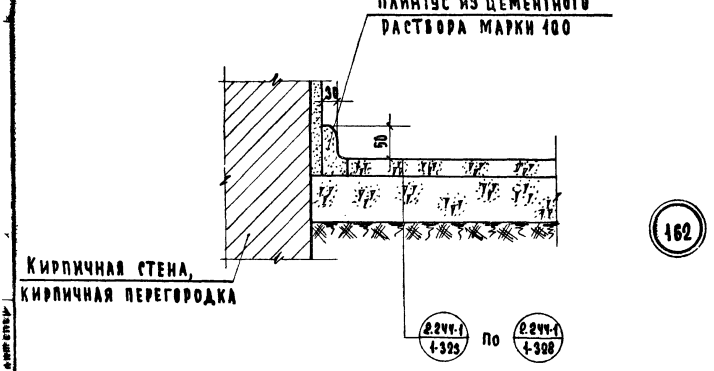

ТД 1971	Детали 161, 162	Серия 2.244-1	
		Выпуск 3	Лист 81

11309 95

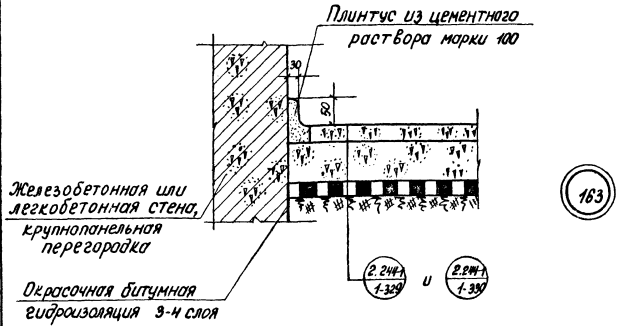

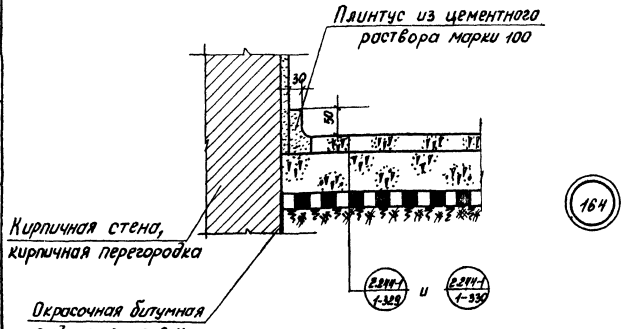

Примечание:

Основание для окрасочной гидроизоляции огрунтовать разжиженным окрасочным составом; углы и грани оклеить полосками стеклосетки или гидроизола шириной не менее 20 см.

ТД 1971	Детали 163, 164	Серия 2.244-1	
		Выпуск 3	Лист 82

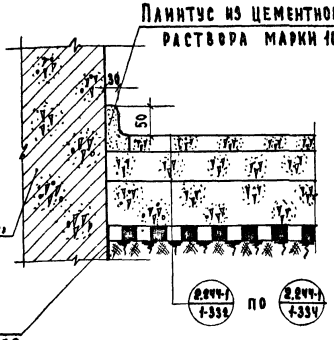

165

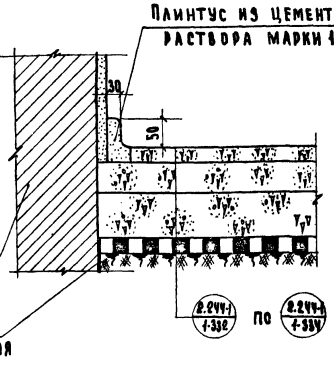

166

Примечание:

Основание для окрасочной гидроизоляции огрунтовать разжиженным окрасочным составом; углы и грани оклеить полосками стеклосетки или гидроизола шириной не менее 20 см.

ТД 1971г	Детали 165, 166	Серия 2.244-1	
		Выпуск 3	Лист 83

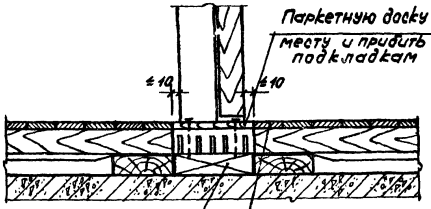

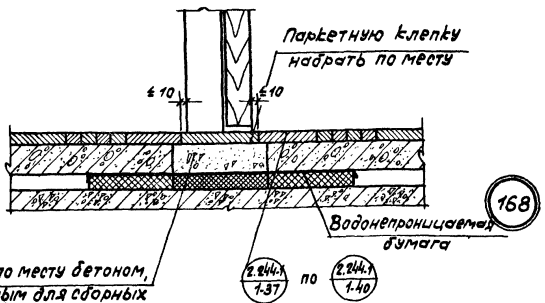

Примечание:

Паркетную клепку в дверных проемах укладывать на мастике для ТД 168.

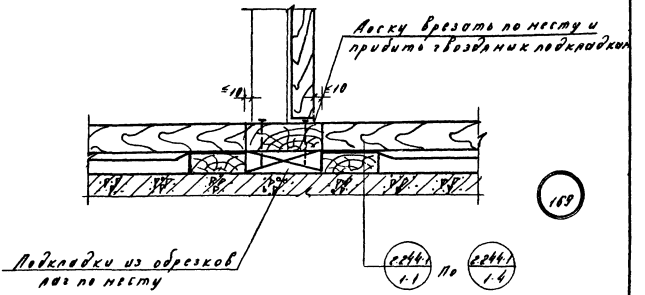

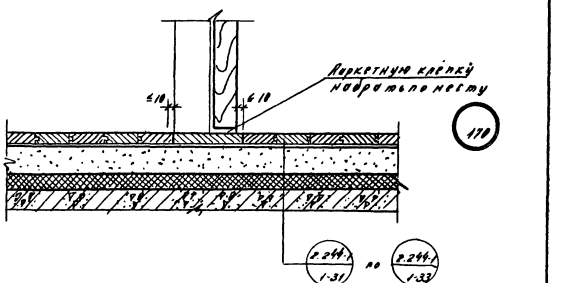

ТД

1971г.

Детали 169, 170

Серия
с. 244-1

Выпуск 3 | Лист 85

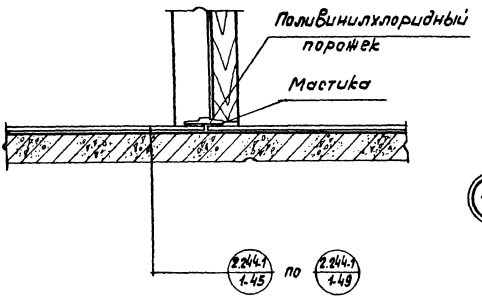

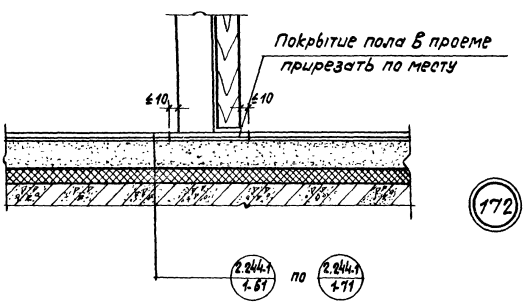

ТД 1971	Детали 171, 172	Серия 2.244-1	
		Выпуск 3	Лист 86

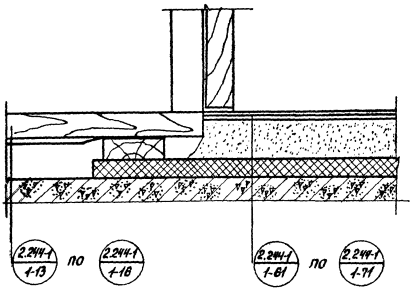
2.244-1 1-13
по
2.244-1 1-18
2.244-1 1-61
по
2.244-1 1-71

173

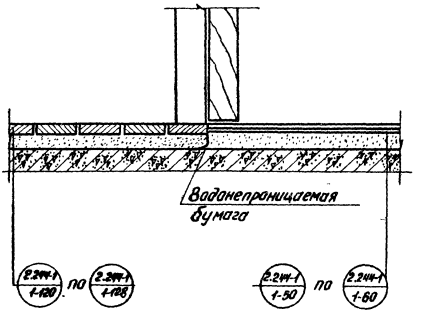
Водонепроницаемая бумага
2.244-1 1-120
по
2.244-1 1-126
2.244-1 1-50
по
2.244-1 1-60

174

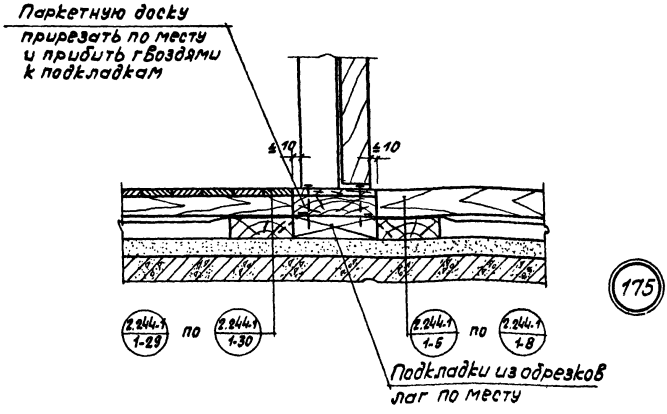

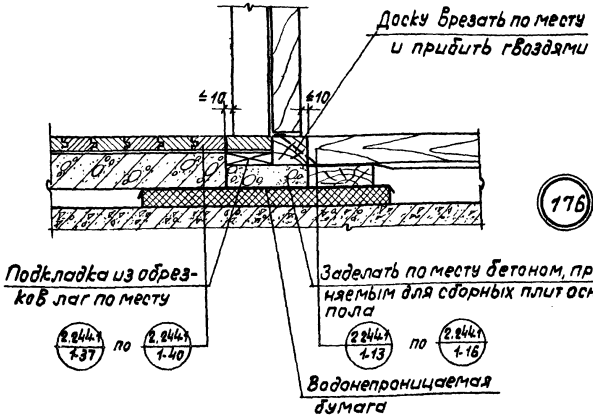

ТД 1971 г.	Детали 175, 176	Серия 2.244-1	Выпуск 3	Лист 88

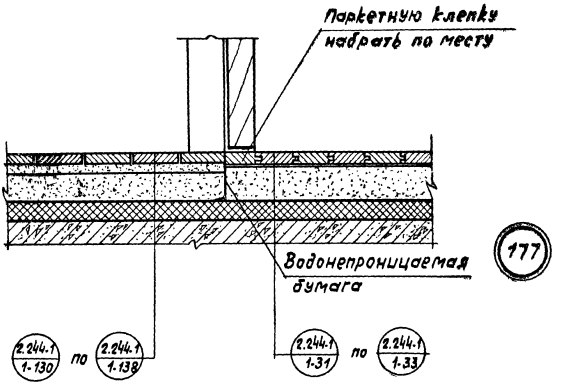

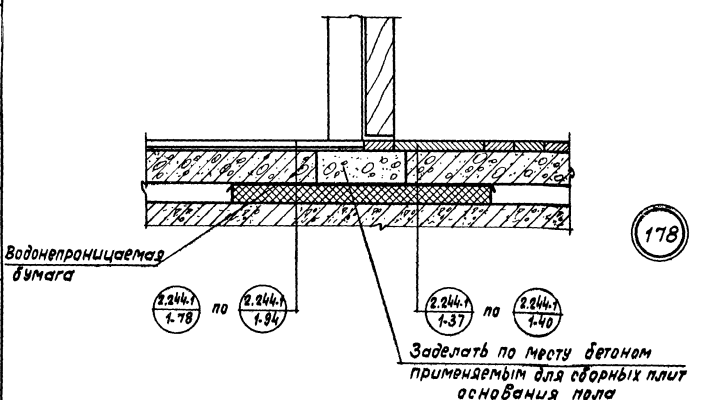

ТД 1971 г.	Детали 177, 178	Серия 2.244-1	
		Выпуск 3	Лист 89

11309 103

Г. МОСКВА

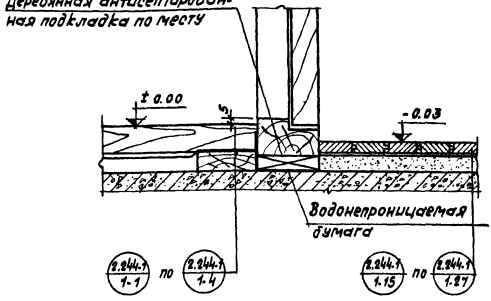

179

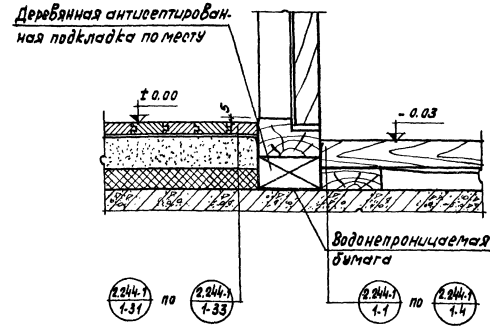

180

Примечание:

На чертеже отметки чистого пола показаны условно.

ТД 1971г.	Детали 179, 180	Серия 2.244-1	Выпуск 3	Лист 90

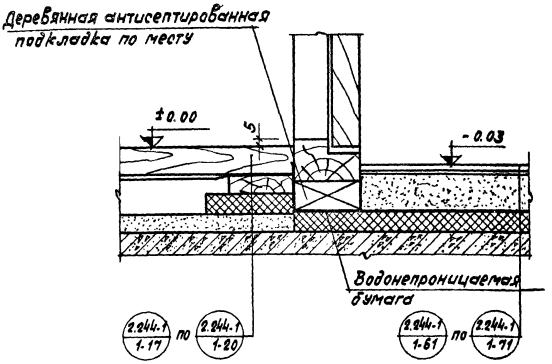

181

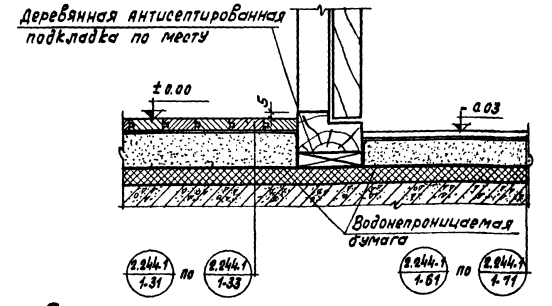

182

Примечание:

1. На чертеже отметки чистого пола показаны условно

ТД 1971 г.	Детали 181, 182	Серия 2.244-1	Выпуск 3	Лист 91

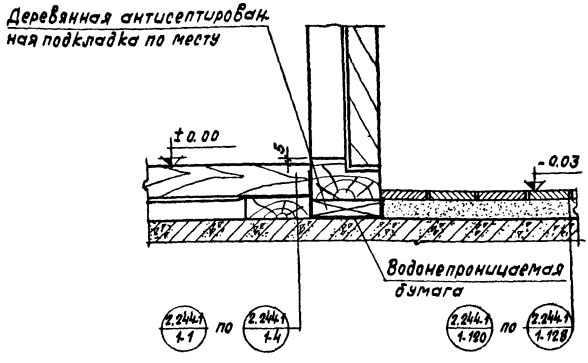

183

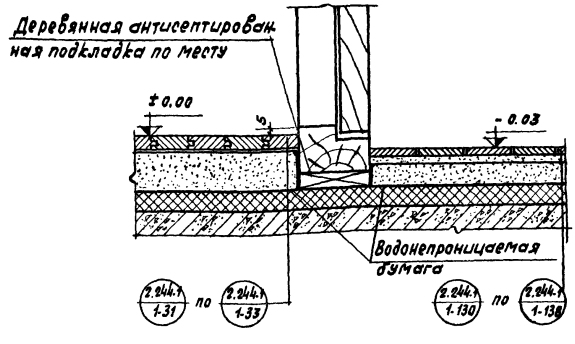

184

Примечание:

1. На чертеже отметки чистого пола показаны условно.

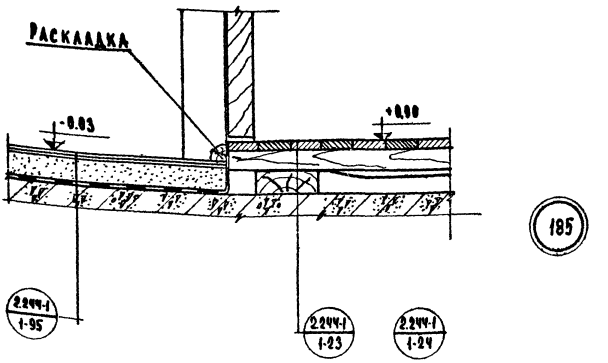

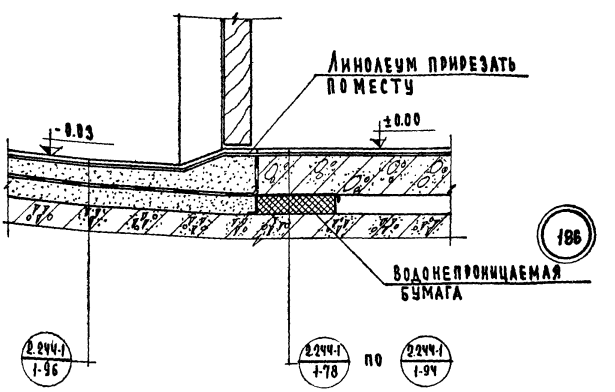

Примечания:

1. Уровень пола санузла должен быть на 20-30мм ниже уровня пола примыкающих помещений.
2. На чертеже отметки чистого пола показаны условно.

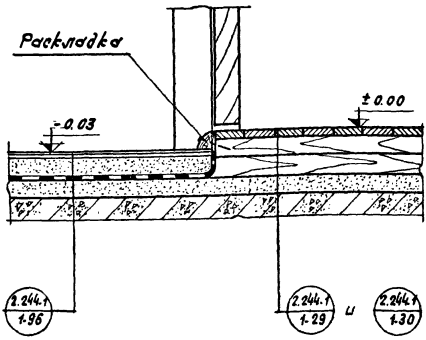

187

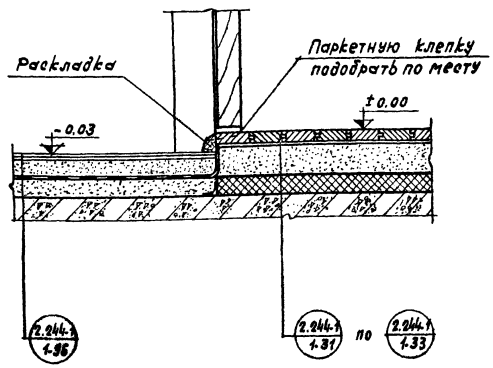

188

Примечания:

1. Уровень пола санузла должен быть на 20-30 мм ниже уровня пола примыкающих помещений.
2. На чертеже отметки чистого пола показаны условно.

ТД 1971г	Детали 187, 188	Серия 2.244-1	
		Выпуск 3	Лист 94

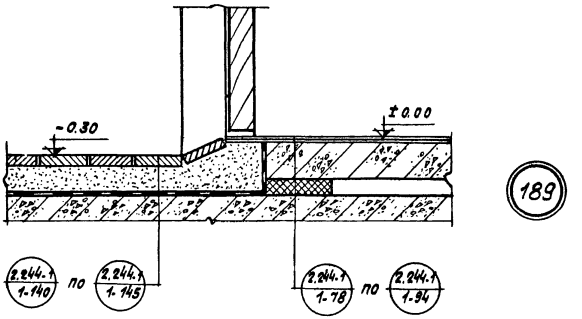

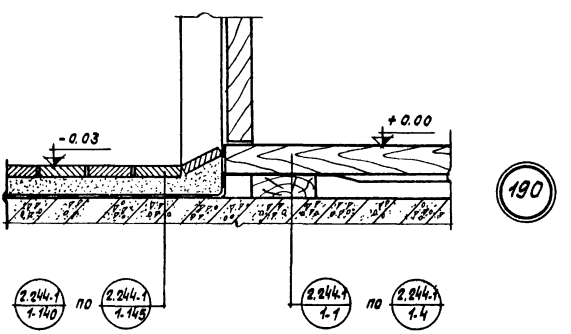

Примечания:

1. Уровень пола санузла должен быть на 20-30мм ниже уровня пола примыкающих помещений.
2. На чертеже отметки чистого пола показаны условно.

ТД 1971г	Детали 189, 190	Серия 2.244-1	
		Выпуск 3	Лист 95

Взамен

Ст. инженер

Н. Колотилина

г. Москва

Альбом

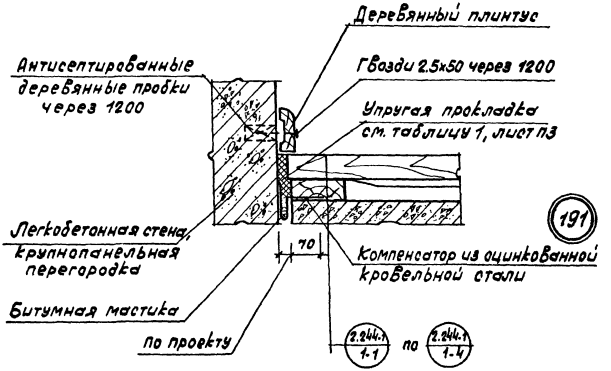
Деревянный плинтус
Гвозди 2.5х50 через 1200
Антисептированные деревянные пробки через 1200
Упругая прокладка см. таблицу 1, лист П3
191
Легкобетонная стена, крупнопанельная перегородка
70
Компенсатор из оцинкованной кровельной стали
Битумная мастика
По проекту
2.244.1 1-1 по 2.244.1 1-4

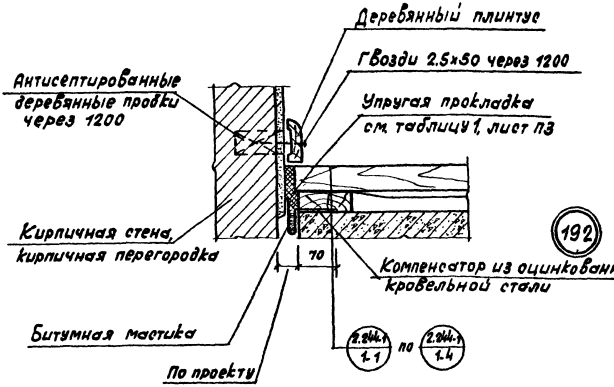
Деревянный плинтус
Гвозди 2.5х50 через 1200
Антисептированные деревянные пробки через 1200
Упругая прокладка см. таблицу 1, лист П3
192
Кирпичная стена, кирпичная перегородка
70
Компенсатор из оцинкованной кровельной стали
Битумная мастика
По проекту
2.244.1 1-1 по 2.244.1 1-4

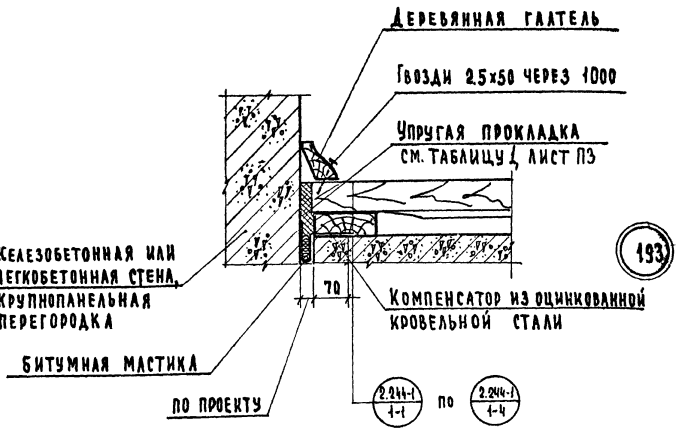

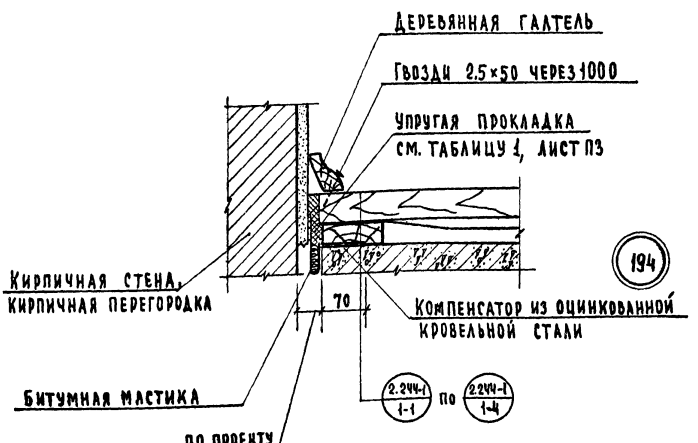

ТД	Детали 193, 194	Серия 2.244-1	
1971 г		Выпуск 3	Лист

11309 111

Г. Москва | Ст. инженер | Н. Аллаянова

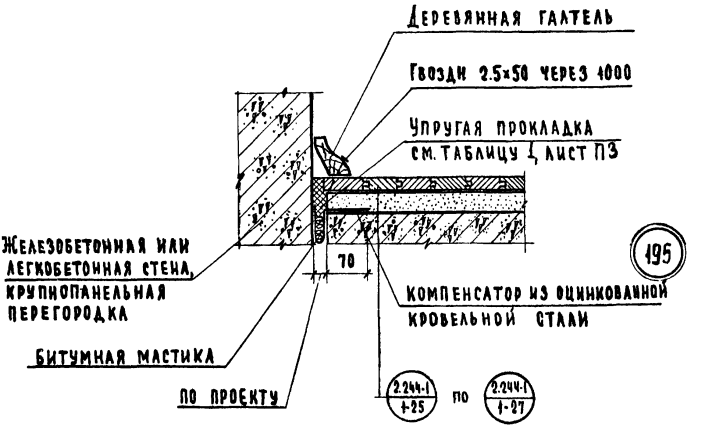

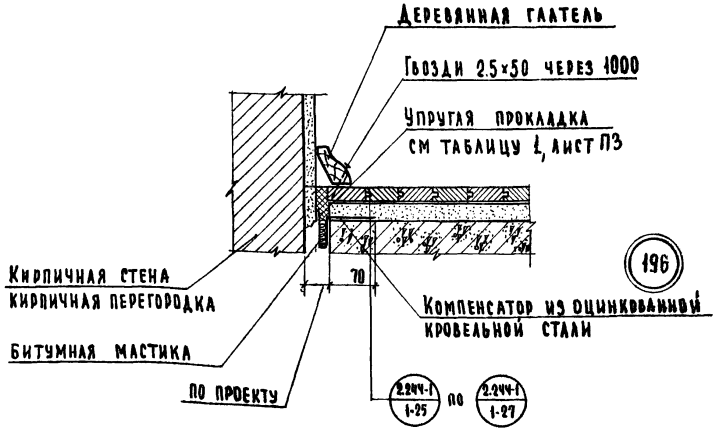

ТД 1971 г	Детали 195, 196	Серия 2.244-1	
		Выпуск 9	Лист 98

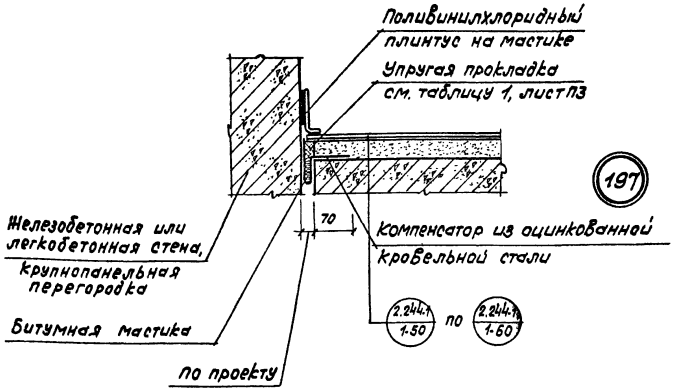

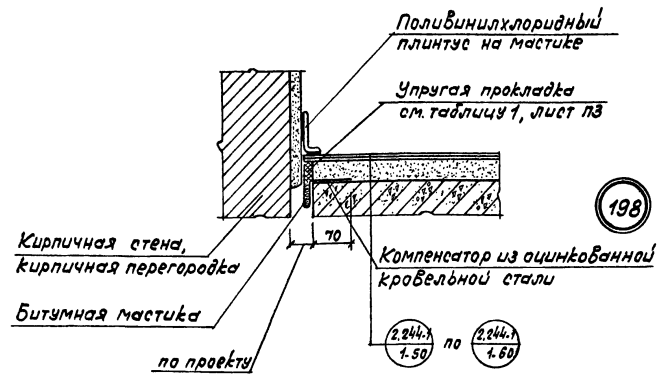

ТД 1971 г.	Детали 197, 198	Серия 2.244-1 Выпуск 3 Лист 99

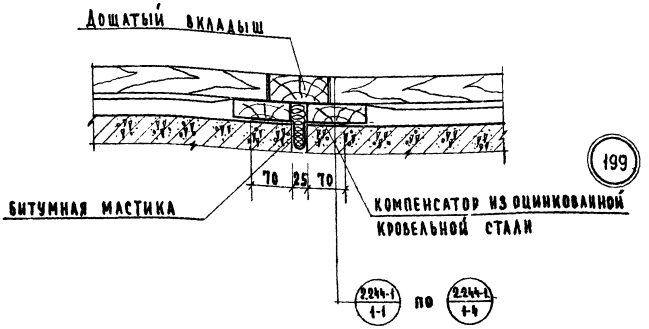
Дощатый вкладыш
70
25
70
Битумная мастика
Компенсатор из оцинкованной кровельной стали
199
2.244-1 1-1 по 2.244-1 1-4

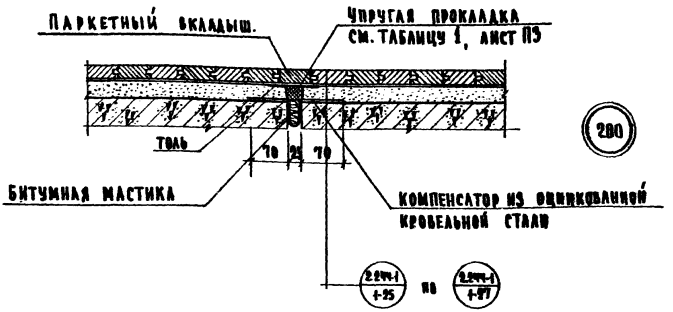
Паркетный вкладыш.
Упругая прокладка см. Таблицу 1, лист П5
Толь
70
25
70
Битумная мастика
Компенсатор из оцинкованной кровельной стали
200
2.244-1 1-25 по 2.244-1 1-27

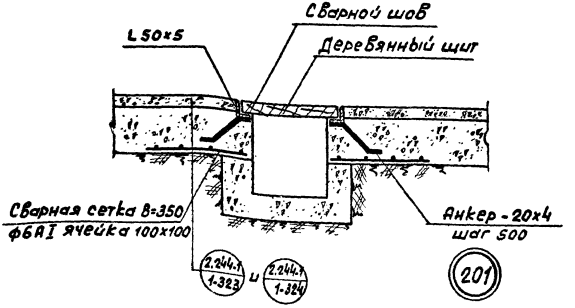

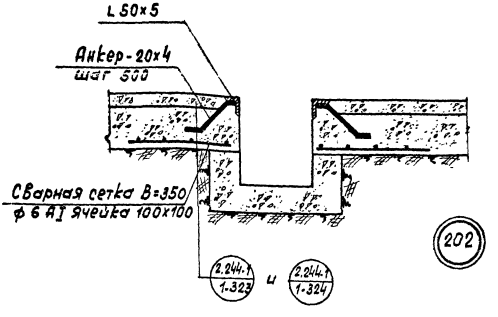

Примечание:

Конструкция каналов выполняется по проекту

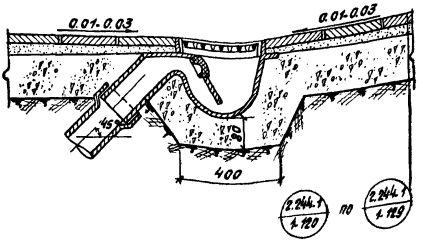

203

2.244.1 вып.120 по 2.244.1 вып.129

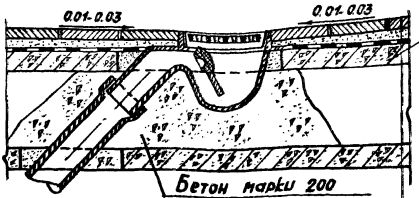

204

2.244.1 вып.154 по 2.244.1 вып.158

Примечание:

Отверстие для трапа в плите пробивается по месту.

gost.e-ecolog.ru