ГОСУДАРСТВЕННЫЙ КОМИТЕТ ПО ГРАЖДАНСКОМУ СТРОИТЕЛЬСТВУ
И АРХИТЕКТУРЕ ПРИ ГОССТРОЕ СССР

ТИПОВЫЕ КОНСТРУКЦИИ И ДЕТАЛИ ЗДАНИЙ И СООРУЖЕНИЙ

ИИ-04

СБОРНЫЕ ЭЛЕМЕНТЫ ЗДАНИЙ КАРКАСНОЙ КОНСТРУКЦИИ

Серия ИИ-04-6

ДИАФРАГМЫ ЖЕСТКОСТИ

Выпуск 5

Часть I

ДИАФРАГМЫ ЖЕСТКОСТИ СВЯЗЕВОГО КАРКАСА
ОПАЛУБКА И АРМИРОВАНИЕ

РАБОЧИЕ ЧЕРТЕЖИ

11677-01
ЦЕНА 2-76

gost.e-ecolog.ru

ЦЕНТРАЛЬНЫЙ ИНСТИТУТ ТИПОВОГО ПРОЕКТИРОВАНИЯ
ГОССТРОЯ СССР

Москва, А-445, Смольная ул., 22

Сдано в печать 1977 года

Заказ № 8451 Тираж 2500 экз.

ГОСУДАРСТВЕННЫЙ КОМИТЕТ ПО ГРАЖДАНСКОМУ СТРОИТЕЛЬСТВУ
И АРХИТЕКТУРЕ ПРИ ГОССТРОЕ СССР

ТИПОВЫЕ КОНСТРУКЦИИ И ДЕТАЛИ ЗДАНИЙ И СООРУЖЕНИЙ

ИИ-04

СБОРНЫЕ ЭЛЕМЕНТЫ ЗДАНИЙ КАРКАСНОЙ КОНСТРУКЦИИ

Серия ИИ-04-6

ДИАФРАГМЫ ЖЕСТКОСТИ

Выпуск 5

Часть I

ДИАФРАГМЫ ЖЕСТКОСТИ СВЯЗЕВОГО КАРКАСА
ОПАЛУБКА И АРМИРОВАНИЕ

РАБОЧИЕ ЧЕРТЕЖИ

РАЗРАБОТАНЫ
ЦНИИЭП
ТОРГОВО - БЫТОВЫХ
ЗДАНИЙ И ТУРИСТСКИХ
КОМПЛЕКСОВ СОВМЕСТНО
С НИИЖБ Госстроя СССР

Утверждены
28 января 1972 г.
Государственным комитетом
по гражданскому строительству
и архитектуре при Госстрое СССР
Приказ № 9

ЦНИИЭП ЗДАНИЙ И ТУРИСТСКИХ КОМПЛЕКСОВ г. МОСКВА
Гл. инж. пр-та
Гл. инж. пр-та
ПРИГОЖИЙ
ВОЛЫНСКИЙ
Ст. науч. сот-к
Гл. специалист
МАТКОВ
ИВАНОВ
Госстрой СССР

Перечень серий и выпусков рабочих чертежей сборных элементов связевого каркаса ИИ-04 с колоннами сечением 40×40 см.

1. ИИ-04-0 Выпуск 4 — Указания по применению изделий связевого каркаса с колоннами сечением 40×40 см.
2. ИИ-04-1 Выпуск 3 — Фундаменты для колонн сечением 40×40 см.
3. ИИ-04-2 Выпуск 3 — Колонны связевого каркаса сечением 40×40 см. для зданий с высотой этажа 2,4 м. и 3,3 м. Опалубка и армирование.
4. ИИ-04-2 Выпуск 4 — Колонны связевого каркаса сечением 40×40 см. для зданий с высотой этажа 3,6 м. Опалубка и армирование.
5. ИИ-04-2 Выпуск 5 — Колонны связевого каркаса сечением 40×40 см. для зданий с высотой этажа 4,2 м. Опалубка и армирование.
6. ИИ-04-2 Выпуск 6 Часть I — Колонны связевого каркаса сечением 40×40 см. для зданий с высотой этажа 2,4; 3,3; 3,6; 4,2 м. Арматурные изделия. Объемные каркасы.
7. ИИ-04-2 Выпуск 6 Часть II — Колонны связевого каркаса сечением 40×40 см. для зданий с высотой этажа 2,4; 3,3; 3,6 и 4,2 м. Арматурные изделия. Плоские каркасы.
8. ИИ-04-3 Выпуск 3 Часть I — Ригели связевого каркаса с колоннами сечением 40×40. Опалубка и армирование.
9. ИИ-04-3 Выпуск 3 Часть II — Ригели связевого каркаса с колоннами сечением 40×40 Арматурные изделия.
10. ИИ-04-6 Выпуск 5 Часть I — Диафрагмы жесткости связевого каркаса. Опалубка и армирование.
11. ИИ-04-6 Выпуск 5 Часть II — Диафрагмы жесткости связевого каркаса Арматурные изделия.
12. ИИ-04-7 Выпуск 2 — Лестницы для зданий с высотой этажа 3,6 м.
13. ИИ-04-8 Выпуск 3 — Закладные детали и соединительные элементы для изделий связевого каркаса.
14. ИИ-04-10 Выпуск 3 — Монтажные узлы и детали связевого каркаса с колоннами сечением 40×40 см.

Перечень серий и выпусков рабочих чертежей стальных форм для изготовления изделий связевого каркаса с колоннами сечением 40×40 см.

1. ИИ-04-I Выпуск 3-1 — Стальные формы для изготовления железобетонных фундаментов под колонны сечением 400×400 мм.
2. ИИ-04-2 Выпуск 3-I Часть I — Стальные формы для изготовления железобетонных колонн связевого каркаса сечением 400×400 мм. (Реконструкция действующих форм серии ИИ-04-2 выпуск 2-I).
3. ИИ-04-2 Выпуск 3-1 Часть II — Стальные формы для изготовления железобетонных колонн связевого каркаса сечением 400×400 мм.
4. ИИ-04-3 Выпуск 3-1 — Стальные формы для изготовления железобетонных ригелей связевого каркаса с колоннами сечением 400×400 мм.
5. ИИ-04-6 Выпуск 5-1 — Стальные формы для изготовления диафрагм жесткости связевого каркаса.
6. ИИ-04-7 Выпуск 2-1 — Стальные формы для изготовления железобетонных лестниц для зданий с высотой этажа - 3,6 м.

Т.К.	Диафрагмы жесткости	Серия ИИ-04-6	
1971	Перечень серий и выпусков	Выпуск 5 Часть I	Лист —

Инв. № подл. | Подпись и дата | Взам. инв. №

Гипрогазспецмонтаж г. Москва Рук. гр. инж. [illegible]

		N листа	N стр.
Перечень серий и выпусков		—	2
Содержание		—	3-4
Пояснительная записка		—	5-7
Номенклатура		1	8
Номенклатура		2	9
Номенклатура		3	10
Опалубка диафрагмы жесткости	Д2-28-33	4	11
Опалубка диафрагмы жесткости	Д2-28-36	5	12
Опалубка диафрагмы жесткости	Д2-28-42	6	13
Опалубка диафрагмы жесткости	Д2-20-33	7	14
Опалубка диафрагмы жесткости	Д2-20-42	8	15
Опалубка диафрагмы жесткости	Д2-26-33	9	16
Опалубка диафрагмы жесткости	Д2-26-36	10	17
Опалубка диафрагмы жесткости	Д2-26-42	11	18
Опалубка диафрагмы жесткости	Д1-28-33	12	19
Опалубка диафрагмы жесткости	Д1-28-36	13	20
Опалубка диафрагмы жесткости	Д1-28-42	14	21
Опалубка диафрагмы жесткости	Д-28-33	15	22
Опалубка диафрагмы жесткости	Д-28-36	16	23
Опалубка диафрагмы жесткости	Д-28-42	17	24
Опалубка диафрагмы жесткости	Д-26-33	18	25
Опалубка диафрагмы жесткости	Д-26-36	19	26
Опалубка диафрагмы жесткости	Д-26-42	20	27
Опалубка диафрагмы жесткости	Д2-28-33п	21	28
Опалубка диафрагмы жесткости	Д2-28-36п	22	29
Опалубка диафрагмы жесткости	Д2-28-42п	23	30
Опалубка диафрагмы жесткости	Д2-26-33п	24	31
Опалубка диафрагмы жесткости	Д2-26-36п	25	32
Опалубка диафрагмы жесткости	Д2-26-42п	26	33
Опалубка диафрагмы жесткости	Д1-28-33п	27	34
Опалубка диафрагмы жесткости	Д1-28-36п	28	35
Опалубка диафрагмы жесткости	Д1-28-42п	29	36
Опалубка диафрагмы жесткости	Д-28-33п	30	37
Опалубка диафрагмы жесткости	Д-28-36п	31	38
Опалубка диафрагмы жесткости	Д-28-42п	32	39
Опалубка диафрагмы жесткости	Д-26-33п	33	40
Опалубка диафрагмы жесткости	Д-26-36п	34	41
Опалубка диафрагмы жесткости	Д-26-42п	35	42
Узел 1		36	43
Армирование диафрагмы жесткости	Д2-28-33	37	44
Армирование диафрагмы жесткости	Д2-28-36	38	45
Армирование диафрагмы жесткости	Д2-28-42	39	46
Армирование диафрагмы жесткости	Д2-20-33	40	47
Армирование диафрагмы жесткости	Д2-20-42	41	48
Армирование диафрагмы жесткости	Д2-26-33	42	49

ТК	Диафрагмы жесткости	Серия ИИ-04-6	
1971	Содержание	Выпуск 5 часть I	Лист -

ЦНИИЭП Торгово-бытовых зданий и туристских комплексов г. Москва
Нач. отдела Гл. инж. пр. Гл. инж. пр. Рук. гр.
Ицхоки Пригожий Волынский Острова

	N листа	№ стр.
Армирование диафрагмы жесткости Д2-26-36	43	50
Армирование диафрагмы жесткости Д2-26-42	44	51
Армирование диафрагмы жесткости Д1-28-33	45	52
Армирование диафрагмы жесткости Д1-28-36	46	53
Армирование диафрагмы жесткости Д1-28-42	47	54
Армирование диафрагмы жесткости Д-28-33	48	55
Армирование диафрагмы жесткости Д-28-36	49	56
Армирование диафрагмы жесткости Д-28-42	50	57
Армирование диафрагмы жесткости Д-26-33	51	58
Армирование диафрагмы жесткости Д-26-36	52	59
Армирование диафрагмы жесткости Д-26-42	53	60
Армирование диафрагмы жесткости Д2-28-33п	54	61
Армирование диафрагмы жесткости Д2-28-36п	55	62
Армирование диафрагмы жесткости Д2-28-42п	56	63
Армирование диафрагмы жесткости Д2-26-33п	57	64
Армирование диафрагмы жесткости Д2-26-36п	58	65
Армирование диафрагмы жесткости Д2-26-42п	59	66
Армирование диафрагмы жесткости Д1-28-33п	60	67
Армирование диафрагмы жесткости Д1-28-36п	61	68
Армирование диафрагмы жесткости Д1-28-42п	62	69
Армирование диафрагмы жесткости Д-28-33п	63	70
Армирование диафрагмы жесткости Д-28-36п	64	71
Армирование диафрагмы жесткости Д-28-42п	65	72
Армирование диафрагмы жесткости Д-26-33п	66	73
Армирование диафрагмы жесткости Д-26-36п	67	74
Армирование диафрагмы жесткости Д-26-42п	68	75
Узел 2	69	76
Узел 3	70	77
Узел 4	71	78
Сечения 2-2; 3-3; 4-4 для узлов 2,3	72	79
Узел 5	73	80
Узел 6	74	81
Узел 7	75	82
Сечения 2-2; 3-3; 4-4, 6-6 для узлов 5,6,7	76	83
Узел 8	77	84
Узел 9	78	85
Узел 10	79	86
Узел 11	80	87
Узел 12	81	88
Узел 13	82	89
Узел 14	83	90

ТК	ДИАФРАГМЫ ЖЕСТКОСТИ	СЕРИЯ ИИ-04-6	
1071	Содержание	выпуск 5	лист

Рук группы Островa г. Москва

Пояснительная записка

Серия ИИ-04-6 выпуск 5 (ч.I) содержит рабочие чертежи сборных диафрагм жесткости для каркасных зданий с высотами этажей 3,3м; 3,6м; 4,2м. Диафрагмы запроектированы трех типов:

1) Диафрагмы с двумя полками по верху стенки для опирания плит перекрытия с двух сторон марки Д2-

2) Диафрагмы с одной полкой для опирания плит перекрытия с одной стороны марки Д1- . Они предназначены, как правило, для установки в лестничных клетках гладкой стороной внутрь лестничной клетки.

3) Бесполочные диафрагмы ненесущие нагрузки от перекрытий марки Д-, предназначены для установки из плоскости рам.

Диафрагмы всех типов запроектированы сплошные и с проемом Размеры проемов в диафрагмах жесткости назначены в соответствии с размером дверных блоков по ГОСТ 6629-64 возможна установка дверных блоков меньших размеров с соответствующей заделкой по месту.

Диафрагмы рассчитаны и законструированы в соответствие со СНиП II-В.1-62.*

Марка бетона принята 300. При выдаче изделий с завода прочность бетона должна быть: в летний период не менее 70%, в зимний период - 100% от проектной марки. При отпуске изделия с завода с прочностью 70% от проектной марки гарантируется достижение бетоном прочности 100% в возрасте 28 дней.

Арматура диафрагм принята из горячекатанной арматурной стали класса А III по ГОСТ 5781-61^{x}.

Для изготовления закладных деталей применяется сталь прокатная полосовая по ГОСТ 103-57*. Закладные детали должны изготовляться с соблюдением требований СН-393-69 и ГОСТ 10922-64.

Сварные сетки и каркасы выполняются с применением контактной точечной сварки в соответствии с СН 393-69 и ГОСТ 14098-68. Электродуговая сварка стержней с прокатом должна выполняться электродами Э-50А ГОСТ 5058-65.*

Армирование сплошных диафрагм жесткости выполняется из плоских сеток, каркасов и объемных закладных деталей, диафрагм с проемами - из плоских сеток, каркасов, объемных закладных деталей и объемного перемычечного каркаса. Отдельные элементы собираются в пространственный каркас с применением контактной точечной сварки с помощью сварочных клещей и вязки стержней вязальной проволокой. Применение электродуговой сварки вместо контактной точечной во всех случаях не допускается. Рекомендуется сборку пространственного каркаса производить на установке СМЖ-56 (вертикальная установка для сборки арматурных каркасов плитных изделий). Окончательная проверка каркасов производится при установке в форму.

Положение петель П-2 уточнить при пробном формовании 1-ой партии изделий. При изготовлении диафрагм в кассетных формах или на формах-кантователях подъемные петли ПОЗ. П-2 не устанавливать. Нумерация принята сквозной для всех изделий.

Формовочные уклоны боковых граней даны для изготовления диафрагм в неразъемных формах. В диафрагмах кассетного производства, а также изготовляемых в формах с откидными бортами, боковые грани выполнять без формовочных уклонов.

При изготовлении диафрагм надлежит выполнить требования нормативных и инструктивных документов.

а) Главы СНиП
III-В.3-62* „Бетонные и железобетонные конструкции сборные, Правила производства и приемки монтажных работ".

б) Госты:
ГОСТ 10268-70 „Заполнители для тяжелого бетона"
ГОСТ 10178-62* „Портландцемент, шлакопортландцемент."

ТД	Диафрагмы жесткости	Серия ИИ-04-6	
1971	Пояснительная записка	Выпуск 5 часть I	Лист

11677-01 6

ЦНИИЭП Бытовых зданий и туристских комплексов г. Москва

Изм.	Отдела	Подпись	Проверил	Соколова
Гл. инж. пр-та		Волынский		
Гл. инж. пр-та		Пригожий		
Рук. группы		Острова		

ГОСТ 13015-67 „Изделия железобетонные и бетонные Общие технические требования"

ГОСТ 8829-66 „Изделия железобетонные сборные. Методы испытаний и оценки прочности, жесткости и трещиностойкости."

ГОСТ 10922-64 „Арматура и закладные детали сварные для железобетонных конструкций. Технические требования и методы испытаний"

ГОСТ 10180-67 „Бетоны тяжелые. Методы определения прочности."

ГОСТ 14098-68 „Соединения сварные арматуры железобетонных изделий и конструкций. Контактная и ванная сварки Основные типы и конструктивные элементы."

в) „Указания по сварке соединений арматуры и закладных деталей железобетонных конструкций СН-393-69"

г) „Инструкция по технологии изготовления и установке стальных закладных деталей в сборных железобетонных и бетонных изделиях" СН 313-65.

Отклонения размеров следует принимать по классу точности 10и. Отклонения фактических размеров от проектных должны составлять:

а). Отклонения от проектных размеров по длине и ширине ± 8 мм.

б). По высоте сечения ± 5 мм.

в). Отклонения от проектных размеров проемов и вырезов ± 5 мм

г). Неплоскостность, характеризуемая величиной наибольшего отклонения в мм одного из углов диафрагмы от плоскости, проходящей через три других угла, не должна превышать 8 мм.

д). Смещение осей закладных деталей не более, чем на 5 мм.

Внешний вид и качество поверхностей должны удовлетворять требованиям ГОСТ 13015-67 (табл. 3).

Транспортировка и складирование

В диафрагмах с проемами необходимо укрепить ветви путем стяжки их швеллерами и болтами.

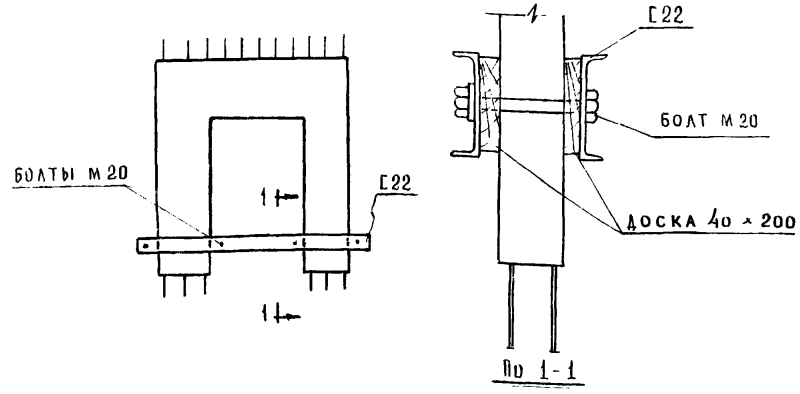

Для кантования диафрагм из горизонтального положения в вертикальное, хранения на складе и перевозки на панелевозах (в вертикальном положении) применять инвентарные скобы, устанавливаемые снизу диафрагм между арматурными выпусками.

Скобы зажимать стяжными болтами.

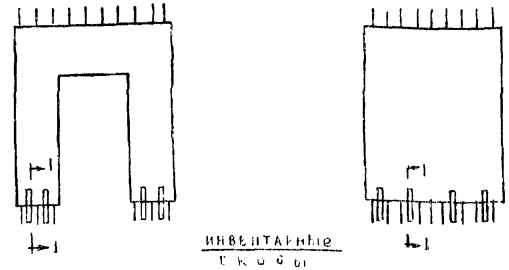

ТД	Диафрагмы жесткости	Серия ИИ-04-6
1971	Пояснительная записка	Выпуск 5 Часть I Лист

Цитрин комплексов г. Москва | Гл. инж. пр-та | Рук. гр. инж. | Пригожий | Острова

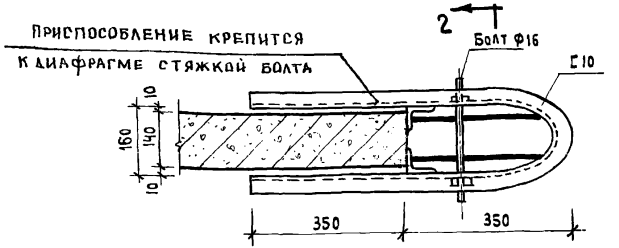

По 1-1

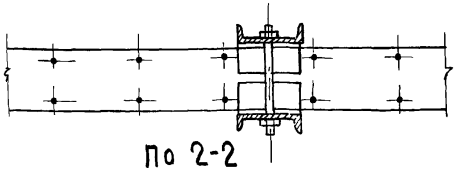

По 2-2

Если по габаритам приближения строений и подвески проводов по высоте не разрешается перевозка диафрагм жесткости в вертикальном положении, то следует их перевозить в горизонтальном положении не более 3-х плит по высоте с прокладкой деревянных реек сечением 100×50 мм. для плоских плит и 100×150 мм для плит с полками длиной не менее ширины диафрагмы жесткости. Прокладки должны быть расположены точно по вертикали одна над другой, иметь одинаковую толщину.

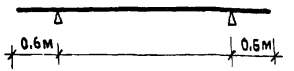

Прокладки устанавливаются на расстоянии 600 мм. от концов диафрагм.

Маркировка диафрагм

Принятые обозначения в маркировке изделий

Буквенные Д2 - диафрагма без проемов с двумя полками.

Д1 - диафрагма без проемов с одной полкой.

Д - диафрагма без проемов, бесполочная

Д2--П, Д1--П, Д--П соответственно то же самое с проемами.

Цифровые

I группа цифр / 28, 26, 20 / - длина диафрагмы в дециметрах

II группа цифр / 42, 36 33 / - высота этажа, для которого предназначена диафрагма, в дециметрах.

ТК	Диафрагмы жесткости	Серия ИИ-04-6
1971	Пояснительная записка	Выпуск 5 Часть I Лист

ЦНИИЭП Здания туристских комплексов г. Москва

Гл. инж. пр-та Волынский

Гл. инж. пр-та Пригожий

Рук. группы Острова

NN п/п	Марка изделия	Эскиз	Размеры в мм: l	b	h	Марка бетона	Вес изделия в т	Общая площадь изделия в м²	Объем бетона м³	Расход металла на 1 м³ бетона в кг	Расход металла в кг: А-I	А-II	А-III	В-I	Прокат ст. 3	Итого	NN листов или рабочих черт.
1	Д2-28-33	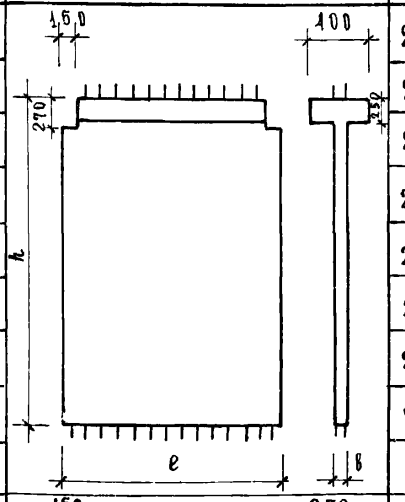	2770	140	3000	300	3,27	8,23	1,312	105,0	13,40	—	104,83 (9,6)	—	19,68	137,91	4,37
2	Д2-28-36		2770	140	3300	300	3,57	9,06	1,43	108,0	13,40	—	114,92 (12,8)	—	26,24	154,56	5,38
3	Д2-28-42		2770	140	3900	300	4,15	10,72	1,66	100,5	13,40	—	127,89 (12,8)	—	26,24	166,93	6,39
4	Д2-20-33		2020	140	3000	300	2,37	5,92	0,95	123,5	13,40	—	84,16 (9,6)	—	19,68	117,16	7,40
5	Д2-20-42		2020	140	3900	300	3,02	7,90	1,21	118,5	13,40	—	103,52 (12,8)	—	26,24	143,16	8,41
6.	Д2-26-33		2560	140	3000	300	3,03	7,60	1,21	110,0	13,40	—	99,37 (9,6)	—	19,68	132,45	9,42
7	Д2-26-36		2560	140	3300	300	3,30	8,37	1,32	113,0	13,40	—	109,18 (12,8)	—	26,24	148,82	10,43
8	Д2-26-42		2560	140	3900	300	3,85	9,99	1,54	104,0	13,40	—	120,99 (12,8)	—	26,24	160,63	11,44
9	Д1-28-33	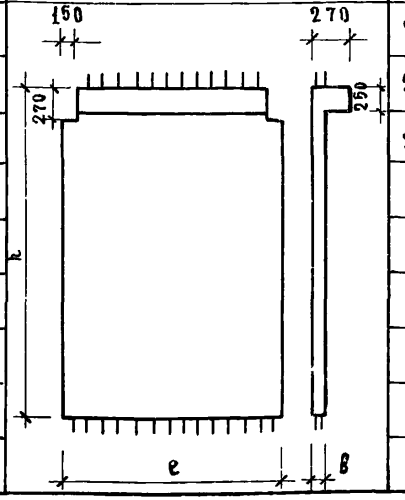	2770	140	3000	300	3,08	8,23	1,23	108,5	13,40	—	100,47 (9,6)	—	19,68	133,55	12,45
10	Д1-28-36		2770	140	3300	300	3,38	9,06	1,35	111,6	13,40	—	110,75 (12,8)	—	26,24	150,47	13,46
11	Д1-28-42		2770	140	3900	300	3,95	10,72	1,58	103,0	13,40	—	123,21 (12,8)	—	26,24	162,85	14,47

Примечание

1. В знаменателе графы расхода металла по классу А-III приведен расход стали на анкера закладных деталей, учтенный в числителе.

Т.К.	Диафрагмы жесткости	Серия ИИ-04-6	
1971	Номенклатура	Выпуск 5 часть I	Лист 1

Цниипи бытовых зданий и туристских комплексов г. Москва

Нач. отдела: Гл. инж. пр-та; Гл. инж. пр-та; Рук. группы

Исполнил: Пригожий; Волынский; Петрова

Проверил: Носова

N N п/п	Марка изделий	Эскиз	Размеры в мм: e	в	h	Марка бетона	Вес изделия в т	Общая площадь изделия в м²	Объем бетона м³	Расход металла на 1 м³ бетона в кг	Расход металла в кг: А-I	А-II	А-III	В-I	Прокат ст 3	Итого	N N листов или рабочих черт
12	Д-28-33	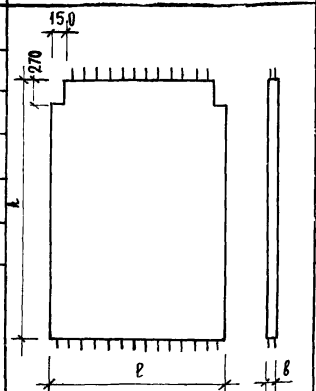	2770	140	3000	300	2,90	8,30	1,16	111,5	13,40	—	96,39 (9,6)	—	19,63	129,47	15,48
13	Д-28-36		2770	140	3300	300	3,20	9,13	1,28	114,5	13,40	—	106,48 (12,8)	—	26,24	146,12	16,49
14	Д-28-42		2770	140	3900	300	3,78	10,79	1,50	105,5	13,40	—	119,13 (12,8)	—	26,24	158,77	17,50
15	Д-26-33		2560	140	3000	300	2,67	7,68	1,07	106,5	13,40	—	91,53 (9,6)	—	19,68	124,61	18,51
16	Д-26-36		2560	140	3300	300	2,95	8,45	1,18	119,5	13,40	—	101,34 (12,8)	—	26,24	140,98	19,52
17	Д-26-42		2560	140	3900	300	3,50	9,98	1,39	110,5	13,40	—	113,33 (12,8)	—	26,24	152,97	20;53
18	Д2-28-33П	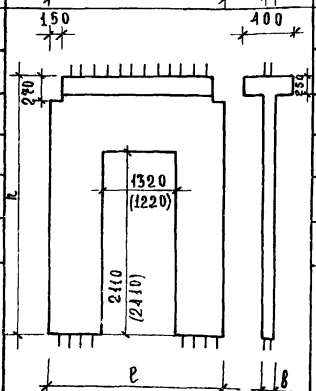	2770	140	3000	300	2,33	5,43	0,93	268,0	13,40	—	216,47 (9,6)	—	19,68	249,55	21,54
19	Д2-28-36П		2770	140	3300	300	2,60	6,26	1,04	266,0	13,40	—	237,42 (12,8)	—	26,24	277,06	22,55
20	Д2-28-42П		2770	140	3900	300	3,12	7,77	1,25	244,0	13,40	—	265,29 (12,8)	—	26,24	304,93	23,56
21	Д2-26-33П		2560	140	3000	300	2,05	4,45	0,82	290,0	13,40	—	204,77 (9,6)	—	19,68	237,85	24,57
22	Д2-26-36П		2560	140	3300	300	2,33	5,57	0,93	285,0	13,40	—	225,32 (12,8)	—	26,24	264,96	25,58
23	Д2-26-42П		2560	140	3900	300	2,80	6,95	1,12	262,0	13,40	—	251,89 (12,8)	—	26,24	291,53	26,59

Примечания:

1. Смотри лист N 1.
2. Размеры в скобках даны для проёмов диафрам типа (-42П) при высоте этажа $h_{эт.} = 4.2$ м.

Т.К.	Диафрагмы жесткости	Серия ИИ-04-6
1971	Номенклатура	Выпуск 5 часть I; Лист 2

Г. Москва | Рук. группы | Остров

№ п/п	Марка изделия	Эскиз	Размеры в мм: l	в	h	Марка бетона	Вес изделия в т	Общая площадь изделия в м²	Объем бетона м³	Расход металла на 1 м³ бетона в кг	Расход металла в кг: А-I	А-II	А-III	В-I	Прокат Ст-3	Итого	№№ листов или рабочих черт.
24	Д1-28-33п	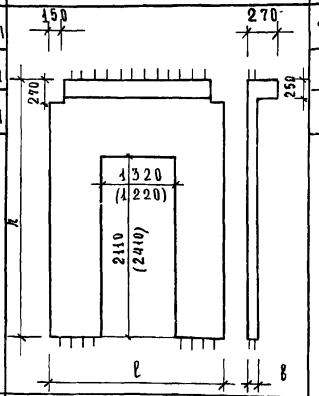	2770	140	3000	300	2,10	5,43	0,84	292,0	13,40	—	212,25 (9,6)	—	19,68	245,33	27;60
25	Д1-28-36п		2770	140	3300	300	2,40	6,26	0,96	284,0	13,40	—	233,06 (12,8)	—	26,24	272,70	28;61
26	Д1-28-42п		2770	140	3900	300	2,98	7,77	1,19	252,0	13,40	—	261,07 (12,8)	—	26,24	300,71	29;62
27	Д-28-33п	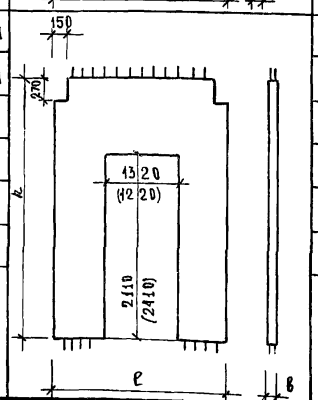	2770	140	3000	300	1,93	5,54	0,77	313,0	13,40	—	208,03 (9,6)	—	19,68	241,11	30;63
28	Д-28-36п		2770	140	3300	300	2,23	6,33	0,89	300,2	13,40	—	228,98 (12,8)	—	26,24	268,62	31;64
29	Д-28-42п		2770	140	3900	300	2,75	7,77	1,10	270,0	13,40	—	256,85 (12,8)	—	26,24	296,49	32;65
30	Д-26-33п		2560	140	3000	300	1,70	4,88	0,68	340,0	13,40	—	196,93 (9,6)	—	19,68	230,01	33;66
31	Д-26-36п		2560	140	3300	300	1,97	5,65	0,79	326,0	13,40	—	217,48 (12,8)	—	26,24	257,12	34;67
32	Д-26-42п		2560	140	3900	300	2,48	7,02	0,99	286,0	13,40	—	244,03 (12,8)	—	26,24	283,69	35;65

Примечания:

1. См. лист №1.
2. Размеры в скобках даны для проёма диафрагм типа (-42п) при высоте этажа $h_3 = 4,2$ м.

ТК	Диафрагмы жесткости	Серия ИИ-04-6
1971	Номенклатура	Выпуск 5 частьт; Лист 3

Гл. инж. пр-та; Гл. инж. пр-та; Рук. группы; Пригожий; Волынский; Островa; Проверил; Носова

ЦНИИЭП Зданий и туристских комплексов г. Москва

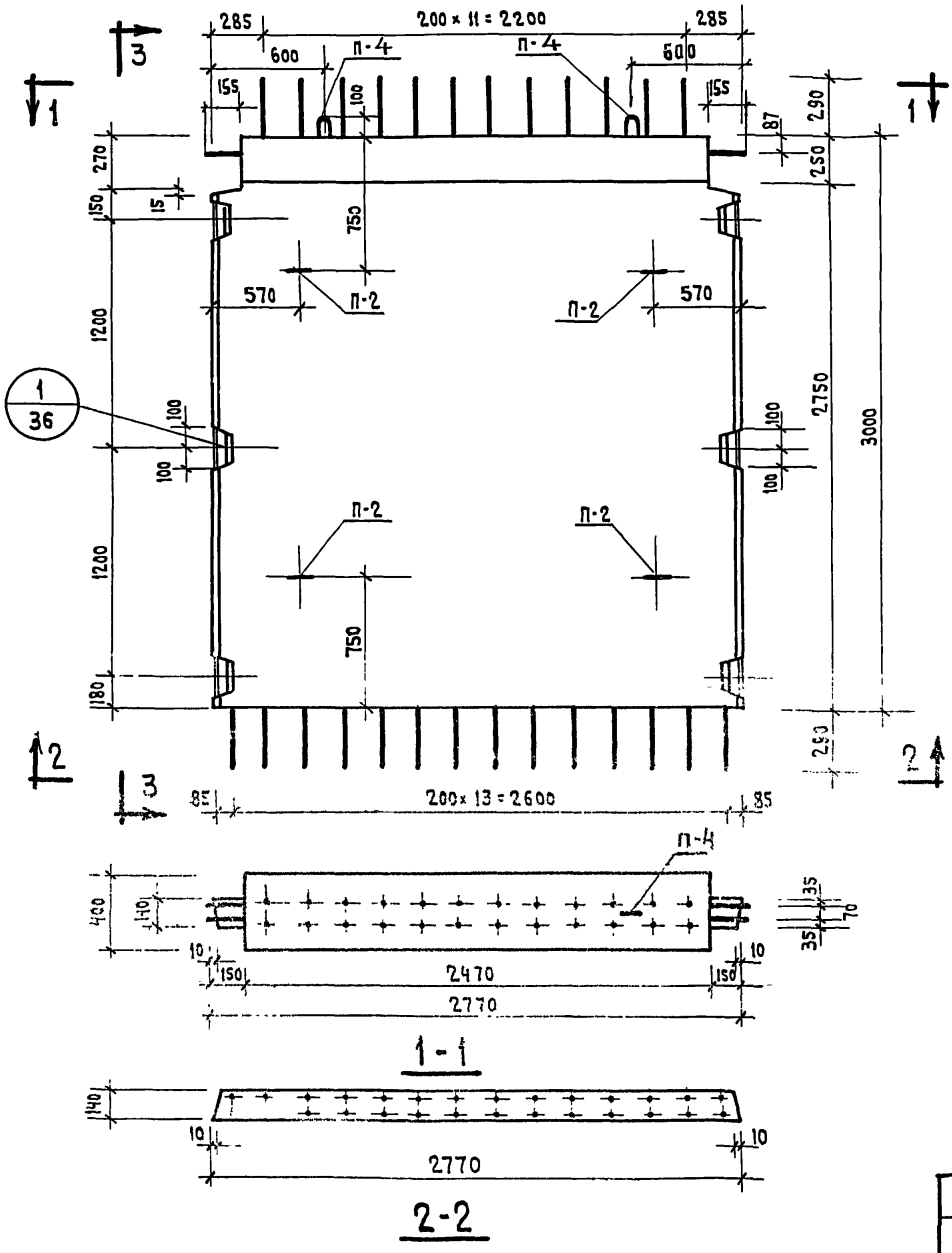

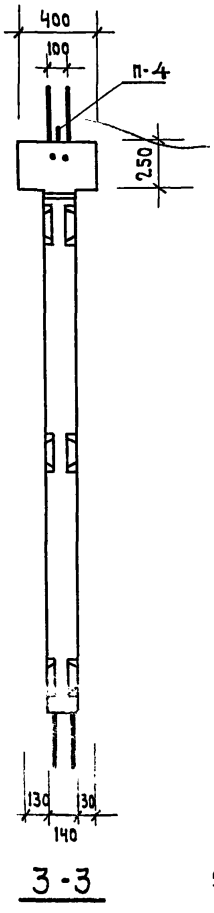

Показатели на 1 диафрагму				
Марка диафрагм	Вес т	Марка бетона	Объем бет. м³	Расход стали кг
Д2-28-33	3,27	300	1,312	137,91

Примечания:

1. Армирование диафрагмы см. лист № 37.
2. Петли П-2 на фасаде показаны условно.

ТК	Диафрагмы жесткости	Серия ИИ-04-6	
1971	Опалубка диафрагмы жесткости Д2-28-33	Выпуск 5 Часть I	Лист 4

ЦНИИЭП Бытовых зданий и туристских комплексов г. Москва

Гл. инж. пр-та Ицхоки
Гл. инж. пр-та Пригожий
Рук. группы Волынский
Исполнил Хорошилова
Проверил Козина

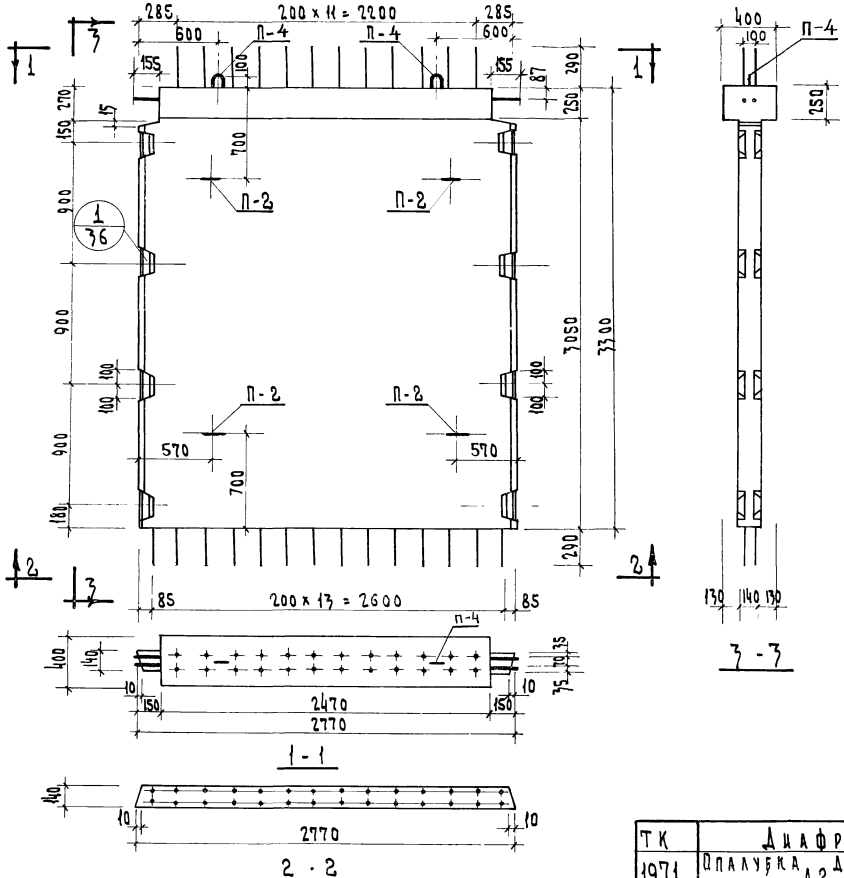

Показатели на 1 диафрагму				
Марка диафраг.	Вес т	Марка бетона	Объем бет. м³	Расход стали кг
Д2-28-36	3.57	300	1.43	154.56

Примечания:

1. Армирование диафрагмы см. лист N 38
2. Петли П-2 на фасаде показаны условно

ТК	Диафрагмы жесткости	Серия ИИ-04-6	
1971	Опалубка диафрагмы жесткости Д2-28-36	Выпуск 5 часть I	Лист 5

Комплексов г. Москва | Рук. группы | Острова

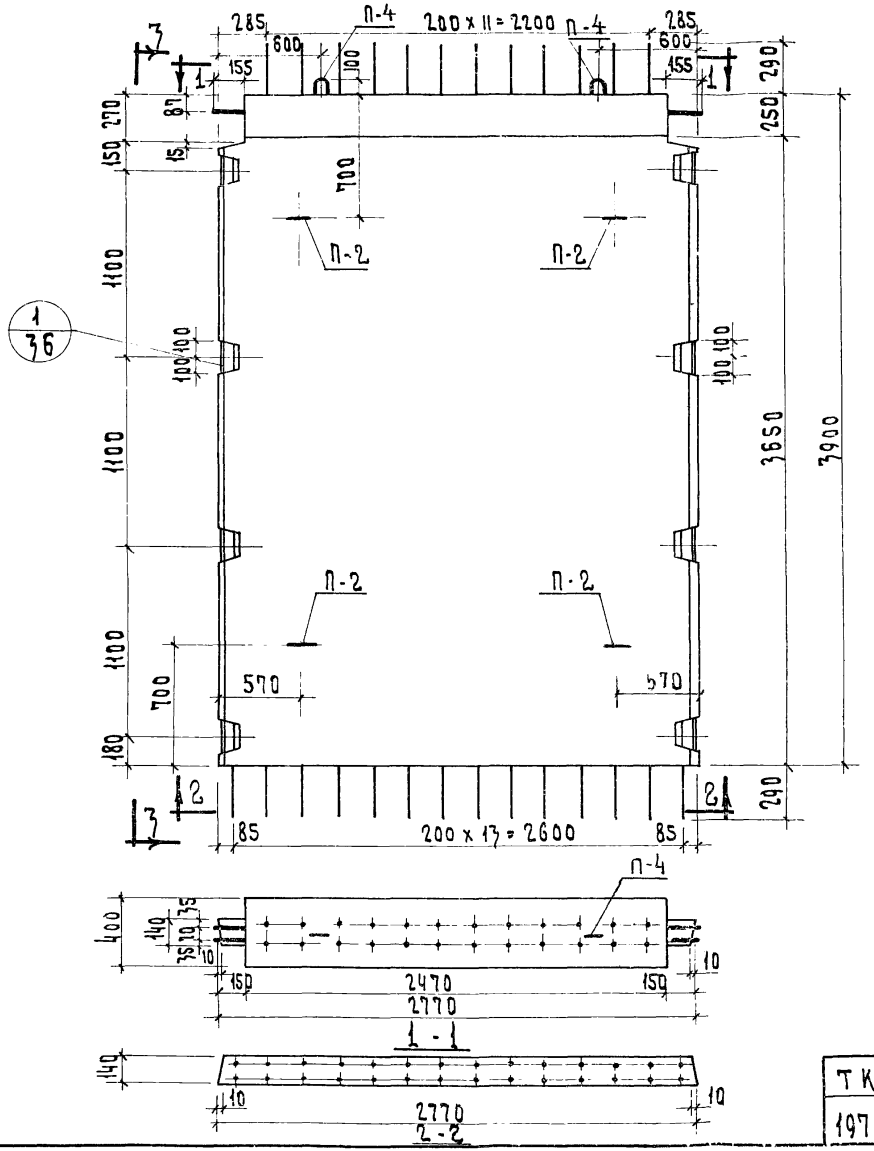

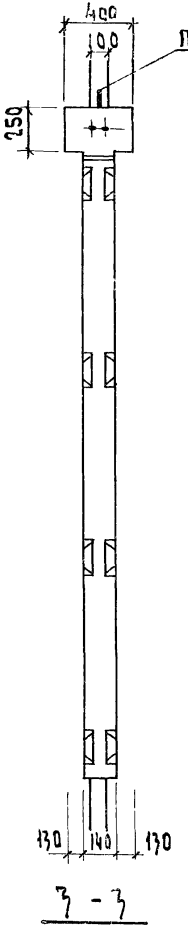

Показатели на 1 диафрагму				
Марка диафраг.	Вес т	Марка бетона	Объем бет. м³	Расход стали кг
Д2-28-42	4.15	300	1.66	166.93

Примечания:

1. Армирование изделия см. лист 39.
2. Петли П-2 на фасаде показаны условно.

ТК	Диафрагмы жесткости	Серия ИИ-04-6	
1971	Опалубка диафрагмы жесткости Д2-28-42	Выпуск 5 часть I	Лист 6

ЦНИИЭП бытовых зданий и туристских комплексов г. Москва

Нач. отдела		Исполнил	Бабич
Гл. инж. пр.		Проверил	Козина
Гл. инж. пр.			
Рук. гр. инж.			

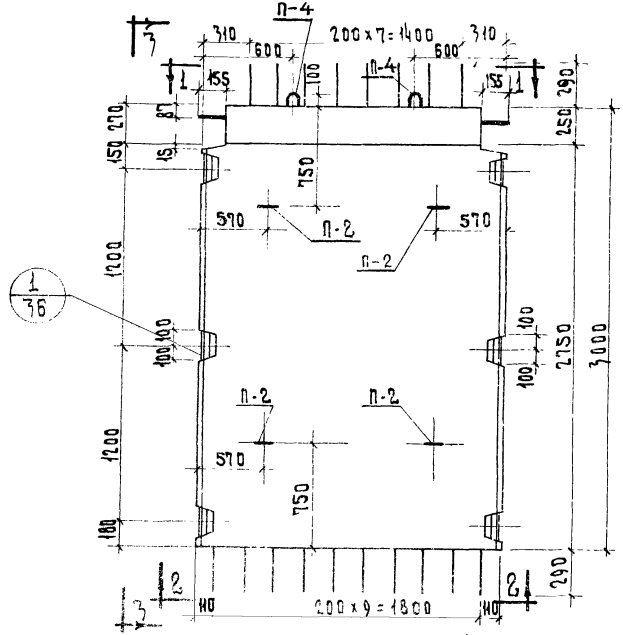

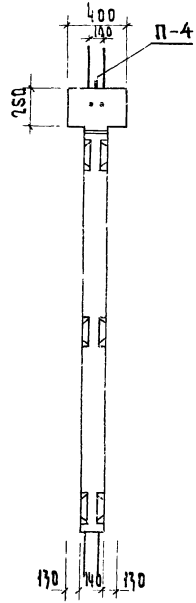

3 - 3

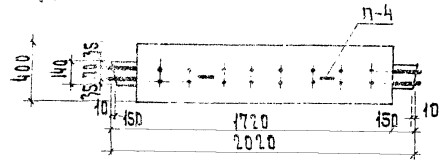

1 - 1

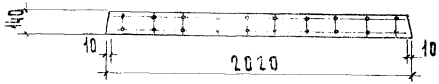

2 - 2

Показатели на 1 диафрагму				
Марка диафраг.	Вес т.	Марка бетона	Объем бет. м³	Расход стали кг
Д2-20-33	2.37	300	0.95	117.16

Примечания:

1. Армирование диафрагмы см. лист 40
2. Петли П-2 на фасаде показаны условно.

Т.К.	Диафрагмы жесткости.	Серия ИИ-04-6	
1971	Опалубка диафрагмы жесткости Д2-20-33	Выпуск 5 часть I	Лист 7

Г. Москва Ирк. гр. ИНЖ. Шестрова

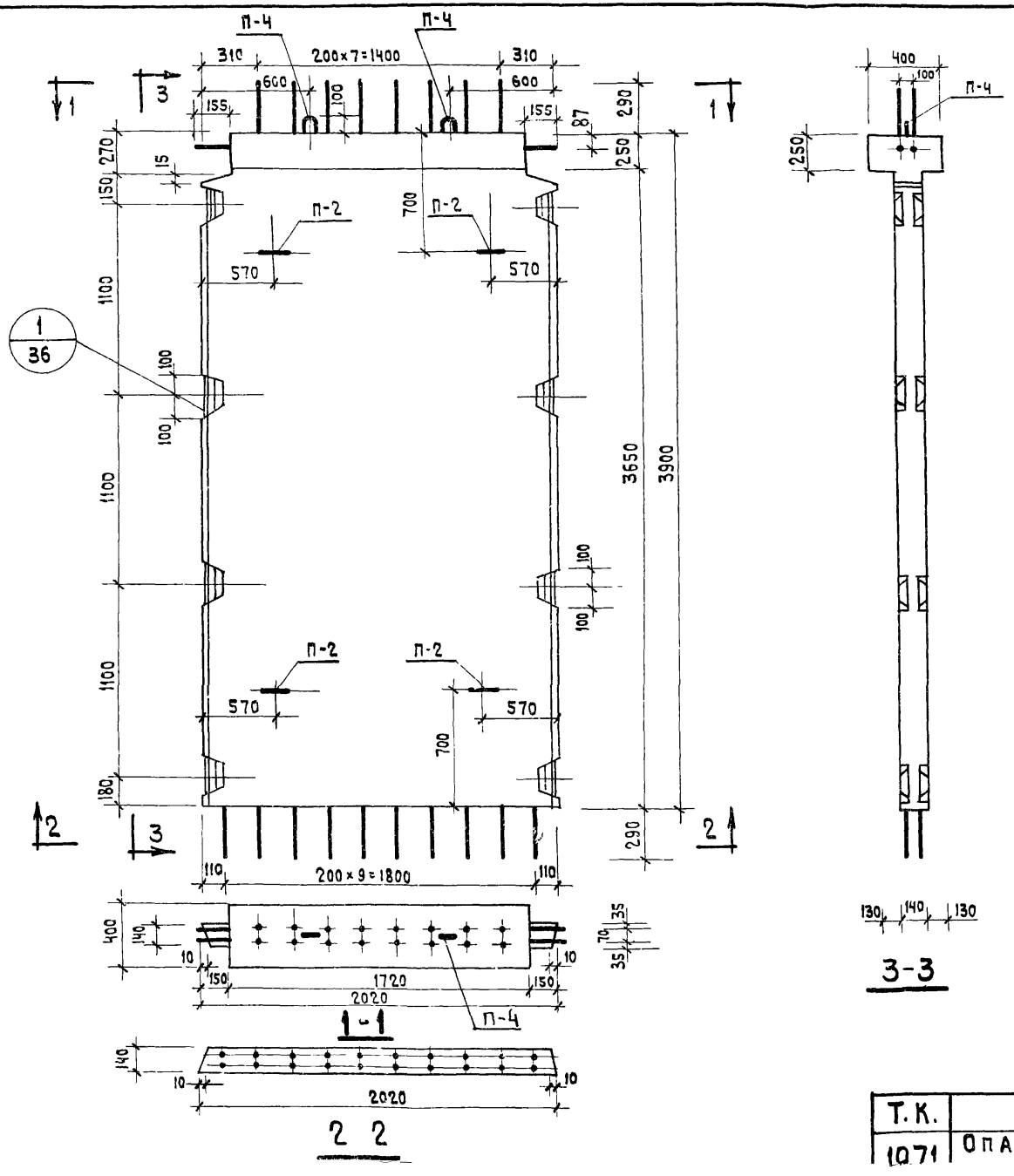

Показатели на 1 диафрагму				
Марка диафраг.	Вес т	Марка бетона	Объем бетона $м^3$	Расход стали кг.
Д2-20-42	3.02	300	1.21	143.16

Примечания:

1. Армирование диафрагмы см. лист 41.
2. Петли П-2 на фасаде показаны условно.

Т.К.	Диафрагмы жесткости	Серия ИИ-04-6	
1971	Опалубка диафрагмы жесткости	Выпуск 5	Лист 8

ЦНИИЭП Зданий и туристских комплексов г. Москва.

Гл. инж. пр-та — Гл. инж. пр-та — Рук. группы

Волынский — Пригожий — Острова

Проверил

Носова

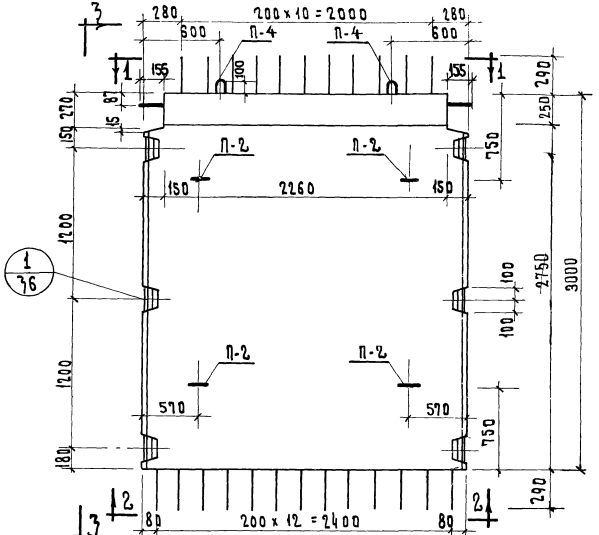

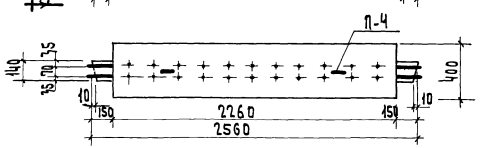

1 - 1

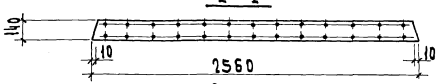

2 - 2

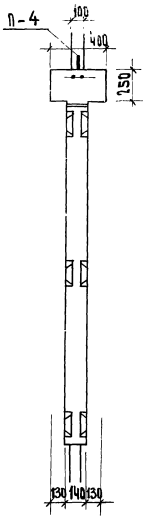

3 - 3

Показатели на 1 диафрагму				
Марка диафраг.	Вес т	Марка бетона	Объем бет. м³	Расход стали кг
Д2-26-33	3.03	300	1.21	132.45

Примечания

1. Армирование диафрагмы см. лист 42
2. Петли П-2 на фасаде показаны условно.

ТК	Диафрагмы жесткости	Серия ИИ-04-6	
1971	Опалубка диафрагмы жесткости Д2-26-33	Выпуск 5 часть 1	Лист 9

Москва Рук. гр. инж. Острова

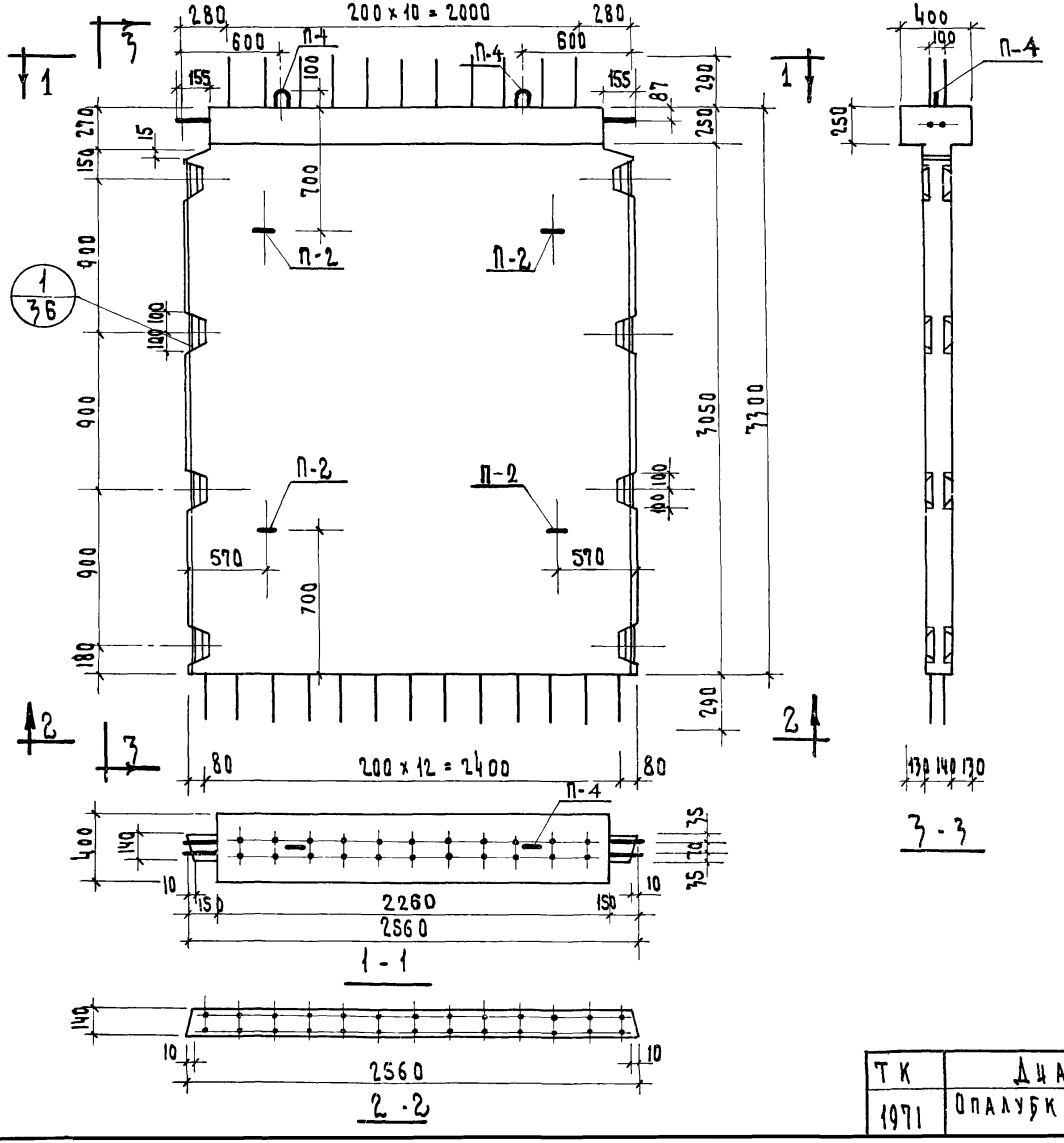

Показатели на 1 диафрагму				
Марка диафраг.	Вес т	Марка бетона	Объем бет. м³	Расход стали кг
Д2-26-36	3.30	300	1.32	148.82

Примечания:

1. Армирование диафрагмы см. лист 43
2. Петли П-2 на фасаде показаны условно.

ТК	Диафрагмы жесткости	Серия ИИ-04-6
1971	Опалубка диафрагмы жесткости Д2-26-36	Выпуск 5 часть I Лист 10

ЦНИИЭП Бытовых зданий и туристских комплексов Р. Москва

Нач. отдела Гл. инж. пр. Гл. инж. пр. Рук. группы

Цихоки Волынский Прирожий Острова

Исполнил Проверил

Максимова Осина

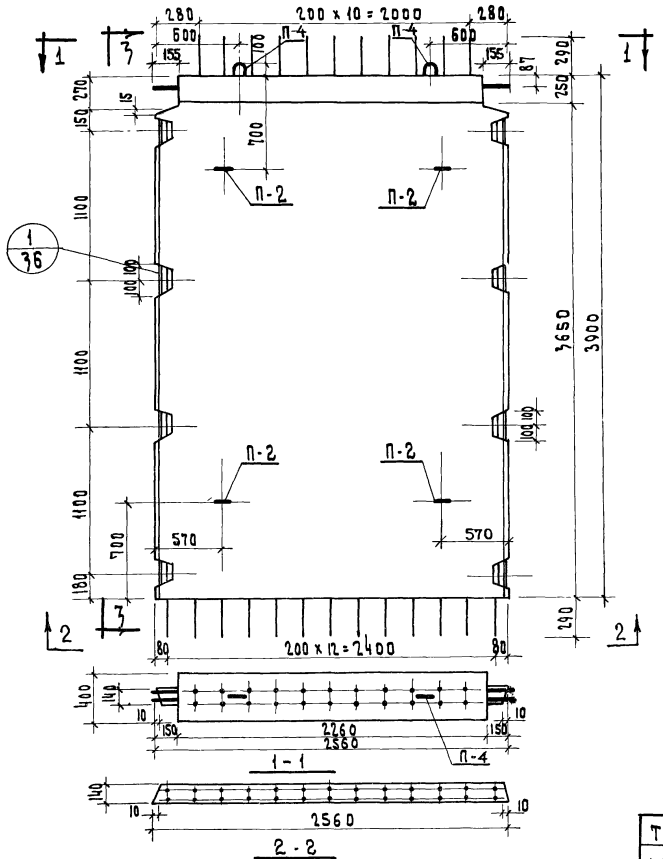

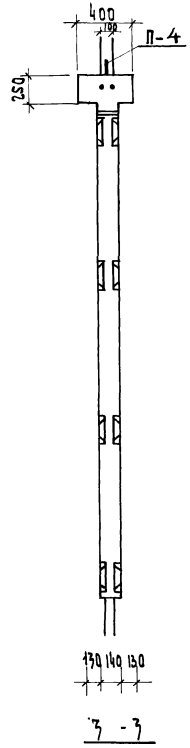

Показатели на 1 диафрагму				
Марка диафраг.	Вес т	Марка бетона	Объем бет. м³	Расход стали кг
Д2-26-42	3.85	300	1.54	160.63

Примечания

1. Армирование диафрагмы см. лист 44
2. Петли П-2 на фасаде показаны условно.

ТК	Диафрагмы жесткости	Серия ИИ-04-6	
1971	Опалубка диафрагмы жесткости Д2-26-42	Выпуск 5 часть I	Лист 11

г. Москва Трук. группы Шестрова

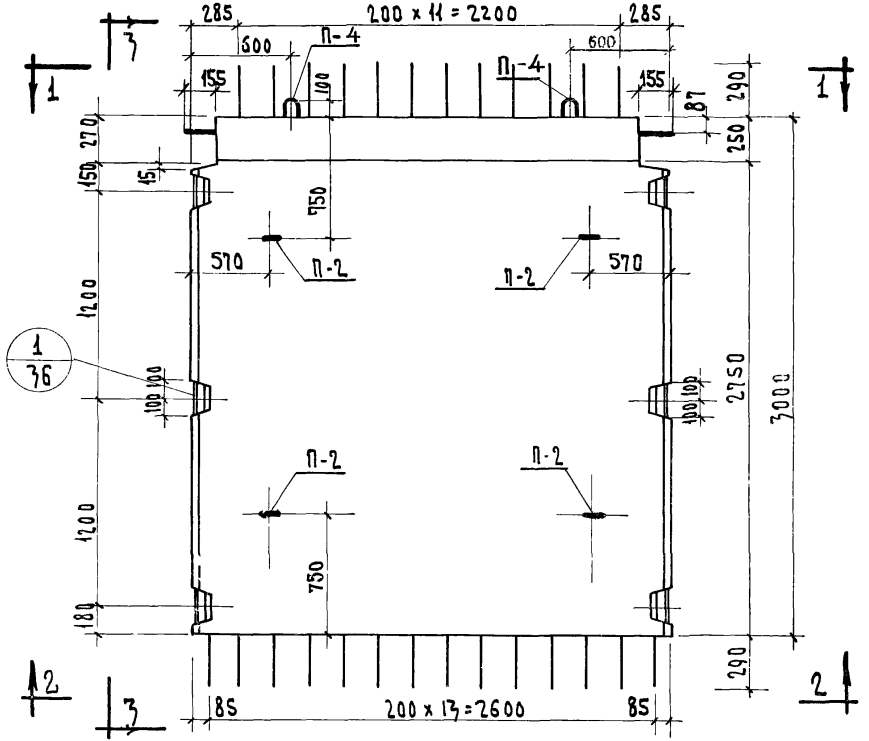

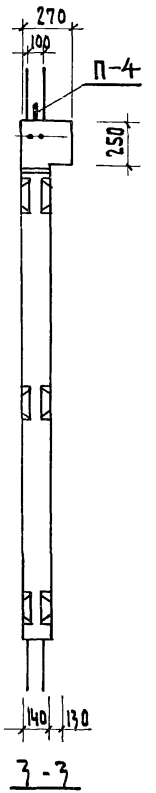

Показатели на 1 диафрагму				
Марка диафраг.	Вес т	Марка бетона	Объем бет. м³	Расход стали кг
Д1-28-33	3.08	300	1.23	133.55

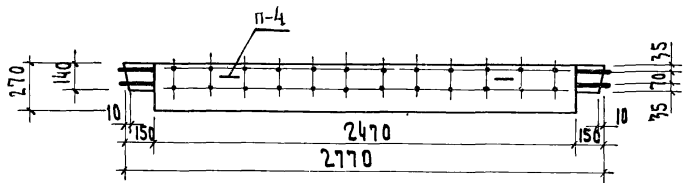

1-1

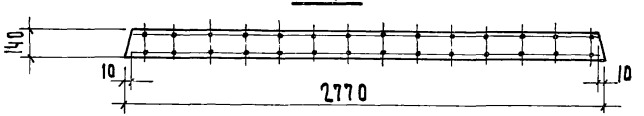

2-2

Примечания:

1. Армирование диафрагмы см. лист N 45
2. Петли П-2 на фасаде показаны условно.

ТК	Диафрагмы жесткости	Серия ИИ-04-6	
1971	Опалубка диафрагмы жесткости Д1-28-33	Выпуск 5 часть I	Лист 12

Здания туристских комплексов г. Москва

Гл. инж. пр. Гл. инж. пр. Рук. гр. инж.

Волынский Прирожий Острова

Проверил

Островa

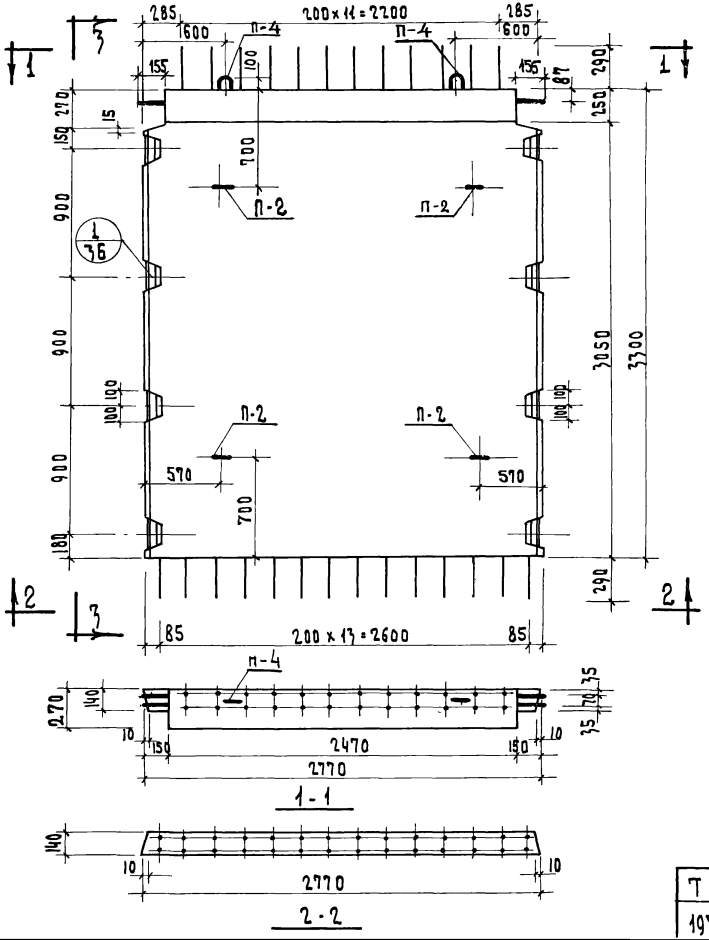

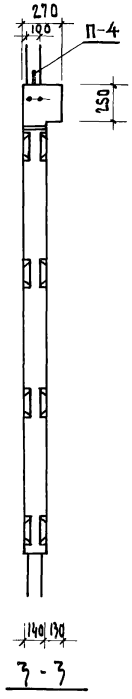

Показатели на 1 диафрагму				
Марка диафраг.	Вес т	Марка бетона	Объем бет. м³	Расход стали кг
Д1-28-36	3.38	300	1.35	150.47

Примечания:

1. Армирование диафрагмы см. лист N46
2. Петли П-2 на фасаде показаны условно.

ТК	Диафрагмы жесткости	Серия ИИ-04-6	
1971	Опалубка диафрагмы жесткости Д1-28-36	Выпуск 5 часть I	Лист 13

Цинтпроп Комплексов г. Москва Гл. инж. пр. Рук. груп. Волынский Острова

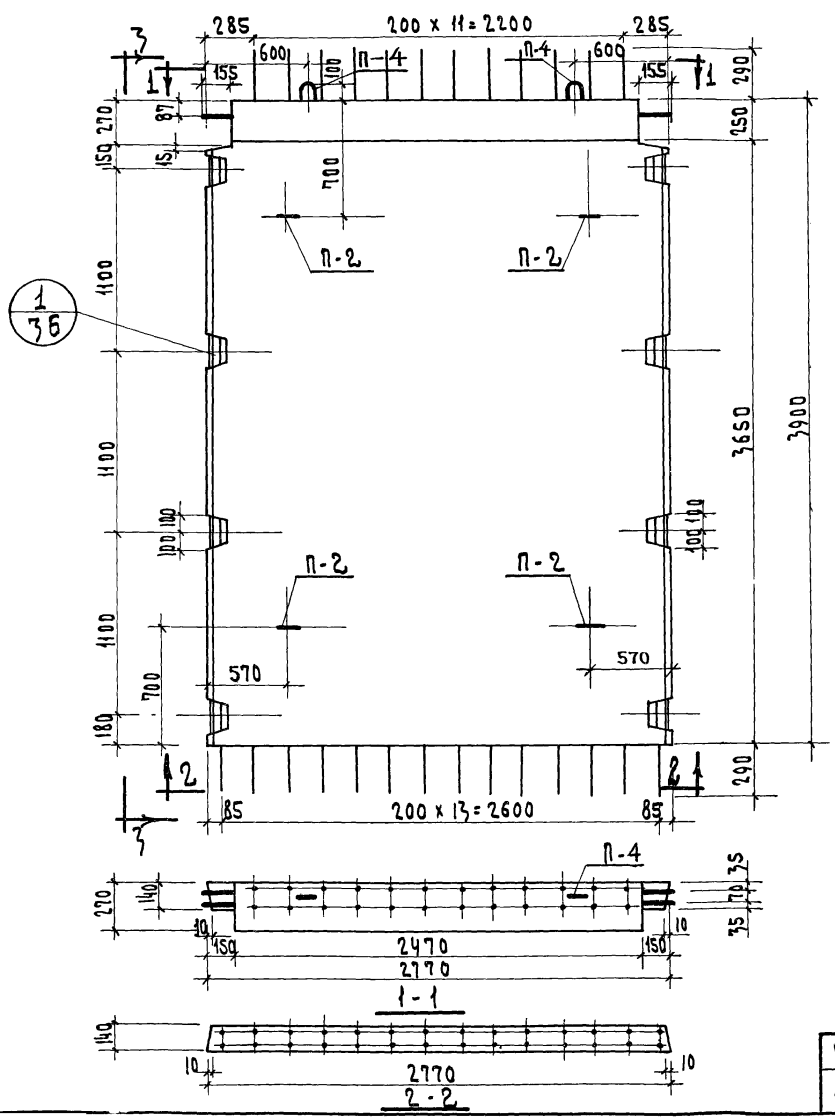

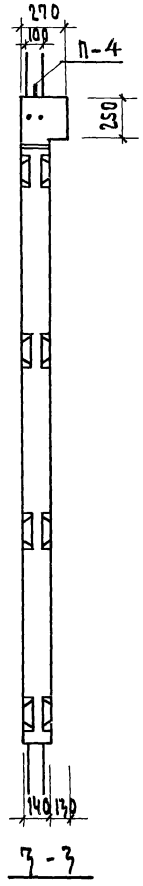

Показатели на 1 диафрагму				
Марка диафраг.	Вес т	Марка бетона	Объем бет. м³	Расход стали кг
Д1-28-42	3.95	300	1.58	162.85

Примечания:

1. Армирование диафрагмы см. лист 47
2. Петли П-2 на фасаде показаны условно.

ТК	Диафрагмы жесткости	Серия ИИ-04-6	
1971	Опалубка диафрагмы жесткости Д1-28-42	Выпуск 5 часть I	Лист 14

Бытовых зданий туристских комплексов г. Москва	Нач. отдела	Цихоки	Исполнил	Бабич	
	Гл. инж. пр.	Волынский	Проверил	Острова	
	Гл. инж. пр.	Пригожий			
	Рук. гр. инж.	Острова			

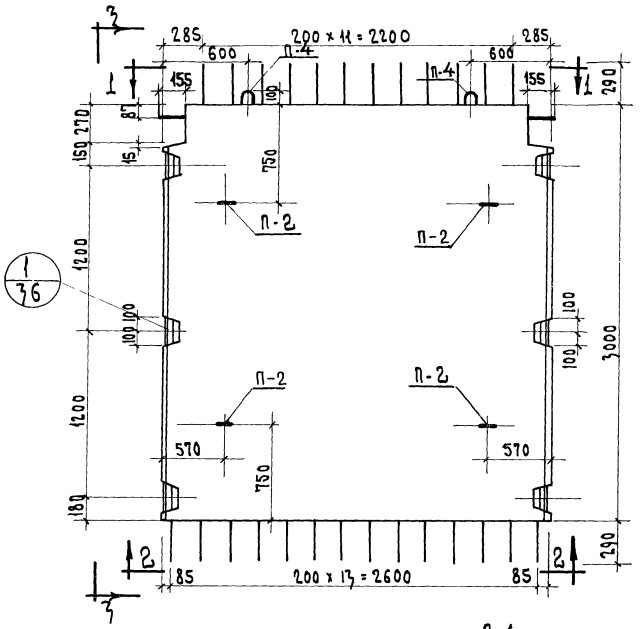

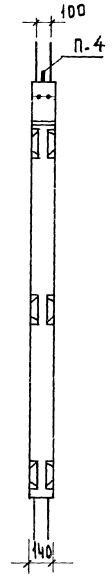

3-3

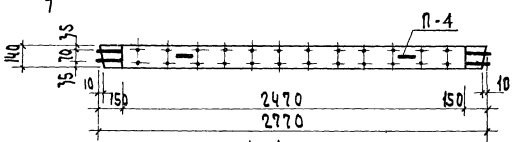

1-1

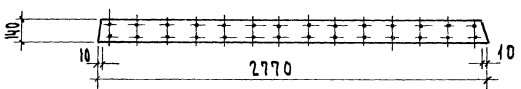

2-2

Показатели на 1 диафрагму				
Марка диафраг.	Вес т	Марка бетона	Объем бет. м³	Расход стали кг
Д-28-33	2.90	300	1.16	129.47

Примечания:

1. Армирование диафрагмы см. лист 48
2. Петли П-2 на фасаде показаны условно.

ТК	Диафрагмы жесткости	Серия ИИ-04-6	
1971	Опалубка диафрагмы жесткости Д-28-33	Выпуск 5 часть I	Лист 15

Комплексов г. Москва | Гл. инж. пр. Рук. гр. инж. | Пригожин Острова

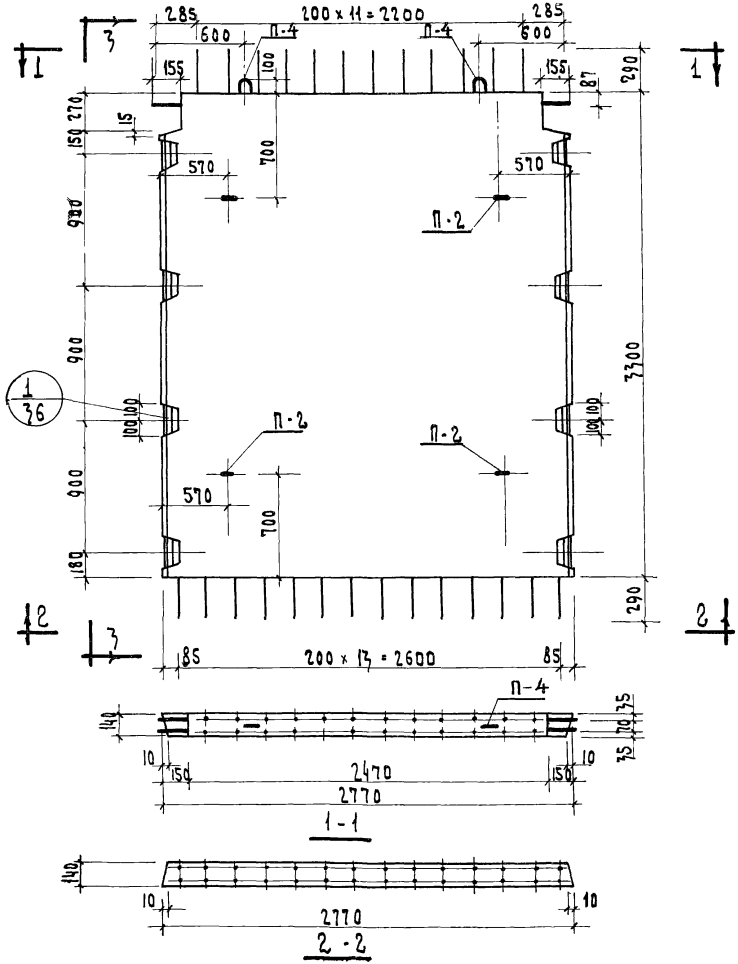

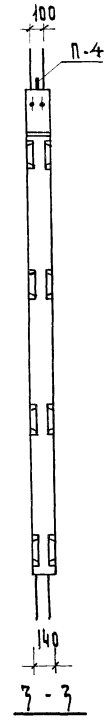

Показатели на 1 диафрагму				
Марка диафраг.	Вес т	Марка бетона	Объем бет. м³	Расход стали кг.
Д-28-36	3.20	300	1.28	146.12

Примечания

1. Армирование диафрагмы см. лист 49
2. Петли П-2 на фасаде показаны условно.

ТК	Диафрагма жесткости	Серия ИИ-04-6	
1971	Опалубка диафрагмы жесткости Д-28-36	Выпуск 5 часть I	Лист 16

Здания и туристских комплексов г. Москва

Гл. инж. пр. Гл. инж. пр. Рук. группы

Шухоки Волынский Пригожий Острова

Исполнил Проверил

Максимова Острова

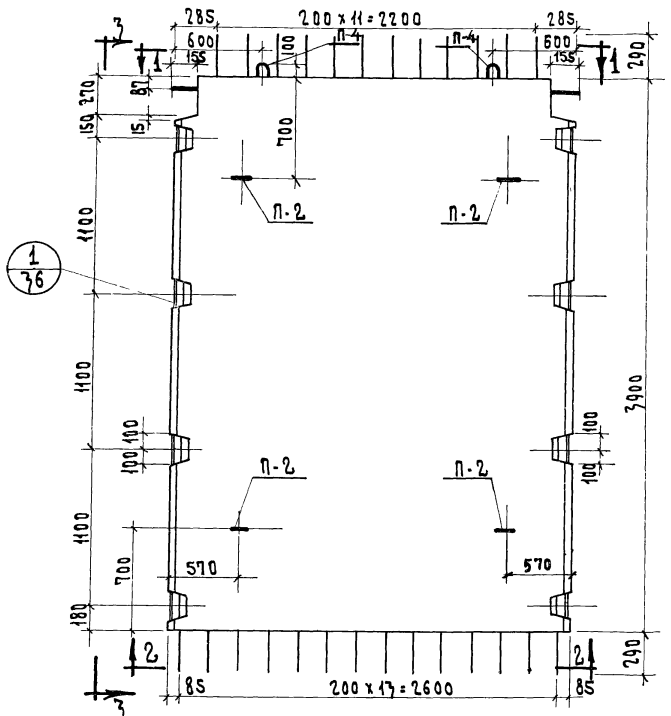

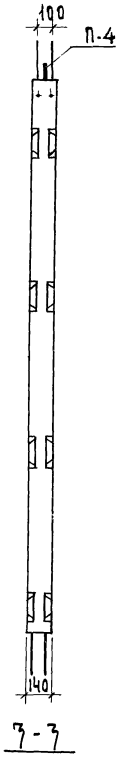

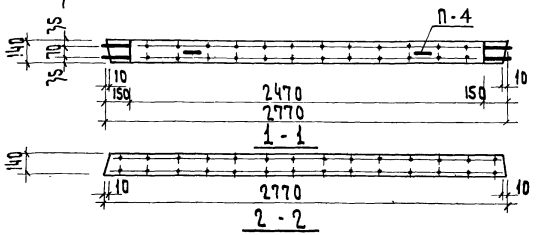

Показатели на 1 диафрагму				
Марка диафр.	Вес т	Марка бетона	Объем бет. м³	Расход стали кг
Д-28-42	3.78	300	1.50	158.77

Примечания:

1. Армирование диафрагмы см. лист 50
2. Петли П-2 на фасаде показаны условно.

ТК	Диафрагмы жесткости	Серия ИИ-04-6
1971	Опалубка диафрагмы жесткости Д-28-42	Выпуск 5 часть I Лист 17

г. Москва, Кук. Гр. ИНН. Инж. Фоба

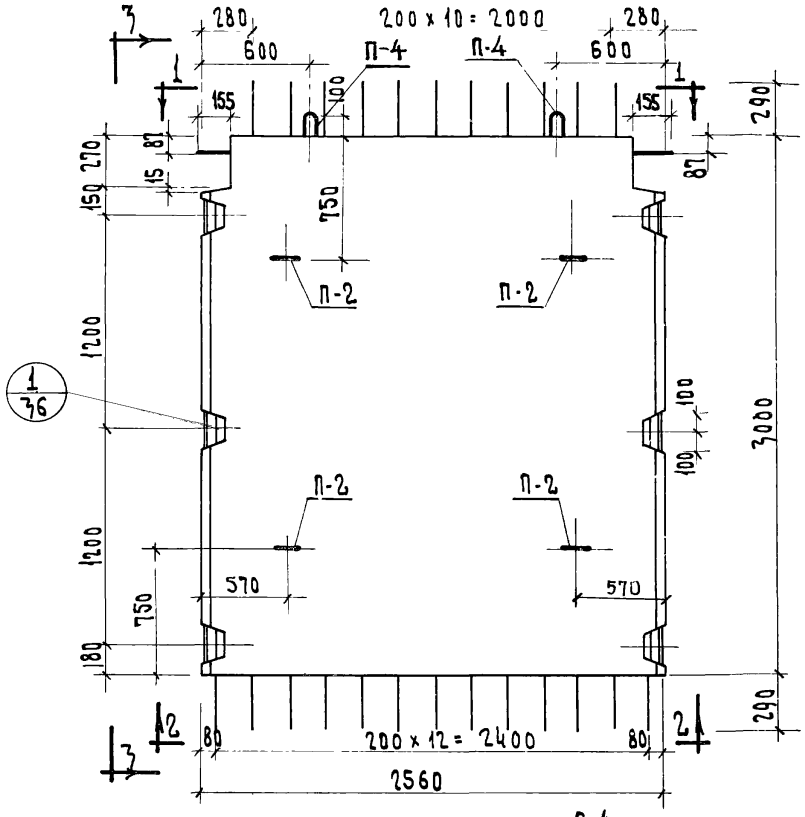

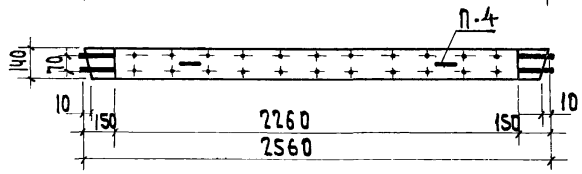

1 - 1

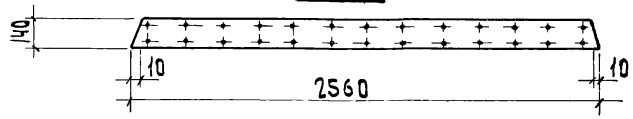

2 - 2

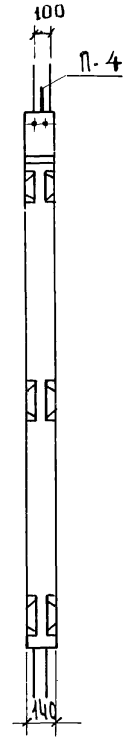

3 - 3

Показатели на 1 диафрагму				
Марка диафраг.	Вес т	Марка бетона	Объем бетона м³	Расход стали кг
Д-26-33	2.67	300	1.07	124.61

Примечания

1. Армирование диафрагмы см. лист N 51.
2. Петли П-2 на фасаде показаны условно.

ТК	Диафрагмы жесткости	Серия ИИ-04-6	
1971	Опалубка диафрагмы жесткости Д-26-33	Выпуск 5 часть I	Лист 18

Проверил

Осина

Киселев

Волынский

Пригожий

Острова

Гл. инж. пр.

Гл. инж. пр.

Рук. группы

Здания и туристских комплексов г. Москва

270.

166.

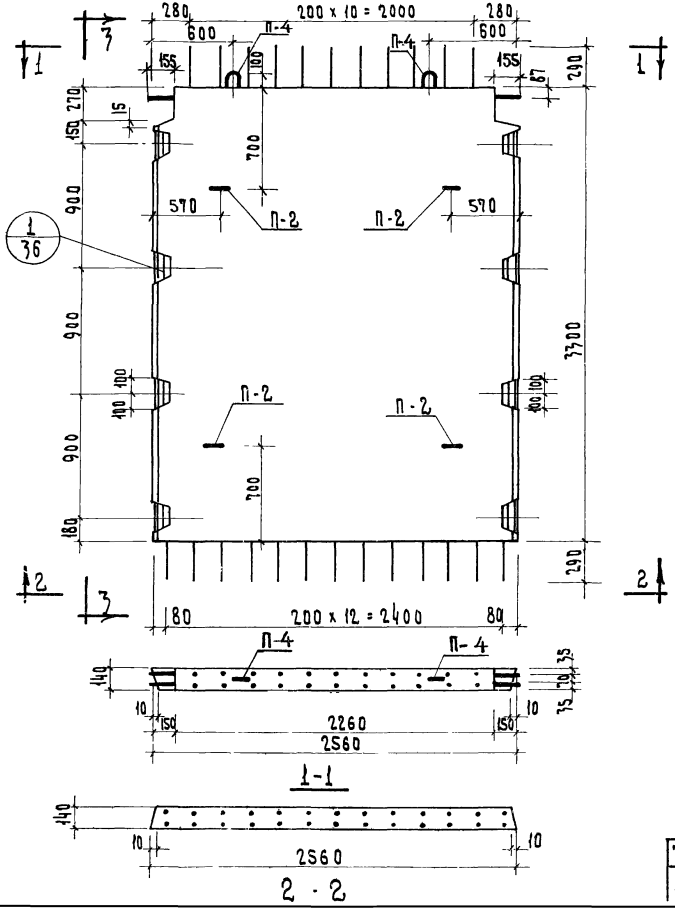

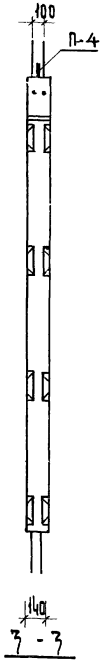

Показатели на 1 диафрагму				
Марка диафраг.	Вес Т	Марка бетона	Объем вес, м³	Расход стали кг
Д-26-36	2.95	300	1.18	140.98

Примечания

1. Армирование диафрагмы см. лист 52
2. Петли П-2 на фасаде показаны условно

Т. К.	Диафрагмы жесткости	Серия ИИ-04-6	
1971	Опалубка диафрагмы жесткости Д-26-36	Выпуск 5 часть I	Лист 19

Комплексов Г. Москва | Рук. группы | Острова

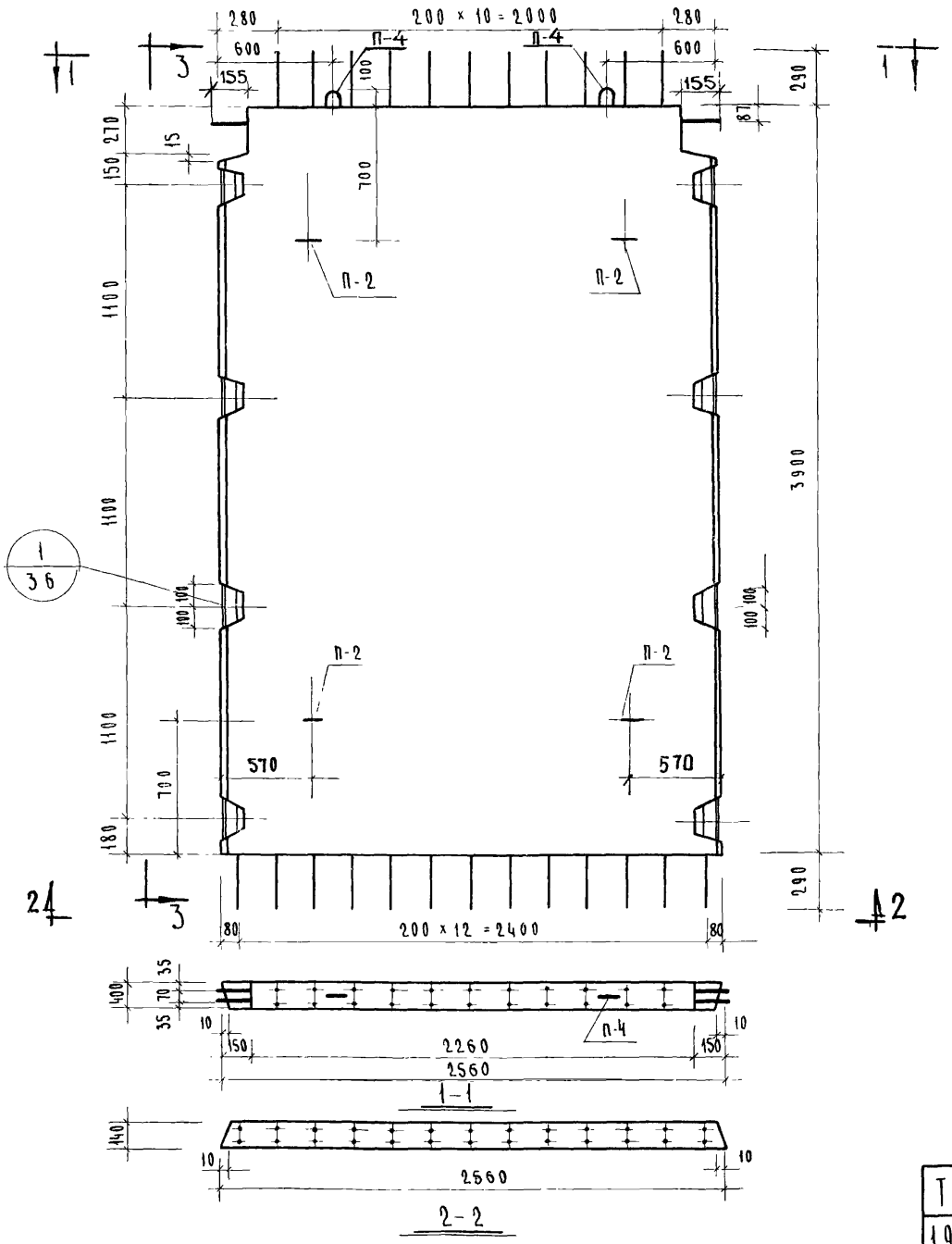

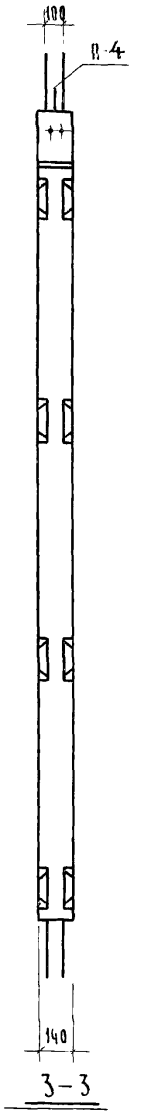

Показатели на 1 диафрагму				
Марка диафрагм	Вес т	Марка бетона	Объем бетона м³	Расход стали кг
Д-26-42	3.5	300	1.39	152,97

Примечания:

1. Армирование диафрагмы см. лист 53
2. Петли П-2 на фасаде показаны условно.

ТК	Диафрагмы жесткости	Серия ИИ-04-6	
1971	Опалубка диафрагмы жесткости Д-26-42	Выпуск 5 часть I	Лист 20

ЦНИИЭП
Торгов. бытовых зданий Туристских комплексов г. Москва
Гл. инж. пр-та Рук. группы
Инж. пр-та
Волынскую
Пригожин
Острова
Проверил
Осина

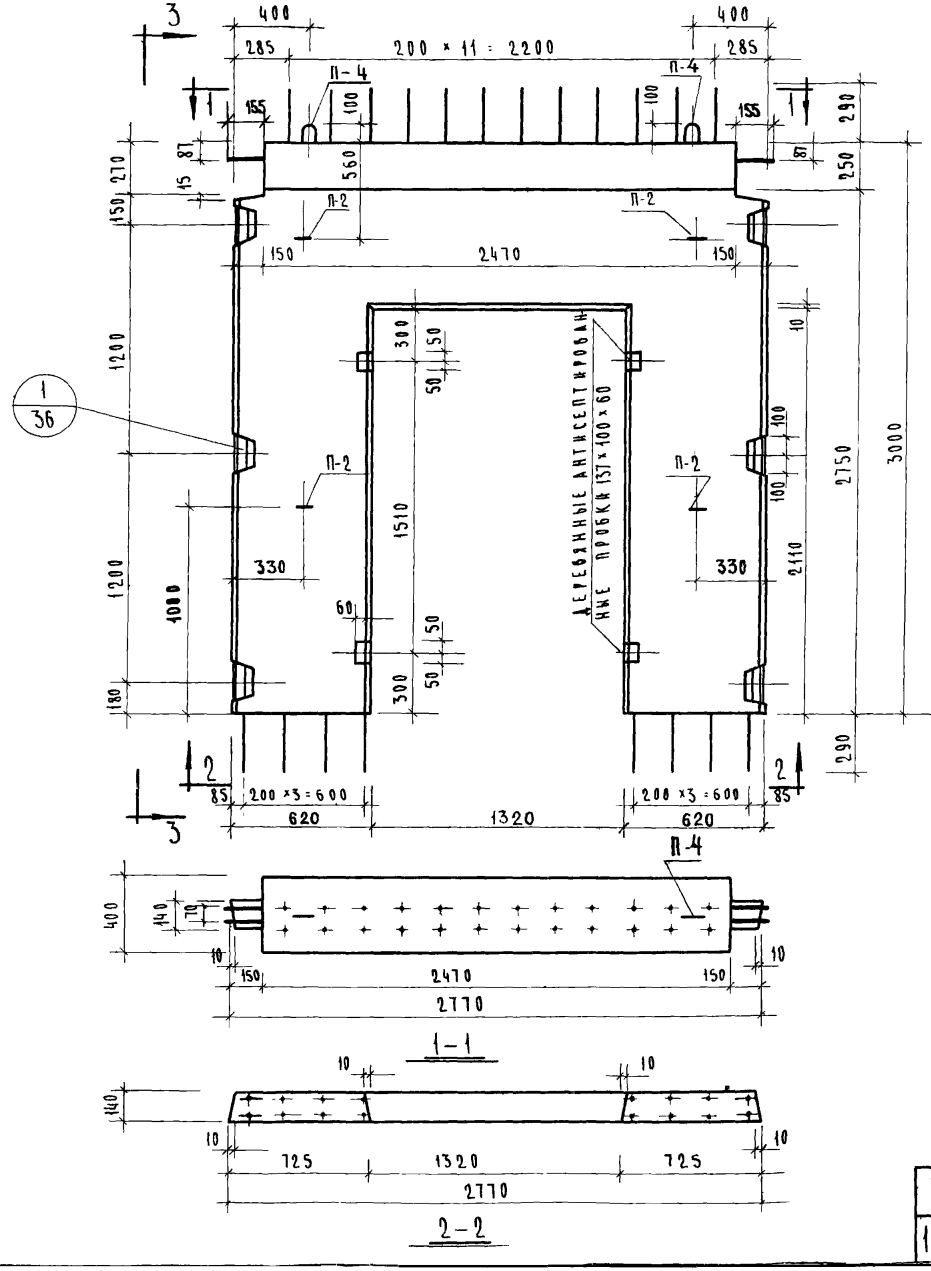

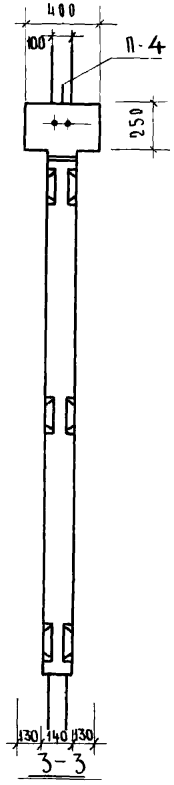

Показатели на 1 диафрагму				
Марка диафрагм	Вес т	Марка бетона	Объем бет. м³	Расход стали кг
Д2-28-33п	2.33	300	0.93	249.55

Примечания:

1. Армирование диафрагмы см. лист N 54
2. Петли П-2 на фасаде показаны условно.

ТК	Диафрагмы жесткости	Серия ИИ-04-6	
1971	Опалубка диафрагмы жесткости Д2-28-33п	Выпуск 5 части I	Лист 21

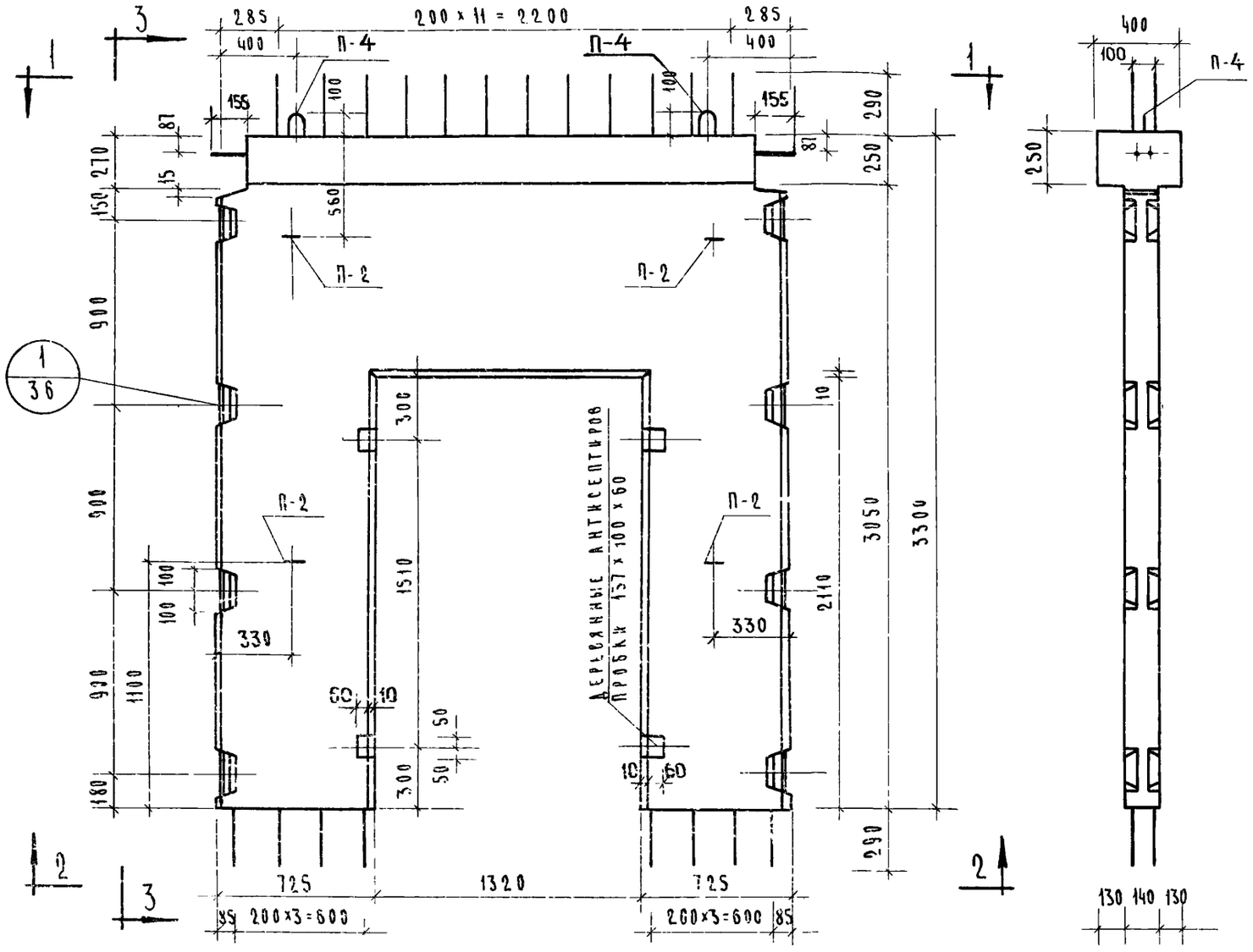

3-3

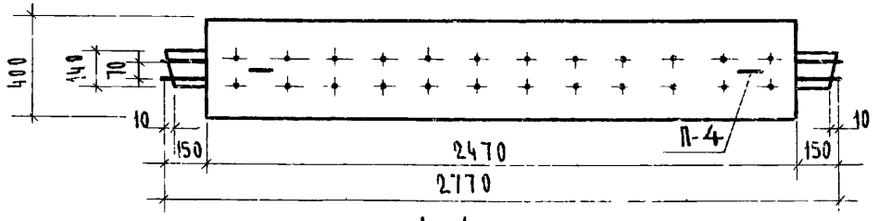

1-1

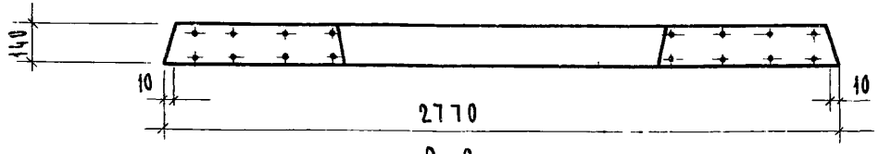

2-2

ПОКАЗАТЕЛИ НА 1 ДИАФРАГМУ				
МАРКА ДИАФРАГМ	ВЕС Т	МАРКА БЕТОНА	ОБЪЕМ БЕТ. $м^3$	РАСХОД СТАЛИ КГ
Д2-28-36П	2.60	300	1.04	277.06

ПРИМЕЧАНИЯ:

1. Армирование диафрагмы см. лист N55.
2. Петли П-2 на фасаде показаны условно.

ТК	Диафрагмы жесткости	Серия ИИ-04-6	
1971	Опалубка диафрагмы жесткости Д2-28-36П	Выпуск 5 часть-I	Лист 22

ЦНИИЭП
Сыстовый заданий туристских комплексов г. Москва
Гл. инж. пр-та
Гл. инж. пр-та
Рук. группы
Пригожий
Волынский
Острова

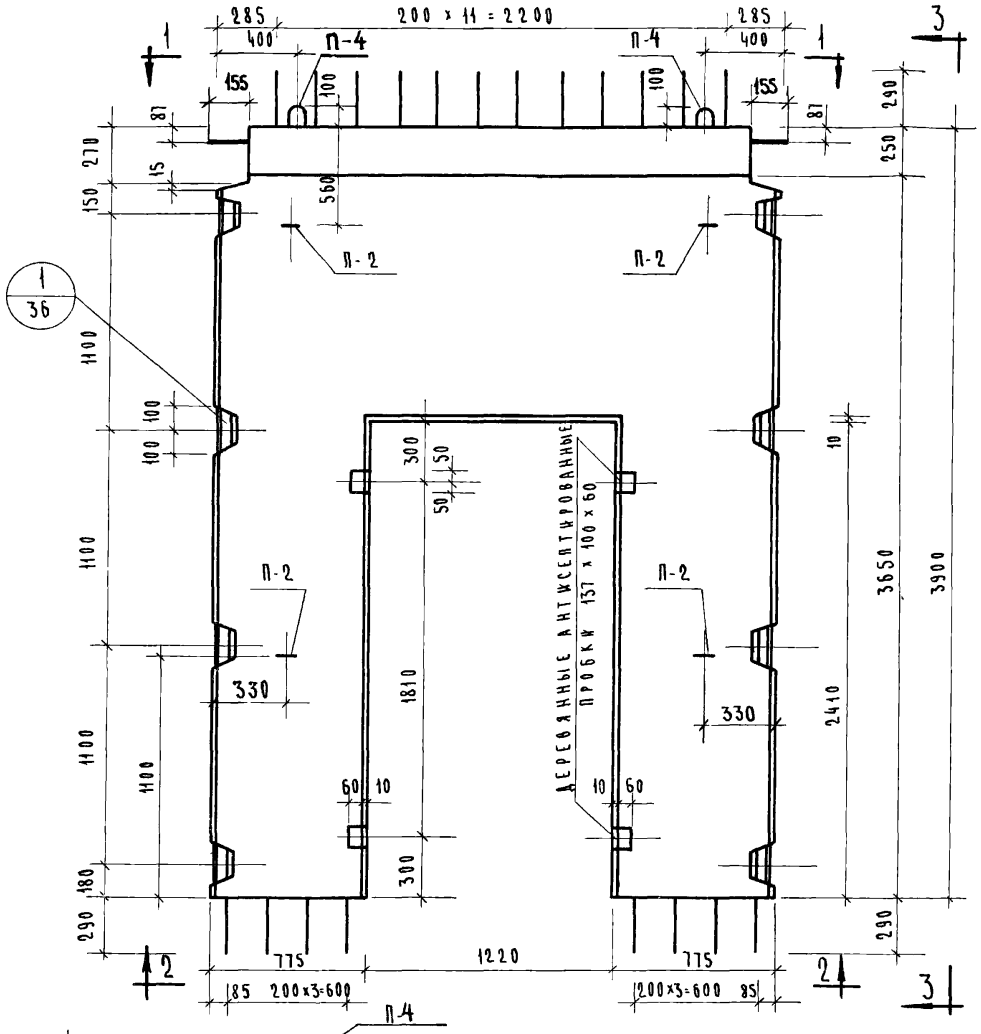

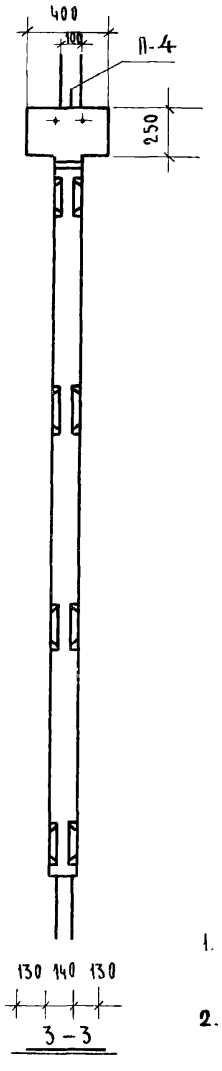

ПОКАЗАТЕЛИ НА 1 ДИАФРАГМУ				
МАРКА ДИАФРАГМ	ВЕС Т	МАРКА БЕТОН	ОБЪЕМ БЕТОНА М³	РАСХОД СТАЛИ КГ
Д2-28-42П	3.12	300	1.25	304.93

ПРИМЕЧАНИЯ:

1. АРМИРОВАНИЕ ДИАФРАГМЫ СМ. ЛИСТ № 56.
2. ПЕТЛИ П-2 НА ФАСАДЕ ПОКАЗАНЫ УСЛОВНО.

ТК	ДИАФРАГМЫ ЖЕСТКОСТИ	СЕРИЯ ИИ-04-6	
1971	ОПАЛУБКА ДИАФРАГМЫ ЖЕСТКОСТИ Д2-28-42П	ВЫПУСК 5 ЧАСТЬ I	ЛИСТ 23

Инв. № подл. | Подпись и дата | Взам. инв. №

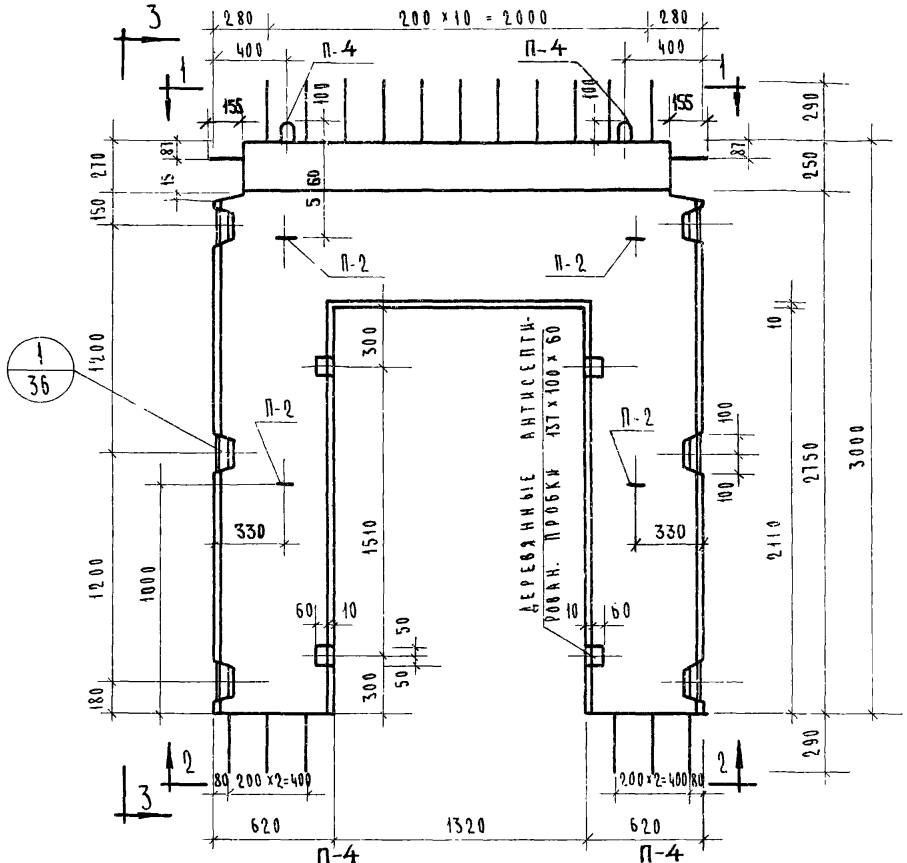

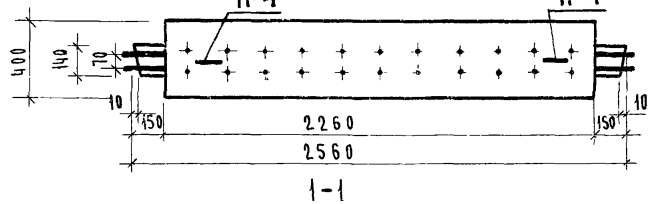

1-1

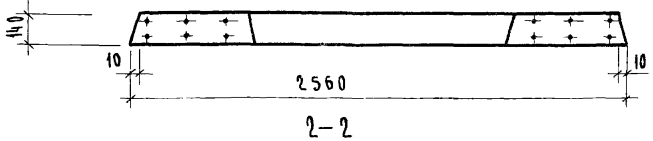

2-2

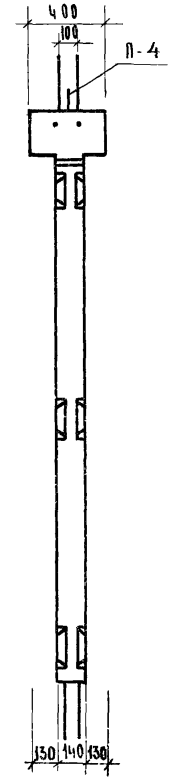

3-3

Показатели на 1 диафрагму				
Марка диафрагм	Вес т	Марка бетона	Объем бетона м³	Расход стали кг
Д2-26-33п	2.05	300	0.82	237,85

Примечания:

1. Армирование диафрагмы см лист N57.
2. Петли П-2 на фасаде показаны условно.

ТК	Диафрагмы жесткости	Серия ИИ-04-6	
1971	Опалубка диафрагмы жесткости Д2-26-33п	Выпуск 5 часть I	Лист 24

Гипроводы бытовых зданий туристских комплексов г. Москва

Нач. отдела Гл. инж. пр-та Гл. инж. пр-та Рук. гр. инж.

Ицхоки Волынский Пригожий Острова

Проверил

Осина

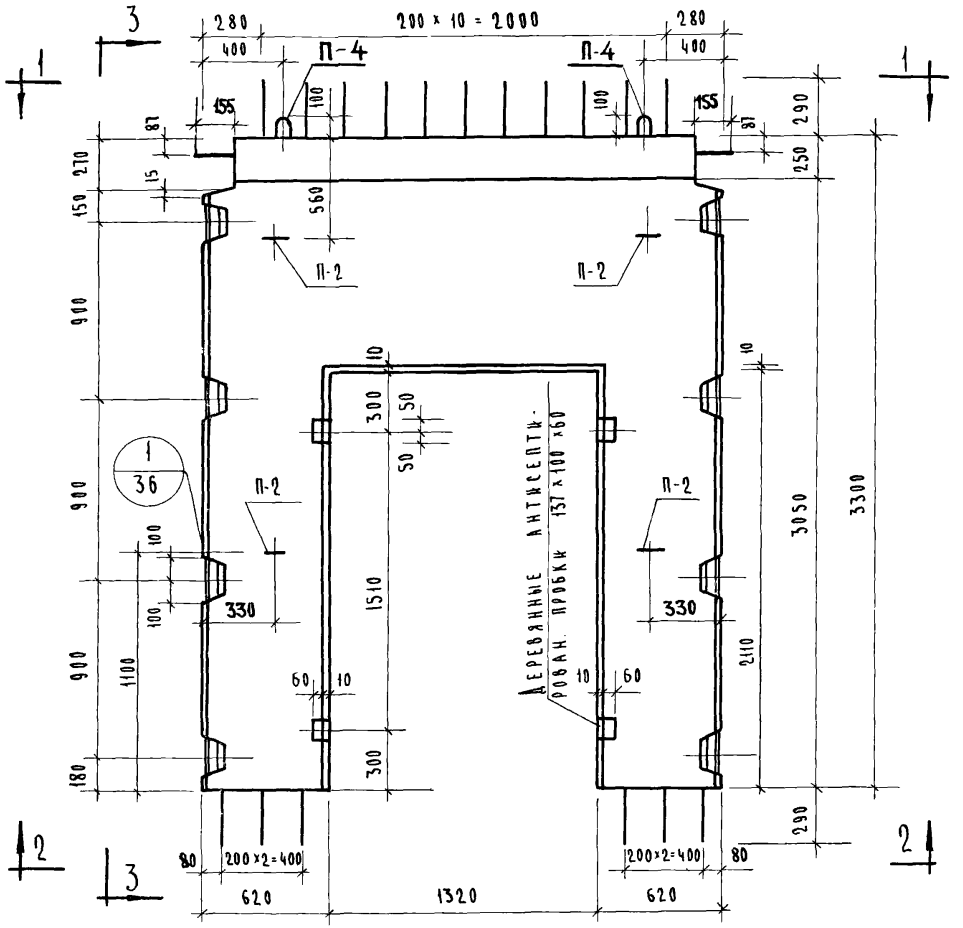

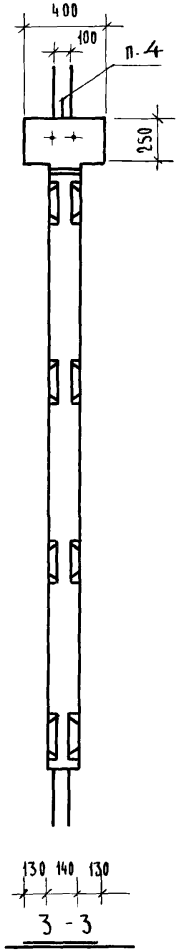

3 - 3

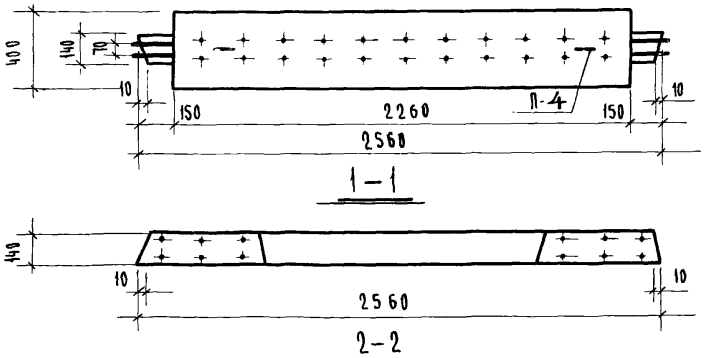

1 — 1

2 - 2

Показатели на 1 диафрагму				
Марка диафрагм	Вес т	Марка бетона	Объем бетона м³	Расход стали кг
Д2-26-36п	2.33	300	0.93	264,96

Примечания:

1. Армирование диафрагмы см. лист №58.
2. Петли П-2 на фасаде показаны условно.

Т.К. 1971	Диафрагмы жесткости Опалубка диафрагмы жесткости	Серия ИИ-04-6 Выпуск 5 Лист 25

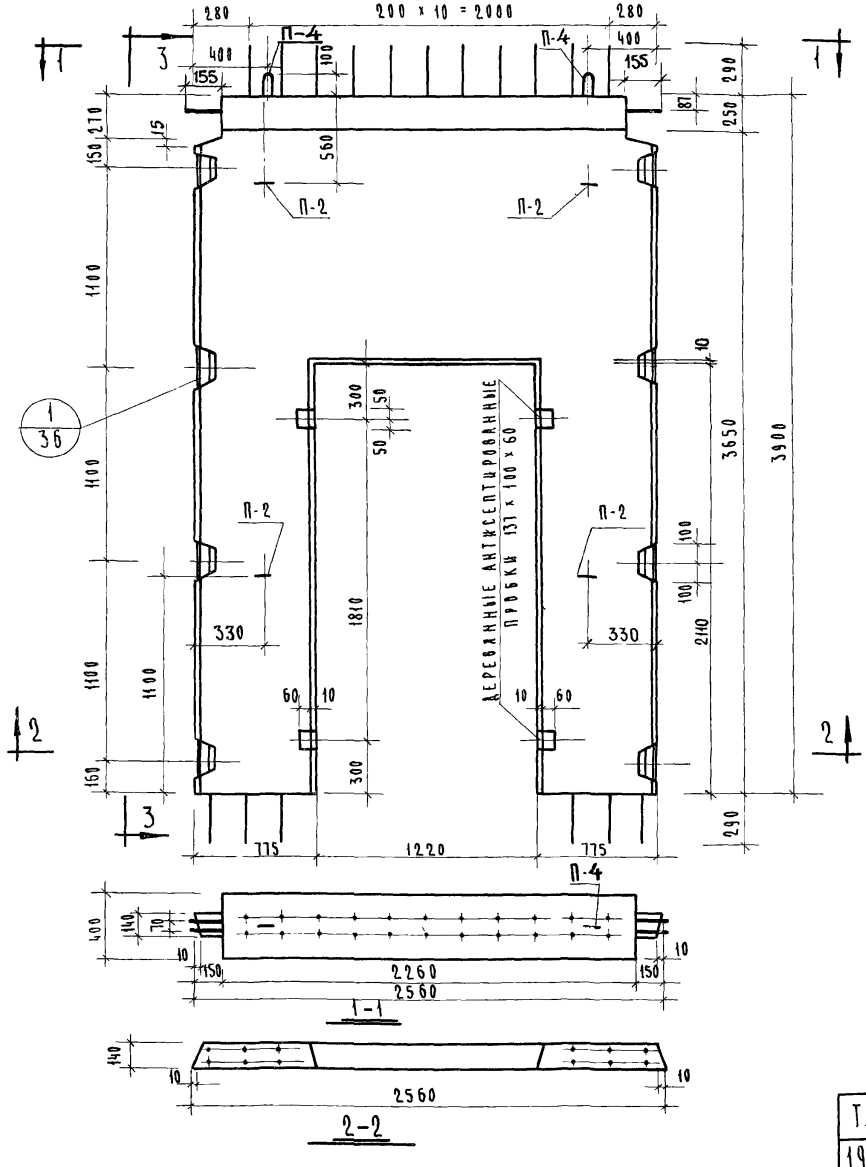

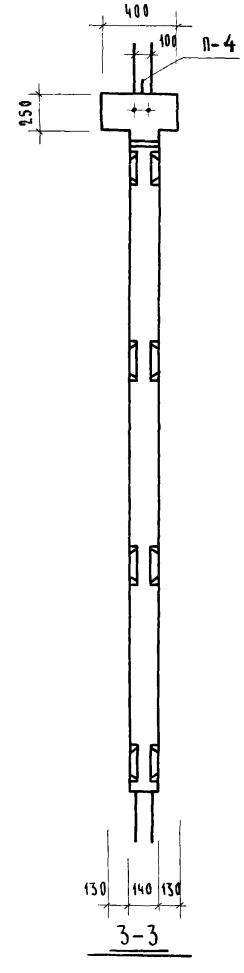

Показатели на 1 диафрагму				
Марка диафрагм	Вес т	Марка бетона	Объем бетона м³	Расход стали кг
Д2-26-42П	2,80	300	1.12	291,53

Примечания:

1. Армирование диафрагмы см. лист N59.
2. Петли П-2 на фасаде показаны условно.

Т.К	Диафрагмы жесткости	Серия ИИ-04-6
1971	Опалубка диафрагмы жесткости Д2-26-42П	Выпуск 5 часть I, Лист 26

Хорошилова, Носова | Исполнил, Проверил | Ицхоки, Волынский, Пригожий, Острова | Нач. отдела, Гл. инж. пр-та, Гл. инж. пр-та, Рук. группы | Торговый, Бытовых зданий и туристских комплексов г. Москва

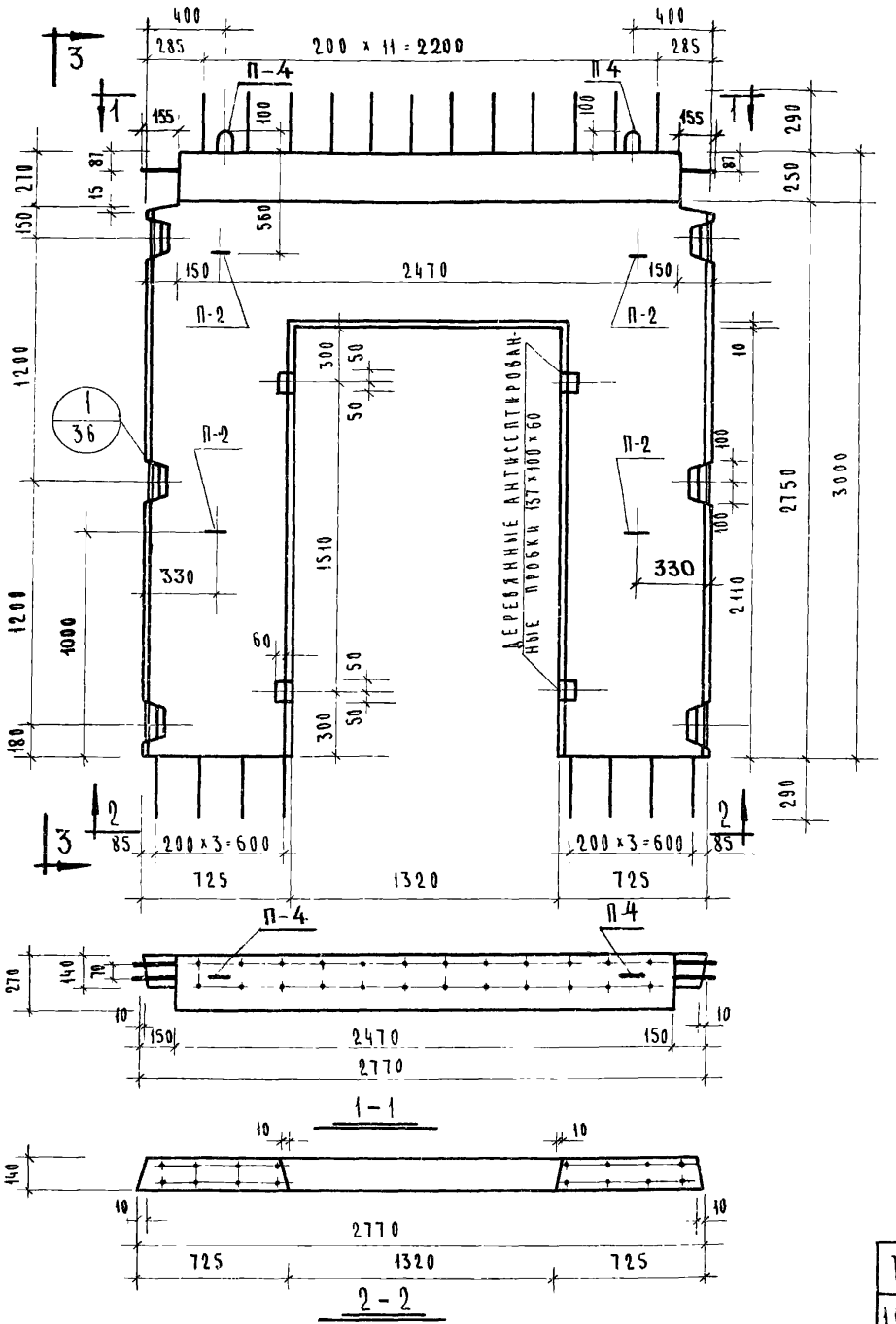

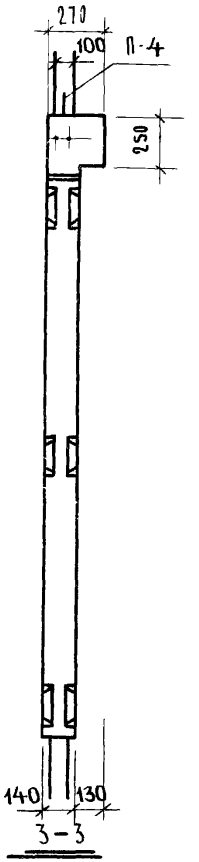

Показатели на 1 диафрагму				
Марка диафрагм	Вес т	Марка бетона	Объем бет. м³	Расход стали кг
Д1-28-33п	2.10	300	0.84	245.33

Примечания:

1. Армирование диафрагмы см. лист №60.
2. Петли П-2 на фасаде показаны условно.

ТК	Диафрагмы жесткости	Серия ИИ-04-6	
1971	Опалубка диафрагмы жесткости Д1-28-33п	Выпуск 5 часть I	Лист 27

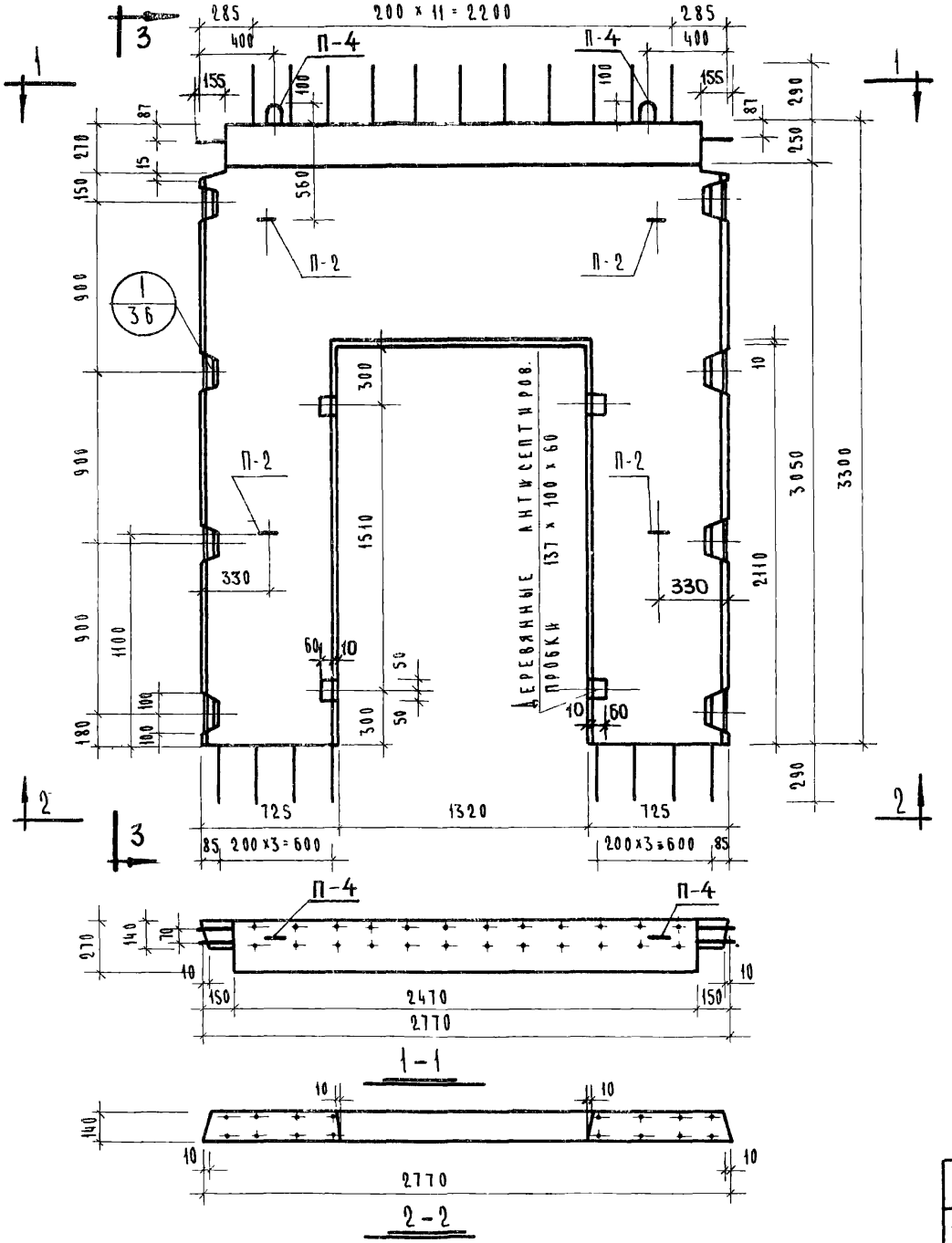

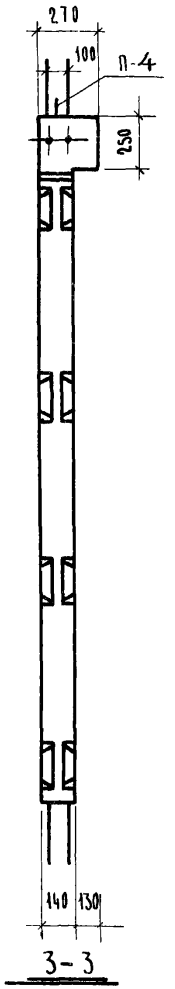

Показатели на 1 диафрагму				
Марка диафрагм	Вес т	Марка бетона	Объем бет. м³	Расход стали кг
Д1-28-36п	2.40	300	0.96	272.70

Примечания:

1. Армирование диафрагмы см. лист №61.
2. Петли П-2 на фасаде показаны условно.

ТК	Диафрагмы жесткости	Серия ИИ-04-6
1971	Опалубка диафрагмы жесткости Д1-28-36п	Выпуск 5 часть I. Лист 28

Гор. Бытовых Зданий Туристских Комплексов г. Москва

Нач. отдела: Гл. инж. пр-та Пухоки; Пригожий; Волынский; Острова

Проверил: Осина

11677-01 36

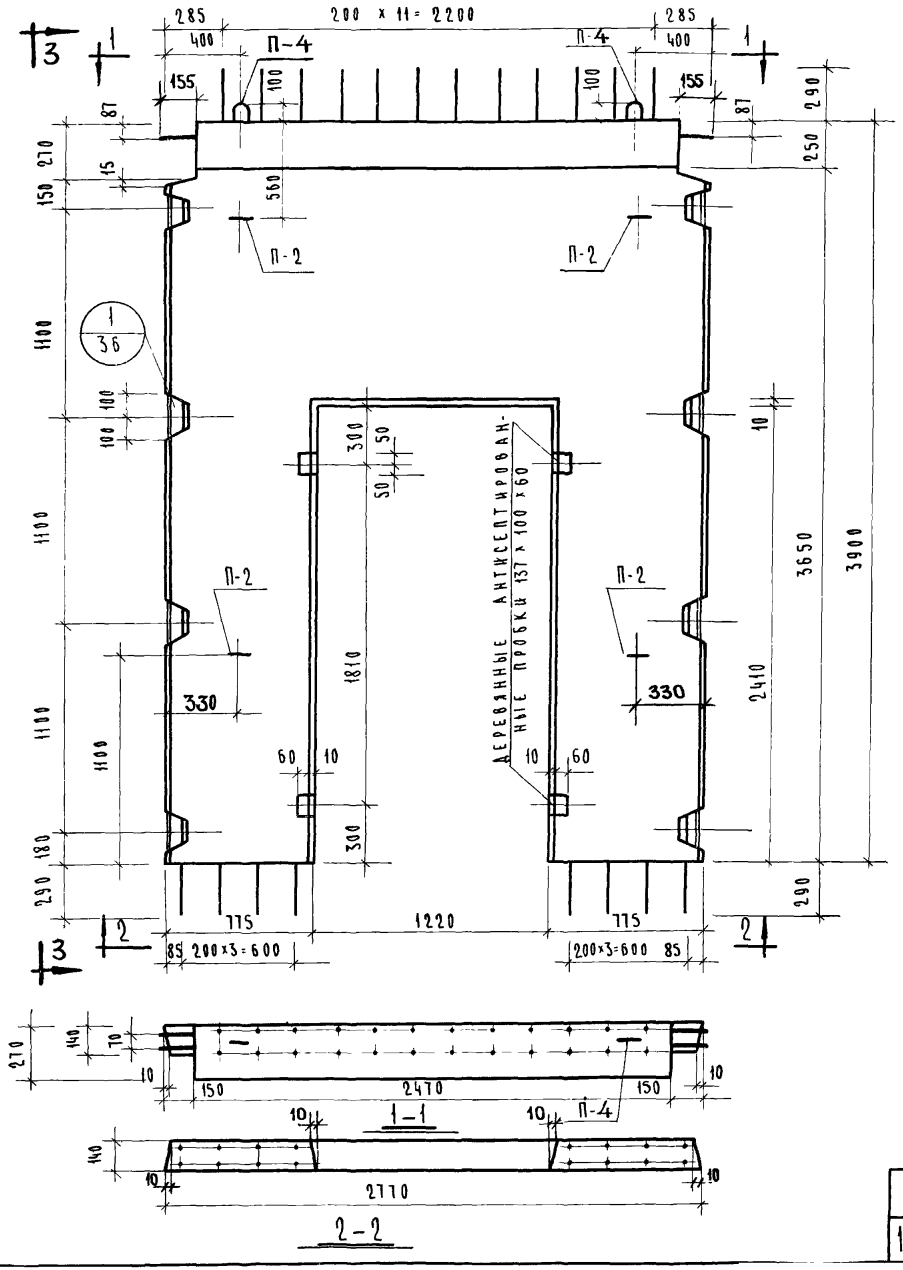

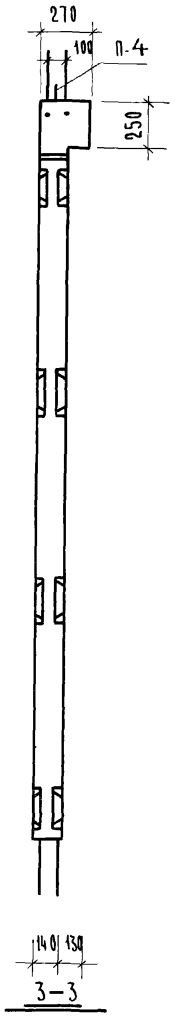

Показатели на 1 диафрагму				
Марка диафрагм	Вес т	Марка бетона	Объем бетона м³	Расход стали кг
Д1-28-42П	2.98	300	1.19	300,71

Примечания:

1. Армирование диафрагмы см. лист № 62.
2. Петли П-2 на фасаде показаны условно.

ТК	Диафрагмы жесткости	Серия ИИ-04-6
1971	Опалубка диафрагмы жесткости Д1-28-42П	Выпуск 5 часть I; Лист 29

Комплексная ... г. Москва; Рук. группы; Инж. ... Острова

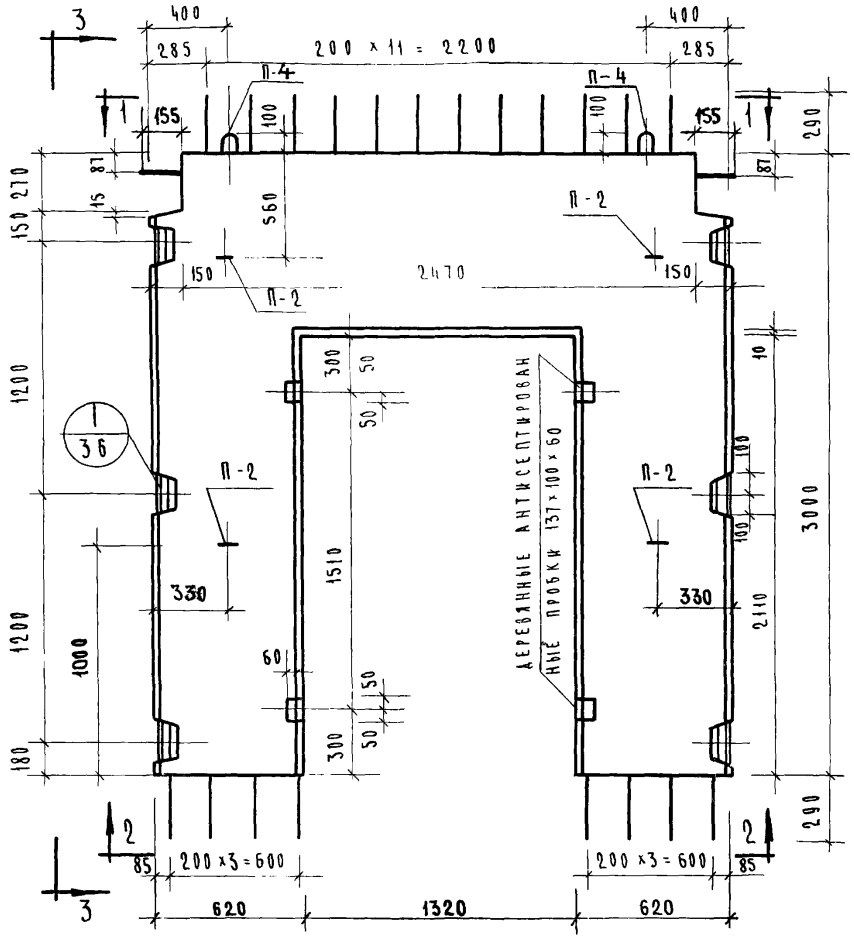

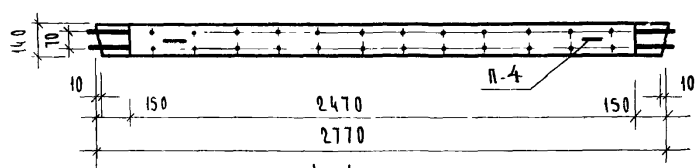

1-1

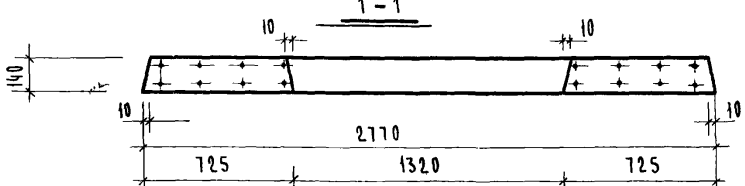

2-2

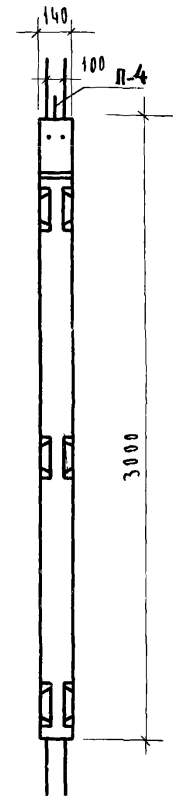

3-3

ПОКАЗАТЕЛИ НА 1 ДИАФРАГМУ				
МАРКА ДИАФРАГМ	ВЕС Т	МАРКА БЕТОНА	ОБЪЕМ БЕТ. $м^3$	РАСХОД СТАЛИ КГ
Д-28-33П	1.93	300	0.77	244,11

ПРИМЕЧАНИЯ:

1. АРМИРОВАНИЕ ДИАФРАГМЫ СМ. ЛИСТ N 63.
2. ПЕТЛИ П-2 НА ФАСАДЕ ПОКАЗАНЫ УСЛОВНО.

ТК	ДИАФРАГМЫ ЖЕСТКОСТИ	СЕРИЯ ИИ-04-6	
1971	ОПАЛУБКА ДИАФРАГМЫ ЖЕСТКОСТИ Д-28-33П	ВЫПУСК 5	ЛИСТ 30

ЦНИИЭП БЫТОВЫХ ЗДАНИЙ И ТУРИСТСКИХ КОМПЛЕКСОВ г. МОСКВА

НАЧ. ОТДЕЛА	ГЛ. ИНЖ. ПР-ТА	ГЛ. ИНЖ. ПР-ТА
РУК. ГРУППЫ	ВОЛЫНСКИЙ	ПРИГОЖИН
ПРОВЕРИЛ	ОСТРОВА	

ИСЦИНА

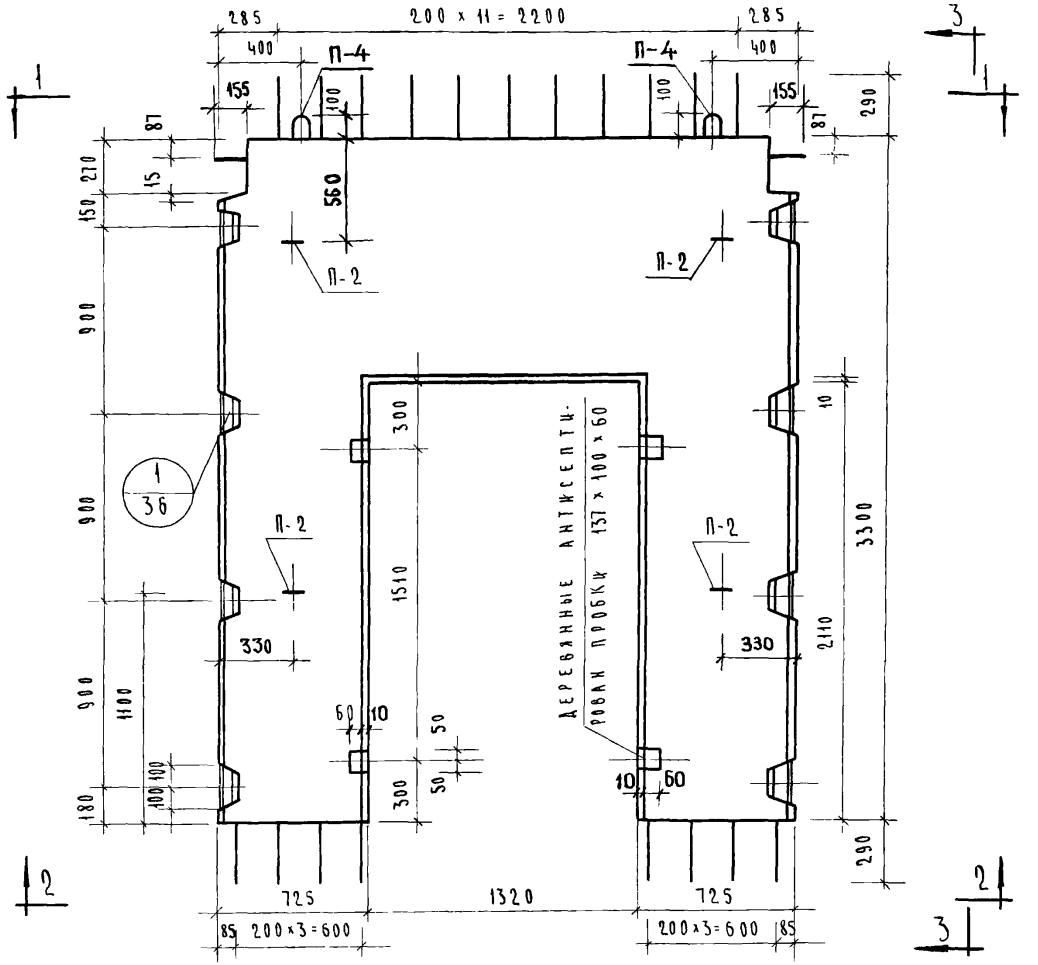

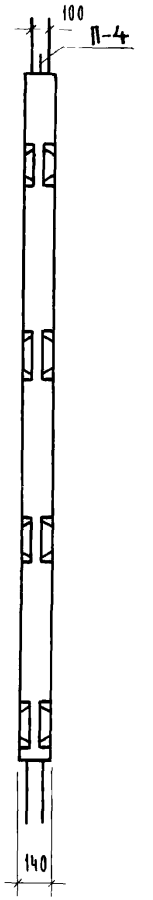

3–3

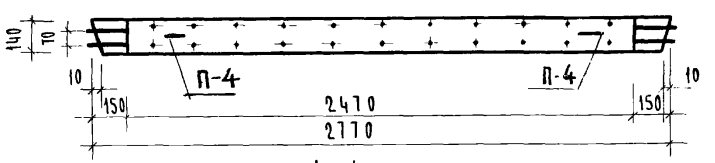

1–1

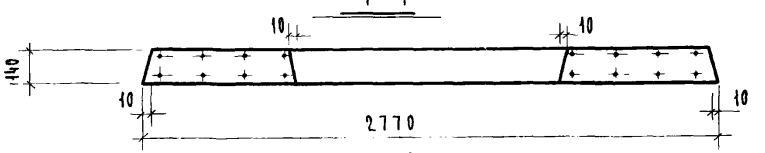

2–2

Показатели на 1 диафрагму				
Марка диафрагм	Вес т	Марка бетона	Объем бетона м3	Расход стали кг
Д-28-36П	2.23	300	0.89	268,62

Примечания:

1. Армирование диафрагмы см. лист № 64.
2. Петли П-2 на фасаде показаны условно.

ТК	Диафрагмы жесткости	Серия ИИ-04-6	
1971	Опалубка диафрагмы жесткости Д-28-36П	Выпуск 5 часть I	Лист 31

Рук. гр. инж. Островa

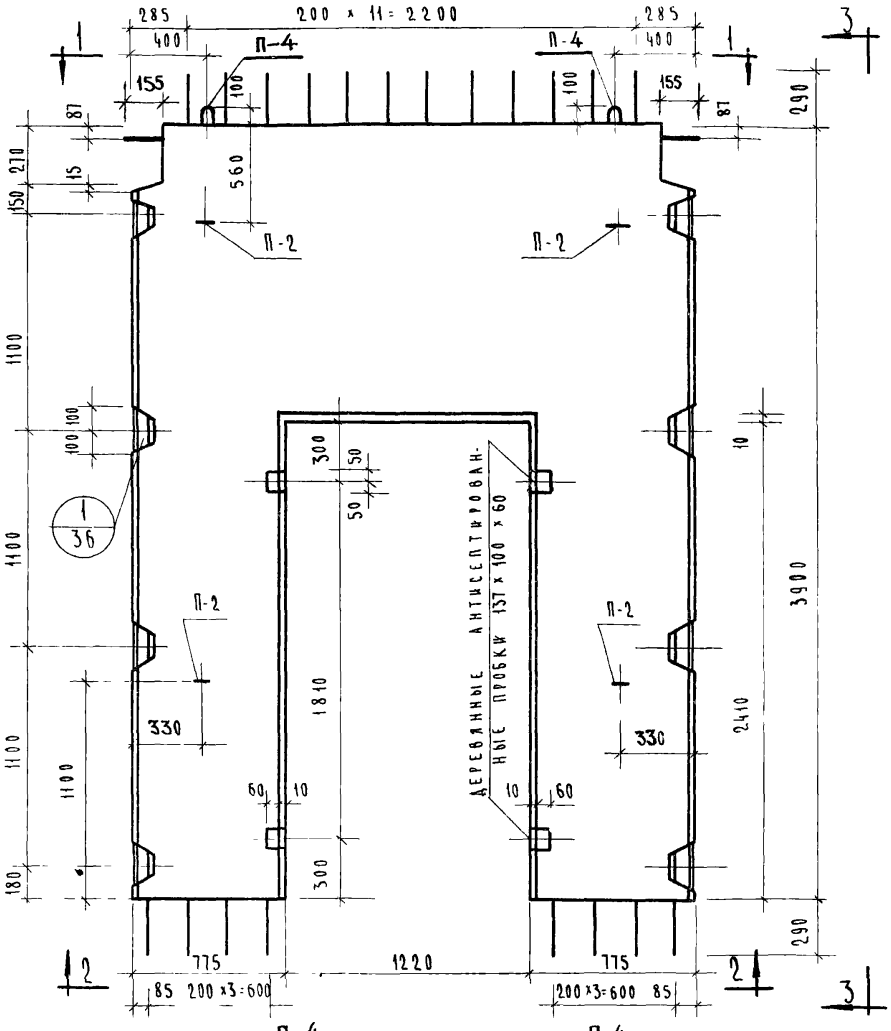

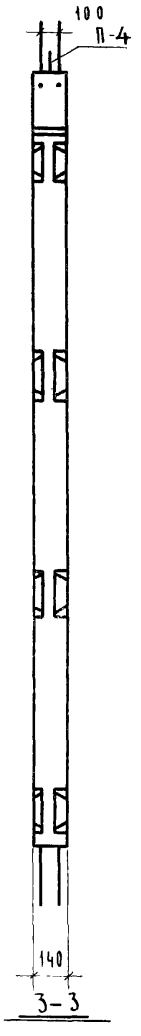

Показатели на 1 диафрагму				
Марка диафрагм	Вес т	Марка бетона	Объем бетона м³	Расход стали кг
Д-28-42П	2.75	300	1.10	296,49

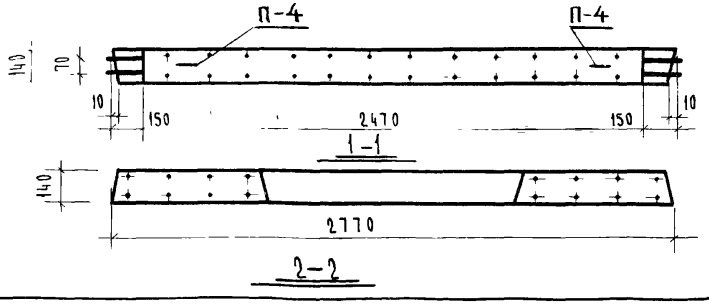

Примечания:

1. Армирование диафрагмы см лист N 65
2. Петли П-2 на фасаде показаны условно

ТК	Диафрагмы жесткости	Серия ИИ-04-6	
1971	Опалубка диафрагмы жесткости Д-28-42П	Выпуск 5 часть I	Лист 32

Бытовых зданий и туристских комплексов г. Москва

Нач. отдела: Гл. инж. пр-та Гл. инж. пр-та Рук. группы

Редакция: Волынский Пригожин Острова

Проверил

Осина

11677-01 40

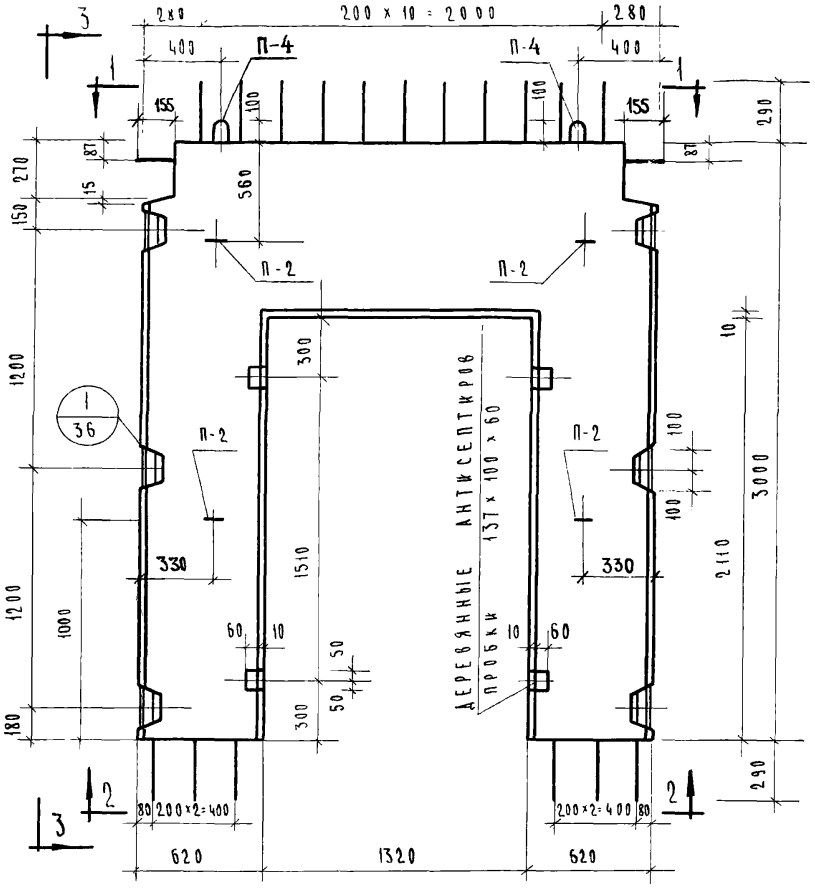

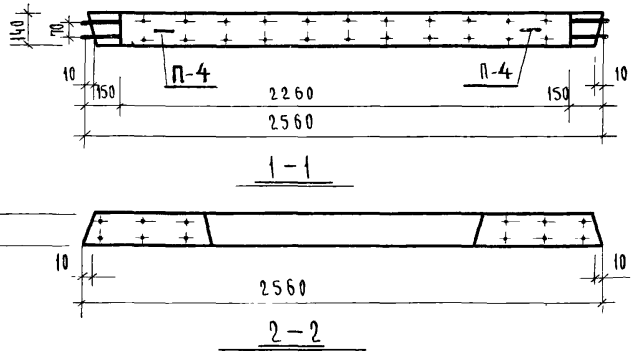

1-1

2-2

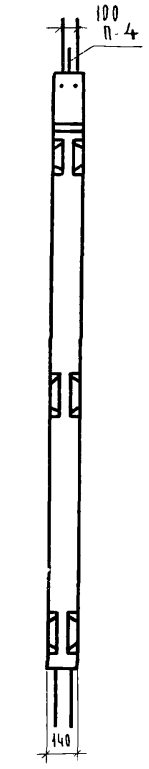

3-3

Показатели на 1 диафрагму				
Марка диафрагм	Вес т	Марка бетона	Объем бетона м³	Расход стали кг
Д-26-33п	1.70	300	0.68	230.01

Примечания:

1. Армирование диафрагмы см. лист № 66
2. Петли П-2 на фасаде показаны условно.

ТК 1971	Диафрагмы жесткости Опалубка диафрагмы жесткости Д-26-33 п	Серия ИИ-04-6 Выпуск 5 часть I	Лист 33

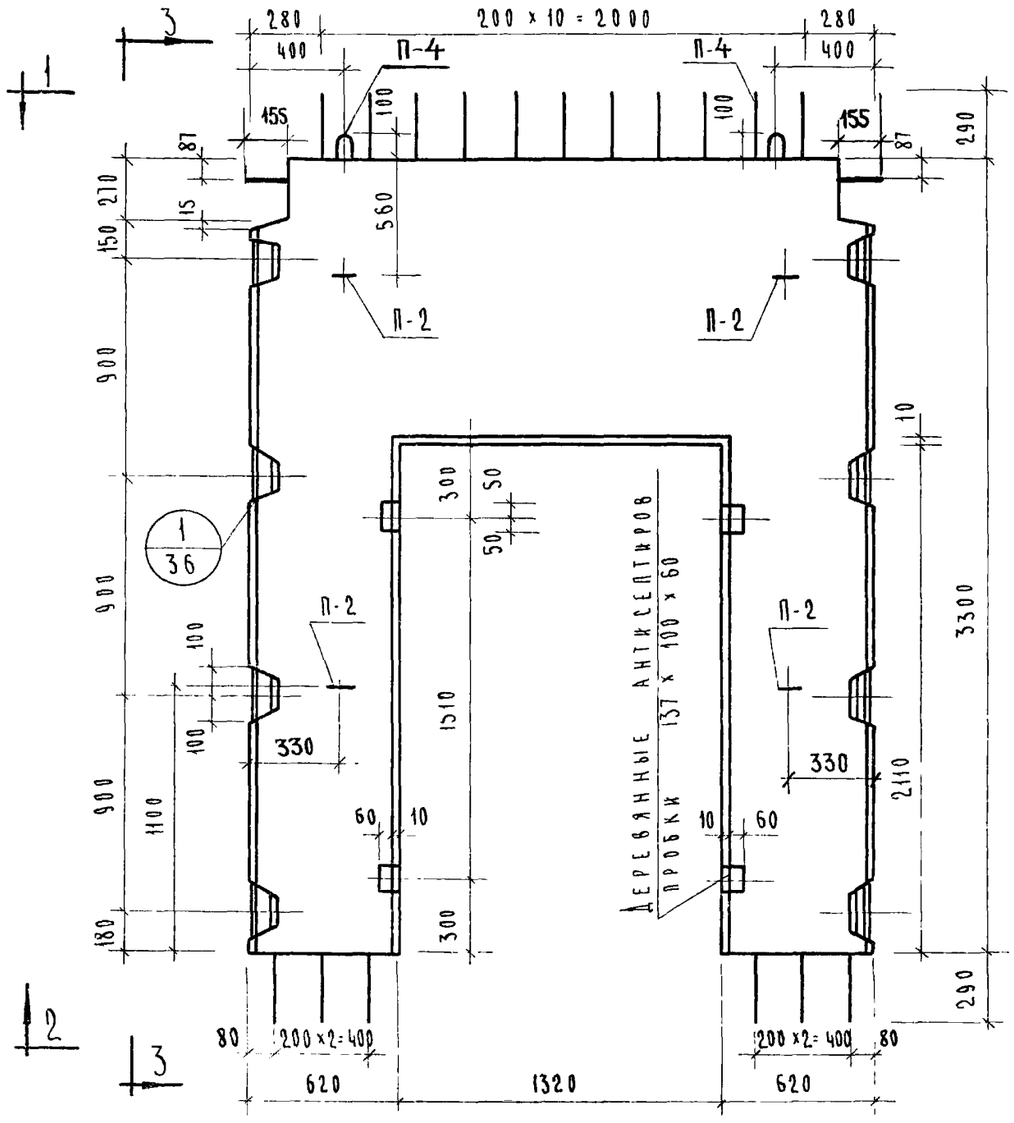

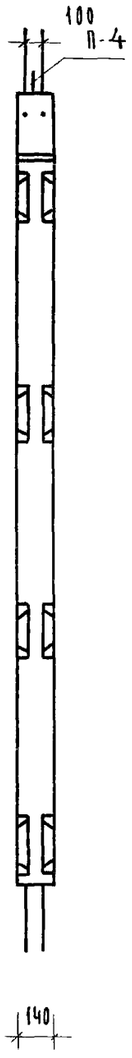

3 – 3

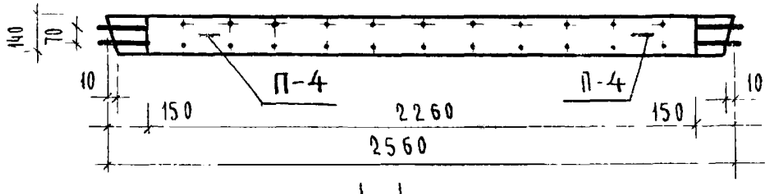

1 – 1

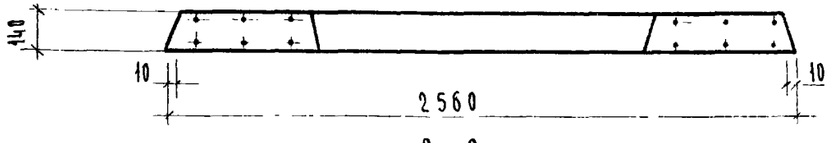

2 – 2

Показатели на 1 диафрагму				
Марка диафрагм	Вес т	Марка бетона	Объем бетона м³	Расход стали кг
Д-26-36П	1.97	300	0.79	257,12

Примечания:

1. Армирование диафрагмы см. лист N 67
2. Петли П-2 на фасаде показаны условно.

Т.К.	Диафрагмы жесткости	Серия ИИ-04-6	
1971	Опалубка диафрагмы жесткости Д-26-36П	Выпуск 6 Часть I	Лист 34

Проверил
Вольнский
Пригожий
Острова
Гл. инж. пр-та
Рук. группы
Гл. инж. пр-та
Рук. группы
Вепна

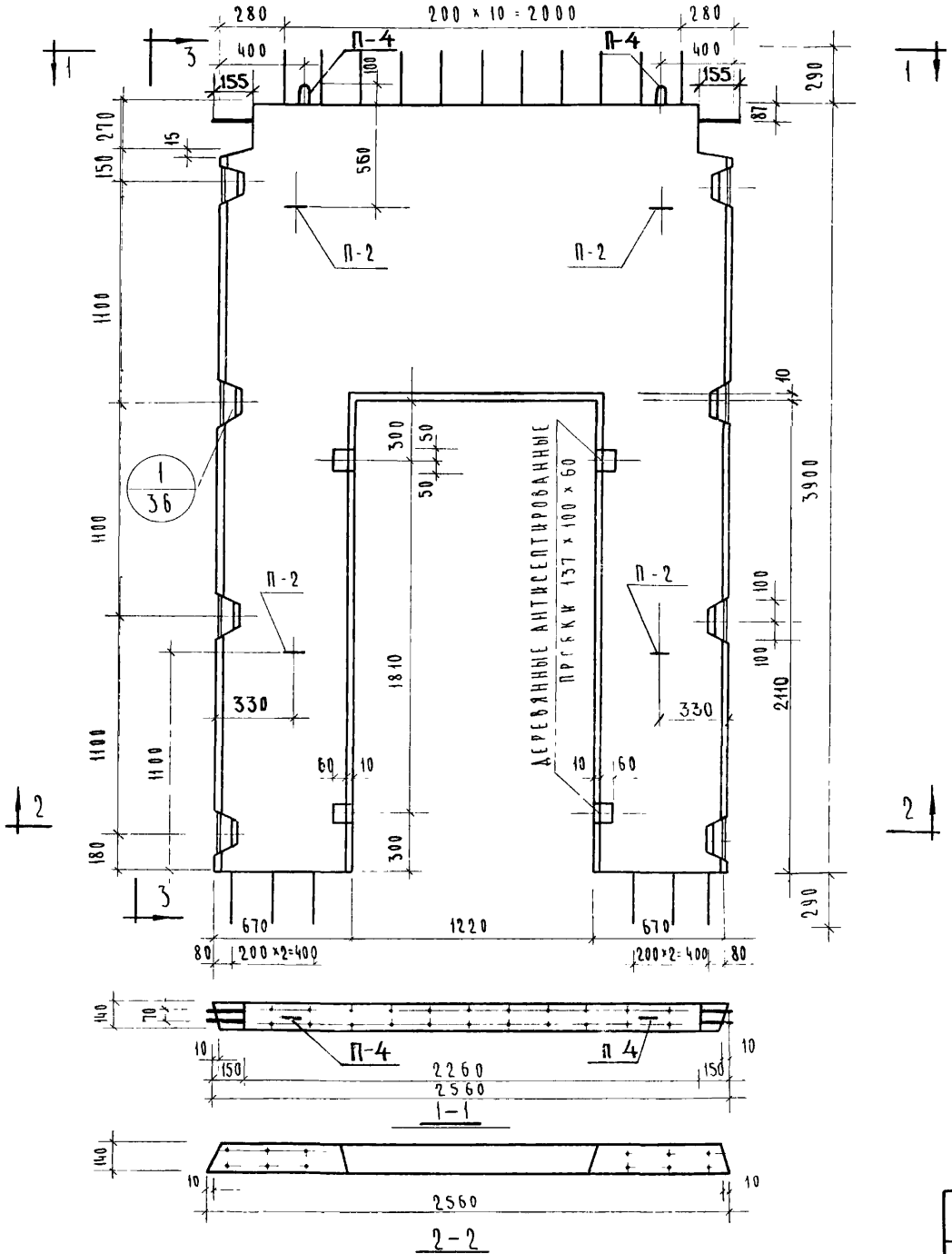

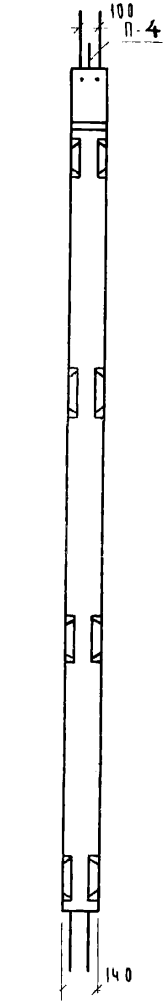

3-3

Показатели на 1 диафрагму				
Марка диафрагм	Вес т	Марка бетона	Объем бетона м3	Расход стали кг
Д-26-42П	2,48	300	0,99	283,69

Примечания:

1. Армирование диафрагмы см лист N 68
2. Петли П-2 на фасаде показаны условно.

Т.К.	Диафрагмы жесткости	Серия ИИ 04-6
1971	Опалубка диафрагмы жесткости Д-26-42П	Выпуск 5 часть I; Лист 35

Рук группы Острова

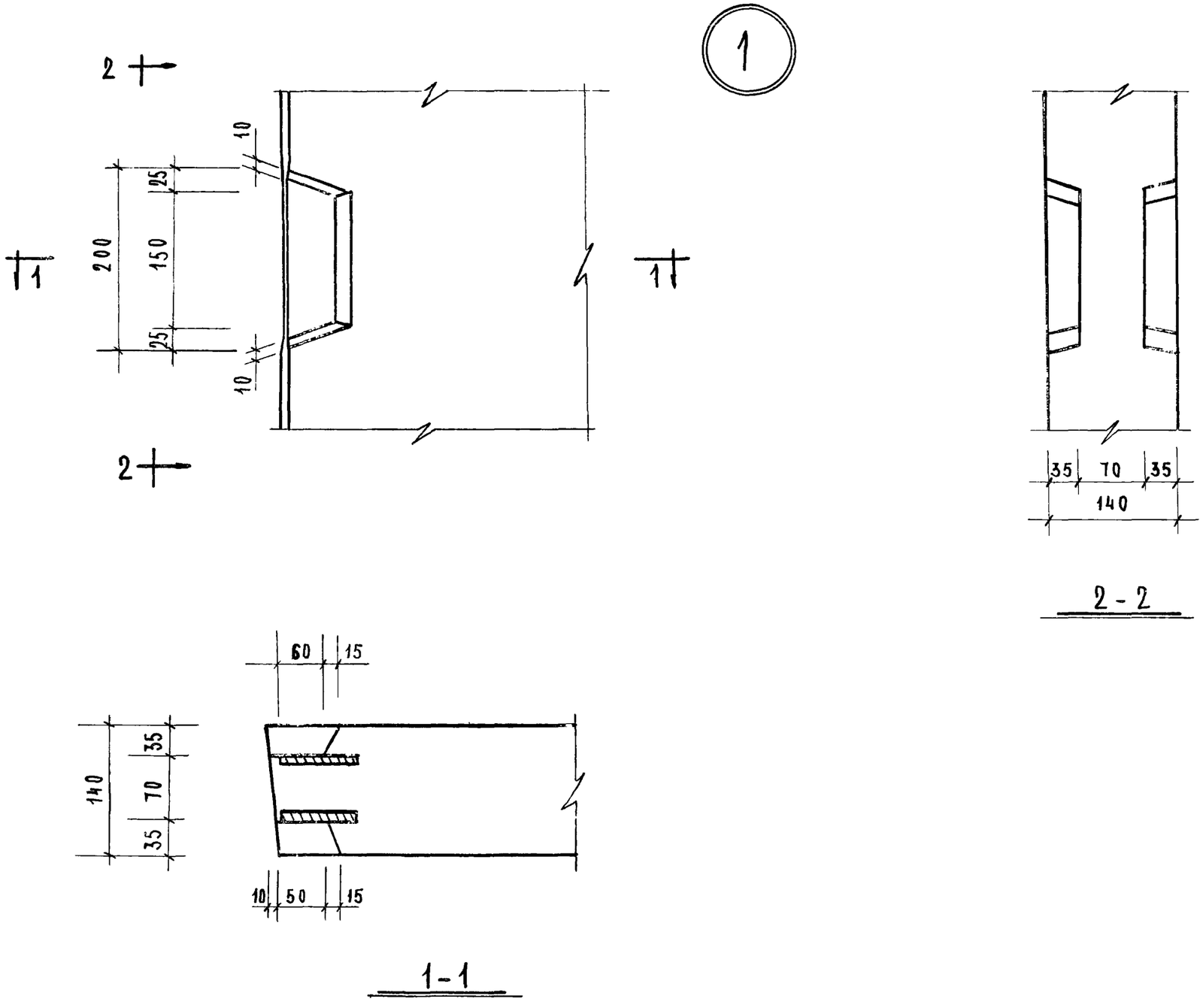

2 - 2

1 - 1

ТК	Диафрагмы жесткости	Серия ИИ-04-6
1971	Узел „1"	Выпуск 5 часть I, Лист 36

Гл. инж. пр-та Гл. инж. пр-та Рук. группы
Волынский Пригожий Острова
Проверил
Носова

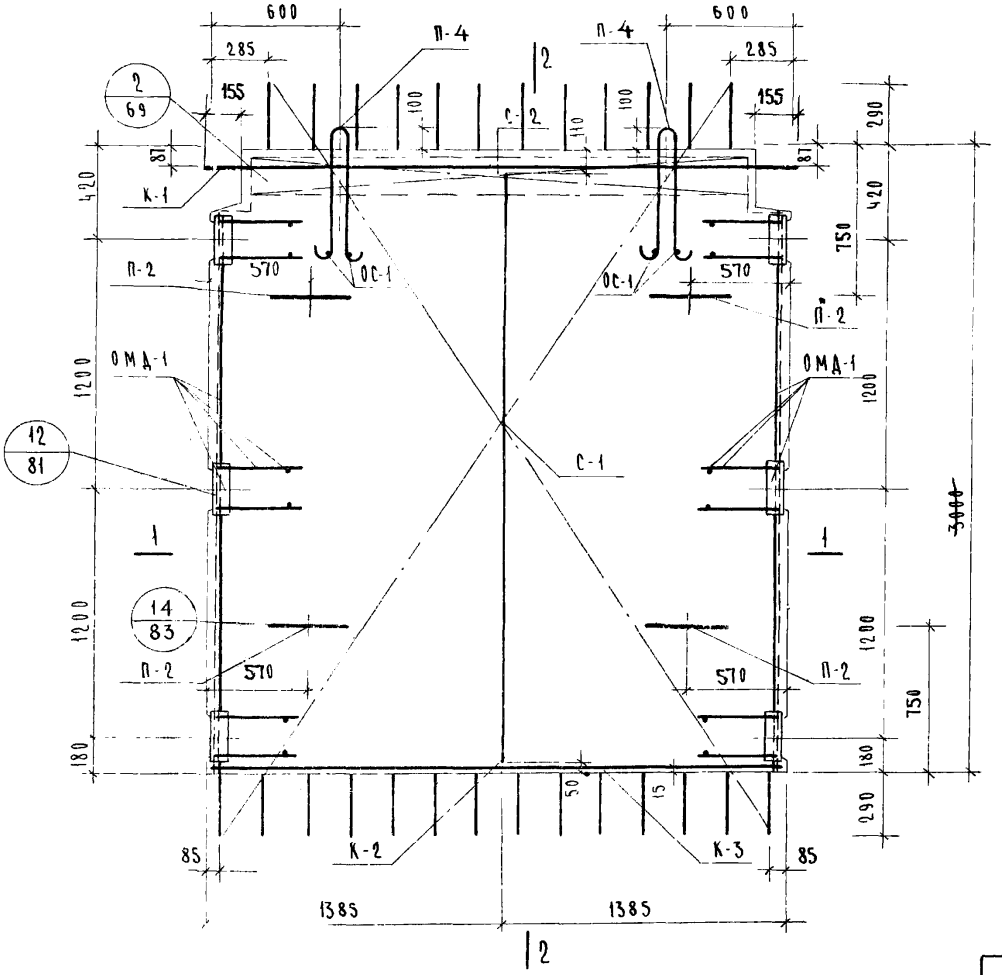

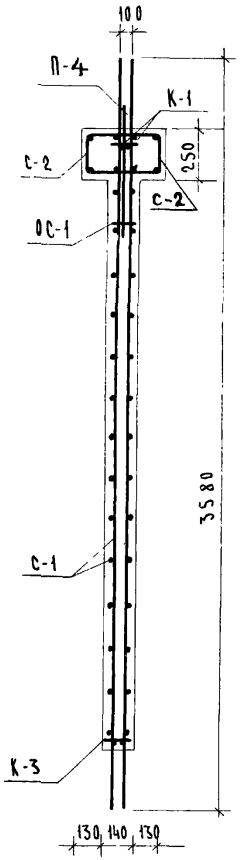

2-2

Спецификация марок арматурных изделий на одну диафрагму

Марка диафрагмы	Марка изд.	Кол. шт.	Вес, кг 1 шт.	Вес, кг всех	Общ вес	N альбома N листа
Д2-28-33	С-1	2	19.82	39.64	137.91	ИИ-04-6 вып 5 ч II лист 1
	С-2	2	4.22	8.44		лист 1
	К-1	1	21.87	21.87		лист 10
	К-2	1	1.50	1.50		лист 10
	К-3	1	1.46	1.46		лист 11
	ОМД-1	2	25.74	51.48		лист 21
	П-4	2	3.06	6.12		лист 17
	П-2	4	1.82	7.28		лист 17
	ОС-1	4	0.03	0.12		лист 17

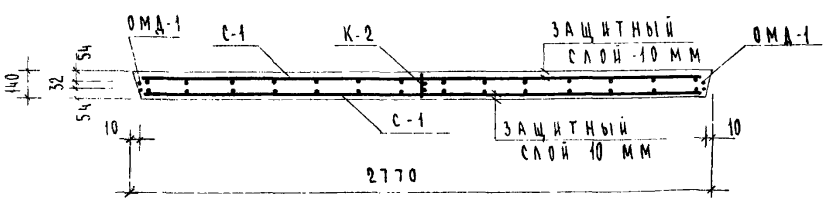

1-1

Выборка стали на одну диафрагму, кг

Марка диафрагмы	Горячекатаная арматурная сталь ГОСТ 5781-61* А-III ф, мм 25	18	12	10	6	Итого	А-I ф, мм 18	14	Итого	Прокат ВСт 3пс ГОСТ 380-71 б, мм 10	—	Итого	Всего
Д2-28-33	21.20	21.24	9.60	0.67	52.12	104.83	6.12	7.28	13.4	19.68	—	19.68	137.91

ТК 1971	Диафрагмы жесткости	Серия ИИ-04-6
	Армирование диафрагмы жесткости Д2-28-33	Выпуск 5 Лист 37

Комплексовый инж пр-т г. Москва | Рук группы | Гераева | Инв. № подл. | Подпись и дата | Взам. инв. №

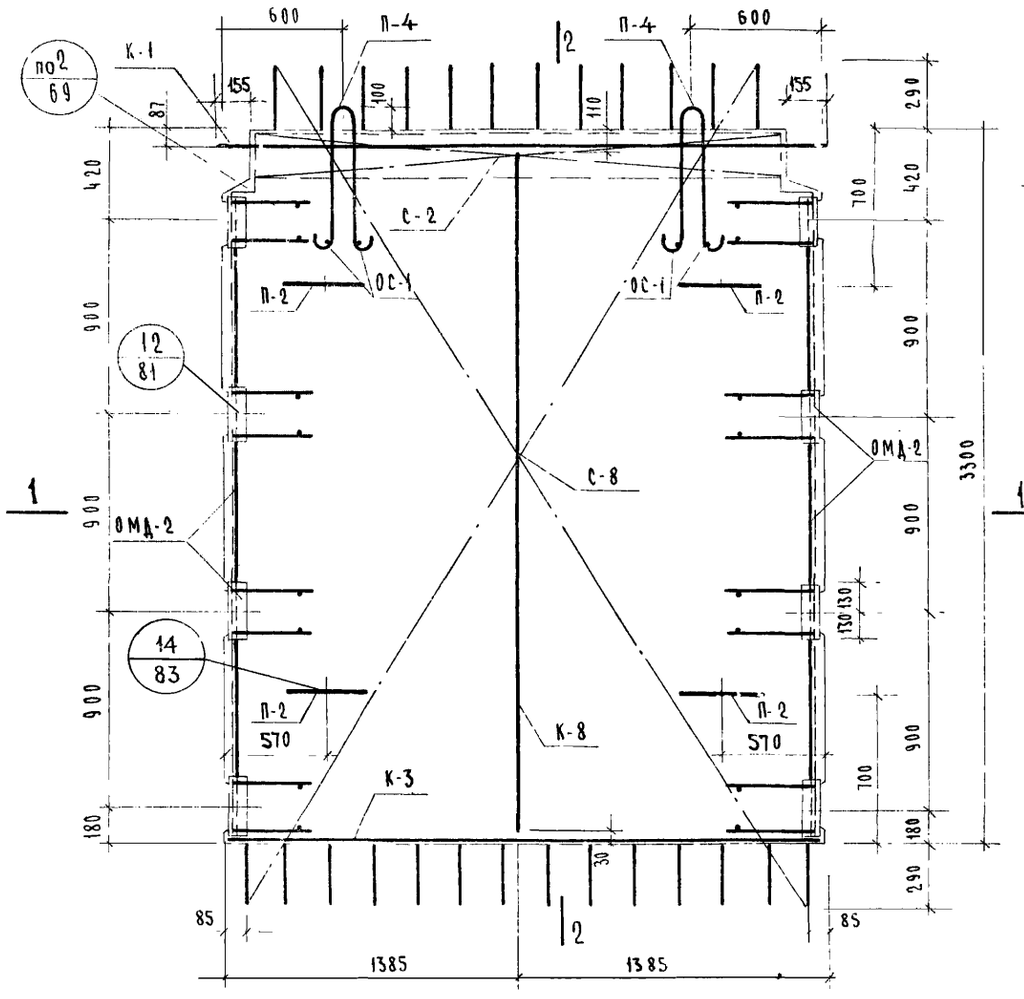

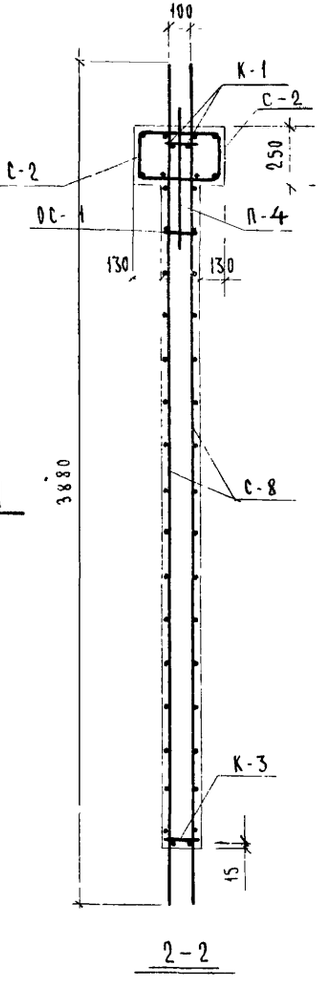

2-2

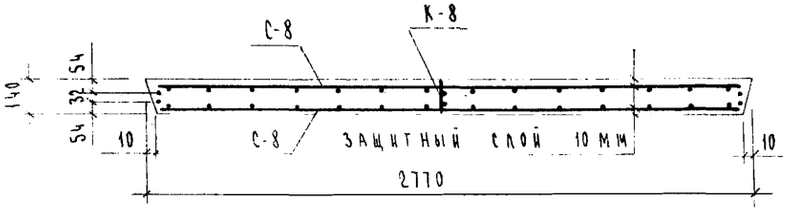

1-1

Спецификация марок арматурных изделий на одну диафрагму

Марка диафрагмы	Марка изд	Кол. шт	Вес, кг: 1 шт.	Вес, кг: всех	Общ. вес	Альбома и листа
Д2-28-36	С-2	2	4.22	8.44	154.56	ИИ-04-6 Вып 5 ч II лист 1
	С-8	2	21.89	43.78		" лист 4
	К-1	1	21.87	21.87		" лист 10
	К-3	1	1.46	1.46		" лист 11
	К-8	1	1.67	1.67		" лист 12
	ОМД 2	2	31.91	63.82		" лист 22
	П-4	2	3.06	6.12		" лист 17
	П-2	4	1.82	7.28		" лист 17
	ОС-1	4	0.03	0.12		" лист 17

Выборка стали на одну диафрагму, кг

Марка диафрагмы	Горячекатанная арматурная сталь ГОСТ 5781-61*: А-III, ф, мм: 25	18	12	10	6	Итого	А-I, ф, мм: 18	14	Итого	Прокат Ст 3 пс ГОСТ 380-71: б, мм: 10	8	Итого	Всего
Д2-28-36	21.20	23.64	12.8	0.67	56.61	114.92	6.12	7.28	13.40	26.24		26.24	154.56

ТК 1971	Диафрагмы жесткости	Серия ИИ-04-6
	Армирование диафрагмы жесткости Д2-28-36	Выпуск 5 часть I; Лист 38

Штрихи
Соколова
Проверил
Волынский
Островова
Рук. группы

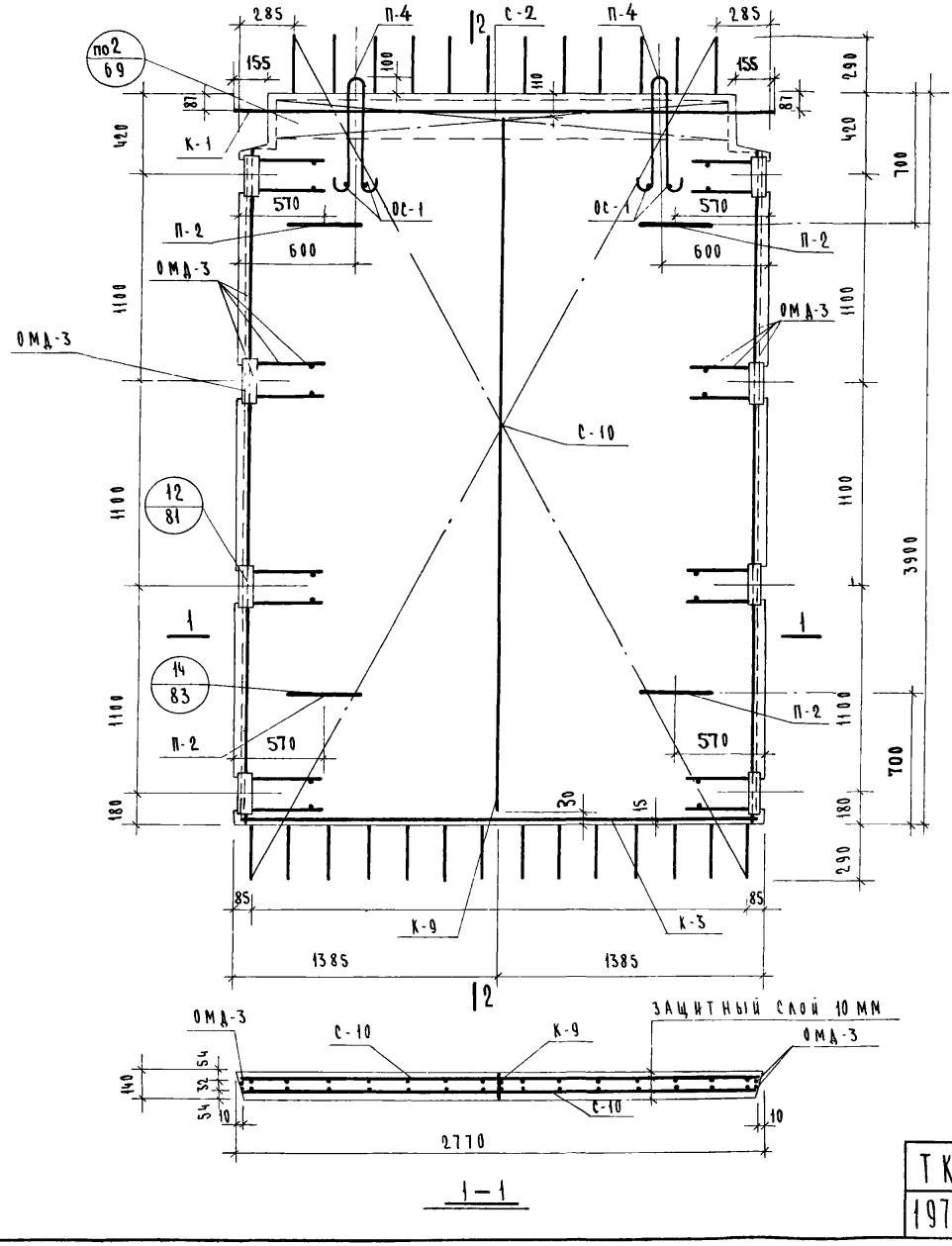

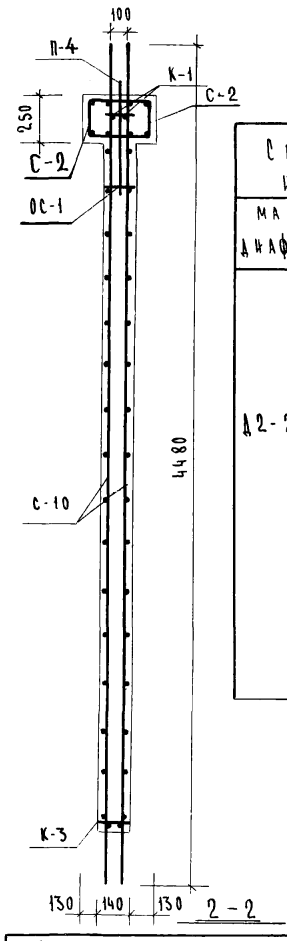

Спецификация марок арматурных изделий на одну диафрагму

Марка диафрагмы	Марка изд.	К-во шт	Вес, кг 1 шт.	Вес, кг всех	Общ. вес	Альбома и листа
Д2-28-42	С-2	2	4.22	8.44	166.93	ИИ-04-6 вып 5 ч. II лист 1
	С-10	2	25.58	51.16		—"— 5
	К-1	1	21.87	21.87		—"— 10
	К-3	1	1.46	1.46		—"— 11
	К-9	1	1.96	1.96		—"— 13
	ОМД-3	2	34.40	68.80		—"— 23
	П-4	2	3.06	6.12		—"— 17
	П-2	4	1.82	7.28		—"— 17
	ОС-1	4	0.03	0.12		—"— 17

Выборка стали на одну диафрагму, кг

Марка диафрагмы	Горячекатанная арматурная сталь ГОСТ 5781-61*									Прокат в ст 3пс ГОСТ 380-71			Всего
	А-III						А-I						
	ф, мм					Итого	ф мм		Итого	δ, мм		Итого	
	25	18	12	10	6		18	14		10			
Д2-28-42	21.2	28.44	12.80	0.67	64.18	127.29	6.12	7.28	13.40	26.24		26.24	166.93

ТК	Диафрагмы жесткости	Серия ИИ-04-6	
1971	Армирование диафрагмы жесткости Д2-28-42	Выпуск 5 часть I	Лист 39

Рук гр инж | Острова

11677 01 117

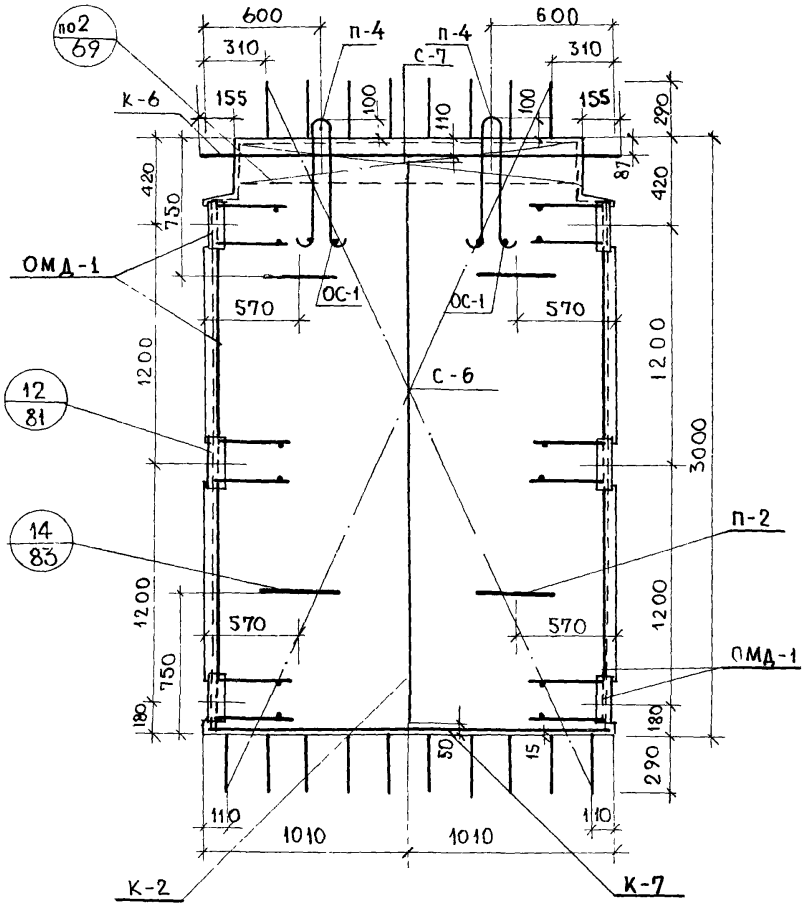

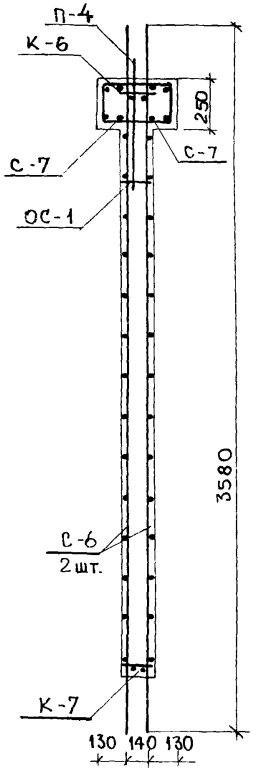

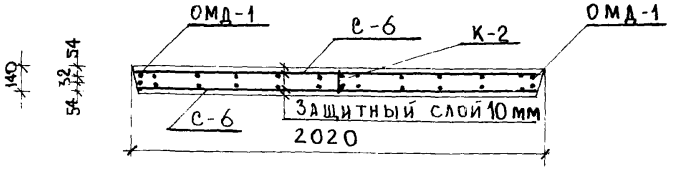

СПЕЦИФИКАЦИЯ МАРОК АРМАТУРНЫХ ИЗДЕЛИЙ НА ОДНУ ДИАФРАГМУ						
МАРКА ДИАФРАГМЫ	МАРКА ИЗД.	КОЛ. ШТ.	ВЕС, КГ 1 ШТ.	ВЕС, КГ ВСЕХ	ОБЩ. ВЕС	N АЛЬБОМА N ЛИСТА
Д 2-20-33	С-6	2	14.08	28.16	117.16	ИИ-04-6 ВЫП.5 Ч.II ЛИСТ 3
	С-7	2	2.99	5.98		—"— ЛИСТ 4
	К-2	1	1.5	1.5		—"— ЛИСТ 10
	К-6	1	15.9	15.9		—"— ЛИСТ 12
	К-7	1	0.7	0.7		—"— ЛИСТ 12
	ОМД-1	2	25.7	51.4		—"— ЛИСТ 21
	П-4	2	3.06	6.12		—"— ЛИСТ 17
	П-2	4	1.82	7.28		—"— ЛИСТ 17
	ОС-1	4	0.03	0.12		—"— ЛИСТ 17

ВЫБОРКА СТАЛИ НА ОДНУ ДИАФРАГМУ, КГ													
МАРКА ДИАФРАГМЫ	ГОРЯЧЕКАТАНАЯ АРМАТУРНАЯ СТАЛЬ ГОСТ 5781-61*									ПРОКАТ В СТ. 3 ПС ГОСТ 380-71			ВСЕГО
	А-III						А-I						
	ϕ, мм					ИТОГО	ϕ, мм		ИТОГО	δ, мм		ИТОГО	
Д2-20-33	25	18	12	10	6		18	14		10			
	15.48	21.24	9.6	0,42	37,42	84.16	6,12	7,28	13,4	19,68		19.68	117.16

ТК	ДИАФРАГМЫ ЖЕСТКОСТИ	СЕРИЯ ИИ-04-6	
1971	АРМИРОВАНИЕ ДИАФРАГМЫ ЖЕСТКОСТИ Д2-20-33	ВЫПУСК 5 ЧАСТЬ I	ЛИСТ 40

ЦНИИЭП торгово-зрелищных зданий и туристских комплексов г. Москва
Нач. отдела Гл. инж. пр-та Гл. инж. пр-та Рук. группы
Ицхоки Волынский Пригожий Острова
Исполнил Проверил
Алексеенко Соколова

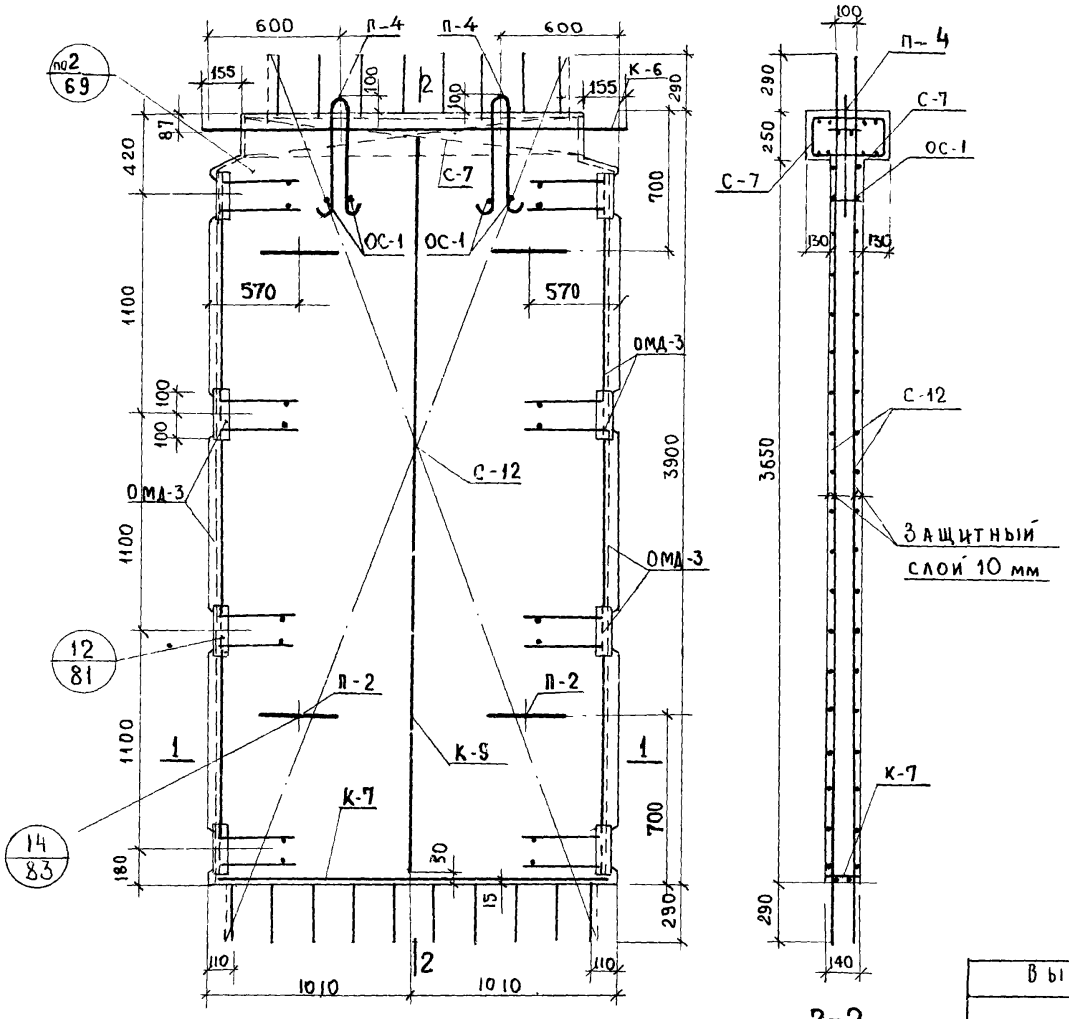

Спецификация марок арматурных изделий на одну диафрагму

Марка диафрагмы	Марка изд.	Кол. шт.	Вес 1 шт.	Вес кг всех	Общ. вес	NN серии лист выпуск
Д2-20-42	С-7	2	2.99	5.98	143.16	ИИ-04-6 вып.5 ч.II лист 4
	С-12	2	18,15	36,30		— " — 6
	К-6	1	15.9	15.9		— " — 12
	К-7	1	0.7	0.7		— " — 12
	К-9	1	1.96	1.96		— " — 13
	ОМД-3	2	34.40	68.80		— " — 23
	П-4	2	3.06	6.12		— " — 17
	П-2	4	1.82	7.28		— " — 17
	ОС-1	4	0.03	0.12		— " — 17

Выборка стали на одну диафрагму, кг

Марка диафрагмы	Горячекатаная арматурная сталь ГОСТ 5781-61*									Прокат в ст. 3пс ГОСТ 380-71			Всего
	А-III						А-I			δ, мм			
	ф, мм					Итого	ф, мм		Итого	10		Итого	
	25	18	12	10	6		18	14					
Д2-20-42	15,48	28,44	12,8	0.42	46,38	103,52	6,12	7,28	13,4	26,24		26,24	143,16

Т.К 1971	Диафрагмы жесткости. Армирование диафрагмы жесткости Д2-20-42	Серия ИИ-04-6	Выпуск 5 / Лист 11

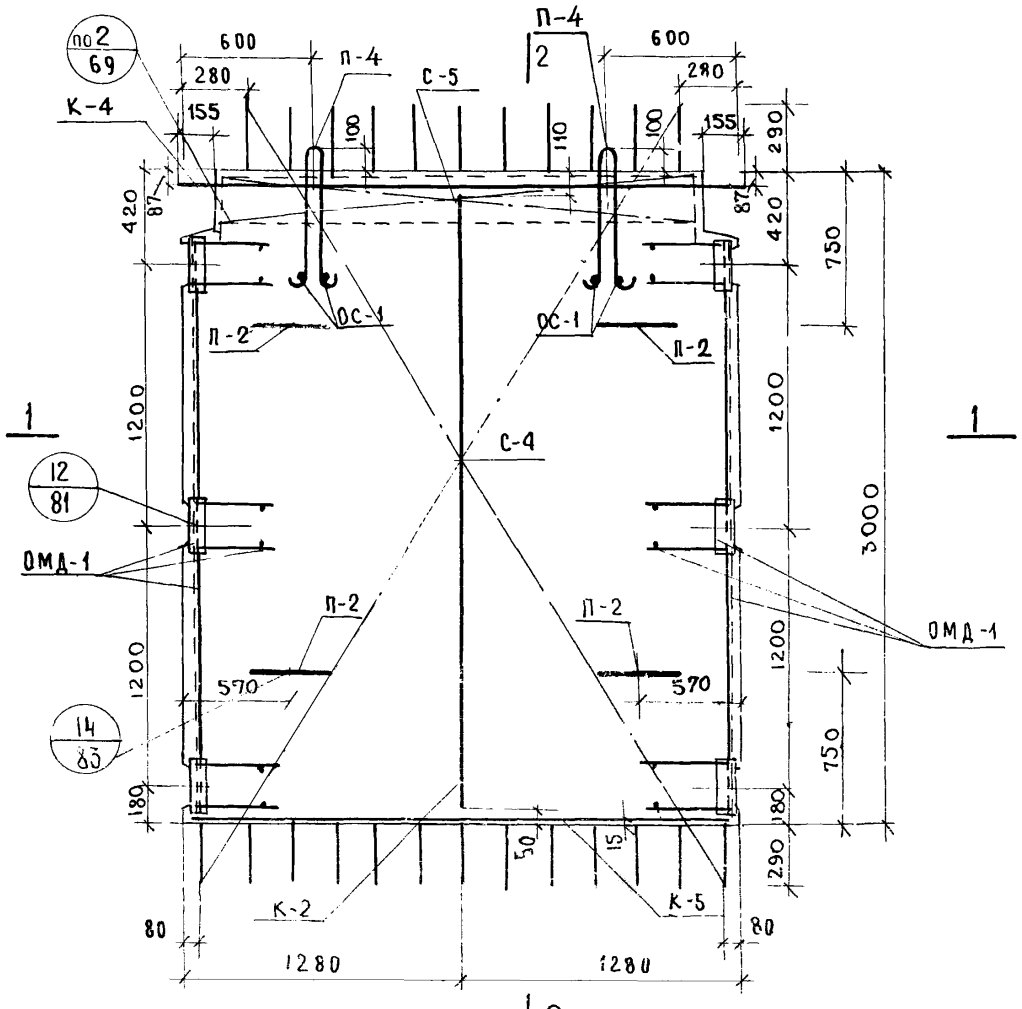

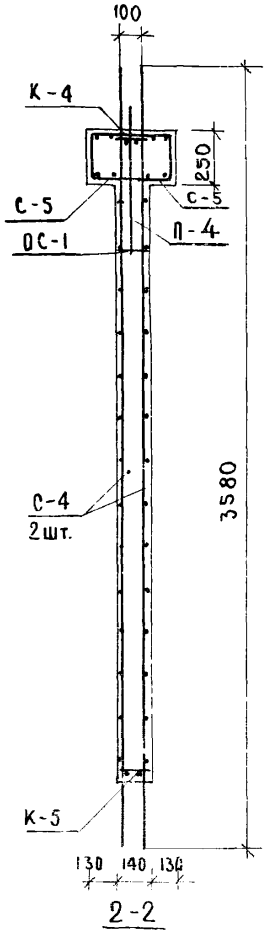

Спецификация марок арматурных изделий на одну диафрагму

Марка диафрагмы	Марка изд.	Кол-во шт.	Вес, кг 1 шт.	Вес, кг всех	Общ. вес	№ альбома № листа
Д2-26-33	С-4	2	18.31	36.62	132.45	ИИ-04-6 Вып. 5 ч II лист 2
	С-5	2	3.92	7.84		" лист 3
	К-2	1	1.50	1.50		" лист 10
	К-4	1	20.16	20.16		" лист 11
	К-5	1	1.33	1.33		" лист 12
	П-4	2	3.06	6.12		" лист 17
	П-2	4	1.82	7.28		" лист 17
	ОС-1	4	0.03	0.12		" лист 17
	ОМД-1	2	25.74	51.48		" лист 21

Выборка стали на одну диафрагму, кг

Марка диафрагмы	Горячекатаная арматурная сталь ГОСТ 5781-61* А-III Ø, мм 25	18	12	10	6	Итого	А-I Ø, мм 18	14	Итого	Прокат Ст. 3 пс ГОСТ 380-71 8, мм 10		Итого	Всего
Д2-26-33	19.60	21.24	9.60	0.56	48.37	99.37	6.12	7.28	13.40	19.68		19.68	132.45

ТК	Диафрагмы жесткости	Серия ИИ-04-6	
1971	Армирование диафрагмы жесткости Д 2-26-33	Выпуск 5 части	Лист 42

Здание туристских комплексов г. Москва

Нач. сектора	Ал. Островка	
Гл. инж. пр-та	Быдлинский	
Гл. инж. пр-та	Пригожий	
Рук. группы	Островка	
Испонил		
Проверил		

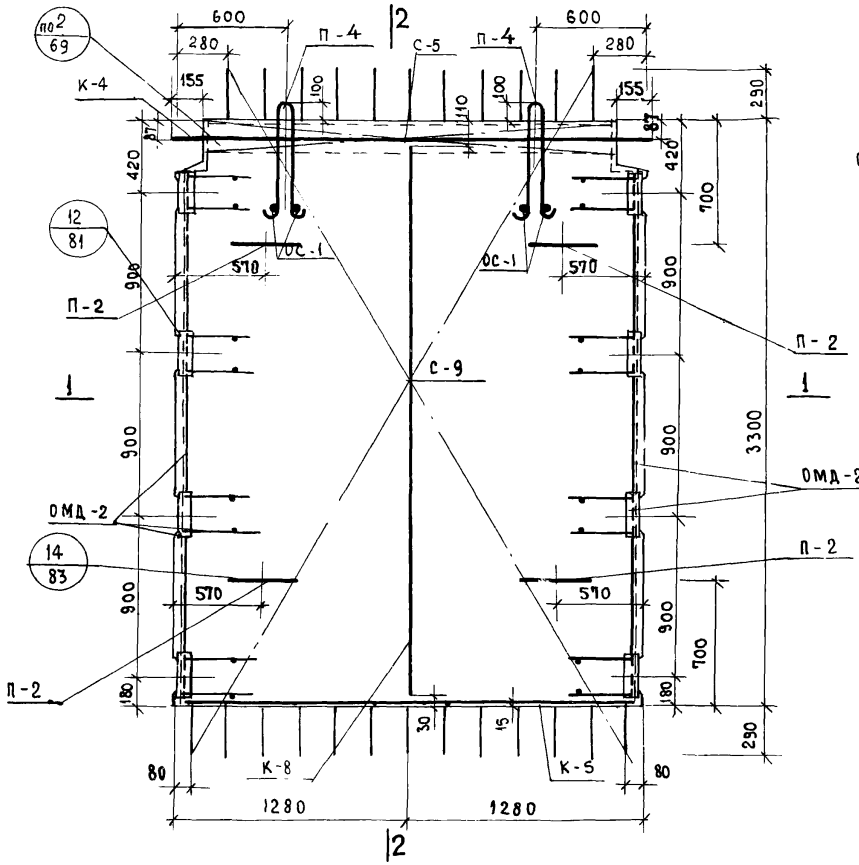

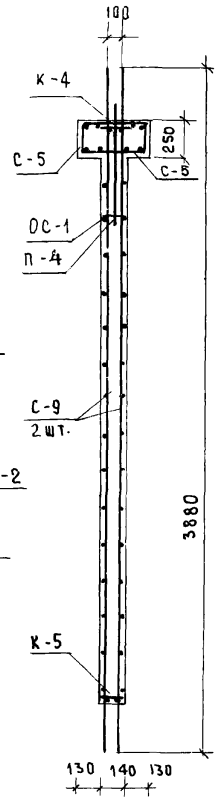

2-2

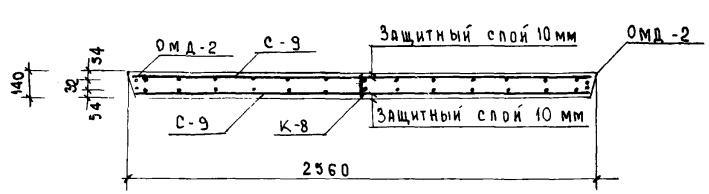

1-1

Спецификация марок арматурных изделий на одну диафрагму

Марка диафрагмы	Марка изд.	Кол. шт.	Вес, кг 1 шт.	Вес, кг всех	Общ. вес	N альбома N листа
Д2-26-36	С-5	2	3,92	7,84	148,82	ИИ-04-6 вып.5 ч.II лист 3
	С-9	2	20,24	40,48		— " — лист 5
	К-4	1	20,16	20,16		— " — лист 11
	К-5	1	1,33	1,33		— " — лист 12
	К-8	1	1,67	1,67		— " — лист 12
	ОМД-2	2	31,91	63,82		— " — лист 22
	П-4	2	3,06	6,12		— " — лист 17
	П-2	4	1,82	7,28		— " — лист 17
	ОС-1	4	0,03	0,12		— " — лист 17

Выборка стали на одну диафрагму, кг

Марка диафрагмы	Горячекатаная арматурная сталь ГОСТ 5781-61* A-III ф, мм					итого	A-I ф, мм		итого	Прокат в ст. 3пс ГОСТ 380-71* δ, мм		итого	всего
	25	18	12	10	6		18	14		10			
Д2-26-36	19,6	23,64	12,8	0,56	52,58	109,18	6,12	7,28	13,4	25,24		26,24	148,82

ТК	Диафрагмы жесткости	Серия ИИ-04-6
1971	Армирование диафрагмы жесткости Д2-26-36	Выпуск 5 часть 1 — Лист 43

Инв. № подл. | Подп. и дата | Взам. инв. № | Инв. № дубл. | Подп. и дата | Рук. группы Островка | г. Москва

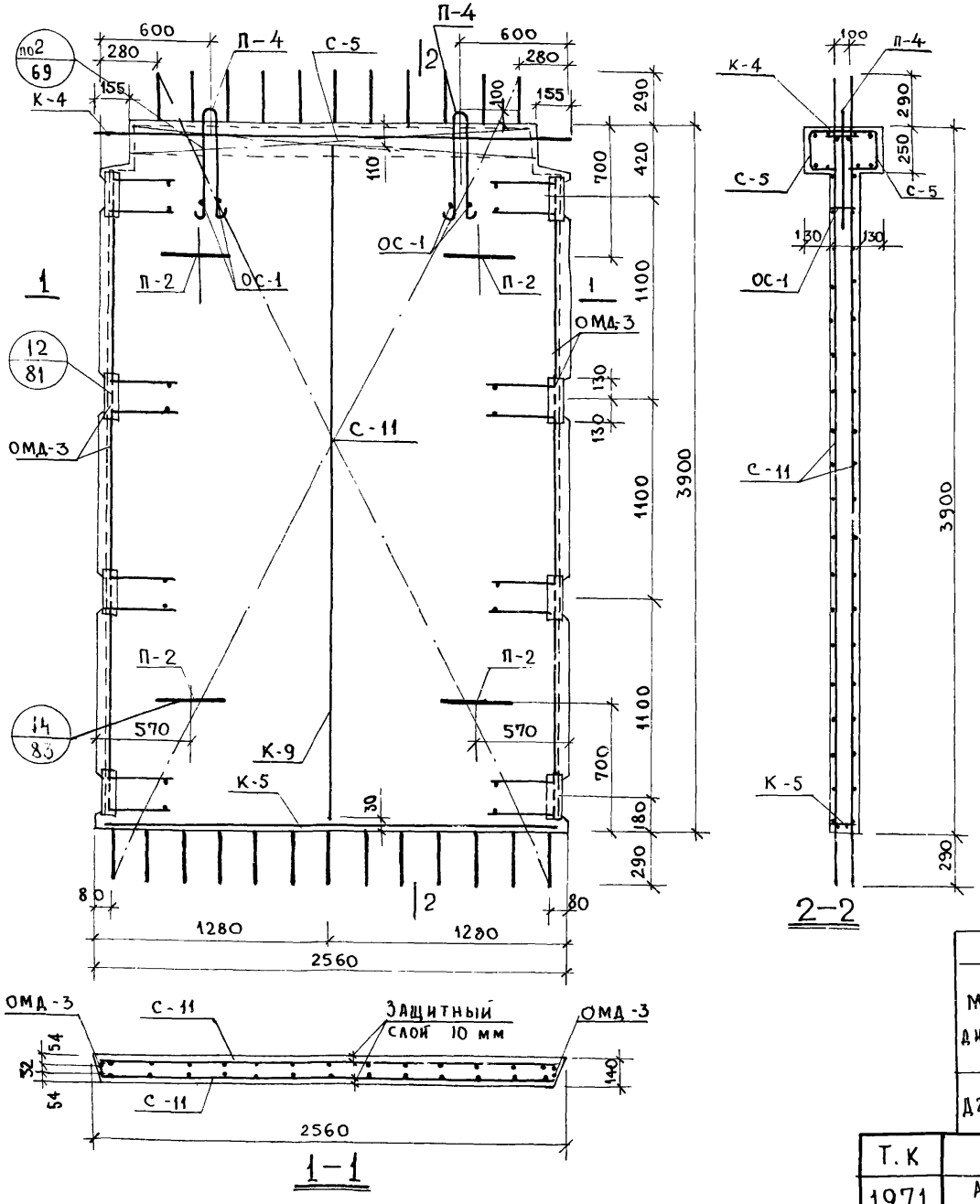

Спецификация марок арматурных изделий на одну диафрагму

Марка диафрагмы	Марка изд.	Кол-во шт.	Вес, кг 1 шт	Вес, кг всех	Общ. вес	№ альбома № листа
Д2-26-42	С-11	2	23,60	47,2	160,63	ИИ-04-6 вып.5 ч.II лист 6
	С-5	2	3,92	7,84		—"— 3
	К-4	1	20,16	20,16		—"— 11
	К-5	1	1,33	1,33		—"— 12
	К-9	1	1,96	1,96		—"— 12
	П-4	2	3,06	6,12		—"— 17
	П-2	4	1,82	7,28		—"— 17
	ОС-1	4	0,03	0,12		—"— 17
	ОМД-3	2	34,40	68,80		—"— 23

Выборка стали на одну диафрагму, кг

Марка диафрагмы	Горячекатаная арматурная сталь ГОСТ 5781-61* А-III ⌀, мм					Итого	А-I ⌀, мм		Итого	Прокат в ст. 3пс ГОСТ-380-71 δ, мм		Итого	Всего
	25	18	12	10	6		18	14		10			
Д2-26-42	19,60	28,44	12,80	0,56	59,59	120,99	6,12	7,28	13,40	26,24		26,24	160,63

Т.К 1971	Диафрагмы жесткости Армирование диафрагмы жесткости Д2-26-42	Серия ИИ-04-6 Выпуск 5 часть I Лист 44

Быт. здания туристских комплексов г. Москва
Нач. отдела Носова
Гл. инж. пр-та Проверил
Гл. инж. пр-та Пригожий
Рук. группы Волынский
Островова

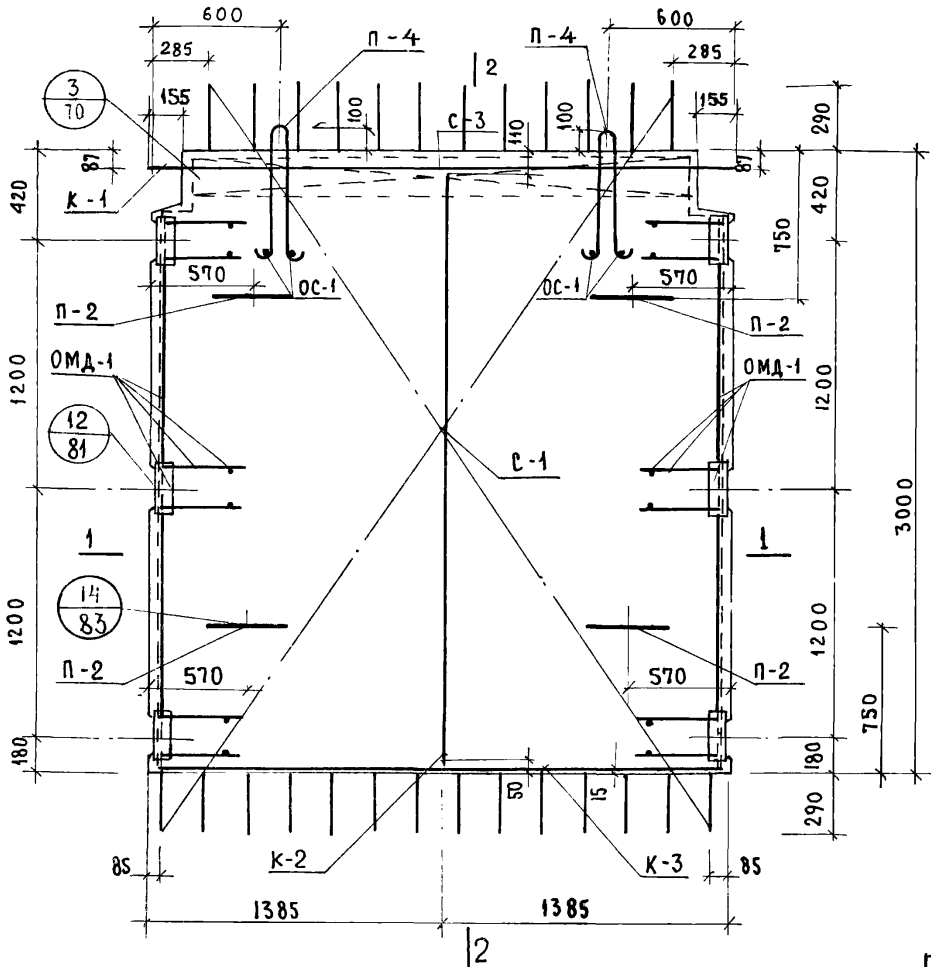

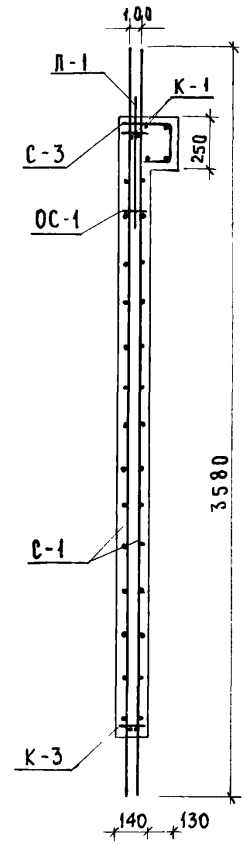

2-2

Спецификация марок арматурных изделий на одну диафрагму						
Марка диафрагмы	Марка изд.	Кол. шт.	Вес кг 1 шт.	Вес кг всех	Общ. вес	N альбома N листа
Д1-28-33	С-1	2	19.82	39.64	133.55	ИИ-04-6 вып.5 ч.II лист 1
	С-3	1	4.08	4.08		—"— лист 2
	К-1	1	21.87	21.87		—"— лист 10
	К-2	1	1.50	1.50		—"— лист 10
	К-3	1	1.46	146		—"— лист 11
	ОМД-1	2	25.74	51.48		—"— лист 21
	П-4	2	3.06	6.12		—"— лист 17
	П-2	4	1.82	7.28		—"— лист 17
	ОС-1	4	0.03	0.12		—"— лист 17

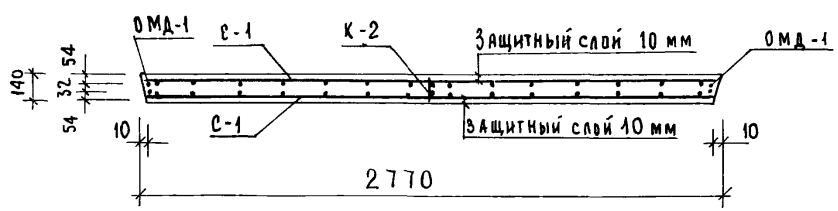

1-1

Выборка стали на одну диафрагму кг													
Марка диафрагмы	Горячекатаная арматурная сталь ГОСТ 5781-61*									Прокат в ст. 3 ПС ГОСТ 380-71			Всего
	А-III						А-I						
	⌀ мм					Итого	⌀ мм		Итого	8 мм		Итого	
	25	18	12	10	6		18	14		10			
Д1-28-33	21.20	21.24	9,6	0,56	47.87	100.47	6.12	7.28	13.4	19.68		19.68	133.55

ТК.	Диафрагмы жесткости	Серия ИИ-04-6	
1971	Армирование диафрагмы жесткости Д1-28-33	Выпуск 5 часть I	Лист 45

Гл. инж. пр-та Рук. группы г. Москва

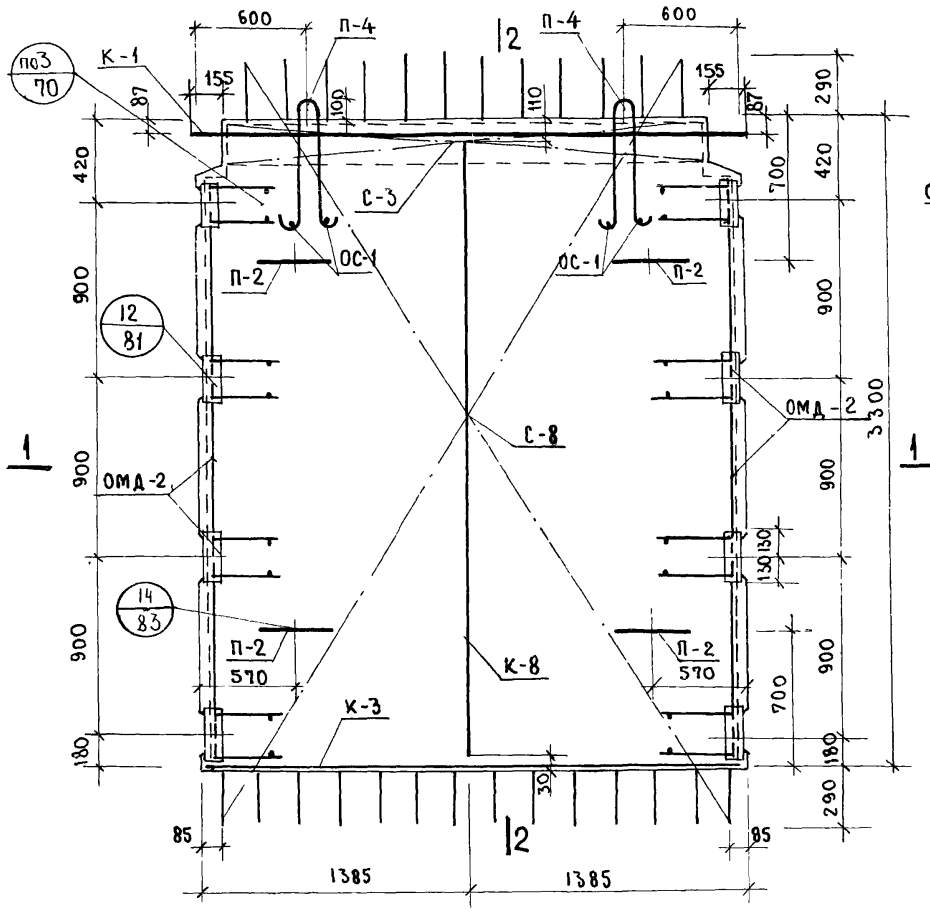

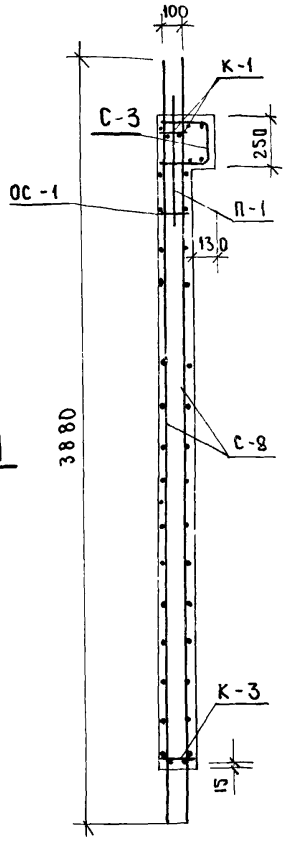

2–2

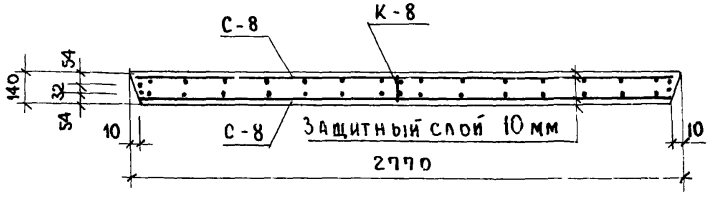

1—1

Спецификация марок арматурных изделий на одну диафрагму						
Марка диафрагмы	Марка изд.	Кол. шт.	Вес, кг 1 шт.	Вес, кг всех	Общ. вес	N альбома N листа
Д1-28-36	С-3	1	4.08	4.08	150.47	ИИ-04-6 вып.5 ч.II лист 2
	С-8	2	21.89	43.78		—"— лист 4
	К-1	1	21.87	21.87		—"— лист 10
	К-3	1	1.46	1.46		—"— лист 11
	К-8	1	1.67	1.67		—"— лист 12
	ОМД-2	2	31.91	63.82		—"— лист 22
	П-4	2	3.06	6.12		ИИ-04-6 выпуск 5 часть II лист 17
	П-2	4	1.82	7.28		
	ОС-1	4	0.03	0.12		

Выборка стали на одну диафрагму, кг													
Марка диафрагмы	Горячекатанная арматурная сталь ГОСТ 5781-61*									Прокат в ст. 3 ПС ГОСТ 380-71			Всего
	А-III						А-I						
	⌀, мм					Итого	⌀, мм		Итого	δ, мм		Итого	
	25	18	12	10	6		18	14		10	8		
Д1-28-36	21.20	23.64	12.80	0.67	52.55	110.86	6.12	7.28	13.4	26.24		26.24	150.47

Т.К.	Диафрагма жесткости	Серия ИИ-04-6	
1971	Армирование диафрагмы жесткости Д1-28-36	Выпуск 5 часть I	Лист 46

Нач отдела Гл. инж. пр-та Гл. инж. пр-та Рук группы
Исполнил Проверил
Хорошилова Носова
Бытовых зданий и туристских комплексов г. Москва

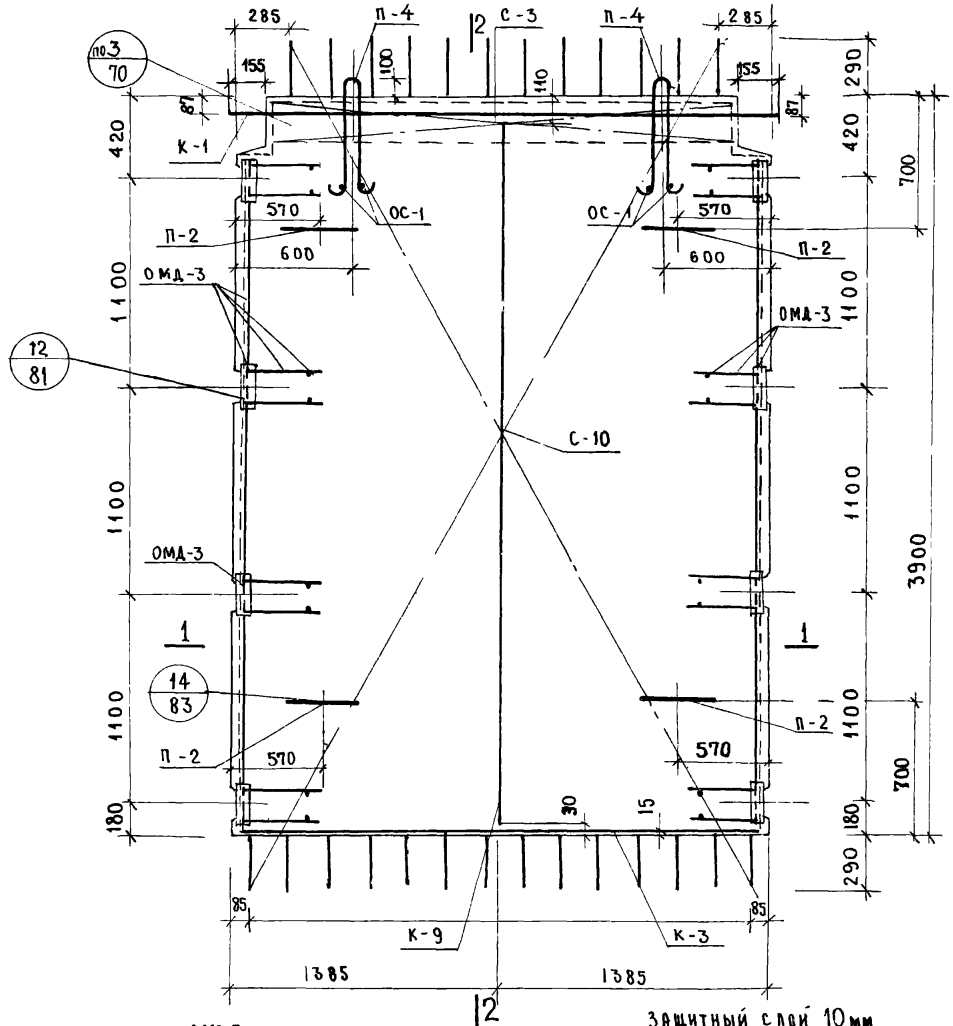

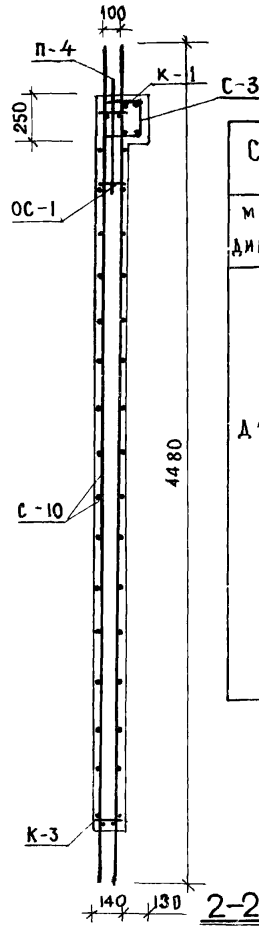

2-2

Спецификация марок арматурных изделий на одну диафрагму						
Марка диафрагмы	Марка изд	К-во шт.	Вес, кг 1 шт.	Вес, кг всех	Общ. вес	N альбома N листа
Д1-28-42	С-3	1	4,08	4,08	162.85	ИИ-04-6 вып. 5 ч. II лист 2
	С-10	2	25.58	51.16		— " — 5
	К-1	1	21.87	21.87		— " — 10
	К-3	1	1.46	1.46		— " — 11
	К-9	1	1.96	1,96		— " — 13
	ОМД-3	2	34.40	68.80		— " — 23
	П-4	2	3.06	6.12		— " — 17
	П-2	4	1.82	7.28		— " — 17
	ОС-1	4	0.03	0.12		— " — 17

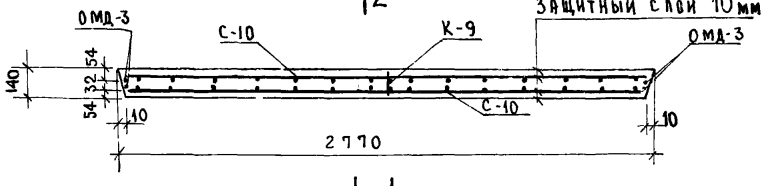

1-1

Выборка стали на одну диафрагму кг													
Марка диафрагмы	Горячекатанная арматурная сталь ГОСТ 5781-61*									Прокат в ст 3 ПС ГОСТ 380-71			Всего
	А-III						А-I						
	ф мм					Итого	ф мм		Итого	δ мм		Итого	
	25	18	12	10	6		18	14		10			
Д1-28-42	21.20	28.44	12.80	0.67	60.10	123.21	6.12	7.28	13.40	26.24		26.24	162.85

Т.К.	Диафрагмы жесткости	Серия ИИ-04-6	
1971	Армирование диафрагмы жесткости Д1-28-42	Выпуск 5 часть I	Лист 47

Рук. гр. инж. Острова

г. Москва

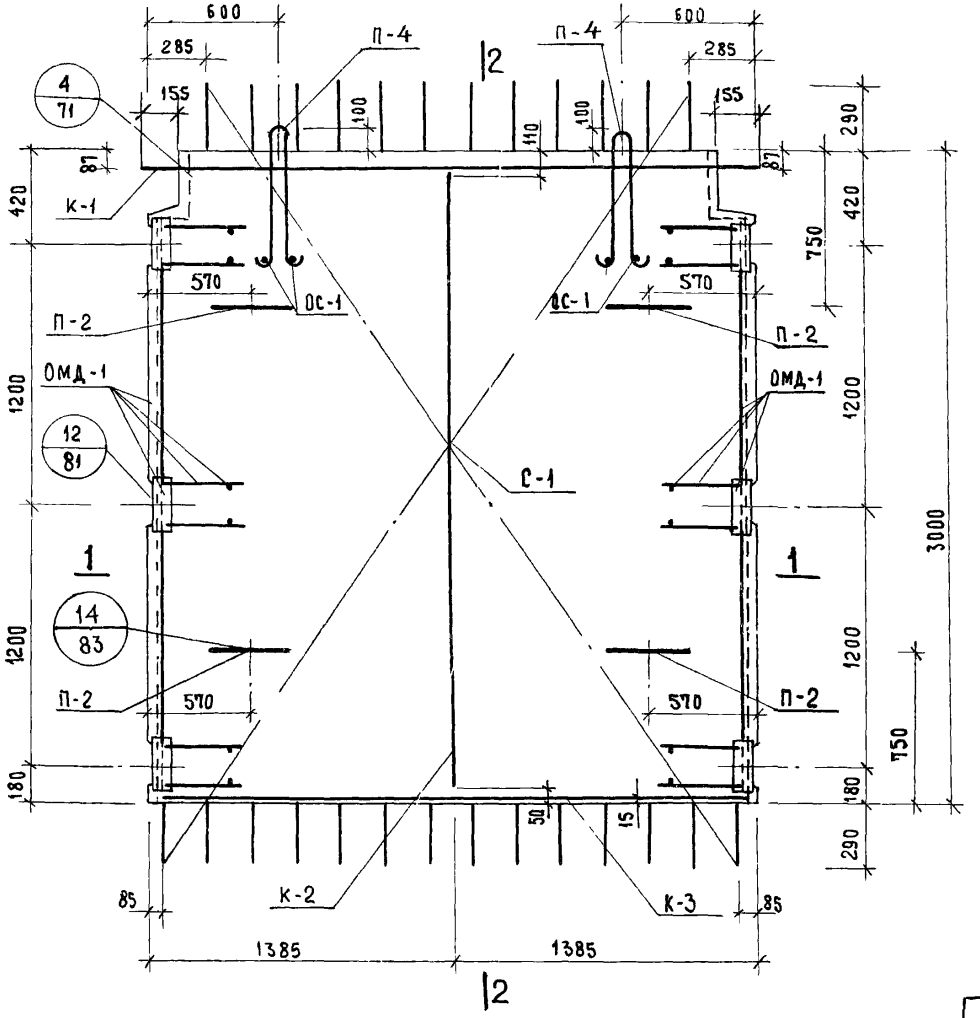

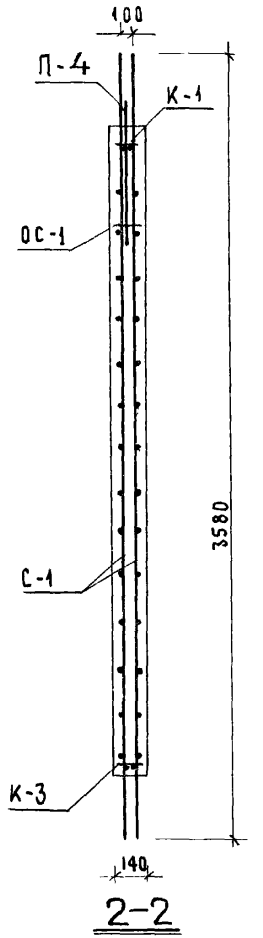

2-2

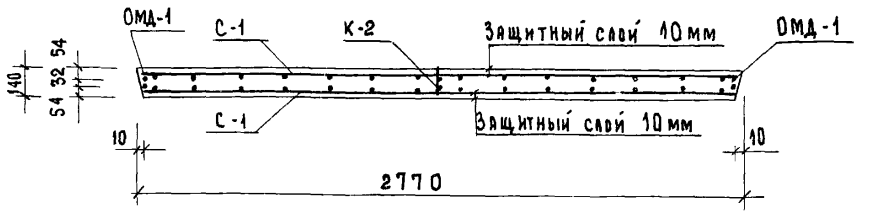

1-1

Спецификация марок арматурных изделий на одну диафрагму						
Марка диафрагмы	Марка изд.	Кол. шт.	Вес кг 1 шт.	Вес кг всех	Общ. вес	N альбома N листа
Д-28-33	С-1	2	19.82	39.64	129.47	ИИ-04-6 Вып.5 ч.II лист 1
	К-1	1	21.87	21.87		—"— лист 10
	К-2	1	1.50	1.50		—"— лист 10
	К-3	1	1.46	1.46		—"— лист 11
	ОМД-1	2	25.74	51.48		—"— лист 21
	П-4	2	3.06	6.12		—"— лист 17
	П-2	4	1.82	7.28		—"— лист 17
	ОС-1	4	0.03	0.12		—"— лист 17

Выборка стали на одну диафрагму кг													
Марка диафрагмы	Горячекатаная арматурная сталь ГОСТ 5781-61*									Прокат в ст. 3 ПС ГОСТ 380-71			Всего:
	А-III						А-I						
	⌀ мм					Итого	⌀ мм		Итого	δ мм		Итого	
	25	18	12	10	6		18	14		10	8		
Д-28-33	21.20	21.24	9.60	0.67	43.68	96,39	6.12	7.28	13.40	19.68		19.68	129.47

ТК	Диафрагмы жесткости	Серия ИИ-04-6	
1971	Армирование диафрагмы жесткости Д-28-33	Выпуск 5 часть I	Лист 48

Маркин Островa

Исполнил Проверил

Ицхоки Волынский Пригожий Острова

Нач. отдела Гл. инж. пр-та Гл. инж. пр-та Рук. группы

Выставочный здание туристских комплексов г. Москва

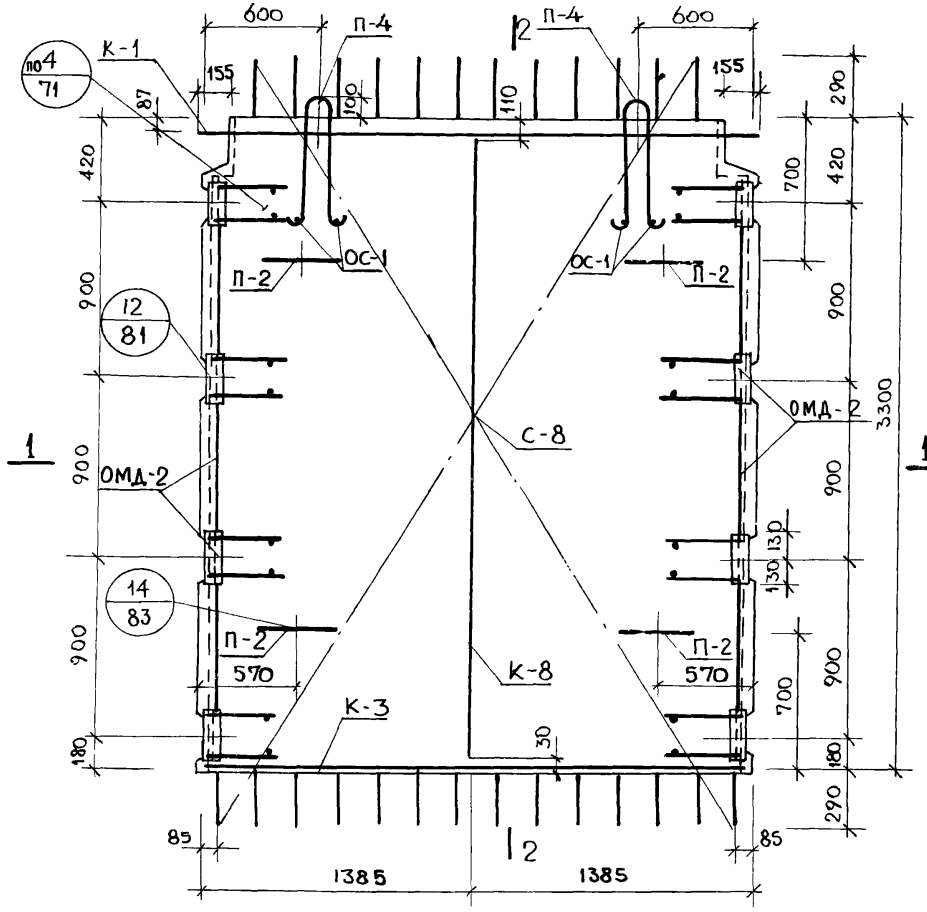

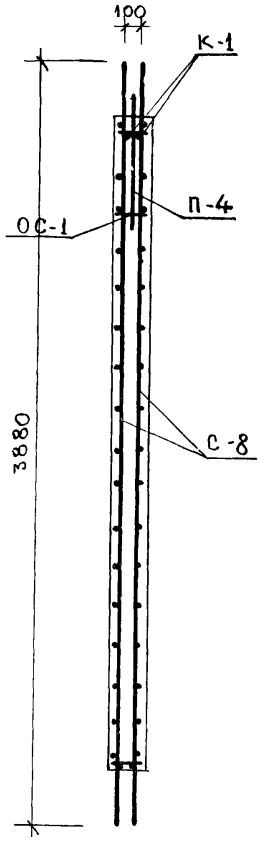

2-2

СПЕЦИФИКАЦИЯ МАРОК АРМАТУРНЫХ ИЗДЕЛИЙ НА ОДНУ ДИАФРАГМУ						
МАРКА ДИАФРАГМЫ	МАРКА ИЗД.	КОЛ. ШТ.	ВЕС КГ 1 ШТ.	ВЕС КГ ВСЕХ	ОБЩ. ВЕС	N АЛЬБОМА N ЛИСТА
Д-28-36	С-8	2	21.89	43.78	146.12	ИИ-04-6 ВЫП. 5 ч. II ЛИСТ 4
	К-1	1	21.87	21.87		—"— ЛИСТ 10
	К-3	1	1.46	1.46		—"— ЛИСТ 11
	К-8	1	1.67	1.67		—"— ЛИСТ 12
	ОМД-2	2	31.91	63.82		—"— ЛИСТ 22
	П-4	2	3.06	6.12		ИИ-04-6
	П-2	4	1.82	7.28		ВЫПУСК 5 ЧАСТЬ II
	ОС-1	4	0.03	0.12		ЛИСТ 17

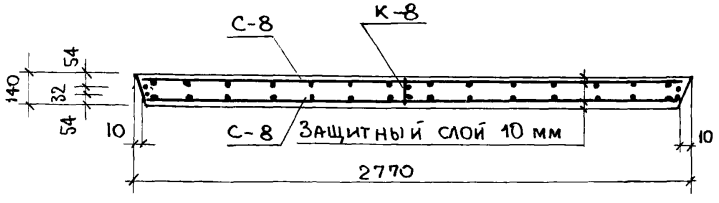

1 – 1

ВЫБОРКА СТАЛИ НА ОДНУ ДИАФРАГМУ, КГ													
МАРКА ДИАФРАГМЫ	ГОРЯЧЕКАТАННАЯ АРМАТУРНАЯ СТАЛЬ ГОСТ 5781-61*									ПРОКАТ В СТ 3 ПС ГОСТ 380-71			ВСЕГО
	А-III						А-I						
	Ø мм					ИТОГО	Ø мм		ИТОГО	δ мм		ИТОГО	
Д-28-36	25	18	12	10	6		18	14		10			
	21.20	23.64	12.80	0.67	48.17	106.48	6.12	7.28	13.40	26.24		26.24	146.12

Т.К	ДИАФРАГМЫ ЖЕСТКОСТИ	СЕРИЯ ИИ-04-6	
1971	АРМИРОВАНИЕ ДИАФРАГМЫ ЖЕСТКОСТИ Д-28-36	ВЫПУСК 5 ЧАСТЬ I	ЛИСТ 49

ЦНИИЭП КОМПЛЕКСОВ г. МОСКВА | Гл. инж. пр. Рук. группы | Волынский Острова

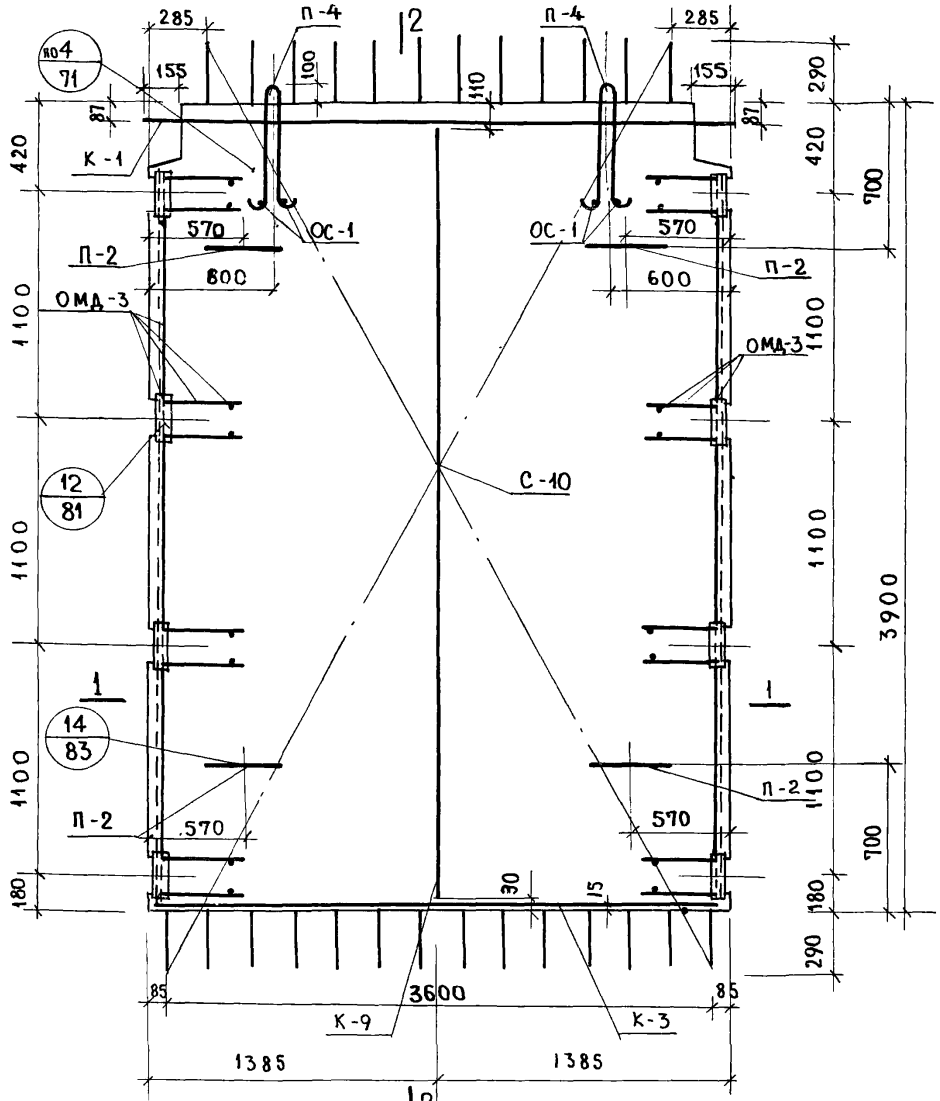

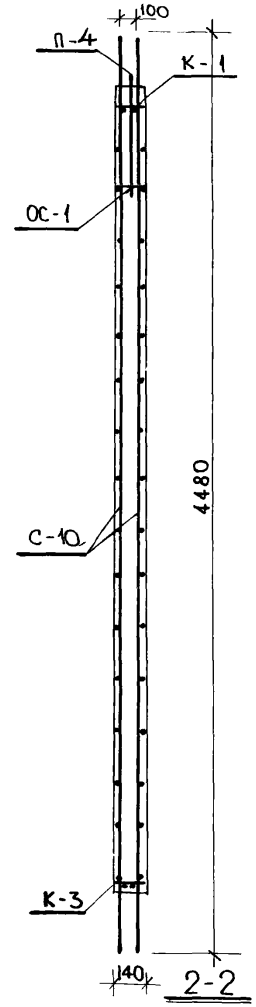

Спецификация марок арматурных изделий на одну диафрагму

Марка диафрагмы	Марка изд.	К-во шт.	Вес, кг 1 шт.	Вес, кг всех	Общ. вес	Альбома N листа
Д-28-42	К-1	1	21.87	21.87	158.77	ИИ-04-6 вып. 5 ч.II лист 10
	К-3	1	1.46	1.46		—"— 11
	К-9	1	1.96	1.96		—"— 13
	ОМД-3	2	34.40	68.80		—"— 23
	С-10	2	25.58	51.16		—"— 5
	ОС-1	4	0.03	0.12		—"— 17
	П-4	2	3.06	6.12		—"— 17
	П-2	4	1.82	7.28		—"— 17

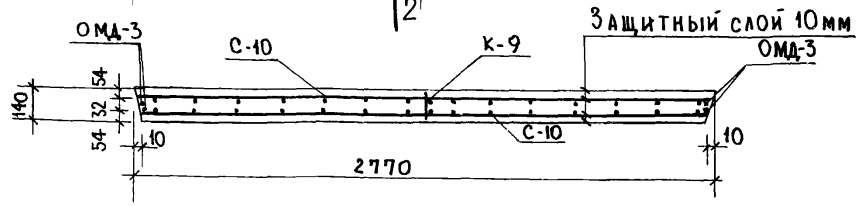

1-1

Выборка стали на одну диафрагму, кг

Марка диафрагмы	Горячекатанная арматурная сталь ГОСТ 5781-61* А-III ⌀ мм					итого	А-I ⌀ мм		итого	Прокат Вст3пс ГОСТ 380-71 δ мм		итого	всего
	25	18	12	10	6		18	14		10			
Д-28-42	21.20	28.44	12.80	0.67	56.02	119.13	6.12	7.28	13.40	26.24		26.24	158.77

Т.К. 1971	Диафрагмы жесткости Армирование диафрагмы жесткости Д-28-42	Серия ИИ-04-6 Выпуск 5 части I — Лист 50

Нач. отдела	Цихоки	Максимова
Гл. инж. пр-та	Волынский	Соколова
Гл. инж. пр-та	Пригожий	
Рук. группы	Острова	
Исполнил		
Проверил		

Типовых зданий и туристских комплексов г. Москва

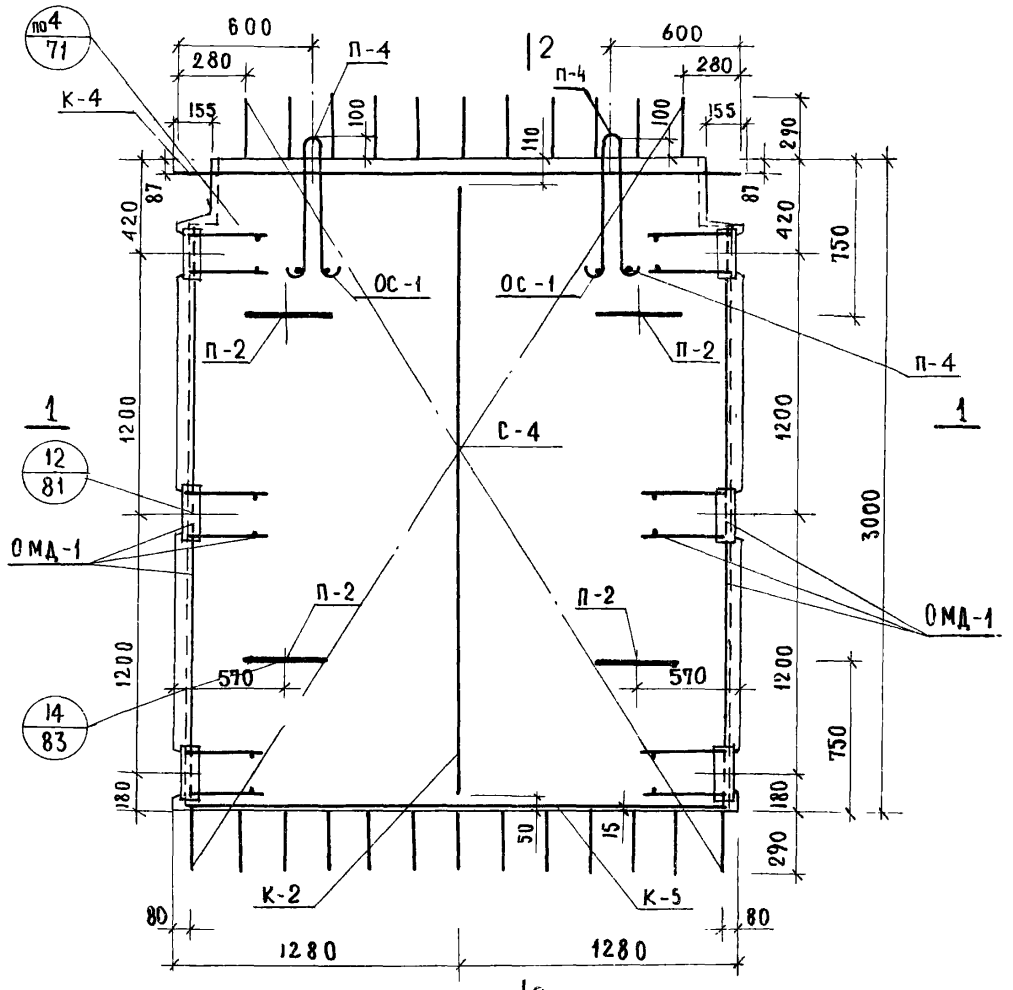

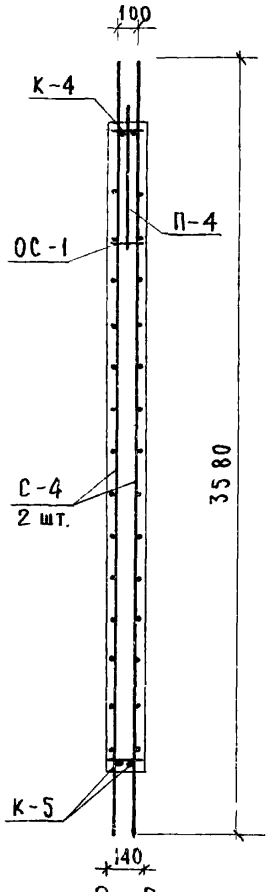

Спецификация марок арматурных изделий на одну диафрагму

Марка диафрагмы	Марка изд	К-во шт.	Вес кг. 1 шт.	Вес кг. всех	Общ. вес	№№ альбом и лист
Д-26-33	С-4	2	18,31	36.62	124.61	ИИ-04-6 вып.5 ч.II лист 2
	К-2	1	1.50	1.50		—"— лист 10
	К-4	1	20.16	20,16		—"— лист 11
	К-5	1	1,33	1,33		—"— лист 12
	П-4	2	3,06	6.12		—"— лист 17
	П-2	4	1.82	7.28		—"— лист 17
	ОС-1	4	0.03	0,12		—"— лист 17
	ОМД-1	2	25,74	51.48		—"— лист 21

Выборка стали на одну диафрагму кг

Марка диафрагмы	Горячекатанная арматурная сталь ГОСТ 5781-61* А-III Ø мм					Итого	А-I Ø мм		Итого	Прокат в ст. 3 пс ГОСТ 380-71 δ мм		Итого	Всего
	25	18	12	10	6		18	14		10			
Д-26-33	19.60	21.24	9.60	0.56	40.53	91.53	6.12	7.28	13.40	19.68		19.68	124.61

ТК 1971	Диафрагмы жесткости Армирование диафрагмы жесткости Д-26-33	Серия ИИ-04-6 Выпуск 5 часть I Лист 51

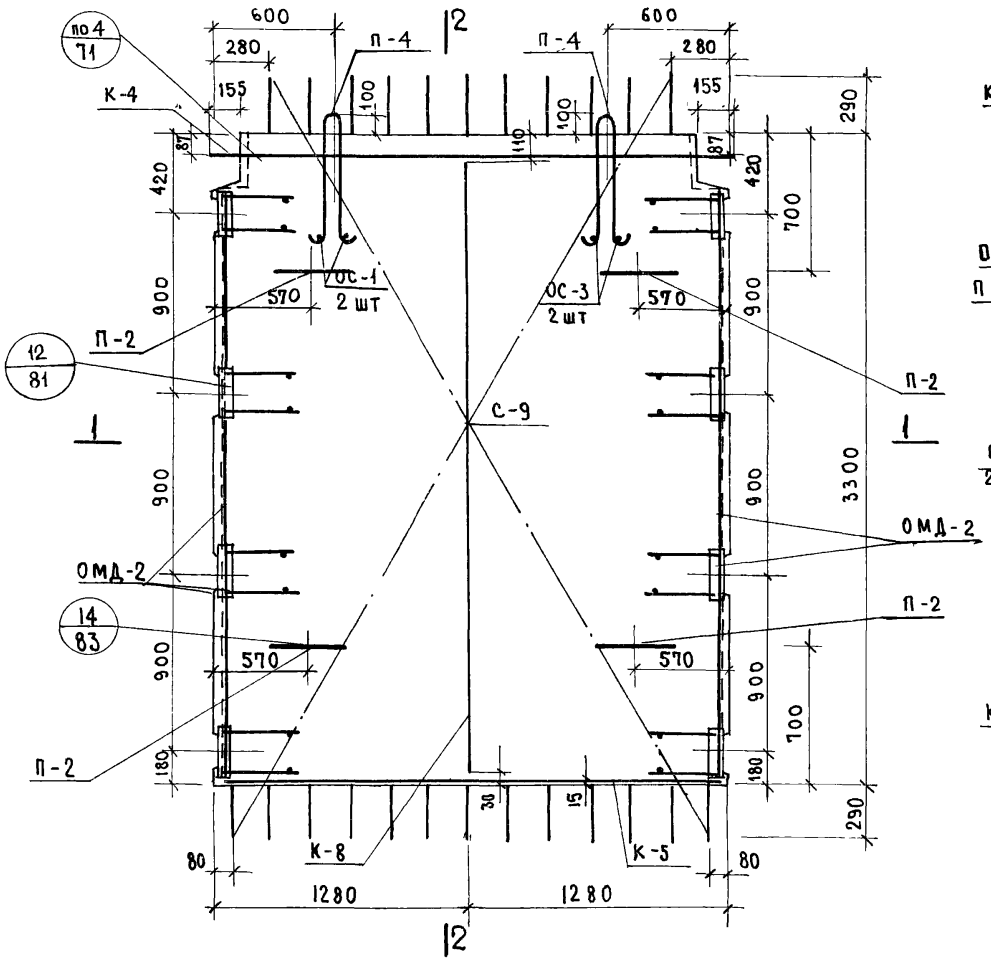

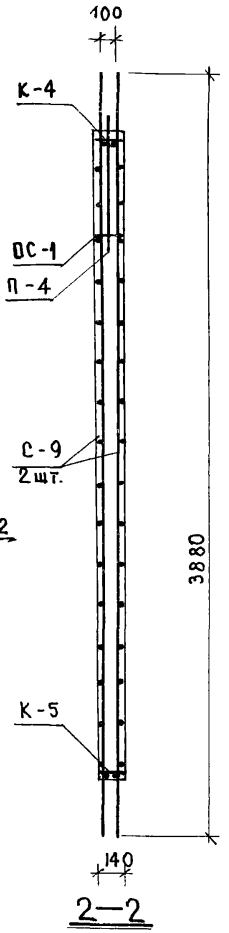

2—2

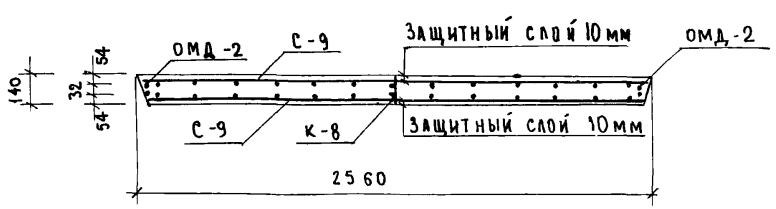

1—1

Спецификация марок арматурных изделий на одну диафрагму.

Марка диафрагмы	Марка изд.	Кол. шт.	Вес, кг 1 шт.	Вес, кг всех	Общ. вес	N альбома N листа
Д-26-36	С-9	2	20.24	40.48	140,98	ИИ-04-6 вып.5 ч.II лист 5
	К-4	1	20,16	20,16		—"— лист 11
	К-5	1	1,33	1,33		—"— лист 12
	К-8	1	1,67	1,67		—"— лист 12
	ОМД-2	2	31,91	63,82		—"— лист 22
	П-4	2	3,06	6,12		ИИ-04-6 выпуск 5 ч.II лист 17
	П-2	4	1,82	7,28		
	ОС-1	4	0,03	0,12		

Выборка стали на одну диафрагму, кг

Марка диафрагмы	Горячекатаная арматурная сталь ГОСТ 5781-61*									Прокат в ст. 3 ПС ГОСТ 380-71			Всего
	А-III						А-I						
	∅, мм					Итого	∅ мм		Итого	δ мм		Итого	
	25	18	12	10	6		18	14		10			
Д-26-36	19.6	23.64	12.8	0.56	44.74	101.34	6,12	7.28	13,4	26,24		25,24	140.98

Т.К.	Диафрагмы жесткости	Серия ИИ-04-6
1971	Армирование диафрагмы жесткости Д-26-36	Выпуск 5 часть I; Лист 52

Гл. инж. пр-та ... Островa
Гл. инж. пр-та ... Пригожий
Рук. группы ... Острова
Проверил ... Острова

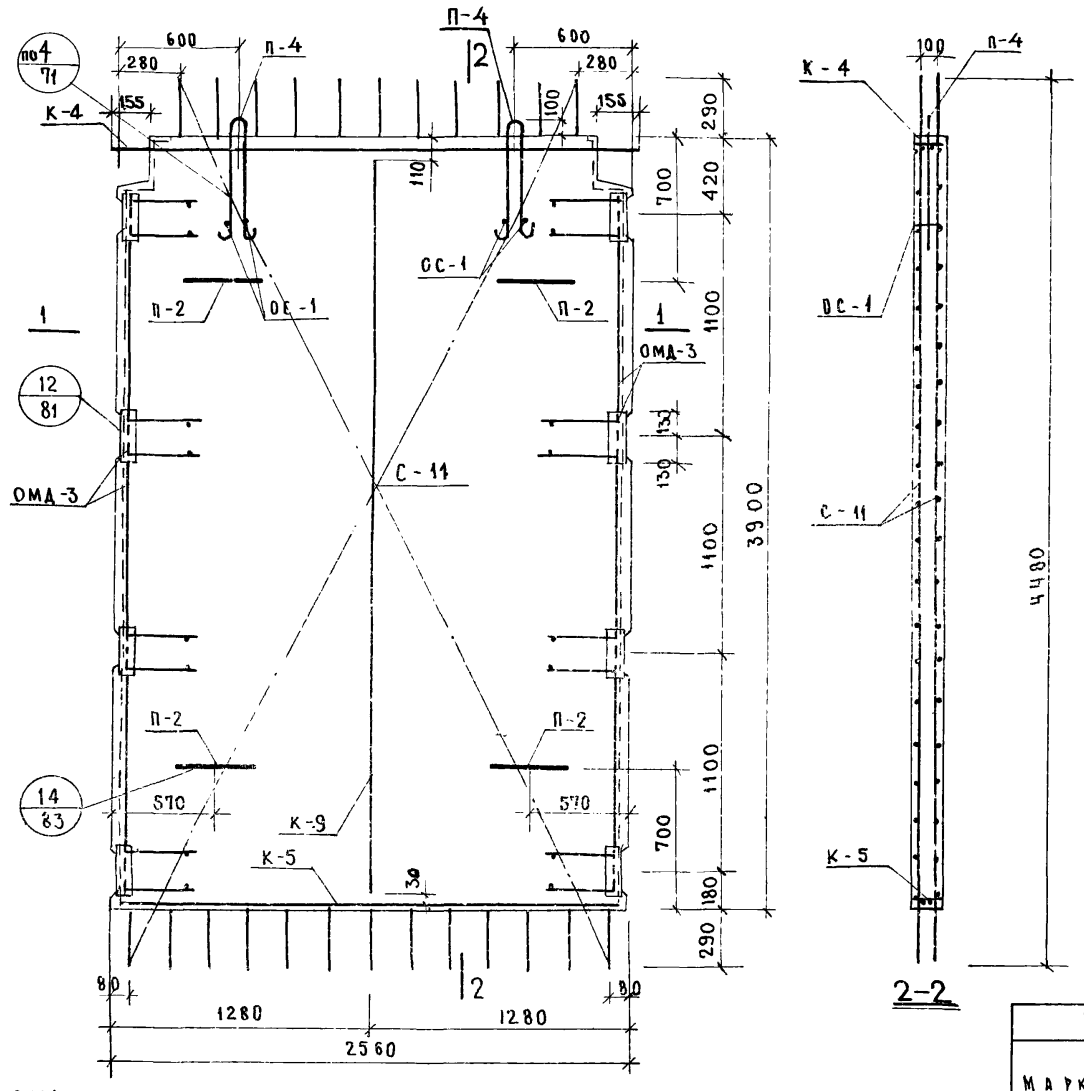

2-2

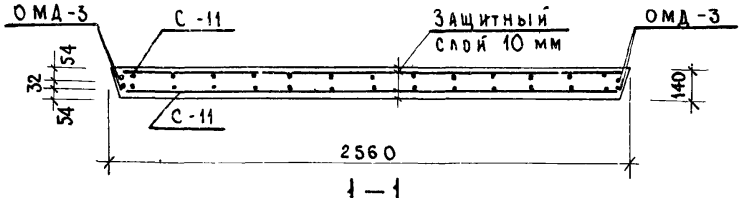

1-1

Спецификация марок арматурных изделий на одну диафрагму						
Марка диафрагмы	Марка изд	Кол. шт.	Вес кг 1 шт.	Вес кг Всех	Общ. вес	N альбома N листа
Д-26-42	С-11	2	23.60	47.2	152.97	ИИ-04-6 вып.5 ч.II лист 6
	К-4	1	20.16	20.16		—"— 11
	К-5	1	1.33	1.33		—"— 12
	К-9	1	1.96	1.96		—"— 13
	П-4	2	3.06	6.12		—"— 17
	П-2	4	1.82	7.28		—"— 17
	ОС-1	4	0.03	0.12		—"— 17
	ОМД-3	2	34.40	68.80		—"— 23

Выборка стали на одну диафрагму, кг													
Марки диафрагмы	Горячекатаная арматурная сталь ГОСТ 5781-61*									Прокат в ст 3 пс ГОСТ-380-71			Всего
	А-III						А-I						
	ф, мм					Итого	ф, мм		Итого	δ, мм		Итого	
Д-26-42	25	18	12	10	6		18	14		10			
	19,60	28.44	12.8	0.56	51.93	113.33	6.12	7.28	13.40	26.24		26,24	152.97

Т. К.	Диафрагмы жесткости	Серия ИИ-04-6
1971	Армирование диафрагмы жесткости Д-26-42	Выпуск 5 часть т. Лист

ЦНИИЛП Туристский комплексов г. Москва

Гл. инж. пр-та Рук. группы

Ленинский Островская

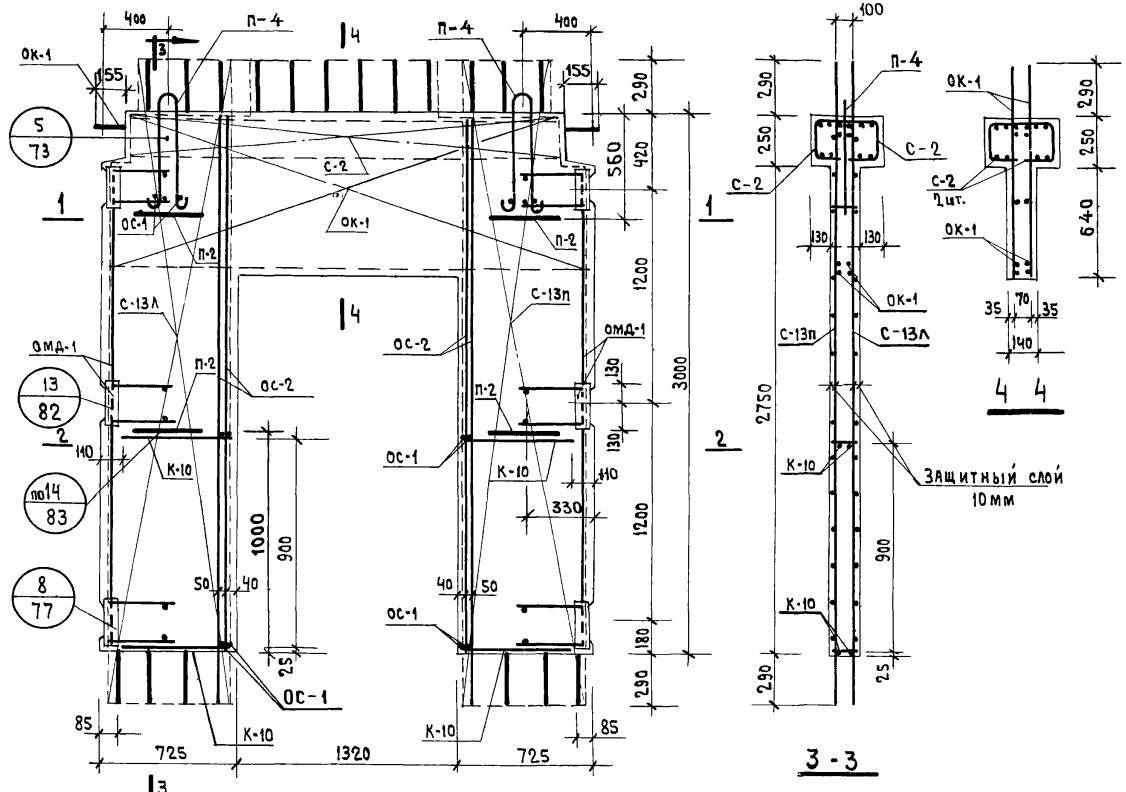

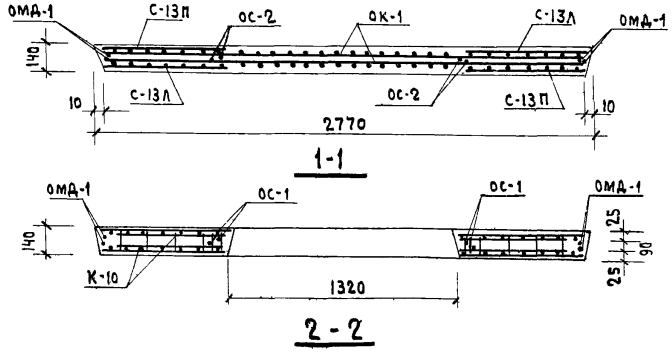

Спецификация марок арматурных изделий на одну диафрагму

Марка диафрагмы	Марка изд.	Кол. шт.	Вес, кг. 1 шт.	Вес, кг. всех	Общ. вес	№ альбома № листа
Д2-28-33П	С-2	2	4,22	8,44	249,55	ИИ-04-6 вып.5 ч.II лист 1
	С-13Л	2	7,21	14,42		" лист 7
	С-13П	2	7,21	14,42		" лист 7
	К-10	4	0,37	1,48		" лист 14
	ОК-1	1	99,95	99,95		" лист 18
	ОМД-1	2	25,74	51,48		" лист 21
	П-4	2	3,06	6,12		" лист 17
	П-2	4	1,82	7,28		" лист 17
	ОС-1	12	0,03	0,36		" лист 17
	ОС-2	4	11,40	45,40		" лист 17

Выборка стали на одну диафрагму, кг.

Марка диафрагмы	Горячекатанная арматурная сталь Гост 5781-61* А-III ф, мм 25	18	12	10	6	Итого	А-I ф, мм 18	14	Итого	Прокат в ст. 3пс Гост 380-71 δ мм 10		Итого	Всего
Д2-28-33П	126,66	21,24	9,60	18,08	40,89	216,47	6,12	7,28	13,40	19,68		19,68	249,55

Т.К.	Диафрагмы жесткости	Серия ИИ-04-6	
1971	Армирование диафрагмы жесткости Д2-28-33П	Выпуск 5 часть I	Лист 54

ЦНИИЭП зрелищных зданий и туристских комплексов г. Москва
Гл. инж. пр-та Степанова
Гл. инж. пр-та Соколова
Рук. группы Пригожий
Проверил Волынский
Островова

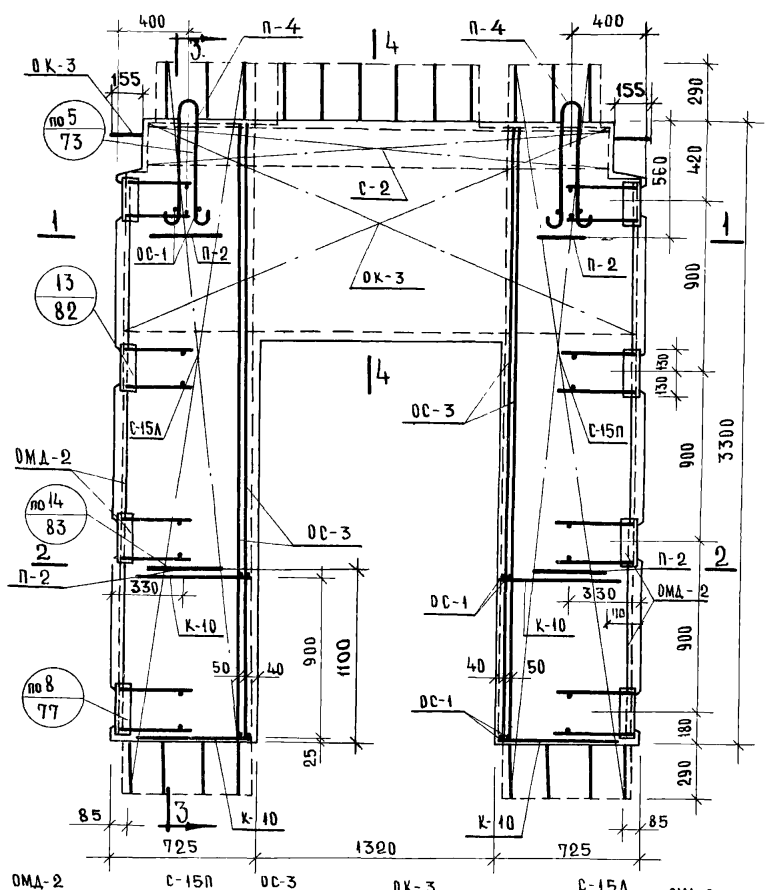

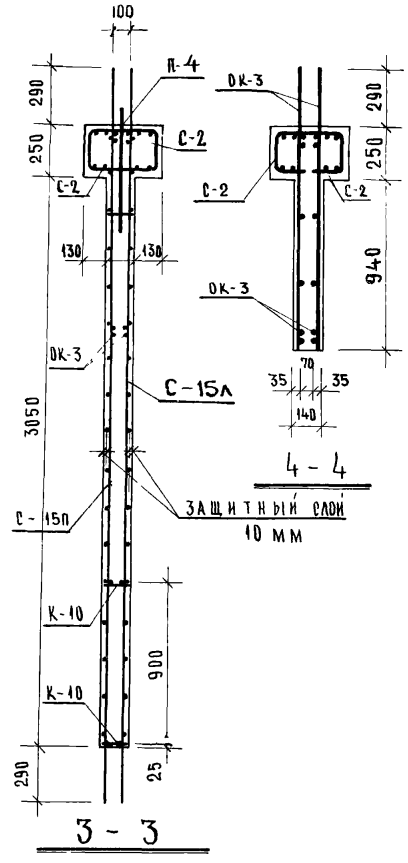

СПЕЦИФИКАЦИЯ МАРОК АРМАТУРНЫХ ИЗДЕЛИЙ НА ОДНУ ДИАФРАГМУ

МАРКА ДИАФРАГМЫ	МАРКА ИЗД	КОЛ-ВО ШТ	ВЕС, КГ 1 ШТ	ВЕС, КГ ВСЕХ	ОБЩ. ВЕС	№ АЛЬБОМА № ЛИСТА
Д2-28-36П	С-2	2	4,22	8,44	277,06	ИИ-04-6 ВЫП.5 Ч.II ЛИСТ 1
	С-15Л	2	7,97	15,94		" ЛИСТ 8
	С-15П	2	7,97	15,94		" ЛИСТ 8
	К-10	4	0,37	1,48		" ЛИСТ 14
	ОК-3	1	106,88	106,88		" ЛИСТ 19
	ОМД-2	2	31,91	63,82		" ЛИСТ 22
	П-4	2	3,06	6,12		ИИ-04-6 ВЫПУСК 5 ЧАСТЬ I ЛИСТ 17
	П-2	4	1,82	7,28		
	ОС-1	12	0,03	0,36		
	ОС-3	4	12,70	50,80		

ВЫБОРКА СТАЛИ НА ОДНУ ДИАФРАГМУ, КГ

МАРКА ДИАФРАГМЫ	ГОРЯЧЕКАТАНАЯ АРМАТУРНАЯ СТАЛЬ ГОСТ 5781-61*									ПРОКАТ ВСТ. 3 ПС ГОСТ 380-71			ВСЕГО
	А-III						А-I			δ, ММ			
	∅, ММ					ИТОГО	∅, ММ		ИТОГО	10		ИТОГО	
	25	18	12	10	6		18	14					
Д2-28-36П	131,86	23,64	12,80	24,92	44,20	237,42	6,12	7,28	13,40	26,24		26,24	277,06

Т.К	ДИАФРАГМЫ ЖЕСТКОСТИ	СЕРИЯ ИИ-04-6
1971	АРМИРОВАНИЕ ДИАФРАГМЫ ЖЕСТКОСТИ Д2-28-36П	ВЫПУСК 5 ЧАСТЬ I — ЛИСТ 55

ИНВ. № ПОДЛ. | ПОДПИСЬ И ДАТА | ВЗАМ. ИНВ. № | ИНВ. № ДУБЛ. | ПОДПИСЬ И ДАТА

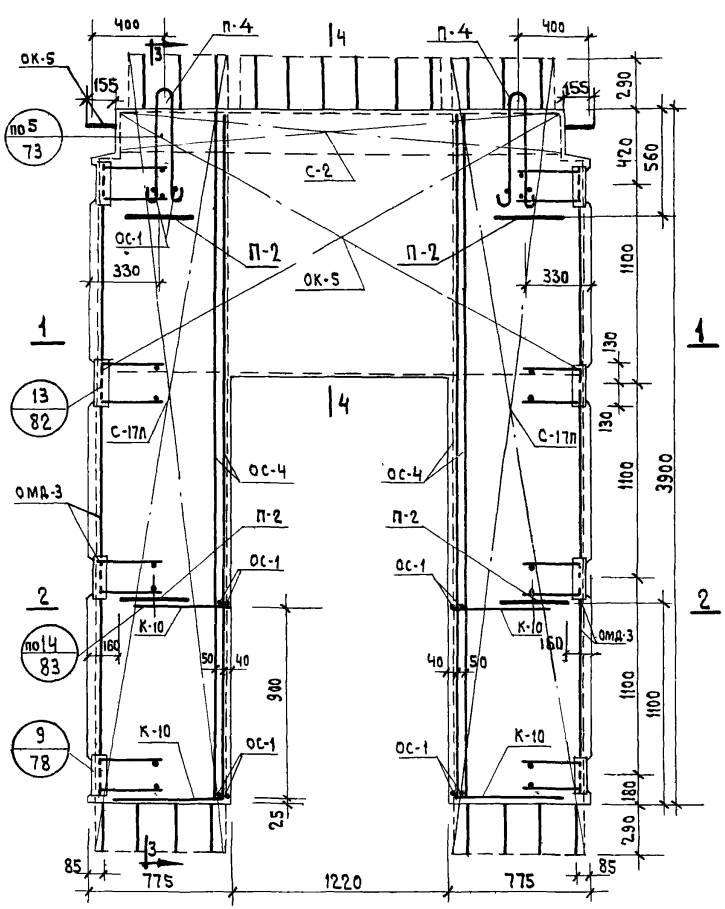

Спецификация марок арматурных изделий на одну диафрагму

Марка диафрагмы	Марка изд.	Кол. шт.	Вес кг. 1 шт.	Вес кг. всех	Общ. вес	№ Альбома № листа
Д2-28-42П	С-2	2	4,22	8,44	304,93	ИИ-04-6 Вып. 5 ч.II лист 1
	С-17Л	2	9,66	19,32		— " — 9
	С-17П	2	9,66	19,32		— " — 9
	К-10	4	0,37	1,48		— " — 14
	ОК-5	1	113,81	113,81		— " — 20
	ОМД-3	2	34,40	68,80		— " — 23
	П-4	2	3,06	6,12		— " — 17
	П-2	4	1,82	7,28		— " — 17
	ОС-1	12	0,03	0,36		— " — 17
	ОС-4	4	15,00	60,00		— " — 17

Выборка стали на одну диафрагму кг

Марка диафрагмы	Горячекатанная арматурная сталь Гост 5781-61* А-III Ø, мм 25	18	12	10	6	Итого	А-I Ø, мм 18	14	Итого	Прокат в ст. Зпс Гост 380-71 δ мм 10		Итого	Всего
Д2-28-42П	141,08	28,44	12,80	31,74	51,23	265,19	6,12	7,28	13,40	26,24		26,24	304,93

Т.К.	Диафрагмы жесткости	Серия ИИ-04-6	
1971	Армирование диафрагмы жесткости Д2-28-42П	Выпуск 5 часть I	Лист 56

ЦНИИЭП Бытовых зданий и туристских комплексов г. Москва

Нач. отд. Стельмахова; Гл. инж. пр-та Островская; Гл. инж. пр-та Волынский; Рук. группы Островская; Исполнил Притожий; Проверил

11677-01 ГЧ

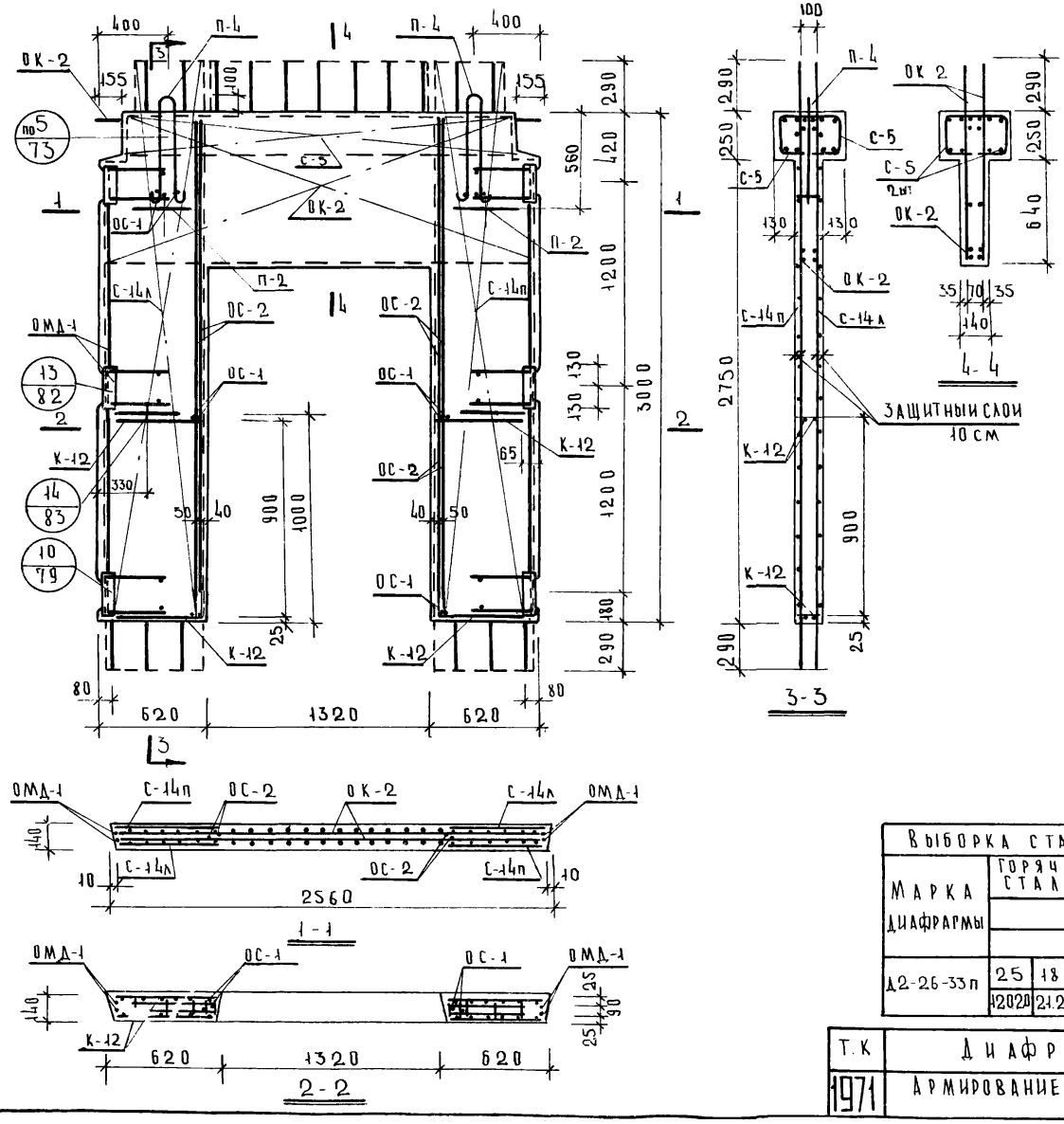

СПЕЦИФИКАЦИЯ МАРОК АРМАТУРНЫХ ИЗДЕЛИЙ НА ОДНУ ДИАФРАГМУ

МАРКА ДИАФРАГМЫ	МАРКА ИЗД.	КОЛ. ШТ.	ВЕС, КГ 1 ШТ.	ВЕС, КГ ВСЕХ	ОБЩ ВЕС	N АЛЬБОМА N ЛИСТА
Д2-26-33п	С-5	2	3.92	7.84	237.85	ИИ-04-6 ВЫП.5 ч. II ЛИСТ 3
	С-14л	2	6.12	12.24		— " — ЛИСТ 7
	С-14п	2	6.12	12.24		— " — ЛИСТ 7
	К-12	4	0.321	1.284		— " — ЛИСТ 14
	ОК-2	1	93.49	93.49		— " — ЛИСТ 18
	ОМД-1	2	25.7	51.4		— " — ЛИСТ 21
	П-4	2	3.06	6.12		— " — ЛИСТ 17
	П-2	4	1.82	7.28		— " — ЛИСТ 17
	ОС-1	12	0.03	0.36		— " — ЛИСТ 17
	ОС-2	4	11.4	45.6		— " — ЛИСТ 17

ВЫБОРКА СТАЛИ НА ОДНУ ДИАФРАГМУ КГ

МАРКА ДИАФРАГМЫ	ГОРЯЧЕКАТАННАЯ АРМАТУРНАЯ СТАЛЬ ГОСТ 5781-61*									ПРОКАТ ВСТ 3ПС ГОСТ 380-71			ВСЕГО
	А-III						А-I						
	Ф ММ					ИТОГО	Ф ММ		ИТОГО	δ ММ		ИТОГО	
	25	18	12	10	6		18	14		10			
Д2-26-33п	120.20	21.24	9.60	18.08	35.65	204.77	6.12	7.28	13.40	19.68		19.68	237.85

Т.К	ДИАФРАГМЫ ЖЕСТКОСТИ	СЕРИЯ ИИ-04-6
1971	АРМИРОВАНИЕ ДИАФРАГМЫ ЖЕСТКОСТИ Д2-26-33п	ВЫПУСК 5 ЧАСТЬ I ЛИСТ 57

ГЛ. ИНЖ. ПР-ТА РУК. ГРУППЫ
КОМПЛЕКСОВ Г. МОСКВА
ВОЛЫНСКИЙ ОСТРОВА

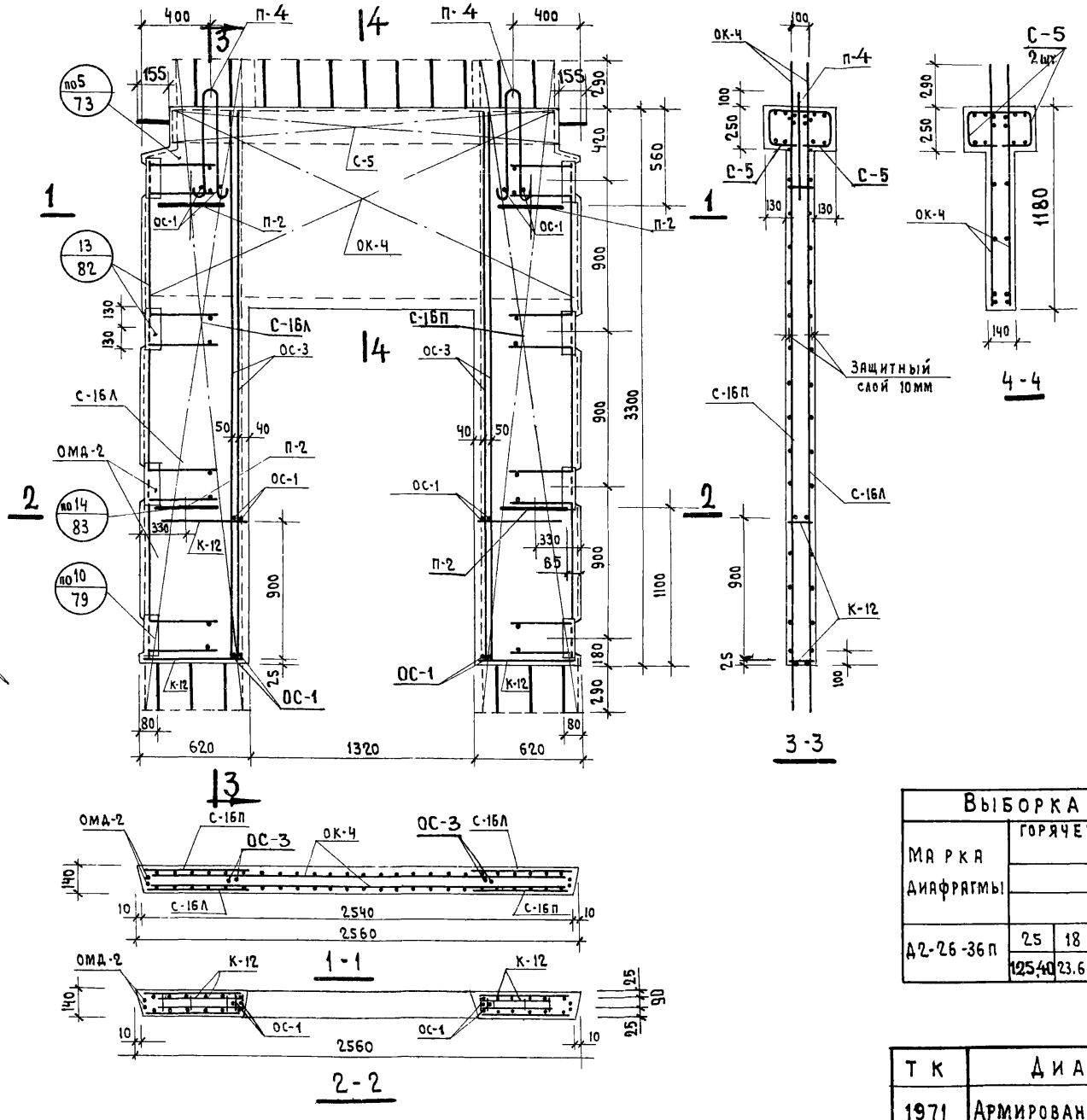

Спецификация марок арматурных изделий на одну диафрагму

Марка диафрагмы	Марка изд.	Кол. шт.	Вес, кг. 1 шт.	Вес, кг. всех	Общ. вес	N альбома N листа
Д2-26-36П	С-5	2	3,92	7,84	264,96	ИИ-04-6 вып.5 ч II л.3
	С-16Л	2	6.76	13,52		" лист 8
	С-16П	2	6.76	13,52		" лист 8
	ОК-4	1	100,42	100,42		" лист 19
	ОМД-2	2	31.91	63,82		" лист 22
	К-12	4	0,32	1,28		" лист 14
	П-4	2	3,06	6,12		" лист 17
	П-2	4	1,82	7,28		" лист 17
	ОС-1	12	0,03	0,36		" лист 17
	ОС-3	4	12,70	50,8		" лист 17

Выборка стали на одну диафрагму, кг

Марка диафрагмы	Горячекатаная арматурная сталь ГОСТ 5781-61*									Прокат В ст. 3 пс ГОСТ 380-71			Всего
	А-III						А-I						
	ф, мм					Итого	ф, мм		Итого	δ мм		Итого	
	25	18	12	10	6		18	14		10			
Д2-26-36П	125,40	23.64	12.80	24,92	38,56	225,32	6.12	7.28	13.40	26,24		26,24	264,96

Т К	Диафрагмы жесткости	Серия ИИ-04-6	
1971	Армирование диафрагмы жесткости Д2-26-36П	Выпуск 5 часть I	Лист 58

Морева
Соколова
Исполнил
Проверил
Ицхоки
Пригожий
Волынский
Острова
Нач. отдела
Гл. инж. пр-та
Гл. инж. пр-та
Рук. гр. инж.
Бытовых зданий и туристских комплексов г. Москва
ЦНИИЭП

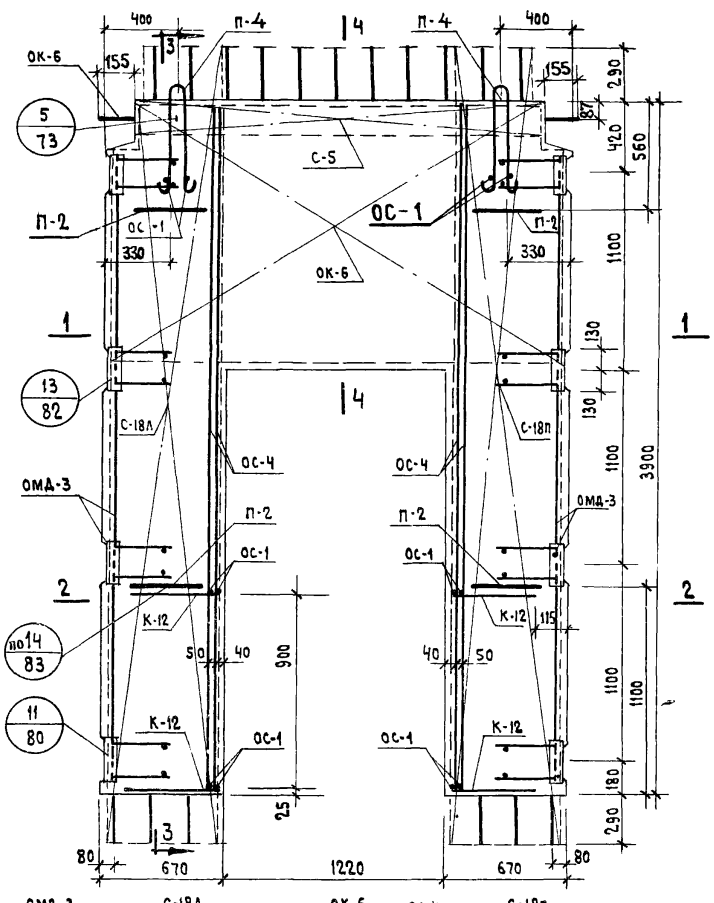

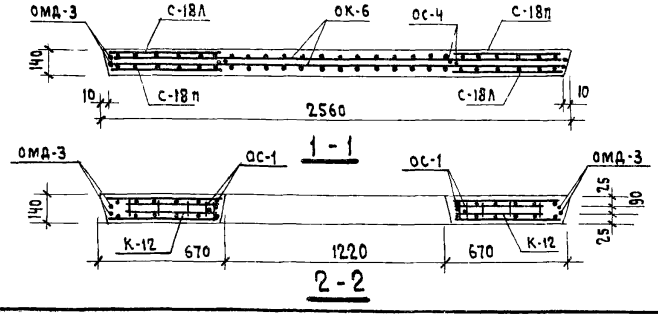

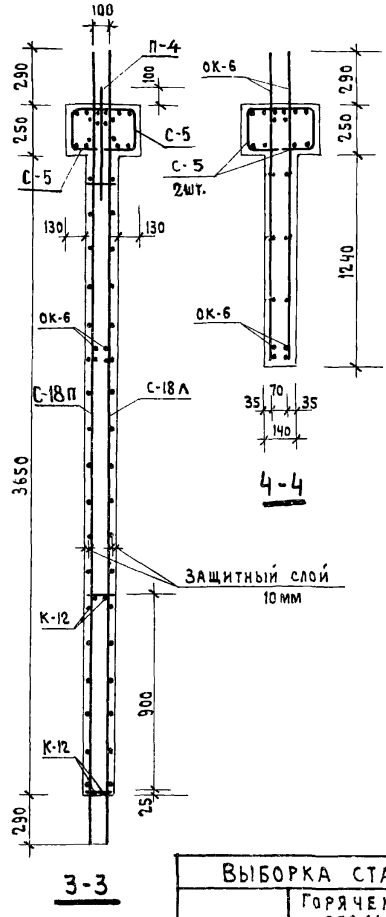

Спецификация марок арматурных изделий на одну диафрагму

Марка диафрагмы	Марка изд.	Кол. шт.	Вес кг 1 шт.	Вес кг всего	Общ. вес	№ альбом N листа
Д2-26-42П	С-5	2	3,92	7,84	291,53	ИИ-04-6 вып.5 ч.II лист 5
	С-18Л	2	8,13	16,26		— " — 9
	С-18П	2	8,13	16,26		— " — 9
	К-12	4	0,32	1,28		— " — 14
	ОК-6	1	107,33	107,33		— " — 20
	ОМД-3	2	34,40	68,80		— " — 23
	П-4	2	3,06	6,12		— " — 17
	П-2	4	1,82	7,28		— " — 17
	ОС-1	12	0,03	0,36		— " — 17
	ОС-4	4	15,00	60,00		— " — 17

Выборка стали на одну диафрагму кг

Марка диафрагмы	Горячекатанная арматурная сталь ГОСТ 5781-61* А-III Ф, мм 25	18	12	10	6	Итого	А-I Ф, мм 18	14	Итого	Прокат Вст 3пс ГОСТ 380-71* δ мм 10		Итого	Всего
Д2-26-42П	134,60	28,44	12,80	31,74	44,31	251,89	6,12	7,28	13,40	26,24		26,24	291,53

ТК	Диафрагмы жесткости	Серия ИИ-04-6
1971	Армирование диафрагмы жесткости Д2-26-42П	Выпуск 5 часть I — Лист 59

Комплектовщик Рук группы Островая Ковалинский

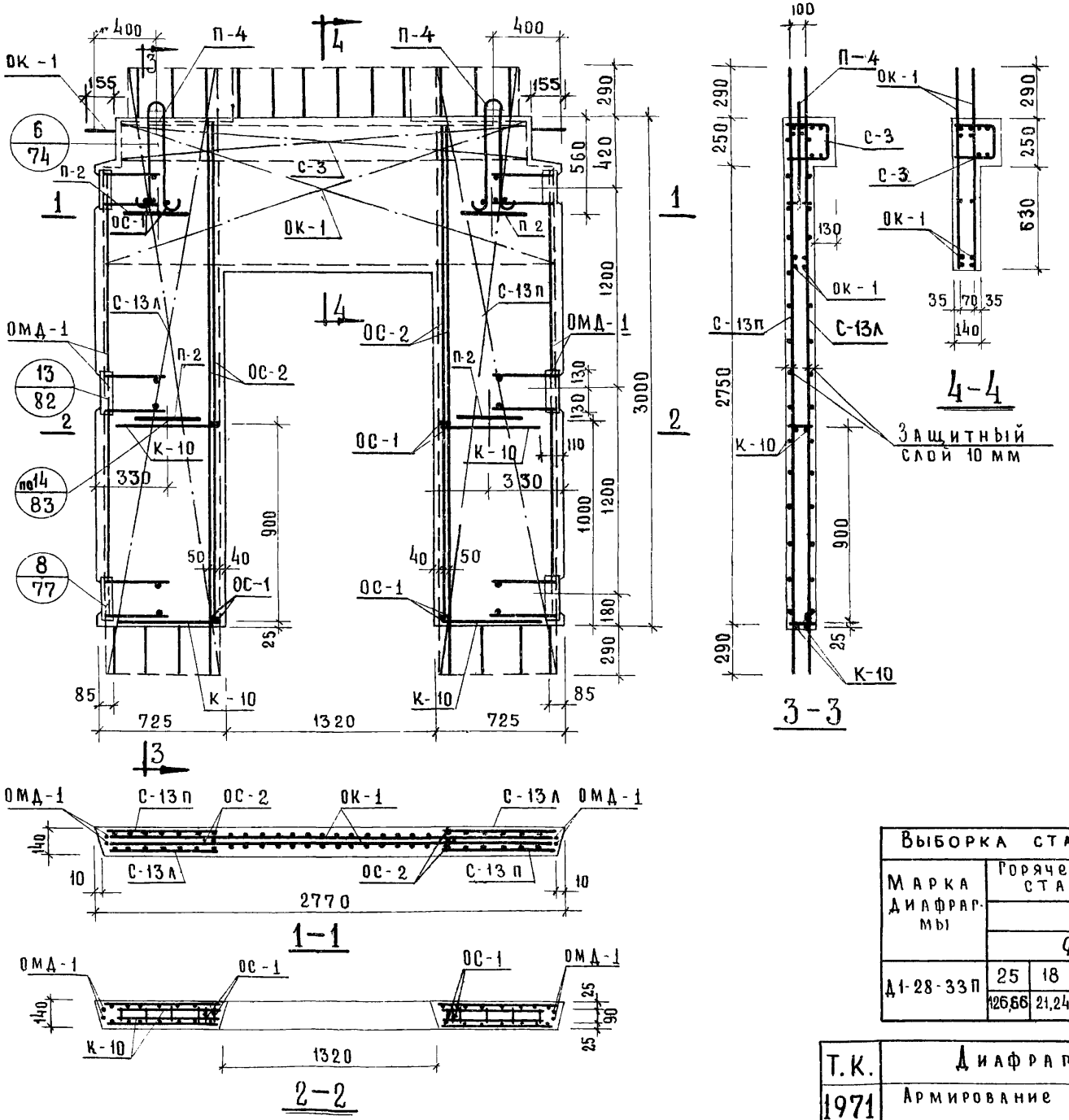

Спецификация марок арматурных изделий на одну диафрагму

Марка диафрагмы	Марка изд.	Кол. шт.	Вес, кг. 1 шт.	Вес, кг. Всех	Общ. вес	Альбома N листа
Д1-28-33п	С-3	1	4.08	4,08	245,33	ИИ-04-6 вып.5 ч.II лист 1
	С-13л	2	7,21	14,42		— " — лист 7
	С-13п	2	7,21	14,42		— " — лист 7
	К-10	4	0,37	1,48		— " — лист 14
	ОК-1	1	99,95	99 95		— " — лист 18
	ОМД-1	2	25.74	51.48		— " — лист 21
	П-4	2	3.06	6.12		— " — лист 17
	П-2	4	1,82	7,28		— " — лист 17
	ОС-1	12	0,03	0,36		— " — лист 17
	ОС-2	4	11,40	45,60		— " — лист 17

Выборка стали на одну диафрагму, кг

Марка диафрагмы	Горячекатанная арматурная сталь ГОСТ 5781-61*									Прокат ВСТ 3пс ГОСТ 380-71			Всего
	А-III						А-I						
	ф, мм.					Итого	ф, мм		Итого	δ, мм		Итого	
	25	18	12	10	6		18	14		10			
Д1-28-33п	126,66	21,24	9.60	18,08	96,67	212,25	6.12	7,28	13.40	19.68		19 68	245,33

Т.К.	Диафрагмы жесткости	Серия ИИ-04-6	
1971	Армирование диафрагмы жесткости Д1-28-33п	Выпуск 5 часть I	Лист 60

ЦНИИЭП Бытовых зданий и туристских комплексов г. Москва

Нач. отдела: Гл. инж. пр. / Гл. инж. пр. / Рук. группы

Ицхоки / Пригожий / Волынский / Острова

Исполнил / Проверил

Хорошилова / Степанова

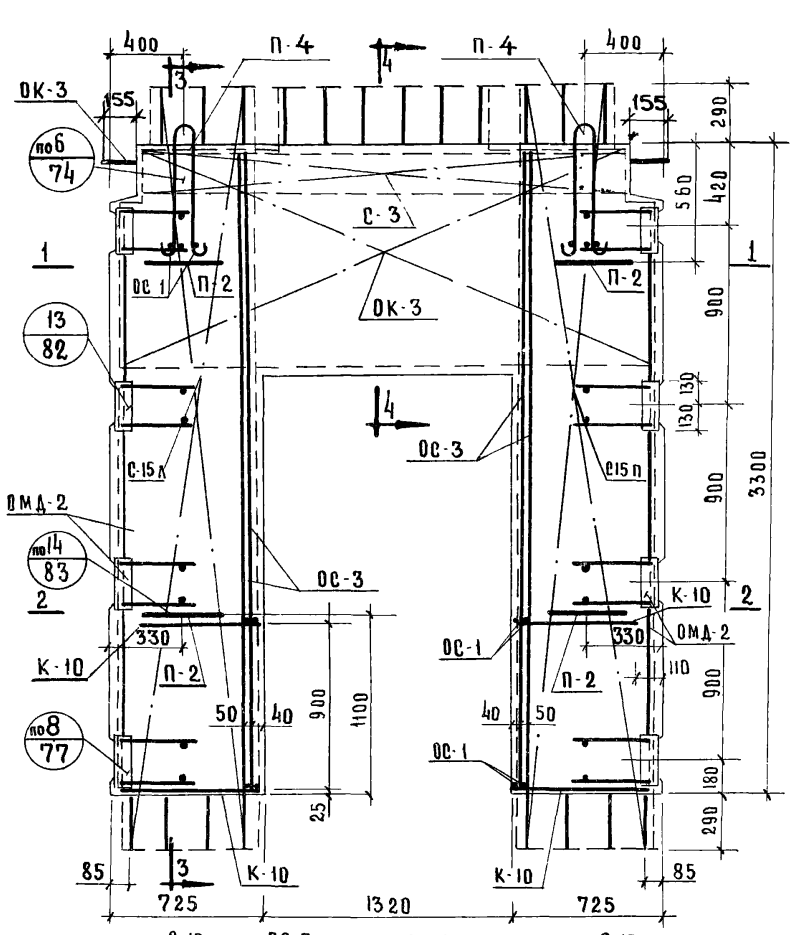

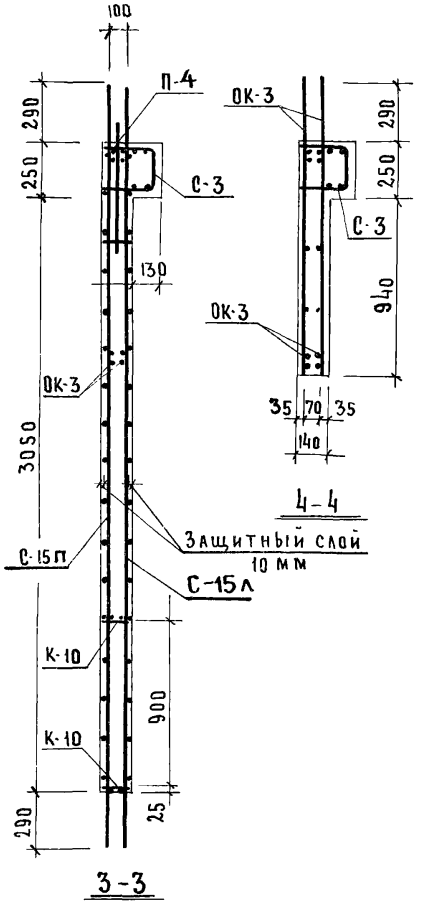

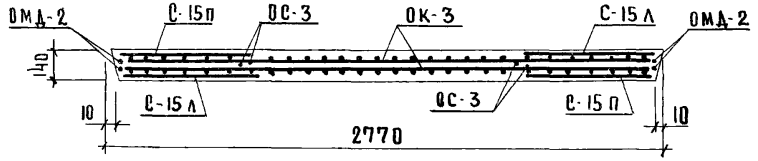

1-1

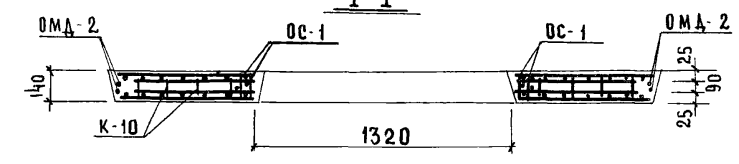

2-2

Спецификация марок арматурных изделий на одну диафрагму.

Марка диафрагмы	Марка изд.	Кол-во шт.	Вес, кг. 1шт.	Вес, кг. всех	Общ вес	N альбома N листа
Д1-28-36п	С-3	1	4.08	4.08	272,7	ИИ-04-6 вып.5 ч.II лист 2
	С-15л	2	7,97	15,94		—"— лист 8
	С-15п	2	7,97	15,94		—"— лист 8
	К-10	4	0,37	1,48		—"— лист 14
	ОК-3	1	106 88	106.88		—"— лист 19
	ОМД-2	2	31.91	63.82		—"— лист 22
	П-4	2	3.06	6.12		—"— лист 17
	П-2	4	1.82	7,28		—"— лист 17
	ОС-1	12	0.03	0.36		—"— лист 17
	ОС-3	4	12.70	50.80		—"— лист 17

Выборка стали на одну диафрагму, кг

Марка диафрагмы	Горячекатаная арматурная сталь ГОСТ 5781-61*									Прокат в ст. 3 пс ГОСТ 380-71			Всего
	А-III						А-I						
	ф, мм.					Итого	ф, мм.		Итого	δ, мм		Итого	
	25	18	12	10	6		18	14		10			
Д1-28-36п	131,86	23,64	12.80	24,92	39.84	233.06	6.12	7,28	13.40	26.24		26.24	272,7

Т.К.	Диафрагмы жесткости	Серия ИИ-04-6	
1971	Армирование диафрагмы жесткости Д1-28-36п	Выпуск 5 часть I	Лист 61

Рук группы Острова

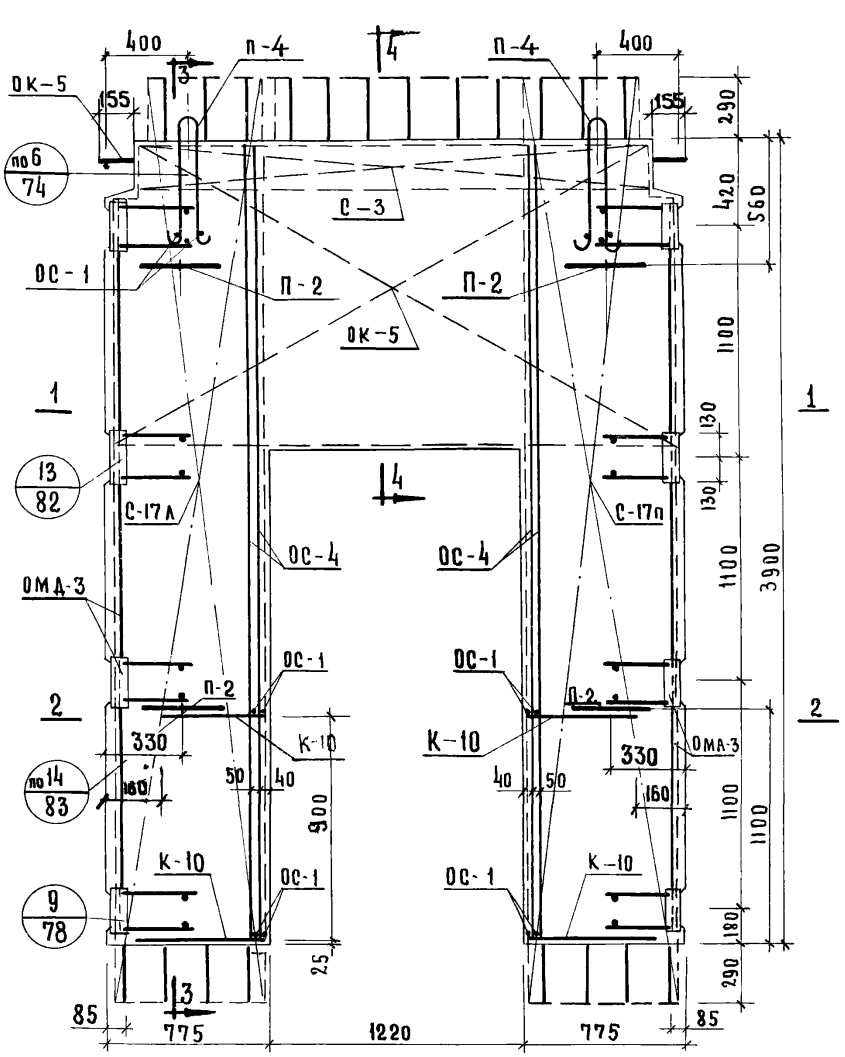

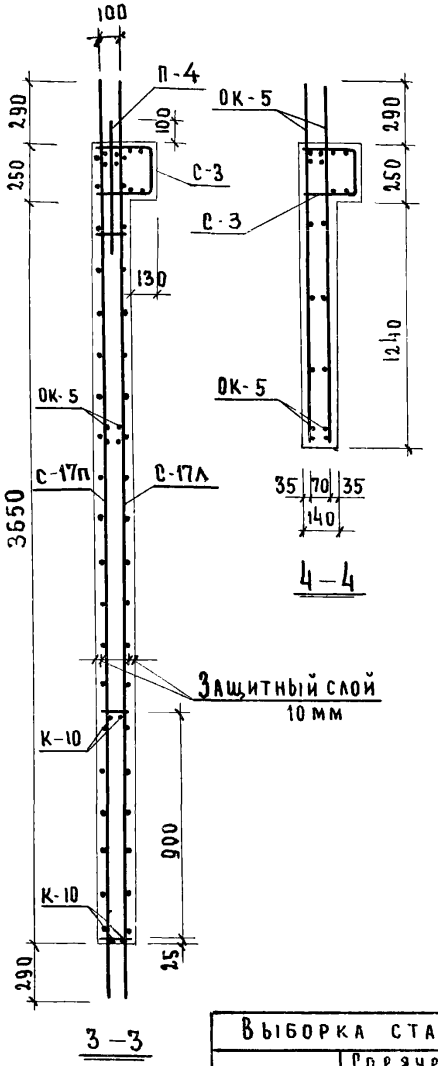

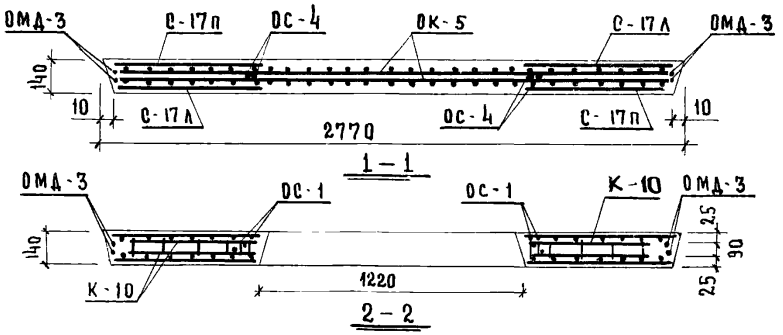

Спецификация марок арматурных изделий на одну диафрагму

Марка диафрагмы	Марка изд	Кол. шт.	Вес кг. 1 шт	Вес кг. всех	Общ. вес кг.	N альбома N листа
Д1-28-42п	С-3	1	4.08	4.08	300.71	ИИ-04-6 вып.5 ч.II лист 1
	С-17л	2	9.66	19.32		— " — 9
	С-17п	2	9.66	19,32		— " — 9
	К-10	4	0.37	1,48		— " — 14
	ОК-5	1	113,81	113,81		— " — 20
	ОМД-3	2	34,40	68,80		— " — 23
	П-4	2	3,06	6,12		— " — 17
	П-2	4	1,82	7,28		— " — 17
	ОС-1	12	0,03	0.36		— " — 17
	ОС-4	4	15,00	60,00		— " — 17

Выборка стали на одну диафрагму кг.

Марка диафрагмы	Горячекатанная арматурная сталь ГОСТ 5781-61*									Прокат в ст. 3пс ГОСТ 380-71			Всего
	А-III						А-I						
	ф мм					Итого	ф мм		Итого	δ мм		Итого	
	25	18	12	10	6		18	14		10			
Д1-28-420	141.08	28.44	12.80	31.74	47,01	261.07	6.12	7.28	13.40	26.24		26.24	300.71

Т.К	Диафрагмы жесткости	Серия ИИ-04-6
1971	Армирование диафрагмы жесткости Д1-28-42п	Выпуск 5 часть I — Лист 62

Маркин — Соколова
Исполнил — Проверил
Пухоки — Пригожий
Волынский — Острова
Нач. отдела — Гл. инж. пр-та
Гл. инж. пр-та — Рук. группы
Бытовых зданий и туристских комплексов г. Москва

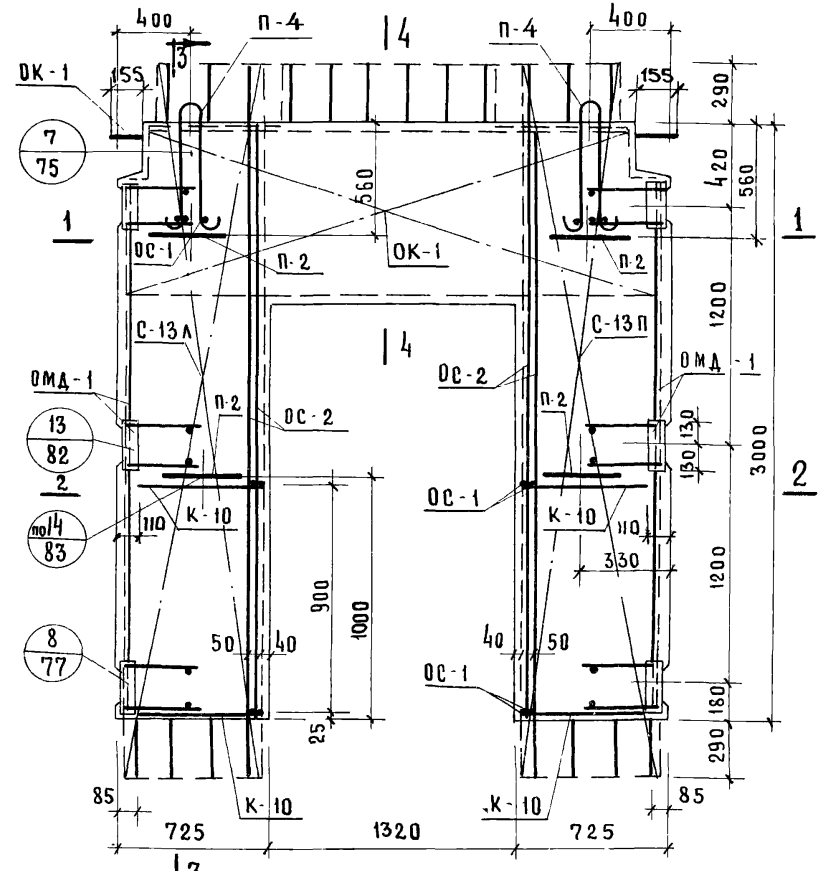

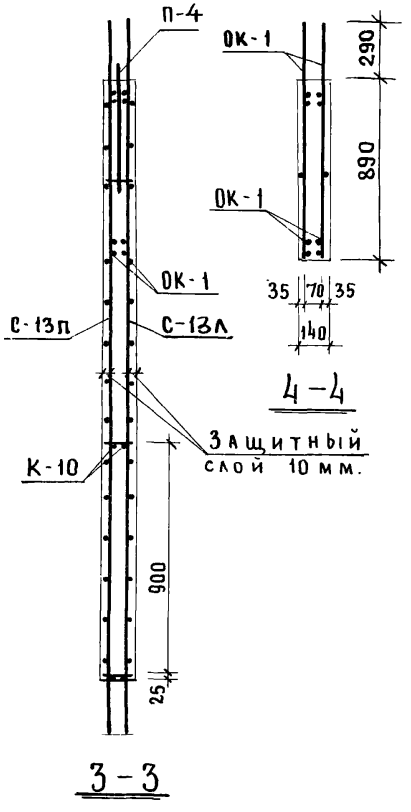

4-4

3-3

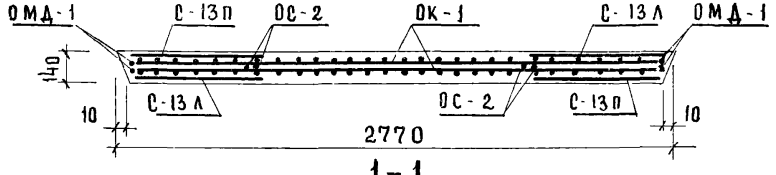

1-1

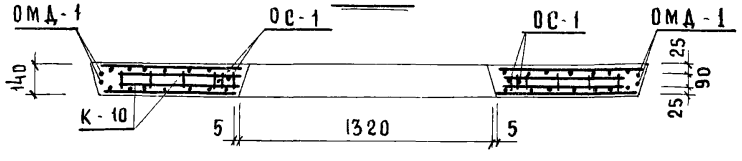

2-2

Спецификация марок арматурных изделий на одну диафрагму

Марка диафрагмы	Марка изд	Кол. шт.	Вес, кг 1 шт.	Вес, кг Всех	Общ. вес	Альбома N листа
Д-28-33П	С-13Л	2	7,21	14.42	241,11	ИИ-04-6 вып.5 ч.II лист 7
	С-13П	2	7,21	14.42		" лист 7
	К-10	4	0,37	1.48		" лист 14
	ОК-1	1	99,95	99,95		" лист 18
	ОМД-1	2	25,74	51,48		" лист 21
	П-4	2	3.06	6,12		" лист 17
	П-2	4	1,82	7,28		" лист 17
	ОС-1	12	0,03	0.36		" лист 17
	ОС-2	4	11,40	45,60		" лист 17

Выборка стали на одну диафрагму, кг

Марка диафрагмы	Горячекатанная арматурная сталь ГОСТ 5781-61* А-III Ф, мм					Итого	А-I Ф, мм		Итого	Прокат в ст 3пс ГОСТ 380-71 δ, мм		Итого	Всего
	25	18	12	10	6		18	14		10			
Д-28-33П	126,66	21,24	9,6	18,08	32,45	208,03	6.12	7,28	13,4	19,68		19,68	241,11

Т.К. 1971	Диафрагмы жесткости Армирование диафрагмы жесткости Д-28-33П	Серия ИИ-04-6 Выпуск 5 часть I — Лист 63

Волынский Островов
Рук. группы
Гл. инж. пр.

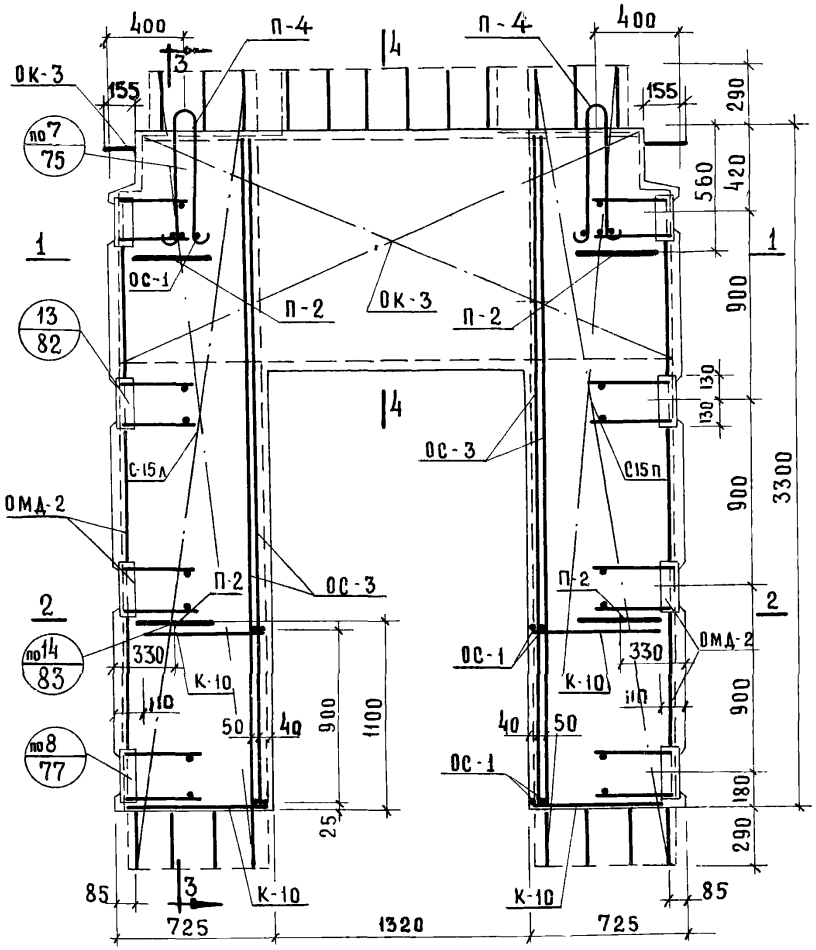

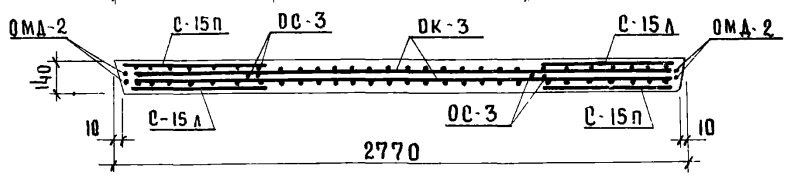

1-1

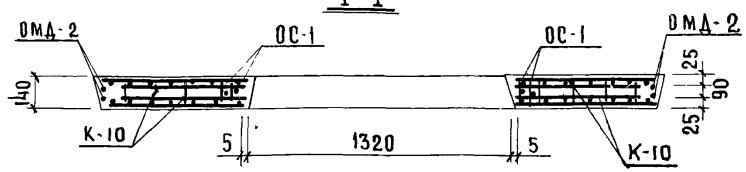

2-2

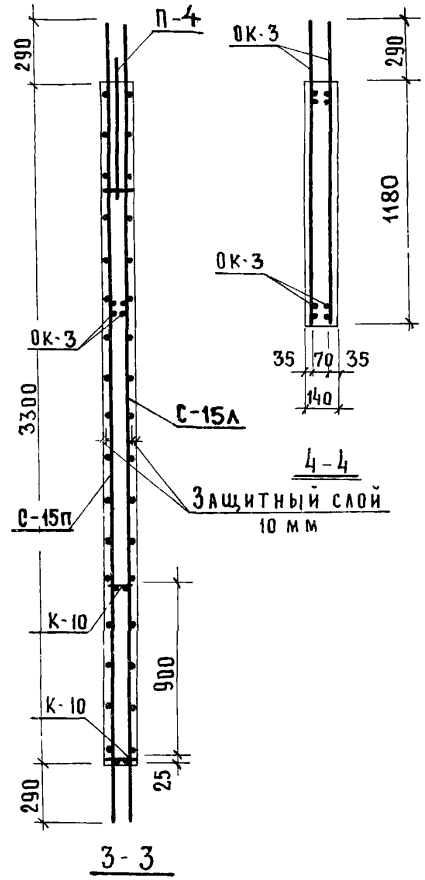

3-3

4-4

Спецификация марок арматурных изделий на одну диафрагму.

Марка диафрагмы	Марка изд.	Кол-во шт.	Вес, кг. 1 шт.	Вес, кг. всех	Общ. вес	№ альбома № листа
Д-28-36п	С-15л	2	7.97	15,94	268,62	ИИ-04-6 вып.5 ч.II лист 8
	С-15п	2	7,97	15,94		— " — лист 8
	К-10	4	0,37	1,48		— " — лист 14
	ОК-3	1	106.88	106.88		— " — лист 19
	ОМД-2	2	31,91	63,82		— " — лист 22
	П-4	2	3,06	6,12		— " — лист 17
	П-2	4	1,82	7,28		— " — лист 17
	ОС-1	12	0,03	0,36		— " — лист 17
	ОС-3	4	12,70	50,80		— " — лист 17

Выборка стали на одну диафрагму, кг.

Марка диафрагмы	Горячекатаная арматурная сталь ГОСТ 5781-61*									Прокат в ст 3пс ГОСТ 380-71			Всего
	А-III						А-I						
	ф, мм					Итого	ф, мм		Итого	δ, мм		Итого	
	25	18	12	10	6		18	14		10			
Д-28-36п	131,86	23,64	12,8	24,92	35,76	228,98	6,12	7,28	13,4	26,24		26,24	268,62

Т.К	Диафрагмы жесткости	Серия ИИ-04-6	
1971	Армирование диафрагмы жесткости Д-28-36п	Выпуск 5 часть I	Лист 64

Нач отдела Гл. инж. пр-та Пл. инж. пр-та Рук. группы

Исполнитель Проверил

Бабич Острова

Ицхоки Пригожий Волынский Острова

Цниэп бытовых зданий и туристских комплексов г. Москва

11677-01 12

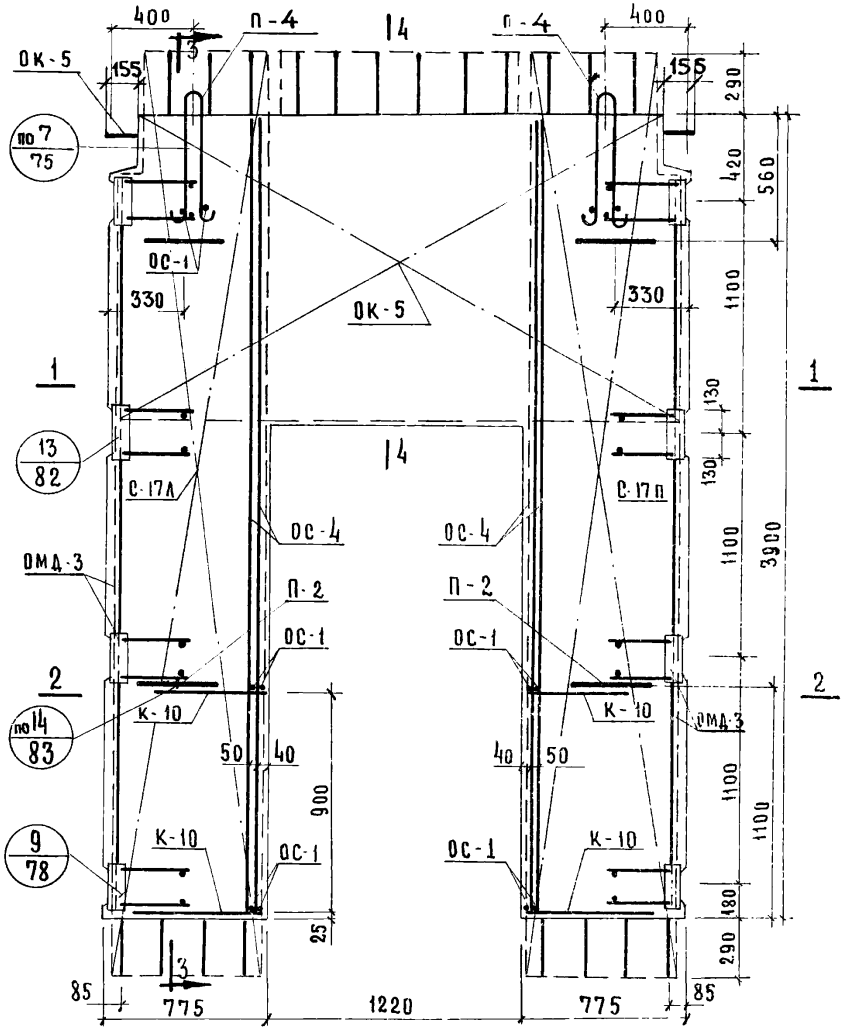

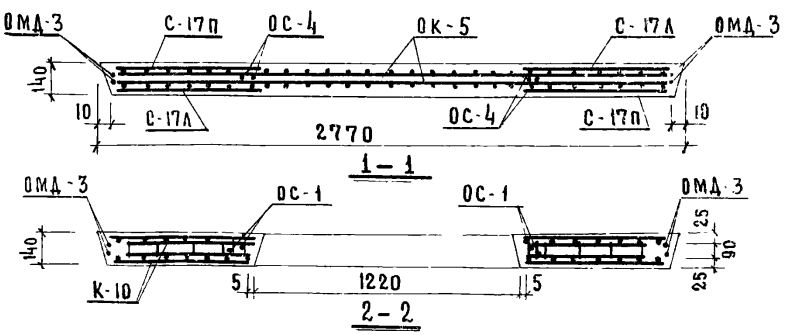

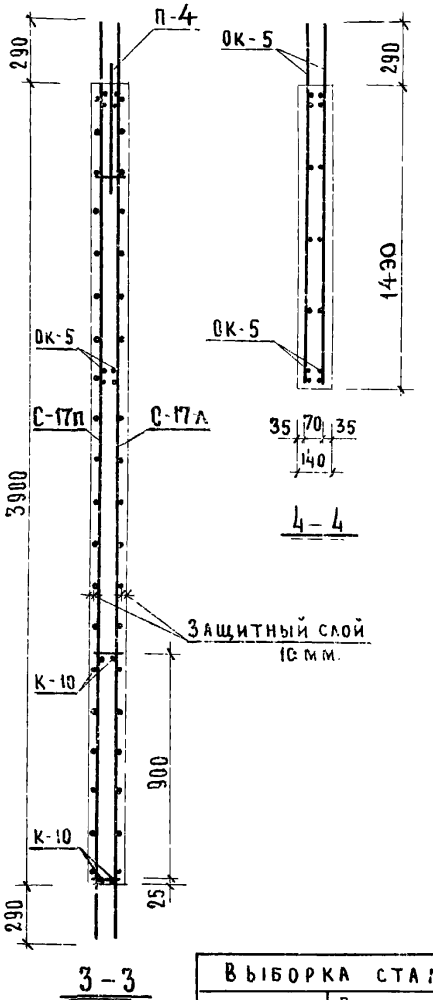

Спецификация марок арматурных изделий на одну диафрагму

Марка диафрагмы	Марка изд.	Кол. шт.	Вес кг. 1 шт.	Вес кг. всех	Общ. вес	NN серии лист выпуск
Д-28-42 П	С-17Л	2	9.66	19.32	296,49	ИИ-04-6 Вып. 5 ч. II лист 9
	С-17П	2	9.66	19,32		—"— 9
	К-10	4	0,37	1,48		—"— 14
	ОК-5	1	113,81	113,81		—"— 20
	ОМД-3	2	34,40	68,80		—"— 23
	П-4	2	3,06	6,12		—"— 17
	П-2	4	1,82	7,28		—"— 17
	ОС-1	12	0,03	0,36		—"— 17
	ОС-4	4	15,00	60,00		—"— 17

Выборка стали на одну диафрагму кг.

Марка диафрагмы	Горячекатанная арматурная сталь ГОСТ 5781-61*									Прокат В ст. 3 пс ГОСТ 380-71			Всего
	А-III						А-III						
	⌀ мм					Итого	⌀ мм		Итого	δ мм		Итого	
	25	18	12	10	6		18	14		10			
Д-28-42 П	141,08	28,44	12,80	31,74	42,79	256,85	6,12	7,28	13,40	26,24		26,24	296,49

Т. К	Диафрагмы жесткости	Серия ИИ-04-6	
1971	Армирование диафрагмы жесткости Д-28-42П	Выпуск 5 часть I	Лист 65

Рук. группы | Островa

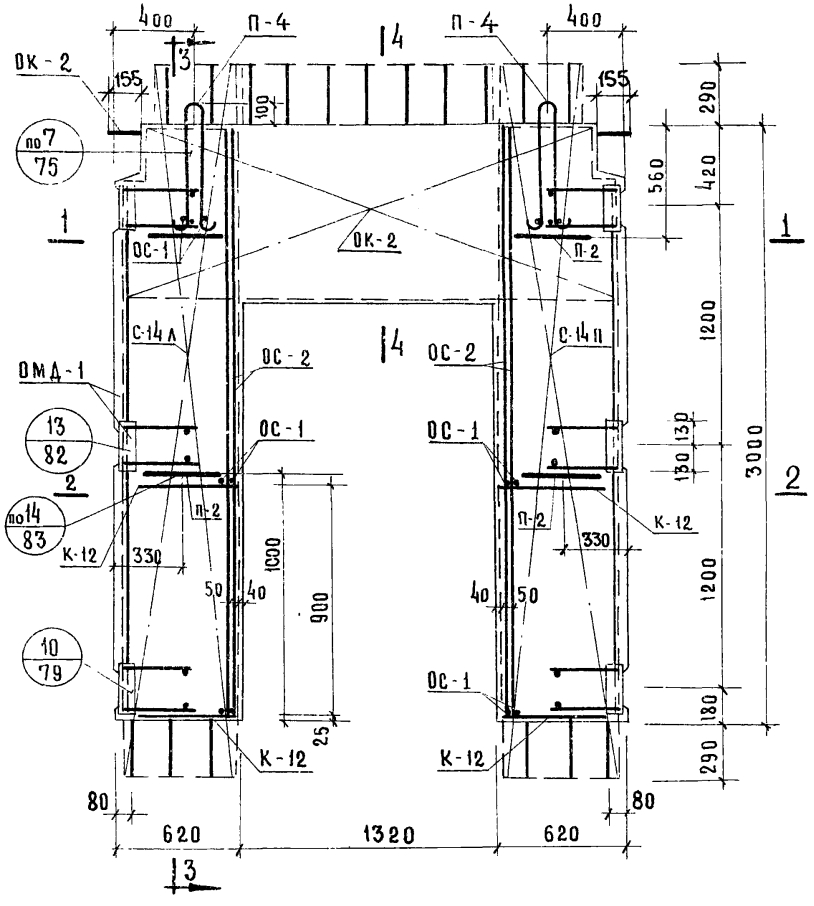

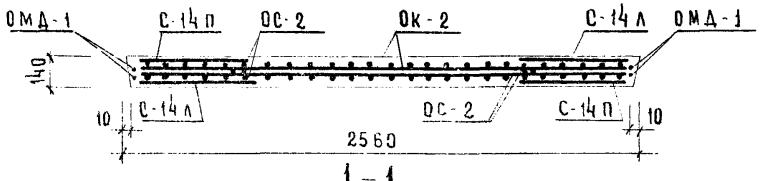

1-1

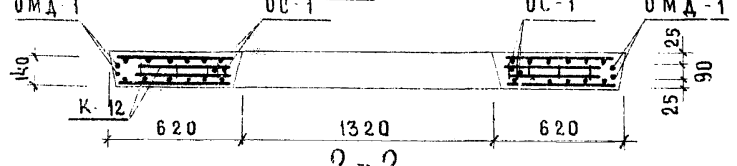

2-2

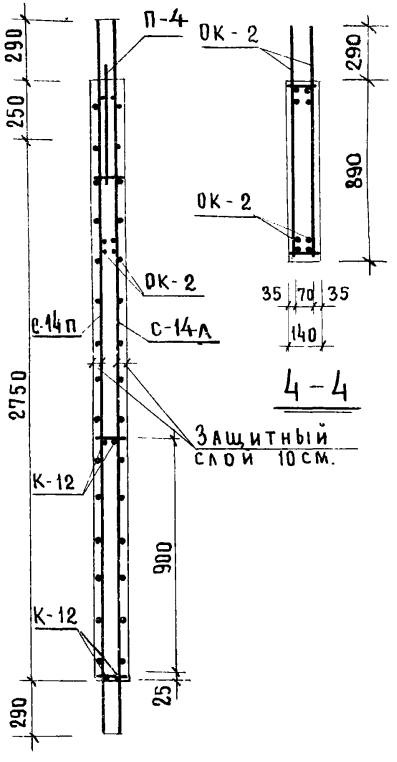

3-3

Спецификация марок арматурных изделий на одну диафрагму

Марка диафрагмы	Марка изд.	Кол. шт.	Вес, кг 1 шт.	Вес, кг всех	Общ. вес	№ альбома / № листа
Д-26-33п	С-14л	2	6,12	12,24	230,01	ИИ-04-6 вып.5 ч.II лист 15
	С-14п	2	6,12	12,24		" лист 15
	К-12	4	0,32	1,28		" лист 14
	ОК-2	1	93,49	93,49		" лист 18
	ОМД-1	2	25,74	51,48		" лист 21
	П-4	2	3,06	6,12		ИИ-04-6 выпуск 5 ч.II лист 17
	П-2	4	1,82	7,28		лист 17
	ОС-1	12	0,03	0,36		
	ОС-2	4	11,4	45,6		

Выборка стали на одну диафрагму, кг

Марка диафрагмы	Горячекатанная арматурная сталь ГОСТ 5781-61* A-III ф, мм 25	18	12	10	6	Итого	A-I ф, мм 18	14	Итого	Прокат в ст3пс ГОСТ 380-71 ф мм 10		Итого	Всего
Д-26-33п	120,2	21,24	9,60	18,08	27,81	196,93	6,12	7,28	13,40	19,68		19,68	230,01

Т.К. 1971	Диафрагмы жесткости. Армирование диафрагмы жесткости Д-26-33п.	Серия ИИ-04-6	Выпуск 5	Лист 66

Типовой проект зданий и сооружений туристских комплексов. Гипрогражданпроект г. Москва

Нач. отдела	Щадоки	Морева
Рук. инж. пр.	Приложий	Проверил Соколова
Гл. инж. пр.	Волынский	
Рук. группы	Островова	

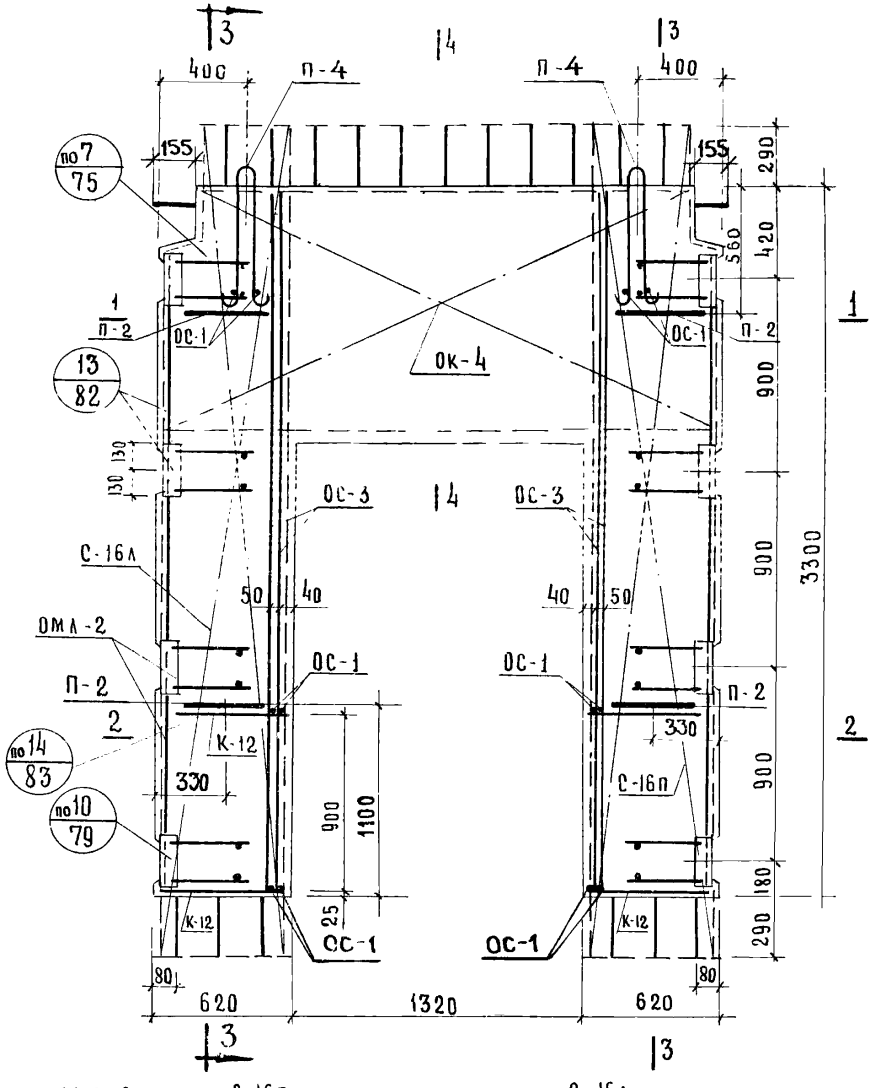

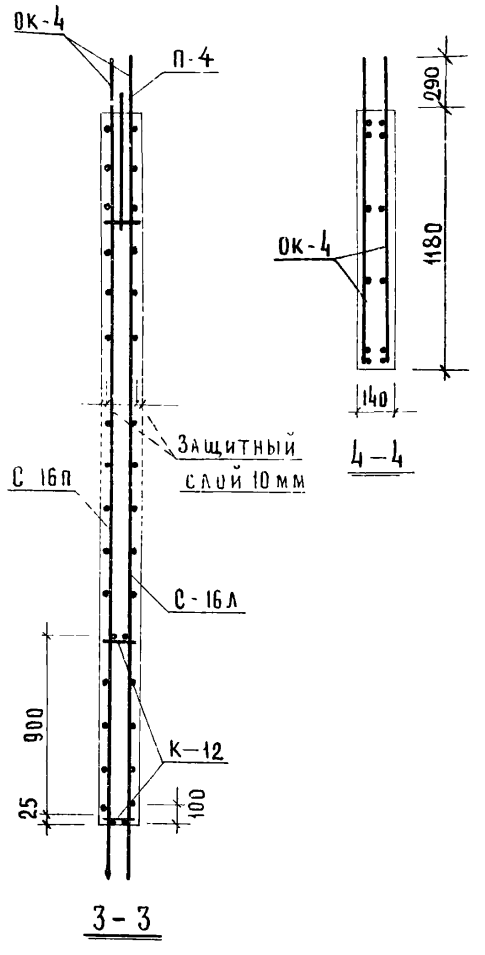

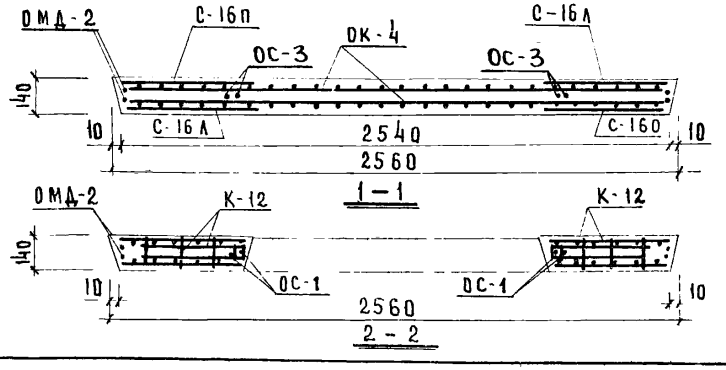

Спецификация марок арматурных изделий на одну диафрагму

Марка диафрагмы	Марка изд.	К-во шт.	Вес кг 1 шт	Вес кг всех	Общ. вес	№ альбома № листа
Д-26-36П	С-16Л	2	6,76	13,52	257,12	ИИ-04-6 вып 5 ч II лист 8
	С-16П	2	6,76	13,52		" 8
	ОК-4	1	100,42	100,42		" лист 19
	ОМД-2	2	31,91	63,82		" лист 22
	К-12	4	0,32	1,28		" лист 14
	П-4	2	3,06	6,12		ИИ-04-6
	П-2	4	1,82	7,28		Выпуск 5 часть II
	ОС-1	12	0,03	0,36		лист 17
	ОС-3	4	12,70	50,8		

Выборка стали на одну диафрагму кг.

Марка диафрагмы	Горячекатаная арматурная сталь ГОСТ 5781-61* А-III ⌀ мм 25	18	12	10	6	итого	А-I ⌀ мм 18	14	итого	Прокат в ст. 3пс ГОСТ 380-71 δ мм 10		итого	Всего
Д-26-36П	125,40	23,64	12,80	24,92	30,78	217,48	6,12	7,28	13,40	26,24		26,24	257,12

ТК 1971	Диафрагмы жесткости	Серия ИИ-04-6
	Армирование диафрагмы жесткости Д-26-36П	Выпуск 5 часть I, Лист 67

Комплексов на ипж. пр. Прирожии г. Москва
Рук. группы. Островa

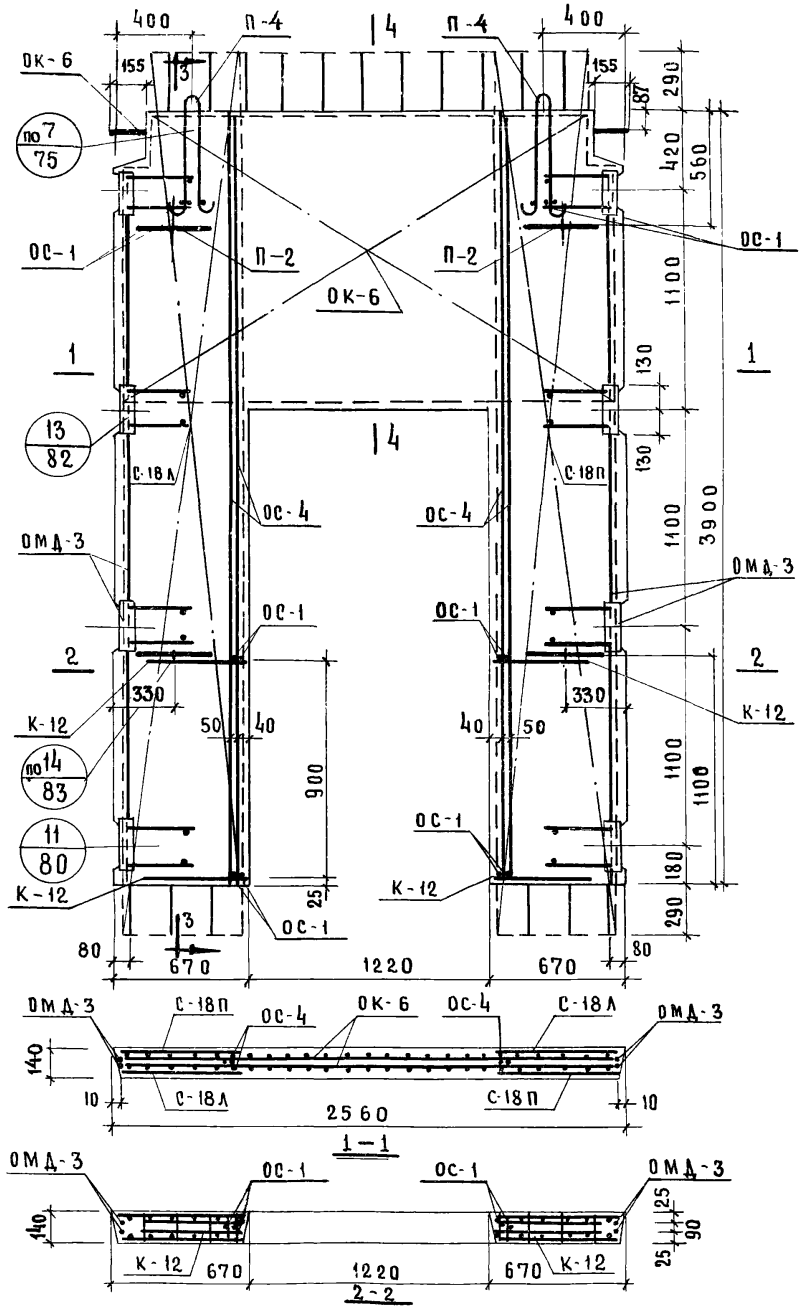

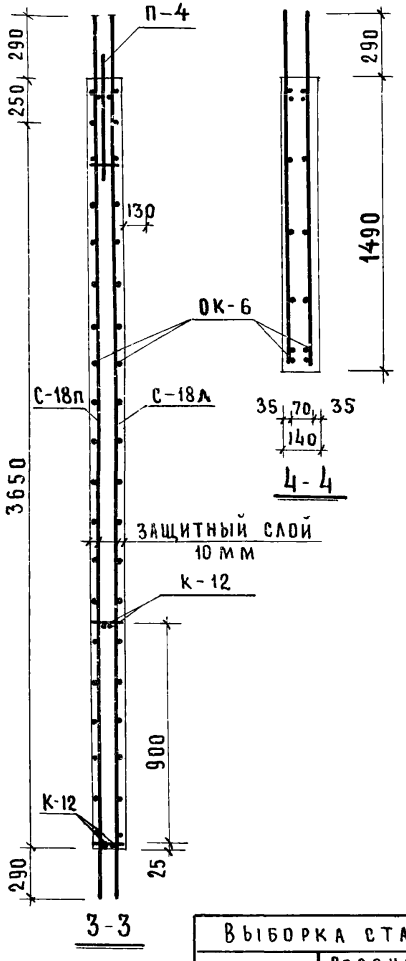

Спецификация марок арматурных изделий на одну диафрагму

Марка диафрагмы	Марка изд.	Кол. шт.	Вес, кг 1 шт.	Вес, кг всех	Общ. вес	№ альбома № листа
Д-26-42п	С-18л	2	8.13	16.26	283,69	ИИ-04-6 вып.5 ч.II лист 9
	С-18п	2	8.13	16.26		" лист 9
	К-12	4	0.32	1.28		" лист 14
	ОК-6	1	107,33	107,33		" лист 20
	ОМД-3	2	34,40	68,80		" лист 23
	П-4	2	3,06	6,12		" лист 17
	П-2	4	1.82	7.28		" лист 17
	ОС-1	12	0,03	0,36		" лист 17
	ОС-4	4	15.00	60, 00		" лист 17

Выборка стали на одну диафрагму, кг,

Марка диафрагмы	Горячекатаная арматурная сталь ГОСТ 5781-61* А-III ⌀, мм. 25	18	12	10	6	итого	А-I ⌀, мм 18	14	итого	Прокат в ст. 3пс ГОСТ 380-71 δ, мм 10		итого	всего
Д-26-42п	134,60	28,44	12,80	31,74	36,47	244,05	6,12	7,28	13,40	26,24		26,24	283,69

ТК 1971	Диафрагмы жесткости. Армирование диафрагмы жесткости Д-26-42п	Серия ИИ-04-6	Выпуск 5 часть I	Лист 68

Здание и пункт обслуживания туристских комплексов г. Москва. Пл. инж. пр-та Волынский. Рук. инж. пр-та Пригожий. Рук. группы Островая. Инициалы Козина. Проверил Козина.

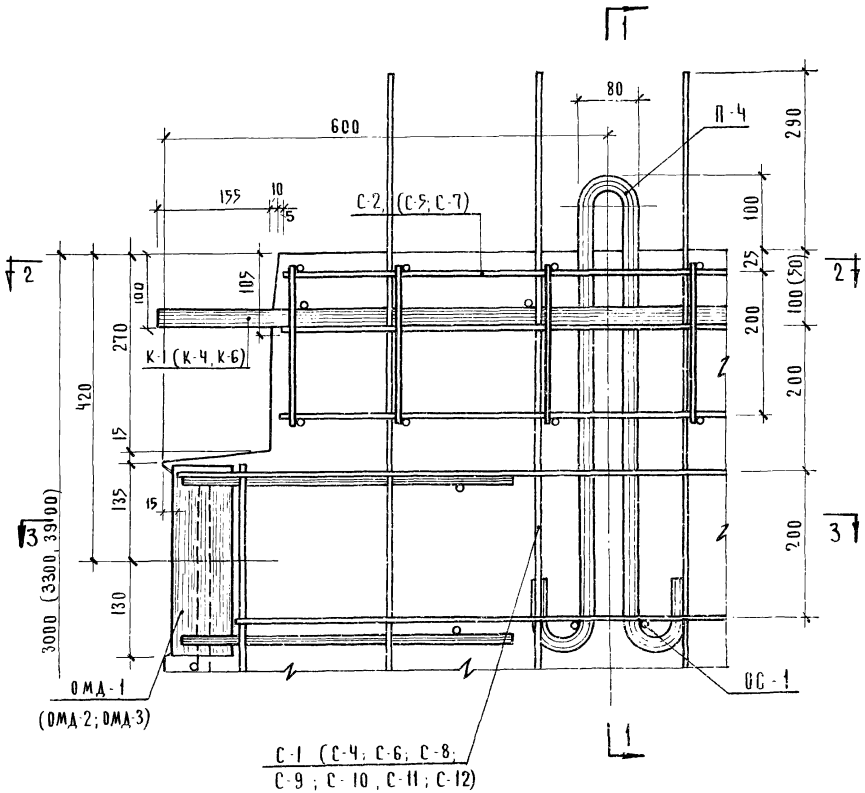

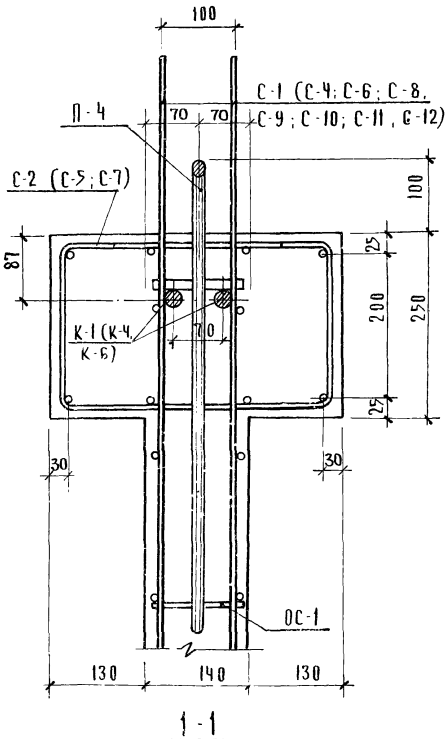

Примечания:

1. Сечения 2-2, 3-3 см. лист № 72
2. Маркировка сеток и размеры, указанные в скобках, даны для узлов, замаркированных „по типу узла 2".

ТК	Диафрагмы жесткости.	Серия ИИ-04-6	
1971	Узел 2"	Выпуск 5	Лист

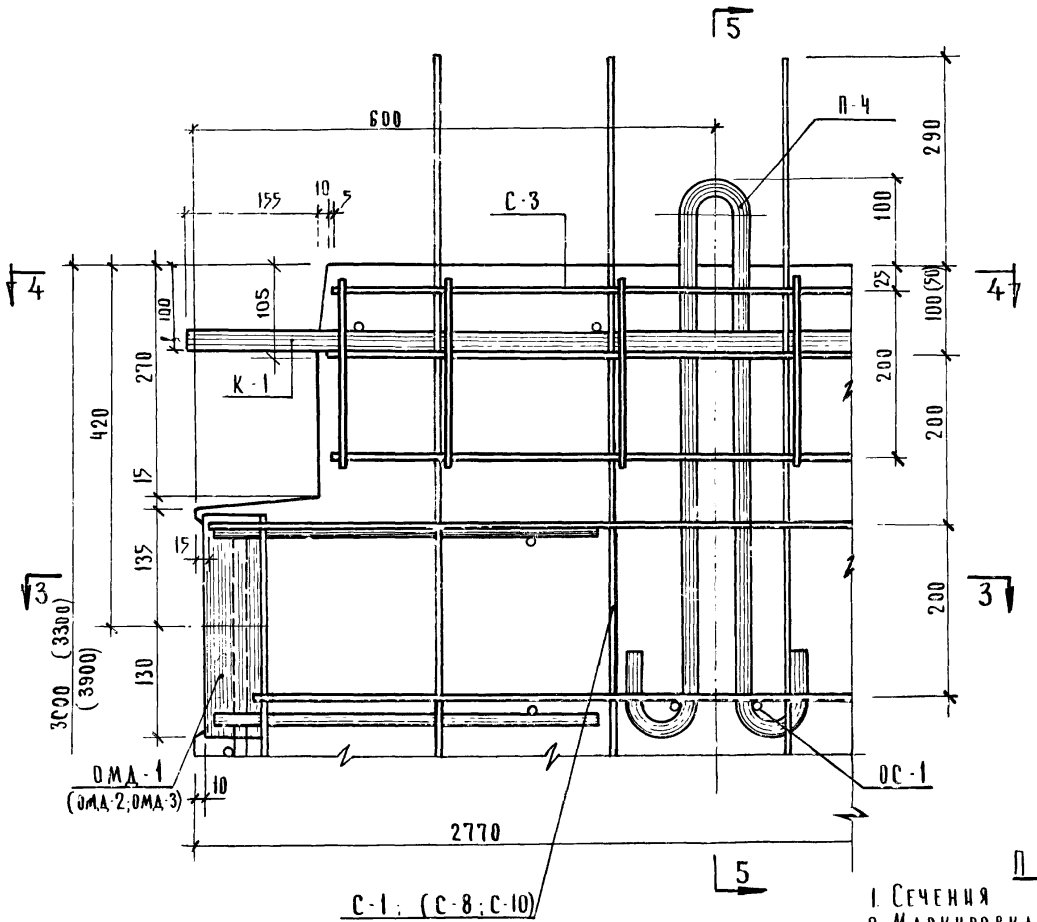

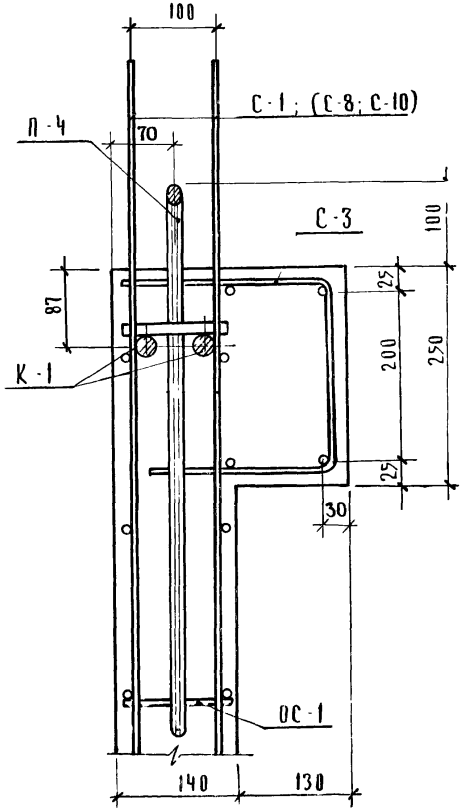

5-5

Примечания:

1. Сечения 3-3; 4-4 см лист № 72.
2. Маркировка сеток и размеры, указанные в скобках даны для узлов, замаркированных „по типу узла 3".

Т.К	Диафрагмы жесткости.	Серия ИИ-04-6	
1971	Узел „3."	Выпуск 5 часть I	Лист 70

ЦНИИЭП Бытовых зданий и туристских комплексов г. Москва

Нач. отдела: Гл. инж. пр-та; Гл. инж. пр-та; Рук. гр-пы

Ицхоки; Пригожин; Волынский; Острова

Исполнил; Проверил

Сайвина; Козина

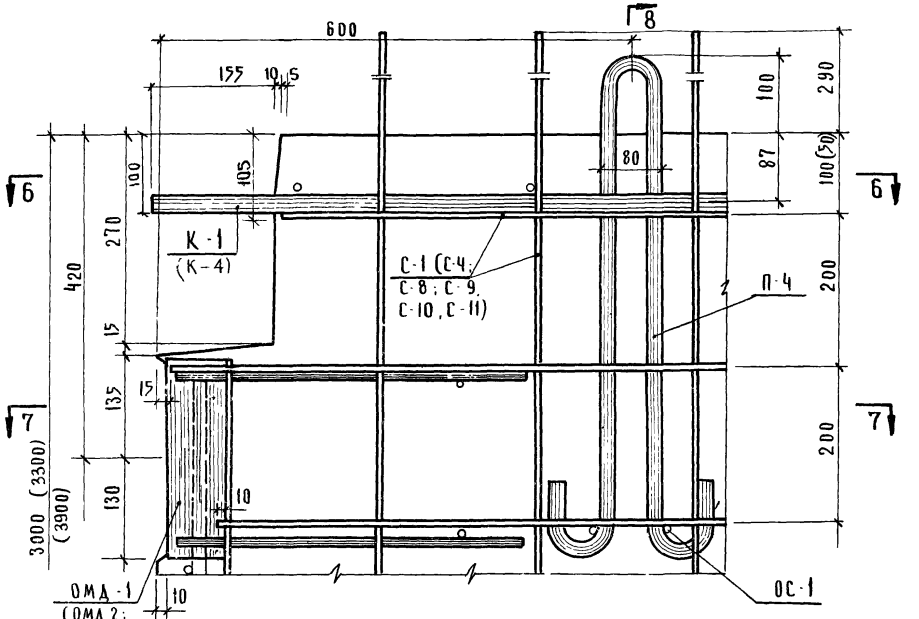

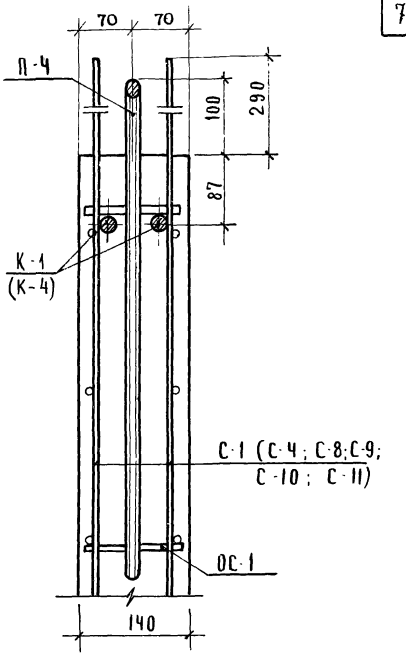

8-8

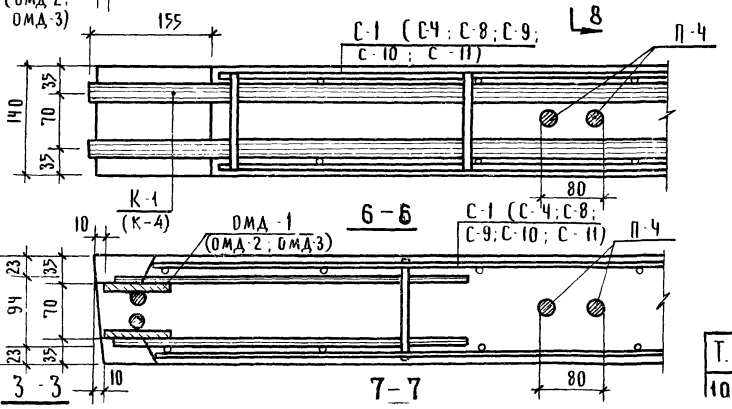

Примечания:

1. Маркировка сеток и размеры, указанные в скобках, даны для узлов, замаркированных "по типу узла 4."

Т.К 1071	Диафрагмы жесткости Узел 4	Серия ИИ-04-6 Выпуск 5 Лист 71

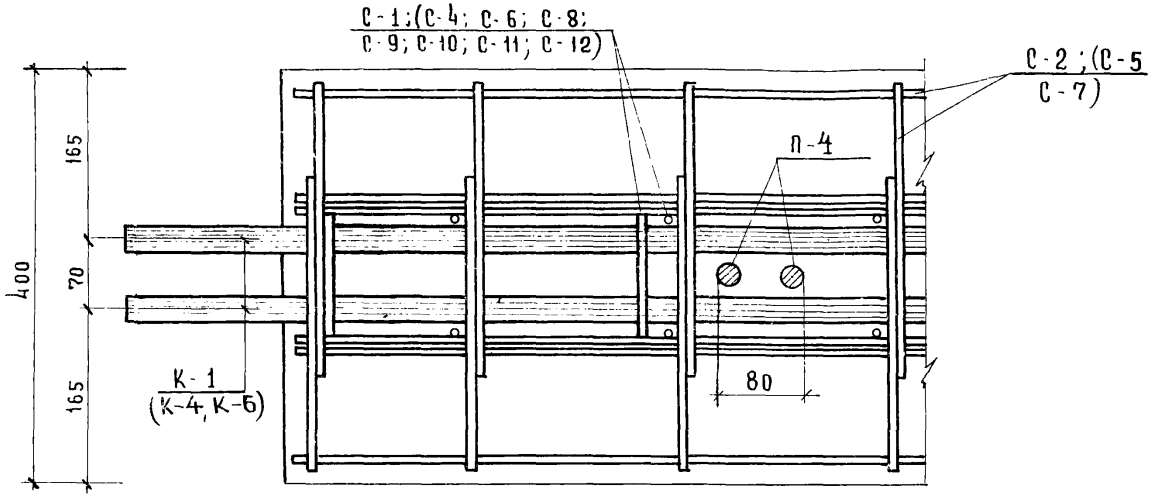

2-2

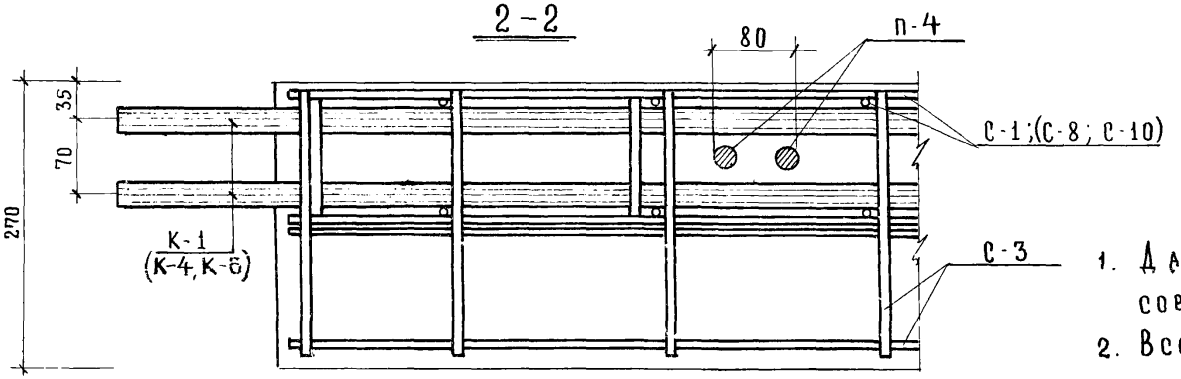

4-4

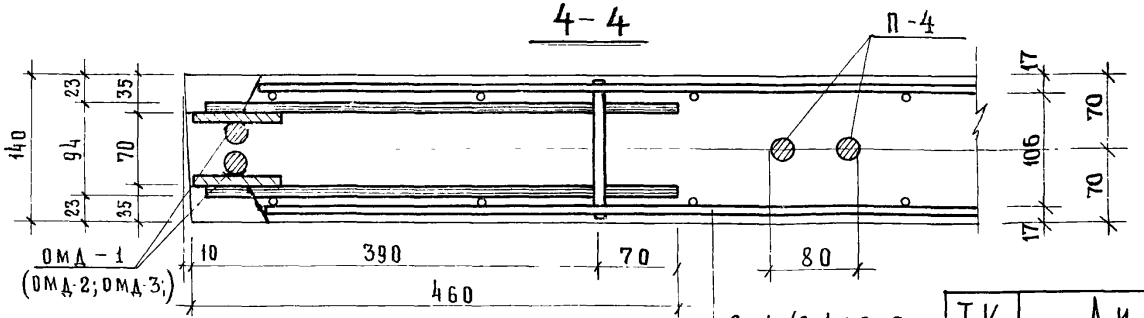

3-3

Примечания

1. Данный лист рассматривать совместно с листами № 69, 70.
2. Все пересечения сеток и каркасов между собой сварить или связать вязальной проволокой.

Т.К.	Диафрагмы жесткости	Серия ИИ-04-6	
1971	Сечения 2-2; 3-3; 4-4 для узлов 2, 3	Выпуск 5 часть I	Лист 72

Выборных зданий и туристских комплексов г. Москва
Нач. отдела
Гл. инж. пр-та
Гл. инж. пр-та
Рук группы
Инженер
Прилежий
Волынский
Острова
Исполнил
Проверил
Сдавина
Козина

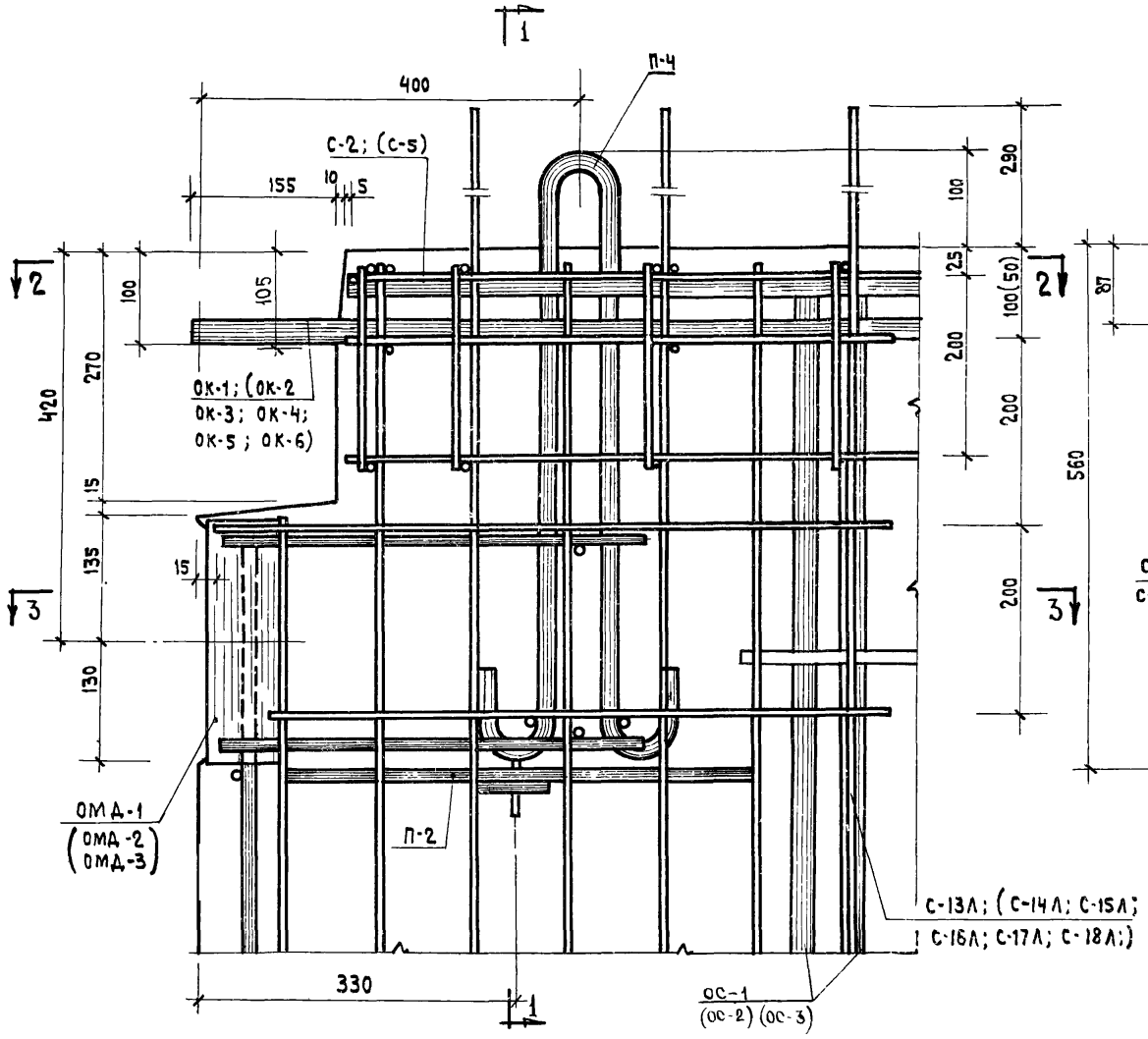

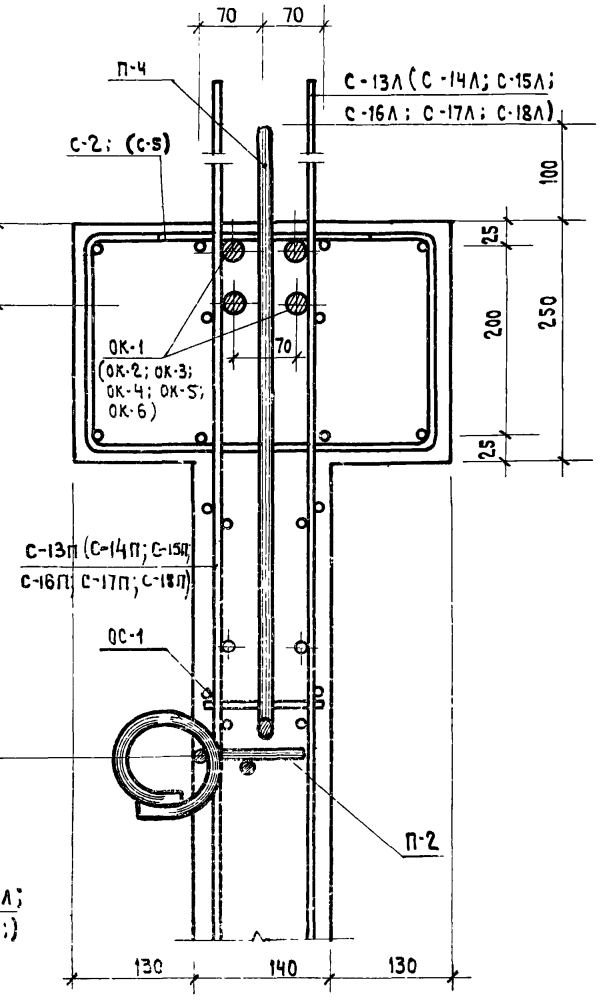

1-1

ПРИМЕЧАНИЯ:

1. Сечения 2-2, 3-3 см. лист №76
2. Маркировка каркасов, сеток и размеры, указанные в скобках, даны для узлов, замаркированных „по типу узла 5".

ТК	Диафрагмы жесткости	Серия ИИ-04-6
1971	Узел 5	Выпуск 5 часть 1 / Лист 73

Гл. инж. пр-та Волынский
Рук. группы Острова
ЦНИИЭП комплексов г. Москва

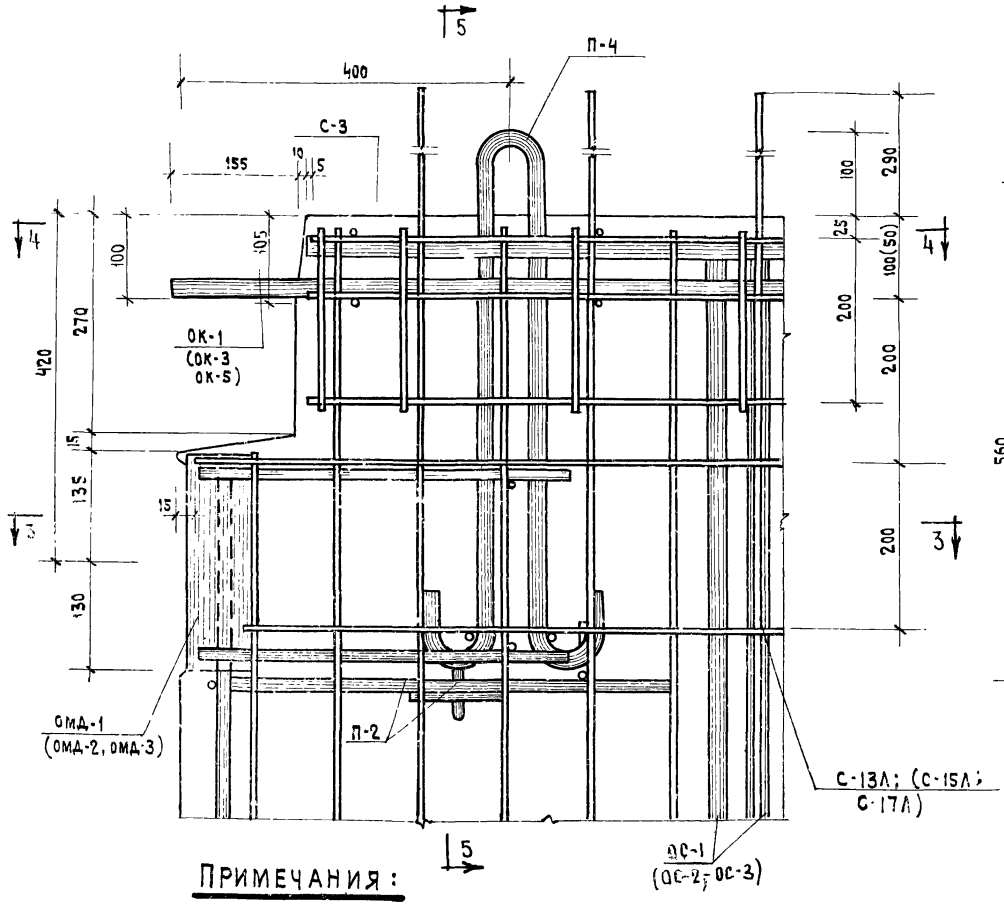

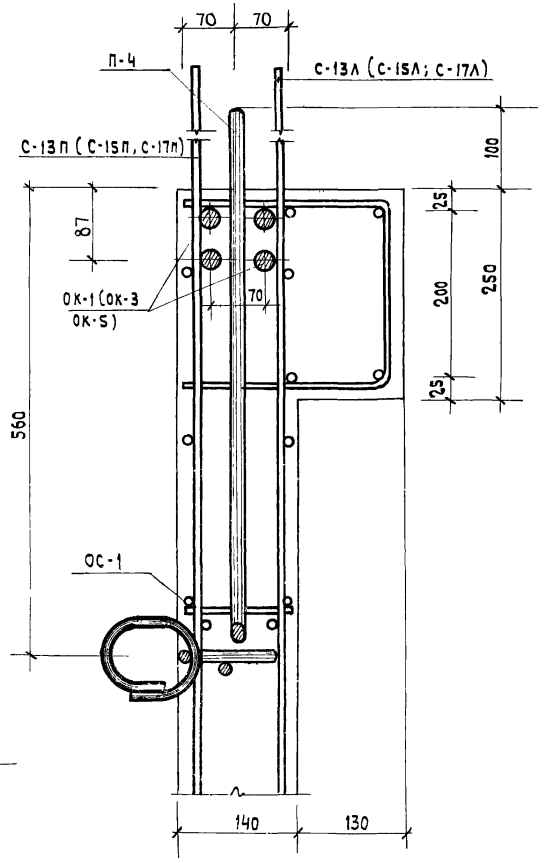

5 - 5

ПРИМЕЧАНИЯ:

1. Сечения 3-3, 4-4 см. лист N 76
2. Маркировка каркасов, сеток и размеры, указанные в скобках, даны для узлов, замаркированных по типу узла 6

ТК	ДИАФРАГМЫ ЖЕСТКОСТИ	СЕРИЯ ИИ-ОЧ-6	
1971	УЗЕЛ 6	ВЫПУСК 5 ЧАСТЬ I	ЛИСТ 74

ЦНИИЭП Бытовых зданий и туристских комплексов г. Москва	НАЧ. ОТДЕЛА	ИЦХОКИ	
	ГЛ. ИНЖ. ПР-ТА	ПРИГОЖИЙ	
	ГЛ. ИНЖ. ПР-ТА	БОЛЫНСКИЙ	
	РУК. ГРУППЫ	ОСТРОВА	
	ИСПОЛНИЛ	САЛЬНА	
	ПРОВЕРИЛ	КОЗИНА	

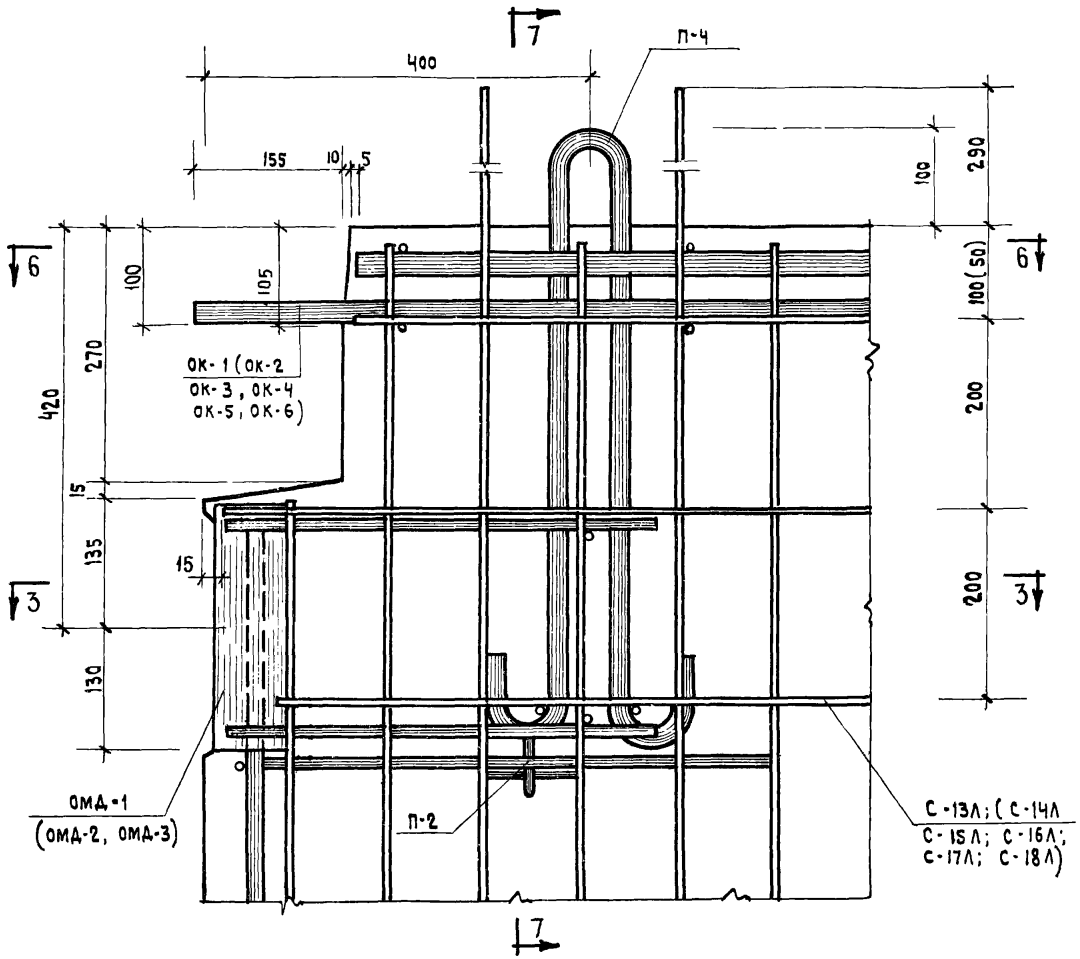

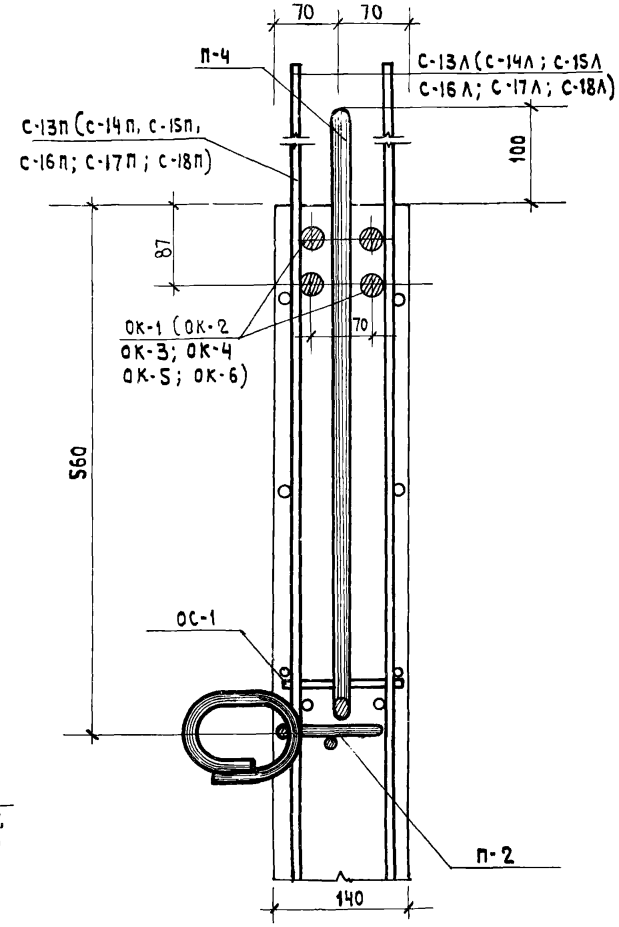

7-7

ПРИМЕЧАНИЯ:

1. Сечения 3-3 и 6-6 см. лист 76
2. Маркировка каркасов, сеток и размеры, указанные в скобках, даны для узлов, замаркированных по „типу узла 7".

ТК	ДИАФРАГМЫ ЖЕСТКОСТИ	СЕРИЯ ИИ-04-6	
1971	УЗЕЛ 7	Выпуск 5 часть I	Лист 75

Рук. группы Острова

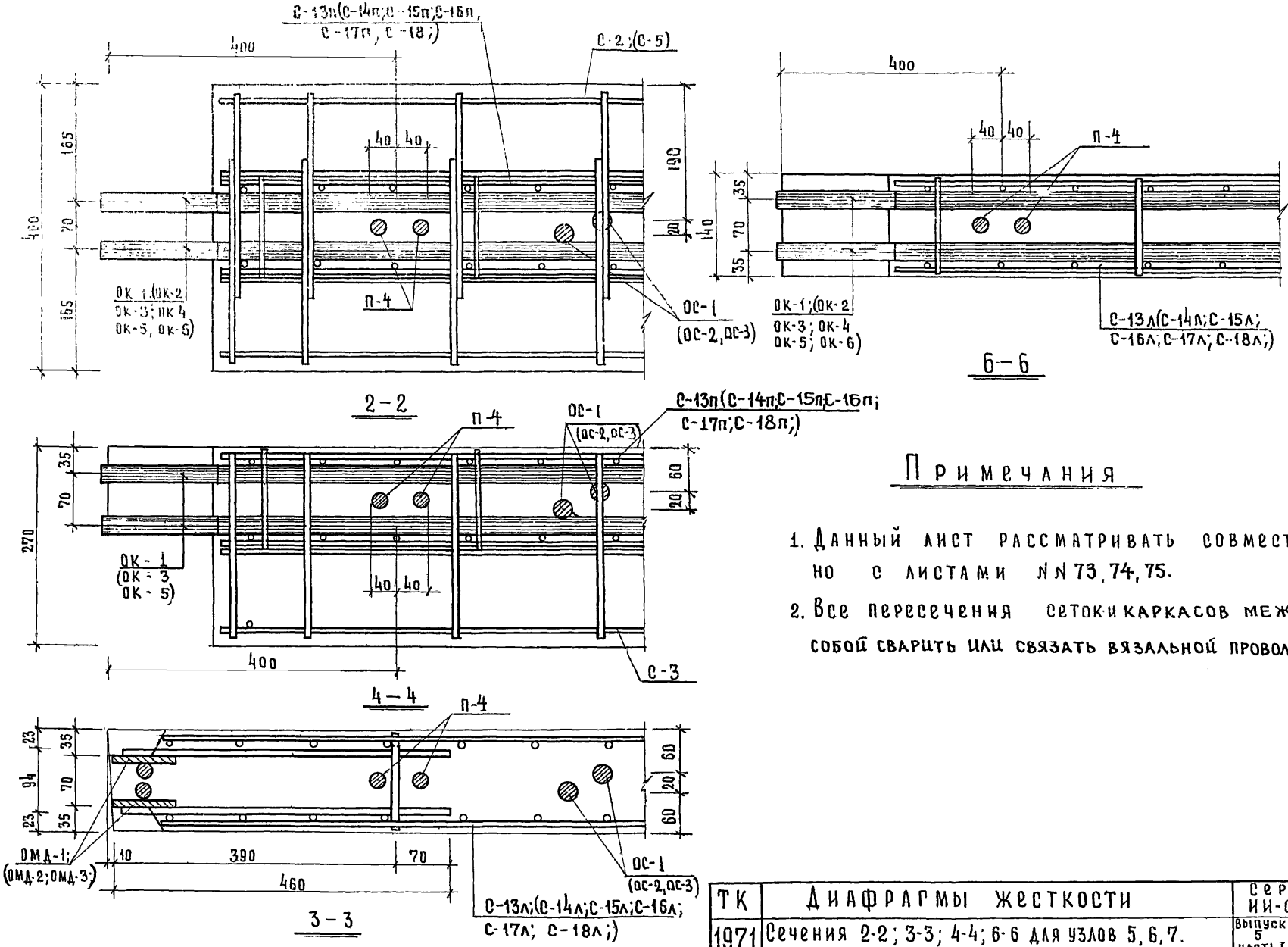

Примечания

1. Данный лист рассматривать совместно с листами №№ 73, 74, 75.
2. Все пересечения сеток и каркасов между собой сварить или связать вязальной проволокой.

ТК	Диафрагмы жесткости	Серия ИИ-04-6	
1971	Сечения 2-2; 3-3; 4-4; 6-6 для узлов 5, 6, 7.	Выпуск 5 часть I	Лист 76

Выставка зданий и туристских комплексов г. Москва

Нач. отдела | Гл. инж. пр-та | Гл. инж. пр-та | Рук. группы

Ицлоки | Пригожий | Волынский | Острова

Исполнил | Проверил

Ковалева

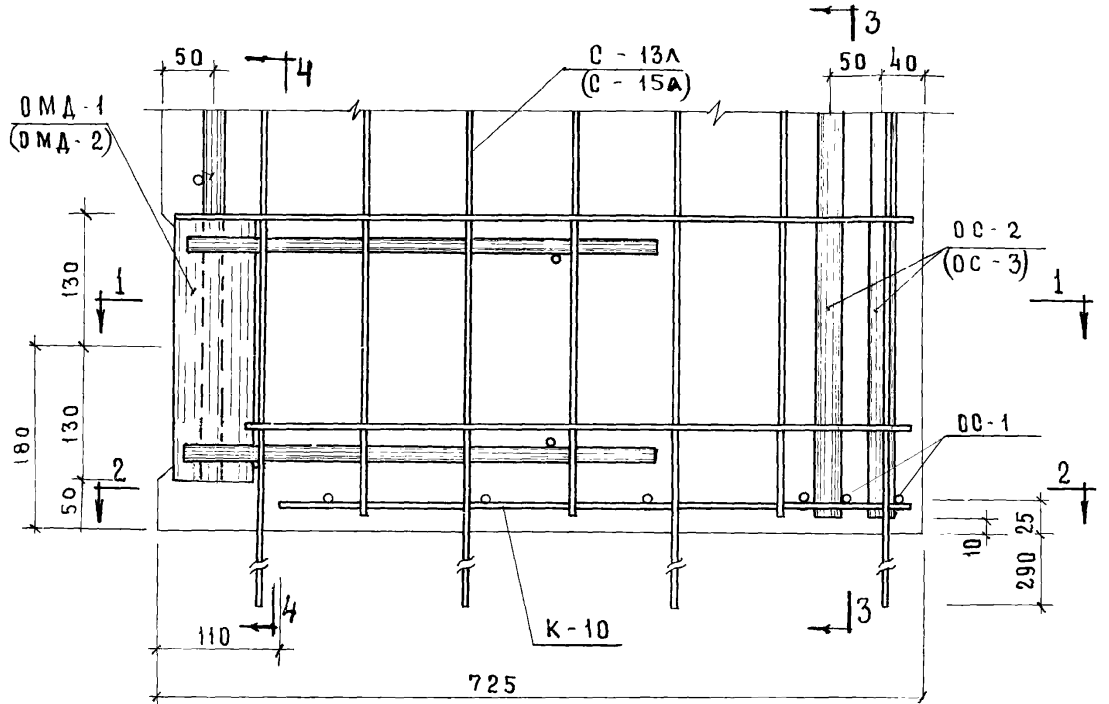

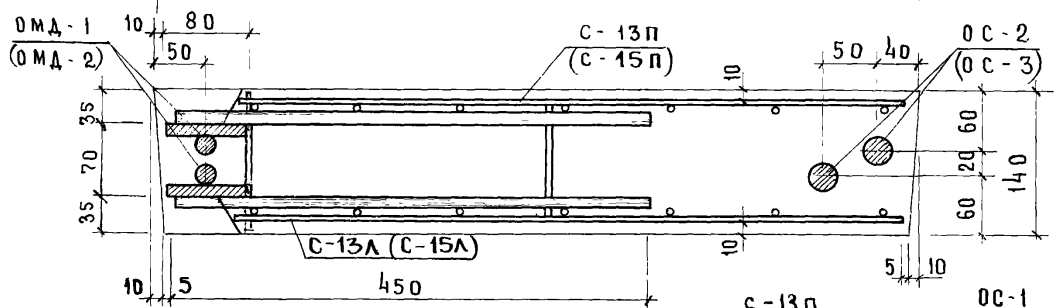

1 — 1

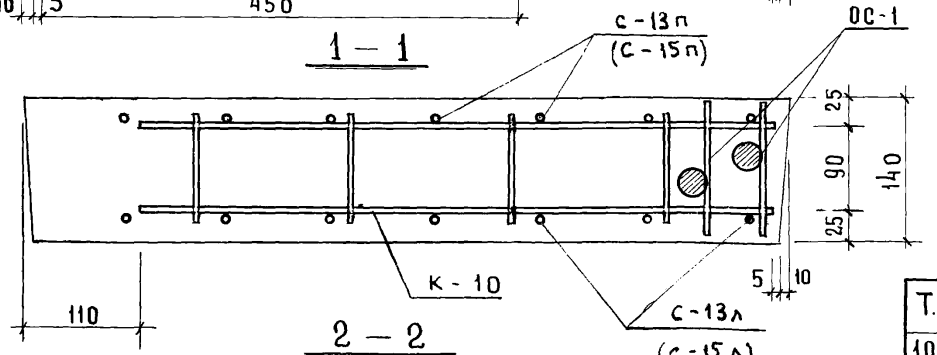

2 — 2

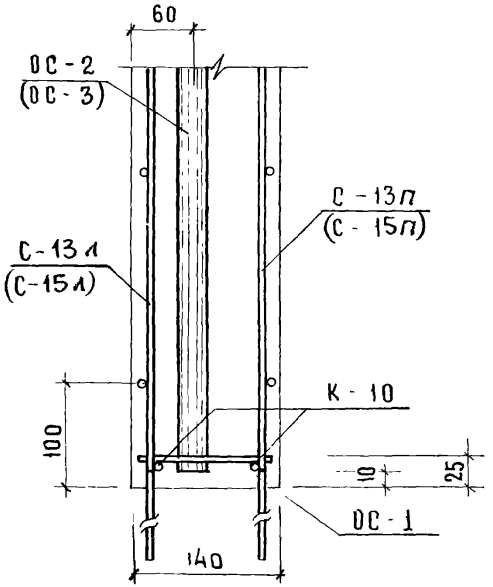

3 — 3

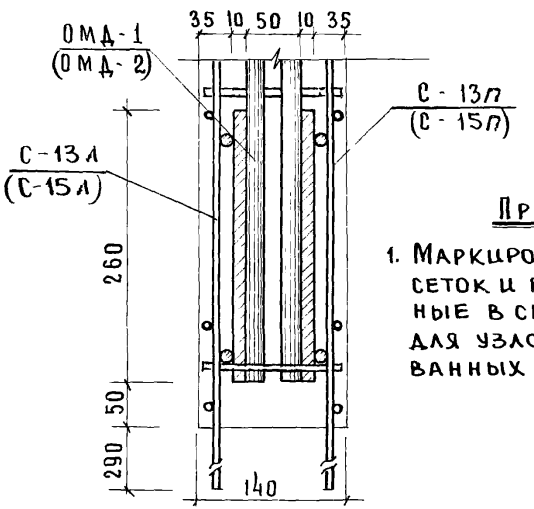

4 — 4

Примечания:

1. Маркировка каркасов, сеток и размеры, указанные в скобках, даны для узлов, замаркированных „по типу узла 8"

Т. К.	Диафрагмы жесткости	Серия ИИ-04-6	
1971	Узел „8"	Выпуск 5 часть I	Лист 77

Гл. инж. пр-та Рук. группы — Волынский, Козина

Комплексов г. Москва

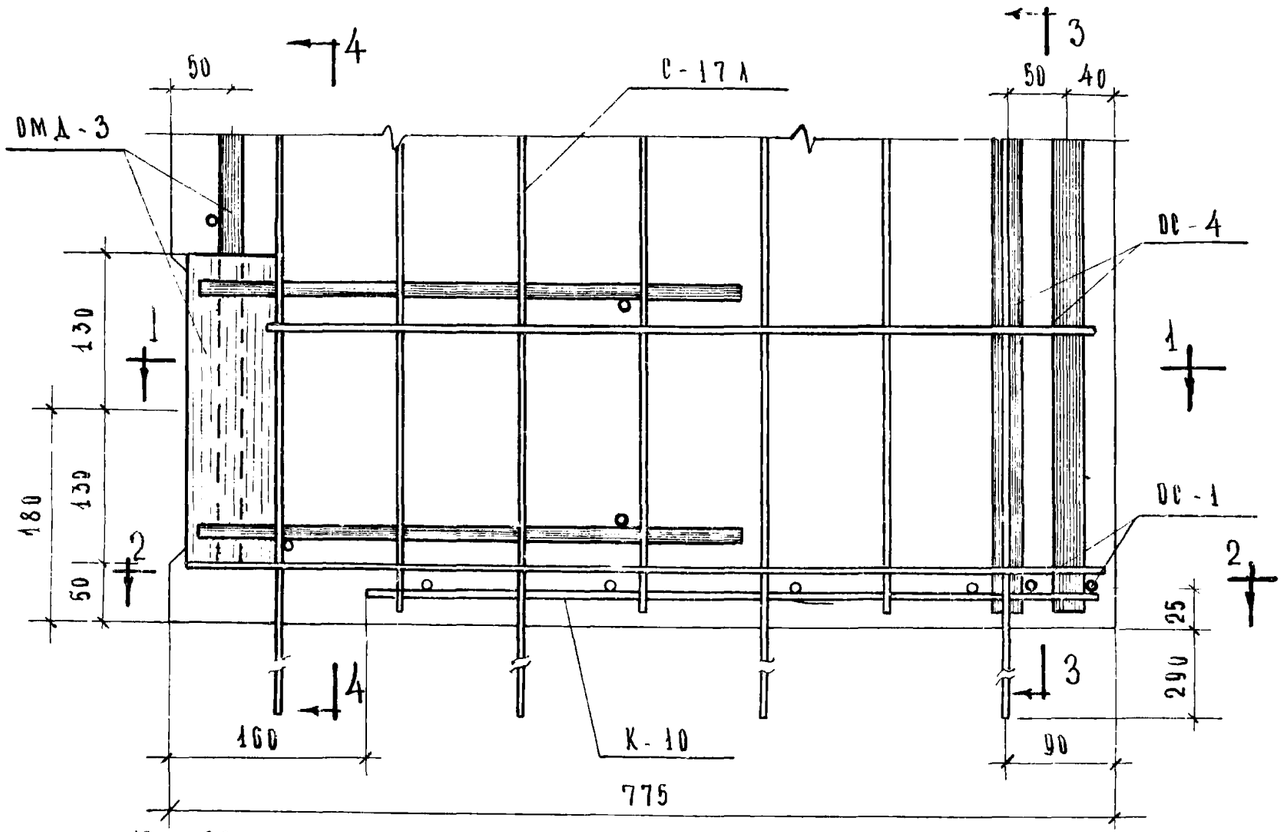

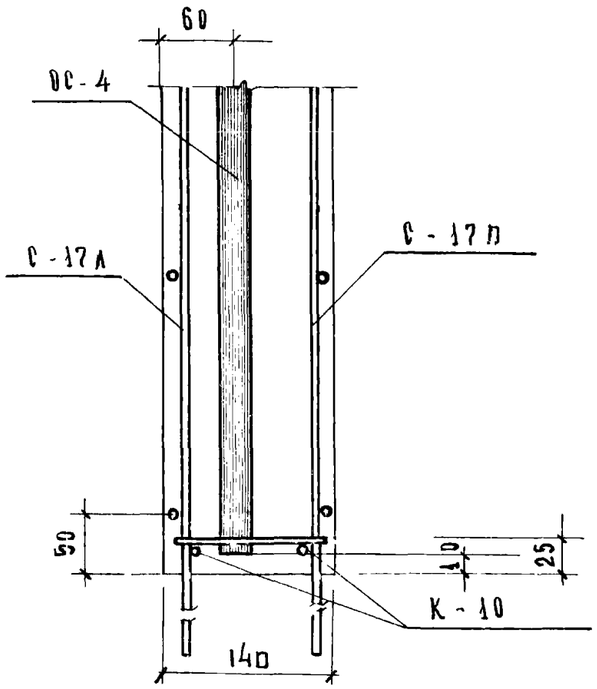

3 - 3

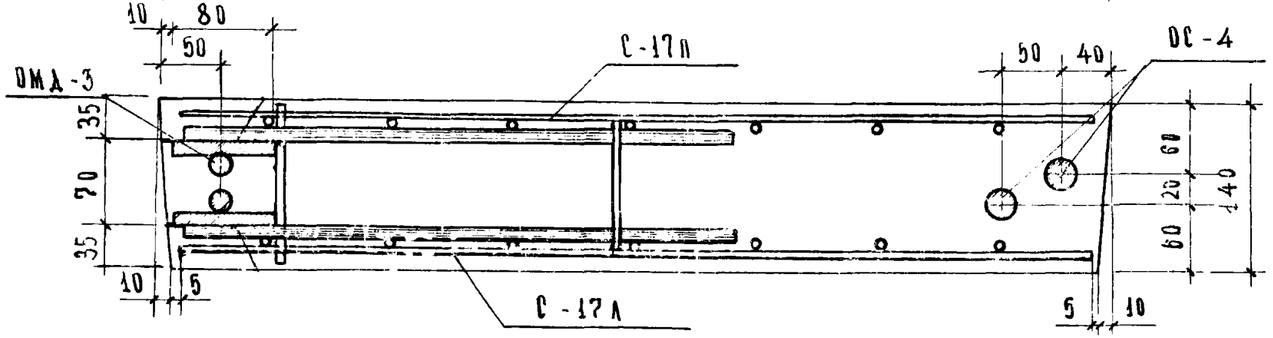

1 — 1

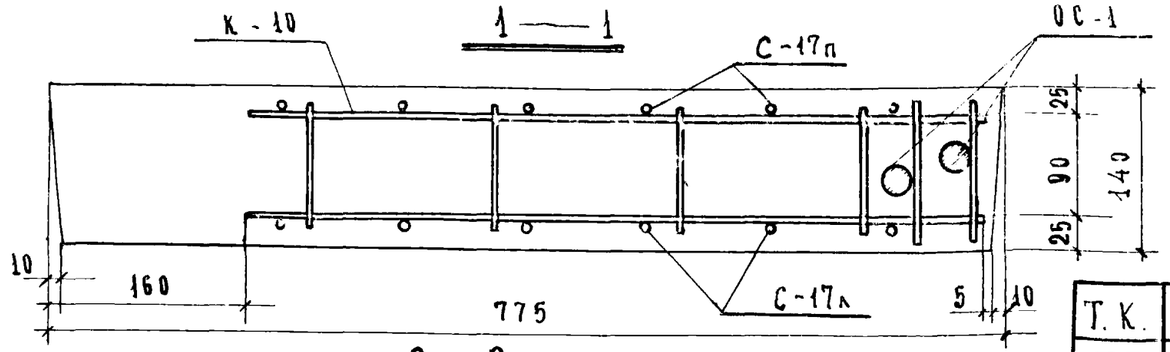

2 - 2

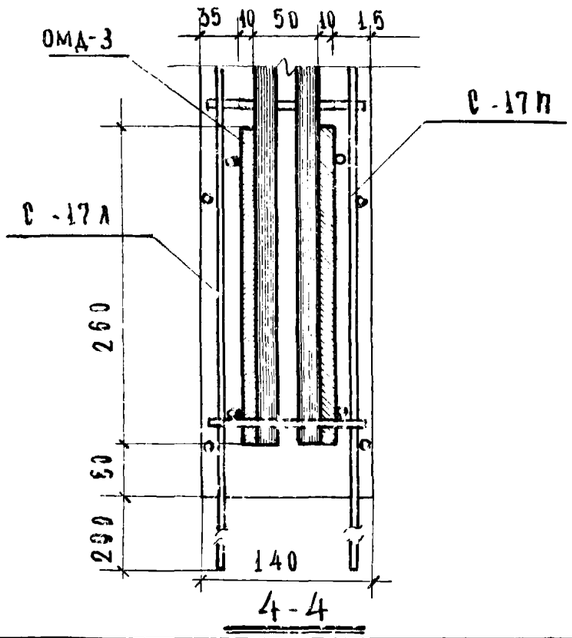

4 - 4

Т.К.	ДИАФРАГМЫ ЖЕСТКОСТИ.	СЕРИЯ ИИ-04-6	
1П71	УЗЕЛ П"	ВЫПУСК 5	ЛИСТ

ЦНИИЭП ТУРИСТСКИХ КОМПЛЕКСОВ г.МОСКВА

ГА ИНЖ ПРТА ГА ИНЖ ПРТА РУК ГРУППЫ

ВОЛЫНСКИЙ КОЗИНА

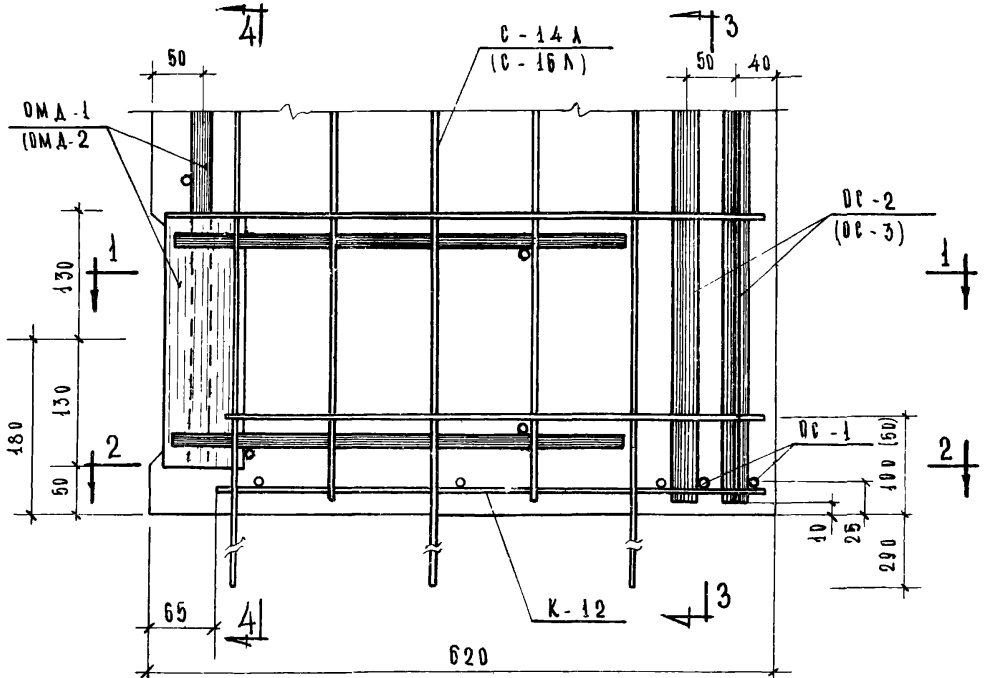

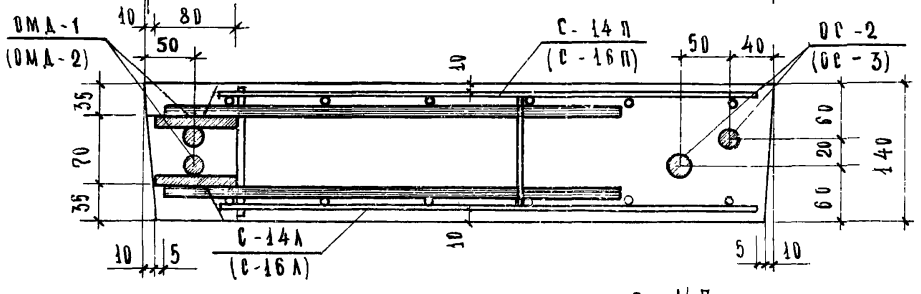

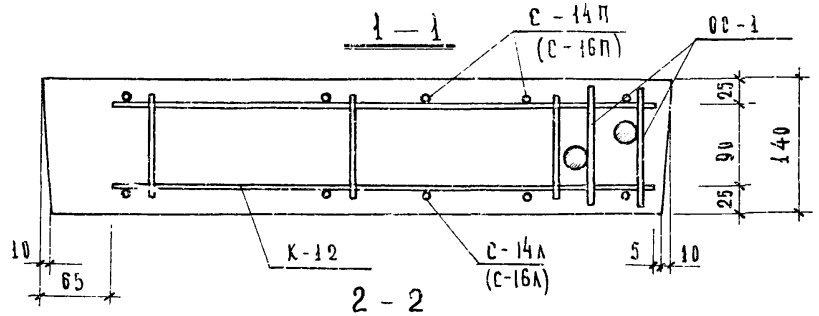

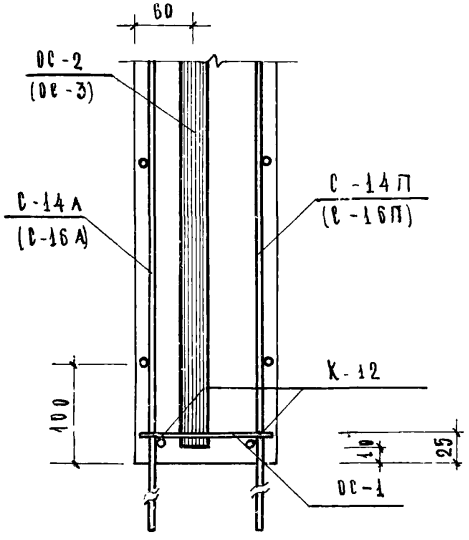

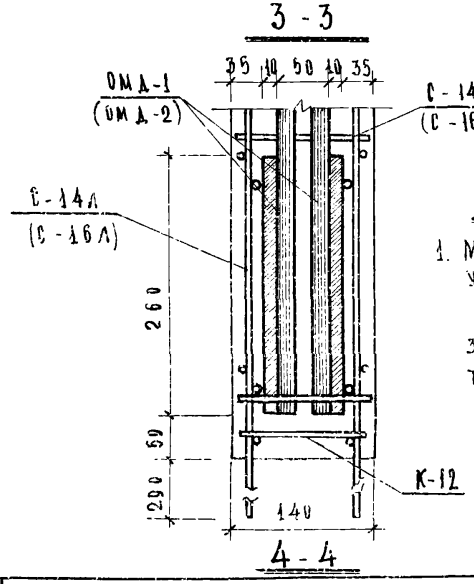

Примечания:

1. Маркировка и размеры, указанные в скобках, даны для узлов, замаркированных по типу узла „10".

Т.К.	Диафрагмы жесткости.	Серия ИИ-04-6
1971	Узел „10".	Выпуск 5 части I — Лист 79

ЦНИИЭП комплексов г. Москва
Гл. инж. пр. Волынский
Рук. группы Кузина

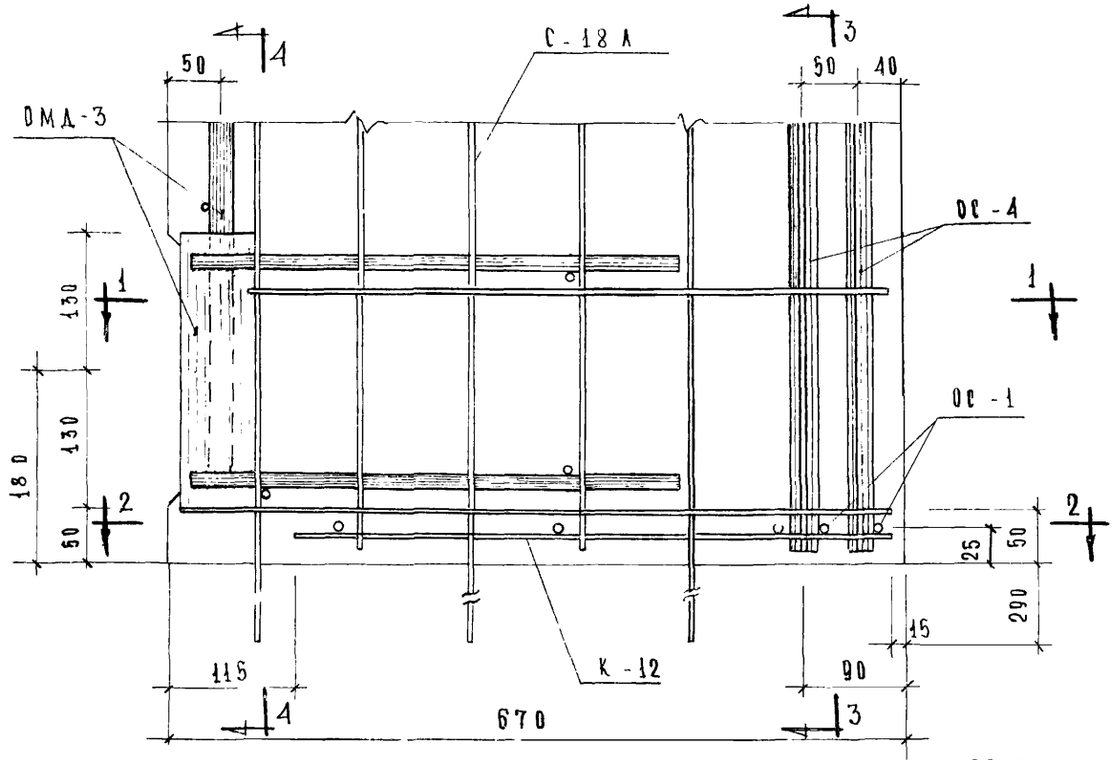

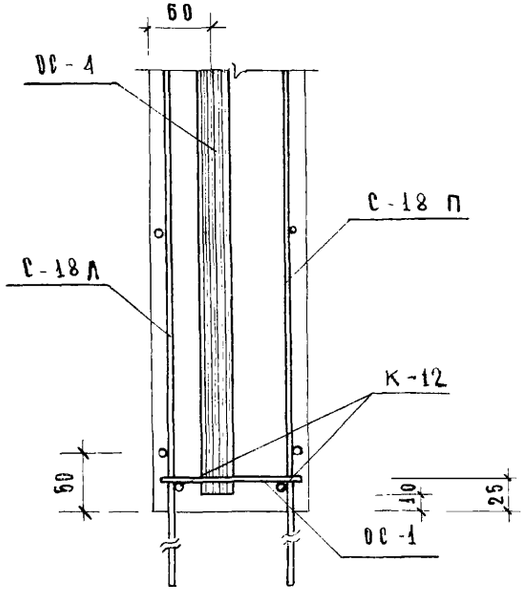

3 – 3

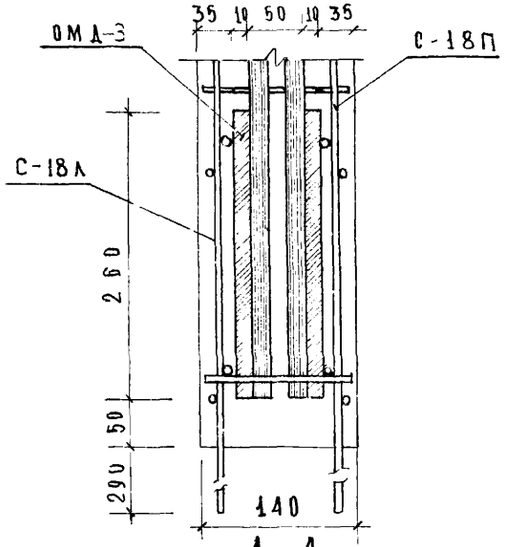

4 – 4

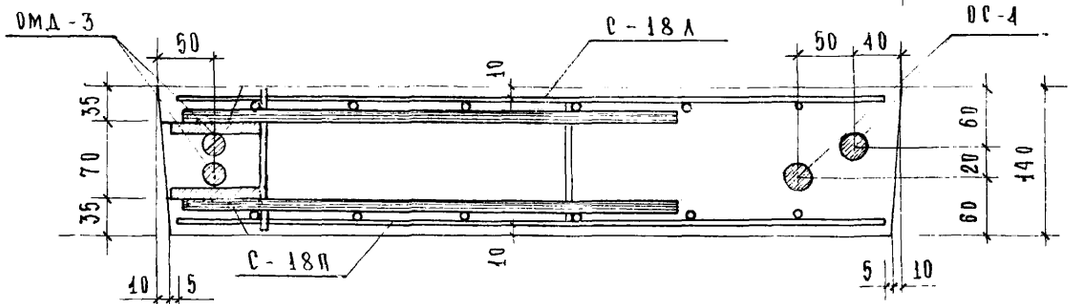

1 – 1

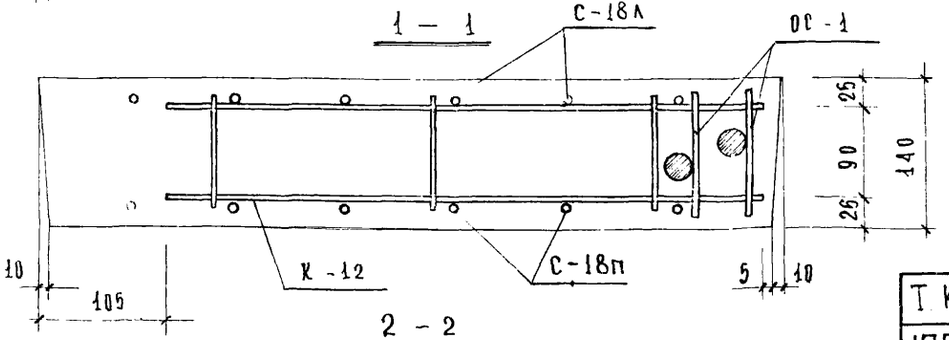

2 – 2

Т.К. 1971	ДИАФРАГМЫ ЖЕСТКОСТИ УЗЕЛ „11“	СЕРИЯ ИИ-04-6 ВЫПУСК 5 ЧАСТЬ I ЛИСТ 80

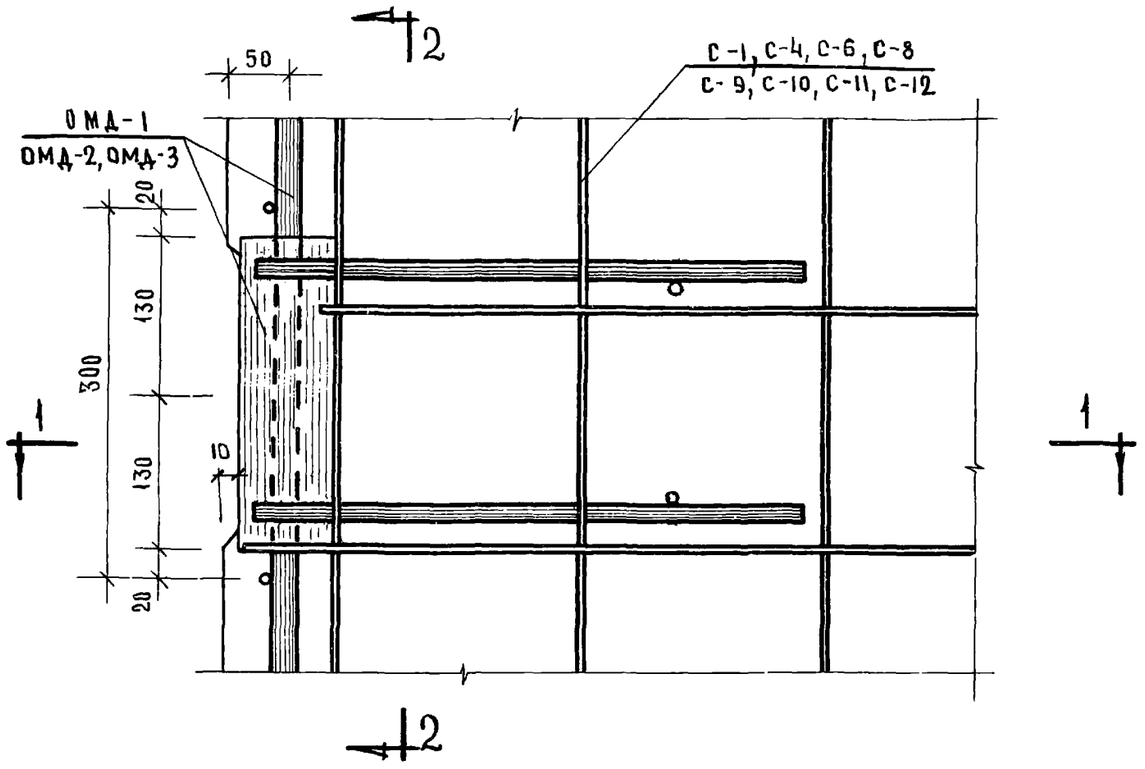

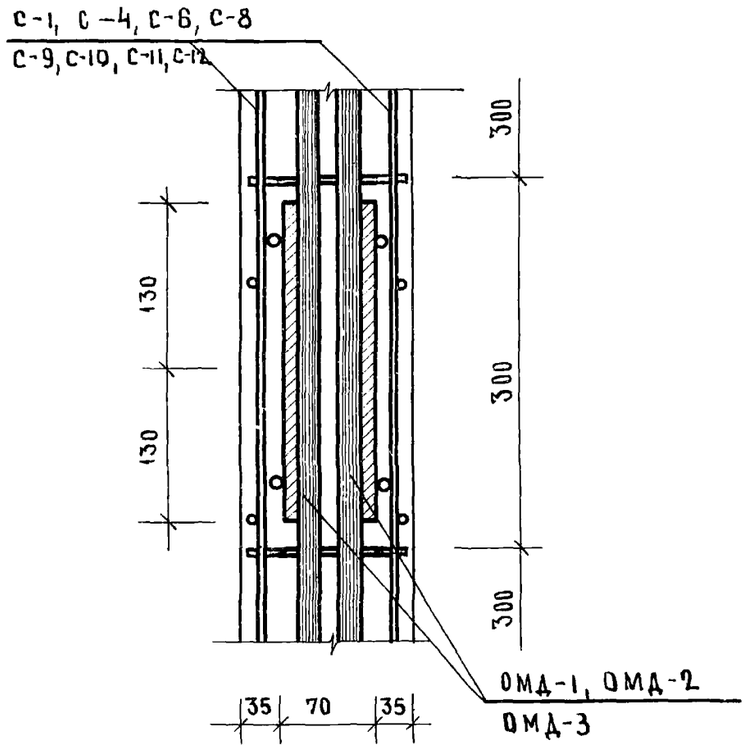

2 - 2

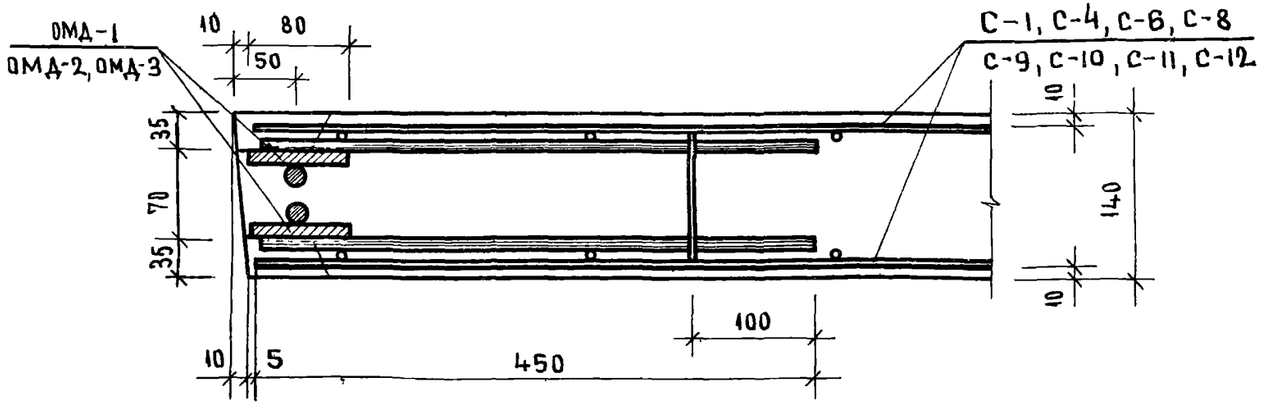

1 - 1

Т.К.	ДИАФРАГМЫ ЖЕСТКОСТИ	СЕРИЯ ИИ-04-6	
1971	УЗЕЛ „12"	ВЫПУСК 5 ЧАСТЬ I	ЛИСТ 81

ЦНИИПИ КОМПЛЕКСОВ Г. МОСКВА

ГЛ. ИНЖ. ПР-ТА РУК. ГРУППЫ

КОЗИНА

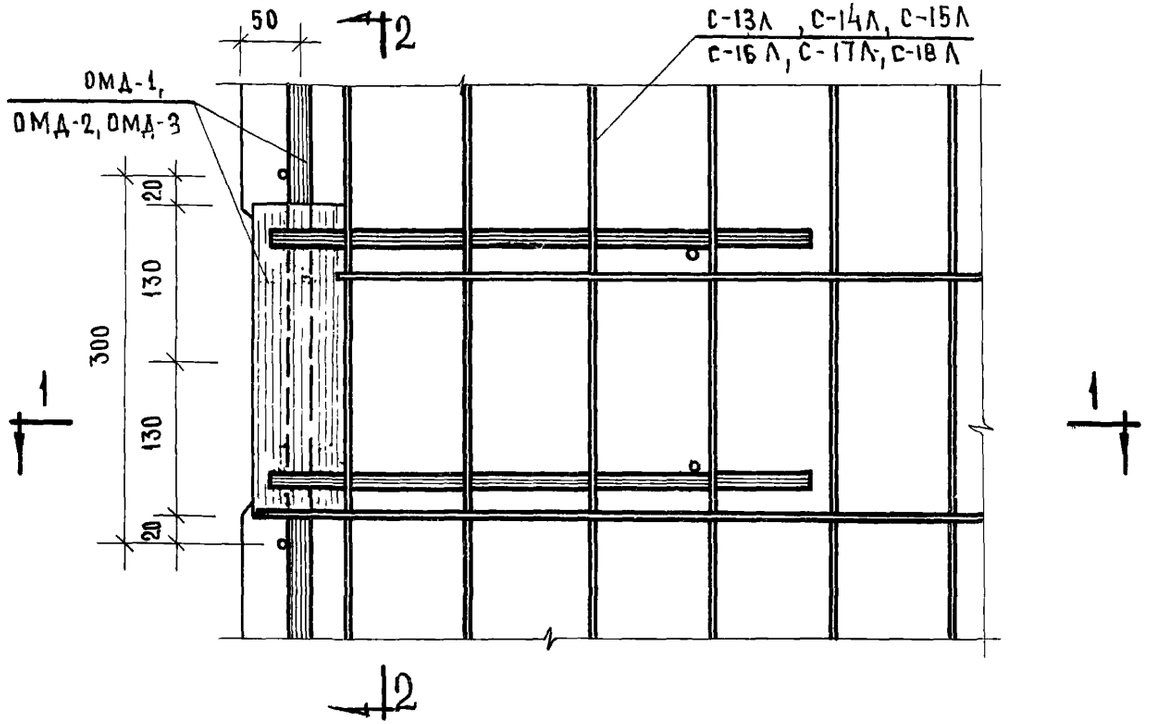

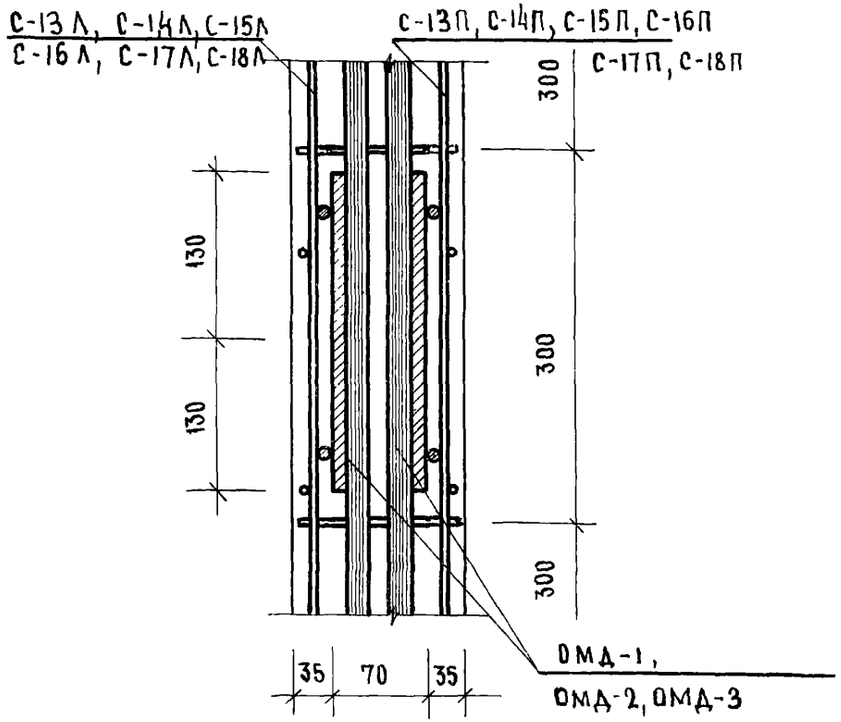

2 - 2

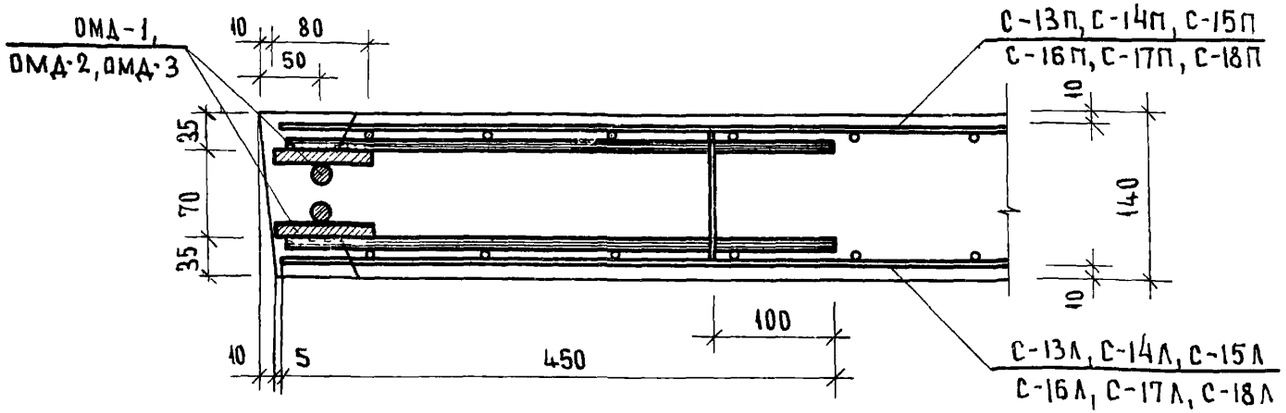

1 - 1

Т.К	ДИАФРАГМЫ ЖЕСТКОСТИ	СЕРИЯ ИИ-04-6	
1971	УЗЕЛ „13"	ВЫПУСК 5 ЧАСТЬ I	ЛИСТ 82

ЦНИИЭП ТОРГОВО-БЫТОВЫХ ЗДАНИЙ И ТУРИСТСКИХ КОМПЛЕКСОВ Г. МОСКВА

НАЧ. ОТДЕЛА — ГЛ. ИНЖ. ПР-ТА — ГЛ. ИНЖ. ПР-ТА — РУК. ГРУППЫ

ИЦХОКИ — ПРИГОЖИЙ — ВОЛЫНСКИЙ — КОЗИНА

ИСПОЛНИТ — ПРОВЕРИЛ

СТЕПАНОВА — НОСОВА

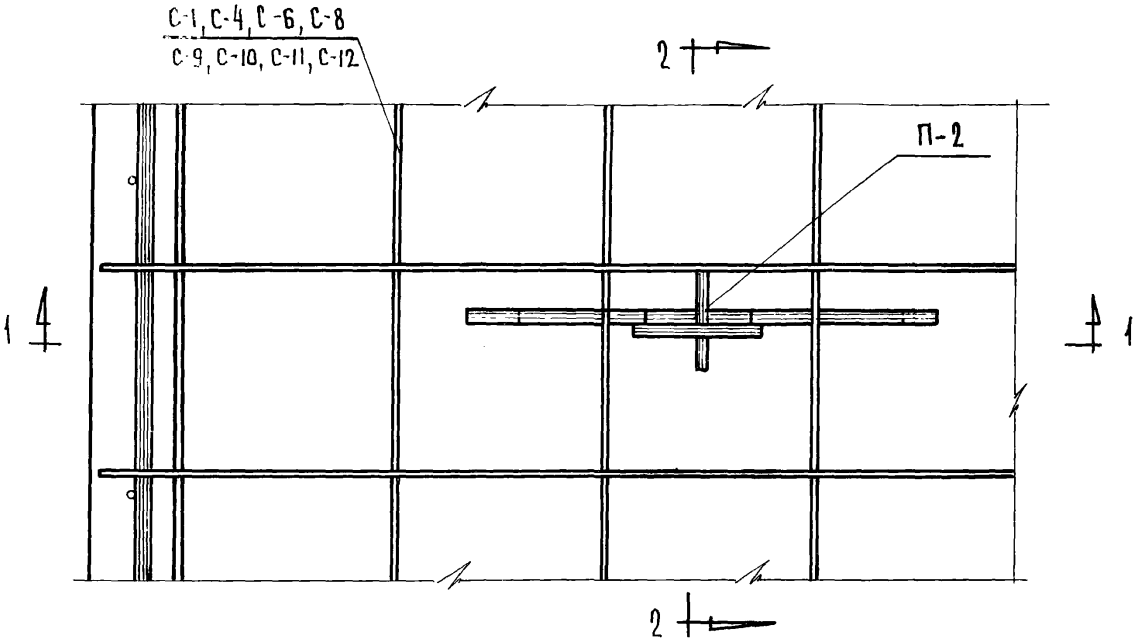

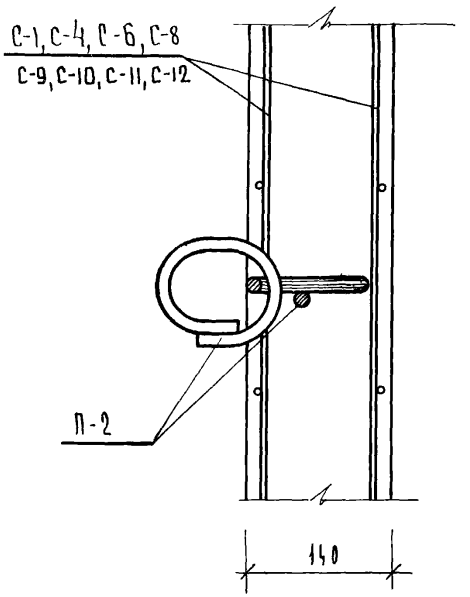

2 – 2

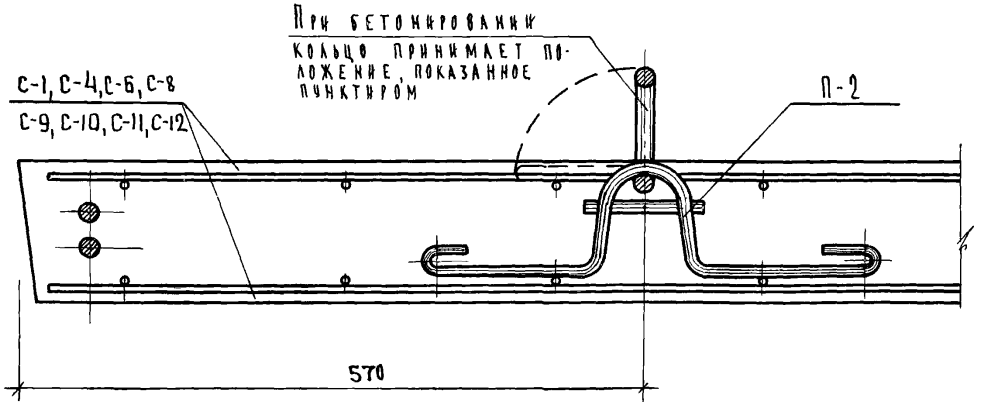

1 – 1

ТК	Диафрагмы жесткости	Серия ИИ-04-6
1971	Узел „14"	Выпуск 5 Лист 83

Туристский комплексов г. Москва | Гл. инж. пр. | Рук. группы | Вольынский | Острова

gost.e-ecolog.ru