ГОСУДАРСТВЕННЫЙ КОМИТЕТ ПО ГРАЖДАНСКОМУ СТРОИТЕЛЬСТВУ И АРХИТЕКТУРЕ ПРИ ГОССТРОЕ СССР

ТИПОВЫЕ КОНСТРУКЦИИ И ДЕТАЛИ ЗДАНИЙ И СООРУЖЕНИЙ

ИНДУСТРИАЛЬНЫЕ СТРОИТЕЛЬНЫЕ ИЗДЕЛИЯ ДЛЯ СТРОИТЕЛЬСТВА ГРАЖДАНСКИХ ЗДАНИЙ И ЗДАНИЯ АДМИНИСТРАТИВНО-БЫТОВОГО НАЗНАЧЕНИЯ ПРОМЫШЛЕННЫХ ПРЕДПРИЯТИЙ

ИИ-04

СБОРНЫЕ ЭЛЕМЕНТЫ ЗДАНИЙ КАРКАСНОЙ КОНСТРУКЦИИ

Серия ИИ-04-6

ДИАФРАГМЫ ЖЕСТКОСТИ

ВЫПУСК 1

ЖЕЛЕЗОБЕТОННЫЕ ДИАФРАГМЫ ТОЛЩИНОЙ 120 мм

8906

ЦЕНТРАЛЬНЫЙ ИНСТИТУТ ТИПОВЫХ ПРОЕКТОВ

Москва—1966 г.

gost.e-ecolog.ru

ГОСУДАРСТВЕННЫЙ КОМИТЕТ ПО ГРАЖДАНСКОМУ СТРОИТЕЛЬСТВУ И АРХИТЕКТУРЕ ПРИ ГОССТРОЕ СССР

ТИПОВЫЕ КОНСТРУКЦИИ И ДЕТАЛИ ЗДАНИЙ И СООРУЖЕНИЙ

ИНДУСТРИАЛЬНЫЕ СТРОИТЕЛЬНЫЕ ИЗДЕЛИЯ ДЛЯ СТРОИТЕЛЬСТВА ГРАЖДАНСКИХ ЗДАНИЙ И ЗДАНИЯ АДМИНИСТРАТИВНО-БЫТОВОГО НАЗНАЧЕНИЯ ПРОМЫШЛЕННЫХ ПРЕДПРИЯТИЙ

ИИ-04

СБОРНЫЕ ЭЛЕМЕНТЫ ЗДАНИЙ КАРКАСНОЙ КОНСТРУКЦИИ

Серия ИИ-04-6

ДИАФРАГМЫ ЖЕСТКОСТИ

ВЫПУСК 1

ЖЕЛЕЗОБЕТОННЫЕ ДИАФРАГМЫ ТОЛЩИНОЙ 120 мм

РАБОЧИЕ ЧЕРТЕЖИ

РАЗРАБОТАНЫ
Московским институтом
типового и экспериментального
проектирования
МИТЭП

УТВЕРЖДЕНЫ
и введены в действие приказом
Государственного комитета
по гражданскому строительству
и архитектуре при Госстрое СССР
с I/II- 1967 г Приказ №206
от 31/XII-1966г.

ЦЕНТРАЛЬНЫЙ ИНСТИТУТ ТИПОВЫХ ПРОЕКТОВ

Москва — 1966 г.

8906 1

Гл. инж. МИТЭП | Нач. конст. отд. | Гл. инж. к.о. | Гл. инж. пр-та | Львов | Смирнова | Сомов | Рыдло | Гр. инжен. | Разработал | Проверил | Кобелева | Гроссберг | Кобелева | Согласовано | Нач. ПИО | Гл. инж. ПИО | Гл. инж. пр. | Гольденберг | Кнур-Муратов

МИТЭП | Конструкторский отдел | 5.05 1966 г. | Арх. №

ПЕРЕЧЕНЬ СЕРИЙ И ВЫПУСКОВ РАБОЧИХ ЧЕРТЕЖЕЙ СБОРНЫХ ЭЛЕМЕНТОВ ЗДАНИЙ КАРКАСНОЙ КОНСТРУКЦИИ ИИ-04 В I-4 ЭТАЖА И СТАЛЬНЫХ ФОРМ ДЛЯ ИЗГОТОВЛЕНИЯ ИЗДЕЛИЙ НА ВИБРОПЛОЩАДКАХ ГРУЗОПОДЪЕМНОСТЬЮ 5 ТОНН

I.	ИИ-04-0	Указания по применению изделий	
	Выпуск I	Указания по применению изделий для зданий в I-4 этажа	
2.	ИИ-04-I	Фундаменты	
	Выпуск I	Железобетонные фундаменты под колонны сечением 300х300 мм для зданий в I-4 этажа	Выпуск I-I Стальные формы для изготовления железобетонных фундаментов под колонны сечением 300х300 мм для зданий в I-4 этажа
3.	ИИ-04-2	Колонны	
	Выпуск I	Железобетонные колонны сечением 300х300 мм для зданий в I-4 этажа	Выпуск I-I Стальные формы для изготовления железобетонных колонн сечением 300х300 мм для зданий в I-4 этажа
4.	ИИ-04-3	Ригели	
	Выпуск I	Железобетонные ригели для колонн сечением 300х300 мм	Выпуск I-I Стальные формы для изготовления железобетонных ригелей для колонн сечением 300х300мм
5.	ИИ-04-4	Плиты перекрытий	
	Выпуск I	Железобетонные плиты с вертикальными пустотами, ребристые, сплошные, карнизные	Выпуск I-I Стальные формы для изготовления железобетонных плит с вертикальными пустотами, ребристых, сплошных, карнизных
6.	ИИ-04-4	Плиты перекрытий	
	Выпуск 2	Железобетонные плиты с круглыми пустотами	Выпуск 2-I Стальные формы для изготовления железобетонных плит с круглыми пустотами
7.	ИИ-04-5	Панели наружных стен	
	Выпуск I	Керамзитобетонные панели стен толщиной 24 и 32 см	Выпуск I-I Стальные формы для изготовления керамзитобетонных панелей стен толщиной 24 см
			Выпуск I-2 Стальные формы для изготовления керамзитобетонных панелей стен толщиной 32 см
8.	ИИ-04-6	Диафрагмы жесткости	
	Выпуск I	Железобетонные диафрагмы толщиной I20 мм	Выпуск I-I Стальные формы для изготовления железобетонных диафрагм жесткости толщиной I20 мм
9.	ИИ-04-7	Лестницы	
	Выпуск I	Железобетонные лестницы для зданий с высотой этажей 3,3 и 4,2 м	Выпуск I-I Стальные формы для изготовления железобетонных лестниц для зданий с высотой этажей 3,3 и 4,2 м
I0.	ИИ-04-8	Металлические монтажные детали. Ограждения лестниц.	
	Выпуск I	Металлические монтажные детали для зданий в I-4 этажа. Ограждения лестниц для высот этажей 3,3 и 4,2 м	
II.	ИИ-04-I0	Монтажные узлы и детали	
	Выпуск I	Монтажные узлы и детали для зданий в I-4 этажа	

СОГЛАСОВАНО: ГА НИИ ТС, ГА НИИ ЭП, ГА НИИ ОСП

МИТ-ЭП — Научно-исследовательский отдел

14.06 1966г. — ГА НИИ ЭП, Нач. НИО, ГА НИИ ПР-ТА, Рук. гр. НИУК; М-6 —; Фрадина, Кнур Мирдан, Гарбузов

Арх. №

Т Д 1966 г.

ПЕРЕЧЕНЬ СЕРИЙ И ВЫПУСКОВ

ИИ-04-6

Выпуск 1 | Лист №

8906

Перечень серий и выпусков		Стр. I
Содержание выпуска		Стр. 2
Пояснительная записка		-"- 3, 4, 5
Номенклатура изделий	Лист № I	-"- 6
Общий вид и армирование диафрагмы жесткости В-29-33	-"- 2	-"- 7
Общий вид и армирование диафрагмы жесткости В-29-42	-"- 3	-"- 8
Общий вид и армирование диафрагмы жесткости ВЦ-57-20	-"- 4	-"- 9
Общий вид и армирование диафрагмы жесткости В-30-38	-"- 5	-"- I0
Общий вид и армирование диафрагмы жесткости В-27-38	-"- 6	-"- II
Общий вид и армирование диафрагмы жесткости ВЦ-27-I5	-"- 7	-"- I2
Общий вид и армирование диафрагмы жесткости ВЦ-57-I5	-"- 8	-"- I3
Арматурные сетки С-I, С-IА, С-2, С-2А, С-3	-"- 9	-"- I4
Арматурные сетки С-4, С-4А, С-5, С-5А	-"- I0	-"- I5
Арматурные сетки С-6, С-7, подъемные петли ПП-I, ПП-2, отдельный стержень ОС-I.	-"- II	-"- I6
Арматурные каркасы К-I, К-2, К-3, К-4, К-5	-"- I2	-"- I7
Арматурные каркасы К-6, К-7, К-8, К-9	-"- I3	-"- I8
Закладная деталь МД-I	-"- I4	-"- I9
Узлы I,2	-"- I5	-"- 20
Узлы 3, 4 . Схема опирания диафрагм жесткости	-"- I6	-"- 2I

МИТЭП
КОНСТРУКТОРСКИЙ ОТДЕЛ
26.V 1966 г.
ГЛ. ИНЖ. МИТЭП
НАЧ. КОНСТР. ОТД.
ГЛ. ИНЖ. Л.О.
ГЛ. ИНЖ. ПР-ТА
ЛЬВОВ
СМИРНОВА
СОМОВ
РЫЛАО
ГР. ИНЖЕНЕР
РАЗРАБОТАЛ
ПРОВЕРИЛ
КОБЕЛЕВА
КОБЕЛЕВА
КУЗНЕЦОВА
АРХ. N

ТД 1966 г.	ДИАФРАГМЫ ЖЕСТКОСТИ	ИИ-04-6	
	СОДЕРЖАНИЕ ВЫПУСКА	Вып. I	Лист № -

Серия ИИ-04-6 выпуск I содержит рабочие чертежи диафрагм жесткости для зданий
с высотой этажа 3,3 м - один типоразмер,
с высотой этажа 4,2 м - три типоразмера
и для подполья /цокольные/ - три типоразмера.

Для зданий при высоте этажа 3,3 м, предусматриваются диафрагмы, устанавливаемые на плоскости основных рам; при высоте этажа 4,2 м, предусматриваются диафрагмы, устанавливаемые в плоскости и из плоскости рам; цокольные - для установки в плоскости и из плоскости рам.

Диафрагмы жесткости представляют собой железобетонные пластины толщиной I2 см., что обеспечивает II степень огнестойкости их в здании.

Диафрагмы рассчитаны и законструированы в соответствии со СНиП П-В. 1-62 на применение их в зданиях, строительство которых осуществляется в I-IУ территориальных ветровых районах.

Рекомендации по расстановке диафрагм жесткости вздаиях в зависимости от этажности и ветрового района приведены в "Указаниях по применению изделий ИИ-04-0." выпуск I.

Для соединения диафрагм жесткости с элементами каркаса и между собой предусмотрены стальные закладные детали.

Диафрагмы рассчитаны на сдвигающие усилия:

а/ по вертикальным граням:
- при высоте этажа 4,2 - 60,0 т
- при высоте этажа 3,3 м - 45,0 т

/ I5,0 т на одну деталь/

б/ по горизонтальным граням: с учетом восприятия части усилий колоннами
- при высоте этажа 4,2 м - 54,0 т
- при высоте этажа 3,3 м - 54,0 т

/ 7,0 т на одну деталь /

Соединение диафрагм жесткости между собой и с колоннами и ригелями осуществляется на сварке / см. ИИ-04-I0. Выпуск I/с применением монтажных деталей, размеры и характеристики которых приведены в составе ИИ-04-8. Выпуск I. Эти детали должны поставляться на строительную площадку в комплекте с диафрагмами. Подъемные петли в диафрагмах используются так же как закладные детали.

Диафрагмы запроектированы в двух вариантах армирования для различных способов изготовления:
а/ с учетом изготовления в вертикальных кассетах,
б/ с учетом изготовления в горизонтальных формах.

Монтаж диафрагм жесткости предусмотрен за подъемные петли. Складирование и транспортирование их должно осуществляться в вертикальном положении с опиранием на деревянные подкладки в местах, указанных на чертежах. При необходимости транспортировки диафрагм в горизонтальном положении армирование их следует выполнять по варианту изготовления в горизонтальных формах. /Схему опирания см. лист № I6/

ТД 1966 г.	ДИАФРАГМЫ ЖЕСТКОСТИ	ИИ-04-6	
	ПОЯСНИТЕЛЬНАЯ ЗАПИСКА	Вып. I	Лист № -

МИТЭП КОНСТРУКТОРСКИЙ ОТДЕЛ
26.V 1966 г.
ГЛ. ИНЖ. МИТЭП
НАЧ. КОНСТРОТД.
ГЛ. ИНЖ. К.О.
ГЛ. ИНЖ. ПР. ТА
ЛЬВОВ
СМИРНОВА
СОМОВ
РЫЛАО
ГР. ИНЖЕНЕР
РАЗРАБОТАЛ
ПРОВЕРИЛ
КОБЕЛЕВА
КОБЕЛЕВА
КУЗНЕЦОВА
АРХ. И

8906 4

Марка бетона по прочности на сжатие принята – "200". Разрешается отпуск изделий с завода-изготовителя в летний период с прочностью бетона 70% от проектной марки, при этом завод-изготовитель обязан гарантировать достижение бетоном прочности в 100% от проектной марки в возрасте 28 дней.

В зимний период изделия должны отпускаться со 100% прочностью бетона.

Армирование диафрагм жесткости выполнено из плоских сварных каркасов и сеток, соединяемых в пространственный каркас при помощи контактной сварки или вязальной проволоки. Сборка пространственного каркаса должна выполняться в кондукторе.

Сварные каркасы и сетки должны выполняться в соответствии с требованиями СНиП I-В. I-62 и ГОСТ 10922-64.

Для изготовления арматурных сеток и каркасов применяется горячекатаная арматурная сталь классов А-I и А-III /ГОСТ 5781-61/ и холоднотянутая арматурная проволока класса В-I /ГОСТ 6727-53/.

Для изготовления подъемных петель применяется горячекатаная гладкая сталь класса А-I марок ВСт. 3, ВК Ст.3 и ВК Ст. 3пс. В случае, если возможен монтаж конструкций при температуре – 40 °С и ниже, не следует применять для петель сталь марки ВК Ст. 3пс.

Закладные детали запроектированы из горячекатаной стали группы марок "Сталь 3". Анкера закладных деталей, выполняемые из стали класса А-II /ГОСТ 5781-61/, привариваются к пластинам в соответствии с СН 393-65. Закладные детали должны отвечать требованиям ГОСТ 10922-64.

Качество стали для изготовления арматурных сеток, каркасов, петель и закладных деталей должно удовлетворять требованиям ГОСТ 380-60*, 9543-60, 5058-57.

Систематический контроль за прочностью стали, бетона и конструкций в целом должен осуществляться в соответствии с ГОСТ 10922-64 и ГОСТ 8829-58.

В соответствии со СНиП I-В. 5. I-62 для изделий принят 10 класс точности изготовления со следующими отклонениями от размеров:

по длине ± 8 мм,
по высоте ± 5 мм,
по толщине ± 5 мм,
по смещению закладных деталей в плоскости изделий ± 5 мм,
по смещению закладных деталей из плоскости изделий 0 + 8 мм.

МИТЭП
Конструкторский отдел
Гл. инж. МИТЭП 26.V 1966г.
Нач. конструкт. — Гл. инж. п.о. — Гл. инж. пр-та
Разработал Кикнина
Проверил Фомов
Выдал
Арх. №

ТД 1966г.	ДИАФРАГМЫ ЖЕСТКОСТИ	ИИ-04-6
	ПОЯСНИТЕЛЬНАЯ ЗАПИСКА	Вып. I / Лист № 5

8906

Допуск по шероховатости поверхности изделий принят по классу 2-Ш в соответствии со СНиП I-В. 5-62.

Допускаемые колебания высоты шероховатости не должны превышать 2,5 мм.

При изготовлении необходимо соблюдать технические требования на изготовление и приемку изделий, указанные в СНI-6I и СНиП I-В. 5.1-62, а также в технических условиях на изготовление изделий, утвержденных в установленном порядке.

Принятые обозначения в маркировке изделий:

Буквенные В - внутренняя
Ц - цокольная

Цифровые I группа цифр/27, 29, 30, 57/ - длина диафрагмы в дециметрах.
2 группа цифр /I5, 20, 33, 38, 42/ - высота диафрагмы в дециметрах.



Маркировка узлов — Номер узла / номер листа. на котором расположен чертеж узла.

МИТЭП	26.V 1966 г.	ГА ИНЖ. МИТЭП		ЛЬВОВ	ГР ИНЖЕНЕР		КОБЕЛЕВА
КОНСТРУКТОРСКИЙ ОТДЕЛ		НАЧ. КОНСТРОТД		СМИРНОВА	РАЗРАБОТАЛ		КОБЕЛЕВА
	—	ГА. ИНЖ. К.О.		СОМОВ	ПРОВЕРИЛ		КУЗНЕЦОВА
		ГА. ИНЖ. ПР-ТА		РЫЛАЯ			

АРХ. И

ТД 1966 г.	ДИАФРАГМЫ ЖЕСТКОСТИ	ИИ-04-6	
	ПОЯСНИТЕЛЬНАЯ ЗАПИСКА	Вып. I	Лист №-

8906 б

№ п/п	МАРКА	ЭСКИЗ	НЕСУЩАЯ СПОСОБНОСТЬ	РАЗМЕРЫ, ММ			МАРКА БЕТОНА	ВЕС, т	ОБЩАЯ ПЛОЩАДЬ ИЗДЕЛИЯ, м²	ОБЪЕМ, м³		РАСХОД ЦЕМЕНТА М „400" И „500" КГ	РАСХОД МЕТАЛЛА, КГ						РАСХОД МЕТАЛЛА НА 1 м³ БЕТОНА НАТУРАЛЬН. СТАЛИ, КГ	№№ ЛИСТОВ РАБ ЧЕРТ.
				l	b	h				БЕТОНА	ИЗДЕЛИЯ		А-I	А III / В-I	АНКЕРА ЗАКЛАДНЫХ ДЕТАЛЕЙ А-II	ЗАКЛАДН. ДЕТАЛИ БЕЗ АНК.	ИТОГО НАТУРАЛЬНОЙ	ИТОГО ПРИВЕД. К СТАЛИ А-I		
1	В-29-33	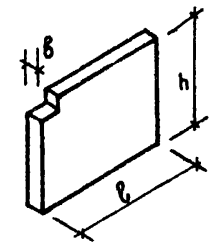	—	2820	120	3280	200	2,75	9.25	1.10	1.11	330.0	6.40 (28.66)	47.28 (34.76) / 4.25	23.28	24.56	105.77 (115.51)	132.66 (136.92)	96.0 (105.0)	2
2	В-29-42		—	2820	120	4180	200	3.52	11,80	1,41	1,42	423.0	6.40	59.20 (71.61) / 4.85	32.01	33.77	136.23 (148.64)	170.22 (187.75)	96.60 (105.20)	3
3	ВЦ-57-20	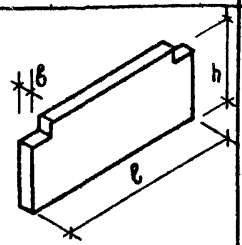	—	5660	120	1930	200	3.25	10.93	1,30	1,31	390.0	12,80	65.60 / 0.95	23,28	24.56	127.19	160.68	98.0	4
4	В-30-38	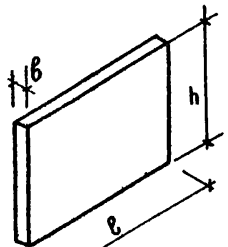	—	2980	120	3710	200	3.25	11.05	1.30	1,32	390.0	9.60	55.64 (67.14) / 4.71	32.01	33.77	135.73 (147.23)	168.21 (184.71)	104.0 (113.2)	5
5	В-27-38		—	2660	120	3710	200	2.90	9.90	1.16	1.18	348.0	6.40	49,50 (59,70) / 4.46	32,01	33.77	126.14 (136.34)	155.87 (170.57)	108.9 (117.6)	6
6	ВЦ-27-15		—	2660	120	1430	200	1.12	3.81	0.45	0,46	135.0	6.40	19,34 / 2.27	17.46	18.42	63.89	76.77	142.0	7
7	ВЦ-57-15		—	5660	120	1430	200	2,38	8.10	0.95	0.97	285.0	12,80	44.40 / 1.82	23,28	24.56	106.86	131.49	112.0	8

ПРИМЕЧАНИЯ:

1. НОРМЫ РАСХОДА ЦЕМЕНТА ПРИНЯТЫ В СООТВЕТСТВИИ С „УКАЗАНИЯМИ СН 5-57", УТВЕРЖДЕННЫМИ ГОССТРОЕМ СССР 10/V-1957г., ПО 50% КАЖДОЙ МАРКИ.
2. ДЛЯ ПРИВЕДЕНИЯ СТАЛЕЙ РАЗНЫХ КЛАССОВ К СТАЛИ КЛАССА А-I ПРИНЯТЫ СЛЕДУЮЩИЕ ПОПРАВОЧНЫЕ КОЭФФИЦИЕНТЫ: А-I К=1.0; А-II К=1,21; А-III К=1,43; В-I К=1.39.
3. ЦИФРЫ В СКОБКАХ ДАНЫ ДЛЯ ИЗДЕЛИЙ, БЕТОНИРУЕМЫХ И ПЕРЕВОЗИМЫХ В ГОРИЗОНТАЛЬНОМ ПОЛОЖЕНИИ.

ТД 1966г.	ДИАФРАГМЫ ЖЕСТКОСТИ	ЛИ-4 С С
	НОМЕНКЛАТУРА ИЗДЕЛИЙ	ВЫПУСК 1 / ЛИСТ 1

МИТЭП КОНСТРУКТОРСКИЙ ОТДЕЛ

5.05 1966г. — Д.ИНЖ. МИТЭП; НАЧ. КОНСТРОТД; ГЛ. ИНЖ. К.О.; ГЛ. ИНЖ. ПР-ТА

ЛЬВОВ; СМИРНОВА; ГР. ИНЖЕНЕР; РАЗРАБОТАЛ; ПРОВЕРИЛ

КОБЕЛЕВА; БРОМБЕРГ; ЧЕРНОПАЩЕНКО

СОГЛАСОВАНО

НАЧ. НИО; ГЛ. ИНЖ. НИО; ГЛ. ИНЖ. ПР.

ФРАДИН; ГОЛЬДЕНБЕРГ

АРХ №

8906 7

ОБЩИЙ ВИД

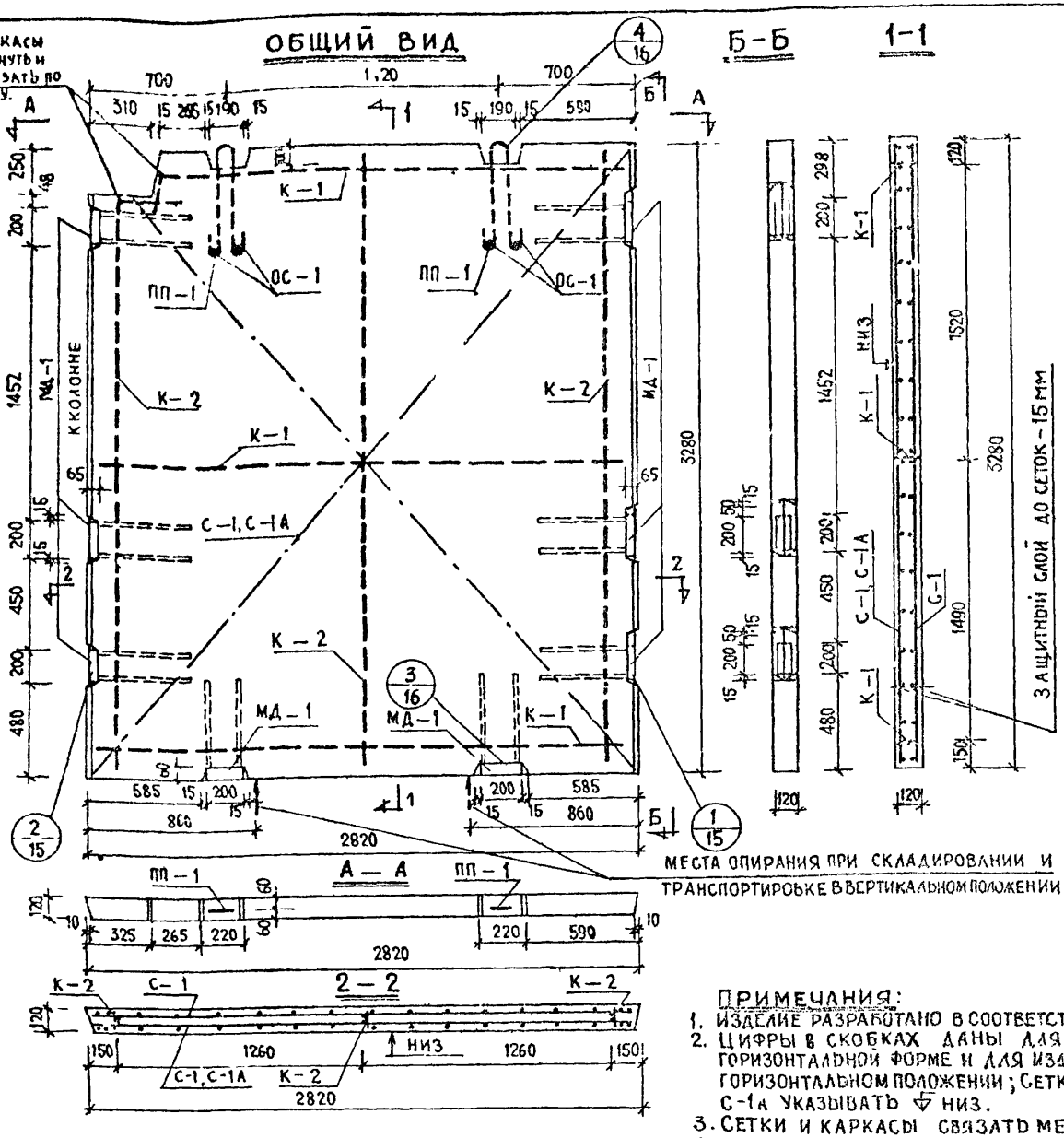

Б-Б

1-1

Места опирания при складировании и транспортировке в вертикальном положении

А — А

2 — 2

СПЕЦИФИКАЦИЯ МЕТАЛЛА

№ п/п	Марка детали	Кол., шт.	Вес, кг. Детали	Вес, кг. Всех деталей	Вес, кг. Итого
1	С-1	2 (1)	23.64	47.28 (23.64)	
2	С-1А	(1)	(33.38)	(33.38)	
3	К-1	3	0.65	1.89	
4	К-2	3	0.76	2.28	
5	МД-1	8	5.98	47.84	
6	ММД-1	9	см. альбом ИИ-04-8		
7	ММД-2	2			
8	ОС-1	4	0.02	0.08	105.77 (115.51)
9	ПП-1	2	3.20	6.40	

ВЫБОРКА МЕТАЛЛА

Сечение мм	ф15	ф18	(ф8)	ф6 (ф6)	ф5	ф4	-70×8	L75×9
Длина, м	14.72	3.20	(5650)	213.0 (156.0)	0.4	42.24	1.92	1.60
Вес, кг.	23.28	6.40	(22.26)	4728 (34.76)	0.08	4.17	8.40	16.16
Класс стали по ГОСТ	А-I	А-I Вкл.-3	А-I	А-III		В-I	Ст. 3	Ст. 3
	5781-61		5781-61			6727-53	103-57	8570-63
Расчетное сопротивл. стали R_a, кг/см²	2700	2100		3400	3150		2100	

ХАРАКТЕРИСТИКА ИЗДЕЛИЯ

Вес изделия	т	2,75
Объем бетона	м³	1,10
Расход металла	кг	105.77 (115.51)
Расход металла на 1м³ бетона	кг	96.00 (105.00)
Расход металла на 1м² изделия	кг	11.40 (12.50)
Марка бетона	—	200
Кубиковая прочность бетона к моменту отпуска изделия с завода не менее: в летнее время	кг/см²	140
в зимнее время		200

ПРИМЕЧАНИЯ:

1. Изделие разработано в соответствии со СНиП II-В 1-62 для изготовления в кассетах.
2. Цифры в скобках даны для варианта изготовления изделий в горизонтальной форме и для изделий кассетного изготовления, перевозимых в горизонтальном положении; сетку с индексом „А" укладывать на поддон. На плоскости с сеткой С-1А указывать ▽ низ.
3. Сетки и каркасы связать между собой в местах касания и пересечения.
4. Подъемные петли должны привязываться к сеткам посредством монтажных стержней ОС-1.
5. В местах установки закладных деталей и петель отдельные стержни сеток вырезать по месту.
6. Указания по изготовлению см. пояснительную записку.
7. Монтажные детали ммд-1 и ммд-2 поставляются в комплекте с диафрагмой. Вес их в спец. не учтен.
8. Схему опирания диафрагм при перевозке в гориз. положении см. лист №16.
9. Арматуру см. листы №№ 9; 11; 12; 14.

МИТЭП Конструкторский отдел. Арх. №	Гл. инж. К.О. Рачкинстроп. Гл. инж. пр-та Рылло	4 V 1966 г. М 1:25	Гл. инж. Фрадин, Гл. инж. пр. Гольдберг, Нач. КИО Кселева, Бронфберг, Разработал Синкова, Проверил Сомов, Гриженев, Зав. ОВОВ

ТД 1966 г.	Диафрагмы жесткости. Общий вид и армирование диафрагмы жесткости В-29-33	ИИ-24-5	Выпуск 1, Листы 2

1906 8

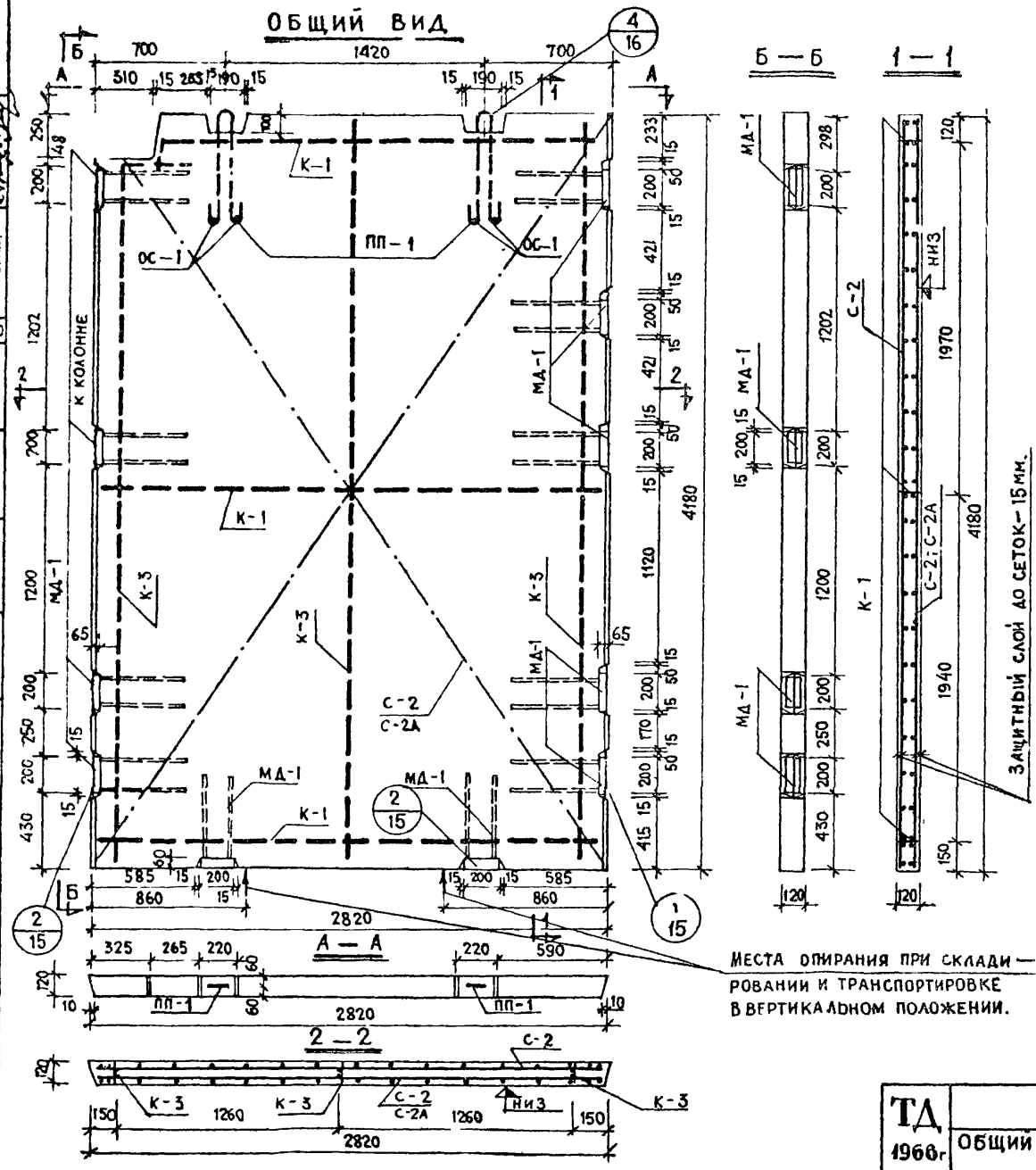

Спецификация металла

N п/п	Марка детали	Кол. шт	Вес, кг: детали	Вес, кг: всех деталей	Итого
1	С-2	2 (1)	29.60	59.20 (29.60)	
2	С-2А	(1)	(42.01)	(42.01)	
3	К-1	3	0.63	1.89	
4	К-3	3	0.96	2.88	
5	МД-1	11	5.98	65.78	
6	ММД-1	13	См. альбом ИИ-04-8		
7	ММД-2	2			
8	ОС-1	4	0.02	0.08	136.23 (148.64)
9	ПП-1	2	3.29	6.40	

Выборка металла

Сечение мм	ф16	(ф8)	ф18	ф6 (ф6)	ф5	ф4	-70х8	L75х9
Длина, м	20.24	(71.80)	3.20	266.2 (194.5)	0.4	48.60	2.64	2.20
Вес, кг	32.01	(28.36)	6.40	59.20 (43.25)	0.08	4.77	11.55	22.22
Класс стали по ГОСТ	А-II 5781-61	А-III 5781-61	А-I Вк.Сп.3 5781-61	А-III 5781-61	В-I 6727-53		Ст.3 103-57	Ст.3 8509-57
Расчетное сопротивление стали R_a, R_a кг/см²	2700	3400	2100	3400	3150		2100	

Характеристика изделия

Вес изделия	т	3.52
Объем бетона	м³	1.41
Расход металла	кг	136.23 (148.64)
Расход металла на 1 м³ бетона	кг	96.60 (105.20)
Расход металла на 1 м² изделия	кг	11.56 (12.60)
Марка бетона	–	200
Кубиковая прочность бетона к моменту отпуска изделия с завода	кг/см²	
не менее: в летнее время		140
в зимнее время		200

Примечания:

Пункты 1-8 см. лист N 2.

9. Арматуру см. листы NN 9, 11, 12, 14.

10. Каркас К-1 в месте выреза диафрагмы отогнуть и обрезать по месту.

МИТЭП, Конструкторский отдел, Арх. №

Гл. инж. К.О. Гинзбург; Гл. инж. пр. Рылло; Нач. НИО Фрадин; Гл. инж. НИО Голденберг; Согласовано; Конструкторы Бромберг, Сомов; Разработал Смирнова; Проверил Рылло; Н. контр. Гинзбург; Зав. сект. Гинзбург; Гл. инж. проекта Гинзбург; Гл. инженер проекта Гинзбург; Ведущий инженер Гинзбург; Инженер Гинзбург; Техник Гинзбург; Инв. № подл. Гинзбург; Взам. инв. № Гинзбург; Подпись и дата Гинзбург; Инв. № дубл. Гинзбург

4.05 1966г; м 1:25

ТД 1966г

Диафрагмы жесткости ИИ-04-1-6

Общий вид и армирование диафрагмы жесткости В-29-42

Выпуск 1; Лист № 3

Ф-2

8906 9

Общий вид

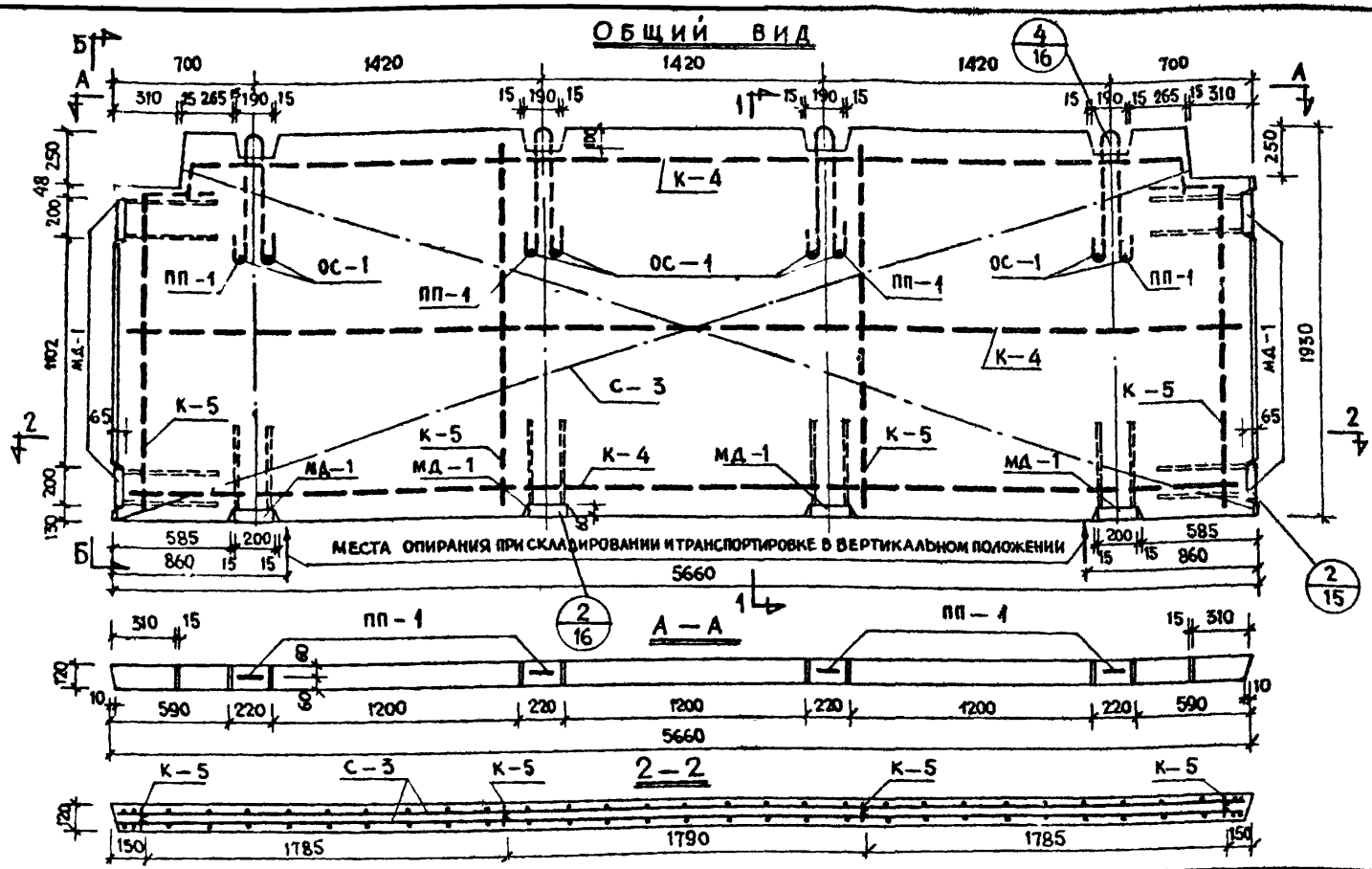

Б – Б

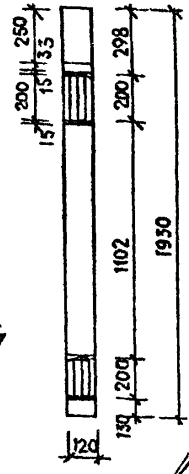

1 – 1

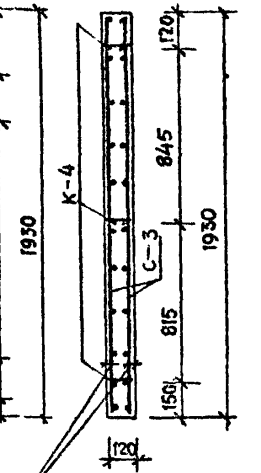

Защитный слой до сеток – 15 мм.

А – А

2 – 2

Спецификация металла

№ п/п	Марка детали	Кол шт.	Вес, кг: детали	Вес, кг: всех деталей	Вес, кг: итого
1	С-3	2	27.35	54.70	127.19
2	К-4	3	2.67	8.01	
3	К-5	4	0,92	3.68	
4	МД-1	8	5.98	47.84	
5	МИД – 1	8	См. альбом ИИ-04-8		
6	МИД – 2	8			
7	ОС-1	8	0.02	0.16	
8	ПП-1	4	3,20	12.80	

Выборка металла

Сечение мм	ф16	ф18	ф6	ф4/ф5	-70х8	L75х9
Длина, м	14.72	6.40	296.0	7.97 / 0.8	1,92	1,60
Вес, кг.	23.28	12.80	65.60	0.79 / 0.16	8.40	16,16
Класс стали по ГОСТ	А-II 5781-61	А-I вкст.3 5781-61	А-III 5781-61	В-I 6727-53	Ст 3 103-57	Ст 3 8509-57
Расчетное сопротивл. стали R_a кг/см²	2700	2100	3400	3150	2100	

Характеристика изделия

Вес изделия	т	3.25
Объем бетона	м³	1,30
Расход металла	кг.	127.19
Расход металла на 1м³ бетона	кг.	98.0
Расход металла на 1м² изделия	кг.	11.65
Марка бетона	—	200
Кубиковая прочность бетона к моменту отпуска изделия с завода не менее: в летнее время	кг/см²	140
в зимнее время		200

Примечания:

1. Пункты 1.3-8 см. листы 2,
2. Арматуру см. листы №№ 9, 11, 12, 14.
9. Каркас К-4 в месте вырезов диафрагмы отогнуть и обрезать по месту.

ТД 1966г	Диафрагмы жесткости	ИИ-04-6	
	Общий вид и армирование диафрагмы жесткости ВЦ-57-20	Выпуск 1	Лист № 4

МИТЭП Конструкторский отдел. Арх. №

Гл. инж. проекта Рыллo; Гл. инж. комб. Сомов; Нач. конструкт. Смирнова; Гл. инженер проекта Зубов; Проверил Сомов; Разработал Смирнова; Гр. инженер Зубов; Согласовано: Нач. НИО Фрадин; Гл. инж. НИО Гольденберг; Гл. инж. пр. Броиберг; Кобелева; Чернощенко; 4.05 4 инженер 1966 г.

8906 10

ф-2

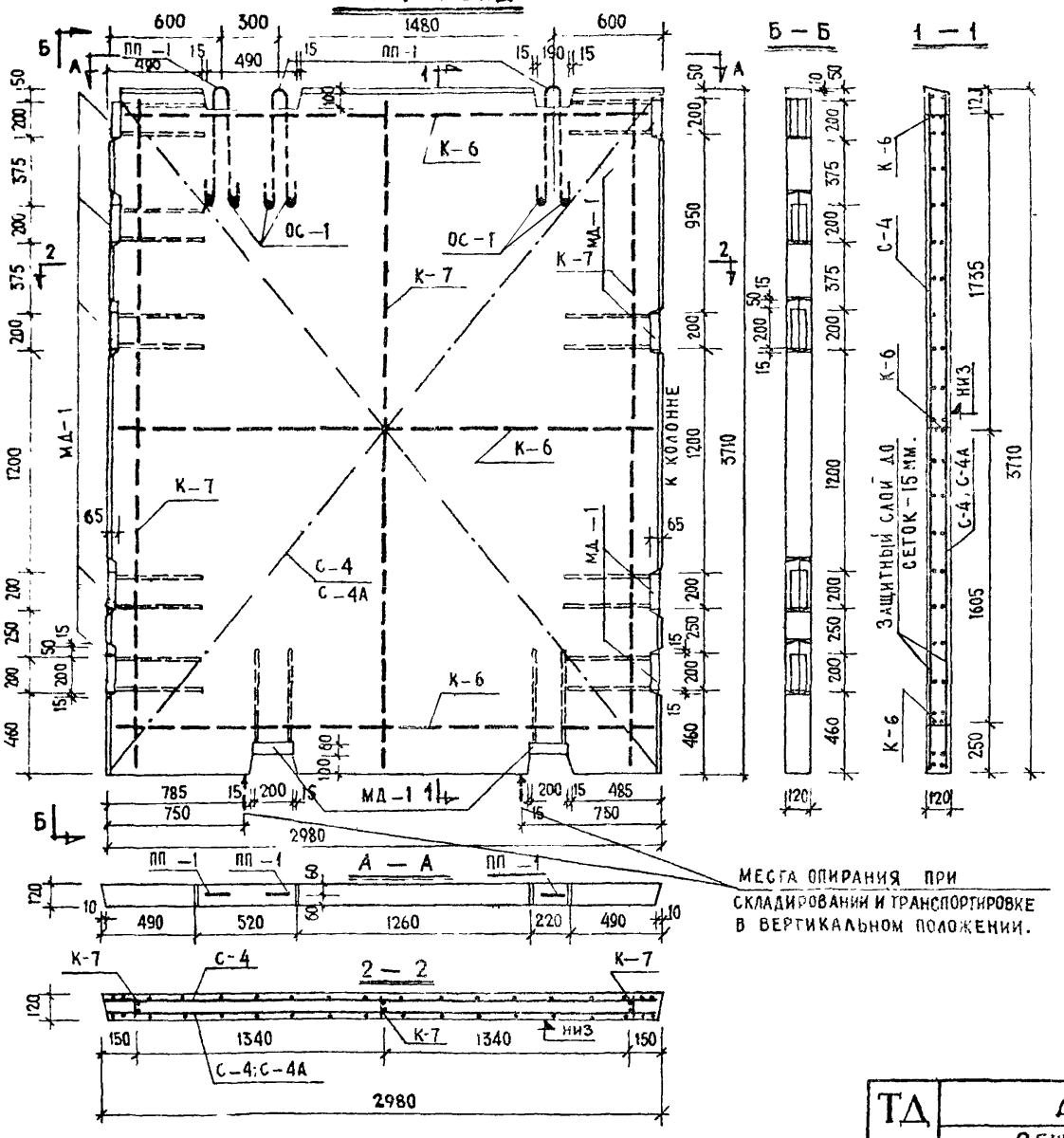

СПЕЦИФИКАЦИЯ МЕТАЛЛА					
N п/п	МАРКА ДЕТАЛИ	КОЛ ШТ	ВЕС, КГ ДЕТАЛИ	ВЕС, КГ ВСЕХ ДЕТАЛЕЙ	ИТОГО
1	С-4	2 (1)	27.82	55.64 (27.82)	
2	С-4А	(1)	(39.32)	(39.32)	
3	К-6	3	0.67	2.01	
4	К-7	3	0.86	2.58	
5	МД-1	11	5.98	65.78	
6	ММД-1	10	СМ. АЛЬБОМ		
7	ММД-2	4	ИИ-04-08		
8	ОС-1	6	0.02	0.12	
9	ПП-1	3	3.20	9.60	135.73 (147.23)

ВЫБОРКА МЕТАЛЛА										
СЕЧЕНИЕ, ММ	(Ф8)	Ф16	Ф18		Ф6	(Ф6)	Ф5	Ф4	-70×8	1.75×5
ДЛИНА М	(66,42)	20,24	4,80		250,0	(184,5)	0,6	46,7	2,64	2,20
ВЕС, КГ	(26,22)	32,01	9,60		55,64	(40,32)	0,12	4,59	11,55	22,22
КЛАСС СТАЛИ ПО ГОСТ	А-III	А-II	А-I ВСТ.3		А-III		В-I		Ст.3	
	5781-61		5781-61				6727-53		103-57	
РАСЧЕТНОЕ СОПРОТИВЛ. СТАЛИ R_1, R_a КГ/СМ²	3400	2700	2100		3400		3150		2100	

ХАРАКТЕРИСТИКА ИЗДЕЛИЯ		
ВЕС ИЗДЕЛИЯ	Т	325
ОБЪЕМ БЕТОНА	М³	130
РАСХОД МЕТАЛЛА	КГ	135,73 (147,23)
РАСХОД МЕТАЛЛА НА 1 М³ БЕТОНА	КГ	10,1 (11,32)
РАСХОД МЕТАЛЛА НА 1 М² ИЗДЕЛИЯ	КГ	12,25 (13,37)
МАРКА БЕТОНА	–	200
КУБИКОВАЯ ПРОЧНОСТЬ БЕТОНА К МОМЕНТУ ОТПУСКА ИЗДЕЛИЯ С ЗАВОДА НЕ МЕНЕЕ: В ЛЕТНЕЕ ВРЕМЯ	КГ/СМ²	140
В ЗИМНЕЕ ВРЕМЯ		200

ПРИМЕЧАНИЯ:

ПУНКТЫ 1-8 СМ. ЛИСТ N 2.
9. АРМАТУРУ СМ. ЛИСТЫ №№ 10, 11, 13, 14.

ТД 1966г	ДИАФРАГМЫ ЖЕСТКОСТИ		
	ОБЩИЙ ВИД И АРМИРОВАНИЕ ДИАФРАГМЫ ЖЕСТКОСТИ В-30-38	ВЫПУСК 1	ЛИСТ № 5

МИТЭП КОНСТРУКТОРСКИЙ ОТДЕЛ
4.V 1966г М. 1:25
АРХ. №
ГЛ. ИНЖ. ПР-ТА ГЛ. ИНЖ. ПР-ТА
ГЛ. ИНЖ. КО ГЛ. ИНЖ. ПР-ТА
ГЛ. ИНЖ. МИТЭП НАЧ. КОНСТРОТД.
ГЛ. ИНЖ. ПР-ТА
ГЛ. ИНЖ. ПР-ТА
ГР. ИНЖЕНЕР РАЗРАБОТАЛ ПРОВЕРИЛ.
ЛЬВОВ СМИРНОВА СОМОВ РЫЛЛО
КОБЕЛЕВА БРОМБЕРГ ЧЕРНОПАЩЕНКО
СОГЛАСОВАНО
НАЧ. ЯИО ГЛ. ИНЖ. НИО ГЛ. ИНЖ. ПР.
ФРАДИН ГОЛЬДЕНБЕРГ

8906 11

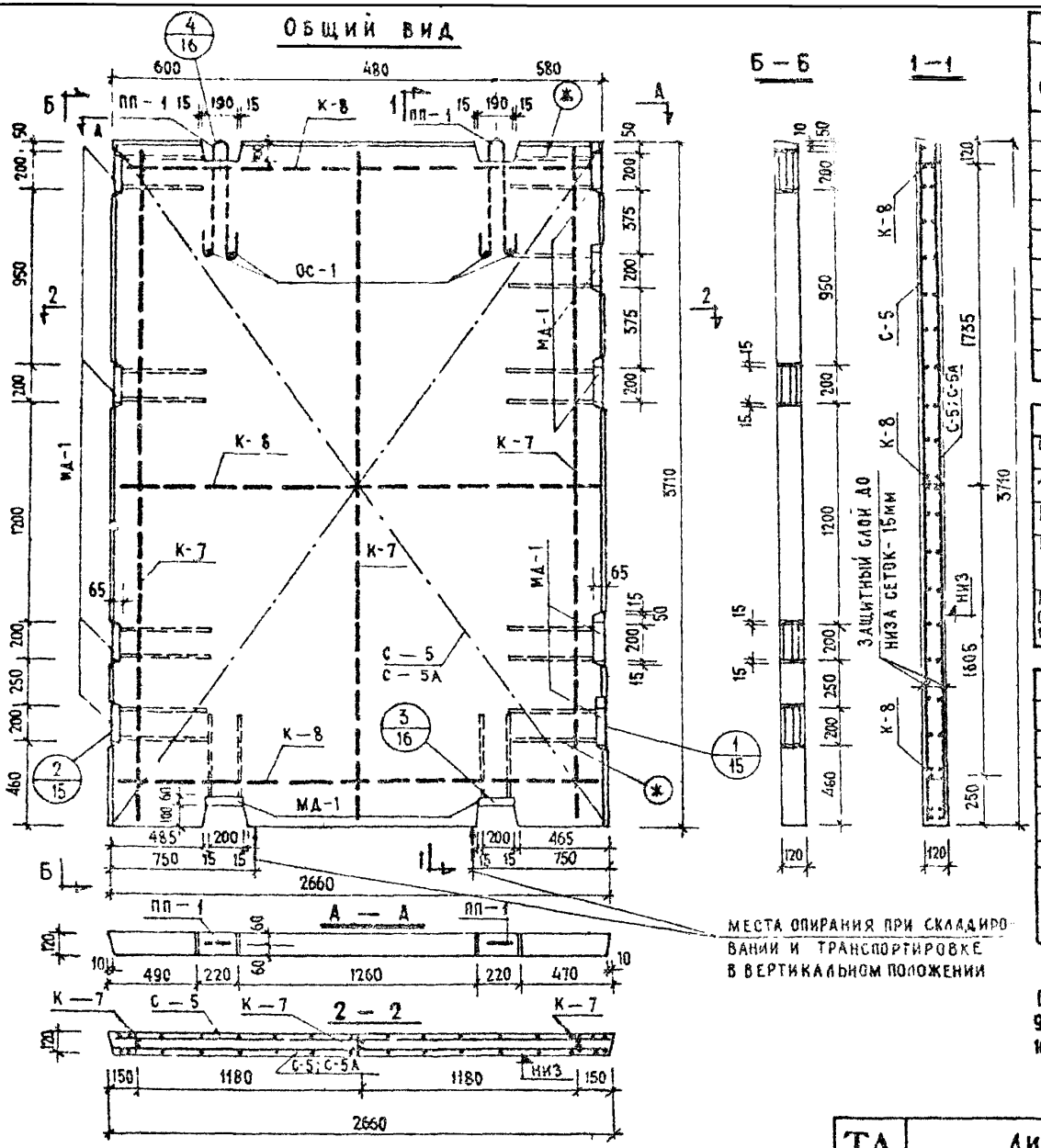

Спецификация металла					
N п/п	Марка детали	Кол. шт.	Вес, кг.		Итого
			детали	всех деталей	
1	С – 5	2(1)	24.75	49.50(24.75)	
2	С – 5А	(1)	(34.95)	(34.95)	
3	К – 7	3	0.86	2.58	
4	К – 8	3	0.60	1.80	
5	МД – 1	11	5.98	65.78	
6	ММД – 1	16	см. Альбом ИИ – 04 – 8		
7	ММД – 2	4			
8	06 – 1	4	0.02	0.08	126.14 (136.34)
9	ПП – 1	2	3.20	6.40	

Выборка металла									
Сечение мм	ф16	(ф8)	ф12	ф6	(ф6)	ф5	ф4	70х8	175х9
Длина, м	20.24	(59.00)	3.20	222.20	(163.50)	0.4	44.0	2.64	2.20
Вес, кг.	52.01	(23.50)	6.40	49.50	(36.40)	0.08	4.38	11.55	22.22
Класс стали по ГОСТ	А-II 5781-61	А-III 5781-61	А-I ВСт3	А-III 5781-61		В-I 6727-53		Ст.3 105-57	Ст.3 8509-57
Расчетное сопротивление стали R_a кг/см²	2700	3400	2100	3400		3150		2100	

Характеристика изделия		
Вес изделия	т	2.90
Объем бетона	м³	1.16
Расход металла	кг	126.14(136.34)
Расход металла на 1 м³ бетона	кг	108.9(117.6)
Расход металла на 1 м² изделия	кг	12.8(13.80)
Марка бетона	—	250
Кубиковая прочность бетона к моменту отпуска изделия с завода не менее: в летнее время / в зимнее время	кг/см²	140 / 200

Примечания:

Пункты с 1-8 см. лист №2.

9. Арматуру см. листы №№ 10, 11, 13, 14.

10. Анкеры закладной детали МД-1 со знаком (*) при установке подрезать на 20 мм.

ТД 1966г.	Диафрагмы жесткости	ИИ-04-6	
	Общий вид и армирование диафрагмы жесткости В-27-38	Выпуск 1	Листов 6

МИТЭП Конструкторский отдел. Арх. №

Гражданин Гольденберг; Нач. НИО; Гл. инж. НИО; Гл. инж. пр.; Согласовано; Добрева, Бромберг, Черноглазкина; Гл. инж. пр.; Разработал; Гл. инж. пр.; Рыбаков; Гл. инж. мастерской; Гл. инж. КО; Гл. инж. пр.; 4.V 1966г.; М 1:25

Общий вид

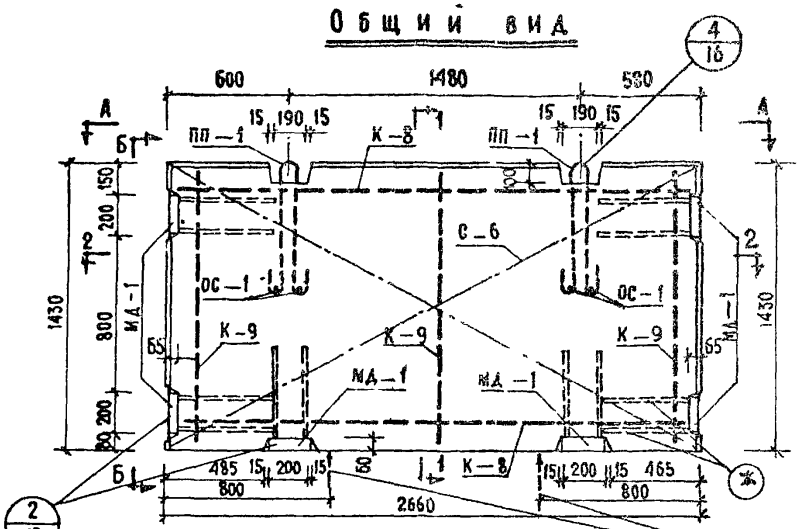

Спецификация металла

№ п/п	Марка детали	Кол. шт.	Вес кг. детали	Вес кг. всех деталей	Вес кг. итого
1	С-6	2	9.67	19.34	
2	К-8	2	0.60	1.20	
3	К-9	3	0.33	0.99	
4	ОС-1	4	0.02	0.08	
5	МД-1	6	5.98	35.88	
6	ММД-1	8	См. альбом ИИ-04-8		
7	ММД-2	4			
8	ПП-1	2	3.20	6.40	63.89

Выборка металла

Сечение, мм	Ф16	Ф18	Ф6	Ф4 / Ф5	-70х8	75х9
Длина, м	11.04	3.20	87.0	22.34 / 0.4	1.44	1.20
Вес, кг	17.46	6.40	19.34	2.19 / 0.08	6.30	12.12
Класс стали по ГОСТ	А-II 5781-61	А-I Вкст3 5781-61	А-III 5781-61	В-I 6727-53	Ст. 3 103-57	Ст. 3 8509-57
Расчетное сопротивл. стали R_a, кг/см²	2700	2100	3400	3150	2100	

Характеристика изделия

Вес изделия	т	1.12
Объем бетона	м³	0.45
Расход металла	кг	63.89
Расход металла на 1 м³ бетона	кг	142.0
Расход металла на 1 м² изделия	кг	16.79
Марка бетона	—	200
Кубиковая прочность бетона к моменту отпуска изделия с завода не менее: в летнее время	кг/см²	140
в зимнее время		200

Примечания:

Пункты 1, 3-8 см. л. №2.
2 Арматуру см. листы №№ 11, 13, 14.
9. Анкеры закладной детали МД-1 со знаком (*) при установке подрезать на 20 мм.

ТД 1966г.	Диафрагмы жесткости	ИИ-04-6	
	Общий вид и армирование диафрагмы жесткости ВЦ-27-15	Выпуск 1	Лист № 7

МИТЭП Конструкторский отдел. Арх. №
4.05 1966г. М 1:25
Гл. инж. К.О. Гл. инж. пр-та
Начконстр. отд.
Разработал: Смирнова, Проверил: Сомов, Рыало
Гл. инж. НИО, Гл. инж. пр.
Согласовано: Кобе, Бромберг, Керношенко
Фрадин, Гольденберг

ОБЩИЙ ВИД.

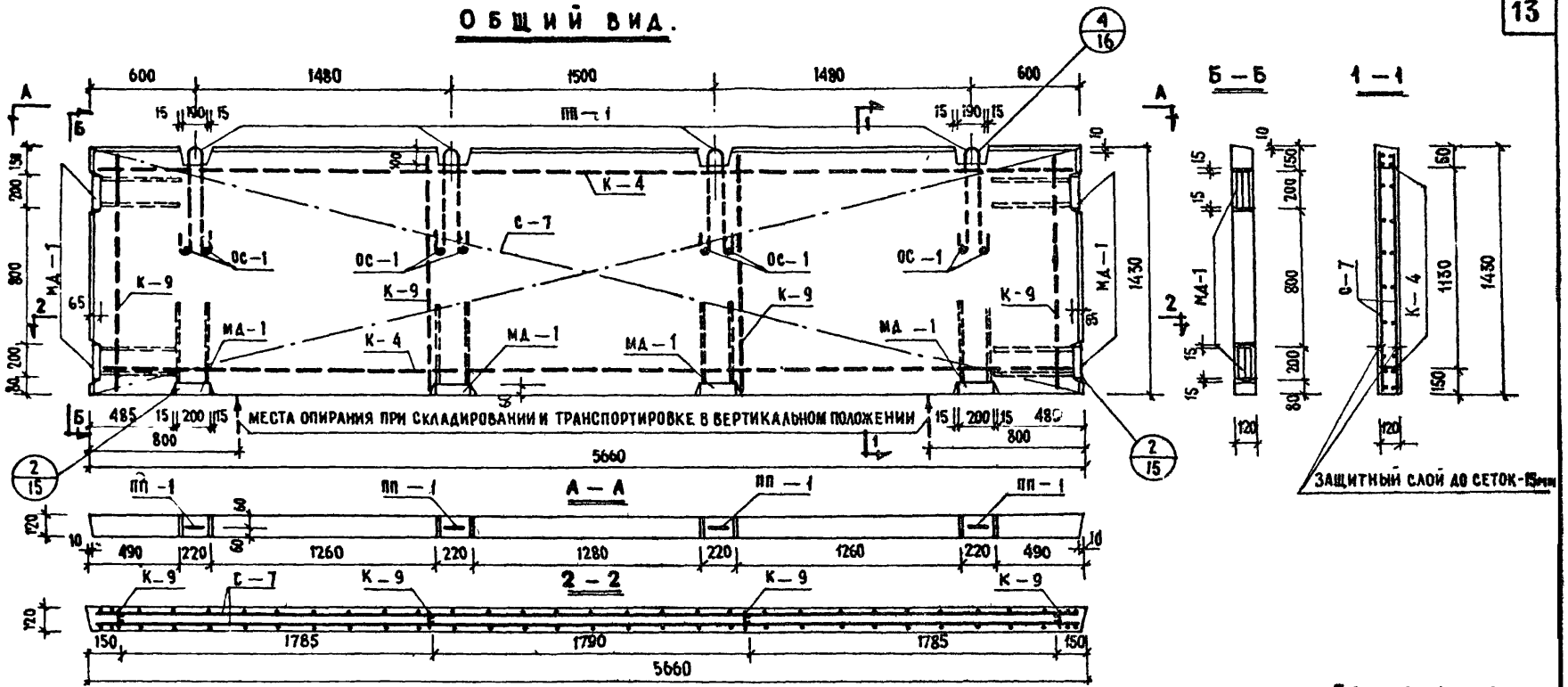

СПЕЦИФИКАЦИЯ МЕТАЛЛА					
N п/п	МАРКА ДЕТАЛИ	КОЛ. ШТ	ВЕС. КГ. ДЕТАЛИ	ВЕС. КГ. ВСЕХ ДЕТАЛЕЙ	ИТОГО
1	С-7	2	19.70	39.40	
2	К-4	2	2.67	5.34	
3	К-9	4	0.33	1.32	
4	ОС-1	8	0.02	0.16	
5	МД-1	8	5.98	47.84	
6	ММД-1	8	СМ. АЛЬБОМ ИИ-04-8		
7	ММД-2	8			
8	ПП-1	4	3,20	12,80	106,86

ВЫБОРКА МЕТАЛЛА						
СЕЧЕНИЕ, мм	ф16	ф18	ф6	ф4/ф5	-70х8	L75х9
ДЛИНА, м	14.72	6.40	200	16.75/0.8	1.92	1.60
ВЕС, КГ	23.28	12.80	44.40	1.56/0.16	8.40	16.16
КЛАСС СТАЛИ ПО ГОСТ	А-II	А-I ВК ст 3	А-III	В-1	Ст.3	Ст.3
	5781-61			6727-53	103-57	8509-57
РАСЧЕТНОЕ СОПРОТИВА СТАЛИ R_a, $кг/см^2$	2700	2100	3400	3150	2100	

ХАРАКТЕРИСТИКА ИЗДЕЛИЯ		
ВЕС ИЗДЕЛИЯ	т	2.38
ОБЪЕМ БЕТОНА	$м^3$	0.95
РАСХОД МЕТАЛЛА	кг	106.86
РАСХОД МЕТАЛЛА НА 1 $м^3$ БЕТОНА	кг	112.0
РАСХОД МЕТАЛЛА НА 1 $м^2$ ИЗДЕЛИЯ	кг	13.17
МАРКА БЕТОНА	—	200
КУБИКОВАЯ ПРОЧНОСТЬ БЕТОНА К МОМЕНТУ ОТПУСКА ИЗДЕЛИЯ С ЗАВОДА НЕ МЕНЕЕ: В ЛЕТНЕЕ ВРЕМЯ / В ЗИМНЕЕ ВРЕМЯ	$кг/см^2$	140 / 200

ПРИМЕЧАНИЯ:

1. Пункты 1; 3-8 см. лист N 2.
2. Арматуру см. листы NN 11, 13, 14.

ТД 1966 г	ДИАФРАГМЫ ЖЕСТКОСТИ	ИИ-04-6	
	ОБЩИЙ ВИД И АРМИРОВАНИЕ ДИАФРАГМЫ ЖЕСТКОСТИ ВЦ-57-15	ВЫПУСК 1	ЛИСТ № 8

МИТЭП КОНСТРУКТОРСКИЙ ОТДЕЛ

Арх. №

4 05 1966 г.	Гл. инж. КО	Гл. инж. ПР-ТА
М 1:25	Гл. инж. КО	Гл. инж. ПР-ТА
Гл. инж. КО	Гл. инж. ПР-ТА	
Гр. инженер	Разработал	Проверил
Альбов	Смирнова	Сомов
Гр. инженер	Разработал	Проверил
Кобелева	Бромберг	Чернопащенко
Нач. НИО	Гл. инж. НИО	Гл. инж. пр.
Фрадин	Гольденберг	

ВОГЛАСОВАНО

8906 14

СЕТКА С-1; С-1А.

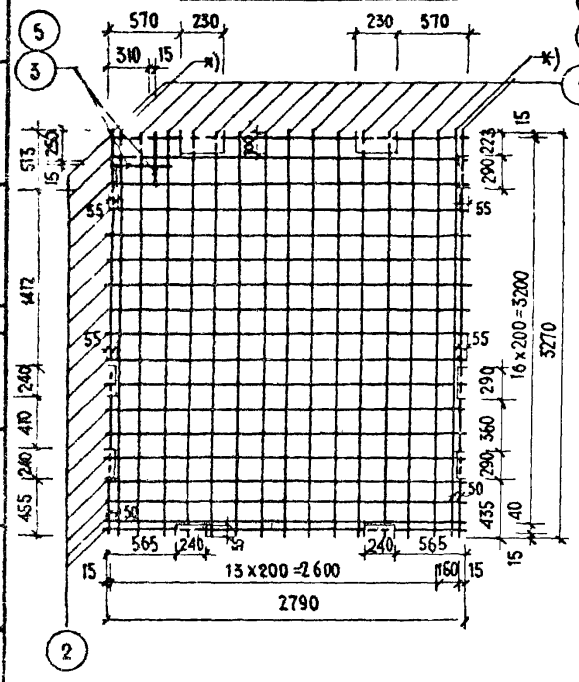

СЕТКА С-2; С-2А.

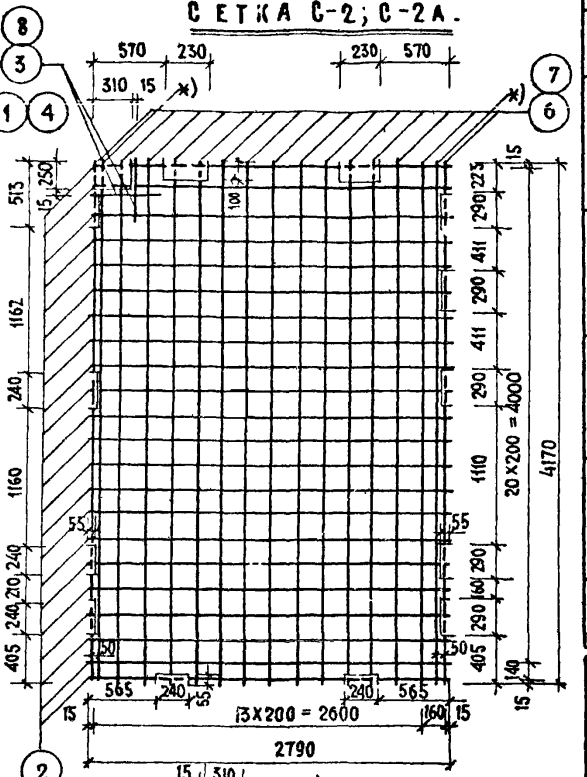

СЕТКА С-3

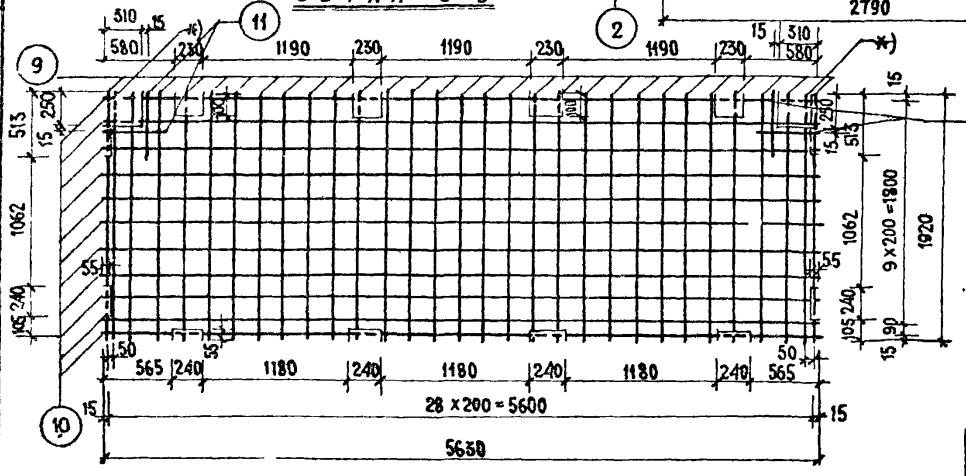

ПЛЕЦИФИКАЦИЯ МЕТАЛЛА НА ДЕТАЛЬ

№№ п/п	Марка детали	№ поз.	Сечение мм.	Код шт.	Длина позиц. мм.	Длина на дет. м.	Вес. кг. позиц.	Вес. кг. детали
1	С-1	1	Ф6 А III	17	3270	55.60	12.32	
		2	Ф6А III	18	2790	50.22	11.12	
		3	Ф6 А III	2	450	0.90	0.20	23.64
2	С-1А	4	Ф 8 А I	17	3270	55.60	21.90	
		2	Ф6А III	18	2790	50.22	11.12	
		5	Ф8 А I	2	450	0.90	0.36	33.38
3	С-2	2	Ф6А III	22	2790	61.50	13.65	
		3	Ф6 А III	2	450	0.90	0.20	
		6	Ф6 А III	17	4170	70.90	15.75	29.60
4	С-2А	2	Ф6А III	22	2790	61.50	13.65	
		7	Ф8 А III	17	4170	70.90	28.00	
		8	Ф8 А III	2	450	0.90	0.36	42.01
5	С-3	9	Ф6А III	31	1920	59.50	13.20	
		10	Ф6А III	11	5630	62.0	13.75	
		11	Ф6А III	4	450	1.80	0.4	27.35

ВЫБОРКА МЕТАЛЛА

Сечение, мм	№№ позиций	Характеристика стали	Расчетное сопротивление стали Ra, кг/см².
Ф 8 А-I	4,5,	А-I ГОСТ 5781-61	2100
Ф 6 А-III Ф 8 А-III	1,2,3,9,10,11,6 7 8	А-III ГОСТ 5781-61	3400

ПРИМЕЧАНИЯ:

1. СВАРКУ СЕТОК ПРОИЗВОДИТЬ В СООТВЕТСТВИИ С ГОСТ 10922-64.
2. ИСПЫТАНИЕ ВСЕХ ВИДОВ АРМАТУРЫ НА РАСТЯЖЕНИЕ - ОБЯЗАТЕЛЬНО.
3. СТЕРЖНИ СЕТОК, ПОКАЗАННЫЕ ПУНКТИРОМ — ВЫРЕЗАТЬ.
4. СЕТКИ С-1А И С-2А ОТЛИЧАЮТСЯ ОТ С-1 И С-2 ТОЛЬКО ДИАМЕТРАМИ РАБОЧИХ СТЕРЖНЕЙ.
5. СТЕРЖНИ ПОЗ. 1;4;6;7;11 СО ЗНАКОМ *) ПРИВЯЗАТЬ К СЕТКЕ ИЛИ ПОДВАРИТЬ КЛЕЩАМИ.

ТД 1966г.	ДИАФРАГМЫ ЖЕСТКОСТИ	ИИ-04-6	
	АРМАТУРНЫЕ СЕТКИ С-1, С-1А, С-2, С-2А, С-3	ВЫПУСК 1	ЛИСТ № 9

МИТЭП КОНСТРУКТОРСКИЙ ОТДЕЛ

4.05 1966г. М 1:40

Арх №

Гл. инж. К.О. Гл. инж. пр-та

Нач. констр. отд.

Смирнова Сомов Рылло

Разработал Проверка

Бромберг Черноиченко

Ф-2

8906 15

Сетка С-4, С-4А

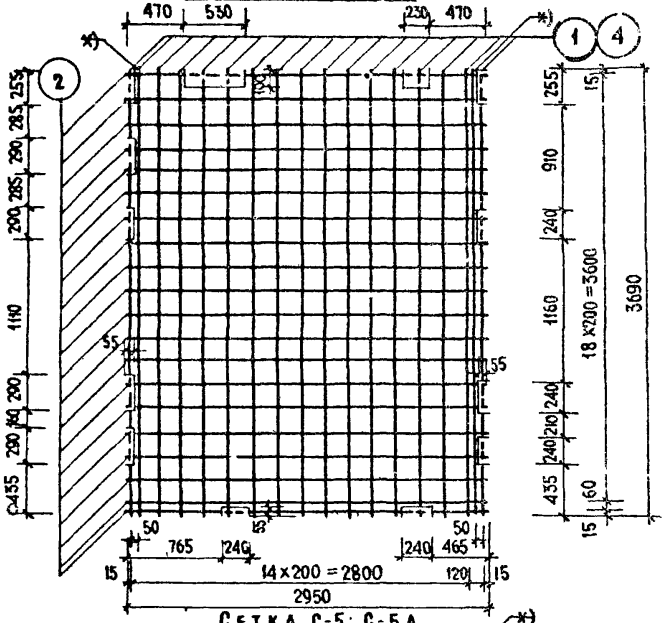

Сетка С-5; С-5А

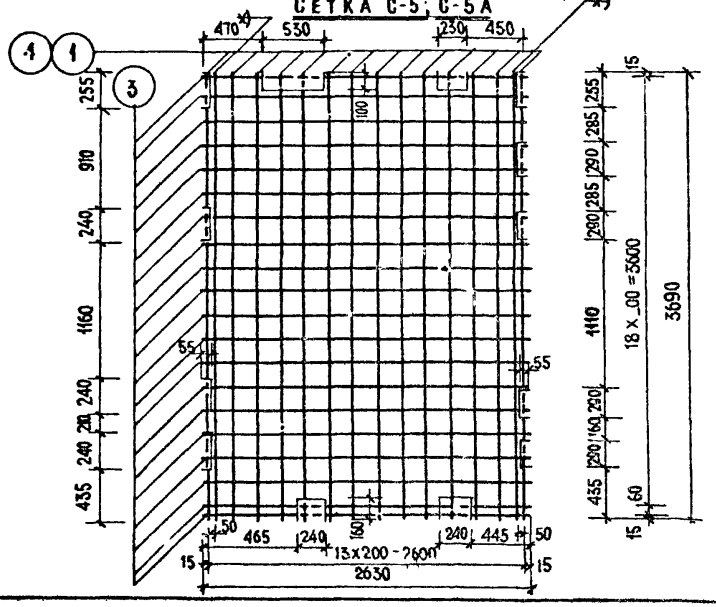

Спецификация металла на деталь

NN п/п	Марка детали	№ поз.	Сечен. мм	Кол. шт.	Длина позиц. мм.	Длина на дет. м.	Вес, кг позиц.	Вес, кг детали
1	С-4	1	Ф6 А III	18	3690	66,42	14,72	
		2	Ф6А-III	20	2950	59,0	13,1	27,82
2	С-4А	4	Ф8 А III	18	3690	66,42	26,22	
		2	Ф6 А III	20	2950	59,0	13,1	39,32
3	С-5	1	Ф6 А III	16	3690	59,00	13,10	
		3	Ф6А III	20	2630	52,60	11,65	24,75
4	С-5А	4	Ф8 А III	16	3690	59,00	23,50	
		3	Ф6А III	20	2630	52,60	11,65	34,95

Выборка металла

Сечение, мм	NN позиций	Характеристика стали	Расчетное сопротивление стали Ra, кг/см²
Ф8	4	А-III ГОСТ 5781-61	3400
Ф6	1,2,3	А-III ГОСТ 5781-61	3400

Примечания:

1. Сварку сеток производить в соответствии с ГОСТ 10922-64.
2. Стержни сеток, показанные пунктиром — вырезать
3. Испытание всех видов арматуры на растяжение — обязательно.
4. Сетки С-4А и С-5А отличаются от сеток С-4 и С-5 только диаметрами рабочих стержней.
5. Стержни поз. 1; 4 со знаком *) привязать к сетке или подварить клещами.

ТД 1966г	Диафрагмы жесткости	ИИ-04-6	
	Арматурные сетки С-4, С-4А, С-5, С-5А	Выпуск 1	Лист № 10

МИТЭП — Конструкторский отдел — Арх. №

ГИП	Коблева	
Гл. инж. ИГЭП	Дьяков	
Нач. констр. отд.	Смирнова	
Гл. инж. КО	Сомов	
Гл. инж. пр-та	РыллО	
Инженер	Бромберг	
Разработал		
Проверил		
	Черношенко	

5.05 1966г. м 1:40

8906 76

Сетка С-6

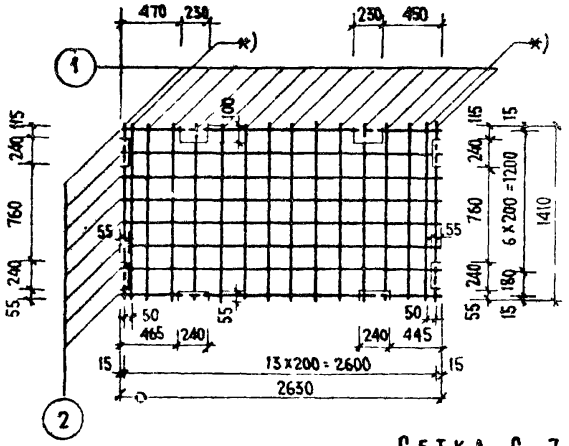

Петля ПП-1

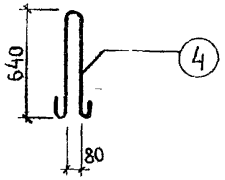

Сетка С-7

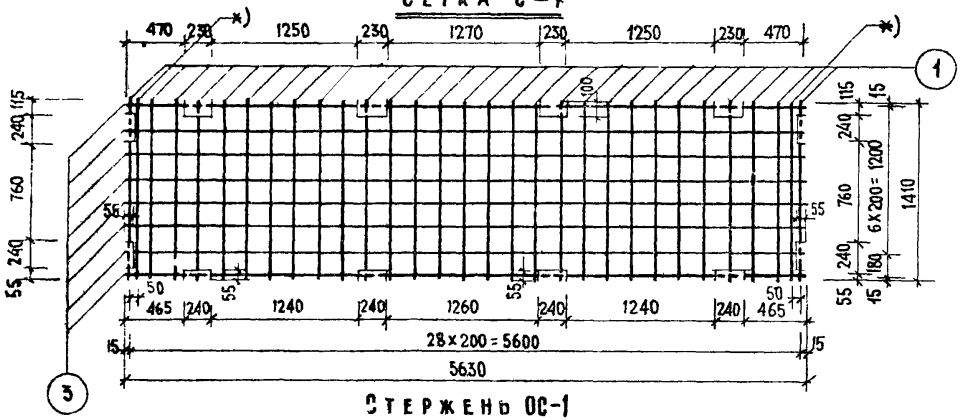

Стержень ОС-1

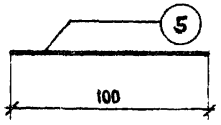

Спецификация металла на деталь

NN п/п	Марка детали	№ поз	Сечен. мм.	Кол. шт.	Длина позиц. мм.	Длина на дет. м	Вес, кг. позиц.	Вес, кг. детали
1	С-6	1	ф6 AIII	16	1410	22.56	5.00	
		2	ф6 AIII	8	2630	21.04	4.67	9.67
2	С-7	1	ф6 AIII	31	1410	43.70	9.70	
		3	ф6 AIII	8	5630	45.04	10.0	19.70
3	ПП-1	4	ф18 AI	1	1600	1.60	3.20	3.20
4	ОС-1	5	ф5 BI	1	100	0.10	0.02	0.02

Выборка металла.

Сечение, мм	NN позиций	Характеристика стали	Расчетное сопротивление стали Ra, кг/см²
ф5	5	ГОСТ 6727-53 B-I	3150
ф18	4	ГОСТ 5781-61 A-I, Вк. ст.3	2100
ф6	1,2,3	ГОСТ 5781-61 A-III	3400

Примечания:

1. Сварку сеток производить в соответствии с ГОСТ 10922-64.
2. Испытание всех видов арматуры на растяжение — обязательно.
3. Стержни сеток поз. 1 со знаком *, привязать к сетке или подварить клецами.
4. Стержни сеток, показанные пунктиром — вырезать.

МИТЭП Конструкторский отдел	Гл. инж. пр-та Рылло; Гл. инж. к-о Сомов; Нач. конструкт. Сумонова; Гр. инженер Бровов	Кобелева; Бромберг; Черномашенц; Кузнец	5.05 1966 г.
Арх. №			М 1:40

ТД 1966г.	Диафрагмы жесткости	ИИ-04-6	
	Арматурные сетки С-6, С-7 подъемные петли ПП-1, ПП-2, отдельный стержень ОС-1.	Выпуск 1	Лист 11

КАРКАС К-1

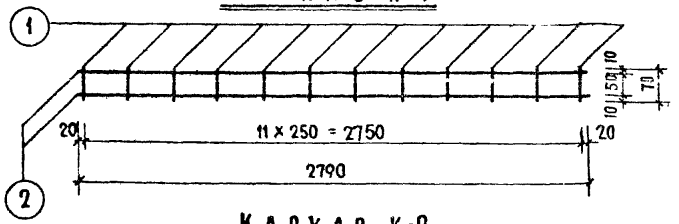

КАРКАС К-2

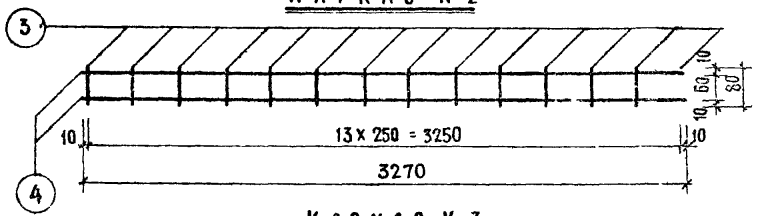

КАРКАС К-3

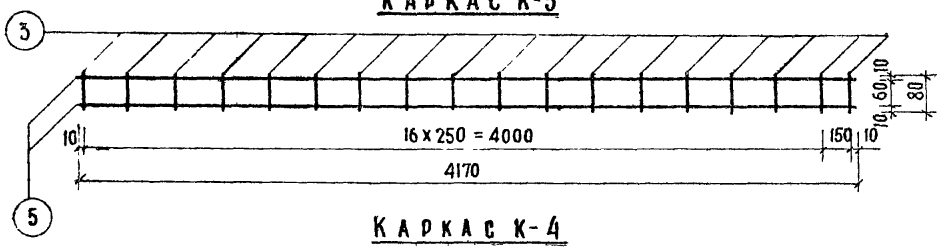

КАРКАС К-4

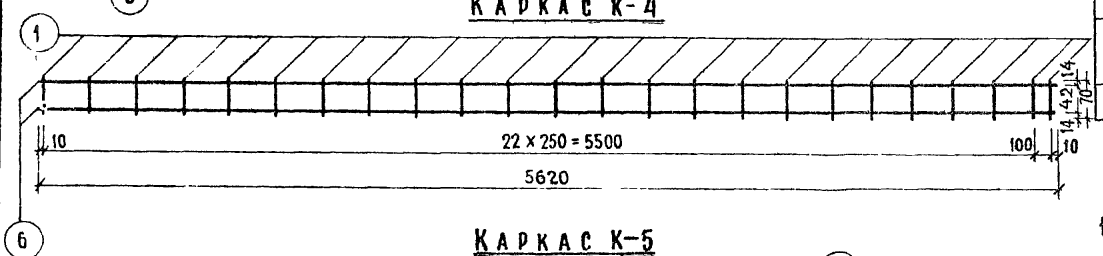

КАРКАС К-5

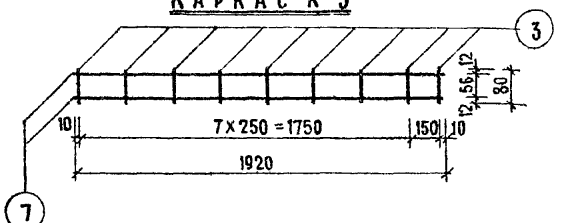

СПЕЦИФИКАЦИЯ МЕТАЛЛА НА ДЕТАЛЬ

№№ п/п	Марка детали	№ поз	Сечен. мм	Кол. шт.	Длина позиц. мм	Длина на дет. м	Вес, кг. позиц.	Вес, кг. детали
1	К-1	1	Ф4 ВI	12	70	0,84	0.08	
		2	Ф4 ВI	2	2790	5.58	0.55	0.63
2	К-2	3	Ф4 ВI	14	80	1.12	0.11	
		4	Ф4 ВI	2	3270	6,54	0.65	0.76
3	К-3	3	Ф4 ВI	18	80	1,44	0.14	
		5	Ф4 ВI	2	4170	8,34	0.82	0,96
4	К-4	1	Ф4 ВI	24	70	1.68	0,17	
		6	Ф6А III	2	5620	11,24	2.5	2,67
5	К-5	3	Ф4 ВI	9	80	0.72	0.07	
		7	6А III	2	1920	3,84	0.85	0,92

ВЫБОРКА МЕТАЛЛА

Сечение, мм.	№№ позиций	Характеристика стали	Расчетное сопротивление стали Ra, кг/см²
ф 4	1,2,3,4,5,8,9,10	В-I ГОСТ 6727-53	3150
ф 6	6,7	А-III ГОСТ 5781-61	3400

Примечания:

1. Сварку каркасов производить в соответствии с ГОСТ 10922-64.
2. Испытание всех видов арматуры на растяжение- обязательно

МИТЭП Конструкторский отдел	Нач. конструкт. Гл. инж. к-о Гл. инж. пр-та	Разработал Проверил	Бронберг Черномашенко
Арх №	4.05 1966г. М 1:25	Инженера 8.08 Рылло	

ТД 1966г	Диафрагмы жесткости	ИИ-04-6
	Арматурные каркасы К-1; К-2; К-3; К-4; К-5	Выпуск 1 / Лист № 12

8906 18

КАРКАС К-6

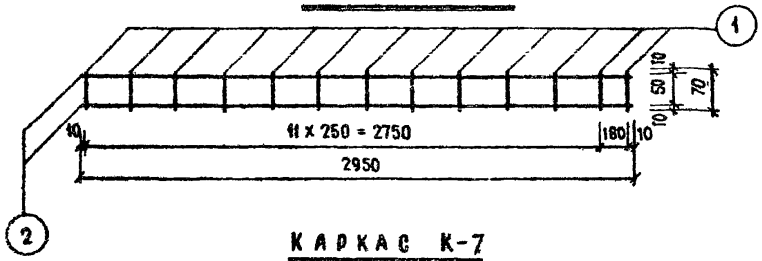

КАРКАС К-7

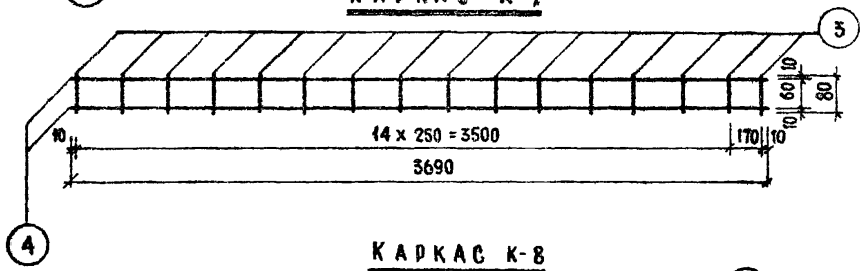

КАРКАС К-8

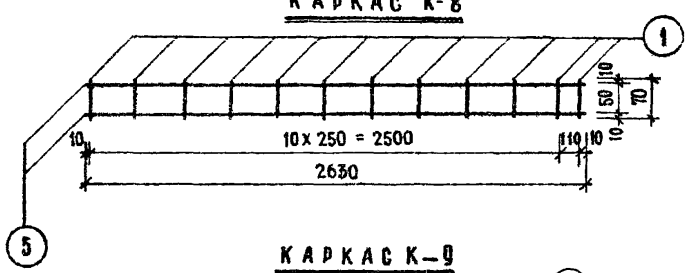

КАРКАС К-9

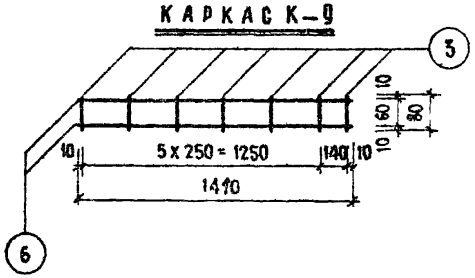

СПЕЦИФИКАЦИЯ МЕТАЛЛА НА ДЕТАЛЬ

№№ п/п	Марка детали	№ поз.	Сечен. мм	Кол. шт	Длина позиц. мм	Длина на дет. м	Вес, кг. позиц.	Вес, кг. детали
1	К-6	1	ф4 BI	13	70	0.91	0.09	
		2	ф4 BI	2	2950	5.90	0.58	0.67
2	К-7	3	ф4 BI	16	80	1.28	0.13	
		4	ф4 BI	2	3690	7.38	0.73	0.86
3	К-8	1	ф4 BI	12	70	0.84	0.08	
		5	ф4 BI	2	2630	5.23	0.52	0.60
4	К-9	3	ф4 BI	7	80	0.56	0.05	
		6	ф4 BI	2	1410	2.82	0.28	0.33

ВЫБОРКА МЕТАЛЛА

Сечение, мм.	№№ позиций	Характеристика стали	Расчетное сопротивлен. стали Ra кг/см²
ф4	1,2,3,4,5,6	В-I ГОСТ 6727-53	3150

ПРИМЕЧАНИЯ:

1. Сварку каркасов производить в соответствии с ГОСТ 10922-64.
2. Испытание всех видов арматуры на растяжение - обязательно.

ТД 1966г	Диафрагмы жесткости	И	
	Арматурные каркасы К-6, К-7, К-8, К-9	Выпуск 1	Лист 13

МИТЭП Конструкторский отдел. 5 1966г. М 1:25. Арх. №

Гл. инженер Дьяков. Разработал Смирнова. Проверил Тимов. Рыло. Н.контроль

МД — 1

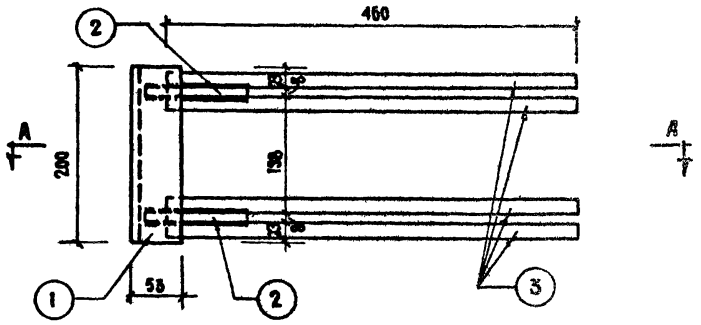

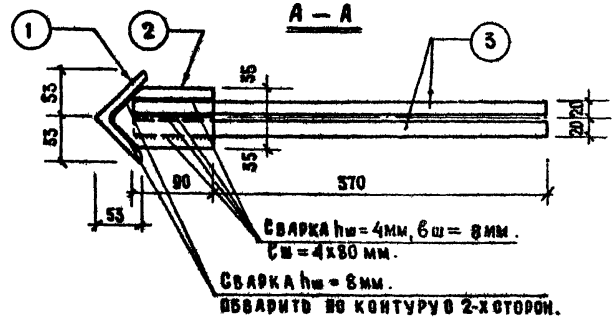

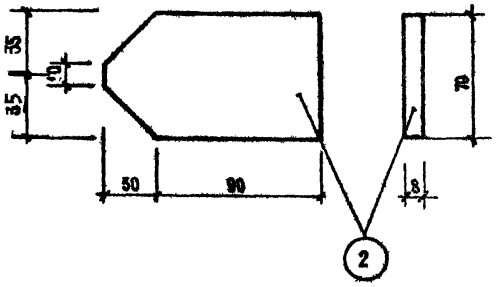

Спецификация металла на деталь

№№ п/п	Марка детали	№ позиц.	Сечение, мм	Кол. шт.	Длина позиц. мм	Длина на дет. м.	Вес, кг позиц.	Вес, кг деталь
1	МД-1	1	∟75х9	1	200	0,20	2,92	5,98
		2	-70х8	2	120	0,24	1,05	
		3	ф16АII	4	460	1,84	2,91	

Выборка металла

Сечение, мм	№№ позиций	Характеристика стали	Расчетное сопротивление стали Rа, кг/см²
— 70 х 8	2	Ст.3 ГОСТ 103-57	2100
ф 16	3	А-II ГОСТ 5781-61	2700
∟ 75 х 9	1	Ст.-3 ГОСТ 8509-57	2100

Примечания:

1. Сварку производить электродами Э-42А в соответствии с „Инструкцией по технологии изготовления и установке стальных закладных деталей в сборных железобетонных и бетонных изделиях СН-393-66" и ГОСТ 10922-64.
2. Испытание всех видов арматуры на растяжение-обязательно.

МИТЭП Конструкторский отдел	Гл. инж. пр. Кобелева		
	Нач. конструкт. бюро Бромберг		
	Гл. инж. к. о. Смирнова		
	Разработал Осипов		
	Проверил Рылло		
	Н. контр. Антонов		
	4.9 1966г.	М. 1:5	Арх. №

ТД 1966г	Диафрагмы жесткости.		
	Закладная деталь МД-1	Выпуск 1	Лист № 14

1

2

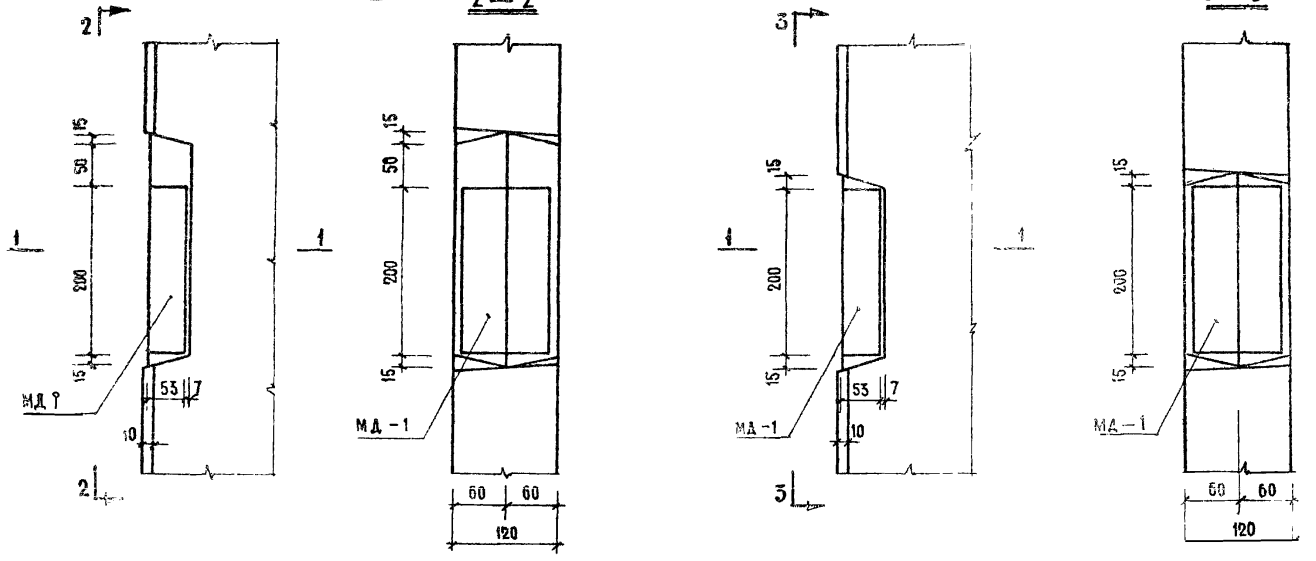

1 — 1
М 1:2,5

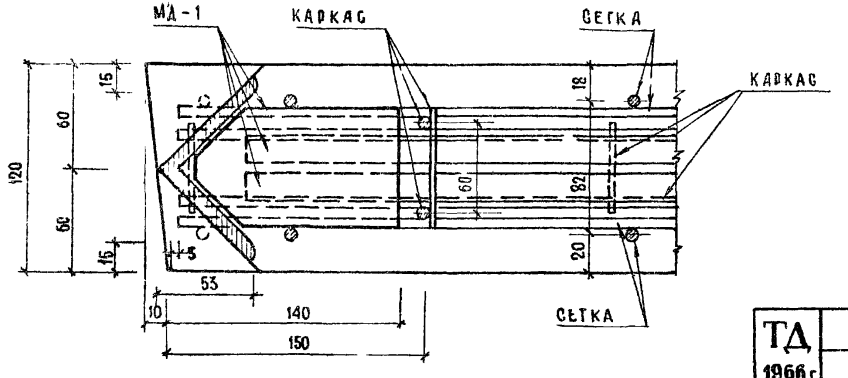

Примечание

Расположение узлов см. листы №№ 2-8.

ТД 1966 г	Диафрагмы жесткости Узлы 1, 2	ИИ-9-6 Выпуск 1 — Лист № 15.

3

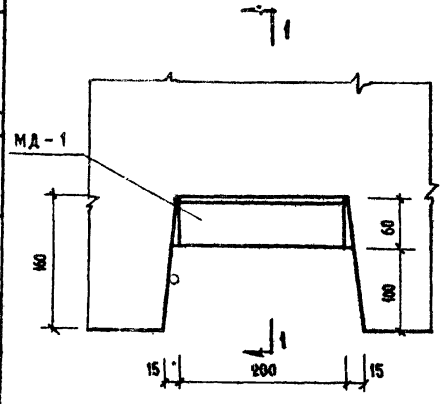

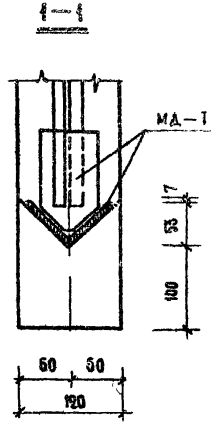

Схема опирания диафрагм жесткости при складировании и транспортировке в горизонтальном положении.

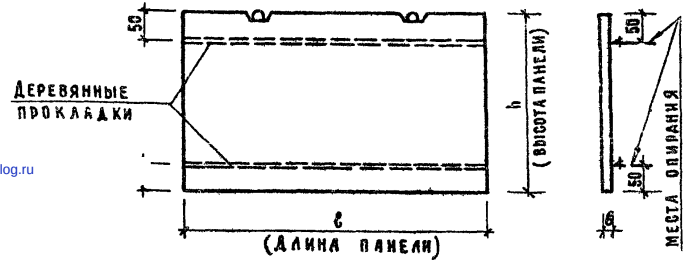

4

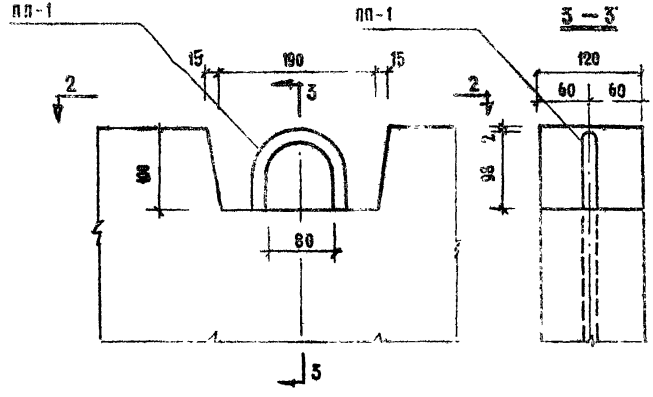

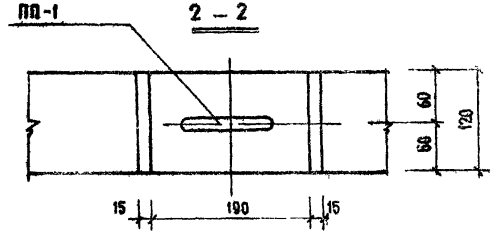

Примечание

Расположение узлов см. листы №№ 2-6.

ТД 1966 г	Диафрагмы жесткости	ИИ-0-6	
	Узлы 3,4 схема опирания диафрагм жесткости.	Выпуск 1	Лист № 16

МИТЭП
Конст. отдел
10.05.1966 г
Гл. инж. мит. Ф. Ф. Ф. Ф. Ф. Ф. Ф. Ф.
Нач. конструктора Ф. Ф. Ф. Ф. Ф. Ф. Ф. Ф.
Гл. инж. К.О. Ф. Ф. Ф. Ф. Ф. Ф. Ф. Ф.
Гл. инж. пр-та Ф. Ф. Ф. Ф. Ф. Ф. Ф. Ф.
Разработал Бромберг
Проверил Кобелева
Арх №

gost.e-ecolog.ru