УНИФИЦИРОВАННЫЕ ТИПОВЫЕ СЕКЦИИ (УТС)
ВРЕМЕННЫХ ЗДАНИЙ И СООРУЖЕНИЙ

СЕРИЯ 420-02

ЗДАНИЯ И СООРУЖЕНИЯ КОНТЕЙНЕРНОГО ТИПА
С МЕТАЛЛИЧЕСКИМ КАРКАСОМ ВЫСОТОЙ 2,5 м.

АЛЬБОМ II

УКАЗАНИЯ ПО ТРАНСПОРТИРОВАНИЮ МОНТАЖУ И ДЕМОНТАЖУ

gost.e-ecolog.ru

МОСКВА 1966 г.

УНИФИЦИРОВАННЫЕ ТИПОВЫЕ СЕКЦИИ (УТС)
ВРЕМЕННЫХ ЗДАНИЙ И СООРУЖЕНИЙ

СЕРИЯ 420-02

ЗДАНИЯ И СООРУЖЕНИЯ КОНТЕЙНЕРНОГО ТИПА
С МЕТАЛЛИЧЕСКИМ КАРКАСОМ ВЫСОТОЙ 2,5 м.

АЛЬБОМ II

СОСТАВ ПРОЕКТНЫХ МАТЕРИАЛОВ:

Альбом I – Указания по применению УТС

Альбом II – Указания по транспортированию, монтажу и демонтажу

Альбом III – изделия заводского изготовления

Альбом IV – примеры решений объектов с применением УТС

Альбом V – сметы

Альбом III ч.2 – ходовая часть
Серия 420-01

Разработан
институтом Гипроспецгаз

Введен в действие
институтом
Приказ №139 от 30.XI.66г.

ЦЕНТРАЛЬНЫЙ ИНСТИТУТ ТИПОВЫХ ПРОЕКТОВ
МОСКВА 1966 г.

ПЕРЕЧЕНЬ ЧЕРТЕЖЕЙ АЛЬБОМА II

Стр.	Наименование	Марка лист
I	II	III
2	Титульный лист	
3	Перечень чертежей альбома	
4	Пояснительная записка	01
5	Тоже.	02
6	Тоже.	03
7	Блок контейнеров	КК-68
8	Контейнер крайний секция 1 в транспортном положении.	ТР-1
9	Контейнер средний секция 2 в транспортном положении.	ТР-2
10	Схемы монтажа и демонтажа на подкатные тележки и погрузка на ж.д. платформу	ТР-3
11	Установка и крепление контейнера на 60 т. ж.д. платформу.	ТР-4
12	Установка и крепление контейнера на 20 т. ж.д. платформу.	ТР-5
13	Вписывание в габариты автомобильных и железных дорог, вписывание в радиусы кривизны.	ТР-6
14	Ходовая часть. Общий вид.	ХЧ-5
15	Ходовая часть. Схема пневмосистемы тормозов.	ХЧ-30
16	Ходовая часть. Щит задних сигнальных фонарей	ХЧ-38
17	Схема установки блока контейнеров	АС

Объект

Марка, лист

Инв. № Дата

Альтман, Иванова, Шелоумов, Никифоров

Гл. инж. проекта, Начальник отдела, Гл. архитектор, Рук. группы

Мингазпром СССР ГИПРОСПЕЦГАЗ г. Ленинград

Унифицированные типовые секции (УТС) временных зданий и сооружений контейнерного типа с металлическим каркасом высотой 2,5 м.

Перечень чертежей альбома

Серия	Альбом	Лист	Год выпуска
420-02	II	—	1965

Объект

марка, лист

инв. №, дата

Пояснительная записка.

I Общая часть

"Унифицированные типовые секции (УТС) зданий и сооружений контейнерного типа, с металлическим каркасом высотою 2,5 м" - серия 420-02, входят в общий раздел типовых проектов — „Унифицированные типовые секции временных зданий и сооружений" и предназначаются для размещения в них объектов производственного, складского, административного, бытового и жилого назначений

Из отдельных УТС - контейнеров („крайнего" и „среднего") собираются блоки, в которых возможно размещение объектов указанного назначения со сроком службы на одной площадке 15-20 года

Рабочие чертежи УТС сооружений контейнерного типа разработаны на основании проектного задания, выполненного институтом „Гипроспецгаз" в 1963 году и утвержденного распоряжением Госстроя СССР от 25 декабря 1964 года за № 176.

Проектное задание согласовано с Главным санитарно-эпидемиологическим управлением Минздрава СССР от 6 августа 1965 года за № 122-19-275-2 и УПО Управления охраны общественного порядка города Ленинграда и области от 22 января 1964 года за № 35/298

УТС контейнерного типа серии 420-02 представляет собой прямоугольную пространственную конструкцию, собираемую из отдельных панелей.

Для транспортирования УТС по автодорогам предусмотрено применение ходовой части УТС серии 420-01.

Транспортирование объектов по железной дороге производится на платформах

Объекты, размещаемые в УТС серии 420-02 подключаются к внешним инженерным сетям

УТС характеризуется следующими основными показателями

длина	— 9,0 м
ширина	— 2,7 м
высота	— 2,85 м (внутрен. - 2,5 м)
общая высота УТС на колесах	— 3,85 м
вес без оборудования и ходовой части	— крайнего — 4,15 т
	— среднего — 3,53 т
грузоподъемность ходовой части	— 6 т
общий вес ходовой части	— 1988 кг
стоимость УТС - крайнего	1908 руб.
среднего	— 1592 руб.
стоимость ходовой части	— 1006,4 руб.

Область применения объектов, размещенных в УТС, распространяется: на север — до расчетной температуры -40°С на юг - до летней расчетной температуры - 28°С

При эксплуатации объектов в районах с более низкими и более высокими расчетными температурами, проектом предусмотрен ряд дополнительных мероприятий, допускающих их применение в данных районах

Проектные материалы УТС серии 420-02 представлены в 5 альбомах.

Альбом I Указания по применению УТС" - является методическим указанием для проектных организаций при разработке ими объектов различного назначения, размещаемых в УТС;

Альбом II - „Указания по транспортированию, монтажу и демонтажу" — предназначается для строительно-монтажных организаций, эксплуатирующих объекты размещенные в УТС;

Альбом III — „Изделия заводского изготовления" — предназначается для заводов-изготовителей в альбоме представлены рабочие чертежи конструкций УТС,

Альбом IV — „Примеры решений объектов с применением УТС является дополнительным материалом к альбому I для проектных организаций в качестве наглядных примеров при размещении объектов различного назначения в УТС

Альбом - V — „Сметы"

Типовой проект УТС разработан институтом „Гипроспецгаз" Министерства газовой промышленности СССР совместно с КБ Таллинского завода - министерства нефтяного и химического машиностроения СССР.

II Транспортирование и ходовая часть.

Передвижные сооружения серии 420-02 транспортируются:

а) по железной дороге на платформах при отправке с завода-изготовителя и при перебазировании на далекие расстояния

б) по автодорогам на ходовой части УТС серии 420-01

УТС, смонтированные на ходовой части, вписываются в габарит шоссейных дорог, по высоте, а установленные на ж.д платформу (демонтированные с ходовой части) - в железнодорожный габарит 1-Т.

Вследствие того, что ширина УТС 2,7м превышает габарит 2,5м, при передвижении по автодорогам, согласно „Правилам движения по улицам городов, населенных пунктов и дорогам СССР" в каждом отдельном случае необходимо иметь согласование ГАИ.

Мингазпром СССР
ГИПРОСПЕЦГАЗ
г. Ленинград

Гл. инж. проекта	Альтман	
Начальник отдела	Иванова	
Гл. архитектор	Шелумов	
Рук. группы	Никифоров	

Унифицированные типовые секции (УТС) временных зданий и сооружений, контейнерного типа с металлическим каркасом высотой 2,5 м	Пояснительная записка	Серия 420-02	Альбом II	Лист 01	Год выпуска 1965

При транспортировании сооружений за тягачами обеспечивается вписывание в радиусы поворотов шоссейных дорог и улиц.

При транспортировании, погрузке и разгрузке сооружений, необходимо руководствоваться действующими правилами и инструкциями МПС и ГАИ.

Исходя из веса сооружений, без ходовой части (около 4.5 тонны) погрузка, разгрузка и установка сооружения на ходовую часть производится при помощи автокранов грузоподъемностью 5 тонн.

При установке сооружения на подкатные тележки сначала поднимается автокраном один конец сооружения, подкатывается тележка и закрепляется болтами к соответствующим элементам нижней рамы сооружения, затем то же самое производится с другого конца.

Демонтаж с ходовой части производится аналогично установке, но в обратном порядке.

При транспортировании по железной дороге кузов устанавливается на ж.д. платформу двумя автокранами грузоподъемностью 5 тонн.

Для крепления кузова к платформе на нижней раме кузова предусмотрено устройство специальных приспособлений.

Габариты и вес кузова допускают его транспортирование на 20-ти тонной ж.д. платформе. Вопрос о применении типа платформы решается в каждом отдельном случае с управлениями дорог.

До установки УТС на подкатные тележки и на ж.д. платформы в открытых проемах контейнеров необходимо установить распорки и растяжки, предохраняющие его от деформации при подъеме краном и транспортировке. Распорки и растяжки снимаются после установки УТС на место эксплуатации.

При транспортировании боковые проемы закрываются деревянными щитами одноразового использования.

Ходовая часть.

Для транспортирования УТС по автодорогам предусмотрено применение ходовой части УТС серии 420-01.

В качестве тягача могут быть использованы автомобили ЗИЛ-130, МАЗ-200 или тягач ЗИЛ-157В, имеющие пневматический привод к тормозам, и снабженные тягово-сцепным устройством для буксировки прицепов.

Ходовая часть состоит из двух транспортных тележек: передней и задней.

Тележки оборудованы колодочными тормозами автомобиля ГАЗ-51А, переделанными на пневмопривод и щитам задних сигнализационных фонарей, прикрепляемым к контейнеру на время его транспортировки.

Тормозная система обеспечивает автоматическое затормаживание при аварийном отрыве или отцеплении контейнера от тяговой машины.

На тележках применены колеса автомобиля ГАЗ-51А с шинами 220-508 (7,50-20) ГОСТ 5513-64 с 8-слойным каркасом и универсальным протектором.

Основные рамы и подрамники тележек сварены из прокатных профилей.

Передняя тележка состоит из неподвижной части, прикрепляемой к нижней раме контейнера, и подвижной.

Тяговые усилия от подрамника к основной раме тележки передаются через шкворень поворотного устройства.

Усилие от тягово-сцепного устройства тягача передается к подрамнику передней тележки посредством дышла, шарнирно соединенного с подрамником.

Дышло может поворачиваться от продольной оси контейнера на 75° в обе стороны.

Задняя тележка включает в себя: раму, связанную с местом через заднюю основную и дополнительную рессоры автомобиля ЗИЛ-164 и 4 колеса.

Задняя тележка имеет соединительную трубу для стыковки тележек между собой при их транспортировке без контейнера.

Минимальный радиус поворота и кинематика движения прицепа за тягачем МАЗ-200. см. черт. ТР-4

При эксплуатации ходовой части следует периодически проверять герметичность узлов и трубопроводов пневмосистемы и крепления стремянок.

Давление воздуха в соединительной магистрали тормозной системы перед началом торможения должно быть в пределах 4,8 ÷ 5.3 кгс/см².

Торможение ходовой части начинается при снижении давления в соединительной магистрали не более 1.0 ÷ 1.3 кгс/см².

Снижение давления в магистрали должно происходить постепенно, вызывая плавное действие тормозов.

Технические данные по ходовой части.

Грузоподъемность	— 6 тонн
Собственный вес ходовой части	— 1988 кг
Наибольшая допускаемая скорость передвижения	— 40 км/час
Тормозная система с пневматическим приводом число колес:	
передней тележки	— 2
задней тележки	— 4
ширина колеи	— 2150 мм

Объект | Марка, лист | Инв. № дата

Альтман, Иванова, Шелоумов, Никифоров

Гл. инж. проекта — Гл. архитектор — Рук. группы

Начальник отдела

Мингазпром СССР
ГИПРОСПЕЦГАЗ
г. Ленинград

погрузочная высота — 1060 мм

Давление в соединительной магистрали тормазной системы — 4.8÷5.3 кгс/см²

Давление в шинах — 4.5 кгс/см²

III. Привязка на месте.

УТС серии 420-02 эксплуатируются в блоках, собираемых из двух крайних контейнеров (секция 1) и необходимого количества средних контейнеров (секция 2).

Время пребывания блока на одной площадке, по соображениям экономической целесообразности определено в пределах от полутора до двух лет

Блоки устанавливаются на специально подготовленные площадки.

В объем работ по подготовке площадки входит. снятие растительного слоя, выравнивание площадки, подсыпка слоем песка толщиною 15-20 см, с устройством пологих откосов (в виде отмосток) размером 80 – 100 см. Далее на подсыпку укладываются инвентарные бетонные блоки, служащие основанием для балок, располагаемых тремя параллельными рядами.

Горизонтальность уложенных балок и выдержанные расстояния между ними – является непременным техническим требованием, обеспечивающим нормальную сборку блока и выполнение болтовых соединений.

Балки могут быть применены: металлические (швеллеры № 20, двутавры № 18 и любой рельс широкой колеи) а так же деревянные и железобетонные балки.

Однако применение деревянных и железобетонных балок нерационально: получаемое по расчету сечение деревянных балок слишком велико 22×36 см (два бруса), и длинномерные железобетонные балки промышленного типа имеют очень большую высоту и вес.

Каждая из балок, на всю длину блока, должна быть цельной или соединенной внакрой путем сварки, или иными видами стыковки. Это требование обеспечивает горизонтальность положения балки при укладке и позволяет иметь оптимальное сечение, при расчете ее, как неразрезной балки.

Для крепления балок к фундаментным блокам, в последних предусматривается устройства металлических закладных планок.

Монтаж блока контейнеров производится путем их „надвижки" по балкам.

Контейнеры стыкуются по продольным стенам при помощи болтовых соединений.

В стенах головки стыковочных болтов закрываются специальными наплодками, в полу - съемными элементами пола.

В установленном на фундаментные балки блоке производится монтаж технологического и инженерного оборудования, после чего блок подключается к внешним инженерным сетям.

Для подключения к внешним сетям, до установки блока, должны быть выполнены работы по устройству соединительных участков от магистральных сетей к блокам, с точным соблюдением по чертежам привязываемых объектов, мест расположения выпусков и вводов.

Монтаж блоков производится автокранами грузоподъемностью 5 тонн.

При эксплуатации сооружений в Северных районах страны, с расчетными температурами от -40° до -50° должны применяться сооружения, изготовленные в так называемом „северном исполнении", с увеличенной толщиной теплоизоляции, окнами тройного остекления и вторыми навесными тамбурами

При эксплуатации сооружений в южных районах страны с расчетными температурами +28° и выше, в целях защиты сооружений от интенсивной солнечной радиации необходимо предусматривать их затенение, а для снижения температуры внутри помещений необходимо устанавливать оконные кондиционеры.

В районах с сухим климатом рекомендуется к установке испарительный кондиционер типа „Аэроклимат."

Объект

Марка, лист

Инв. №, дата

Альтман, Иванова, Шелоумов, Никифоров

Гл. инж. проекта
Начальник отдела
Гл. архитектор.
Рук. группы

Мингазпром СССР
ГИПРОСПЕЦГАЗ
г. Ленинград

Унифицированные типовые секции (УТС) временных зданий и сооружений контейнерного типа с металлическим каркасом высотой 2.5 м	Пояснительная записка	Серия 420-02	Альбом II	Лист 03	Год выпуска 1965

Объект

Марка, лист

Инв. № Дата

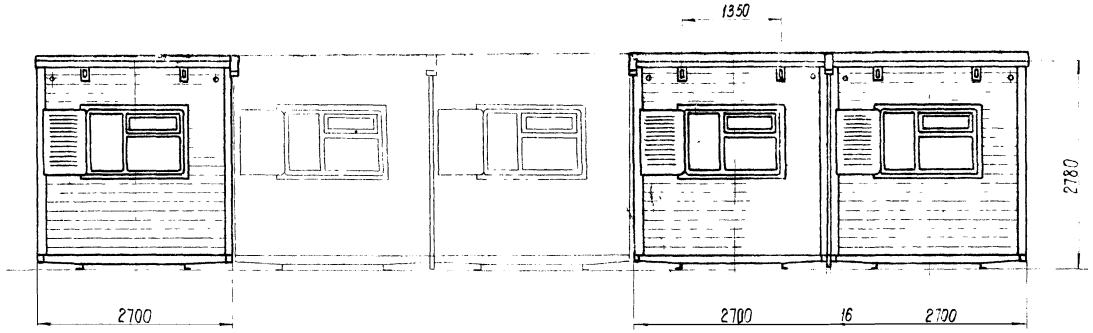

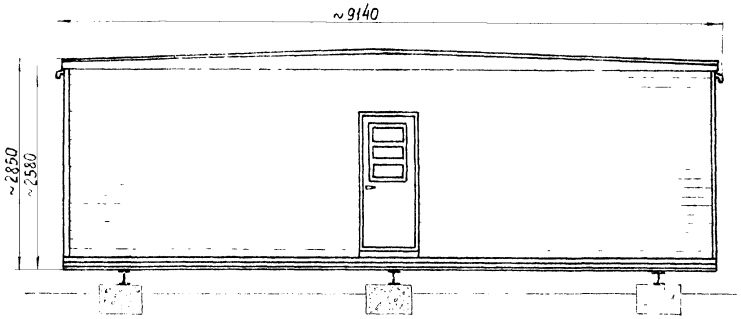

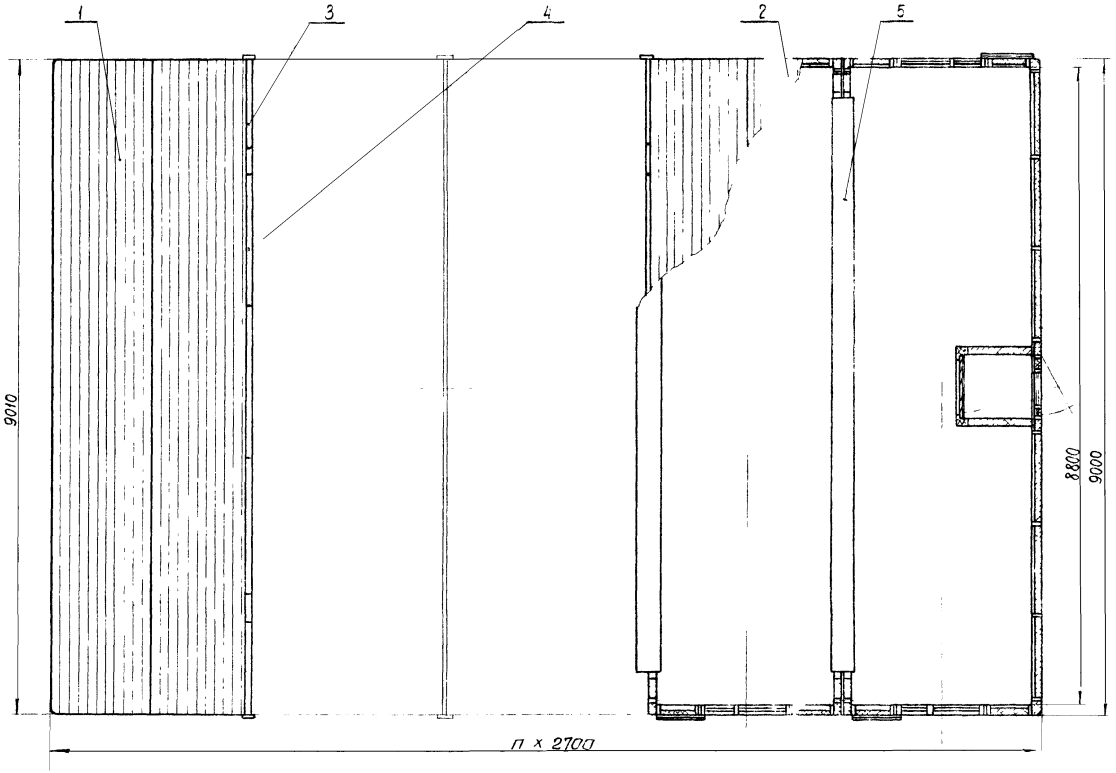

Техническая характеристика:

1. Габаритные размеры:
   - длина по количеству контейн. n×2700
   - ширина ~9140 мм
   - высота ~2850 мм
2. Контейнеры устанавливаются на параллельно уложенные балки: двутавры N 18, швеллеры N20 и любой рельс широкой колеи
3. Количество поз 2,3,4,5 определяется в каждом конкретном случае в зависимости от размеров блока.

Поз.	Обозначение	Наименование	Кол	Един. Общ. Вес в кг.	Материал	Примечан.
5	КБ.05.00.000	Щит пола		15,05		
4	КБ.04.00.000	Ограждение		0,26		
3	КБ.03.00.000	Ограждение		3,72		
2	КБ.02.00.000	Контейнер средний		3580		
1	КБ.01.00.000	Контейнер крайний		4155		

Изм.	Кол.	Документ	Подпись	Дата
Констр.		Четвериков		
Рук. гр.		Загараев		
Гл. конст.		Белозеров		

Общий вид

КБ.00.00.000

Литера	Вес	Масшт.
0		1:20
Лист	Всего листов	

Мингазпром СССР
ГИПРОСПЕЦГАЗ

Гл. инж. проекта Альтман
Начальник отдела Иванова
Гл. специалист Шелоумов
Рук. группы Никифоров

Мингазпром СССР
ГИПРОСПЕЦГАЗ
г. Ленинград

Унифицированные типовые секции (УТС) временных зданий и сооружений контейнерного типа с металлическим каркасом высотой 2,5 м

Блок контейнеров

Серия	Альбом	Лист	Год выпуска
420-02	II	КК-68	1965

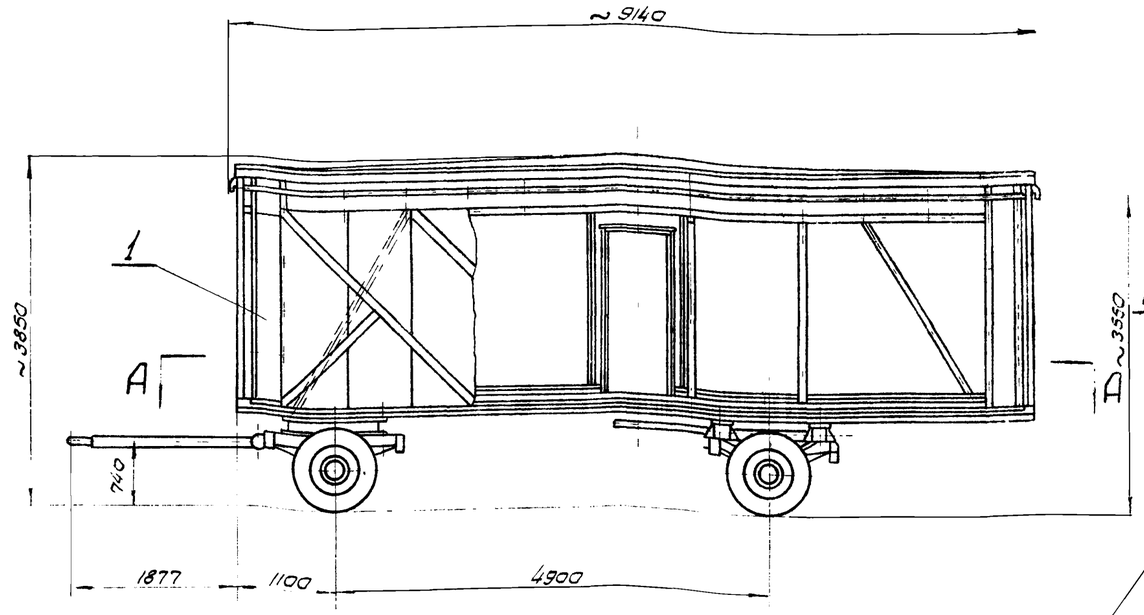

Вид Б

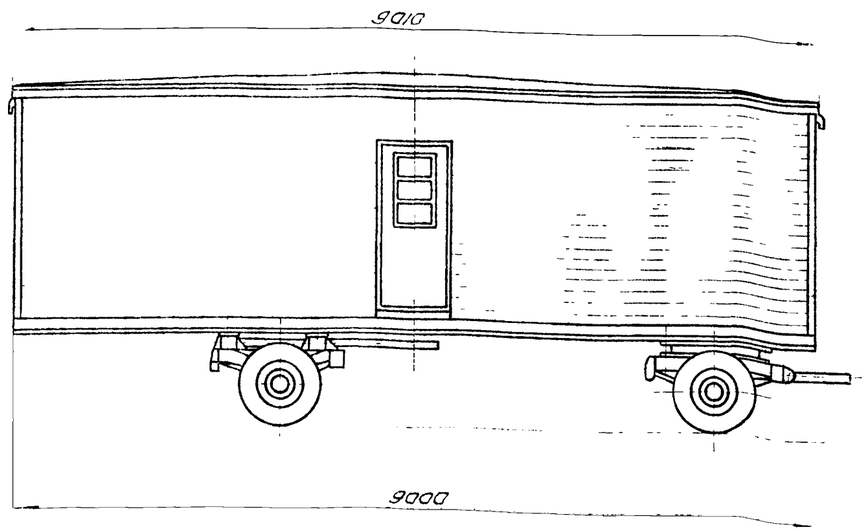

А – А

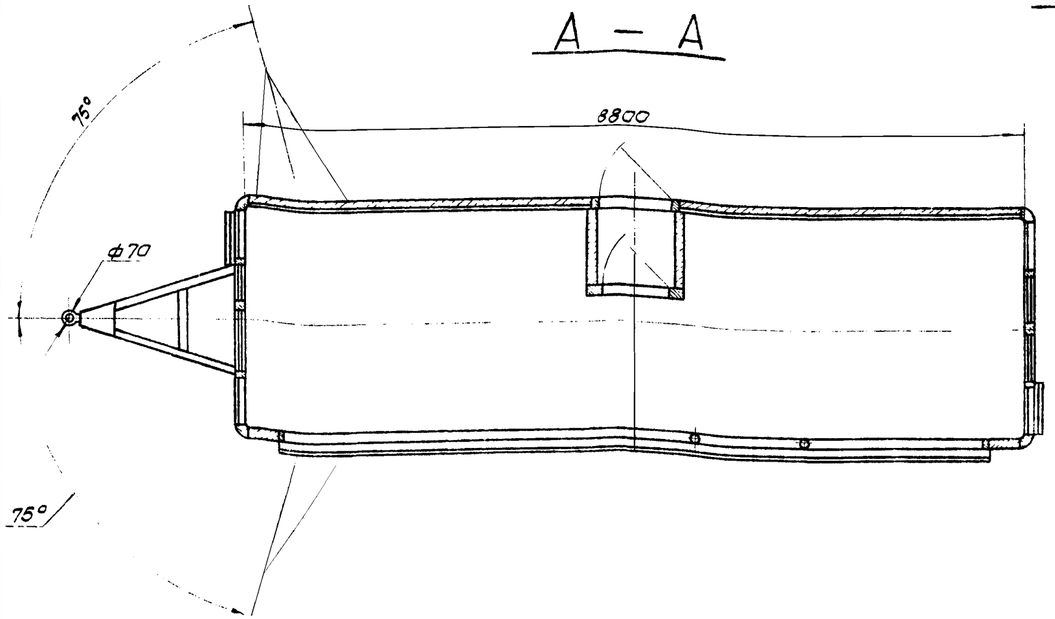

Техническая характеристика

1. Габаритные размеры:

	длина	9140 мм
	ширина	~2700 мм
	высота без тележки	~2850 мм
	высота с тележкой	~3850 мм
	полезная площадь	22,8 м²
в том числе	площадь тамбура	0,8 м²

2. Контейнер транспортируется на инвентарных подкатных тележках для 420-01, альбом III, часть 2). Для перевозки контейнера по шоссе требуется машина ЗИЛ-130 или МАЗ-200. Максимальная скорость 40 км/час.

Вес контейнера в транс. положении	4535 кг
Вес ходовой части	1988 кг
Минимальный радиус поворота	10 м

1. Инженерное оборудование – см. чертеж общего вида блока контейнеров (КБ.00.00.000) и приборы (альбом IV)
2. При транспортировке контейнер должен быть обеспечен деревянными щитами – ограждением, распорками и растяжками.

Спецификация

Поз.	Обозначение	Наименование	Кол.	Вес	Материал	Лист	Примечание
2	КП.02.00.000	Ходовая часть	1	1988			
1	КБ.31.00.000	Контейнер крайний	1	4535			

Унифицированные типовые секции (УТС) временных зданий и сооружений контейнерного типа с металлическим каркасом высотой 2,5 м.

Контейнер крайний-секция 1 в транспортном положении

Серия	Альбом	Лист	Год выпуска
420-02	III	ТР-1	1965

Минздрав СССР ГИПРОСПЕЦГАЗ г. Ленинград

Гл. инж. проекта Ситников
Нач. отдела Фомин
Гл. специалист Беляев
Рук. группы Загорев
Исполнитель Контдабиу

Объект
Марка, лист
Инв. № Дата

8943-02 8

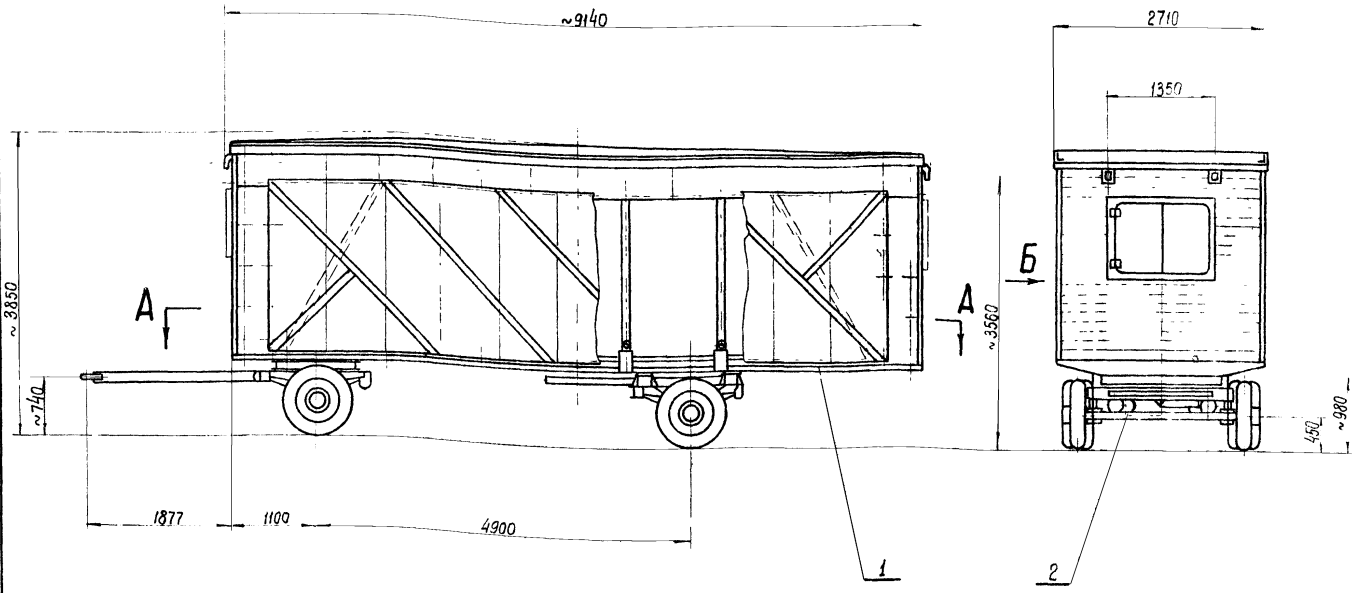

Вид Б

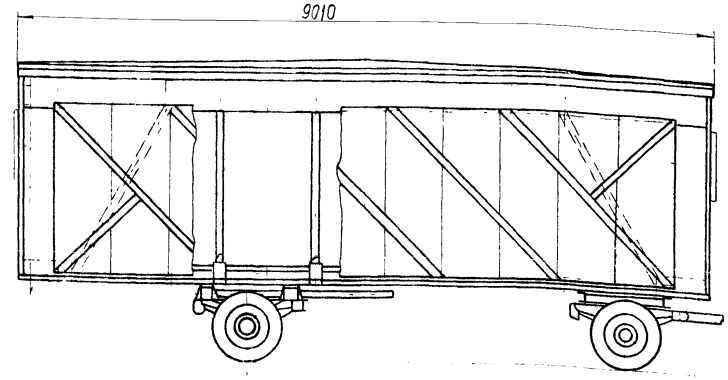

А–А

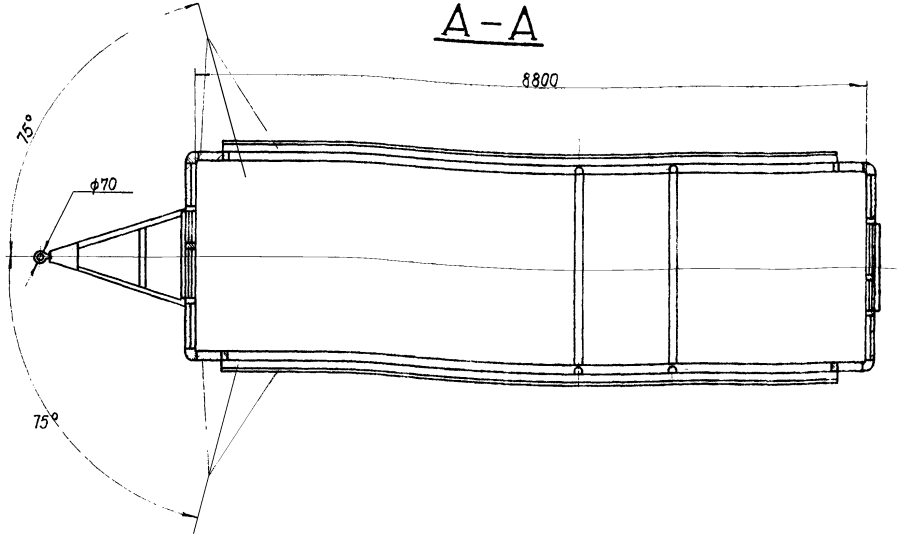

Техническая характеристика

1. Габаритные размеры

длина	9140 мм
ширина	~2700 мм
высота без тележки	~2850 мм
высота с тележкой	~3850 мм
полезная площадь	23,6 м²

2. Контейнер транспортируется на инвентарных подкатных тележках (серия 420-01, альбом III, часть 2). Для перевозки контейнера по шоссе требуется машина ЗИЛ-130 или МАЗ-200. Максимальная скорость - 40 км/час.

Вес контейнера в транс. положении	~4400 кг
Вес ходовой части	1988 кг
Минимальный радиус поворота	10 м

1. Инженерное оборудование - см. чертеж общего вида блока контейнеров (КБ.00.00.000) и примеры (альбом IV).
2. При транспортировке контейнер должен быть обеспечен: деревянными щитами — ограждением, распорками и растяжками.

Поз	Обозначение	Наименование	Кол.	Вес	Материал	Лист	Примечан.
2	КП.02.00.000	Ходовая часть	1	1988			
1	КБ.02.00.000	Контейнер средний	1	4400			

Спецификация

Унифицированные типовые секции (УТС) временных зданий и сооружений контейнерного типа с металлическим каркасом высотой 2,5 м

Контейнер средний - секция 2 в транспортном положении

Серия	Альбом	Лист	Год выпуска
420-02	II	ТР-2	1965

Объект
Марка, лист
Инв. № Дата

Альпман
Конторович
Белозеров
Загораев

Гл. инж. проекта
Начальник отдела
Гл. специалист
Рук. группы

Мингазпром СССР
ГИПРОСПЕЦГАЗ
г. Ленинград

Объект

Марка, лист

Инв. № Дата

Схема погрузки на ж.д. платформу при помощи двух 5 т. автокранов

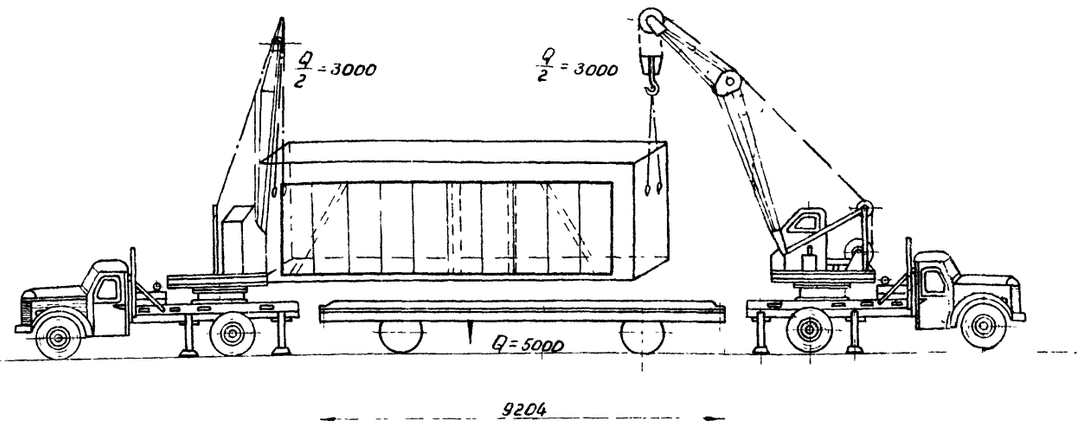

Схема установки на подкатные тележки при помощи одного 5 т. автокрана

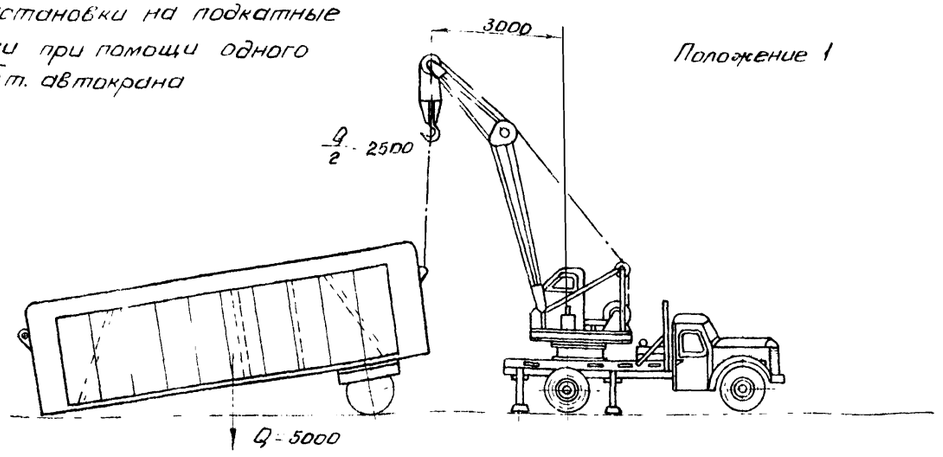

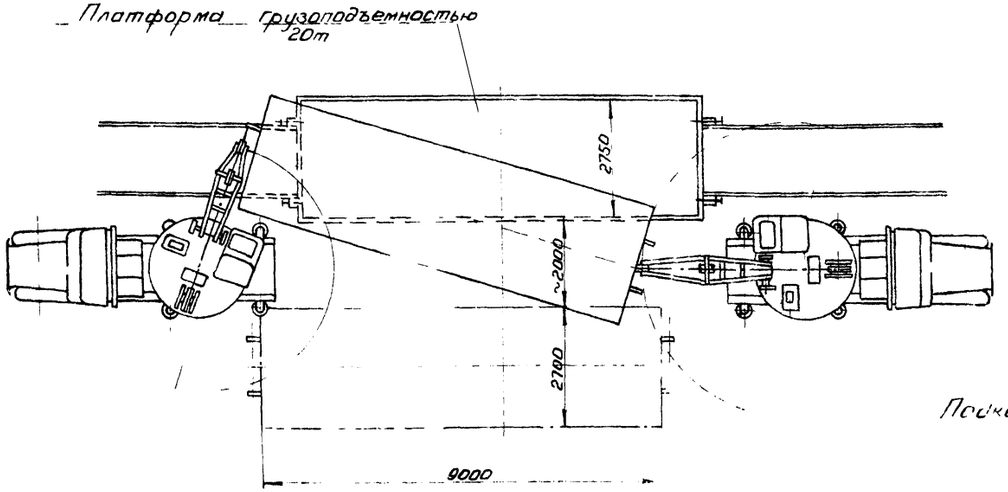

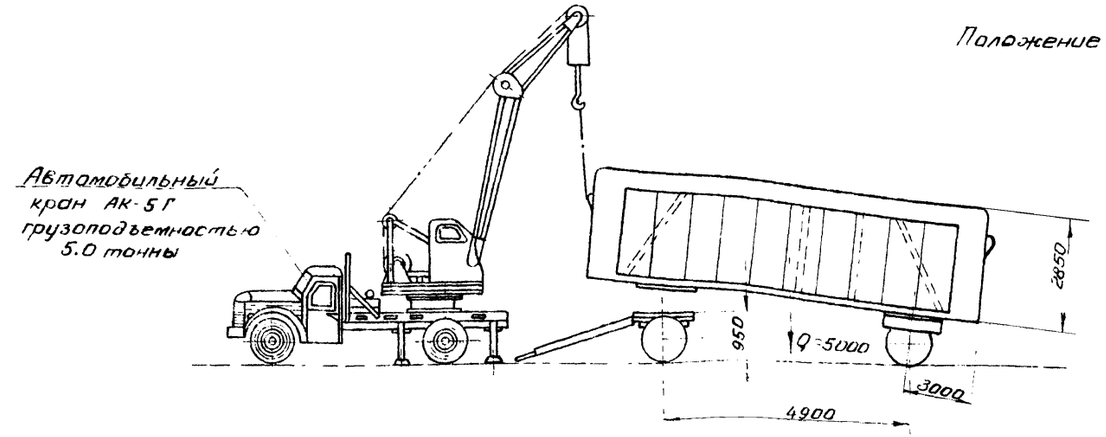

Подкатные тележки в транспортном положении

м 1:50

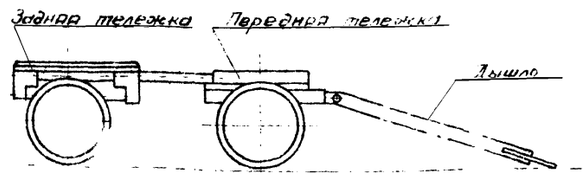

На данном чертеже показана схема монтажа демонтажа крайнего контейнера.
Монтаж и демонтаж среднего контейнера производится аналогично крайнему.

Унифицированные типовые секции (УТС) временных зданий и сооружений контейнерного тип. с металлическим каркасом высотой 2,5 м	Схемы монтажа и демонтажа на подкатные тележки и погрузки на железнодорожную платформу	Серия 420-02	Альбом II	Лист ТР-3	Год выпуска 1965

Гл. инж. проекта Ильтмак
Начальник отдела Конторович
Гл. специалист Белозеров
Рук. группы Загарасов

Гипрогазпром СССР
ГИПРОСПЕЦГАЗ
г. Ленинград

Объект

Марка, Лист

Инв. н. Дата

Альтгрп: Шелоумов, Белозеров, Загорцев

Гл. инж. проекта

Гл. архитектор

Гл. специалист

Рук. группы

Минэнергом СССР ГИПРОСПЕЦГАЗ г. Ленинград

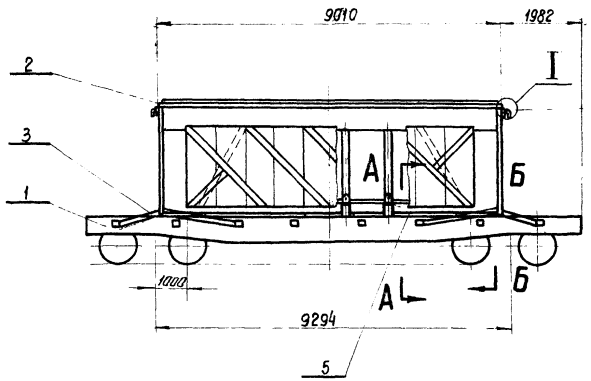

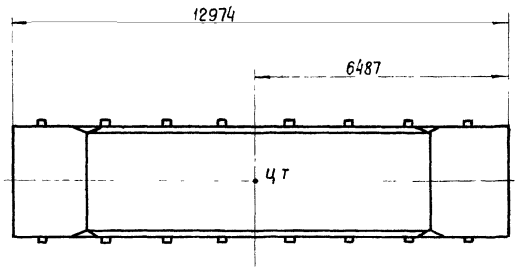

План расположения упорных брусков на ж/д платформе

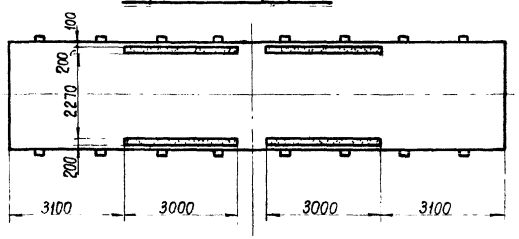

Крюк для строповки контейнера

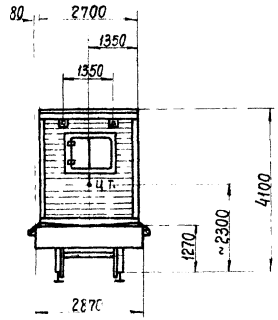

Б-Б
М1:2

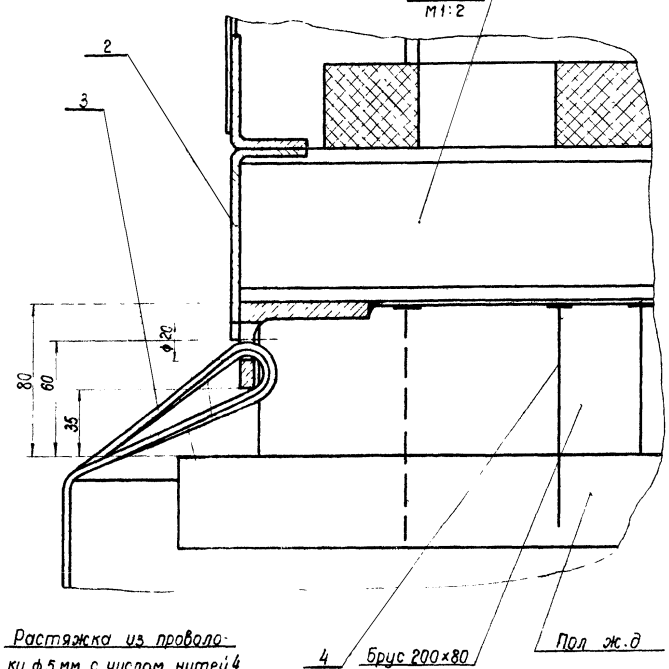

Растяжка из проволоки ф5 мм с числом нитей 4

А-А

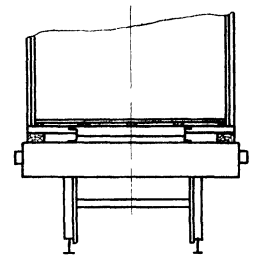

I
М1:2

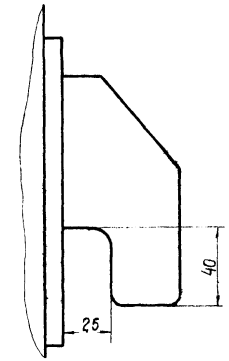

1. Груз укладывается в габарит подвижного состава 1-В
2. Общий вес указывать на грузе.
3. Погрузку производить строго симметрично
4. Маневры толчками не производить
5. С горок не спускать.
6. Упорные бруски соединить с полом ж д платформы гвоздями ф4×120. Гвозди следует забивать отвесно, без загиба головок и раскалывания досок пола платформы и упорных брусков.
7. Растяжки ставить из проволоки ф5 мм из 4 х нитей. Все 8 растяжек хорошо скрутить и натянуть
8. На данном чертеже изображен крайний контейнер. Установка и крепление среднего контейнера аналогично крайнему.

Поз	Обозначение	Наименование	Кол	Вес	Материал	Лист	Примеч.
5		Брус 200×80; ℓ=3000	4	140	Сосна		
4	ГОСТ 4028-63	Гвоздь К 4×120	60	0,7	Ст.3 ГОСТ 380-60		
3	ГОСТ 3282-46	Проволока 5	70 п.м	10,98	Ст.3 ГОСТ 380-60		
2		Контейнер крайний 4-х осная ж.д. платформа грузоподъемностью 80-62т	1	4535			
1			1	22			

Спецификация

Унифицированные типовые секции (УТС) временных зданий и сооружений контейнерного типа с металлическим каркасом высотой 2,5 м

Установка и крепление контейнера на 60 т. ж.д. платформу

Серия	Альбом	Лист	Год выпуска
420-02	II	ТР-4	1965

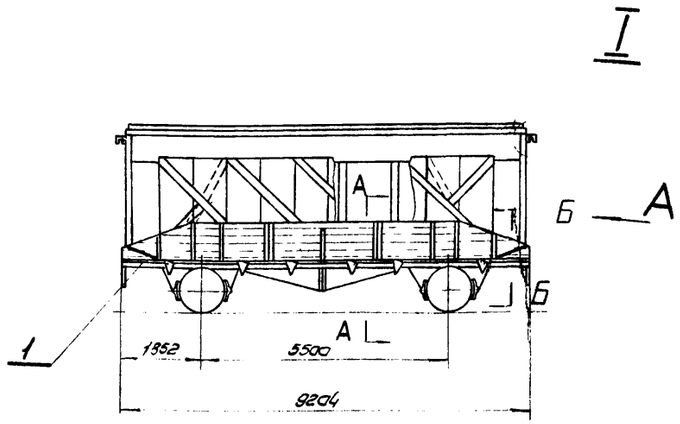

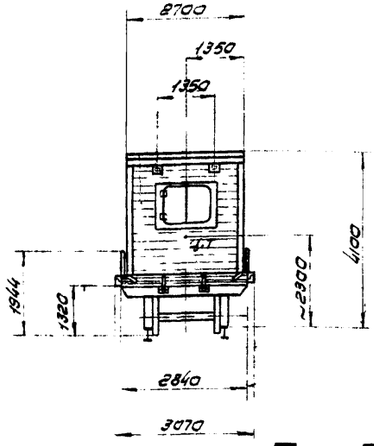

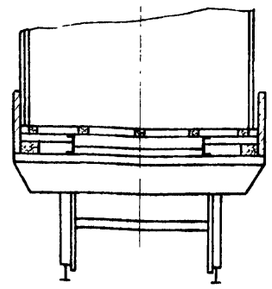

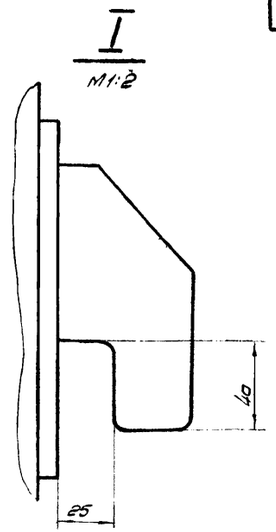

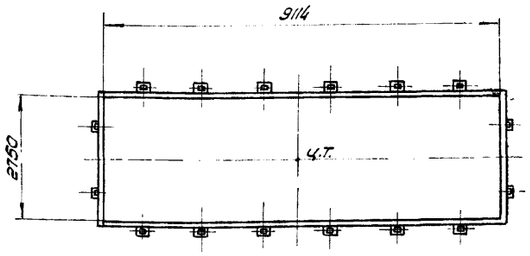

План расположения упорных брусков на ж/д платформе

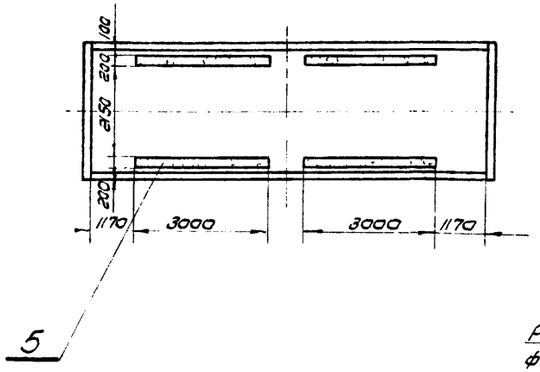

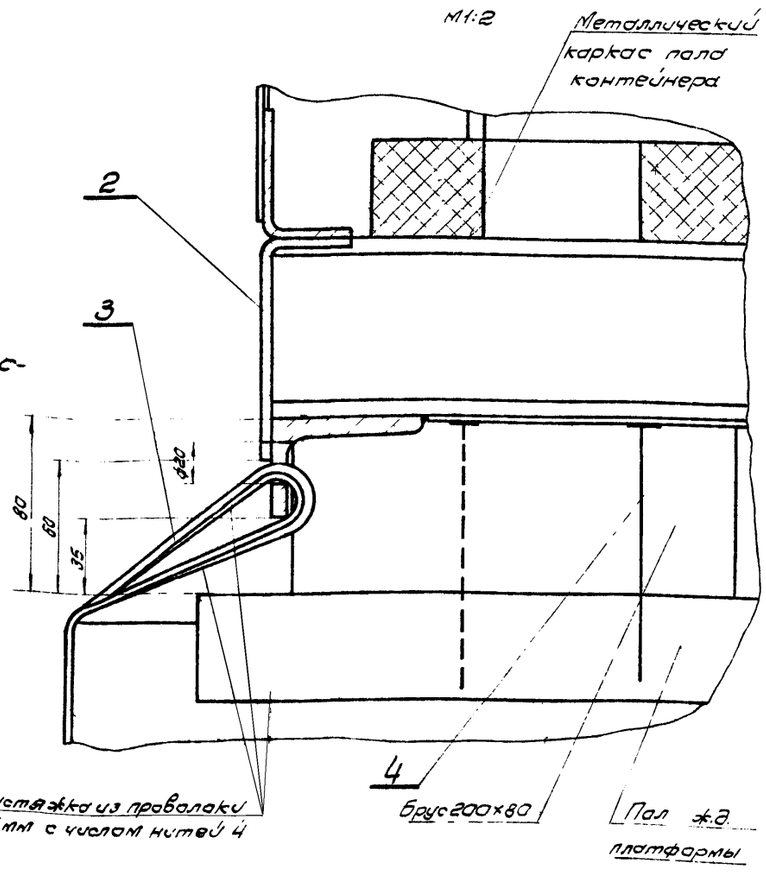

1. Груз укладывается в габарит подвижного состава 1-3.
2. Общий вес указывать на грузе.
3. Погрузку производить строго симметрично.
4. Маневры толчками не производить.
5. С горок не спускать.
6. Упорные бруски соединить с полом ж.д. платформы гвоздями ф4×120. Гвозди следует забивать отвесно, без загиба головок и раскалывания досок пола платформы и упорных брусков.
7. Растяжки ставить из проволоки ф5мм из 6^{х} нитей. Все 8 растяжек хорошо скрутить и натянуть
8. На данном чертеже изображен крайний контейнер. Установка и крепление среднего контейнера аналогично крайнему.

Поз.	Обозначение	Наименование	Кол.	Вес.	Материал.	Лист	Примечан.
5		Брус 200×80 e=3000	4	140	Сосна		
4	ГОСТ 4028-63	Гвоздь К 4×120	60	0.7	Ст.3 ГОСТ 380-60		
3	ГОСТ 3282-46	Проволока 5	70 п.м	10.98	Ст.3 ГОСТ 380-60		
2		Контейнер крайний	1	4535			
1		2-осная ж.д. платформа грузоподъемностью 20т	1	29200			

Спецификация.

Унифицированные типовые секции (УТС) временных зданий и сооружений контейнерного типа с металлическим каркасом высотой 2.5м.	Установка и крепление контейнера на 20т ж.д. платформу.	Серия	Альбом	Лист	Год выпуска
		420-02	II	ТР-5	1965

Минтоэпром СССР
ГИПРОСПЕЦГАЗ
г. Ленинград

Гл. инж. проекта — Альтман
Начальник отдела — Конторович
Гл. специалист — Белозеров
Рук. группы — Загораев

Объект
Марка, лист
Инв.№ Дата

Объект:

Марка-лист

Инв. № дата

Кинематика движения автомобиля МАЗ-200 с двухосным прицепом

м 1:100

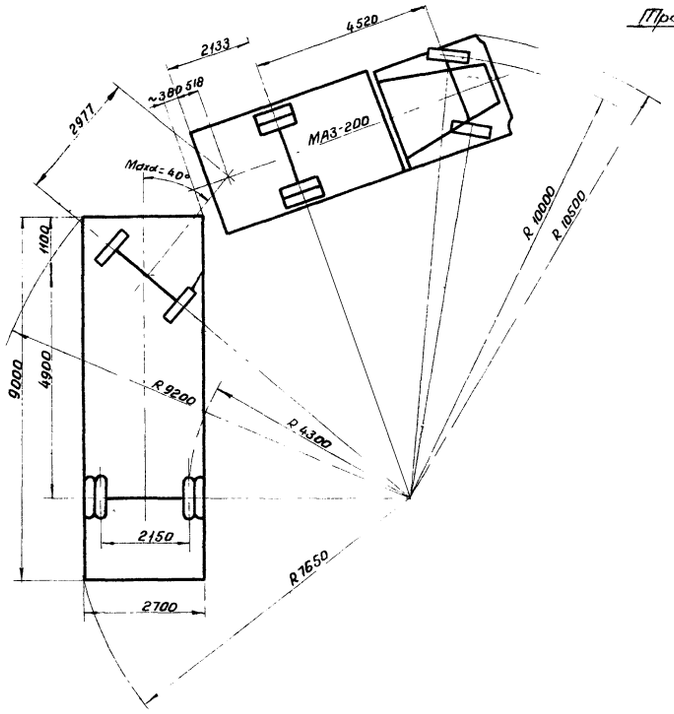

Схема поворота

м 1:200

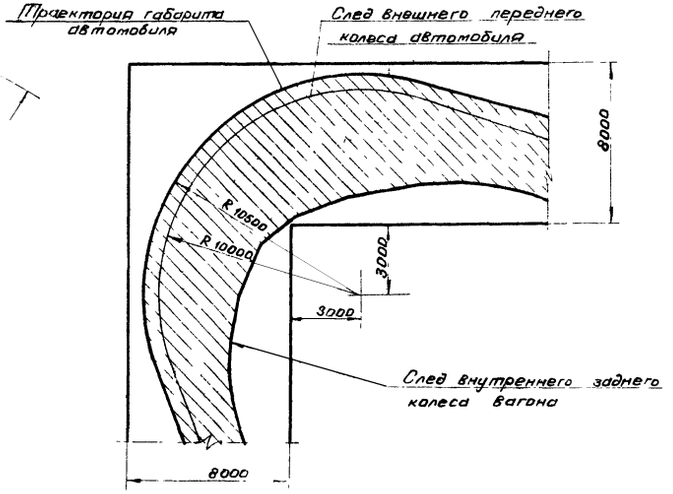

Вписываемость в габариты автомобильных и железных дорог

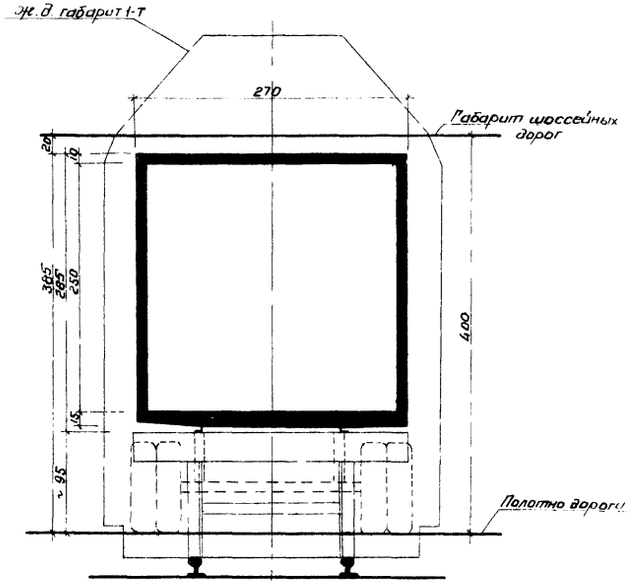

Альтман
Иванова
Шелоумов
Никифоров

Гл. инженер проекта
Начальник отдела
Главный архитектор
Старший архитектор

Монтажпром СССР
ГИПРОСПЕЦГАЗ
г. Ленинград

Унифицированные типовые секции (УТС) временных зданий и сооружений контейнерного типа с металлическим каркасом высотой 2.5 м	Вписывание в габариты автомобильных и железных дорог, вписывание в радиусы кривизны,	Серия 420-02	Альбом II	Лист ТР-6	Год выпуска 1965

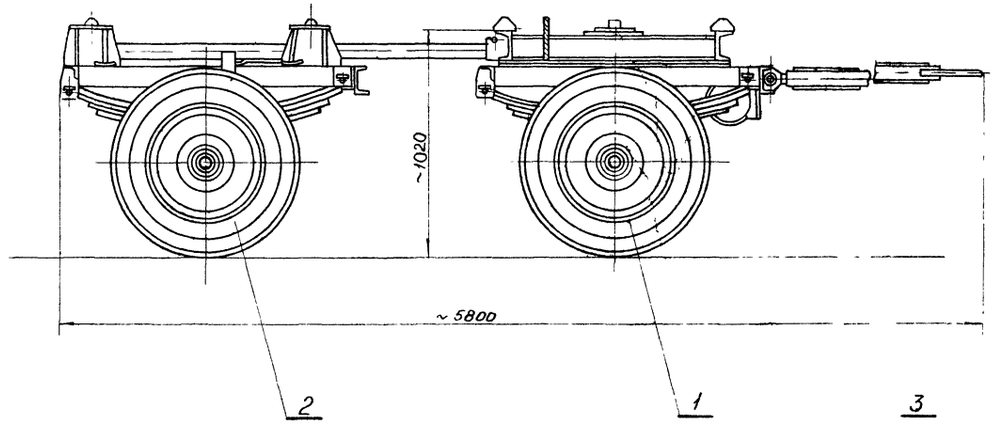

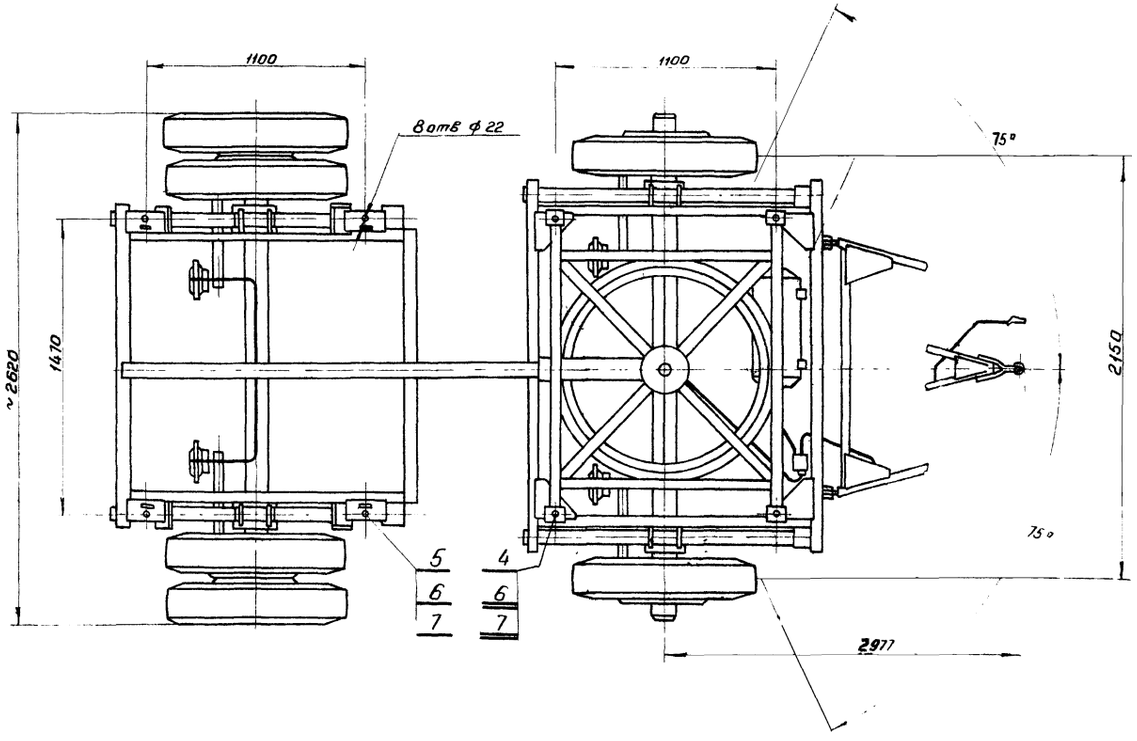

1. Ходовая часть показана в транспортном положении
2. Щит задних фонарей поз. 8 входит в комплект поставки ходовой части. На данном чертеже щит условно не показан.

Техническая характеристика.

1. Грузоподъемность - 6 тн при давлении в шинах 4.5 кгс/см²
2. Колея - 2150 мм.
3. Наибольший допускаемый угол поворота от оси пути - 75°
4. Клиренс при полной нагрузке - 335 мм.
5. Максимальная допускаемая скорость по шоссе при полной нагрузке - 40 км/ч.
6. Шины - 220-508 (7.5-20) ГОСТ 5513-64
7. Колеса - автомобиля ГАЗ-51 с переделкой тормозов на пневмопривод.
8. Число колес:
   передняя тележка - 2
   задняя тележка - 4
9. Тормозная система - пневматическая от тягача (автомобили ЗИЛ; МАЗ и др с пневматическим приводом тормозов)
10. Габаритные размеры в транспортном положении - 5800 × 2620 × 1100.

Поз.	Обозначение	Наименование	Кол.	Вес	Материал	Лист	Примеч.
8	КП.02.04.000	Щит задних сигнализационных фонарей	1	12			
7		Шайба пружинная 20Н65Г ГОСТ 6402-61	8	0.1			
6		Гайка М20-020 ГОСТ 5915-62	8	0.515			
5		Болт I М20×65-050 ГОСТ 7798-62	4	0.9			
4		Болт М20×80-050 ГОСТ 7798-62	4	1.05			
3	КП.02.03.000	Пневмосистема тормозов	1	25			
2	КП.02.02.000	Тележка задняя	1	962			
1	КП.02.01.000	Тележка передняя	1	986			

Изм.	Кол.	№ докум.	Подпись	Дата
1	Констр.	Сиим		
1	Норм.кон.	Шлеймович		
1	Нач.Бюро	Юксти		
1	Гл.конст.	Куусик		

Ходовая часть

КП.02.00.000

Литера	Вес	Масшт
0	1988	1:10

Лист Листов

Таллинский Машиностр завод

Унифицированные типовые секции (УТС) временных зданий и сооружений контейнерного типа с металлическим каркасом высотой 2,5м

Ходовая часть

Серия	Альбом	Лист	Год выпуска
420-02	II	ХЧ-5	1965

Объект

Марка; лист

Инв.N Дата

Альтман Шелоумов

Гл. инж. проекта

Гл. архитектор

Мингазпром СССР ГИПРОСПЕЦГАЗ г. Ленинград

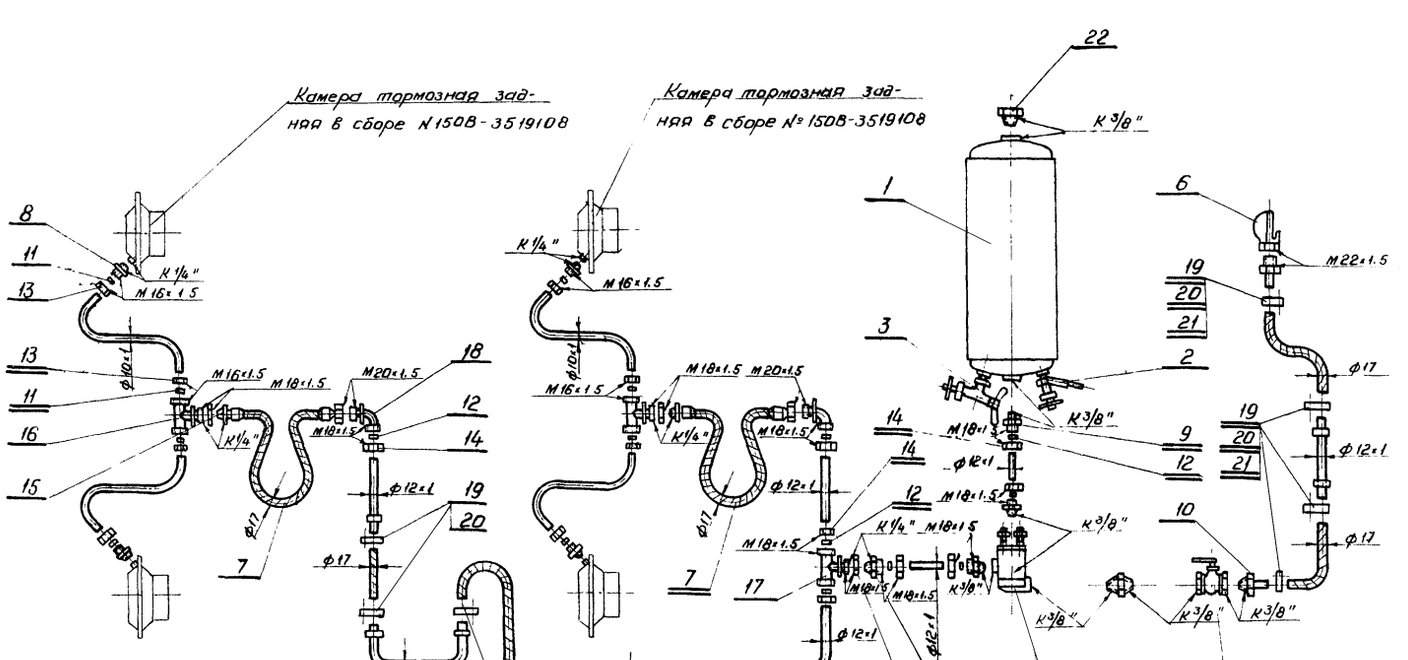

Поз.	Наименование	№ узла, детали по каталогу	Основные размеры соед. элем.	Кол.
23	Штуцер ввертный	305277-ПВ	К 1/4" / М 18×1.5	1
22	Пробка	262543-ПВ	К 3/8"	1
21	Гайка хомута	251084-ПВ	М 5	8
20	Винт хомута	220084-ПВ	М 5	8
19	Хомут шлангов	288000-ПВ	ф 16	8
18	Угольник	305209-П	М 20×1.5 / М 18×1.5	2
17	Тройник	305208-П	М 18×1.5 / К 1/4"	1
16	Тройник	300029-П	М 16×1.5 / М 18×1.5 / К 1/4"	2
15	Гайка	250638-ПВ	М 18×1.5	3
14	Гайка соединительная накидная	303028-ПВ	М 18×1.5	8
13	Гайка соединительная накидная	305218-ПВ	М 16×1.5	8
12	Муфта конусная	305212-П	ф 12/15,5	8
11	Муфта конусная	305219-П	ф 10/13	8
10	Штуцер ввертный	305388-ПВ	К 3/8" / ф 11	1
9	Штуцер ввертный	305211-ПВ	К 3/8" / М 18×1.5	3
8	Штуцер ввертный	305358-ПВ	К 1/4" / М 16×1.5	4
7	Шланг тормозных камер в сборе	120-3506085-А3	К 1/4" / М 20×1.5	2
6	Головка Б ГОСТ 4365-48	—	М 22×1.5	1
5	Воздухораспределитель прицепа	—	К 3/8"	1
4	Кран пневматических тормозов разобщительный в сборе	120Н-3520010	К 3/8"	1
3	Кран отбора воздуха в сборе	120-3506350-А1	К 3/8"	1
2	Краник воздушного баллона сливной в сборе	120-1305010-А5	К 1/4"	1
1	Баллон воздушный в сборе	127-3513007	—	1

Комплектующие узлы и соединительные детали (автомобиля ЗИЛ-164) пневмосистемы тормозов

Изм.	Кол.	№ докум.	Подпись	Дата
Констр.		Сиим		
Норм. конт.		Шлеймович		
Нач. бюро		Юксти		
Гл. констр.		Кукшик		

Схема пневмосистемы тормозов

КП.02.03.000Сх

Литера	Вес	Масшт.
О		

Лист | Листов

Таллинский Машиностроительный завод

Унифицированные типовые секции (УТС) временных зданий и сооружений контейнерного типа, с металлическим каркасом высотой 2.5 м

Ходовая часть

Серия	Альбом	Лист	Год выпуска
420-02	II	ХЧ-30	1965

Объект | Марка, лист | Инв. № подл. | Подпись и дата | Взам. инв. №

Гл. инж. проекта Альтман
Гл. архитектор Шепоутов

Минтяжтрансстроя СССР ГИПРОСПЕЦГАЗ г. Ленинград

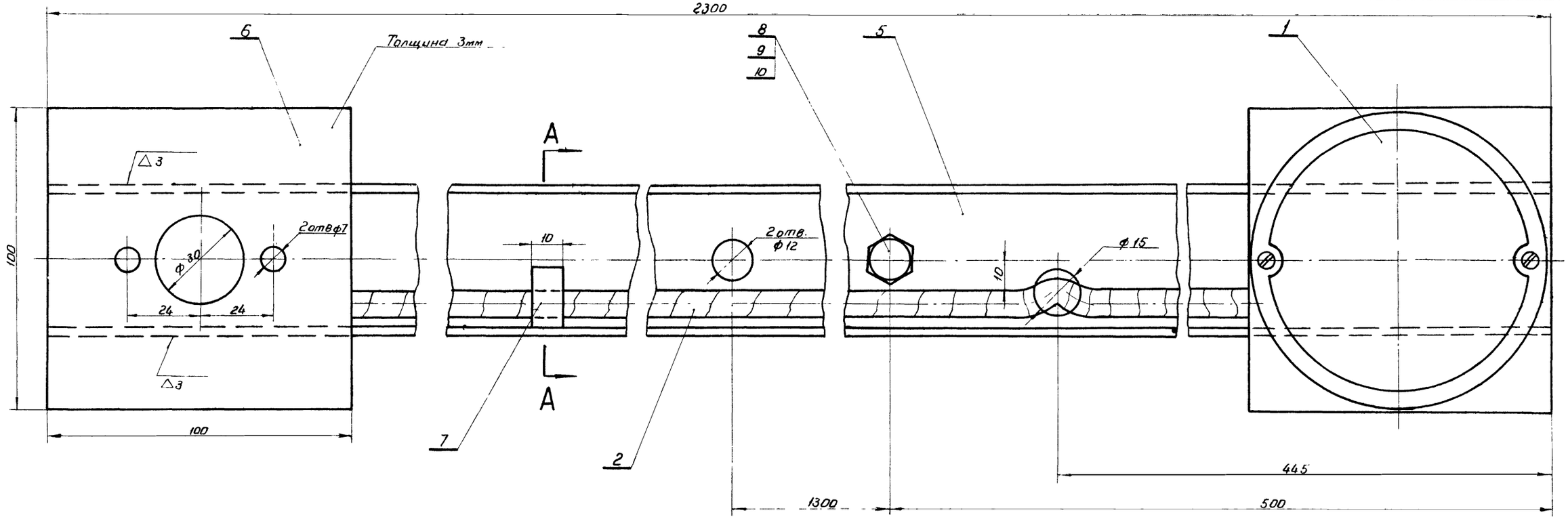

План расположения скоб поз.7

м 1:10



Схема щита

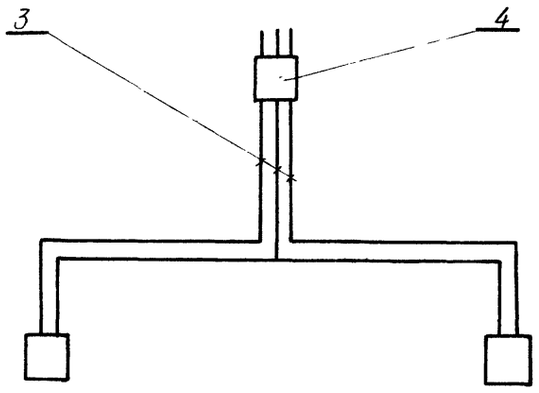

А–А

м 1:1

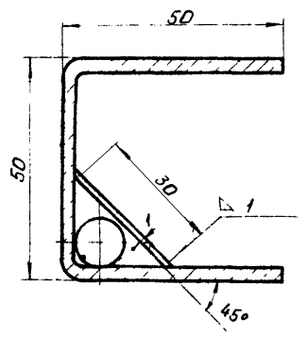

Щит задних сигнальных фонарей крепить при передвижении к заднему торцевому листу черт. КП. 01.00.000 поз. 13 при помощи дет. поз. 8, 9 и 10.

Поз.	Обознач.	Наименование	Кол	Вес	Материал	Лист	Примеч.
10		Шайба пруж. 10Н ГОСТ 6402-61	2	0.006	65Г ГОСТ 1050-60		
9		Гайка М10 ГОСТ 5915-62	2	0.022	Ст.3 ГОСТ 380-60		
8		Болт М10×30 ГОСТ 7798-62	2	0.059	Ст.3 ГОСТ 380-60		
7		Скоба	6	0.14	Ст.3 ГОСТ 380-60		
6		Основание	2	0.46	Ст.3 ГОСТ 380-60		
5		Швеллер 50×50×3 - ст. 3кп ГОСТ 8278-83					
4		Вставка ПС-300	1	0.07			
3		Шнур ШРПС 3×1.5	15м	0.5			
2		Шнур ШРПС 2×1.5	2.5м	0.330			
1		Фонарь ФП 101-6	2	0.24			

Изм.	Кол.	№ докум.	Подпись	Дата
Констр.		Нигил		
Норм.конт.		Шлейтович		
Нач.бюро		Юкстин		
Гл.констр.		Куусик		

Щит задних сигнальных фонарей

КП.02.04.000

Литера	Вес	М-б
0	12.0	1:1

Лист Листов:

Таллинский Машиностроительный завод

Унифицированные типовые секции (УТС) временных зданий и сооружений контейнерного типа с металлическим каркасом высотой 2.5м

Ходовая часть

Серия	Альбом	Лист	Год выпуска
420-02	II	ХЧ-38	1965г.

Инв.№ подл. | Подпись и дата | Взам.инв.№

ГИПРОСПЕЦГАЗ г.Ленинград

Гл. инж. проекта Альтман
Гл. архитектор Шелоумов
Гл. инж. Ерохин

Объект

Марка-лист

Инв.N Дата

Последовательность установки контейнеров в блок

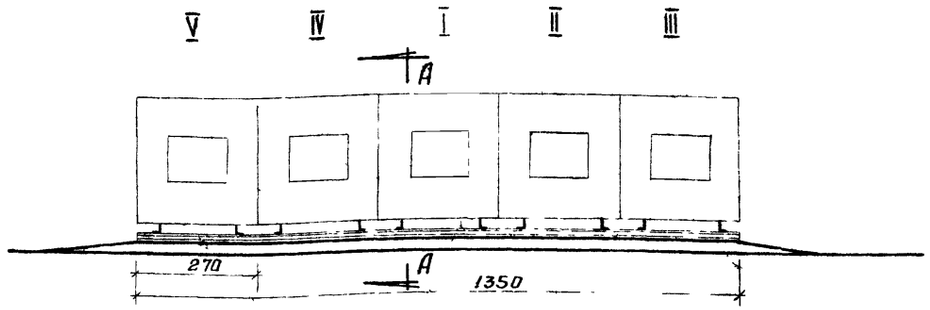

Разрез по А-А

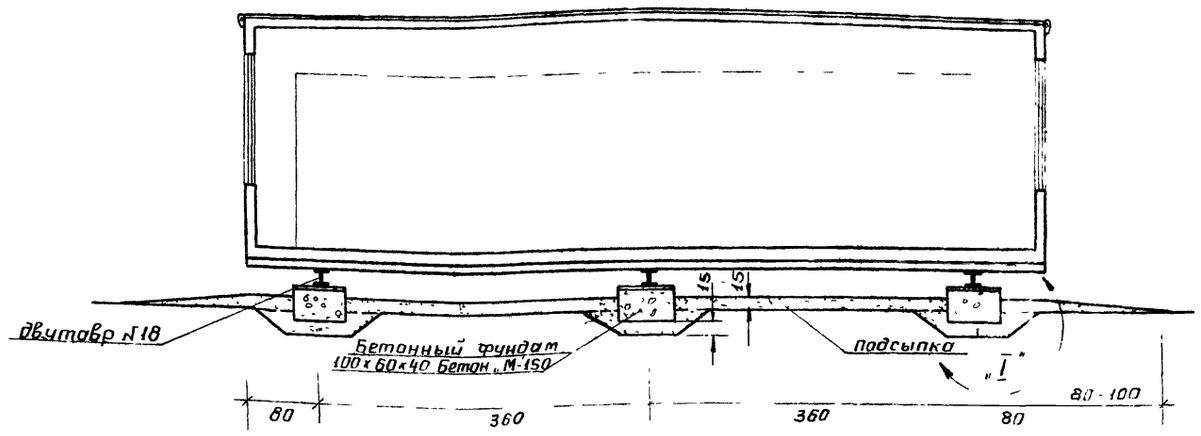

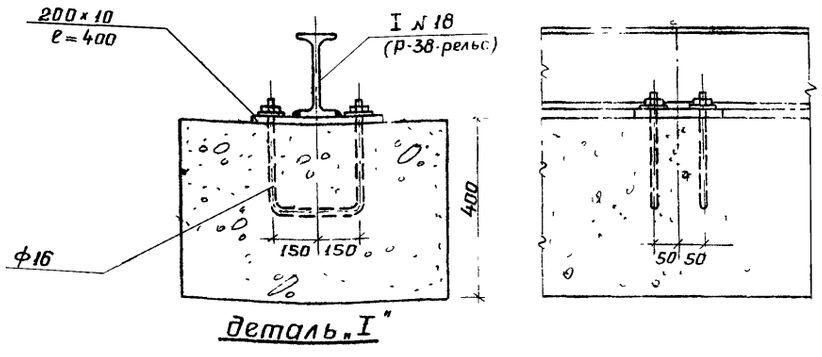

деталь „I"

Основание блока (Вид сверху)

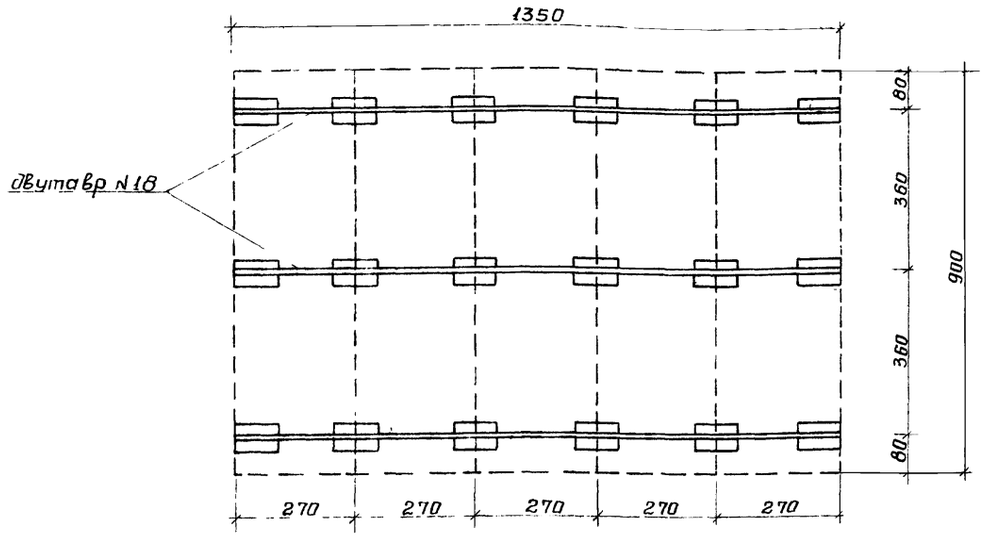

Расчетная схема балки

P = 3,7т M max = 2,8тм

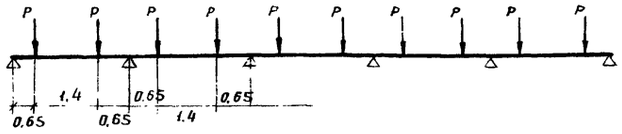

Примечания:

1. Блок монтируется на заранее подготовленной площадке.
2. Для подготовки площадки следует: снять растительный слой, произвести горизонтальную планировку площадки, подсыпать ее песком на 15-20см с устройством по ее периметру пологих откосов, в виде отмосток шириной 80-100см.
3. Контейнеры устанавливаются на параллельно уложенные и горизонтально выверенные по нивелиру металлические балки двутавры N 18, швеллеры N 20 и любой рельс широкой колеи.
4. Применение деревянных балок не рационально по причине очень большого сечения 22×36см, полученного по расчету Применение длинномерных ж б балок промышленного типа не рационально по причине их большой высоты и большого веса.
5. Прилагаемая расчетная схема балок и принятые нагрузки дают возможность расчитать сечение балки из разных материалов.
6. Балки укладываются на инвентарные бетонные фундаментные блоки размером 100×60×40см, покоящиеся на песчаной подушке.
7. Для крепления балок к фундаментным блокам, в последних предусмотрено устройство металлических закладных болтов, к которым производится крепление балок.
8. Строгое соблюдение внутреннего расстояния между балками, их параллельность и горизонтальность - необходимое техническое требование для нормального монтажа блока.
9. Установка контейнеров производится путем их надвинки по балкам
10. При расчете основания принято: грунт - непросадочный, однородный с расчетным сопротивлением 1,0 кг/см²

Мингазпром СССР
ГИПРОСПЕЦГАЗ
г. Ленинград

Гл. инж. проекта — Альтман
Начальник отдела — Иванова
Гл. архитектор — Шелоумов
Ст. инженер — Савельев

gost.e-ecolog.ru

Унифицированные типовые секции (УТС) временных зданий и сооружений контейнерного типа с металлическим каркасом высотой 5м

Схема установки блока контейнеров

Серия	Альбом	Лист	Год выпуска
420-02	II	ПС	1965