ТИПОВОЙ ПРОЕКТ
411—0—1

Унифицированные типовые пролеты цехов и производств лесозаготовительных предприятий

РАБОЧИЕ ЧЕРТЕЖИ
ДЕРЕВЯННЫХ ЗДАНИЙ

Альбом III

ТИПОВЫЕ АРХИТЕКТУРНЫЕ И МОНТАЖНЫЕ ДЕТАЛИ

Ленинград

gost.e-ecolog.ru

ТИПОВОЙ ПРОЕКТ
411—0—1

Унифицированные типовые пролеты цехов и производств лесозаготовительных предприятий

РАБОЧИЕ ЧЕРТЕЖИ
ДЕРЕВЯННЫХ ЗДАНИЙ

Состав проекта

Альбом I — Пояснительная записка, архитектурно-строительные и монтажные чертежи

Альбом II — Выпуск 1 — Чертежи сборных конструкций и металлических изделий

— Выпуск 2 — Дополнительные чертежи сборных конструкций для неотапливаемых зданий

Альбом III — Типовые архитектурные и монтажные детали

Альбом III

Разработан институтом Гипролестранс

Утвержден и введен в действие с 25-V 1971 г. Протокол Минлеспрома СССР от 19-IV 1971 г. №52

Гл. инж. института: /Чиков Я.И./
Гл. специалист по типизации: /Смолко Я.Л./
Руководитель темы: /Зотов Г.Н./

Ленинград 1973

Содержание

Наименование чертежа	Номер детали	№№ стр.	Инв. №
Цоколь панельной стены по бетонной забирке.	1	5	212028
Карниз панельной стены при скатной кровле.	2	6	212029
Крепление стеновых панелей к деревянной стойке.	3	7	212030
Крепление стеновых панелей к деревянным стойкам в углу здания.	4	8	212031
Крепление стеновых панелей на уровне фермы и выше кровли в углу здания.	5	9;10	212032 212033
Сопряжение оконной панели со стеновой.	6;7	11	212034
Вертикальные и горизонтальные заполнения швов между панелями стен.	8;9	12	212035
Устройство свеса кровли.	10	13	212036
Деталь парапета с примыканием кровли.	11	14	212037
Крепление рядовой или торцевой стойки к фундаменту.	12	15	212038
Крепление фермы к рядовой стойке.	13	16	212039
Крепление торцевой обвязки к торцевой стойке.	14	17	212040
Крепление торцевой обвязки к угловой стойке.	15	18	212041
Крепление промежуточной торцевой стойки к торцевой обвязке.	16	19	212042
Крепление верха торцевой стойки к верхнему поясу фермы.	17	20	212043
Крепление панелей покрытия к ферме в узле на стыке верхнего пояса.	18	21	212044
Крепление панелей покрытия к ферме в узле верхнего пояса на ровном участке.	19	22	212045
Крепление панелей покрытия к верхнему поясу фермы на коньке.	20	23	212046

Наименование чертежа	Номер детали	№№ стр.	Инв. №
Соединение верхней обвязки ворот со стойкой и панелью стены.	21	24	212047
Заделка обрамления ворот в фундаменте	22	25	212048
Соединение крепежного элемента с рядовой стойкой.	23	26	212049
Деталь примыкания забирки к рядовому фундаменту.	24	27	212050
Деталь примыкания забирки к угловому фундаменту.	25	28	212051
Устройство продуха.	26	29	212052
Крепление насадки к стойкам торцевого фахверка.	27	30	219730
Крепление панелей торцевых стен к насадкам.	28	31	219731
Крепление угловой стойки к фундаменту.	29	32	219732
Крепление связи к стойке каркаса /верхний узел/.	30	33	219733
Крепление связи к стойке каркаса /нижний узел/.	31	34	219734
Стыки панелей покрытия в продольном направлении.	32	35	219735
Крепление стойки с прогоном в месте устройства технологического проема.	33	36	219736
Крепление навесной стеновой панели к стойке.	34	37	219737
Крепление стеновых панелей к промежуточной стойке и соединение промежуточной стойки с крепежным элементом КЭ-17.	35	38	219738
Крепление промежуточной стойки к фундаменту и стеновых панелей к стойке.	36	39	219739
Примыкание неотапливаемого здания к отапливаемому. Деталь сопряжения наружных стен.	37	40	226140

Инв. № 212028

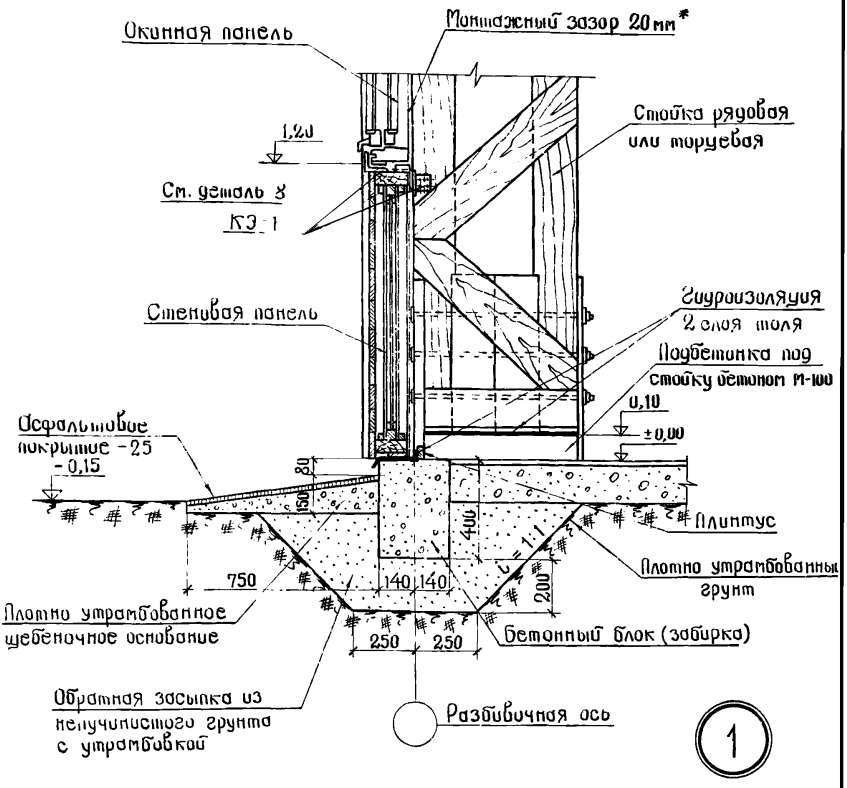

Примечания:

1. Крепление стойки к фундаменту см. деталь 12.
2. Крепежный элемент КЭ-1 см. в альбоме II выпуск 1.

* см. примечание к деталям 6 и 7 на листе 11.

Гл. инж. пр-та	Зотов	Проектировал	Бартош
Нач. отдела	Белинский	Проверил	Слепова
Гл. специалист	Зотов	Копировала	Филимонова
Рук. группы	Соловьева		

ГИПРОЛЕСТРАНС г. Ленинград

ТД 1971	Типовые архитектурные и монтажные детали деревянных зданий.	Типовой проект 411-0-1 Альбом III	
	Цоколь панельной стены по бетонной забирке.	Деталь	1

Инв. № 212029

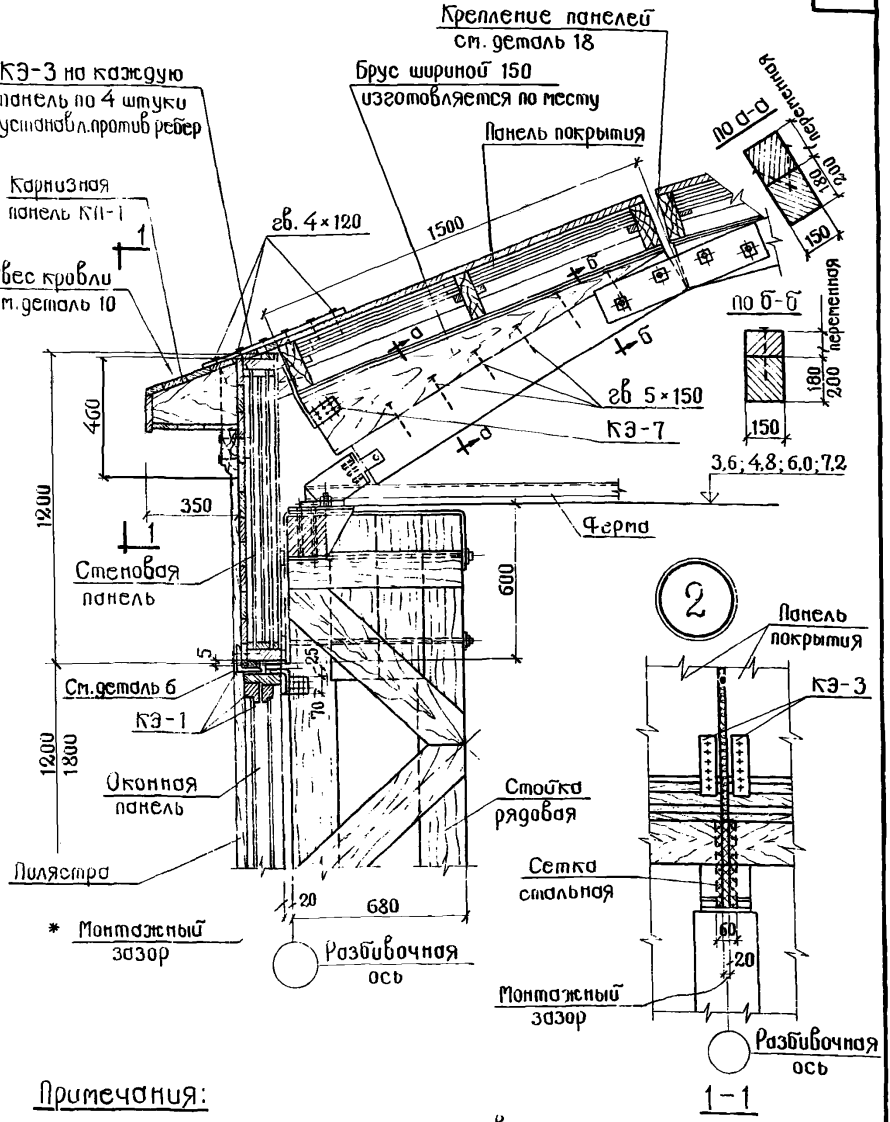

Примечания:

1. Конструкуия панелей показана условно.
2. Крепежные элементы КЭ-1, КЭ-3, КЭ-7 см. в альбоме III выпуск 1.
3. Монтажный зазор карниза зашивается полосой шириной 60 мм из стальной сетки (10×10×1,2 м) по ГОСТу 5836-50.
* см. примечание к деталям 6 и 7 на листе 11.

Гл. инж. пр-тa	Зотов		
Нач. отдела	Белинский		
Гл. специалист	Зинов		
Рук. группы	Соловьева		
Проектировал	Баринов		
Проверил	Слепова		
Копировала	Филимонова		

ГИПРОСЕЛЬСТРОЙ г. Ленинград

ТД 1971

Типовые архитектурные и монтажные детали деревянных зданий.

Типовой проект 411-0-1 Альбом III

Карниз панельной стены при скатной кровле.

Деталь 2

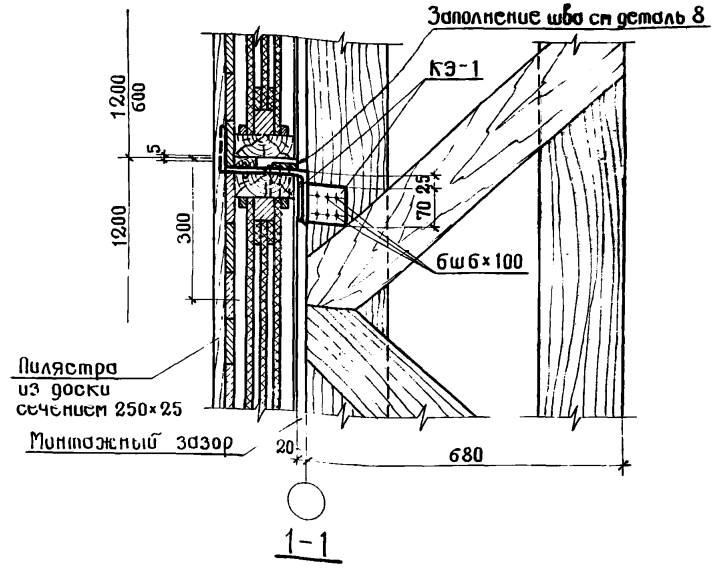

1-1

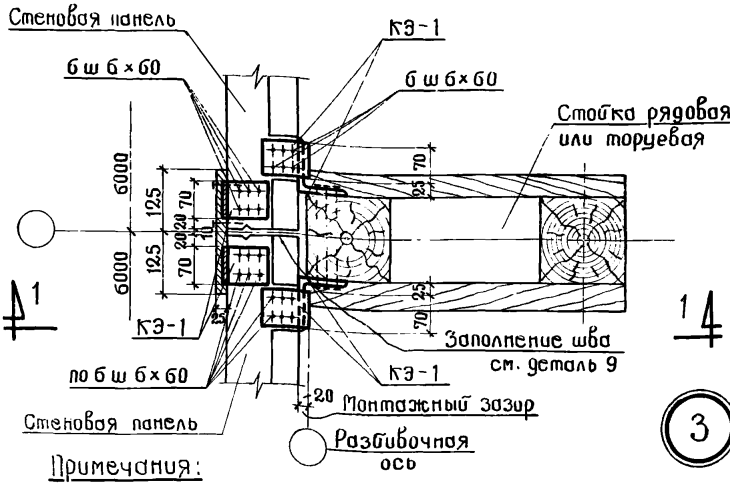

1 1

1 1

3

Примечания:

1. В сечении 2-2 конструкция панелей показана условно.
2. Крепежный элемент КЭ-1 см. в альбоме II выпуск 1.
3. Для крепления пилястровой доски гвозди забивать по одну сторону вертикального шва.

ГИПРОСЕЛЬСТРОЙ г. Ленинград	ТД 1971	Типовые архитектурные и монтажные детали деревянных зданий.	Типовой проект 411-0-1 альбом III
		Крепление стеновых панелей к деревянной стойке	Деталь 3

Инв. №	212030		
Гл. инж. пр-та	Зотов	Проектировал	Бартош
Нач. отдела	Белинский	Проверил	Слепова
Гл. специалист	Зотов	Копировала	Филимонова
Рук. группы	Соловьева		

Инв. № 212031

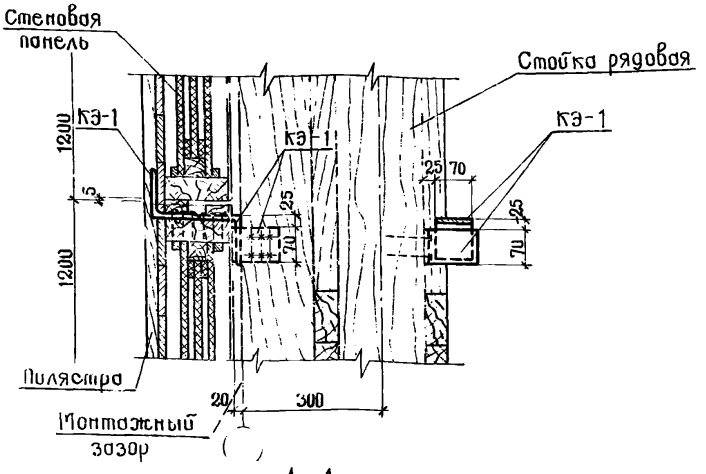

1-1

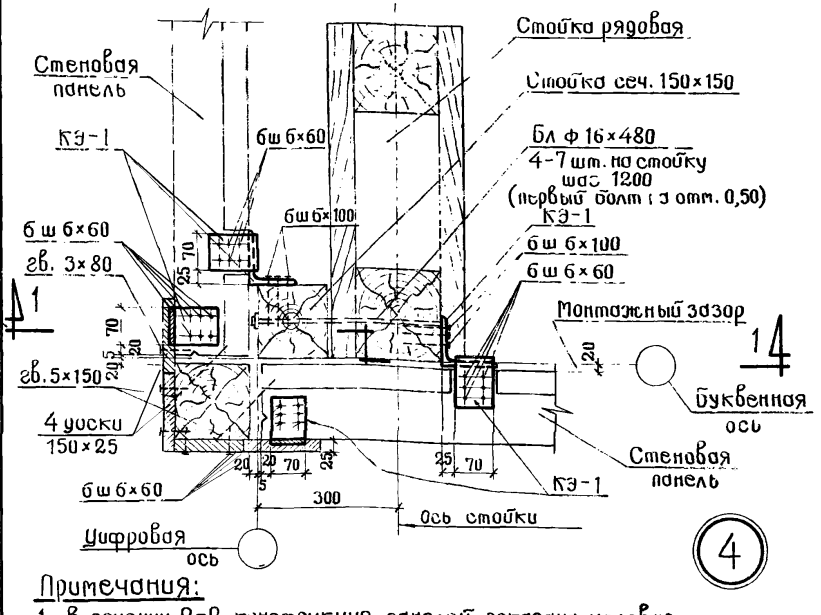

Примечания:

1. В сечении 2-2 конструкция панелей показана условно.
2. Крепежный элемент КЭ-1 см. в альбоме II выпуск 1.

ТД 1971	Типовые архитектурные и монтажные детали деревянных зданий.	Типовой проект 411-0-1 альбом III
	Крепление стеновых панелей к деревянным стойкам в углу здания.	Деталь 4

ГИПРОЛЕСТРАНС г. Ленинград

Гл. инж. пр-та Зотов; Нач. отдела Белинский; Гл. специалист Зотов; Рук. группы Соловьева

Проектировал Бартош; Проверил Слепова; Копировала Филимонова

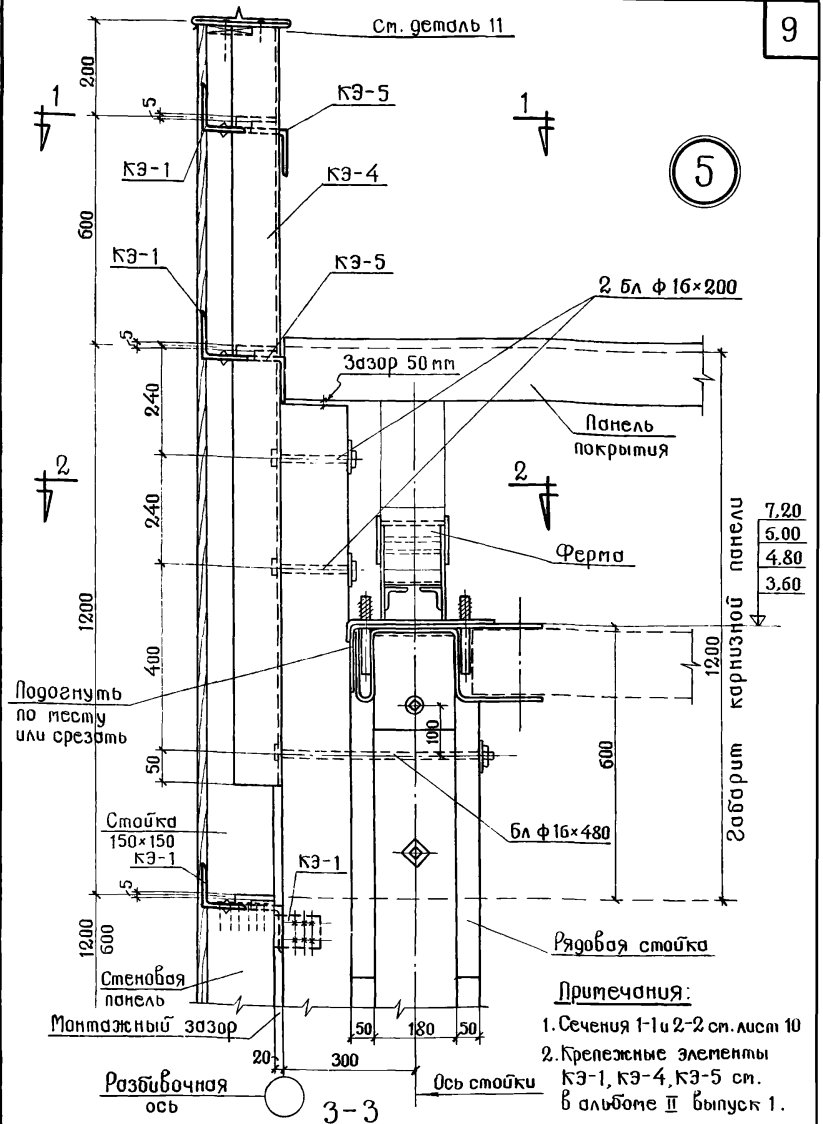

Примечания:

1. Сечения 1-1 и 2-2 см. лист 10
2. Крепежные элементы КЭ-1, КЭ-4, КЭ-5 см. в альбоме III выпуск 1.

Инв. № 212032

Гл.инж.пр-та	Затов	
Нач. отдела	Белинский	
Гл.специалист	Затов	
Рук. группы	Соловьева	
Проектировал	Бартош	
Проверил	Слепова	
Копировала	Филимонова	

ГИПРОЛЕСТРАНС г. Ленинград

ТД 1971

Типовые архитектурные и монтажные детали деревянных зданий.

Крепление стеновых панелей в углу здания на уровне фермы и выше кровли.

Типовой проект 411-0-1 Альбом III

Деталь 5

Инв. № 212033

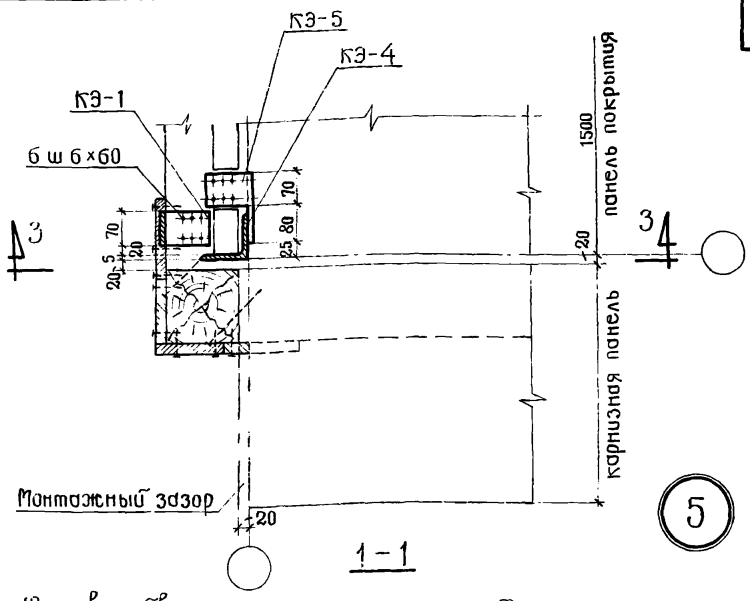

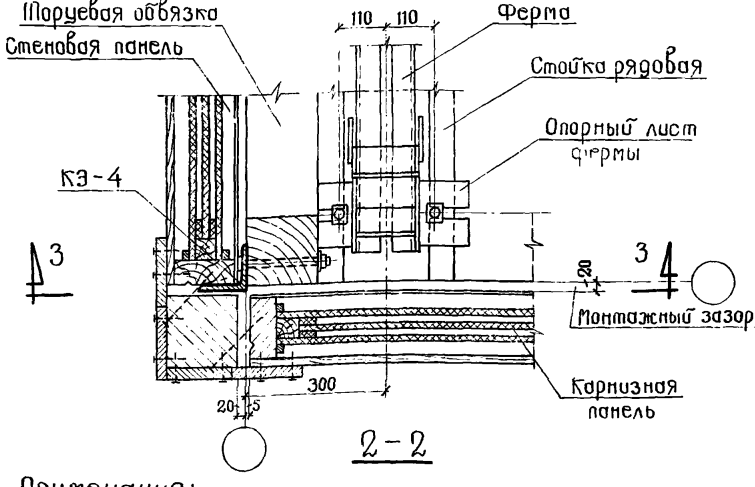

Примечания:

1. Сечение 3-3 см. лист 9.
2. В сечении 2-2 конструкуя панелей показана условно.

ГИПРОЛЕСТРАНС г. Ленинград	ТД 1971	Типовые архитектурные и монтажные детали деревянных зданий.	Типовой проект 411-0-1 альбом III
		Крепление стеновых панелей в углу здания на уровне фермы и выше кровли.	Деталь 5

Гл.инж.пр-та	Зотов	
Нач. отдела	Белинский	
Гл.специалист	Зотов	
Рук. группы	Соловьева	
Проектировал	Бартош	
Проверил	Слепова	
Копировала	Филимонова	

Инв. № 212034

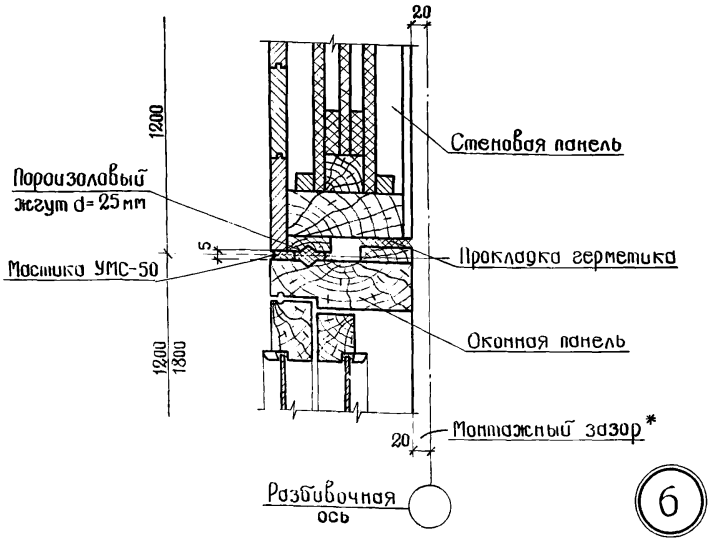

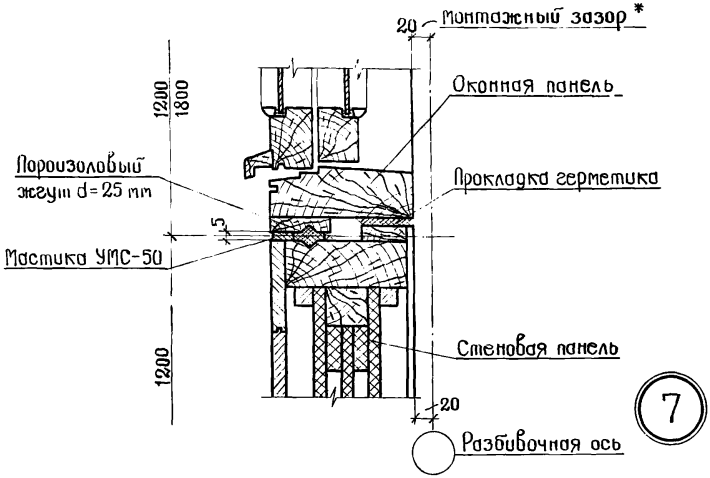

* При применении стеновых панелей с асбестоцементной обшивкой (толщиной 167 мм) оконные панели устанавливаются с увеличением монтажного зазора (32 мм вместо 20 мм).

Гл.инж.пр-та	Зотов	
Нач.отдела	Белинский	
Гл.специалист	Зотов	
Рук.группы	Соловьева	
Проектировал	Бартош	
Проверил	Слепова	
Копировала	Филимонова	
	Эрих	

ГИПРОЛЕСТРАНС г. Ленинград

ТД 1971

Типовые архитектурные и монтажные детали деревянных зданий.

Типовой проект 411-0-1 Альбом III

Сопряжение оконной панели со стеновой

Детали 6,7

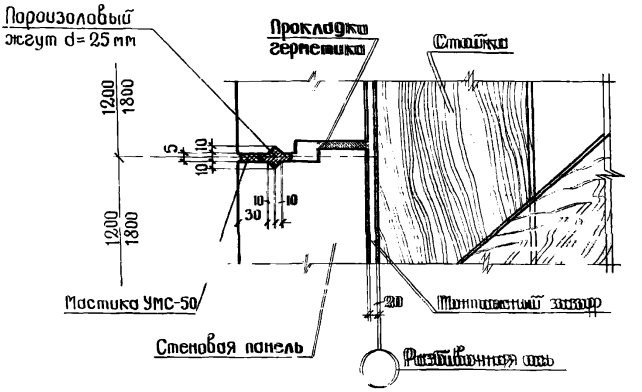

Горизонтальный шов

8

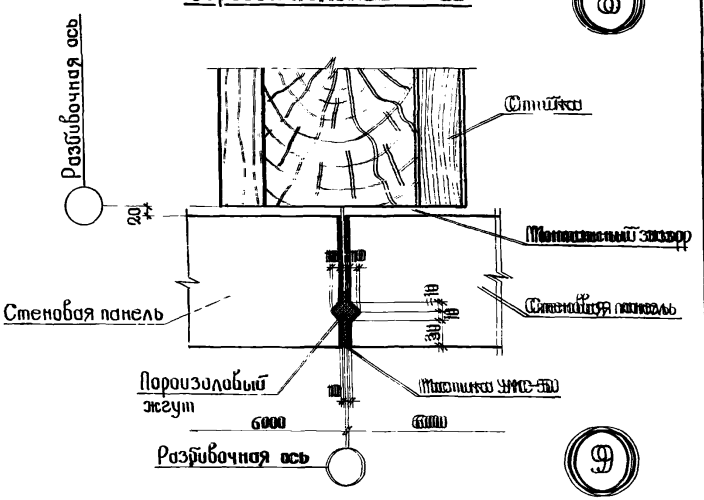

9

Вертикальный шов

Примечание:

1. Крепление панелей к стойкам условно не показано.

ГИПРОЛЕСТРАНС г. Ленинград

Гл.инж. пр-та Затов
Нач. отдела Белинский
Гл.специалист Затов
Рук. группы Соловьева

Проектировал Баитов
Проверил Слепова
Копировала Филимонова

Инв. № 212035

ТД 1971

Типовые архитектурные и монтажные детали деревянных зданий.

Вертикальные и горизонтальные заполнения швов между панелями стен

Типовой проект 411-08-11 Альбом III

Выпуск 8,9

Инв. № 212036

Проектировал Бартош, Проверил Слепова, Копировала Филимонова

Гипролестранс г. Ленинград

Гл. инж. пр-та Зотов, Нач. отдела Белинский, Гл. специалист Зотов, Рук. группы Соловьева

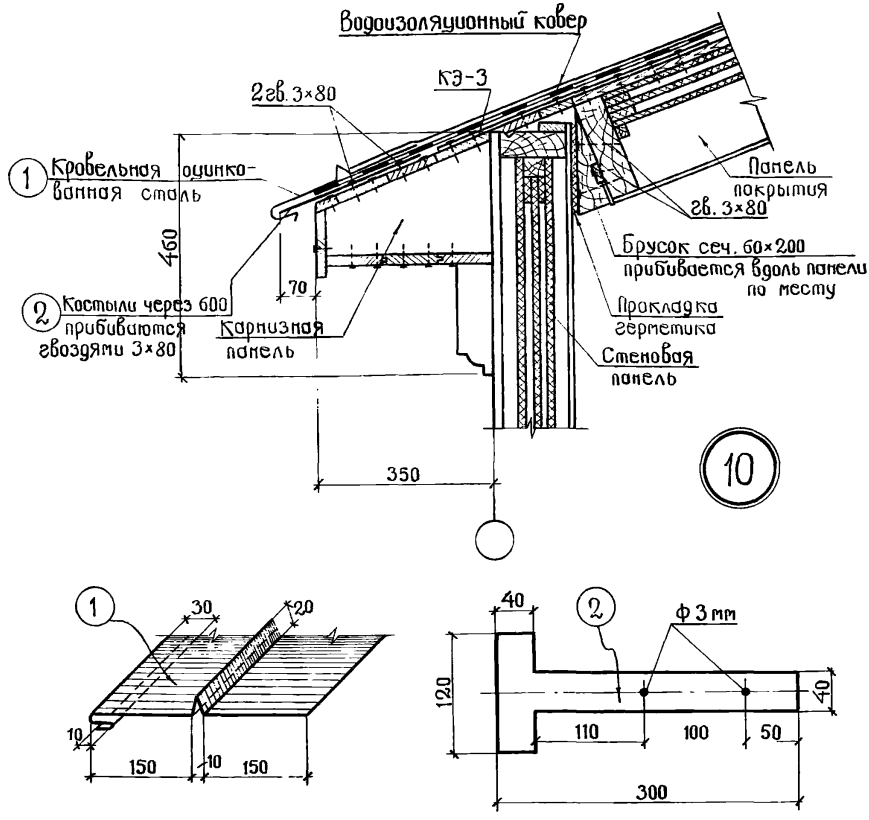

Примечания:

1. Фасонные элементы изготовляются из оцинкованной стали ГОСТ 8075-56.
2. Конструкции панелей показаны условно.
3. Крепежный элемент КЭ-3 см. в альбоме III выпуск 1.

ТД 1971	Типовые архитектурные и монтажные детали деревянных зданий.	Типовой проект 411-0-1 альбом III
	Устройство свеса кровли	Деталь 10

Инв. № 212037

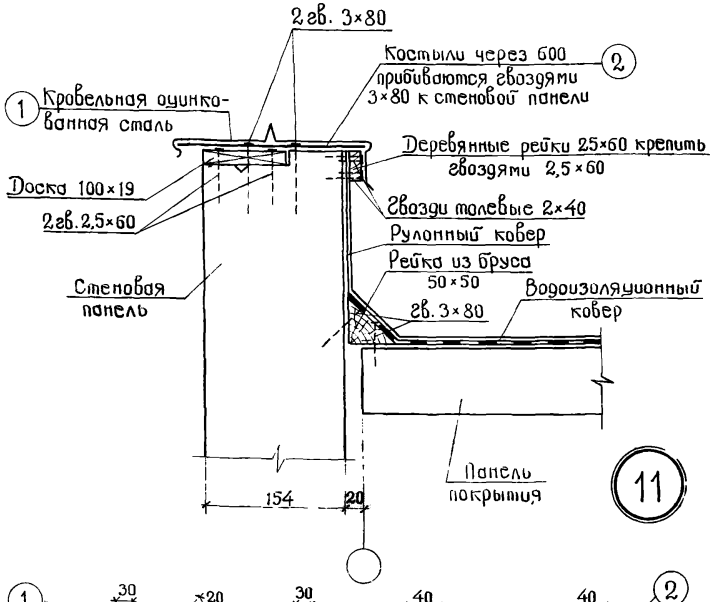

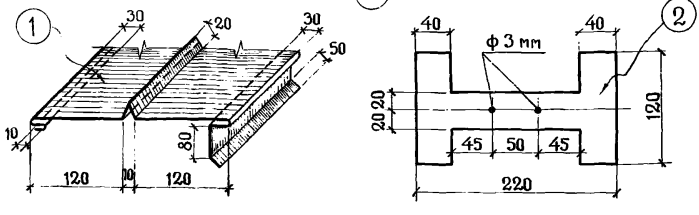

Примечание:

1. Фасонные элементы изготовляются из оцинкованной стали ГОСТ 8075-56.

Гл. инж. пр-та	Зотов	Проектировал	Бартош
Нач. отдела	Белинский	Проверил	Слепова
Гл. специалист	Зотов	Копировала	Филимонова
Рук. группы	Соловьева		

ГИПРОЛЕСТРАНС г. Ленинград

ТД 1971	Типовые архитектурные и монтажные детали деревянных зданий.	Типовой проект 411-0-1 альбом III
	Деталь парапета с примыканием кровли	Деталь 11

Инв. № 212038

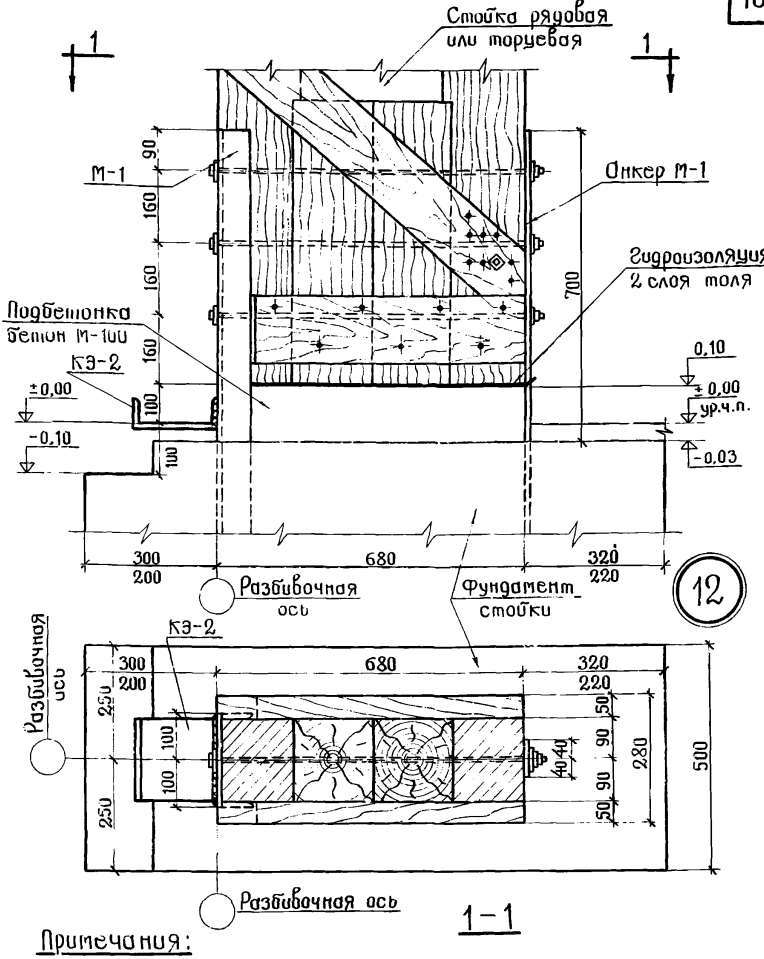

Примечания:

1. Крепежный элемент КЭ-2 и анкер М-1 см. альбом II выпуск 1.
2. Выверка отметки низа стойки производится за счет изменения толщины подбетонки.
3. Сверление отверстий для болтов выполнять после уточнения толщины подбетонки.
4. КЭ-2 приварить по месту на отм. ± 0,00.
5. Монтажные швы приняты $h_ш = 6$ мм.

Гл.инж.пр-та	Зотов	Проектировал	Бартош
Нач.отдела	Белинский	Проверил	Слепова
Гл.специалист	Зотов	Копировала	Филимонова
Рук.группы	Соловьева		

ГИПРОЛЕСТРАНС г. Ленинград

ТД 1971	Типовые архитектурные и монтажные детали деревянных зданий.	Типовой проект 411-0-1 Альбом III	
	Крепление рядовой или торцевой стойки к фундаменту.	Деталь	12

Инв. № 212039

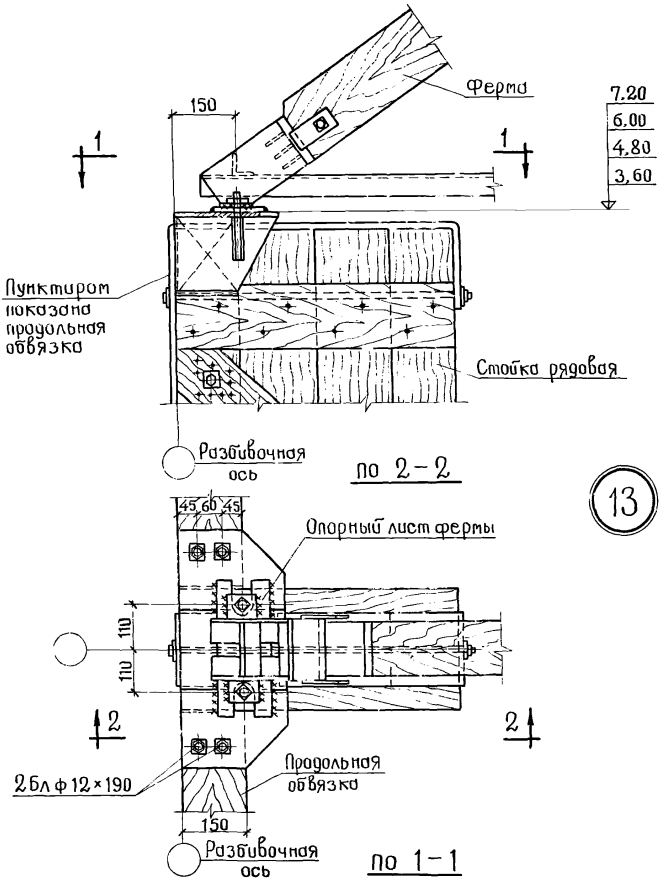

Примечание:

Монтажные швы приняты $h_ш = 6$ мм.

Гл. инж. пр-та	Зотов	Проектировал	Бартош
Нач. отдела	Белинский	Проверил	Слепова
Гл. специалист	Зотов	Копировала	Филимонова
Рук. группы	Соловьева		

ГИПРОЛЕСТРАНС г. Ленинград

ТД 1971	Типовые архитектурные и монтажные детали деревянных зданий.	Типовой проект 411-0-1 Альбом III	
	Крепление фермы к рядовой стойке.	Деталь	13

Инв. № 212040

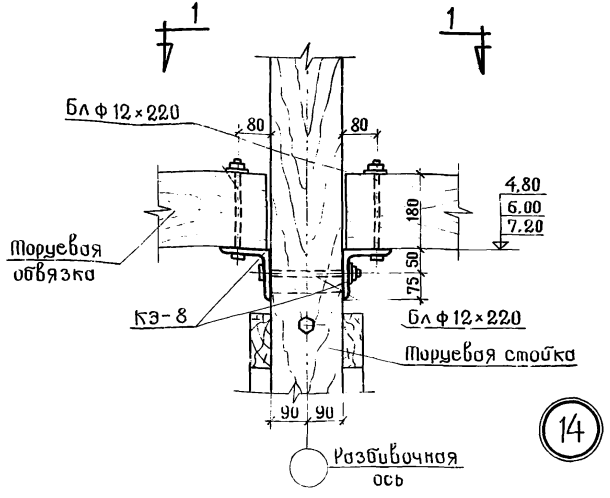

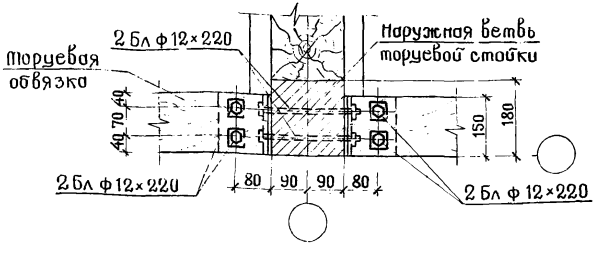

1–1

Примечание:

Крепежный элемент КЭ-8 см. в альбоме III выпуск 1.

Гл. инж. пр-та	Зотов		
Нач. отдела	Белинский		
Гл. специалист	Зотов		
Рук. группы	Соловьева		
Проектировал	Давыдов		
Проверил	Слепова		
Копировала	Филимонова		

ГИПРОСЕЛЬСТРОЙ г. Ленинград

ТД 1971

Типовые архитектурные и монтажные детали деревянных зданий.

Крепление торцевой обвязки к торцевой стойке.

Типовой проект 411-0-1 альбом III

Деталь 14

Инв. №
212041

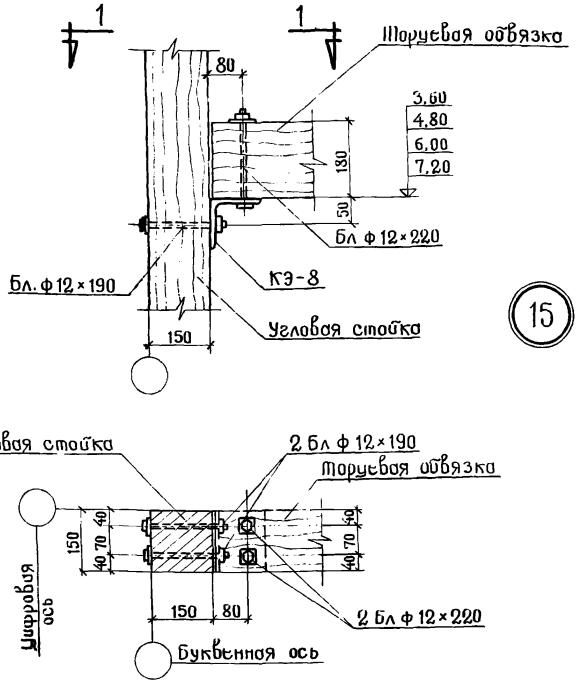

1-1

Примечание:

Крепежный элемент КЭ-8 см. в альбоме III выпуск 1.

Проектировал Давыдов
Проверил Слепова
Копировала Филиппова
Гл.инж.пр-та Зотов
Нач.отдела Белинский
Гл.специалист Зотов
Рук.группы Соловьева
ГИПРОСЕЛЬСТРОЙ г. Ленинград

ТД 1971

Типовые архитектурные и монтажные детали деревянных зданий.

Крепление торцевой обвязки к угловой стойке.

Типовой проект 411-0-1 альбом III

Деталь 15

Инв. № 212042

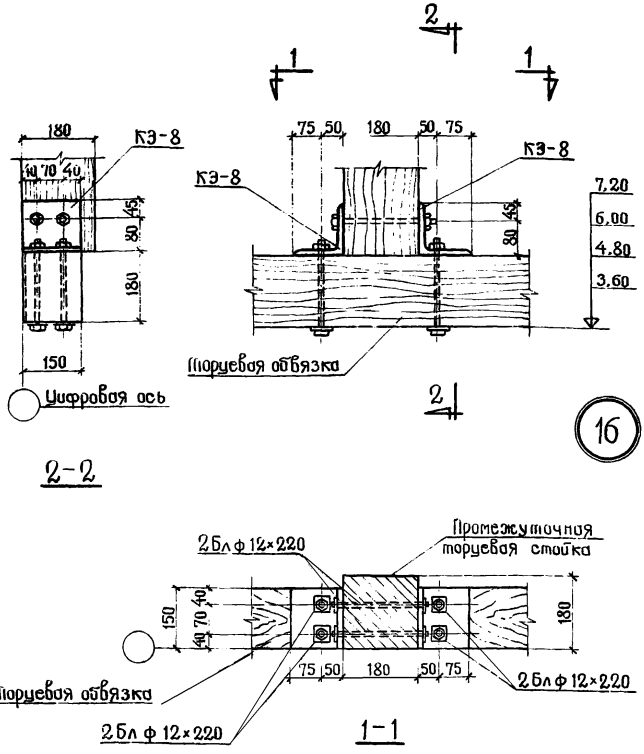

Примечание:

1. Крепежный элемент КЭ-8 см. в альбоме II выпуск 1.

Гл.инж.пр-та	Зотов	Проектировал	Давыдов
Нач.отдела	Белинский	Проверил	Слепова
Гл.специалист	Зотов	Копировала	Филимонова
Рук.группы	Соловьева		

ГИПРОЛЕСТРАНС г. Ленинград

ТД 1971	Типовые архитектурные и монтажные детали деревянных зданий.	Типовой проект 411-0-1 Альбом III	
	Крепление промежуточной торцевой стойки к торцевой обвязке.	Деталь	16

Инв. № 212043

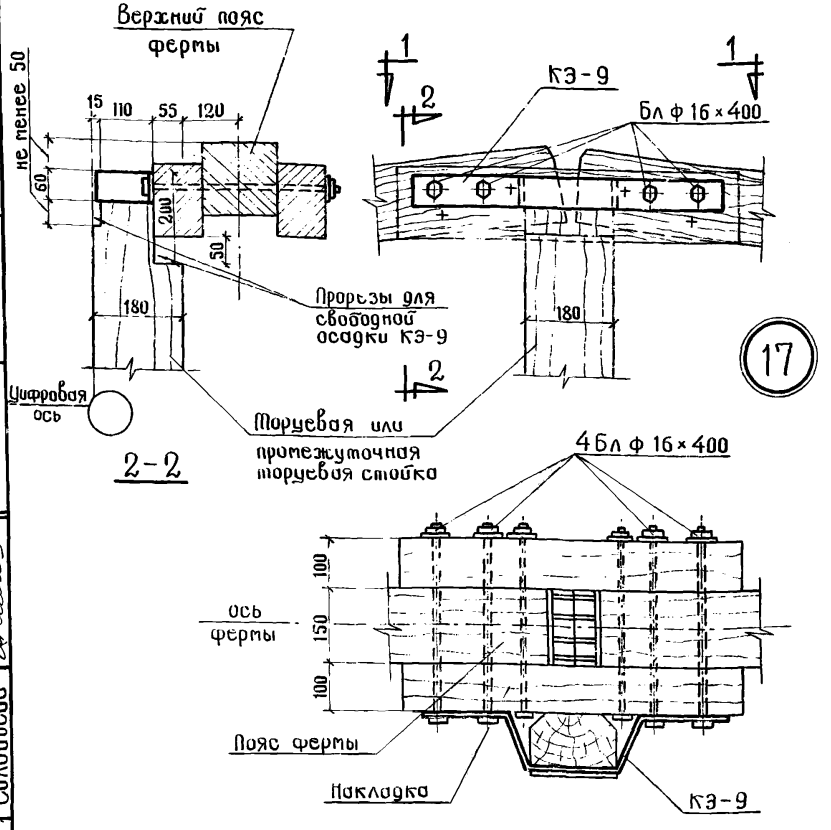

Примечания:

1. Крепежный элемент КЭ-9 см. в альбоме II выпуск 1.
2. Крепежный элемент КЭ-9 должен иметь свободное скольжение по стойке для облегчения прогиба ферм.
3. На чертеже панели стен и покрытия не показаны.
4. Если стойка примыкает к верхнему поясу фермы, где отсутствуют накладки, под КЭ-9 делается монтажная накладка такой же толщины, а длина болтов соответственно уменьшается.

Гл. инж. пр-та	Зотов	Проектировал	Давыдов
Нач. отдела	Белинский	Проверил	Слепова
Гл. специалист	Зотов	Копировала	Филимонова
Рук. группы	Соловьева		

ГИПРОЛЕСТРАНС г. Ленинград

ТД 1971	Типовые архитектурные и монтажные детали деревянных зданий.	Типовой проект 411-0-1 альбом III
	Крепление верха торцевой стойки к верхнему поясу фермы.	Деталь 17

Инв. № 212044



18

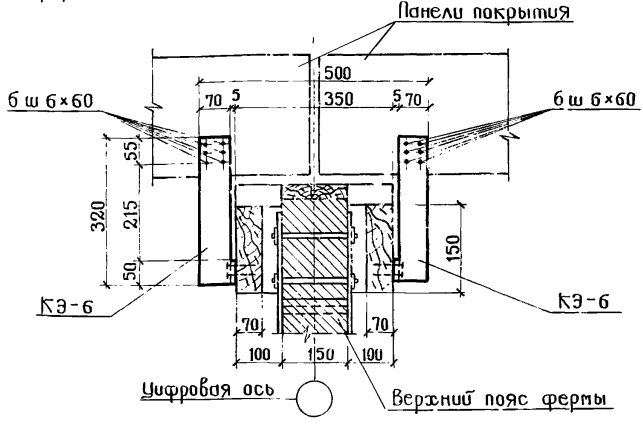

1-1

Примечание:

1. Крепежный элемент КЭ-6 см. в альбоме II выпуск 1.

Проектировал	Андреева	
Проверил	Слепова	
Копировала	Филимонова	
Гл. инж. пр-та	Зотов	
Нач. отдела	Белинский	
Гл. специалист	Зотов	
Рук. группы	Соловьева	

ГИПРОЛЕСТРАНС г. Ленинград

ТД 1971	Типовые архитектурные и монтажные детали деревянных зданий.	Типовой проект 411-0-1 Альбом III
	Крепление панелей покрытия к ферме в узле на стыке верхнего пояса.	Деталь 18

Инв. № 212045

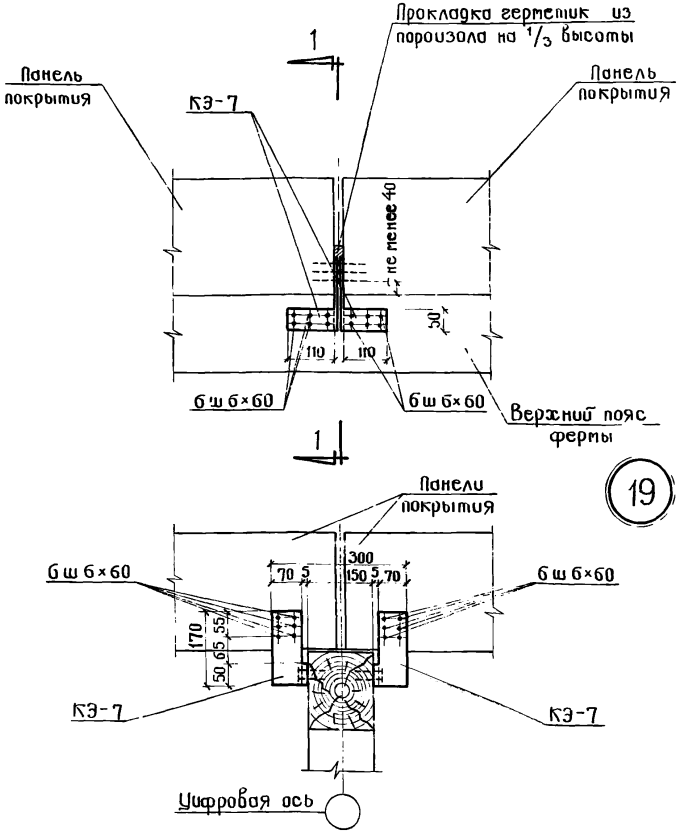

1-1

Примечание:

1. Крепежный элемент КЭ-7 см. в альбоме II выпуск 1.

Гл.инж.пр-та	Зотов	Проектировал	Андреева
Нач.отдела	Белинский	Проверил	Слепова
Гл.специалист	Зотов	Копировала	Филимонова
Рук.группы	Соловьева		

ГИПРОЛЕСТРАНС г. Ленинград

ТД 1971	Типовые архитектурные и монтажные детали деревянных зданий.	Типовой проект 411-0-1 Альбом III
	Крепление панелей покрытия к ферме в узле верхнего пояса на ровном участке.	Деталь 19

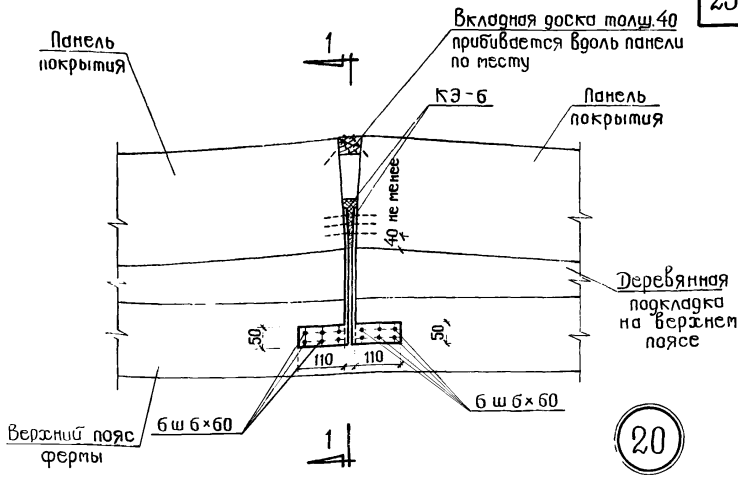

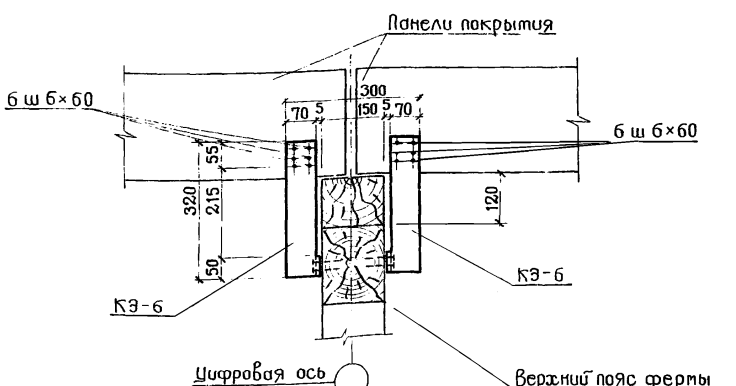

1-1

Примечание:

1. Крепежный элемент КЭ-6 см. в альбоме II выпуск 1.

Инв. № 212046			
Гл. инж. пр-та	Зотов	Проектировал	Андреева
Нач. отдела	Белинский	Проверил	Слепова
Гл. специалист	Зотов	Копировала	Филимонова
Рук. группы	Соловьева		

ГИПРОЛЕСТРАНС г. Ленинград

ТД 1971	Типовые архитектурные и монтажные детали деревянных зданий.	Типовой проект 411-0-1 Альбом III	
	Крепление панелей покрытия к верхнему поясу фермы на коньке.	Деталь	20

Инв. № 212047

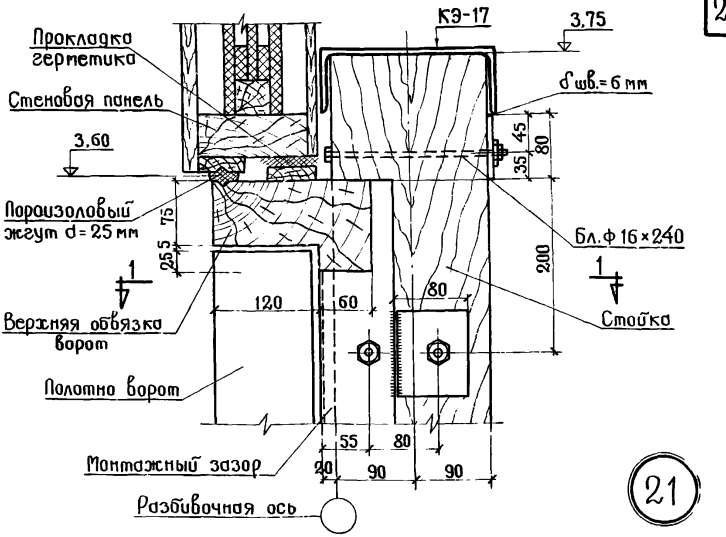

21

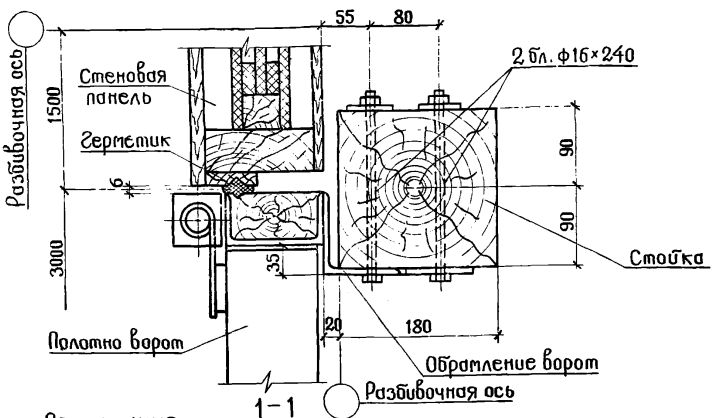

Примечания:

1. Крепежный элемент КЭ-17 см. в альбоме III выпуск 1.
2. Ворота распашные с узлами см. серию 420-03 альбом III ч. 1.
3. Обрамление ворот см. серию 420-03 альбом III ч. 2.

Кл. инж. пр-та	Зотов	Проектировал	Бартош
Нач. отдела	Белинский	Проверил	Слепова
Гл. специалист	Зотов	Копировала	Филимонова
Рук. группы	Соловьева		

ГИПРОЛЕСТРАНС г. Ленинград

ТД 1971

Типовые архитектурные и монтажные детали деревянных зданий.

Соединение верхней обвязки ворот со стойкой и панелью стены.

Типовой проект 411-0-1 Альбом III

Деталь 21

Инв. № 212048

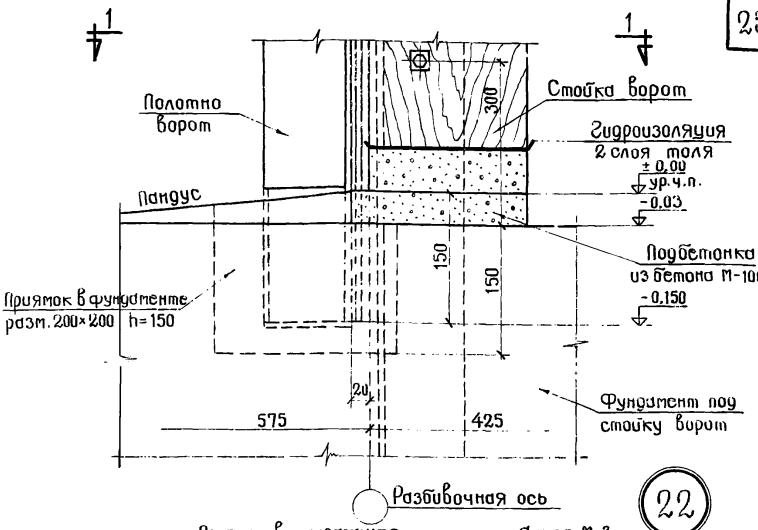

22

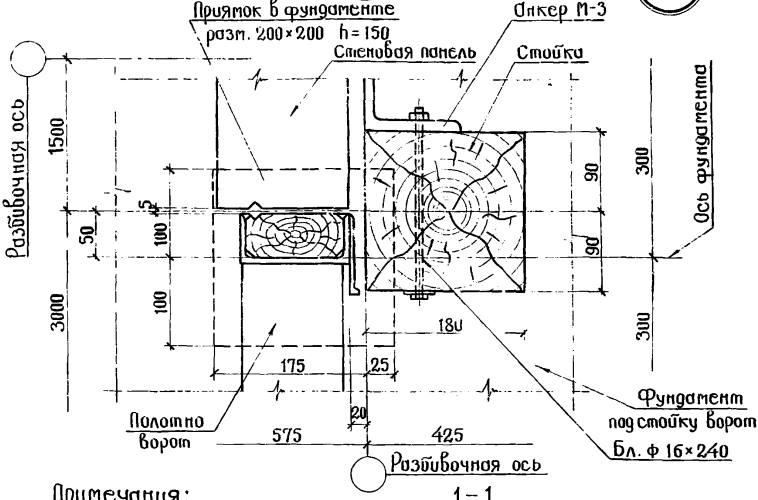

Примечания: 1-1

1. Ворота распашные с узлами см. серию 420-08 альбом III ч. 1.
2. Обрамление ворот см. серию 420-08 альбом III ч. 1.

ТД 1971	Типовые архитектурные и монтажные детали деревянных зданий.	Типовой проект 411-0-1 Альбом III
	Заделка обрамления ворот в фундаменте.	Деталь 22

Проектировал	Бартош	
Проверил	Слепова	
Копировала	Филимонова	
Зл. инж. пр-та	Зотов	
Нач. отдела	Белинский	
Зл. специалист	Зотов	
Рук. группы	Соловьева	

ГИПРОЛЕСТРАНС г. Ленинград

Инв. № 212049

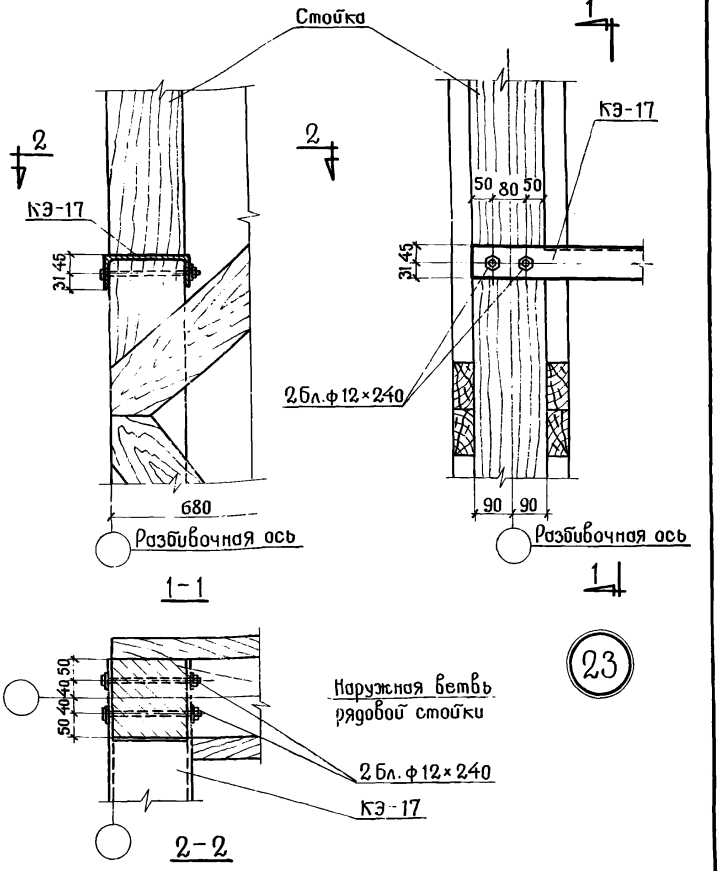

Примечания:

1. Данную деталь см. совместно с деталями 21, 22 и 36.
2. Крепежный элемент КЭ-17 см. в альбоме II выпуск 1.

Гл. инж. пр-та	Зотов	Проектировал	Андреева
Нач. отдела	Белинский	Проверил	Слепова
Гл. специалист	Зотов	Копировала	Филимонова
Рук. группы	Соловьева		

ГИПРОЛЕСТРАНС г. Ленинград

ТД 1971	Типовые архитектурные и монтажные детали деревянных зданий.	Типовой проект 411-0-1 альбом III	
	Соединение крепежного элемента с рядовой стойкой.	Деталь	23

Инв. № 212050

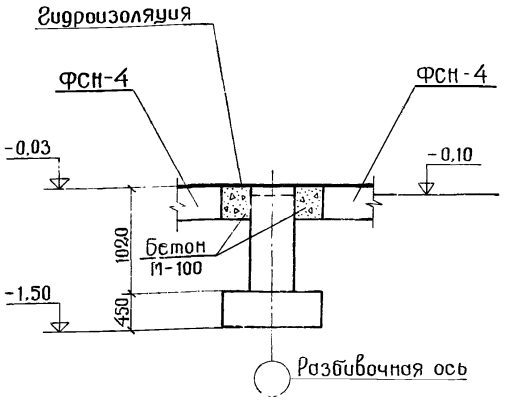

1-1

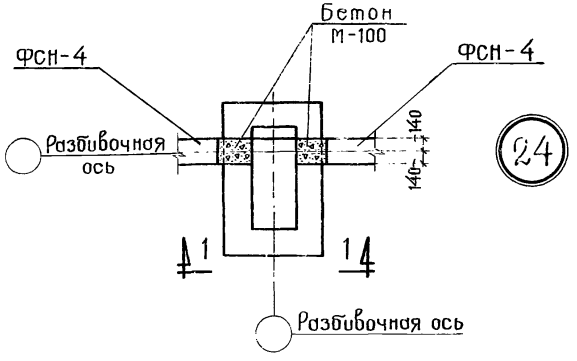

24

Примечания:

1. Закладные марки условно не показаны.
2. Длина подбетонки определяется по месту при раскладке ФСН-4.

Гл.инж.пр-та	Затов	Проектировал	Хренкова
Нач. отдела	Белинский	"	Забирухо
Гл.специалист	Затов	Проверил	Забирухо
Рук. группы	Соловьева	Копировала	Филимонова

ГИПРОСЕЛЬСТРОЙ г. Ленинград

ТД 1971

Типовые архитектурные и монтажные детали деревянных зданий.

Типовой проект 411-0-1 Альбом III

Деталь примыкания забирки к рядовому фундаменту.

Деталь 24

Инв. № 12051

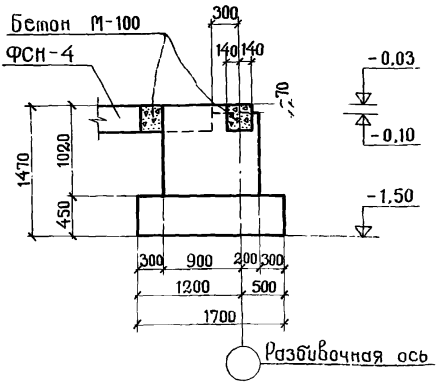

1-1

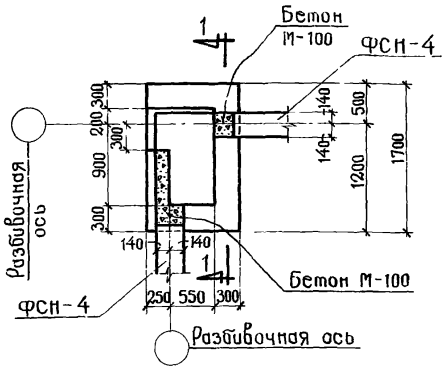

25

Примечания:

1. Размеры подбетонки уточняются по месту при раскладке бетонных блоков ФСН-4.
2. Закладные марки условно не показаны.

Гл.инж.пр-та	Зотов	Проектировал	Хренкова
Нач. отдела	Белинский	"	Завирухо
Гл.специалист	Зотов	Проверил	Завирухо
Рук. группы	Соловьева	Копировала	Филимонова

ГИПРОЛЕСТРАНС г. Ленинград

ТД 1971	Типовые архитектурные и монтажные детали деревянных зданий.	Типовой проект 411-0-1 Альбом III	
	Деталь примыкания забирки к угловому фундаменту.	Деталь	25

Инв. № 212052

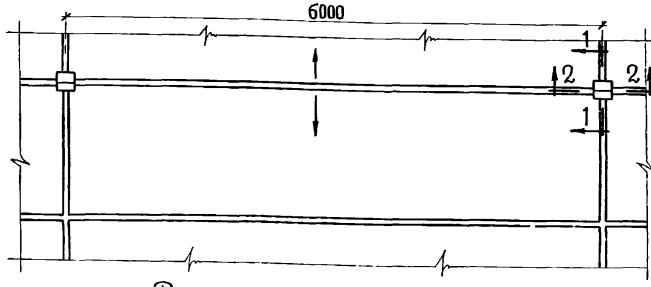

Деталь плана покрытия

26

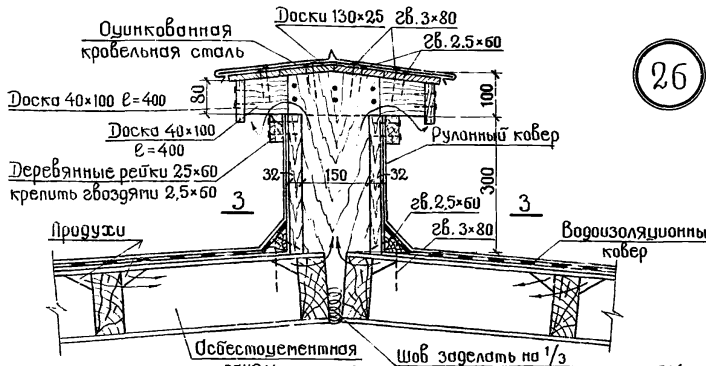

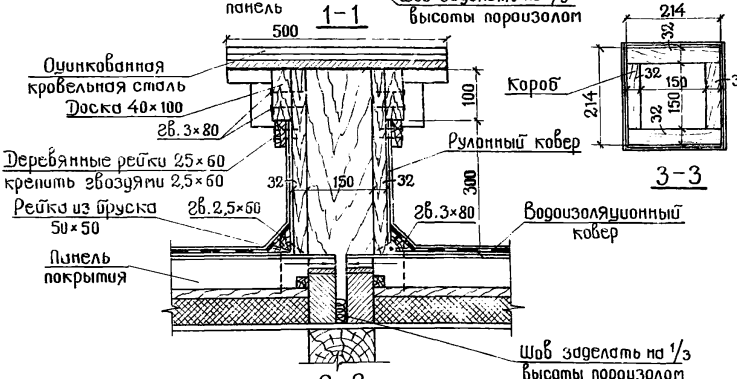

Гл.инж.пр-та	Затов	
Нач. отдела	Белинский	
Гл.специалист	Затов	
Рук. группы	Соловьева	
Проектировал	Баратов	Слепова
Проверил		Филиппова
Копировал		

ГИПРОСЕЛЬСТРОЙ г. Ленинград

ТД 1971

Типовые архитектурные и монтажные детали деревянных зданий.

Типовой проект 411-0-1 альбом III

Устройство продуха.

Деталь 26

Инв. № 219730

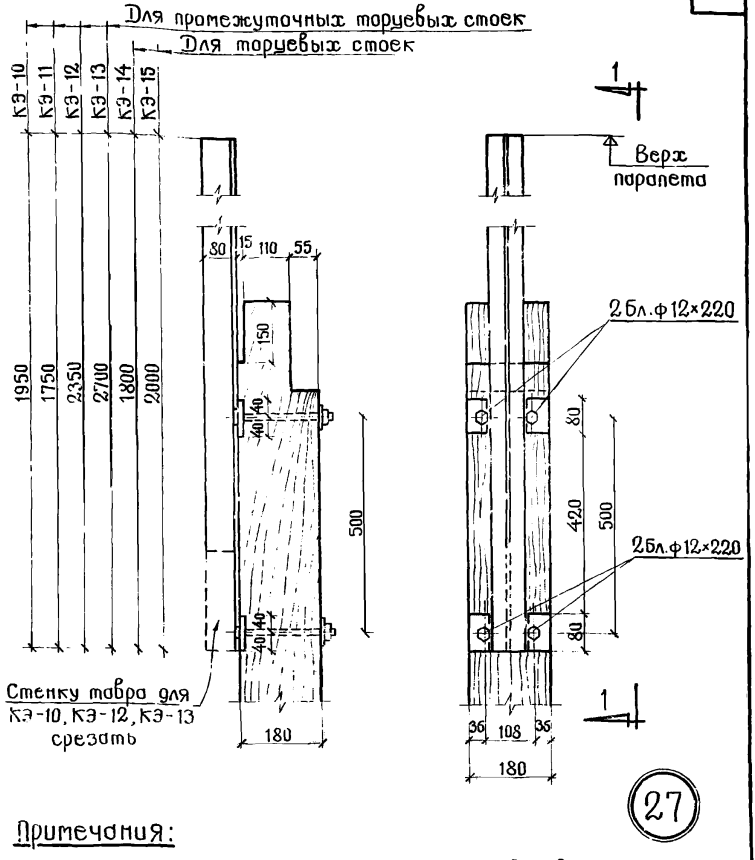

27

Примечания:

1. Крепежные элементы приняты для зданий в зависимости от пролетов 6 м – КЭ-10; 7,5-9 м – КЭ-11; 12 м – КЭ-12, КЭ-14; 18 м – КЭ-13, КЭ-15 см. альбом II выпуск 1.
2. Крепление верха деревянной стойки к верхнему поясу фермы осуществляется по детали 17.
3. Длина промежуточных деревянных стоек берется по месту.

Гл. инж. пр-та	Зотов	Проектировал	Давыдов
Нач. отдела	Белинский	Проверил	Слепова
Гл. специалист	Зотов	Копировала	Филимонова
Рук. группы	Соловьева		

ГИПРОЛЕСТРАНС г. Ленинград

ТД 1971	Типовые архитектурные и монтажные детали деревянных зданий.	Типовой проект 411-0-1 альбом III	
	Крепление насадки к стойке торцевого фахверка.	Деталь	27

Инв. № 219731

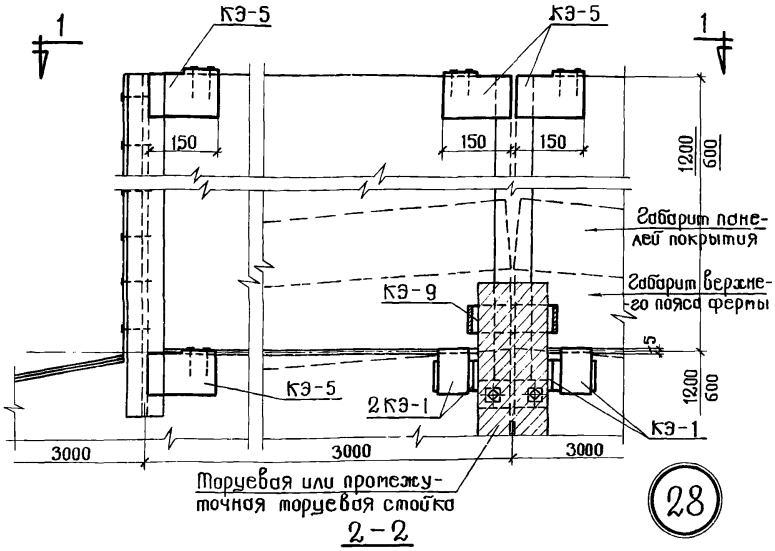

2 – 2

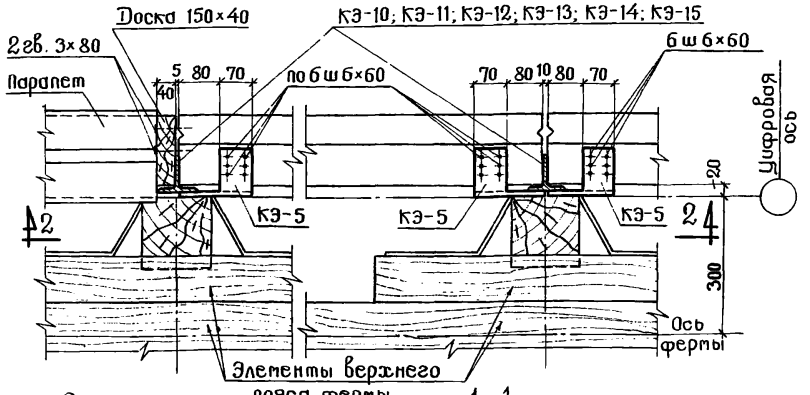

1 – 1

Примечания:

1. В сечении 1-1 панели покрытия условно не показаны.
2. Крепежные элементы КЭ-1; КЭ-5; КЭ-10 ÷ КЭ-15; КЭ-16 (насадки) см. в альбоме II выпуск 1.
3. Данную деталь см. совместно с деталями 17, 27.

Проектировал	Бартош		
Проверил	Слепова		
Копировала	Филимонова		
Гл. инж. пр-та	Зотов		
Нач. отдела	Белинский		
Гл. специалист	Зотов		
Рук. группы	Соловьева		

ГИПРОЛЕСТРАНС г. Ленинград

ТД 1971	Типовые архитектурные и монтажные детали деревянных зданий.	Типовой проект 411-0-1 Альбом III
	Крепление панелей торцевых стен к насадкам.	Деталь 28

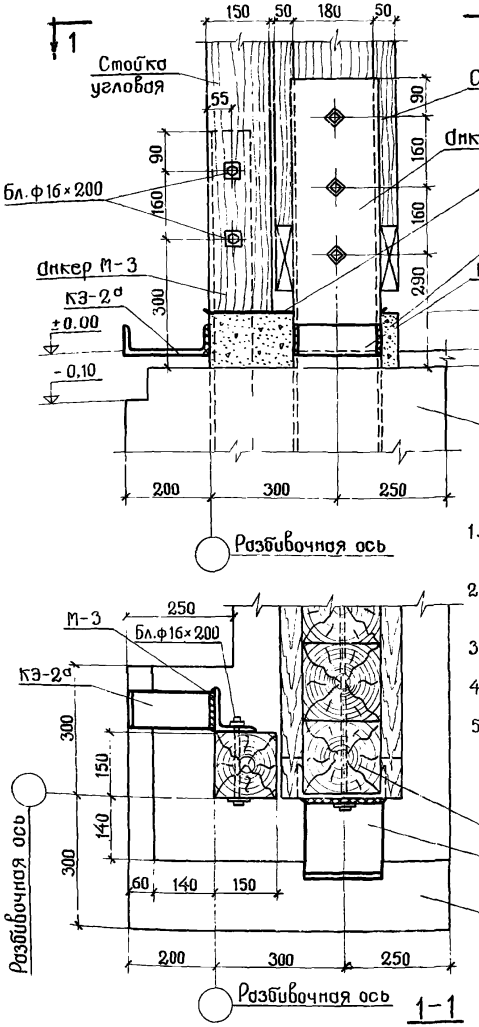

Примечания:

1. Выверка отметки низа стойки производится за счет изменения толщины подбетонки.
2. Сверление отверстий для болтов выполнять после уточнения толщины подбетонки.
3. КЭ-2 и КЭ-2а привязать по месту на отм. ±0.00.
4. Монтажные швы приняты $h_ш = 6$ мм.
5. Крепежные элементы КЭ-2; КЭ-2а и анкера М-3 и М-1 см. в альбоме III выпуск 1.

29

Гл. инж. пр-та	Затов	
Нач. отдела	Белинский	
Гл. специалист	Затов	
Рук. группы	Соловьева	
Проектировал	Баргаш	
Проверил	Слепова	
Копировала	Филиппова	

ГИПРОСЕЛЬСТРОЙ г. Ленинград

ТД 1971

Типовые архитектурные и монтажные детали деревянных зданий.

Типовой проект 411-0-1 альбом III

Крепление угловой стойки к фундаменту.

Деталь 29

Инв. № 219732

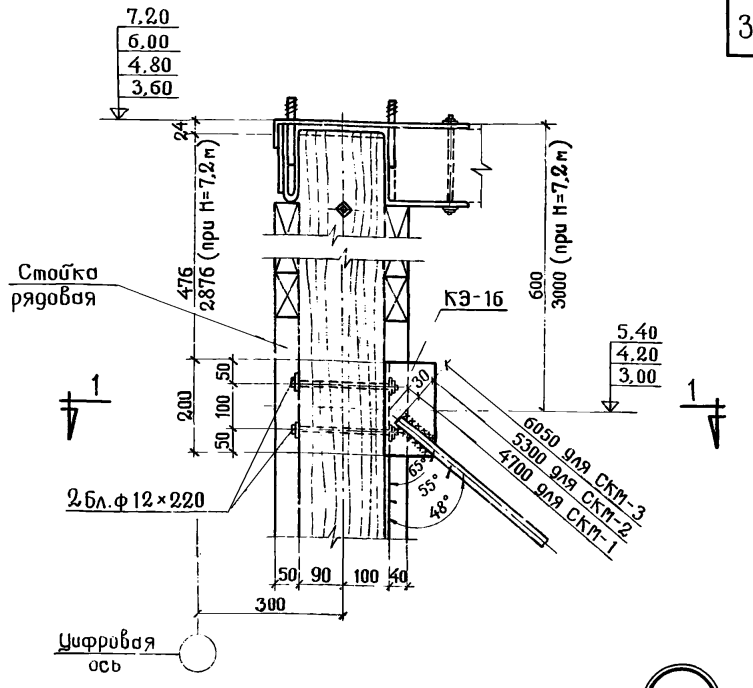

30

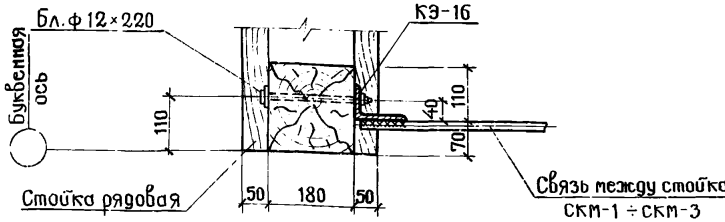

1-1

Примечания:

1. Монтажные схемы связей см. в альбоме I лист АС-82.
2. Деталь см. совместно с деталью 31 стр. 34.
3. Связи между стойками СКМ-1 ÷ СКМ-3 см. в альбоме II выпуск 1.
4. Крепежный элемент КЭ-16 см. в альбоме II выпуск 1.

Инв. № 219733			
Гл. инж. пр-та	Зотов		
Нач. отдела	Белинский	Проектировал	Андреева
Гл. специалист	Зотов	Проверил	Слепова
Рук. группы	Соловьева	Копировала	Филимонова

ГИПРОСЕЛЬСТРОЙ г. Ленинград

ТД 1971

Типовые архитектурные и монтажные детали деревянных зданий.

Крепление связи к стойке каркаса / верхний узел /

Типовой проект 411-0-1 Альбом III

Деталь 30

Инв. № 19734

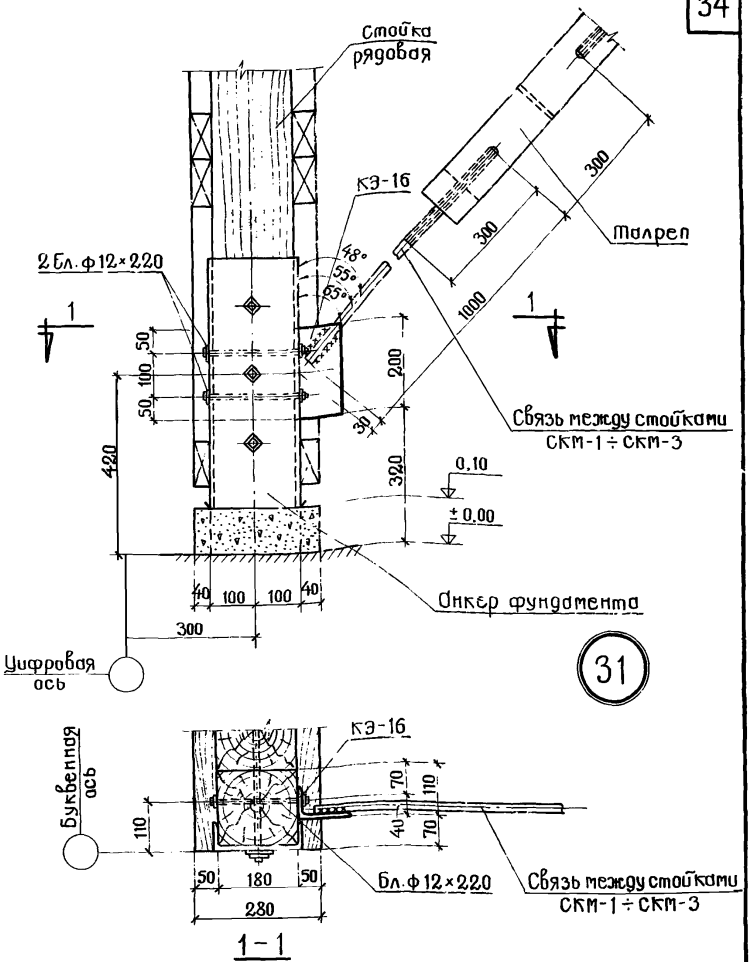

Примечание:

1. Примечания см. стр. 33 данного альбома.

Гл. инж. пр-та	Зотов	
Нач. отдела	Белинский	
Гл. специалист	Зотов	
Рук. группы	Соловьева	
Проектировал	Инуреева	
Проверил	Слепова	
Копировала	Филимонова	

ГИПРОЛЕСТРАНС г. Ленинград

ТД 1971	Типовые архитектурные и монтажные детали деревянных зданий.	Типовой проект 411-0-1 альбом III
	Крепление связи к стойке каркаса /нижний узел/.	Деталь 31

Инв. № 219735

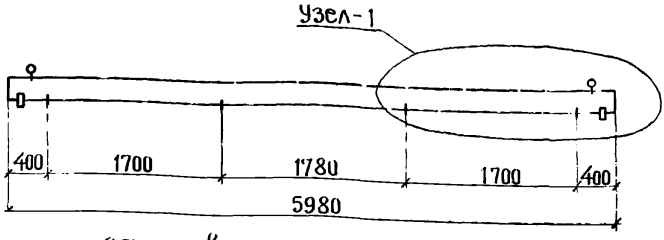

Общий вид панели покрытия

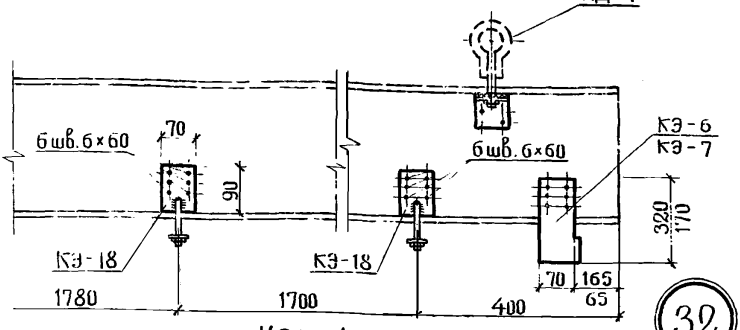

Узел 1

32

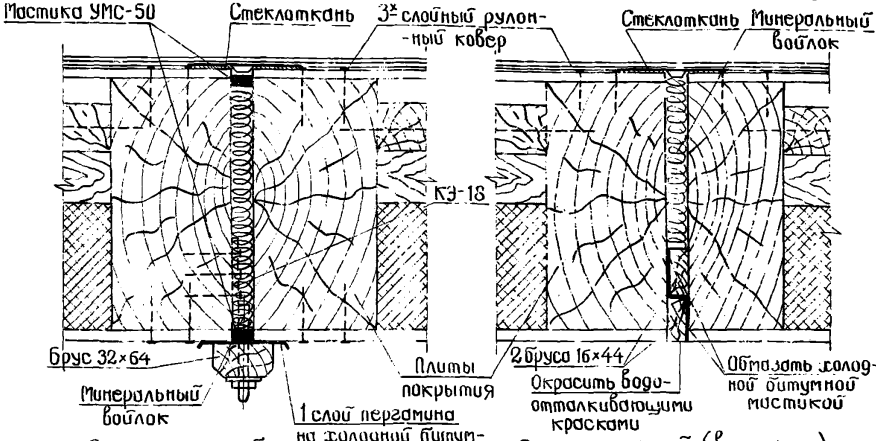

Стык панелей

Стык панелей (вариант)

Примечания:

1. МД-1 монтажная деталь – см. альбом „Асбестоцементные панели покрытий с деревянным каркасом".
2. Крепежный элемент КЭ-18 см. в альбоме II выпуск 1.
3. Крепежные элементы КЭ-6 и КЭ-7 устанавливаются по деталям 18, 19, 20.

ТД 1971	Типовые архитектурные и монтажные детали деревянных зданий.	Типовой проект 411-0-1 Альбом III
	Стыки панелей покрытия /в продольном направлении/	Деталь 32

ГИПРОЛЕСТРАНС г. Ленинград

Гл. инж. пр-та	Зотов	
Нач. отдела	Белинский	
Гл. специалист	Зотов	
Рук. группы	Соловьева	
Проектировал	Андреева	
Проверил	Слепова	
Копировала	Филимонова	

инв. № 19736

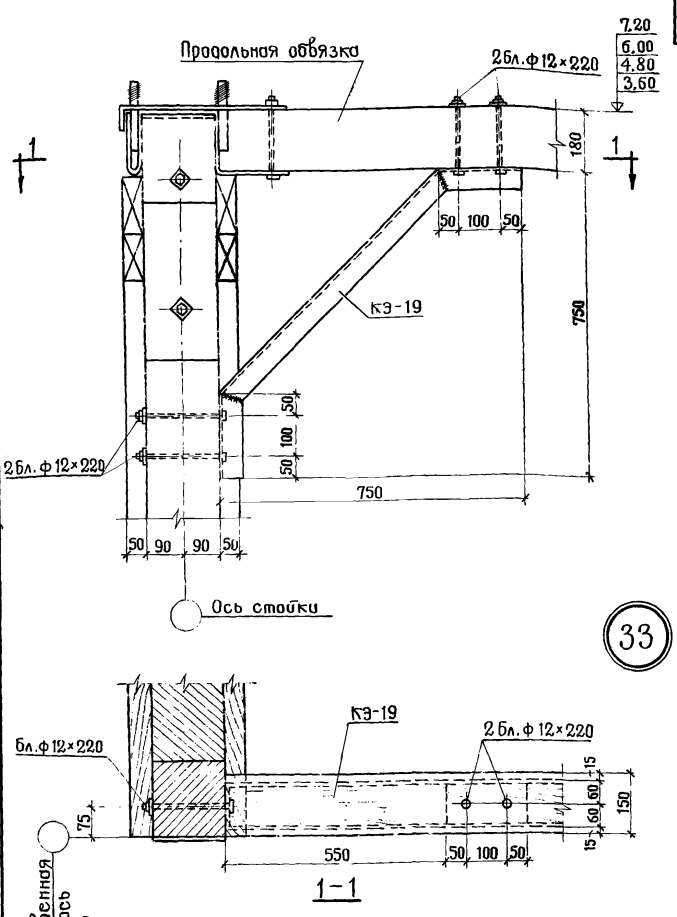

Примечания:

1. Монтажную схему крепления стойки с обвязкой в альбоме I лист АС-82.
2. Крепежный элемент КЭ-19 см. в альбоме II выпуск 1.

ГИПРОЛЕСТРАНС г. Ленинград

Гл.инж.пр-та Затов
Нач. отдела Белинский
Гл.специалист Затов
Рук. группы Соловьева

Проектировал Дартова
Проверил Слепова
Копировала Филимонова

ТД 1971

Типовые архитектурные и монтажные детали деревянных зданий.

Крепление стойки с прогоном в месте устройства технологического проема.

Типовой проект 411-0-1 Альбом III

Деталь 33

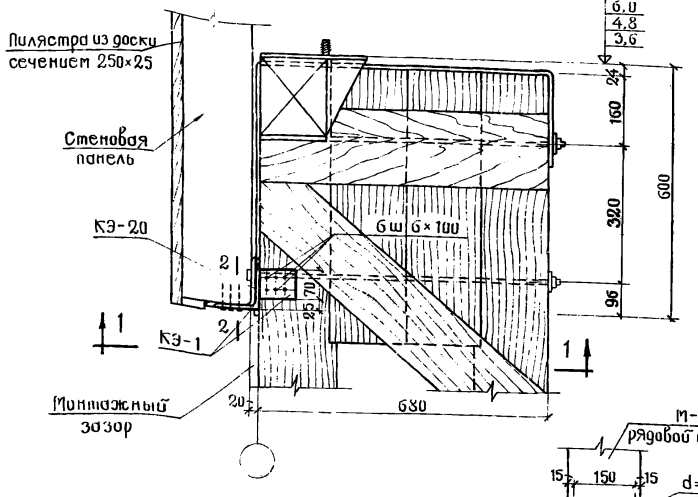

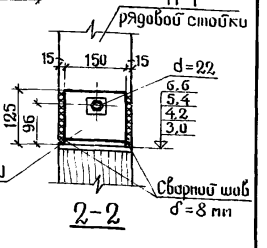

2-2

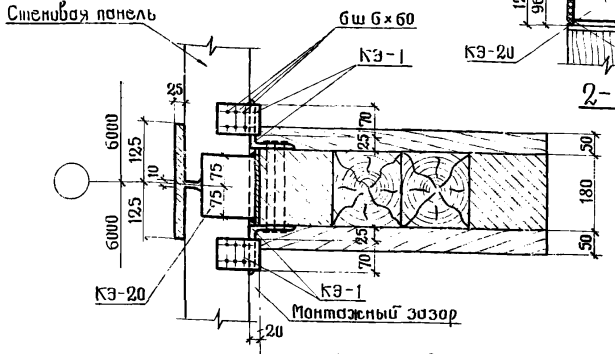

1-1

34

Примечание:

1. Крепежный элемент КЭ-1 и КЭ-20 см. в альбоме III выпуск 1.

ГИПРОЛЕСТРАНС г. Ленинград	ТД 1971	Типовые архитектурные и монтажные детали деревянных зданий.	Типовой проект 411-0-1 альбом III
		Крепление навесной стеновой панели к стойке.	Деталь 34

Инв. № 219737

Гл.инж.пр-та Зотов
Нач.отдела Белинский
Гл.специалист Зотов
Рук.группы Соловьева

Проектировал Барташ
Проверил Слепова
Копировала Филимонова

Инв. № 219738

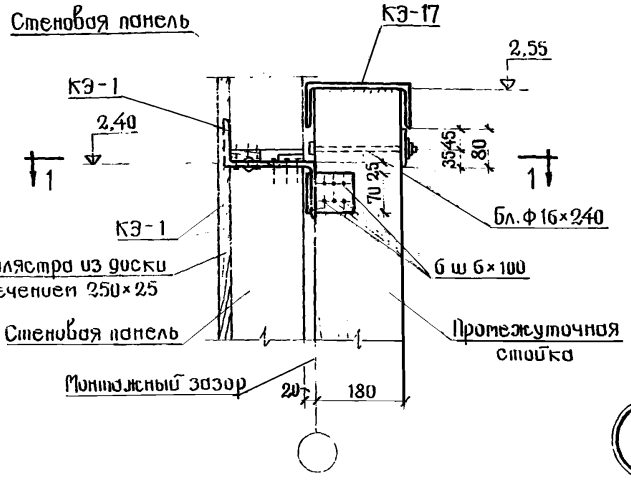

35

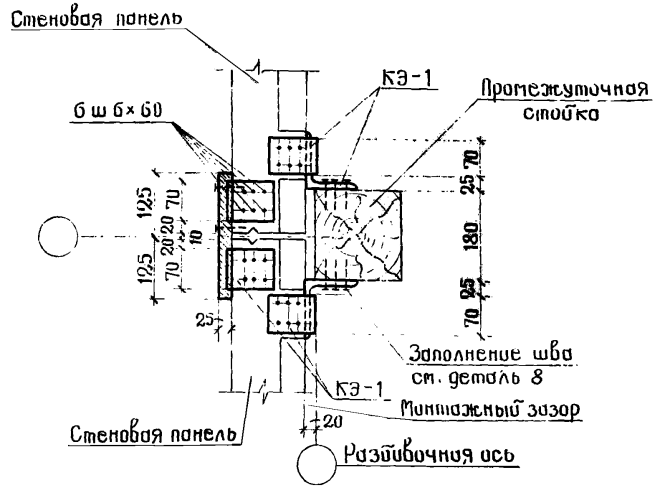

1-1

Примечание:

1. Крепежные элементы КЭ-1 и КЭ-17 см. альбом III выпуск 1.

ТД 1971	Типовые архитектурные и монтажные детали деревянных зданий.	Типовой проект 411-0-1 Альбом III	
	Крепление стеновых панелей к промежуточной стойке и соединение промежуточной стойки с крепежным элементом КЭ-17.	Деталь	35

Гл. инж. пр-та	Зотов	Проектировал	Бартош
Нач. отдела	Белинский	Проверил	Слепова
Гл. специалист	Зотов	Копировала	Филимонова
Рук. группы	Соловьева		

ГИПРОЛЕСТРАНС г. Ленинград

Инв. № 219739

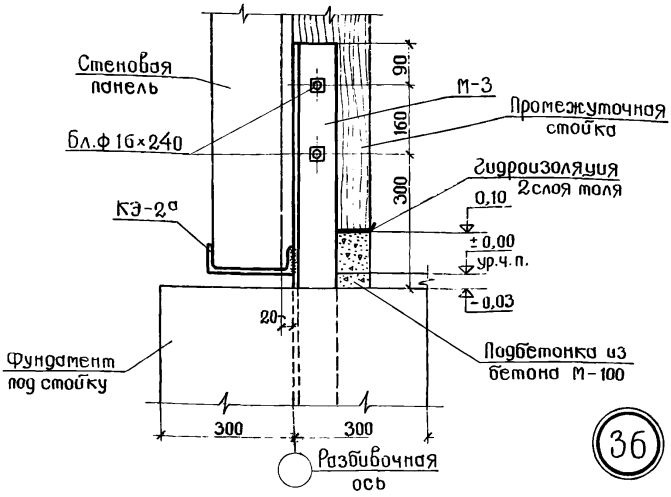

1-1

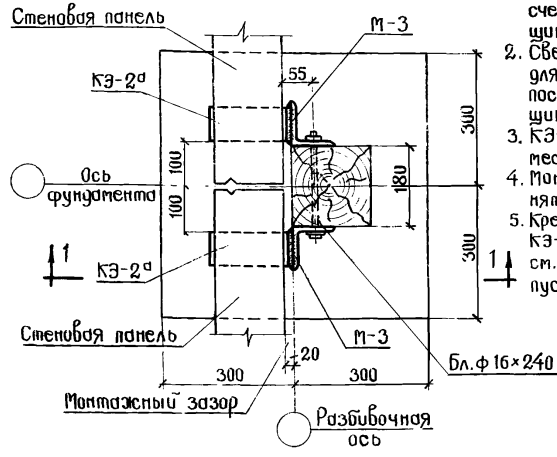

Примечания:

1. Выверка отметки низа стойки производится за счет изменения толщины подбетонки.
2. Сверление отверстий для болтов выполнять после уточнения толщины подбетонки.
3. КЭ-2а приварить по месту на отм. ± 0,00.
4. Монтажные швы приняты $h_ш = 6$ мм.
5. Крепежный элемент КЭ-2а и анкер М-1 см. в альбоме II выпуск 1.

Проектировал	Бартош		
Проверил	Слепова		
Копировала	Филимонова		
Гл.инж.пр-та	Зотов		
Нач.отдела	Белинский		
Гл.специалист	Зотов		
Рук.группы	Соловьева		

ГИПРОЛЕСТРАНС г. Ленинград

ТД 1971	Типовые архитектурные и монтажные детали деревянных зданий.	Типовой проект 411-0-1 Альбом III	
	Крепление промежуточной стойки к фундаменту и стеновых панелей к стойке.	Деталь	36

Инв.№ 226140

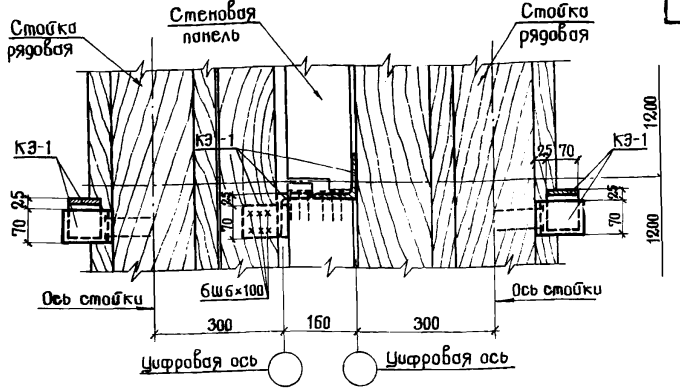

1 – 1

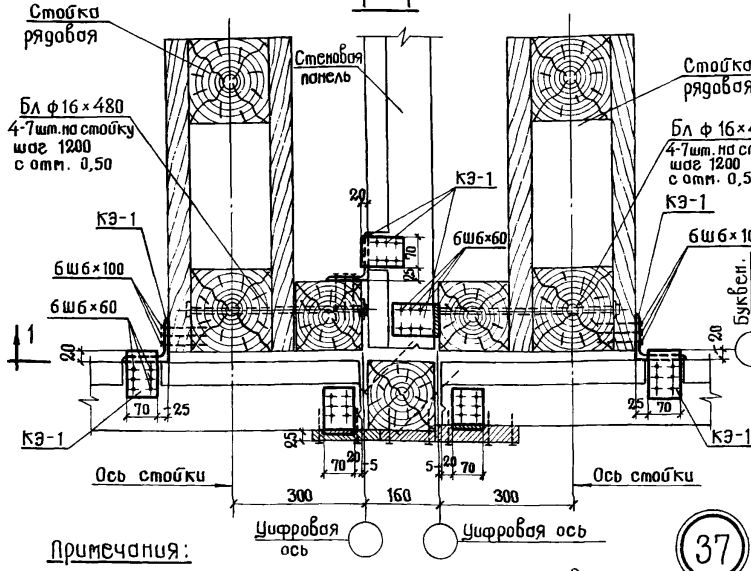

Примечания:

1. В сечении 2-2 конструкция панелей показана условно.
2. Крепежный элемент КЭ-1 см. в альбоме II выпуск 1.
3. Для крепления пилястровой доски гвозди забивать по одну сторону вертикального шва.

37

Гл.инж.пр-та	Зотов		
Нач.отдела	Белинский		
Вед.специалист	Зотов		
Рук.группы	Соловьева		
Проектировал	Баргош		
Проверил	Слепова		
Копировала	Филипонова		
		Зам.гл.инж.	Эфрос
		Гл.архитектор	Гинзбург
		Гл.инженер	Цисельский

ГИПРОЛЕСТРАНС г. Ленинград 1971

Типовые архитектурные и монтажные детали деревянных зданий.

Примыкание неотапливаемого здания к отапливаемому. Деталь сопряжения наружных стен.

Типовой проект 411-0-1 Альбом III

Деталь 37

Зак.359. Тир.100. 23/XI-71 г. Цена 90 коп. Отпечатано на ротапринте Гипролестранса. Ленинград, 10-я Красноармейская, 19.

gost.e-ecolog.ru