Минтяжстрой СССР
Всесоюзное промышленное объединение
«Союзстройконструкция»
Экспериментальное конструкторское бюро

Шифр 168-07-01/2

Стены производственных зданий из трехслойных панелей с металлическими профилированными обшивками и минераловатным утеплителем

Выпуск 4

Архитектурно-монтажные узлы

gost.e-ecolog.ru

1982г.

СОДЕРЖАНИЕ

	лист
Пояснительная записка	3
Парапетный слив. Узел I	7
Крепление панелей к рядовым ригелям. Узел 2	9
Крепление панелей к ветровым ригелям. Узел 3	10
Крепление верхних горизонтальных элементов окон с раздельными переплетами и сопряжение их с панелями. Узел 4	11
Крепление верхних горизонтальных элементов окон с одинарными переплетами и сопряжение их с панелями. Узел 5	13
Крепление нижних горизонтальных элементов окон с раздельными переплетами и сопряжение их с панелями. Узел 6	15
Крепление нижних горизонтальных элементов окон с одинарными переплетами и сопряжение их с панелями. Узел 7	16
Сопряжение панелей и ригеля ворот. Узел 8	19
Горизонтальное сопряжение панелей и кирпичных участков стен. Узел 9	21
Горизонтальное сопряжение панелей. Узел IO	23
Сопряжение панелей и цоколя из железобетонных панелей. Узел II	25
Сопряжение панелей и кирпичных участков цоколя. Узел I2	27
Вертикальное сопряжение панелей. Узел I3	29
Угловое сопряжение панелей. Узел I4	30
Схема выполнения угловых панелей из фасонных элементов	32
Сопряжение панелей и вертикальных элементов окон с раздельными переплетами. Узел I5	33
Сопряжение панелей и вертикальных элементов окон с одинарными переплетами. Узел I6	35
Вертикальное сопряжение панелей и кирпичных участков стен. Узел I7	37

I. Проект шифр I68-07-01/2 состоит из следующих выпусков:

Выпуск I. Материалы для проектирования

Выпуск 2. Панели стеновые

Выпуск 3. Элементы стальных конструкций

Выпуск 4. Архитектурно-монтажные узлы

2. В настоящий выпуск включены узлы крепления трехслойных стеновых панелей и оконных переплетов к стеновым ригелям, сопряжения панелей между собой, с цокольными железобетонными панелями, кирпичной кладкой, воротами и окнами. Крепление окон разработано в серии 2.436-12, вып.I разработанной ЦНИИПромзданий.

3. Все узлы замаркированы на примерах схем расположения элементов стенового ограждения, представленных в выпускеI данного шифра.

4. На разработанные узлы даны спецификации расхода изделий и материалов, в зависимости от толщины панелей(проект предусматривает панели с толщиной утеплителя IOOмм и I20мм), марок окон(с одинарными или раздельными переплетами, их высоты) и характера заполнения оконных проемов(ленточного или с простенками).

5. В номенклатуре крепежных и фасонных элементов, представленной в пояснительной записке настоящего выпуска, приведены изделия, разработанные в выпускеI серии 2.436-I2 и выпускеЗ данного шифра.

6. Выпуск 4 разработан применительно к следующим проектным материалам:

Серия I.436.3-I6, вып.I "Окна с переплетами из гнутых профилей, изготавливаемых из тонколистовой стали и механизмы открывания".

Серия 2.436-I2, вып.I "Узлы окон со стальными переплетами по серии I.436.3-I6".

				168-07-01/2, вып. 4		
Утв.	Чесноков		28062	Архитектурно-монтажные узлы. Общие указания	Стадия	Лист	Листов
Н. контр.	Конева		29062		Р	3	6
Пров.	Никулин		16062		ЭКБ ВПО Союзстройконструкция		
Разраб.	Потапов		12062				

Инв. № подл. | Подпись и дата | Взам. инв. №

Формат А4

НОМЕНКЛАТУРА КРЕПЕЖНЫХ И ФАСОННЫХ ЭЛЕМЕНТОВ

Марка элемента	Обозначение	Эскиз	Длина, мм	Масса, кг	Примечание.
ДК1	168-07-01/2-КМД 06.000			0,3	
ДК2	168-07-01/2-КМД 07.000			0,7	
ДК3	168-07-01/2-КМД 08.000			0,9	
Д 1	168-07-01/2-КМД 09.011			0,06	
Д 2	168-07-01/2-КМД 09.012			0,03	
Д 3	168-07-01/2-КМД 09.013			0,4	
ЗК 5	2.436-12.1 74			0,23	
ЗК12,3	2.436-12.1 81			0,08	
ЗК12.4	2.436-12.1 81			0,09	
Л1.1.30	168-07-01/2-КМД 09.001		3050	9,96	α=150
Л1.1.04	-01		450	1,47	α=150
Л1.2.30	-02		3050	10,34	α=170
Л1.2.04	-03		450	1,53	α=170
Л2.30	168-07-01.2-КМД 09.002		2990	5,05	
Л2.20	-01		1970	3,33	
Л3.1.30	168-07-01/2-КМД 09.003		2995	4,13	α=100
Л3.1.20	-01		1935	2,67	α=100
Л3.2.30	-02		2995	2,40	α=40
Л3.2.20	-03		1935	1,55	α=40
Л4.30	168-07-01/2-КМД 09.004		3050	5,29	
Л4.20	-01		1940	3,37	
Л5.30	168-07-01/2-КМД 09.005		2995	3,03	
Л5.20	-01		1935	1,96	
Л6.1.30	168-07-01/2-КМД 09.006		2995	3,71	α=130
Л6.1.20	-01		1995	2,47	α=130
Л6.2.30	-02		2995	2,12	α=60
Л6.2.20	-03		1995	1,41	α=60
Л6.2.04	-04		400	0,28	α=60

Инв.№ подл. | Подпись и дата | Взам. инв.№

НОМЕНКЛАТУРА КРЕПЕЖНЫХ И ФАСОННЫХ ЭЛЕМЕНТОВ

Марка элемента	Обозначение	Эскиз	Длина, мм	Масса, кг	Примечание
Л7.30	168-07-01/2-КМД 09,007	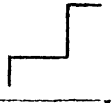	3000	11,30	
Л7.18	-01		1800	6,78	
Л7.12	-02		1200	4,52	
Л8.30	168-07-01/2-КМД 09.008	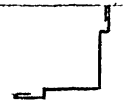	3050	17,85	
Л8.18	-01		1850	10,82	
Л8.12	-02		1250	7,32	
Л9.30	168-07-01/2-КМД 09.009		3000	2,92	
Л9.18	-01		1800	1,75	
Л9.12	-02		1200	1,17	
Л10.1.24	168-07-01/2-КМД 09.010		2350	2,76	$\alpha = 60$
Л10.1.18	-01		1750	2,05	$\alpha = 90$
Л10.1.12	-02		1150	1,35	$\alpha = 90$
Л10.2.24	-03		2350	3,05	$\alpha = 110$
Л10.2.18	-04		1750	2,27	$\alpha = 110$
Л10.2.12	-05		1150	1,49	$\alpha = 110$
Л11.24	168-07-01/2-КМД 09.011		2350	2,14	
Л11.18	-01		1750	1,59	
Л11.12	-02		1150	1,05	

Инв.№ подл. | Подпись и дата | Взам.инв.№

ПЕРЕЧЕНЬ

документов, на которые даны ссылки в данном выпуске

ГОСТ 9573-72	Плиты и маты теплоизоляционные из минеральной ваты на синтетическом связующем.
ГОСТ 24454-80Е	Пиломатериалы хвойных пород
ГОСТ 1144-80	Шурупы
ТУ 67-16-21-81	Заклепка комбинированная ЗК-10
ТУ 67-16- -82	Винты самонарезающие
ТУ 67-269-80	Винт самонарезающий В6х25
ТУ 6-05-1473-76	Пенополиуретан эластичный ППУ-ЭМ-1
2.436-12.1 86	Прокладка уплотнительная ПУ 1
2.436-12.1 89	Прокладка соединительная ПС 1
ТУ 38-005-204-71	Резина губчатая

Инв. № подл. | Подпись и дата | Взам. инв. №

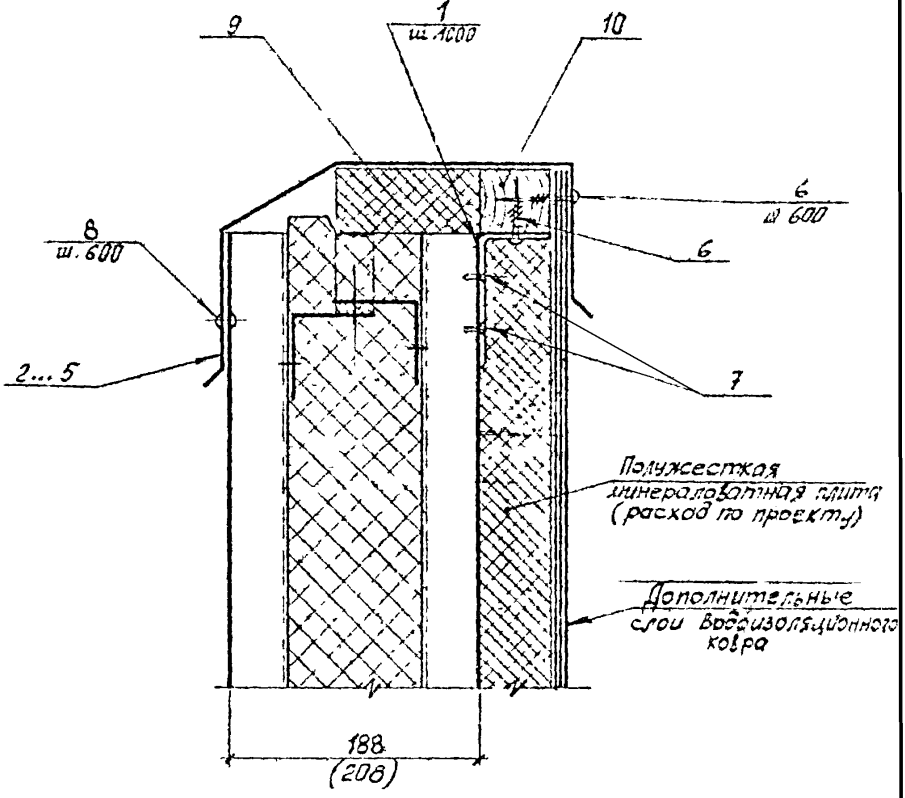

Утв.	Некрасов		
Н.контр.	Конева		29.06.82
Пров.	Потапов		29.06.82
Разраб.	Хахлова		

168-07-01/2, вып.4

Парапетный слив

Узел 1

Стадия	Лист	Листов
Р	1	2

ЭКБ ВПО Союзстройконструкция

Формат А4

Инв.№ подл. | Подпись и дата | Взам.инв.№

Инв № подл	Подпись и дата	Взам. инв. №

Спецификация изделий и материалов к узлу 1

Марка, поз.	Обозначение	Наименование	Кол. на узел А	Кол. на узел Б	Кол. на узел Всего	Масса ед., кг.	Примечание
		Детали					
1	168-07-01/2-КМД 09.011	Элемент крепежный Д1	6,5	1,5		0,06	
2	09.001	Элемент фасонный Л1.1.30	2			9,96	$\delta_{пан}$=188мм
3	-01	Л1.1.04		1		1,47	
4	-02	Л1.2.30	2			10,34	$\delta_{пан}$=208мм
5	-03	Л1.2.04		1		1,53	
		Стандартные изделия					
6	ГОСТ 1144-80	Шуруп А4×35	10,5	1,5			
		Прочие изделия					
7	ТУ 67-16- -82	Винт 1Б4.2×13-8g. 58,09	13	3			
8	ТУ 67-16-21-81	Заклепка комбинированная ЗК-10	6,5	1,5			
		Материалы					
9	ГОСТ 9573-72	Плита минераловатная	0,03				м³
		полужесткая, γ=125кг/м³					
10	ГОСТ 24454-80Е	Брусок деревянный анти-	0,015	0,001	0,0002		м³
		септированный сеч. 50×50					

1. В графе „А" указан расход изделий и материалов на рядовой фрагмент стенового ограждения (l=6,0м); в графе „Б" - на угловой фрагмент (l=370, l=390 мм)

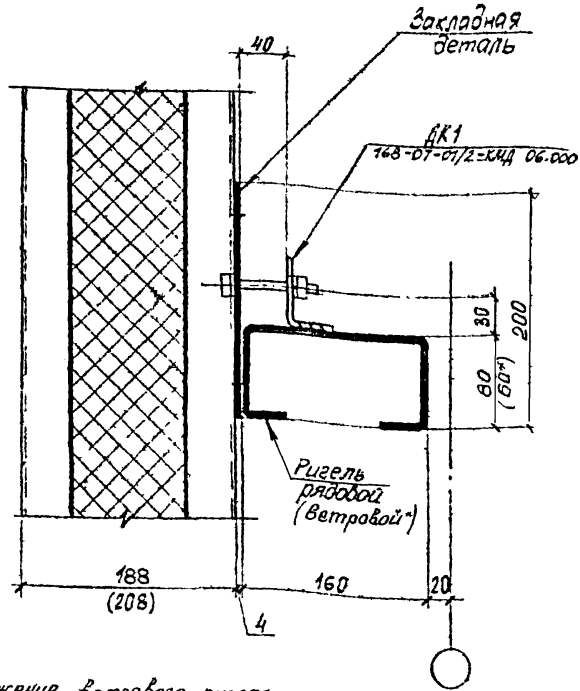

* Положение ветрового ригеля при применении окон с одинарными переплетами

Утв.	Некрасов		29.06.82	168-07-01/2, вып. 4
Н.контр.	Канева		29.06.82	Крепление панелей к рядовому (ветровому) ригелю Узел 2
Пров.	Потапов		21.11.82	
Разраб.	Хохлова		11.05.82	

Стадия	Лист	Листов
Р		1

ЭКБ ВПО
Союзстройконструкция

формат А4

Инв. № подл. | Подпись и дата | Взам. инв. №

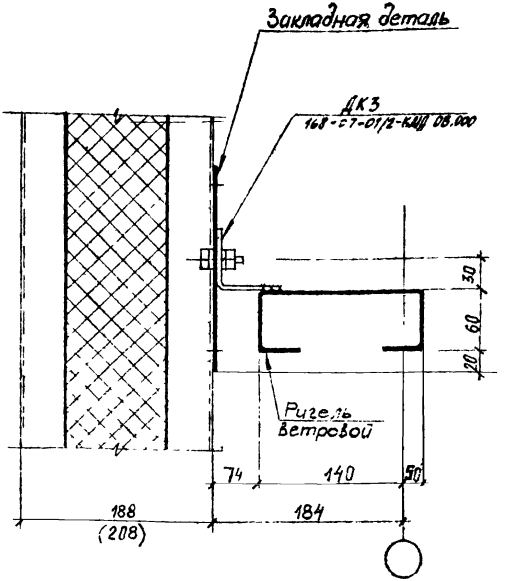

Положение ветрового ригеля при применении окон с раздельными переплетами

				168-07-01/2, вып. 4	
Утв.	Некрасов			Крепление панелей к ветровому ригелю	Стадия: Р; Лист: ; Листов: 1
Н.контр.	Конева			Узел 3	ЭКБ ВПО Союзстройконструкция
Пров.	Гопатов				
Разраб	Хохлова				

Инв.№ подл. | Подпись и дата | Взам. инв.№

Формат А4

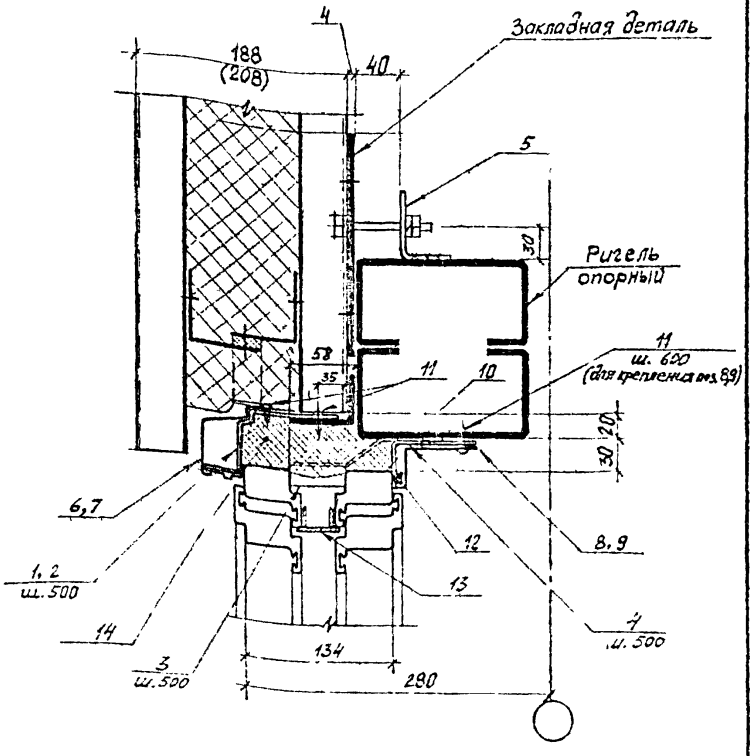

Очередность установки сборных элементов:
крепление поз. 3 к ригелю;
установка наружных оконных переплетов;
крепление поз. 1,2,6,7 к опорному уголку ригеля;
установка и крепление стеновых панелей;
установка поз. 4 и 8,9.

				168-07-01/2, вып. 4		
Утв.	Некрасов			Сопряжение панелей и верхних горизонтальных элементов окон с раздельными переплетами Узел 4	Стадия	Лист	Листов
Н.контр.	Конева				Р	1	2
Пров.	Потапов				ЭКБ ВПО Союзстройконструкция		
Разраб.	Хохлов						

Инв.№ подл. | Подпись и дата | Взам.инв.№

Формат А4

Инв. № подл.	Подпись и дата	Взам. инв. №

Спецификация изделий и материалов к узлу 4

Марка, поз.	Обозначение	Наименование	Кол. на узел А	Кол. на узел Б	Кол. на узел Всего	Масса ед., кг.	Примечание
		Детали					
1	2.436-12.1 81	Элемент крепежный ЭК 12.3	12	4			
2		ЭК12.4	12	4			
3	2.436-12.1 74	ЭК5	12	4			
4	168-07-01/2-КМД 03.011	Д1	12	4		0,06	
5	03.000	Деталь крепления ДК1	6	2		0,3	
6	03.002	Наконечник Л2.30	2			3,05	
7	-01	Л2.20		1		3,33	
8	03.003	Л3.1.30	2			4,13	
9	-01	Л3.1.20		1		2,67	
		Прочие изделия					
10	ТУ 67-16- -82	Винт 1В4,2×13-Ц9.58.09	12	4			
11		Винт 3В4,2×13-Ц9.58.09	36	12			
		Материалы					
12	2.436-12.1 86	Прокладка уплотнительная ПУ1	5,8	1,9			пог. м
13	2.436-12.1 89	Прокладки соединительные ПС1	5,8	1,9			пог. м
14	ТУ6-05-1473-76	Пенополиуретан ППУ-ЗН-1	0,024	0,02			м3

1. В графе „А" дан. расход изделий и материалов на фрагмент стены с ленточным остеклением (ℓ=6,0 м), в графе „Б" - с одиночным окном (ℓ=2,0 м)

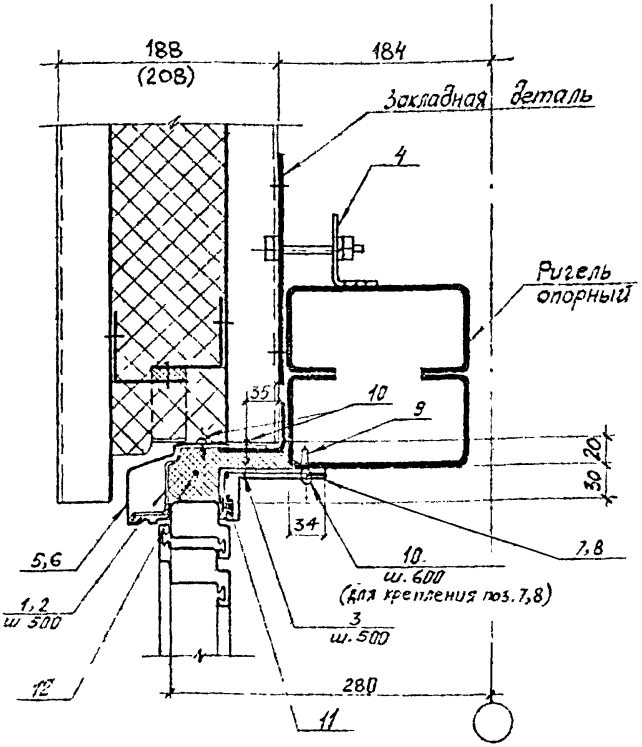

Очередность установки сборных элементов:
крепление поз. 3;
установка оконных переплетов;
крепление поз. 1,2,5,6;
установка и крепление стеновых панелей.

				168-07-01/2, вып. 4		
Утв.	Некрасов			Сопряжение панелей и верхних горизонтальных элементов окон с одинарными переплетами. Узел 5	Стадия	Лист	Листов
Н. контр.	Конева				Р	1	2
Пров.	Потапов				ЭКБ ВПО Союзстройконструкция		
Разраб.	Хохлова						

Инв. № подл. | Подпись и дата | Взам. инв. №

Формат А4

Инв. № подл.	Подпись и дата	Взам. инв. №

Спецификация изделий и материалов к узлу 5

Марка, поз	Обозначение	Наименование	Кол. на узел А	Кол. на узел Б	Кол. на узел Всего	Масса ед. кг.	Примечание
		Детали					
1	2.436-12.1 81	Элемент крепежный ЭК12.3	12	4			
2		ЭК12.4	12	4			
3	168-07-01/2-КМД 09.011	Д1	12	4		0,06	
4	06.000	Деталь крепления ДК1	6	2		0,3	
5	08.002	Нащельник Л2.30	2			5,05	
6	-01	Л2.20		1		3,33	
7	09 003	Л3.1.30	2			4,13	
8	-01	Л3.1 20		1		2,67	
		Прочие изделия					
9	ТУ 67-16- -82	Винт 18.4,2×13-8g 58.09	12	4			
10		Винт 3В4,2×13-8g.58.09	35	12			
		Материалы					
11	2.436-12.1 86	Прокладка уплотнительная ПК1	5,8	1,9			пог. м
12	ТУ 6-05-1473-76	Пенополиуретан ППУ-2Н-1	0,02	0,006			м³

1. В графе „А" дан расход изделий и материалов на фрагмент стены с ленточным остеклением. (ℓ = 6,0 м), в графе „Б" - с одиночным окном (ℓ = 2,0 м)

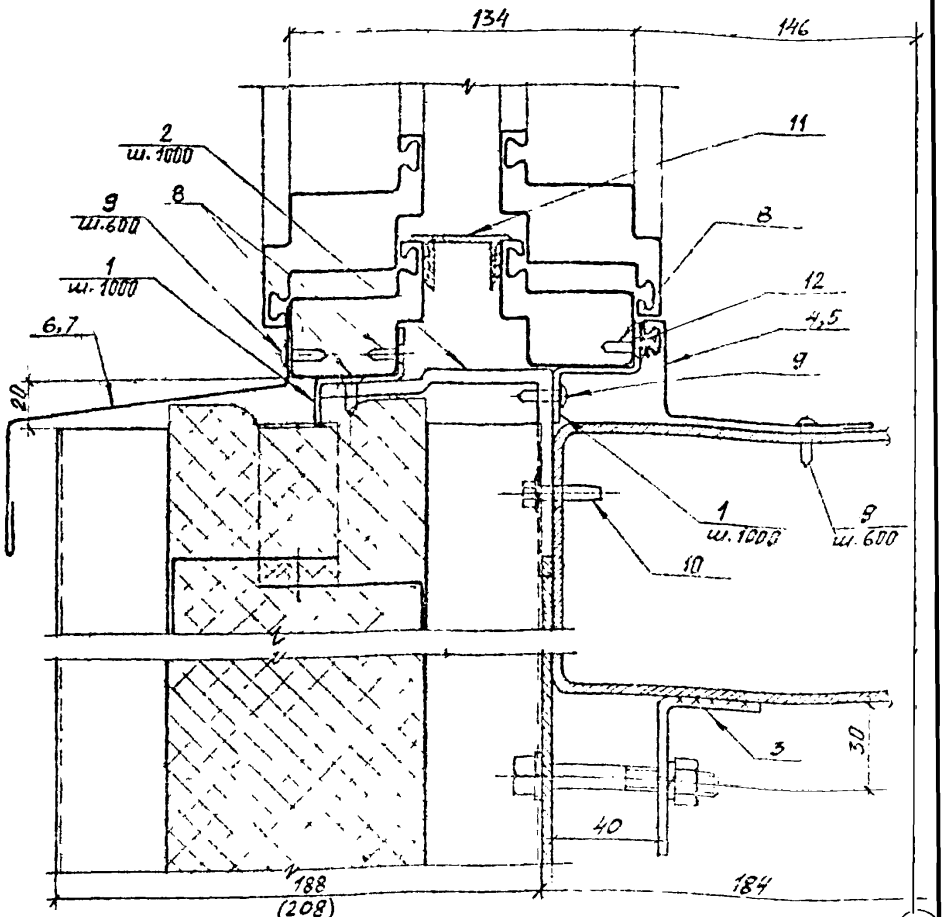

Очередность установки сборных элементов:
крепление поз. 2 к ригелю;
установка и крепление стеновых панелей;
крепление поз. 1 к поз. 2;
установка наружного оконного переплета и крепление его к поз. 1;
крепление поз. 1 к внутреннему оконному переплету;
установка внутреннего оконного переплета и крепление его к поз. 1;
крепление поз. 6, 7, 4, 5.

Утв.	Некрасов		29.06.82
Н. контр.	Конева		29.06.82
Пров.	Потапов		29.06.82
Разраб.	Хохлова		29.06.82

168-07-01/2, Вып. 4

Сопряжение панелей и нижних горизонтальных элементов оконных переплетов
Узел 6

Стадия	Лист	Листов
Р	1	2

ЭКБ ВПО
Союзстройконструкция

Инв. № подл. | Подпись и дата | Взам. инв. №

Формат А4

Инв.№ подл.	Подпись и дата	Взам. инв.№

Спецификация изделий и материалов к узлу 6

Марка, поз.	Обозначение	Наименование	Кол. на узел А	Кол. на узел Б	Кол. на узел Всего	Масса ед., кг	Примечание
		Детали					
1	1.68-07-01/2-КМД 09.012	Элемент крепежный Д2	7	3		0,03	
2	09.013	Д3	7	3		0,40	
3	06.000	Деталь крепления ДК1	6	2		0,30	
4	09.003-02	Нащельник Л3.2.30	2			2,40	
5	-03	Л3.2.20		1		1,55	
6	09.004	Л4.30	2			5,29	
7	-01	Л4.20		1		3,37	
		Прочие изделия					
8	ТУ 67-16- -82	13 4,2×13-8g.58.09	21	9			
9		3 В 4,2×13-8g 58.09	18	7			
10	ТУ 67-269-80	Винт самонарезающий В6×25	14	6			
		Материалы					
11	2.436-12.1 89	Прокладка соединительная ПС1	5,8	1,9			пог. м
12	2.436-12.1 86	Прокладка уплотнительная ПУ1	5,8	1,9			пог. м

1 В графе "А" дан расход изделий и материалов на фрагмент стены с ленточным остеклением (L=6.0м); в графе "Б" - с одиночным окном (L=2,0м)

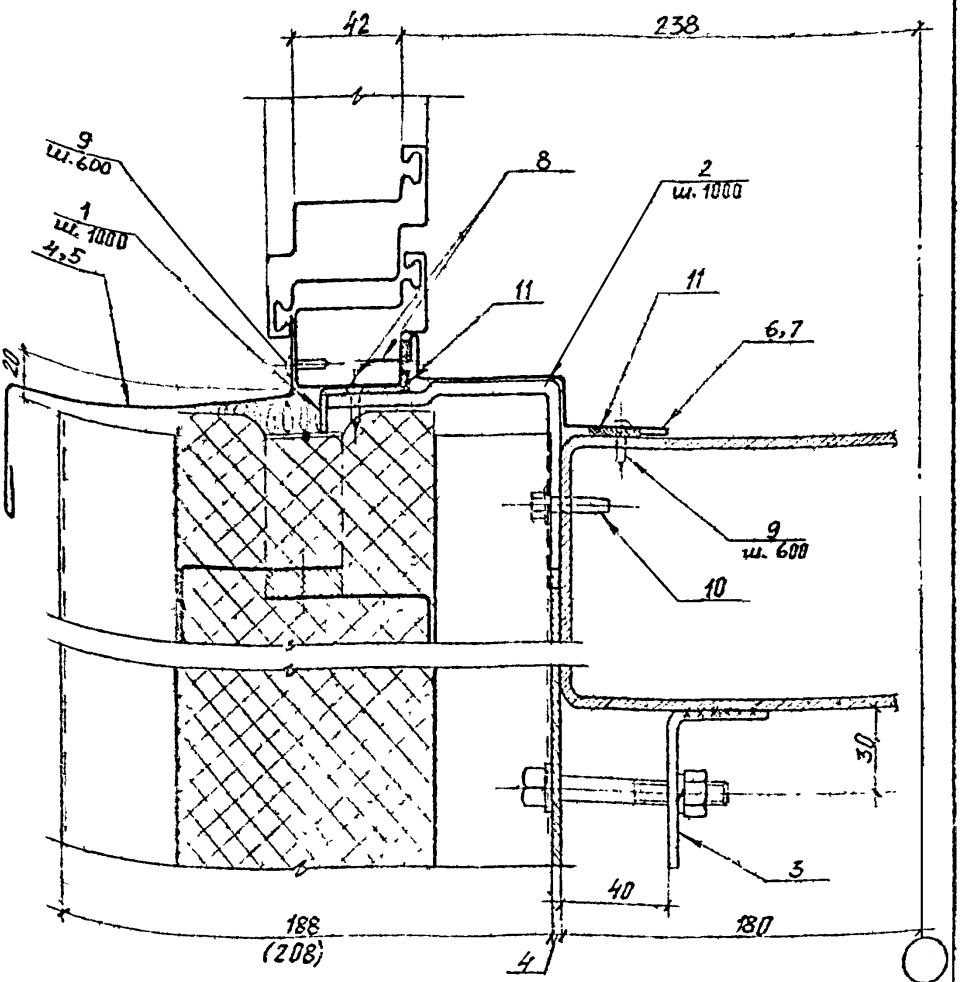

Очередность установки сборных элементов:
Крепление поз. 2 к ригелю;
Установка и крепление стеновых панелей;
Крепление поз. 1 к поз. 2;
Установка и крепление оконного переплета к поз. 1;
Крепление поз. 4,5,6,7

				168-07-01/2, вып. 4.			
Утв.	Некрасов	[signature]	[illegible]	Сопряжение панелей и нижних горизонтальных элементов окон с одинарными переплетами. Узел 7	Стадия	Лист	Листов
Н.контр.	Конева	[signature]	29.06.82		Р	1	2
Пров.	Потапов	[signature]	23.06.82		ЭКБ ВПО Союзстройконструкция		
Разраб.	Хохлова	[signature]	21.05.82				

Инв. № подл. | Подпись и дата | Взам. инв. №

формат А4

Инв. № подл.	Подпись и дата	Взам. инв. №

Спецификация изделий и материалов к узлу 7

Марка, поз.	Обозначение	Наименование	Кол. на узел А	Кол. на узел Б	Кол. на узел Всего	Масса ед., кг.	Примечание
		Детали					
1	168-07-01/2-КМД 02.012	Элемент крепежный Д2	7	3		0,03	
2	09.013	Д3	1	3		0,40	
3	06.000	Деталь крепления АК1	6	2		0,30	
4	09.004	Нащельник Л4.30	2			5,29	
5	-01	Л4.20		1		3,37	
6	09.005	Д5.30	2			3,03	
7	-01	Л5.20		1		1,96	
		Прочие изделия					
8	ТУ 67-16- -82	Винт 16 4,2×13-Вд.58.09	14	6			
9		Винт 33 4,2×13-Вд.58.09	22	8			
10	ТУ 67-269-80	Винт самонарезающий В6×25	14	6			
		Материалы					
11	ТУ 38-005-204-71	Полоса из губчатой	6,0	2,0			пог м
		резины сеч. 15×5					

1. В графе "А" дан расход изделий и материалов на фрагмент стены с ленточным остеклением (l=6,0м); в графе "Б" - с одиночным окном (l=2,0м)

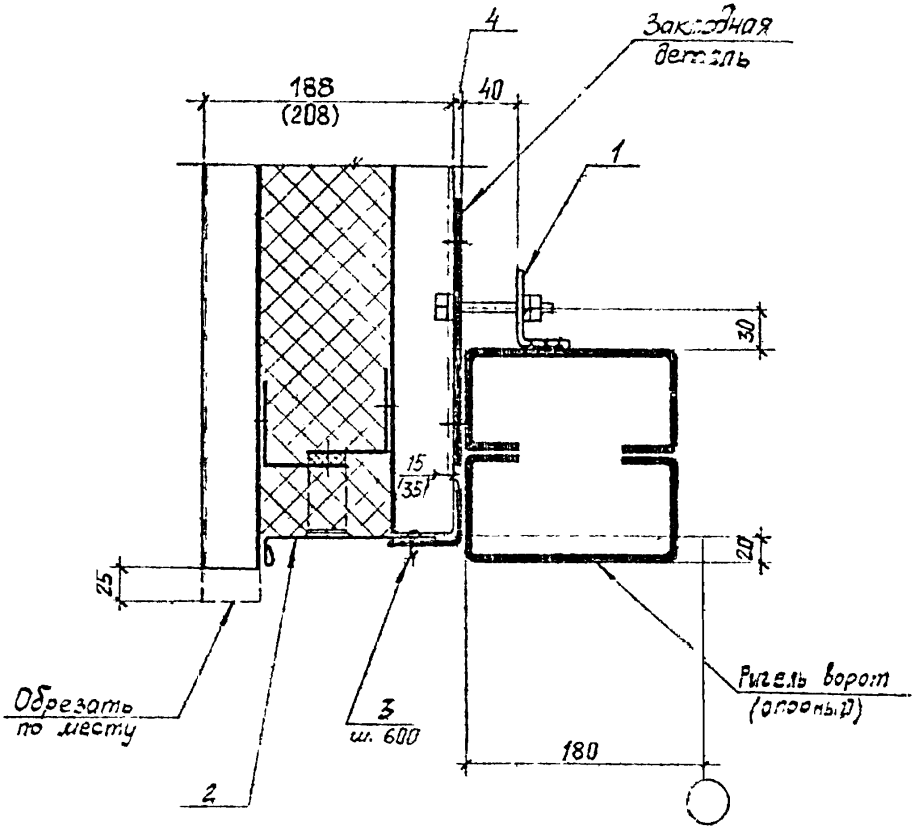

Инв.№ подл.	Подпись и дата	Взам инв.№	

Изм.	Кол.уч.	Лист	№ док.
Разраб.	Хохлова		
Пров.	Потапов		
Н.контр.	Конева		
Утв.	Некрасов		

168-07-01/2, Вып.2

Сопряжение панелей и ригеля ворот

Узел 6

Стадия	Лист	Листов
Р	1	2

ЭКБ ВПО Союзстройконструкция

Формат А4.

Инв. № подл.	Подпись и дата	Взам. инв. №

Спецификация изделий и материалов к узлу 8

Марка, поз	Обозначение	Наименование	Кол.	Масса ед., кг	Примечание
		Детали			
1	168-01-01/2-КМД 06.000	Деталь крепления ДК1	6	0,30	
2	08.006	Нащельник Л6.1.30	2	3,71	
		Прочие изделия			
3	ТУ 67-269-80	Винт самонарезающий 8б×25	11		

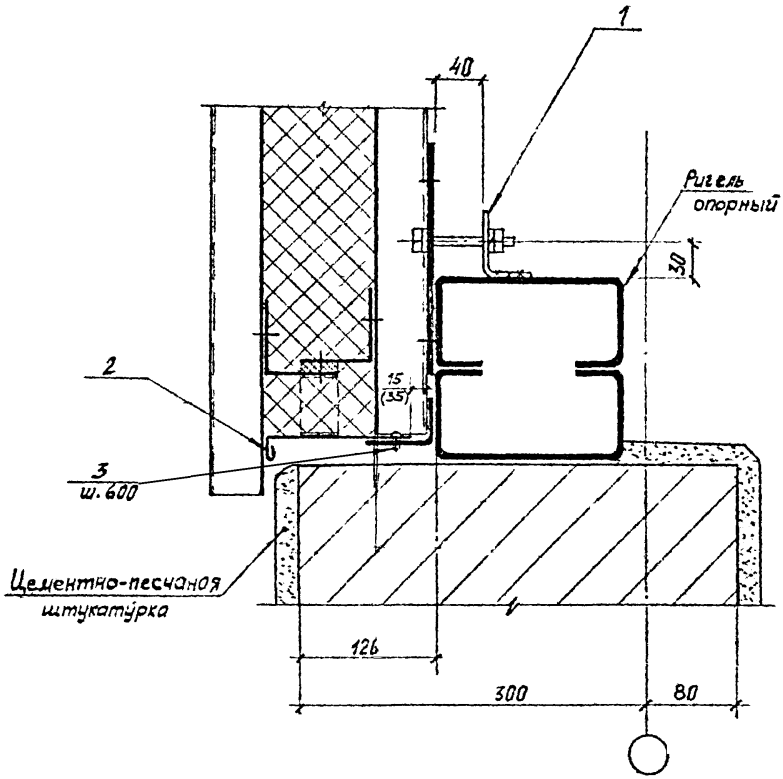

				168-07-01/2, Вып. 4	
Изм.	Кол.уч.	Лист	№ док.	Подпись и дата	Взам.инв.№
Изм.	Кол.уч.	Лист	№ док.	Подпись и дата	Инв.№ подл.
Изм.	Кол.уч.	Лист	№ док.	Подпись и дата	
Изм.	Кол.уч.	Лист	№ док.	Подпись и дата	
Утв.	Некрасов			Сопряжение панелей и кирпичных участков стен	Стадия: Р; Лист: 1; Листов: 2
Н.контр.	Конева		29.06.72		
Пров.	Потапов		29.06.72	Узел 9	ЭКБ ВПО Союзстройконструк
Разраб.	Хахлова		25.05.72		

Формат А4

Инв. № подл.	Подпись и дата	Взам. инв. №

Спецификация изделий и материалов к узлу 9

Марка, поз.	Обозначение	Наименование	Кол.	Масса ед., кг.	Примечание
		Детали			
1	168-07-01/2-КМ4 ВО.000	Деталь крепления ДК1	4	0,30	
2	09.006-01	Нащельник Л6 1.20	1	2,47	
		Прочие изделия			
3	ТУ 67-269-80	Винт самонарезающий В6Ф5	4		

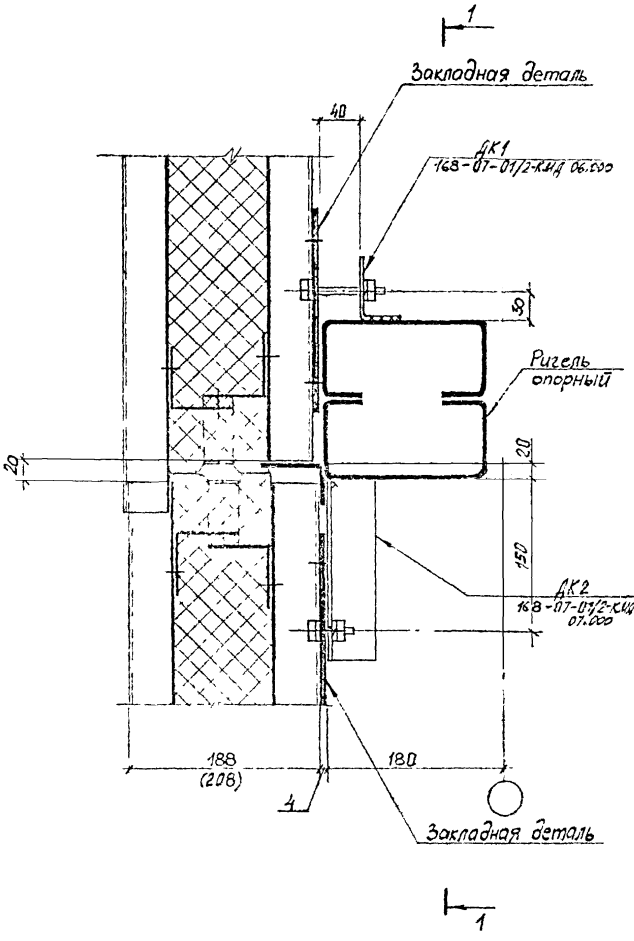

				168-07-01/2, Вып. 4		
Утв.	Некрасов			Горизонтальное сопряжение панелей. Узел 10	Стадия	Лист	Листов
Н. контр.	Конева				Р		1
Пров.	Гоголев				ЭКБ ВПО Союзстройконструкция		
Разраб.	Хохлова						

Инв. № подл. | Подпись и дата | Взам. инв. №

Формат А4

1—1

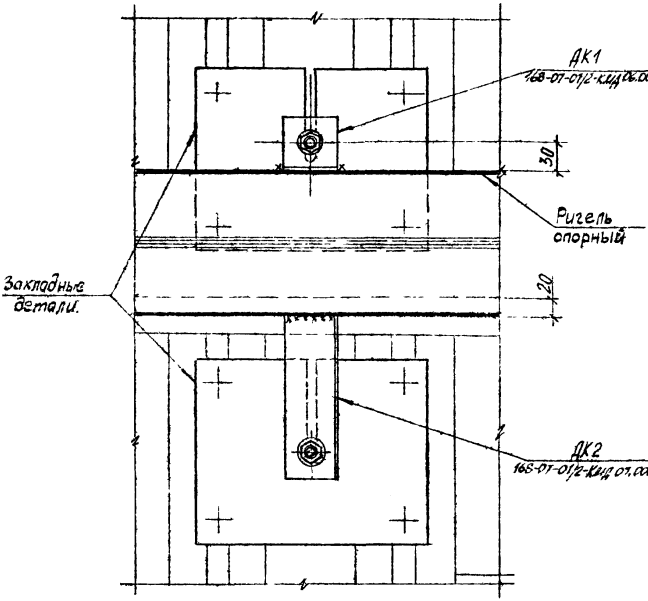

				168-07-01/2, Вып. 4			
Изм.	Кол.уч.	Лист	Подпись	Горизонтальное сопряжение панелей	Стадия	Лист	Листов
Утв.	Некрасов	[illegible]	[illegible]		Р		1
Н. контр.	Конева	[illegible]	[illegible]	Сечение 1-1	ЭКБ ВПО		
Пров.	Потапов	[illegible]	[illegible]		Союзстройконструкция		
Разраб.	Хохлова	[illegible]	[illegible]				

Инв. № подл. | Подпись и дата | Взам. инв. №

формат А4

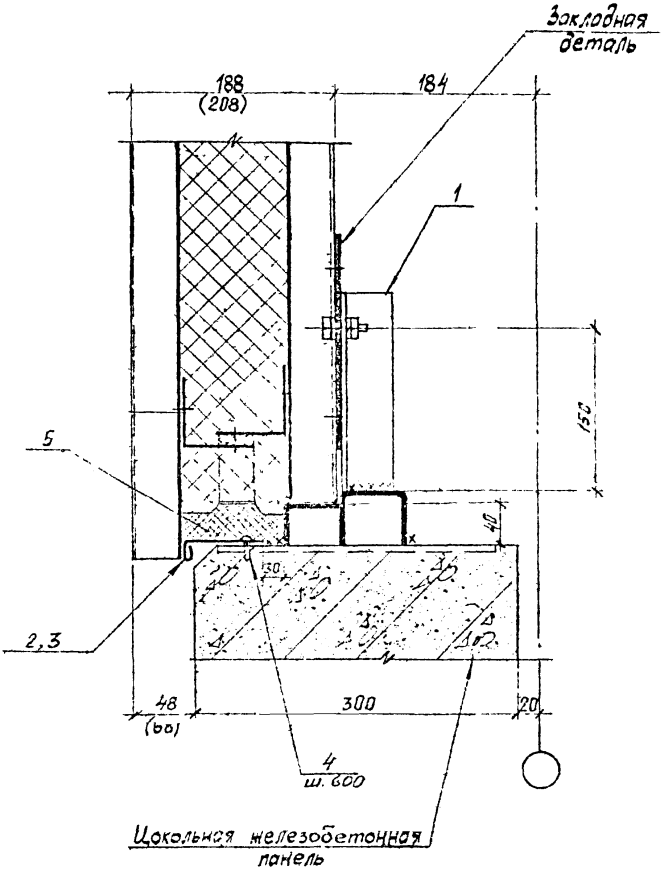

				168-07-01/2, Вып. 4	
Утв.	Некрасов			Сопряжение панелей и цоколя из железобетонных панелей Узел 11	Стадия: Р; Лист: 1; Листов: 2
Н. контр.	Конева				ЭКБ ВПО Союзстройконструкция
Пров.	Гопалов				
Разраб.	Хохлова				

Инв. № подл. | Подпись и дата | Взам. инв. №

Формат А4

Спецификация изделий и материалов к узлу 11

Марка, поз.	Обозначение	Наименование	Кол. на узел А	Кол. на узел Б	Кол. на узел Всего	Масса ед., кг.	Примечание
		Детали					
1	168-07-01/2-КМД 07.000	Деталь крепления ДК2	6			0,7	
2	09.006-02	Нащельник №6.2.30	2			2,12	
3	-04	№6.2.64		1		0,28	
		Прочие изделия					
4	ТУ 67-269-80	Винт самонарезающий 6х25	11	2			
		Материалы					
5	ГОСТ 9573-70	Плита минераловатная полужесткая, γ=125 кг/м³	0,024 / 0,03	0,002 / 0,002			δ_1=100мм / δ_2=120мм

1. В графе „А" дан расход изделий и материалов на рядовой фрагмент стенового ограждения (ℓ=6,0 м); в графе „Б" - на угловой фрагмент (ℓ=0,3 м)

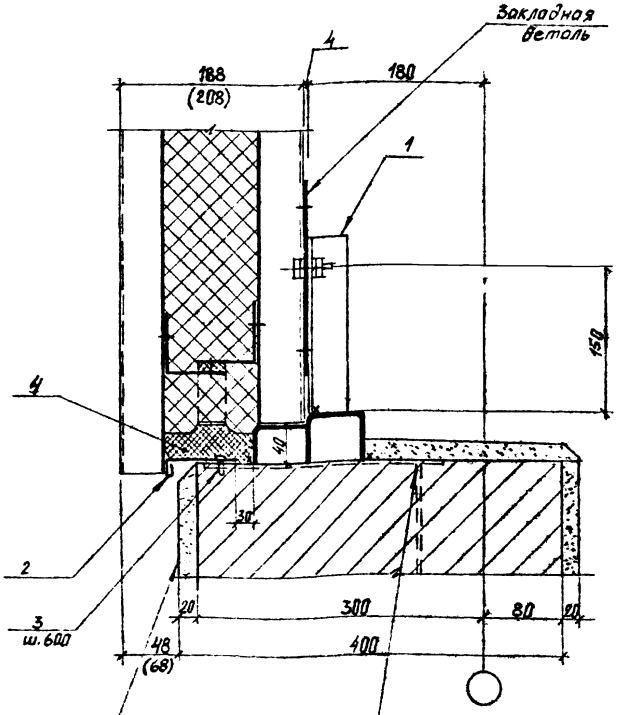

				168-07-01/2, Вып. 4	
Утв.	Некрасов			Сопряжение панелей и кирпичных участков цоколя	Стадия: Р; Лист: 1; Листов: 2
Н. контр.	Конева				ЭКБ ВПО
Пров.	Потапов			Узел 12	Сельстройконструкция
Разраб.	Хохлова				

Инв. № подл. | Подпись и дата | Взам. инв. №

Формат А4

Инв. № подл.	Подпись и дата	Взам. инв. №

Спецификация изделий и материалов на узел 12

Марка, поз.	Обозначение	Наименование	Кол	Масса ед., кг.	Примечание
		Детали			
1	168-07-01/2-КМД 07.000	Деталь крепления ДК-2	4	0,7	
2	09.006-03	Нащельник Л 6.2.20	2	1,41	
		Прочие изделия			
3	ТУ 67-269-80	Винт самонарезающий В6×25	6		
		Материалы			
4	ГОСТ 9573-70	Плита минераловатная	0,0% / 0,02		Вп=[illegible] мм / Вп=208 мм
		полужесткая, γ=125 кг/м			

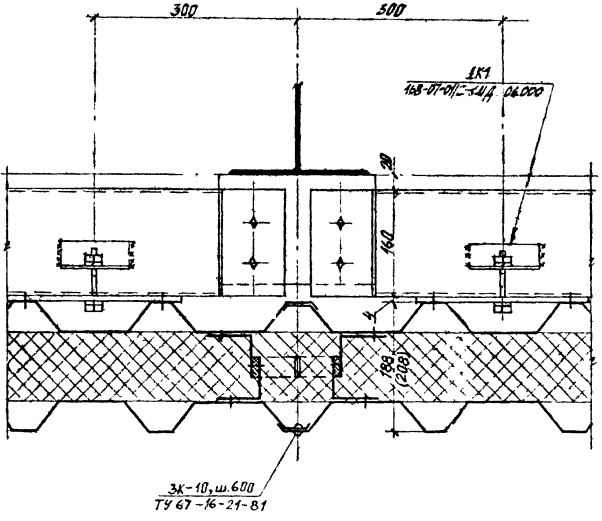

				168-07-01/2, Вып. 4
Утв.	Некрасов		29.06.82	Вертикальное сопряжение панелей. Узел 13
Н. контр.	Конева		29.06.82	
Пров	Потапов		29.06.82	
Разраб.	Хохлова		1.06.82	

Стадия	Лист	Листов
Р		1

ЭКБ ВПО
Союзстройконструкция

Формат А4

Подпись и дата | Взам. инв. №

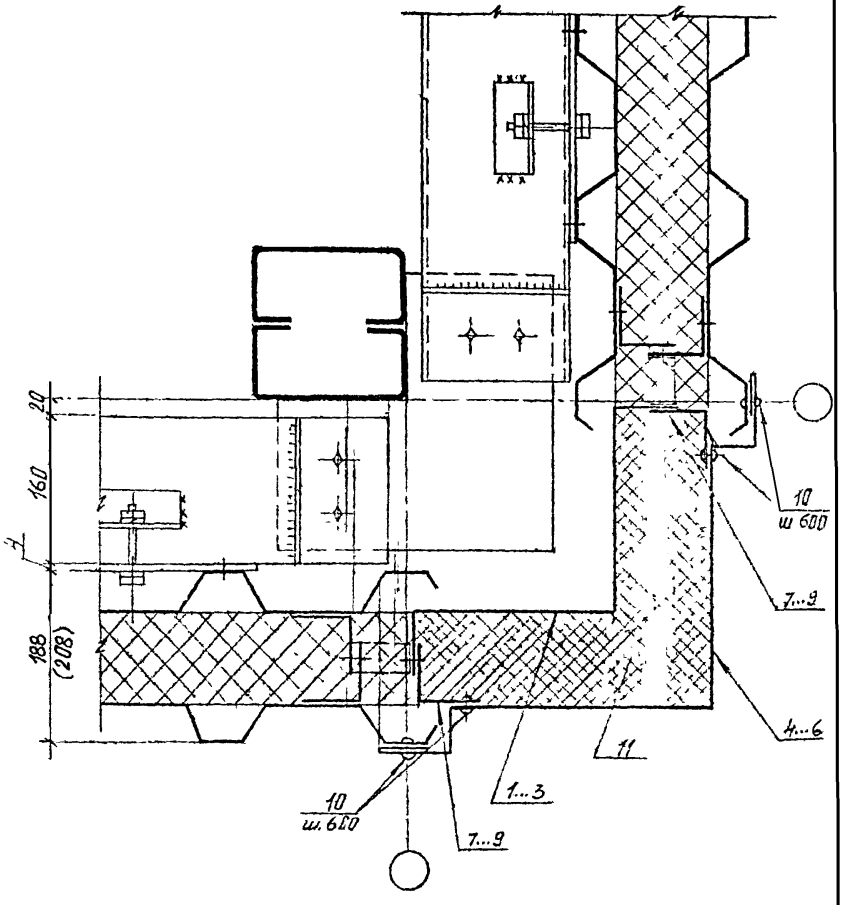

Инв. № подл.	Подпись и дата	Взам. инв. №	

Утв.	Некрасов		29.01.82
Н. контр.	Конева		29.01.82
Пров.	Потапов		29.01.82
Разраб.	Хохлова		29.01.82

168-07-01/2, Вып. 4

Угловое сопряжение панелей

Узел 14

Стадия	Лист	Листов
-	1	2

ЭКБ ВПО Союзстройконструкция

Формат А4

Инв.№ подл.	Подпись и дата	Взам. инв.№

Спецификация изделий и материалов к узлу 14

Марка, поз.	Обозначение	Наименование	Кол. на узел А	Б	В	Всего	Масса ед. кг.	Примечание
1	168-07-01/2-КМД 09.007	Фасонный профиль Л7.30	1				11,30	
2	-01	Л7.18		1			6,78	
3	-02	Л7.12			1		4,52	
4	09.008	Л8.30	1				17,85	
5	-01	Л8.18		1			10,82	
6	-02	Л8.12			1		7,32	
7	09.009	Л9.30	2				2,92	
8	-01	Л9.18		2			1,75	
9	-02	Л9.12			2		1,17	
		Прочие изделия						
10	ТУ 67-74-75	Заклепка комбинированная 3К10	30	24	18			
		Материалы						
11		Полужесткая минерало-	0,17/0,20	0,10/0,12	0,07/0,08			δп=188 кг/м³ δп=208 кг/м³
		ватная плита, γ=125 кг/м³						

1. В графе "А" дан расход изделий и материалов на узел при условной панели ℓ=3,0 м; в графе "Б" – при ℓ=1,8 м, в графе "В" – при ℓ=1,2 м

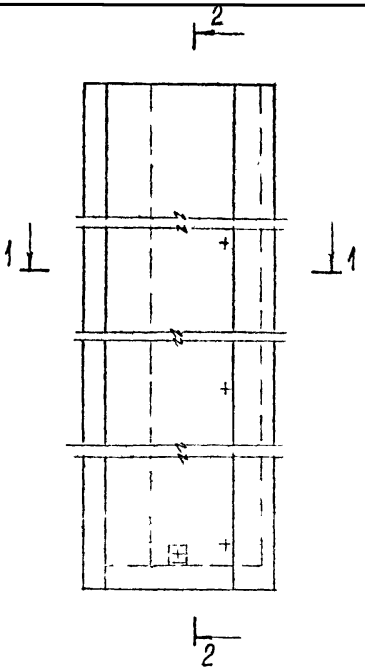

l, мм	Марка	b, мм
3000	ЛТ-30	100, 120
	ЛВ-30	
	ЛЭ-30	
1800	ЛТ-18	
	ЛВ-18	
	ЛЭ-18	
1200	ЛТ-12	
	ЛВ-12	
	ЛЭ-12	

Утв.	Некрасов		29.06.82
Н.контр.	Конева		29.06.82
Пров.	Потапов		29.06.82
Разраб.	Хохлова		29.06.82

168-07-01/2, вып 4

Схема выполнения угловых панелей из фасонных элементов

Стадия	Лист	Листов
Р		1

ЭКБ ВПО Союзстройконструкция

Формат А4

Инв. № подл. | Подпись и дата | Взам. инв. №

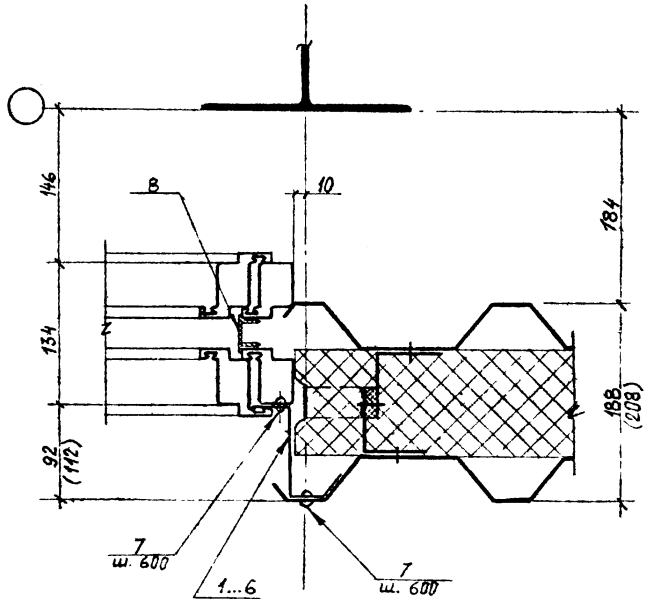

				168-07-01/2, вып. 4	
Утв.	Некрасов			Сопряжение панелей у вертикальных элементов окон с разбельными переплетами. Узел 15	Стадия: Р; Лист: 1; Листов: 2
Н. контр.	Конева				ЭКБ ВПО Союзстройконструкция
Пров.	Потапов				
Разраб.	Хохлова				

Инв. № подл. | Подпись и дата | Взам. инв. №

Формат А4

Инв. № подл.	Подпись и дата	Взам. инв. №

Спецификация изделий и материалов к узлу 15

Марка, поз.	Обозначение	Наименование	Кол. на узел А	Б	В	Всего	Масса ед., кг.	Примечание
1	168-07-01/2-КМД 09.010	Нащельник Л 10.1.24	1				2,76	
2	-01	Л 10.1.18		1			2,05	
3	-02	Л 10.1.12			1		1,35	
4	-03	Л 10.2.24	1				3,05	
5	-04	Л 10.2.18		1			2,27	
6	-05	Л 10.2.12			1		1,49	
		Прочие изделия						
7	ТУ 67-74-75	Заклепка комбинированная ЗК10	10	8	6			
		Материалы						
8	2.436-12.1.89	Прокладка соединительная ПС1	2,3	1,7	1,1			пог. м

1. В графе „1" дан расход изделий и материалов при сопряжении панелей с окнами $h = 2400$ мм; в графе „Б" – с окнами $h = 1800$ мм; в графе „В" – с окнами $h = 1200$ мм.

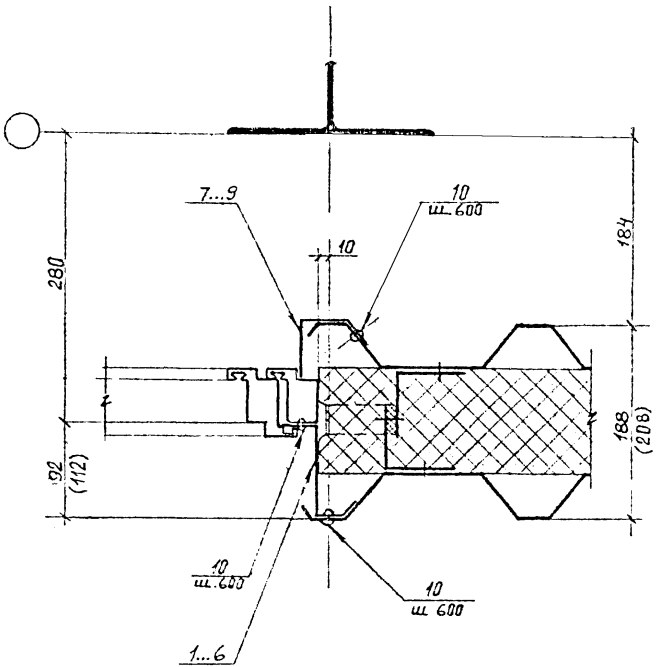

				168-07-01/2, Вып. 4	
Утв.	Некрасов			Сопряжение панелей и вертикальных элементов фасонных с одинарными переплетами узел 16	Стадия: Р; Лист: 1; Листов: 2
Н. контр.	Конева		29.06.92		ЭКБ ВПО Союзстройконструкция
Пров.	Гончаров				
Разраб.	Хохрова				

Инв. № подл. | Подпись и дата | Взам. инв. №

Формат А4

Спецификация изделий и материалов к узлу 16

Марка, поз.	Обозначение	Наименование	Кол. на узел А	Кол. на узел Б	Кол. на узел В	Кол. на узел Всего	Масса ед., кг.	Примечание
1	168-07-01/2-КМД 09.010	Нащельник Л10.1.24	1				2,76	
2	-01	Л10.1.18		1			2,05	
3	-02	Л10.1.12			1		1,35	
4	-03	Л10.2.24	1				3,05	
5	-04	Л10.2.18		1			2,27	
6	-05	Л10.2.12			1		1,49	
7	09.011	Л11 24	1				2,14	
8	-01	Л11.18		1			1,59	
9	-02	Л11.12			1		1,05	
		Прочие изделия						
10	ТУ 67-74-75	Заклепка комбинированная Ж½	15	12	9			

1. В графе „А" дан расход изделий и материалов при сопряжении панелей с окнами $h = 2400$ мм; в графе „Б" – с окнами $h = 1800$ мм; в графе „В" – с окнами $h = 1200$ мм.

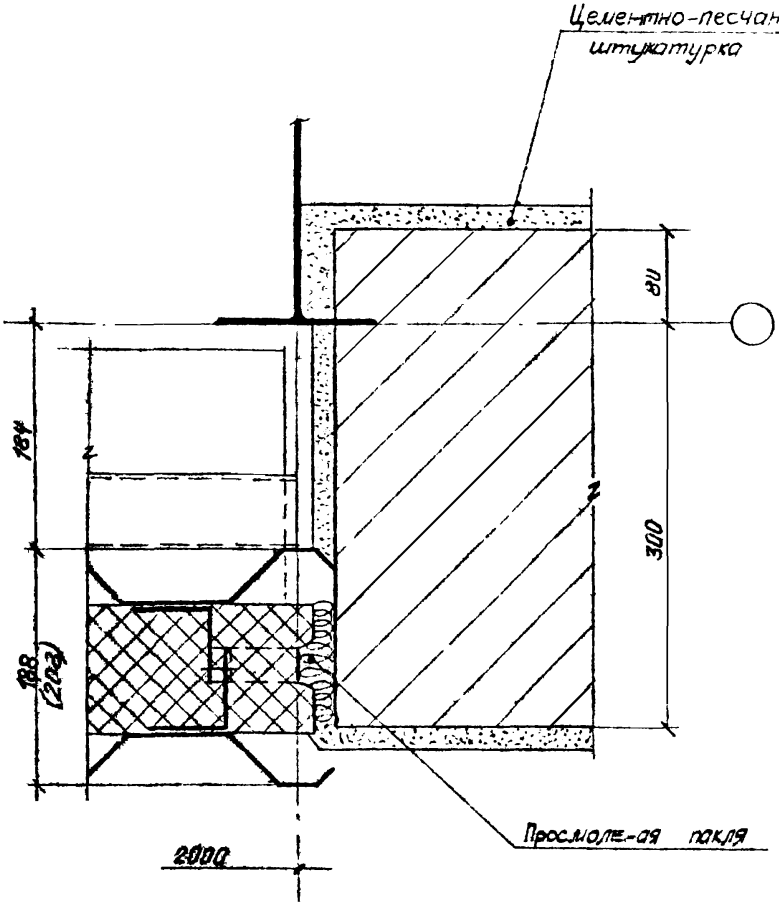

Утв.	Некрасов		
Н. контр.	Конева		
Пров.	Потопов		
Разраб	Хохлова		

168-07-01/2, Вып. 4

Вертикальное сопряжение панелей и кирпичных участков стен

Узел 17

Стадия	Лист	Листов
		1

ЭКБ ВПО Союзстройконструкция

Инв. № подл. | Подпись и дата | Взам. инв. №

gost.e-ecolog.ru