Минтяжстрой СССР

Всесоюзное промышленное объединение «Союзстройконструкция»

Экспериментальное конструкторское бюро

Шифр 168-07-01/2

Стены производственных зданий из трехслойных панелей с профилированными металлическими обшивками и минераловатным утеплителем

Выпуск 3

Элементы стальных конструкций

gost.e-ecolog.ru

1982 г.

Минтяжстрой СССР
Всесоюзное промышленное объединение «Союзстройконструкция»
Экспериментальное конструкторское бюро

Шифр 168-07-01/2

Стены производственных зданий из трехслойных панелей с профилированными металлическими обшивками и минераловатным утеплителем

Выпуск 3

Элементы стальных конструкций

Разработано

Директор ЭКБ Н.Т.Коротаев

Зам. директора по НТ и НИР Л.А.Фейгель

Главный конструктор проекта Е.М.Максимов

Согласовано

Гл. инженер ВПО «Союзстройконструкция» Е.В.Копылов

Зам. директора ЦНИПРОМЗДАНИЙ С.М.Гликин

СОДЕРЖАНИЕ

Обозначение	Наименование	Лист	Примеч.
I68-07-0I/2-КМД 00.000	Пояснительная записка	3	
I68-07-0I/2-КМД 0I.000	Ригель рядовой Ригель ветровой	4	
I68-07-0I/2-КМД 0I.000 СБ	Ригель рядовой. Ригель ветровой. Сборочный чертеж	5	
I68-07-0I/2-КМД 0I.00I	Элемент ригеля	5	
I68-07-0I/2-КМД 02.000	Ригель стыковой. Ригель подоконный	6	
I68-07-0I/2-КМД 02.000 СБ	Ригель стыковой. Ригель подоконный. Сборочный чертеж	7	
I68-07-0I/2-КМД 02.00I	Элемент ригеля	8	
I68-07-0I/2-КМД 02.003	Элемент ригеля	8	
I68-07-0I/2-КМД 03.000	Ригель надоконный. Ригель подоконный	9	
I68-07-0I/2-КМД 03.000 СБ	Ригель Надоконный. Ригель подоконный. Сборочный чертеж	I0	
I68-07-0I/2-КМД 04.000	Ригель надворотный	II	
I68-07-0I/2-КМД 04.000 СБ	Ригель надворотный. Сборочный чертеж	I2	
I68-07-0I/2-КМД 04.002	Элемент ригеля	I2	
I68-07-0I/2-КМД 05.000	Ригель цокольный	I3	
I68-07-0I/2-КМД 05.000 СБ	Ригель цокольный. Сборочный чертеж	I4	
I68-07-0I/2-КМД 05.00I	Элемент ригеля	I4	
I68-07-0I/2-КМД 06.000	Деталь ДК I	I5	
I68-07-0I/2-КМД 06.000 СБ	Деталь ДК I. Сборочный чертеж	I5	
I68-07-0I/2-КМД 07.000	Деталь ДК 2	I6	
I68-07-0I/2-КМД 07.000 СБ	Деталь ДК 2 Сборочный чертеж	I6	

Обозначение	Наименование	Лист	Примеч.
I68-07-0I/2-КМД 06.00I	Деталь крепежная	I7	
I68-07-0I/2-КМД 07.00I	Деталь крепежная	I7	
I68-07-0I/2-КМД 08.000	Деталь ДК 3	I8	
I68-07-0I/2-КМД 08.000 СБ	Деталь ДК 3 Соорочный чертеж	I8	
I68-07-0I/2-КМД 08.00I	Деталь крепежная	I9	
I68-07-0I/2-КМД 09.00I	Элемент фасонный Э I	20	
I68-07-0I/2-КМД 09.002	Элемент фасонный Э 2	20	
I68-07-0I/2-КМД 09.003	Элемент фасонный Э 3	2I	
I68-07-0I/2-КМД 09.004	Элемент фасонный Э 4	2I	
I68-07-0I/2-КМД 09.005	Элемент фасонный Э 5	22	
I68-07-0I/2-КМД 09.006	Элемент фасонный Э 6	22	
I68-07-0I/2-КМД 09.007	Элемент фасонный Э 7	23	
I68-07-0I/2-КМД 09.008	Элемент фасонный Э 8	23	
I68-07-0I/2-КМД 09.009	Элемент фасонный Э 9	24	
I68-07-0I/2-КМД 09.0I0	Элемент фасонный Э I0	24	
I68-07-0I/2-КМД 09.0II	Элемент фасонный Э II	25	
I68-07-0I/2-КМД 09.0I2	Деталь крепежная Д I	25	
I68-07-0I/2-КМД 09.0I3	Деталь крепежная Д 2	26	
I68-07-0I/2-КМД 09.0I4	Деталь крепежная Д 3	26	

I. ОБЩИЕ УКАЗАНИЯ

I.I Чертежи шифра I68-07-0I/2 состоят из следующих выпусков:

Выпуск I. Материалы для проектирования

Выпуск 2. Панели стеновые

Выпуск 3. Элементы стальных конструкций

Выпуск 4. Архитектурно-монтажные узлы.

I.2. Настоящий выпуск 3 содержит рабочие чертежи ригелей стен, деталей крепления стеновых панелей, фасонных элементов.

2. КОНСТРУКТИВНЫЕ РЕШЕНИЯ И МАТЕРИАЛ КОНСТРУКЦИЙ

2.I. Ригели запроектированы из холодноформованных С-образных профилей по ТУ 67-I6-II-80, изготовляемых Первоуральским заводом комплектных металлоконструкций. Опорные части ригелей из горячекатаных уголков по ГОСТ 8509-72 и холодногнутых по ГОСТ I9772-74.

2.2. Детали крепления запроектированы из гнутых уголков выполняемых из стали по ГОСТ I9904-74 в комплекте с крепежными изделиями по ГОСТ 7798-70, ГОСТ 5915-70, ГОСТ 6404-70, ГОСТ II371-78.

2.3. Материал элементов стальных конструкций - для ригелей стен и деталей крепления стеновых панелей принят из стали ВСт3кп2 по ГОСТ I6523-70 или по ГОСТ 380-71.

2.4. Фасонные элементы выполняются из тонколистовой оцинкованной стали толщиной I,0 или 0,8 мм с полимерным покрытием по ТУ 67-263-79.

3. ТРЕБОВАНИЯ К ИЗГОТОВЛЕНИЮ

3.I. Изготовление конструкций производить в соответствии с указаниями главы СНиП-I8-75 "Металлические конструкции. Правила производства и приемки работ".

3.2. Заводские сварные соединения рекомендуется выполнять полуавтоматической сваркой.

Допускается ручная дуговая сварка по ГОСТ 5264-80 Электродами типа 342 по ГОСТ 9467-75.

3.3. Окраску элементов стальных конструкций следует производить в соответствии с указаниями главы СНиП П-28-73 "Защита строительных конструкций от коррозии", требованиями указаниями в конкретном проекте и в рабочих чертежах настоящего выпуска.

3.4. Крепежные элементы должны быть оцинкованы или кадмированы.

4. УКАЗАНИЯ ПО МАРКИРОВКЕ И УПАКОВКЕ

4.I. Ригели стен и фасонные элементы должны быть замаркированы несмываемой краской в соответствии с проектной маркой элемента. Маркировку фасонных элементов производить на стороне, не имеющей полимерного покрытия.

4.2. Детали крепления стеновых панелей упаковываются в ящики. Ящики маркируются по ГОСТ I4192-77.

Масса ящика не должна превышать 30кг.

				I68-07-0I/2-КИД 00.000		
Изм.	Кол.уч.	Лист	№ док.	Подпись	Дата	
Гип.	Некрасов			Пояснительная записка	Стадия: Р	Лист:	Листов: 1
Н.контр.	Кидина				ЭКБ ЕПО Союзстройконструкция	
Пров.	Никулин					
Разраб.	Букина					

Формат А5

Формат	Зона	Поз.	Обозначение	Наименование	Кол.	Примеч.
				Документация		
А4			168-07-01/2-КМД 01.000 СБ	Сборочный чертеж		
				Детали		
А4		1	168-07-01/2-КМД 01.001	Элемент ригеля	2	
			Переменные данные	для исполнений:		
				Детали		
				168-07-01/2-КМД 01.000		
Б4		2	168-07-01/2-КМД 01.002	С-профиль 160х80х42х3ТУ67-16-48-82 / ВСп3кп2 ГОСТ 16523-70	1	51,8 кг
				L=5760 мм ± 1,5 мм		50 по торцам
				168-07-01/2-КМД 01.000-01		
Б4		2	168-07-01/2-КМД 01.002-01	С-профиль 160х80х46х4ТУ67-16-48-82 / ВСп3кп2 ГОСТ 16523-70	1	69,1 кг
				L=5760 мм ± 1,5 мм		50 по торцам
				168-07-01/2-КМД 01.000-02		
Б4		2	168-07-01/2-КМД 01.002-02	С-профиль 160х80х50х5ТУ67-16-48-82 / ВСп3кп2 ГОСТ 16523-70	1	86,5 кг
				L=5760 мм ± 1,5 мм		50 по торцам

Взам. инв. №

Подпись и дата

Инв. № подл.

168-07-01/2-КМД 01.000

Утв.	Некрасов	[signature]	29.06.82
Н. контр.	Килина	[signature]	29.06.82
Пров.	Никулин	[signature]	29.06.82
Разраб.	Бикина	[signature]	[illegible]

Ригель рядовой
Ригель ветровой

Стадия	Лист	Листов
Р	1	2

ЭКБ ВПО
Союзстройконструкция

Формат	Зона	Поз.	Обозначение	Наименование	Кол.	Примеч.
				168-07-01/2-КМД 01.000-03		
Б4		2	168-07-01/2-КМД 01.002-03	С-профиль 160х60х40х3ТУ67-16-48-82 / ВСп3кп2 ГОСТ 16523-70	1	42,6 кг
				L=5760 мм ± 1,5 мм		50 по торцам
				168-07-01/2-КМД 01.000-04		
Б4		2	168-07-01/2-КМД 01.002-04	С-профиль 160х60х40х4ТУ67-16-48-82 / ВСп3кп2 ГОСТ 16523-70	1	59,7
				L=5760 мм ± 1,5 мм		50 по торцам
				168-07-01/2-КМД 01.000-05		
Б4		2	168-07-01/2-КМД 01.002-05	С-профиль 160х60х40х5ТУ67-16-48-82 / ВСп3кп2 ГОСТ 16523-70	1	73,0 кг
				L=5760 мм ± 1,5 мм		50 по торцам

Взам. инв. №

Подпись и дата

Инв. № подл.

168-07-01/2-КМД 01 000

Лист 2

Формат	Зона	Поз.	Обозначение	Наименование	Кол.	Примеч.
				Документация		
А4			168-07-01/2-КМД 03.000 сб	Сборочный чертеж		
				Детали		
А4		1	168-07-01/2-КМД 02.001	Элемент ригеля	2	
			Переменные данные	для исполнений:		
				Детали		
				168-07-01/2-КМД 03.000		
Б4		2	168-07-01/2-КМД 03.002	С-профиль $\frac{160\times80\times42\times3\ ТУ67-16-48-82}{ВСт3кп2\ ГОСТ16523-70}$ L = 5760мм ± 1,5мм	2	51,8кг $\sqrt[50]{}$ по торцам
А4		3	168-07-01/2-КМД 02.003	Элемент ригеля	1	
				168-07-01/2-КМД 03.000-01		
Б4		2	168-07-01/2-КМД 03.002-01	С-профиль $\frac{160\times80\times46\times4\ ТУ67-16-48-82}{ВСт3кп2\ ГОСТ16523-70}$ L = 5760мм ± 1,5	2	68,1кг $\sqrt[50]{}$ по торцам
А4		3	168-07-01/2-КМД 02.003	Элемент ригеля	1	
				168-07-01/2-КМД 03.000-02		
Б4		2	168-07-01/2-КМД 03.002-02	С-профиль $\frac{160\times80\times50\times5\ ТУ67-16-48-82}{ВСт3кп2\ ГОСТ16523-70}$ L = 5760мм ± 1,5мм	2	86,5кг $\sqrt[50]{}$ по торцам

168-07-01/2-КМД 03.000

Утв.	Некрасов	[signature]	29.06.82
Н. контр.	Кипина	[signature]	29.06.82
Пров.	Никулин	[signature]	29.06.82
Разраб.	Букина	[signature]	29.06.82

Ригель надоконный
Ригель подоконный

Стадия	Лист	Листов
Р	1	3

ЭКБ ВПО
Союзстройконструкция

Инв. № подл. | Подпись и дата | Взам. инв. №

Формат	Зона	Поз.	Обозначение	Наименование	Кол.	Примеч.
А4		3	168-07-01/2-КМД 02.003	Элемент ригеля	1	
				168-07-01/2-КМД 03.000-03		
Б4		2	168-07-01/2-КМД 03.002	С-профиль $\frac{160\times80\times42\times3\ ТУ67-16-48-82}{ВСт3кп2\ ГОСТ16523-70}$ L = 5760мм ± 1,5мм	2	51,8кг $\sqrt[50]{}$ по торцам
А4		3	168-07-01/2-КМД 02.003-01	Элемент ригеля	1	
				168-07-01/2-КМД 03.000-04		
Б4		2	168-07-01/2-КМД 03.002-01	С-профиль $\frac{160\times80\times46\times4\ ТУ67-16-48-82}{ВСт3кп2\ ГОСТ16523-70}$ L = 5760мм ± 1,5мм	2	68,1кг $\sqrt[50]{}$ по торцам
А4		3	168-07-01/2-КМД 02.003-01	Элемент ригеля	1	
				168-07-01/2-КМД 03.000-05		
Б4		2	168-07-01/2-КМД 03.002-02	С-профиль $\frac{160\times80\times50\times5\ ТУ67-16-48-82}{ВСт3кп2\ ГОСТ16523-70}$ L = 5760мм ± 1,5кг	2	86,5кг $\sqrt[50]{}$ по торцам
А4		3	168-07-01/2-КМД 02.003-01	Элемент ригеля	1	
				168-07-01/2-КМД 03.000-06		
Б4		2	168-07-01/2-КМД 03.002	С-профиль $\frac{160\times80\times42\times3\ ТУ67-16-48-82}{ВСт3кп2\ ГОСТ16523-70}$ L = 5760мм ± 1,5мм	2	51,8кг $\sqrt[50]{}$ по торцам
				168-07-01/2-КМД 03.000-07		
Б4		2	168-07-01/2-КМД 03.002-01	С-профиль $\frac{160\times80\times46\times4\ ТУ67-16-48-82}{ВСт3кп2\ ГОСТ16523-70}$ L = 5760мм ± 1,5мм	2	68,1кг $\sqrt[50]{}$ по торцам

Инв. № подл. | Подпись и дата | Взам. инв. №

168-07-01/2-КМД 03.000

Лист 2

Формат	Зона	Поз.	Обозначение	Наименование	Кол.	Примеч.
				Документация		
А4			168-07-01/2-КМД 02.000 СБ	Сборочный чертеж		
				Детали		
А4		1	168-07-01/2-КМД 02.001	Элемент ригеля	2	
			Переменные данные для исполнений:			
				Детали		
				168-07-01/2-КМД 02.000		
Б4		2	168-07-01/2-КМД 02.002	С-профиль 160х80х4х2х3 ТУ67-16-48-82 ВСт3кп2 ГОСТ 16523-70	2	51,8 кг
				L = 5760 мм ± 1,5 мм		50 по торцам
А4		3	168-07-01/2-КМД 02.003	Элемент ригеля	1	
				168-07-01/2-КМД 02.000-01		
Б4		2	168-07-01/2-КМД 02.002-01	С-профиль 160х80х4б х4 ТУ67-16-48-82 ВСт3кп2 ГОСТ 16523-70	2	69,1 кг
				L = 5760 мм ± 1,5 мм		50 по торцам
А4		3	168-07-01/2-КМД 02.003-01	Элемент ригеля	1	
				168-07-01/2-КМД 02.000-02		
Б4		2	168-07-01/2-КМД 02.002-02	С-профиль 160х80х50х5 ТУ67-16-48-82 ВСт3кп2 ГОСТ 16523-70	2	86,5 кг
				L = 5760 мм ± 1,5 мм		50 по торцам

Инв. № подл. | Подпись и дата | Взам. инв. №

Утв.	Некрасов		28.06.82
Н. контр.	Кулина		28.06.82
Пров.	Никулин		28.06.82
Разраб.	Букина		28.06.82

168-07-01/2 02.000

Ригель стыковой
Ригель подоконный

Стадия	Лист	Листов
Р	1	2

ЭКБ ВПО
Союзстройконструкция

Формат А4

Формат	Зона	Поз.	Обозначение	Наименование	Кол.	Примеч.
А4		3	168-07-01/2-КМД 02.003	Элемент ригеля	1	
				168-07-01/2-КМД 02.000-03		
Б4		2	168-07-01/2-КМД 02.002	С-профиль 160х80х4х2х3 ТУ67-16-48-82 ВСт3кп2 ГОСТ 16523-70	2	51,8 кг
				L = 5760 мм ± 1,5 мм		50 по торцам
А4		3	168-07-01/2-КМД 02.003-01	Элемент ригеля	1	
				168-07-01/2-КМД 02.000-04		
Б4		2	168-07-01/2-КМД 02.002-01	С-профиль 160х80х4б х4 ТУ67-16-48-82 ВСт3кп2 ГОСТ 16523-70	2	69,1 кг
				L = 5760 мм ± 1,5 мм		50 по торцам
А4		3	168-07-01/2-КМД 02.003-01	Элемент ригеля	1	
				168-07-01/2-КМД 02.000-05		
Б4		2	168-07-01/2-КМД 02.002-02	С-профиль 160х80х50х5 ТУ67-16-48-82 ВСт3кп2 ГОСТ 16523-70	2	86,5
				L = 5760 мм ± 1,5 мм		50 по торцам
А4		3	168-07-01/2-КМД 02.003-01	Элемент ригеля	1	

Инв. № подл. | Подпись и дата | Взам. инв. №

168-07-01/2-КМД 02.000

Лист 2

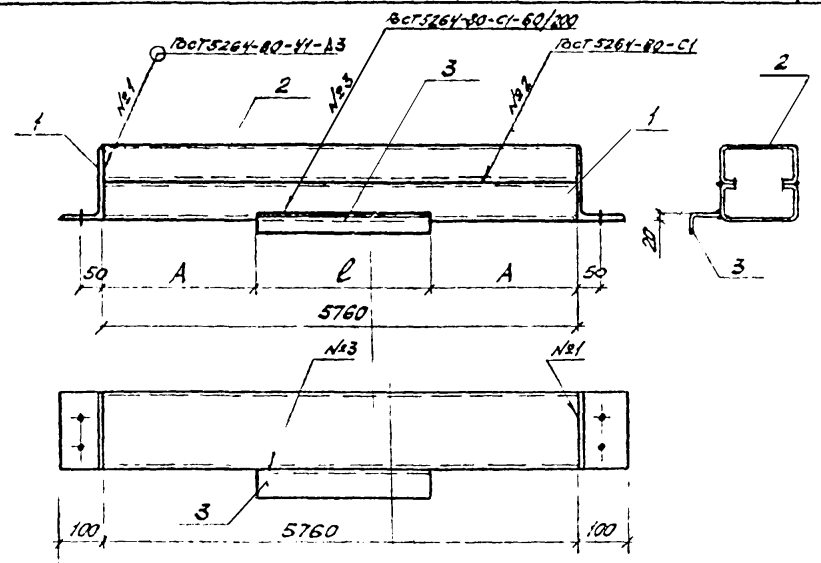

Обозначение	Марка	А, мм	ℓ, мм	Масса, кг
168-07-01½-КМД 02.000СБ	РС1-1	0	5760	153,0
-01	РС1-2			187,6
-02	РС1-3			222,4
-03	РП2-1	1890	1980	116,2
-04	РП2-2			150,8
-05	РП2-3			185,6

Инв.№ подл. | Подпись и дата | Взам. инв.№

Утв.	Некрасов		290682
Н.контр.	Кулина		290682
Пров.	Никулин		250611
Разраб.	Быкина		210615

168-07-01½-КМД 02.000 СБ

Ригель стыковой
Ригель подоконный
Сборочный чертеж

Стадия	Масса	Масштаб
Р	см табл.	1:10
Лист	Листов 1	

ЭКБ ВПО Союзстройконструкция

Формат А4

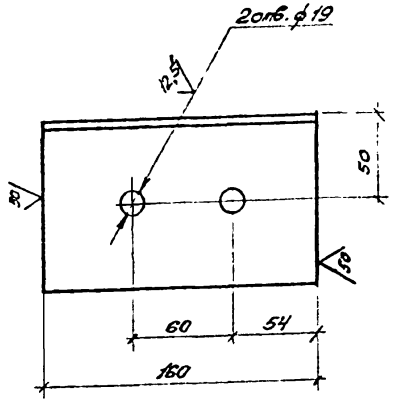

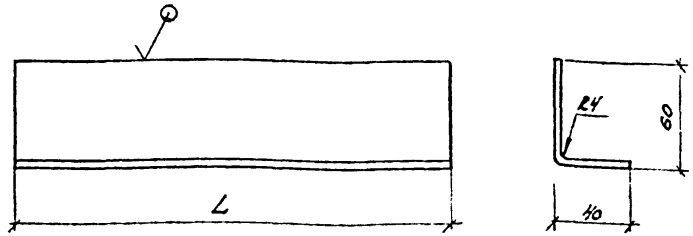

Обозначение	L, мм	Масса, кг
168-07-01/2-КМД 02.003	5760	43,0
-01	1980	6,2
-02	5960	18,7

Инв. № подл. | Подпись и дата | Взам. инв. №

Утв.	Некрасов	[signature]	29.06.82
Н. контр.	Килина	[signature]	29.06.82
Пров.	Никулин	[signature]	25.06.82
Разраб.	Букина	[signature]	1.06.82

168-07-01/2-КМД 02.001

Элемент ригеля

Стадия	Масса	Масштаб
Р	3,2	1:2,5

Лист | Листов 1

Уголок 160х100х10 ГОСТ 8510-72 / ВСт3кп2 ГОСТ 535-79

ЭКБ ВПО Союзстройконструкция

Инв. № подл. | Подпись и дата | Взам. инв. №

Утв.	Некрасов	[signature]	29.06.82
Н. контр.	Килина	[signature]	29.06.82
Пров.	Никулин	[signature]	25.06.82
Разраб.	Букина	[signature]	1.06.82

168-07-01/2-КМД 02.003

Элемент ригеля

Стадия	Масса	Масштаб
Р	см. табл.	1:2,5

Лист | Листов 1

Лист 4 ГОСТ 19904-74 / ВСт3кп2 ГОСТ 14637-79

ЭКБ ВПО Союзстройконструкция

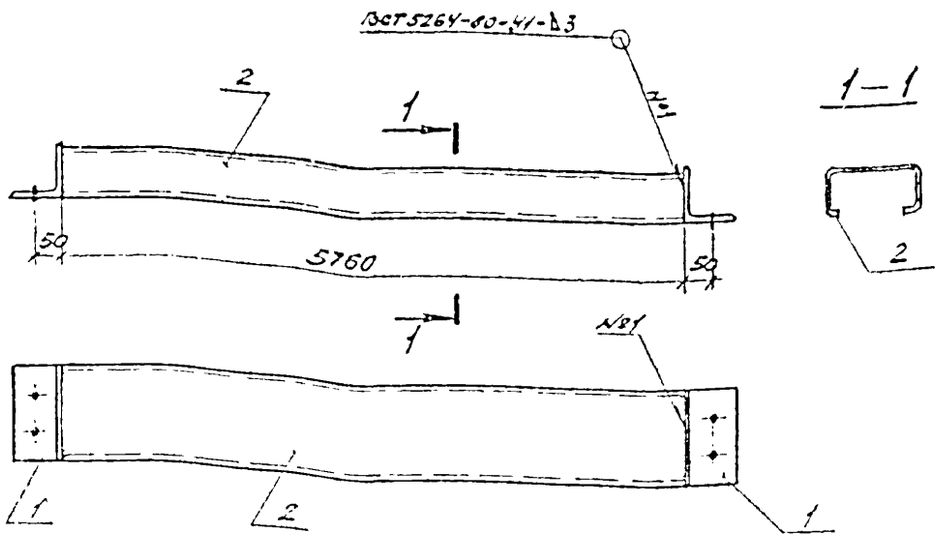

Обозначение	Марка	Масса, кг
168-07-01/2-КМД 01.000 СБ	РР1-1	55,7
-01	РР1-2	73,0
-02	РР1-3	90,4
-03	РВ1-1	46,5
-04	РВ1-2	63,6
-05	РВ1-3	76,9

Утв.	Некрасов	[signature]	230682	168-07-01/2-КМД 01.000 СБ			
Н.контр.	Килина	[signature]	230682	Ригель рядовой Ригель ветровой Сборочный чертеж	Стадия	Масса	Масштаб
Пров.	Никулин	[signature]	230682		Р	см. табл.	1:10
Разраб.	Букина	[signature]	230682		Лист	Листов 1	
					ЭКБ ВПО Союзстройконструкция		

Инв. № подл. | Подпись и дата | Взам. инв. №

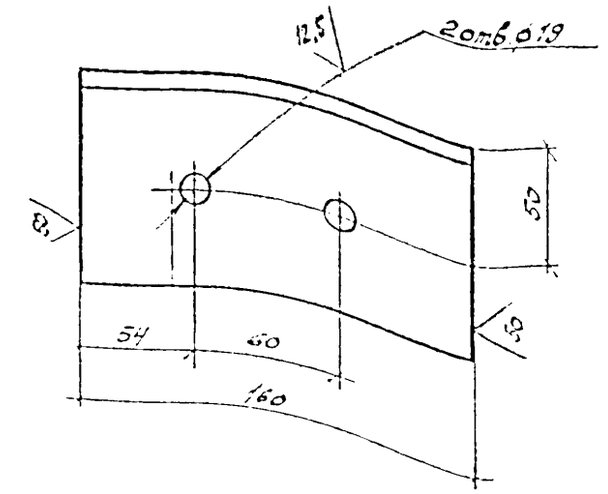

Утв.	Некрасов	[signature]	230682	168-07-01/2-КМД 01.001			
Н.контр.	Килина	[signature]	230682	Элемент ригеля	Стадия	Масса	Масштаб
Пров.	Никулин	[signature]	230682		Р	1,95	1:2,5
Разраб.	Букина	[signature]	230682	Уголок 90х90х8 ГОСТ 8509-72 / БС-3кп2 ГОСТ 535-79	Лист	Листов 1	
					ЭКБ ВПО Союзстройконструкция		

Инв. № подл. | Подпись и дата | Взам. инв. №

Формат	Зона	Поз.	Обозначение	Наименование	Кол.	Примеч
				168-07-01/2-КМД 03.000-08		
БЧ		2	168-07-01/2-КМД 03.002-02	С-профиль 160х80х50х5Т ГУ67-16-48-82 / ВСп3кп2 ГОСТ 16523-70	2	86,5 кг
				L = 5760 мм ± 1,5 мм		50 по торцам

168-07-01/2-КМД 03.000

Лист 3

Формат А4

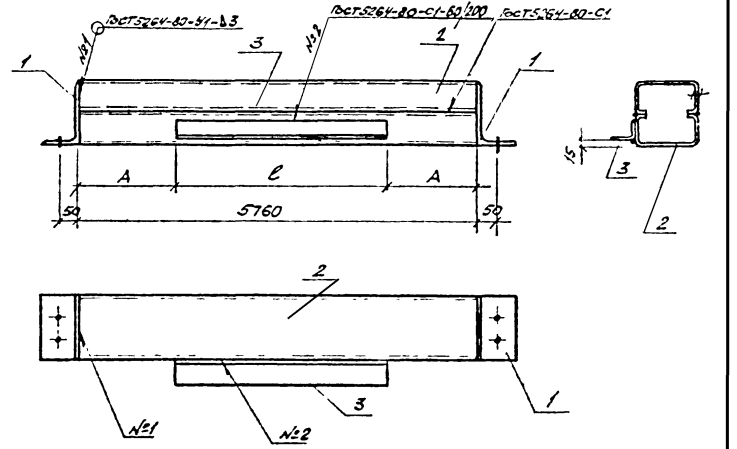

Обозначение	Марка	A, мм	ℓ, мм	Масса, кг
168-07-01/2-КМД 03.000СБ	Р01-1	0	5760	153,0
-01	Р01-2			187,6
-02	Р01-3			222,4
-03	Р02-1	1890	1980	116,2
-04	Р02-2			150,8
-05	Р02-3			185,6
-06	РП1-1	0	0	110,0
-07	РП1-2			144,6
-08	РП1-3			179,4

Утв.	Некрасов	[signature]	29.06.82
Н. контр.	Кипина	[signature]	29.06.82
Пров.	Никулин	[signature]	25.06.82
Разраб.	Букина	[signature]	20-6

168-07-01/2-КМД 03.000СБ

Ригель надоконный
Ригель подоконный
Сборочный чертеж

Стадия	Масса	Масштаб
Р	см. табл.	1:10

Лист | Листов 1

ЭКБ ВПО Союзстройконструкция

Формат А4

Инв. № подл. | Подпись и дата | Взам. инв. №

Формат	Зона	Поз.	Обозначение	Наименование	Кол	Примеч.
				Документация		
А4			168-07-01½-КМД 04.000 СБ	Сборочный чертеж		
				Детали		
А4		1	168-07-01½-КМД 02.001	Элемент ригеля	2	
А4		2	168-07-01½-КМД 04.001	Элемент ригеля	2	
А4		3	168-07-01½-КМД 02.003	Элемент ригеля	1	
			Переменные данные	для исполнений 1		
				Детали		
				168-07-01½-КМД 04.000		
Б4		4	168-07-01½-КМД 04.002	С-профиль 160×80×4½×3 ТУ67-16-48-87 ВСт3кп2 ГОСТ 16523-70	2	51,8 кг
				L = 5760мм ± 1,5мм		50 ▽ по торцам
				168-07-01½-КМД 04.000-01		
Б4		4	168-07-01½-КМД 04.002-01	С-профиль 160×80×4½×4 ТУ67-16-48-87 ВСт3кп2 ГОСТ 16523-70	2	69,1 кг
				L = 5760мм ± 1,5мм		50 ▽ по торцам

Инв. № подл.	Подпись и дата	Взам. инв. №

Утв.	Некрасов		
Н. контр.	Кулина		
Пров.	Никулин		
Разраб.	Енкина		

168-07-01½-КМД 04.000

Ригель надворотный

Стадия	Лист	Листов
Р	1	2

ЭКБ ВПО
Союзстройконструкция

Формат А4

Формат	Зона	Поз.	Обозначение	Наименование	Кол.	Примеч.
				168-07-01½-КМД 04.000-02		
Б4		4	168-07-01½-КМД 04.002-02	С-профиль 160×80×5×5 ТУ67-16-48-87 ВСт3кп2 ГОСТ 16523-70	2	86,5 кг
				L = 5760мм ± 1,5мм		50 ▽ по торцам
				168-07-01½-КМД 04.000-03		
Б4		4	168-07-01½-КМД 04.002	С-профиль 160×80×4½×3 ТУ67-16-48-87 ВСт3кп2 ГОСТ 16523-70	2	51,8 кг
				L = 5760мм ± 1,5мм		50 ▽ по торцам
				168-07-01½-КМД 04.000-04		
Б4		4	168-07-01½-КМД 04.002-01	С-профиль 160×80×4½×4 ТУ67-16-48-87 ВСт3кп2 ГОСТ 16523-70	2	69,1 кг
				L = 5760мм ± 1,5мм		50 ▽ по торцам
				168-07-01½-КМД 04.000-05		
Б4		4	168-07-01½-КМД 04.002-02	С-профиль 160×80×5×5 ТУ67-16-48-87 ВСт3кп2 ГОСТ 16523-70	2	86,5 кг
				L = 5760мм ± 1,5мм		50 ▽ по торцам

Инв. № подл.	Подпись и дата	Взам. инв. №

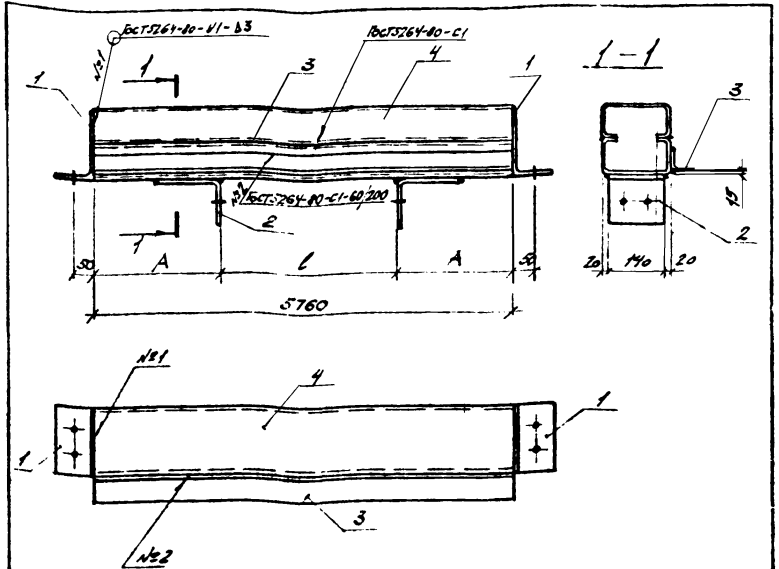

Обозначение	Марка	А, мм	l, мм	Масса, кг
168-07-01.2-КМД 04.000 СБ	РС3-1	995	3770	157,2
-01	РС3-2			191,8
-02	РС3-3			226,6
-03	РС4-1	695	4370	157,2
-04	РС4-2			191,8
-05	РС4-3			226,6

Инв. № подл.	Подпись и дата	Взам. инв. №	

Изм.	Кол. уч.	Лист	№ док.
Разраб.	Букина		
Пров.	Никулин		
Н. контр.	Килина		
Утв.	Некрасов		

168-07-01½-КМД 04.000 СБ

Ригель надвторотный сборочный чертеж

Стадия	Масса	Масштаб
Р	см. табл.	1:10
Лит.	Листов 1	

ЭКБ ВПО Союзстройконструкция

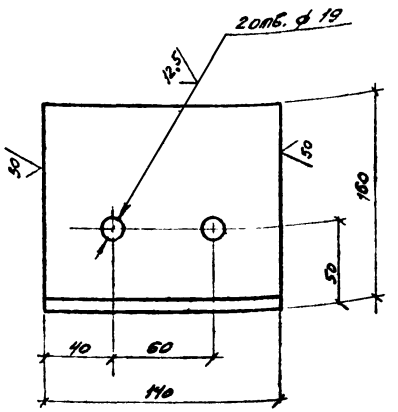

Инв. № подл.	Подпись и дата	Взам. инв. №	

Изм.	Кол. уч.	Лист	№ док.
Разраб.	Букина		
Пров.	Никулин		
Н. контр.	Килина		
Утв.	Некрасов		

168-07-01½-КМД 04.001

Элемент ригеля

Стадия	Масса	Масштаб
Р	2,1	1:2,5
Лист	Листов 1	

Прокат 160×125×7 ГОСТ 19772-74 / ВСт3кп2 ГОСТ 11474-76

ЭКБ ВПО Союзстройконструкция

Формат А4

Инв. № подл.	Подпись и дата	Взам. инв. №

Формат	Зона	Поз.	Обозначение	Наименование	Кол. на исполн. 168-07-01/2-КМД 05.000		Примечание
					–	01	
				Документация			
А4			168-07-01/2-КМД 05.000 СБ	Сборочный чертеж			
				Детали			
А4		1	168-07-01/2-КМД 05.001	Элемент ригеля	1		
			-01	Элемент ригеля		1	
А4		2	168-07-01/2-КМД 02.003-01	Элемент ригеля	1		
			-02	Элемент ригеля		1	

Утв.	Некрасов		29.12
Н. контр.	Конева		29.12
Пров.	Никулин		29.12
Разраб.	Букина		29.12

168-07-01/2-КМД 05.000

Ригель цокольный

Стадия	Лист	Листов
Р		1

ЭКБ ВПО
Союзстройконструкция

Формат А4

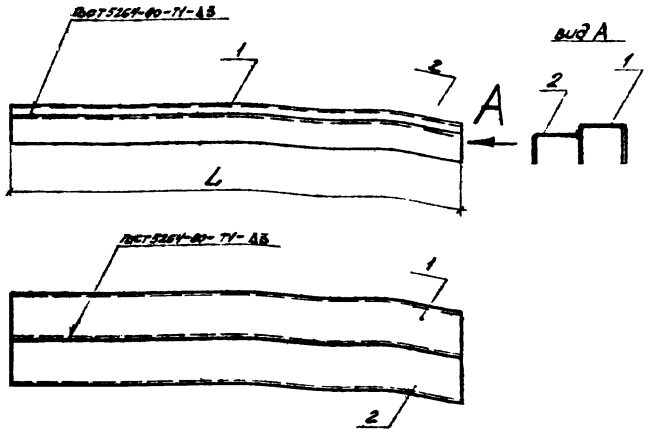

Обозначение	Марка	L, мм	Масса, кг
168-07-01/2-КМД 05.000СБ	РЦ1-1	1980	16,1
-01	РЦ1-2	5960	48,6

Инв.№ подл.	Подпись и дата	Взам. инв.№	

Изм.	Кол.уч.	Лист	№ док.	Подпись	Дата
Утв.	Некрасов			29.04.82
Н.контр.	Конева			29.04.82
Пров.	Никулин			25.04.82
Разраб.	Букина			29.04.82

168-07-01/2-КМД 05.000СБ

Ригель цокольный сборочный чертеж

Стадия	Масса	Масштаб
Р	см. табл.	1:10
Лист	Листов 1	

ЭКБ ВПО Союзстройконструкция

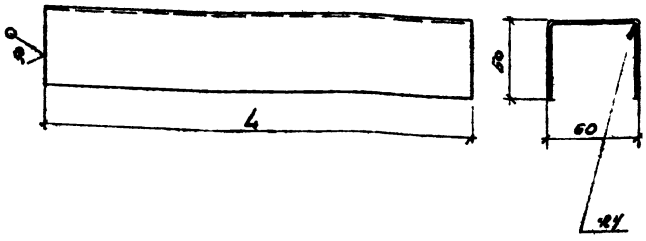

Обозначение	L, мм	Масса, кг
168-07-01/2-КМД 05.001	1980	9,9
-01	5960	28,9

Инв.№ подл.	Подпись и дата	Взам. инв.№	

Изм.	Кол.уч.	Лист	№ док.	Подпись	Дата
Утв.	Некрасов			29.04.82
Н.контр.	Конева			29.04.82
Пров.	Никулин			25.04.82
Разраб.	Букина			29.04.82

168-07-01/2-КМД 05.001

Элемент ригеля

Стадия	Масса	Масштаб
Р	см. табл.	1:2,5
Лист	Листов 1	

ЭКБ ВПО Союзстройконструкция

Лист 4 ГОСТ 19904-74
Вст3сп2 ГОСТ 14637-79

Формат	Зона	Поз.	Обозначение	Наименование	Кол.	Примечание
				Документация		
А4			168-07-01/2-КМД06.000 СБ	Сборочный чертеж		
				Детали		
А4		1	168-07-01/2-КМД06.001	Деталь крепежная	1	
				Стандартные изделия		
		2		Болт М10×70.58.019	1	
				ГОСТ 7798-70		
		3		Гайка М10.5.019	1	
				ГОСТ 5915-70		
		4		Шайба 10.65Г02.9	1	
				ГОСТ 6402-70		
		5		Шайба 10.01.019	1	
				ГОСТ 11371-78		

Инв. № подл. | Подпись и дата | Взам. инв. №

Утв.	Некрасов		290692
Н. контр.	Конева		080617
Пров.	Никулин		170582
Разраб.	Буканов		200713

168-07-01/2-КМД06.000

Деталь ДК1

Стадия	Лист	Листов
Р		1

ЭКБ ВПО Союзстройконструкция

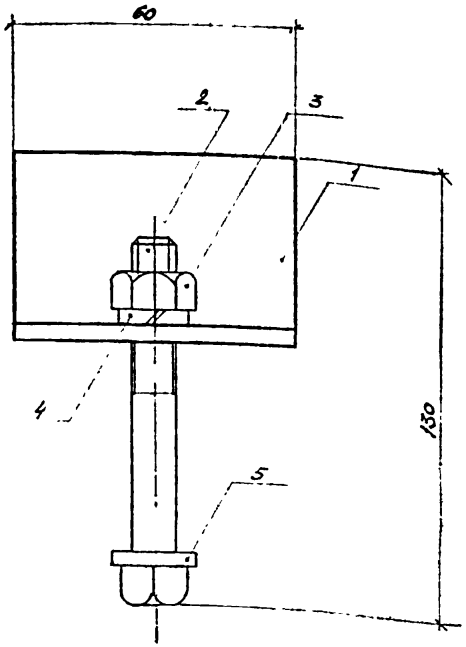

Инв. № подл. | Подпись и дата | Взам. инв. №

Утв.	Некрасов		290692
Н. контр.	Конева		080617
Пров.	Никулин		170582
Разраб.	Буканов		200713

168-07-01/2-КМД06.000СБ

Деталь ДК1
Сборочный чертеж

Стадия	Масса	Масштаб
Р	0,3	1:1
Лист	Листов 1	

ЭКБ ВПО Союзстройконструкция

Формат	Зона	Поз.	Обозначение	Наименование	Кол.	Примечание
				Документация		
А4			168-07-01/2-КМД 07.000СБ	Сборочный чертеж		
				Детали		
А4		1	168-07-01/2-КМД 07.001	Деталь крепежная	1	
				Стандартные изделия		
		2		Болт М10х70.58	1	
				ГОСТ 7798-70		
		3		Гайка М10.5	1	
				ГОСТ 5915-70		
		4		Шайба 10.65Г 02.9	1	
				ГОСТ 6402-70		
		5		Шайба 10.01.05	1	
				ГОСТ 11371-78		

				168-07-01/2-КМД 07.000		
Утв.	Некрасов		23.06.82	Деталь ДК2	Стадия: Р	Лист:	Листов: 1
Н. контр.	Конева				ЭКБ ВПО Союзстройконструкция	
Пров.	Никулин		10.08.82			
Разраб.	Бикина		12.04.82			

Инв. № подл. | Подпись и дата | Взам. инв. №

Формат А4

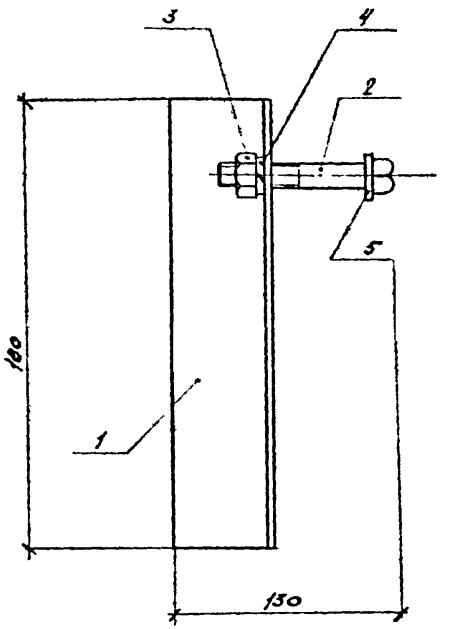

				168-07-01/2-КМД 07.000СБ		
Утв.	Некрасов		23.06.82	Деталь ДК2 Сборочный чертеж	Стадия: Р	Масса: 9,7	Масштаб: 1:2
Н. контр.	Конева				Лист:	Листов: 1	
Пров.	Никулин		10.08.82		ЭКБ ВПО Союзстройконструкция	
Разраб.	Бикина		12.04.82			

Инв. № подл. | Подпись и дата | Взам. инв. №

Формат А4

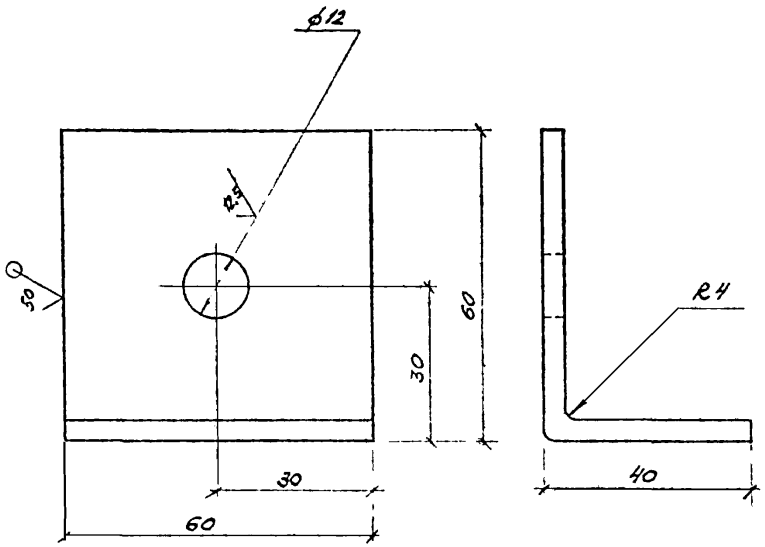

				168-07-01/2-КМД 06.001		
				Деталь крепежная	Стадия: Р; Масса: 0,2; Масштаб: 1:1	
Утв.	Некрасов		19.04.82		Лист	Листов 1
Н.контр.	Конева		17.04.82	Лист 4 ГОСТ 19904-74 ВСт3кп2 ГОСТ 14637-79	ЭКБ ВПО Союзстройконструкция	
Пров.	Никулин		17.04.82			
Разраб.	Букина		17.04.82			

Инв.№ подл. | Подпись и дата | Взам.инв.№

Формат А4

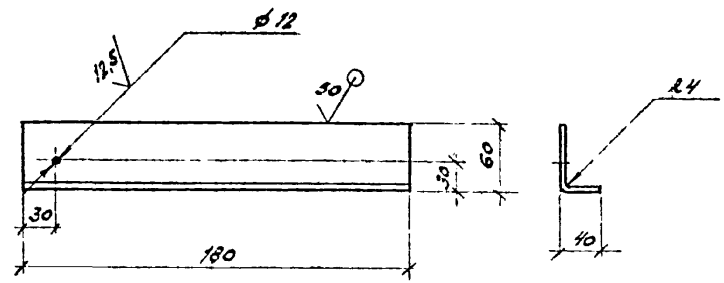

				160-07-01/2-КМД 07.001		
				Деталь крепежная	Стадия: Р; Масса: 0,6; Масштаб: 1:5	
Утв.	Некрасов		26.04.82		Лист	Листов 1
Н.контр.	Конева		26.04.82	Лист 4 ГОСТ 19904-74 ВСт3кп2 ГОСТ 14637-79	ЭКБ ВПО Союзстройконструкция	
Пров.	Никулин		26.04.82			
Разраб.	Букина		26.04.82			

Инв.№ подл. | Подпись и дата | Взам.инв.№

Формат А4

Формат	Зона	Поз.	Обозначение	Наименование		
				Документация		
А4			168-07-01/2-КМД 08.000СБ	Сборочный чертеж		
				Детали		
А4		1	168-07-01/2-КМД 08.001	Деталь крепежная		
				Стандартные изделия		
		2		Болт М10х30.56.019	1	
				ГОСТ 7798-70		
		3		Гайка М10.5.019	1	
				ГОСТ 5915-70		
		4		Шайба 10.65Г 02.9	1	
				ГОСТ 6402-70		
		5		Шайба 10.01.05 019	1	
				ГОСТ 11371-72		

Взам. инв. № | Подпись и дата | Инв. № подл.

				168-07-01/2-КМД 08.000			
Утв.	Шульгов				Стадия	Лист	Листов
Н. контр.	Конева			Деталь ДК3	Р		1
Пров.	Никулин				ЭКБ ВПО Союзстройконструкция		
Разраб.	Букина						

Формат А4

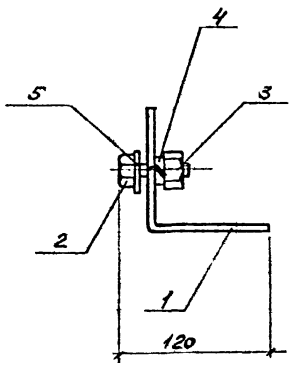

				168-07-01/2-КМД 08.000СБ			
Утв.	Некрасов				Стадия	Масса	Масштаб
Н. контр.	Конева			Деталь ДК3 Сборочный чертеж	Р	1,1	—
Пров.	Никулин				Лист	Листов 1	
Разраб.	Букина				ЭКБ ВПО Союзстройконструкция		

Формат А4

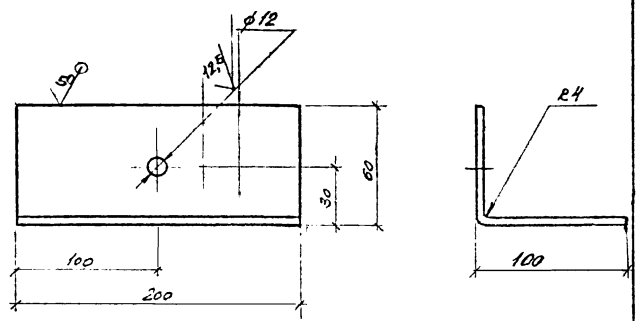

				168-07-01/2-КМД 08 001		
				Деталь крепежная	Стадия: Р	Масса: 1,0
					Масштаб: 1:2	
					Лист	Листов 1
Утв.	Некрасов		290682	Лист 4 ГОСТ 19904-74 ВСт3кп2 ГОСТ 14637-89	ЭКБ ВПО Союзстройконструкция	
Н.Контр.	Осипова		290682			
Пров.	Никулин		290682			
Разраб.	Букина		290682			

Инв. № подл. | Подпись и дата | Взам. инв. №

Формат А4

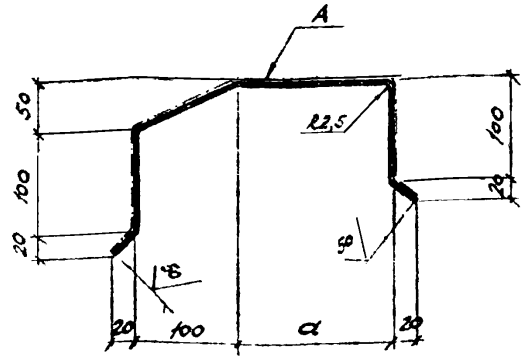

Обозначение	Марка	a, мм	Длина, мм	Масса, кг
168-07-01/2-КМД 09.001	Л1.1.30	150	3050	9,96
-01	Л1.1.04		450	1,47
-02	Л1.2.30	170	3050	10,34
-03	Л1.2.04		450	1,53

Покрытие поверхности А: эмаль МЛ-12, цвет по эталону ГОСТ 9754-76, IV-УЧ

				168-07-01/2-КМД 09.001		
				Элемент фасонный Л1	Стадия: Р	Масса: см. табл.	Масштаб: 1:5
Утв.	Некрасов		290682		Лист	Листов 1
Н.контр.	Конева		290682	1-ПВ-0-0,8 ГОСТ 19904-74 / Ст3кп-ПК-МТ-НР-1 ГОСТ 14918-80	ЭКБ ВПО Союзстройконструкция	
Пров.	Никулин		25.04.83			
Разраб.	Букина		82062			

Инв. № подл. | Подпись и дата | Взам. инв. №

Формат А4

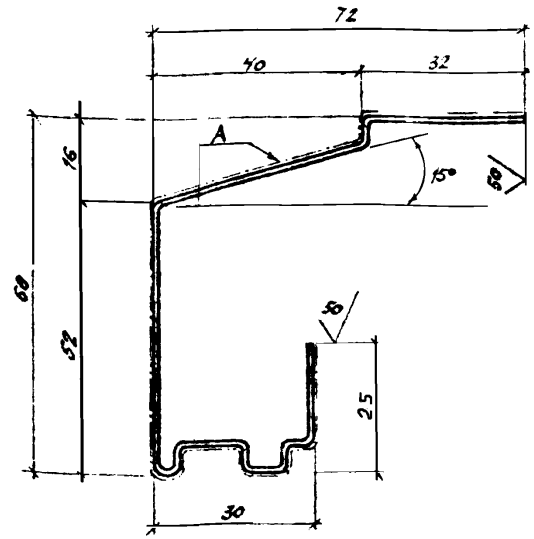

Обозначение	Марка	Длина, мм	Масса, кг
168-07-01/2-КМД 08.002	Л2.30	2990	5,05
-01	Л2.20	1970	3,33

Покрытие поверхности А: эмаль МЛ-12, цвет по эталону ГОСТ 9754-76, IV-УЧ

				168-07-01/2-КМД 09.002		
				Элемент фасонный Л2	Стадия: Р	Масса: см. табл.	Масштаб: 1:1
Утв.	Некрасов		290682		Лист	Листов 1
Н.контр.	Конева		290682	2-805	ЭКБ ВПО Союзстройконструкция	
Пров.	Никулин		25.04.83			
Разраб.	Букина		82062			

Инв. № подл. | Подпись и дата | Взам. инв. №

Формат А4

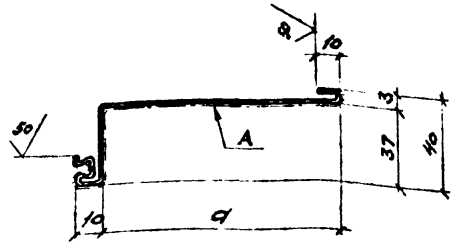

Обозначение	Марка	a, мм	Длина, мм	Материал	Масса, кг
168-07-01/2-КМД 09.003	Л3.1.30	100	2995	2-015	4,13
-01	Л3.1.20		1935		2,67
-02	Л3.2.30	40	2995	2-007	2,40
-03	Л3.2.20		1935		1,55

Покрытие поверхности А: эмаль МЛ-12, цвет по эталону ГОСТ 9754-76, IV-44

Утв.	Некрасов		29.06.22
Н.контр	Конева		29.06.22
Пров.	Никулин		29.06.22
Разраб.	Букина		29.06.22

168-07-01/2-КМД 09.003

Элемент фасонный Л3

Стадия	Масса	Масштаб
Р	см. табл.	1:2
Лист	Листов 1	

см. таблицу

ЭКБ ВПО Союзстройконструкция

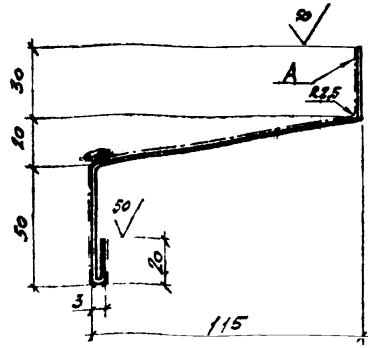

Обозначение	Марка	Длина, мм	Масса, кг
168-07-01/2-КМД 09.004	Л4.30	3050	5,28
-01	Л4.20	1940	3,37

Покрытие поверхности А: эмаль МЛ-12, цвет по эталону ГОСТ 9754-76, IV-44

Утв.	Некрасов		29.06.22
Н.контр	Конева		29.06.22
Пров.	Никулин		29.06.22
Разраб.	Букина		29.06.22

168-07-01/2-КМД 09.004

Элемент фасонный Л4

Стадия	Масса	Масштаб
Р	см. табл.	1:2
Лист	Листов 1	

ОЦ А-Л3-0-1,0 ГОСТ 19904-74
Ст3кп-ПК-ИТ-НР-1ГОСТ 14918-80

ЭКБ ВПО Союзстройконструкция

Формат А4

Инв. № подл. | Подпись и дата | Взам. инв. №

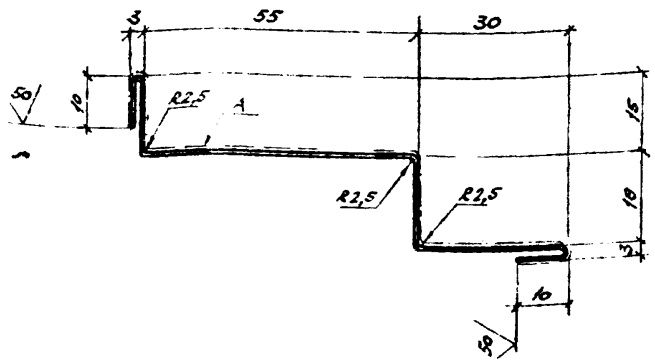

Обозначение	Марка	Длина, мм	Масса, кг
168-07-01/2-КМД 09.005	Л5.30	2995	3,03
-01	Л5.20	1995	1,96

Покрытие поверхности А: эмаль МЛ-12, цвет по эталону ГОСТ 9754-76, IV-УЧ

				168-07-01/2-КМД 09.005		
				Элемент фасонный Л5	Стадия: Р; Масса: см. табл.; Масштаб: 1:1	
					Лист	Листов 1
Утв.	Некрасов		29.06.82	ОЦ А-73-0-1,0 ГОСТ 19904-74 / Ст3кп-ПК-МТ НР-1 ГОСТ 14918-80	ЭКБ ВПО Союзстройконструкция	
Н. контр.	Конева		29.06.82			
Пров.	Никулин		29.06.82			
Разраб.	Букина		29.06.82			

Инв. № подл. | Подпись и дата | Взам. инв. №

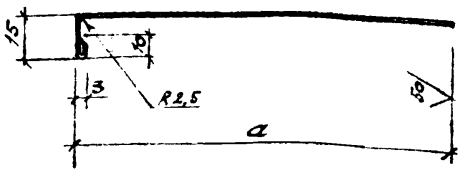

Обозначение	Марка	Длина, мм	a, мм	Масса, кг
168-07-01/2-КМД 09.006	Л6.1.30	2995	130	3,71
-01	Л6.1.20	1995		2,47
-02	Л6.2.30	2995	60	2,12
-03	Л6.2.20	1995		1,41
-04	Л6.2.04	400		0,28

Покрытие Эмаль МЛ-12, цвет по эталону ГОСТ 9754-76, IV-УЧ

				168-07-01/2-КМД 09.006		
				Элемент фасонный Л6	Стадия: Р; Масса: см. табл.; Масштаб: 1:2	
					Лист	Листов 1
Утв.	Некрасов		29.06.82	ОЦ А-73-0-1,0 ГОСТ 19904-74 / Ст3кп-ПК-МТ НР-1 ГОСТ 14918-80	ЭКБ ВПО Союзстройконструкция	
Н. контр.	Конева		29.06.82			
Пров.	Никулин		29.06.82			
Разраб.	Букина		29.06.82			

Инв. № подл. | Подпись и дата | Взам. инв. №

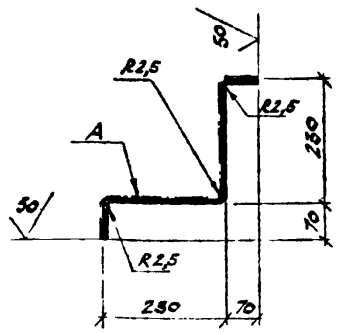

Обозначение	Марка	Длина, мм	Масса, кг
168-07-01/2-КМД 09.007	Л7.30	3000	11,30
-01	Л7.18	1800	6,78
-02	Л7.12	1200	4,52

Покрытие поверхности А: эмаль МЛ-12, цвет по эталону ГОСТ 9754-76, IV-У4

				168-07-01/2-КМД 09.007			
				Элемент фасонный Л7	Стадия	Масса	Масштаб
					Р	см. табл.	1:10
Утв.	Некрасов		290682		Лист	Листов 1	
Н.контр.	Конева		290682	ОЦ А-ПВ-0-0,8 ГОСТ 19904-74	ЭКБ ВПО		
Пров.	Никулин		25.06.82	Ст3кп-ПК-МТ-НР-1 ГОСТ 14918-80	Союзстройконструкция		
Разраб.	Букина		12062				

Инв. № подл. | Подпись и дата | Взам. инв. №

Формат А4

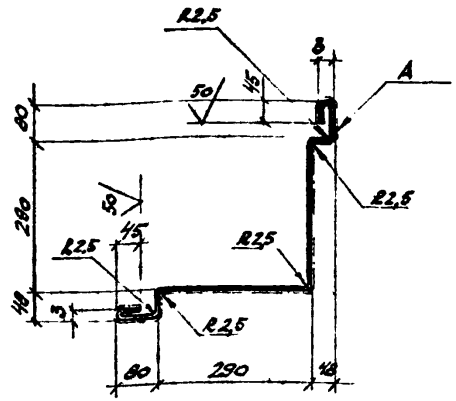

Обозначение	Марка	Длина, мм	Масса, кг
168-07-01/2-КМД 09.008	Л8.30	3050	17,85
-01	Л8.18	1850	10,82
-02	Л8,12	1250	7,32

Покрытие поверхности А: эмаль МЛ-12, цвет по эталону ГОСТ 9754-76, IV-У4

				168-07-01/2-КМД 09.008			
				Элемент фасонный Л8	Стадия	Масса	Масштаб
					Р	см. табл.	1:10
Утв.	Некрасов		290682		Лист	Листов 1	
Н.контр.	Конева		290682	ОЦ А-ПВ-0-0,8 ГОСТ 19904-74	ЭКБ ВПО		
Пров.	Никулин		25.06.82	Ст3кп-ПК-МТ-НР-1 ГОСТ 14918-80	Союзстройконструкция		
Разраб.	Букина		12062				

Инв. № подл. | Подпись и дата | Взам. инв. №

Формат А4

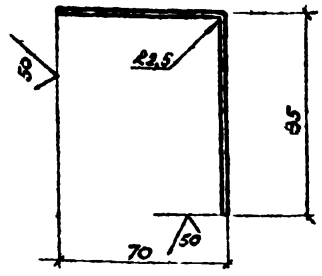

Обозначение	Марка	Длина мм	Масса кг
168 07-01/2-КМД 09.009	Л9.30	3000	2,92
-01	Л9.18	1800	1,75
02	Л9.12	1200	1,17

168-07-01/2-КМД 09.009

Элемент фасонный Л9

Стадия	Масса	Масштаб
Р	см. табл.	1:2

Лист | Листов

Утв.	Некрасов		29.06.82
Н.контр.	Конева		29.06.82
Пров.	Никулин		25.06.82
Разраб.	Букина		1.06.82

ОЦ А ПВ-0-08 ГОСТ 19904-74 СпЗкл ПК МТ-НР-1 ГОСТ 14918-80

ЭКБ ВПО Союзстронконструкция

Инв. № подл. | Подпись и дата | Взам. инв. №

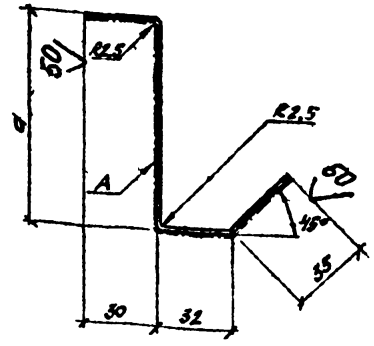

Обозначение	Марка	Длина мм	a мм	Масса кг
168 07-01/2 КМД 09.010	Л10 1.24	2350	90	2,76
01	Л10 1.18	1750		2,05
-02	Л10 1.12	1150		1,35
-03	Л10 2.24	2350	1,10	3,05
04	Л10 2.18	1750		2,27
-05	Л10 2.12	1150		1,49

Покрытие поверхности А: эмаль МЛ-12, цвет по эталону ГОСТ 9754-76 IV У4

168-07-01/2 КМД 09.010

Элемент фасонный Л10

Стадия	Масса	Масштаб
Р	см. табл.	1:2

Лист | Листов 1

Утв.	Некрасов		29.06.82
Н.контр.	Конева		29.06.82
Пров.	Чикулин		25.06.82
Разраб.	Букина		1.06.82

ОЦ А ПВ 0-08 ГОСТ 19904-74 СпЗкл ПК МТ НР-1 ГОСТ 14918-80

ЭКБ ВПО Союзстронконструкция

Инв. № подл. | Подпись и дата | Взам. инв. №

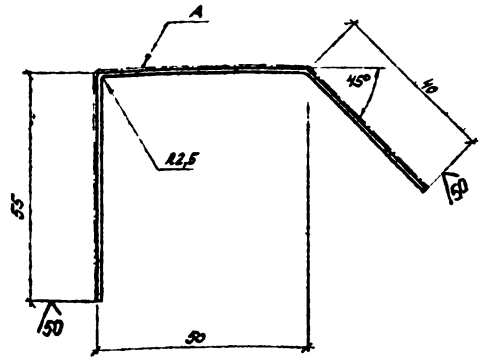

Обозначение	Марка	Длина мм	Масса кг
168.07-01.2-КМД 09.011	Л11.24	2350	2,14
-01	Л11.18	1750	1,59
-02	Л11.12	1150	1,05

Покрытие поверхности А: эмаль МЛ-12, цвет по эталону ГОСТ 9754 76, IV-У4

Утв	Некрасов		29.06.82
Н. контр	Конева		29.06.82
Пров	Никулин		25.06.82
Разраб	Букина		29.06.82

168-07 01/2-КМД 09.011

Элемент фасонный Л11

Стадия	Масса	Масштаб
Р	см. табл	1:1

Лист | Листов 1

ОЦ А ПВ 0 08 ГОСТ 19904 74
Ст3кп-ПК МТ НР 1 ГОСТ 14918-80

ЭКБ ВПО
Союзстройконструкция

Инв. № подл | Подпись и дата | Взам. инв. №

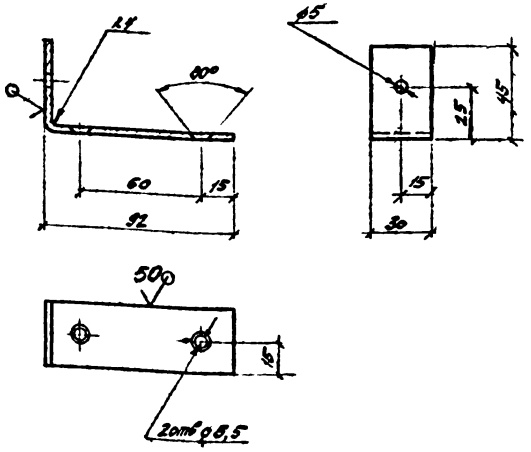

Утв.	Некрасов		29.06.82
Н. контр	Конева		29.06.82
Пров	Никулин		25.06.82
Разраб	Букина		29.06.82

168-07-01/2-КМД 09.012

Деталь крепежная Д1

Стадия	Масса	Масштаб
Р	0,06	1:2

Лист | Листов 1

Лист 2 ГОСТ 19904-74
В Ст3кп2 ГОСТ 14637-79

ЭКБ ВПО
Союзстройконструкция

Инв. № подл | Подпись и дата | Взам. инв. №

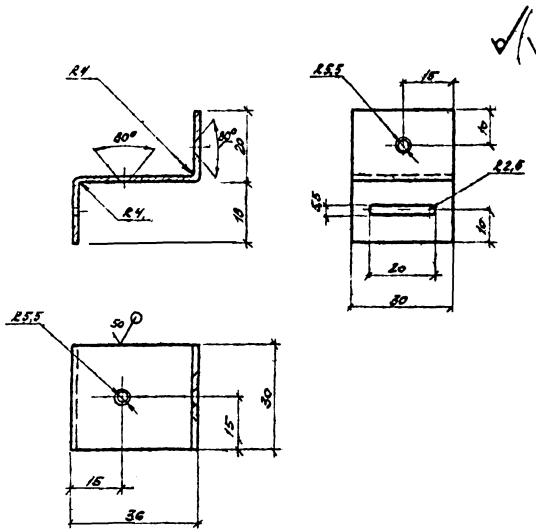

Утв.	Некрасов		29.06.82	168-07-01/2 КМД 09.013			
Н. контр.	Конева		29.06.82	Деталь крепежная Д2	Стадия	Масса	Масштаб
Пров.	Никулин		25.06.82		Р	0,03	1:1
Разраб.	Бусина		27.06.82		Лист	Листов 1	
				Лист 2 Гост 19904-74 / ВСт3кп2 Гост 14637-79	ЭКБ ВПО Союзстройконструкция		

Инв. № подл. | Подпись и дата | Взам. инв. №

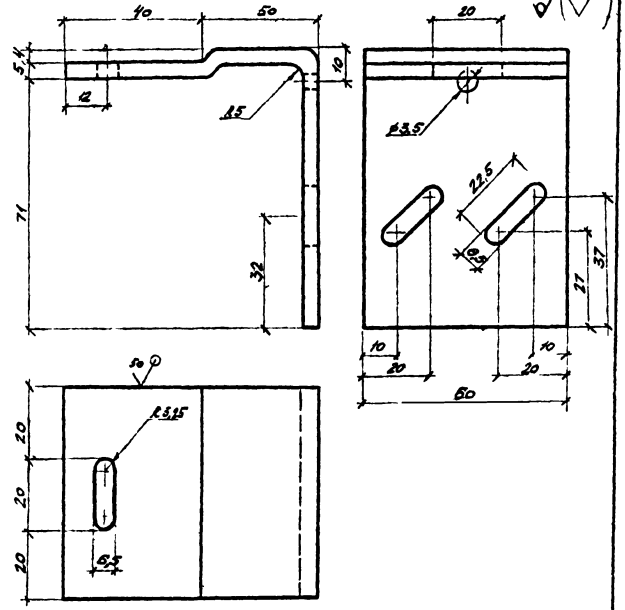

Утв.	Некрасов		29.06.82	168-07-01/2-КМД 09.014			
Кон. Р.	Конева		29.06.82	Деталь крепежная Д3	Стадия	Масса	Масштаб
Пров.	Никулин		25.06.82		Р	0,4	1:1
Ра. раб.	Бусина		27.06.82		Лист	Листов 1	
				Лист 5 Гост 19903-74 / ВСт3кп2 Гост 14637-79	ЭКБ ВПО Союзстройконструкция		

Инв. № подл. | Подпись и дата | Взам. инв. №

gost.e-ecolog.ru