Минтяжстрой СССР
Всесоюзное промышленное объединение «Союзстроиконструкция»
Экспериментальное конструкторское бюро

Шифр 168-07-01/2

Стены производственных зданий из трехслойных панелей с профилированными металлическими обшивками и минераловатным утеплителем

Выпуск 2

Панели стеновые

gost.e-ecolog.ru

1982г.

Министерство СССР

Всесоюзное промышленное объединение «Союзстройконструкция»

Экспериментальное конструкторское бюро

Шифр 168-07-01/2

Стены производственных зданий из трехслойных панелей с профилированными металлическими обшивками и минераловатным утеплителем

Выпуск 2

Панели стеновые

Разработано

Директор ЭКБ НТ Коротаев

Зам. директора по НТ и НИР ЛА Фейгель

Главный конструктор проекта ЕМ Максимов

Согласовано

Гл. инженер ВПО «Союзстройконструкция» Е.В. Копылов

Зам директора ЦНИИПромзданий С.М. Гли

2

СОДЕРЖАНИЕ

Обозначение	Наименование	Стр.	Примеч.
I68-07-0I/2 00.00.000	Пояснительная записка	3	
I68-07-0I/2 0I.00.000	Панель стеновая	7	
IC8-07-0I/2 0I.00.000 СБ	Панель стеновая Сборочный чертеж	II	
I68-07-0I/2 0I.0I.00	Обшивка внутренняя	I4	
I68-07-0I/2 0I.0I.000 СБ	Обшивка внутренняя Сборочный чертеж	I6	
I68-07-0I/2 0I.0I.00I	Пластина крепления	I7	
I68-07-0I/2 0I.02.C02	Шайба	I7	
I68-07-0I/2 0I.0I.003	Обшивка	I8	
I68-07-0I/2 0I.02.000	Ребро поперечное	I9	
I68-07-0I/2 0I.02.000 СБ	Ребро поперечное Сборочный чертеж	20	
I68-07-0I/2 0I.02.00I	Климмер	2I	
I68-07-0I/2 0I.02.002	Прокладка	2I	
I68-07-0I/2 0I.02.003	Элемент ребра	22	
I68-07-0I/2 0I.03.000	Ребро продольное	23	
I68-07-0I/2 0I.03.000 СБ	Ребро продольное Сборочный чертеж	26	
I68-07-0I/2 0I.03.003	Элемент ребра	27	
I68-0I.0I/2 0I.03.004	Элемент ребра	27	
I68-07-0I/2 0I.C0.C02	Противоусадочный уголок	28	
I68-07-0I/2 02.00.000	Панель стеновая	29	
I68-07-0I/2 02.00.000 СБ	Панель стеновая Сборочный чертеж	32	

Обозначение	Наименование	Стр.	Примеч.
I68-07-0I/2 02.0I.000	Обшивка внутренняя	33	
I68-07-0I/2 02.0I.000 СБ	Обшивка внутренняя Сборочный чертеж	34	
I68-07-0I/2 02.0I.003	Обшивка	35	
I68-07-0I/2 02.03.000	Ребро продольное	36	
I68-07-0I/2 02.03.000 СБ	Ребро продольное Сборочный чертеж	39	
I68-07-0I/2 02.03.003	Элемент ребра	40	
I68-07-0I/2 02.03.004	Элемент ребра	40	
I68-07-0I/2 02.03.005	Элемент ребра	4I	
I68-07-0I/2 02.03.006	Элемент ребра	4I	
I68-07-0I/2 03.00.000	Панель стеновая	42	
I68-07-0I/2 03.00.000 СБ	Панель стеновая Сборочный чертеж	44	
I68-07-0I/2 04.00.000	Техническое решение по выполнению отверстий в панелях.	45	

I. ОБЩИЕ УКАЗАНИЯ

I.I. Чертежи шифра I68-07-0I/2 состоят из следующих выпусков: Выпуск I. Материалы для проектирования

Выпуск 2. Панели стеновые

Выпуск 3. Элементы стальных конструкций

Выпуск 4. Архитектурно-монтажные узлы.

I.2. Настоящий выпуск 2 содержит рабочие чертежи стеновых панелей с обшивками из стального оцинкованного гнутого профиля с трапециевидной формой гофра и утеплителем из полужестких и жестких минераловатных плит с содержанием синтетического связующего не более 6%.

I.3. Рабочие чертежи выполнены на основании протокола совещания от 22 февраля I982г. по вопросу корректировки технических решений стеновых панелей м.I68-07-0I и технических решений УШИ им.С.М.Кирова.

I.4. Первая стеновая панель, изготовленная в заводских условиях должна быть испытана по специальной программе с привлечением специалистов из ЭКБ ВПО "Союзстройконструкция".

I.5. После проведения испытания, при необходимости, чертежи корректируются.

2. КОНСТРУКТИВНЫЕ РЕШЕНИЯ И МАТЕРИАЛЫ КОНСТРУКЦИЙ

2.I. Стеновые панели представляют собой трехслойную конструкцию, состоящую из наружной и внутренней обшивок, среднего теплоизолирующего слоя, продольных, поперечных и противоусадочных ребер.

2.2. Обшивки выполняются из стальных оцинкованных гнутых профилей с трапециевидной формой гофра марки С44-I000-0,8 ГОСТ 24045-80, с защитно-декоративным покрытием по ТУ 67-263-79.

2.3. Внутренний теплоизолирующий слой выполняется из полужестких минераловатных плит по ГОСТ 9573-72.

2.4. Поперечные и продольные ребра из двух гнутых уголков, противоусадочные ребра из одного гнутого уголка, изготавливаемых из стального листа толщиной I мм по ГОСТ I9904-74 с двухсторонним лакокрасочным покрытием по ТУ 67-262-79.

2.5. Допускается применение утеплителя из жестких минераловатных плит.

2.6. Наружные и внутренние обшивки крепятся к ребрам заклепками ЗК-I0 ТУ 67-I6-2I-8I в продольном направлении с шагом 500 мм, в поперечном – с шагом 400 мм.

2.7. Сборка ребер производится самонарезающими винтами В6х25 ТУ 67-269-79 с шагом 500 мм и с постановкой между уголками теплоизолирующей прокладки толщиной 7+I0 мм, размерами 30х30 мм, выполненной из паронита ГОСТ 48I-80. Допускается применение прокладки из полиэтилена ГОСТ I6338-77 с размерами 22х29 мм толщиной 8 мм.

2.8. Стык профилей между собой в продольном направлении производится комбинированными заклепками ЗК-I0 с шагом 800 мм.

3. УПАКОВКА, ТРАНСПОРТИРОВАНИЕ И ХРАНЕНИЕ

3.I. Упаковка панелей производится в пакеты, согласно техническому решению, приведенному на листе.

3.2. Количество панелей в пакете не более 5 штук.

3.3. Транспортирование панелей в пакетах производится любым видом транспорта, имеющим жесткие опоры по длине не более, чем через шесть метров. Длина консольной части пакета при этом не должна превышать $\frac{I}{6}$ длины пакета.

4. КОМПЛЕКТНОСТЬ И МАРКИРОВКА

4.I. Стеновые панели поставляются в комплекте с деталями крепления,

				I68-07-0I/2 00.00.000	
Гип.	Некрасов		26.01.82	Пояснительная записка	Стадия: Р; Лист: I; Листов: 4
Н.контр.	Орлова		26.01.82		
Пров.	Якубин		26.01.82		
Разраб.	Савина		26.01.82		ЭКБ ВПО Союзстройконструкция

погонажными элементами и метизами по сводной комплектовочной ведомости заказчика.

4.2. Панели маркируются несмываемой краской с торца панели на внутренней стороне выпуска наружной обшивки.

Пример условного обозначения рядовой панели шириной 2 метра, толщиной утеплителя 100 мм, номинальной длиной 2400 мм – Ш.10.24.

При постановке дополнительных пластин крепления панели при маркировке индексируются малыми буквами алфавита.

Например: Ш.10.24а.

5. УКАЗАНИЕ ПО МОНТАЖУ

5.1. Монтаж панелей осуществляется с помощью элементов крепления и метизов, поставляемых комплектно, согласно узлам приведенным в выпуске 3.

5.2. Строповку панелей в процессе монтажа производить за верхние пластины. Низом панели считается торец панели, имеющий выпуск наружной обшивки.

Сводная спецификация материалов

№ п/п	Наименование материала	Марка	ГОСТ, ТУ	Единица изм.	Панели																			
					П1.10.24	П1.12.24	П1.10.30	П1.12.30	П1.10.36	П1.12.36	П1.10.42	П1.12.42	П1.10.48	П1.12.48	П1.10.54	П1.12.54	П1.10.60	П1.12.60	П1.10.66	П1.12.66	П1.10.72	П1.12.72	П1.10.78	П1.12.78
1	2	3	4	5	6	7	8	9	10	11	12	13	14	15	16	17	18	19	20	21	22	23	24	25
	Стальные элементы																							
1	Профили стальные оцинкованные гнутые с трапециевидной формой гофра	С44-1000-0,8	ГОСТ 24045-80	кг	99,8	99,8	124,8	124,8	149,8	149,8	174,7	174,7	199,7	199,7	224,6	224,6	249,6	249,6	274,6	274,6	299,5	299,5	324,5	324,5
2	Лист	81	ГОСТ 19904-74	кг	16,0	18,5	24,0	26,1	26,3	28,5	28,7	31,1	34,5	38,7	35,7	41,1	40,3	43,7	47,1	51,2	49,5	54,0	51,7	56,4
3	Лист	84	ГОСТ 19904-74	кг	6,6	6,6	6,6	6,6	6,6	6,6	6,6	6,6	6,6	6,6	6,6	6,6	6,6	6,6	6,6	6,6	6,6	6,6	6,6	6,6
	Прочие элементы																							
4	Паронит		ГОСТ 481-80	кг	0,27	0,27	0,36	0,36	0,42	0,42	0,45	0,45	0,54	0,54	0,57	0,57	0,60	0,60	0,72	0,72	0,75	0,75	0,84	0,84
5	Минераловатные полужесткие плиты $\gamma = 125 \frac{кг}{м^3}$		ГОСТ 22950-78	$м^3$	0,48	0,58	0,60	0,72	0,72	0,86	0,84	1,0	0,96	1,12	1,08	1,30	1,2	1,44	1,32	1,58	1,44	1,73	1,56	1,87
6	Самонарезающий винт	В 6×25	ТУ 67-269-79	кг/шт	0,146/18	0,146/18	0,194/24	0,194/24	0,226/28	0,226/28	0,243/30	0,243/30	0,292/36	0,292/36	0,308/38	0,308/38	0,324/40	0,324/40	0,389/48	0,389/48	0,405/50	0,405/50	0,421/52	0,421/52
7	Комбинированная заклепка	ЗК-10	ТУ 67-74-75	кг/шт	0,2/80	0,2/80	0,27/98	0,27/98	0,30/108	0,30/108	0,31/114	0,31/114	0,38/138	0,38/138	0,41/148	0,41/148	0,42/154	0,42/154	0,53/192	0,53/192	0,56/202	0,56/202	0,57/208	0,57/208

Инв. № подл. | Подпись и дата | Взам. инв. №

6

Сводная спецификация материалов

№ п/п	Наименование материала	Марка	ГОСТ, ТУ	Ед. изм.	Панели																
					ПГ2.10.84	ПГ2.12.84	ПГ2.10.90	ПГ2.12.90	ПГ2.10.96	ПГ2.12.96	ПГ2.10.102	ПГ2.12.102	ПГ2.10.108	ПГ2.12.108	ПГ2.10.114	ПГ2.12.114	ПГ2.10.120	ПГ2.12.12	ПГ3.10.24	ПГ3.12.24	ПГ3.10.30	ПГ3.12.30
1	2	3	4	5	6	7	8	9	10	11	12	13	14	15	16	17	18	19	20	21	22	23
	Стальные элементы																					
1	Профили стальные оцинкованные гнутые с трапециевидной формой гофра	С44-1000-08	ГОСТ 24045-80	кг	285,6	285,6	306,0	306,0	326,4	326,4	346,9	346,9	368,0	368,0	387,6	387,6	408,8	408,8	247,2	247,2	306,0	306,0
2	Лист	В1	ГОСТ 19904-74	кг	56,9	61,8	65,6	69,0	67,0	72,8	70,6	76,4	76,9	83,6	80,3	85,9	84,1	91,0	55,6	57,1	57,8	59,7
3	Лист	В4	ГОСТ 19904-74	кг	6,6	6,6	6,6	6,6	6,6	6,6	6,6	6,6	6,6	6,6	6,6	6,6	6,6	6,6	6,6	6,6	6,6	6,6
	Прочие элементы																					
4	Паронит		ГОСТ 481-80	кг	0,69	0,69	0,78	0,78	0,81	0,81	0,87	0,87	0,96	0,96	0,99	0,99	1,02	1,02	0,74	0,74	0,79	0,79
5	Минераловатные полужесткие плиты $\gamma = 125 \frac{кг}{м^3}$		ГОСТ 22950-78	$м^3$	1,68	2,02	1,80	2,16	1,92	2,30	2,04	2,45	2,16	2,59	2,28	2,74	2,40	2,88	1,44	1,73	1,8	2,16
6	Самонарезающий винт	5,5х25	ТУ67-269-79	кг / дм	0,51 / 62	0,51 / 62	0,56 / 68	0,56 / 68	0,58 / 70	0,58 / 70	0,61 / 74	0,61 / 74	0,66 / 80	0,66 / 80	0,68 / 82	0,68 / 82	0,70 / 84	0,70 / 84	0,52 / 63	0,52 / 63	0,57 / 69	0,57 / 69
7	Комбинированная заклепка	ЗК-10	ТУ67-74-75	кг / шт	0,71 / 260	0,71 / 260	0,80 / 290	0,80 / 290	0,85 / 310	0,85 / 310	1,18 / 430	1,18 / 430	1,26 / 460	1,26 / 460	1,35 / 490	1,35 / 490	1,40 / 510	1,40 / 510	0,63 / 230	0,63 / 230	0,66 / 240	0,66 / 240

Инв.№ подл. | Подпись и дата | Взам.инв.№

Формат	Зона	Поз.	Обозначение	Наименование	Кол. на исполн. 168-07-01/2 01.00.000 –																				Примечание
					–	01	02	03	04	05	06	07	08	09	10	11	12	13	14	15	16	17	18	19	
				Документация																					
А3			168-07-01/2 01.00.000 СБ	Сборочный чертеж	X																				
			-01СБ	Сборочный чертеж		X																			
			-02СБ	Сборочный чертеж			X																		
			-03СБ	Сборочный чертеж				X																	
			-04СБ	Сборочный чертеж					X																
			-05СБ	Сборочный чертеж						X															
			-06СБ	Сборочный чертеж							X														
			-07СБ	Сборочный чертеж								X													
			-08СБ	Сборочный чертеж									X												
			-09СБ	Сборочный чертеж										X											
			-10СБ	Сборочный чертеж											X										
			-11СБ	Сборочный чертеж												X									
			-12СБ	Сборочный чертеж													X								
			-13СБ	Сборочный чертеж														X							
			-14СБ	Сборочный чертеж															X						
			-15СБ	Сборочный чертеж																X					
			-16СБ	Сборочный чертеж																	X				
			-17СБ	Сборочный чертеж																		X			
			-18СБ	Сборочный чертеж																			X		
			-19СБ	Сборочный чертеж																				X	
				Марка	П1.10.24	П1.12.24	П1.10.30	П1.12.30	П1.10.36	П1.12.36	П1.10.42	П1.12.42	П1.10.48	П1.12.48	П1.10.54	П1.12.54	П1.10.60	П1.12.60	П1.10.66	П1.12.66	П1.10.72	П1.12.72	П1.10.78	П1.12.78	

8

Утв.	Некрасов	[signature]	1705	2
Н.контр.	Орлова	[signature]	02.06.2	
Пров.	Никулин	[signature]	1705	2
Разраб.	Бухина	[signature]	02.06	

168-07-01/2 01.00.000

Панель стеновая

Стадия	Лист	Листов
Р	1	4

ЭКБ ВПО „Союзстройконструкция"

Инв. № подл. | Подпись и дата | Взам. инв. №

Зона	Поз.	Обозначение	Наименование	Кол. на испол. 168-07-01/2 01.00.000 –																		Примечание
				–	01	02	03	04	05	06	07	08	09	10	11	12	13	14	15	16	17	18	19	
			Сборочные единицы																				
АУ	1	168-07-01/2 01.01.000	Обшивка внутренняя	2	2																		
		-01	Обшивка внутренняя			2	2																
		-02	Обшивка внутренняя					2	2														
		-03	Обшивка внутренняя							2	2												
		-04	Обшивка внутренняя									2	2										
		-05	Обшивка внутренняя											2	2								
		-06	Обшивка внутренняя													2	2						
		-07	Обшивка внутренняя															2	2				
		-08	Обшивка внутренняя																	2	2		
		-09	Обшивка внутренняя																			2	2

Инв. № подл. | Подпись и дата | Взам. инв. №

Формат	Зона	Поз.	Обозначение	Наименование	Кол. на исполн 168-07-01/2 01.00.000 –																				Примечание
					–	01	02	03	04	05	06	07	08	09	10	11	12	13	14	15	16	17	18	19		
А4		2	168-07-01/2 01.02.000	Ребро поперечное	–		1		1		1		2		2		2		3		3		3		
			-01	Ребро поперечное		–		1		1		1		2		2		2		3		3		3	
А4		3	-02	Ребро поперечное	2		2		2		2		2		2		2		2		2		2		
			-03	Ребро поперечное		2		2		2		2		2		2		2		2		2		2	
А4		4	168-07-01/2 01.03.000	Ребро продольное	2																				
			-01	Ребро продольное		2																			
			-02	Ребро продольное			2																		
			-03	Ребро продольное				2																	
			-04	Ребро продольное					2																
			-05	Ребро продольное						2															
			-06	Ребро продольное							2														
			-07	Ребро продольное								2													
			-08	Ребро продольное									2												
			-09	Ребро продольное										2											
			-10	Ребро продольное											2										
			-11	Ребро продольное												2									
			-12	Ребро продольное													2								
			-13	Ребро продольное														2							
			-14	Ребро продольное															2						
			-15	Ребро продольное																2					
			-16	Ребро продольное																	2				
			-17	Ребро продольное																		2			
			-18	Ребро продольное																			2		
			-19	Ребро продольное																				2	

Инв. № подл. | Подпись и дата | Взам. инв. №

Формат	Зона	Поз.	Обозначение	Наименование	Кол. на исполн. 168-07-01/2 01.00.000 –																				Примечание
					–	01	02	03	04	05	06	07	08	09	10	11	12	13	14	15	16	17	18	19	
				Детали																					
Б4		5	168-07-01/2 01.00.001	Обшивка наружная																					
				Профиль С44-1000-0,8																					
				ГОСТ 24045-80																					
				L = 2430мм ± 15мм	2	2																			20,2кг
			-01	L = 3030мм ± 15мм			2	2																	25,3кг
			-02	L = 3630мм ± 15мм					2	2															30,4кг
			-03	L = 4230мм ± 15мм							2	2													35,5кг
			-04	L = 4830мм ± 15мм									2	2											40,6кг
			-05	L = 5430мм ± 15мм											2	2									45,7кг
			-06	L = 6030мм ± 15мм													2	2							50,8кг
			-07	L = 6630мм ± 15мм															2	2					55,9кг
			-08	L = 7230мм ± 15мм																	2	2			61,0кг
			-09	L = 7830мм ± 15мм																			2	2	66,1кг
Л4		6	168-07-01/2 01.00 002	Уголок противоусадочный	1		2		2		2		3		3		3		4		4		4		
			-01	Уголок противоусадочный		1		2		2		2		3		3		3		4		4		4	
				Прочие изделия																					
		7	168-07-01/2 01.00.003	Комбинированная заклепка ЗК-10 ТУ67-74-75	80	80	98	98	108	108	114	114	138	138	148	148	154	154	192	192	202	202	208	208	

Инв. № подл. | Подпись и дата | Взам. инв. №

11

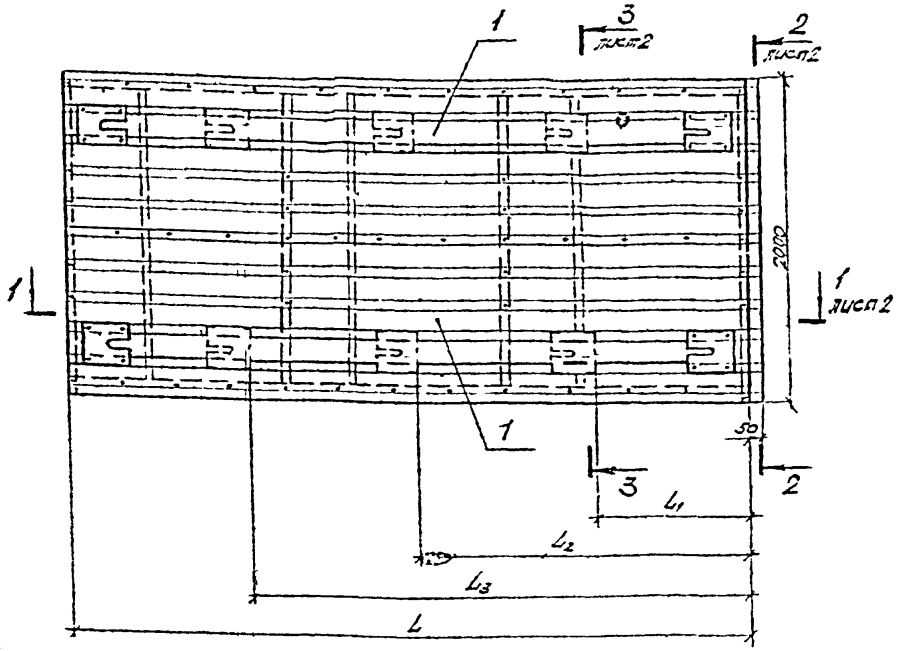

Обозначение	Марка	L, мм	n	B, мм	Масса	Примеч
168-07-012 01.00.000	ПП.10.24	2380	–	100	164,2	
-01	ПП.12.24	2380	–	120	177,4	
-02	ПП.10.30	2980	1	100	206,4	
-03	ПП.12.30	2980	1	120	223,5	
-04	ПП.10.36	3580	1	100	243,3	
-05	ПП.12.36	3580	1	120	263,4	
-06	ПП.10.42	4180	1	100	283,5	
-07	ПП.12.42	4180	1	120	306,9	
-08	ПП.10.48	4780	2	100	325,1	
-09	ПП.12.48	4780	2	120	353,0	
-10	ПП.10.54	5380	2	100	360,6	
-11	ПП.12.54	5380	2	120	392,1	
-12	ПП.10.60	5980	2	100	399,8	
-13	ПП.12.60	5980	2	120	433,1	
-14	ПП.10.66	6580	3	100	442,0	
-15	ПП.12.66	6580	3	120	478,6	
-16	ПП.10.72	7180	3	100	478,8	
-17	ПП.12.72	7180	3	120	502,9	
-18	ПП.10.78	7780	3	100	517,4	
-19	ПП.12.78	7780	3	120	561,7	

1. Раскладку минераловатных плит 2 или 3 слоя производить по жесту с перекрытием стыков
2. Пунктиром показаны дополнительные пластины крепления, их количество и привязки определяются по требованию заказчика, согласно комплектовочной ведомости, приведенной на листе 3 вып. 1

				168-07-01/2 01.00.000СБ		12
				Панель стеновая сборочный чертеж	Стадия: Р	Масса: –	Масштаб: –
					Лист 1	Листов 3
Утв.	Некрасов				ЭКБ ВПО Кафедра конструкций	
Н.контр.	Орлова					
Пров.	Нукулин					
Разраб.	Букина					

Инв. № подл. | Подпись и дата | Взам. инв. №

Формат А3

1 - 1

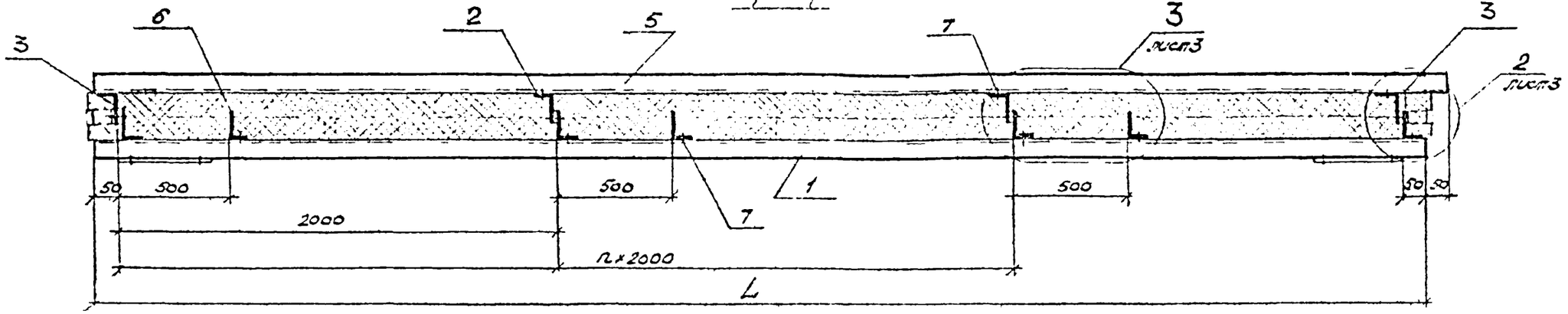

2 - 2 повернуто

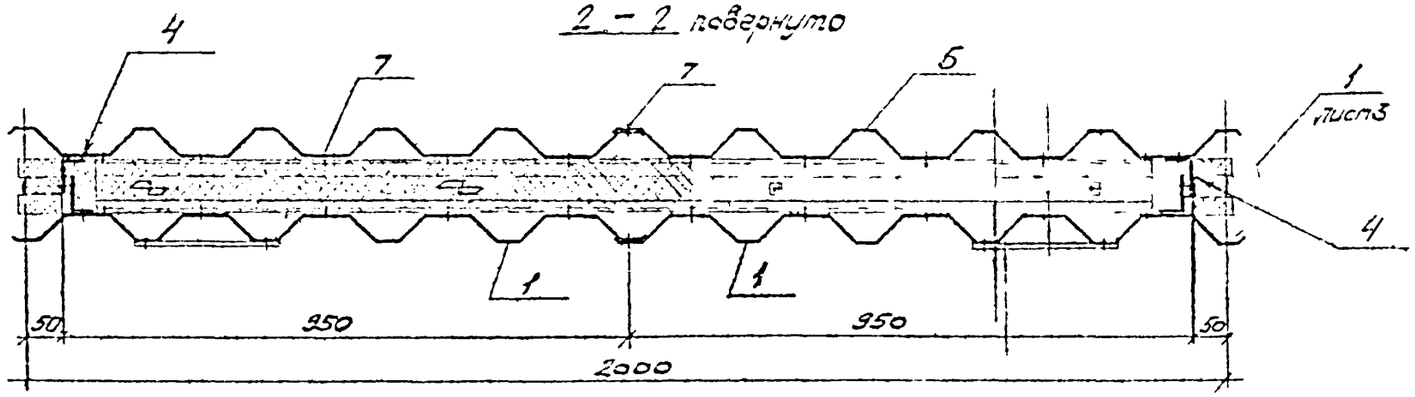

3 - 3 повернуто

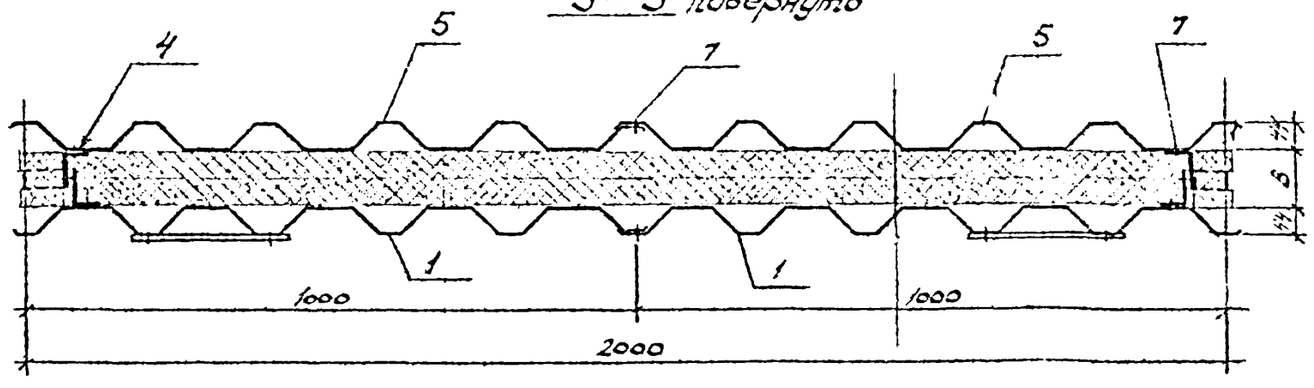

13

Инв.№ подл.	Подпись и дата	Взам.инв.№

168-07-01/2 01.00.000СБ	Лист 2

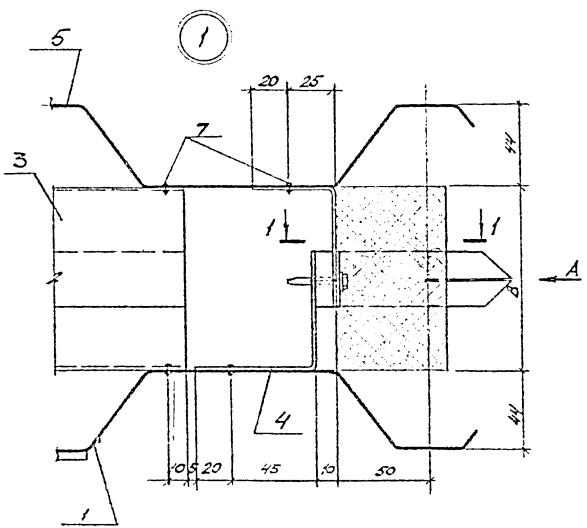

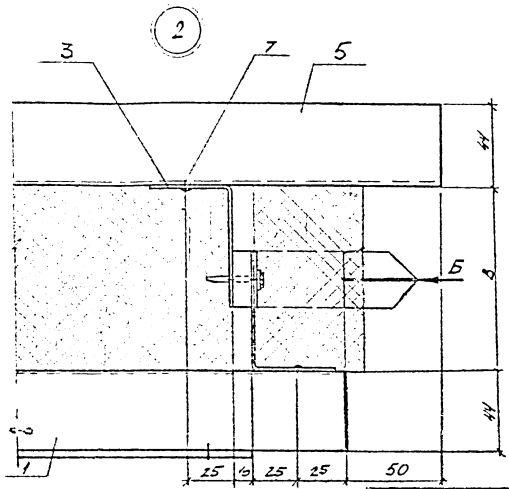

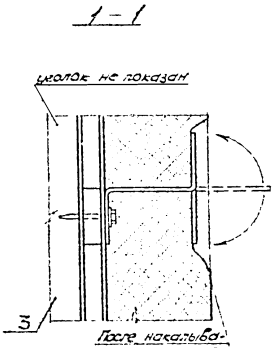

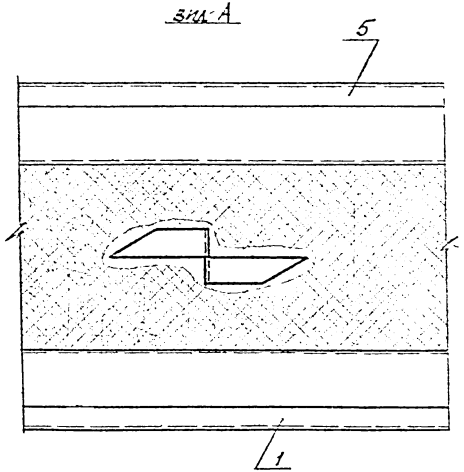

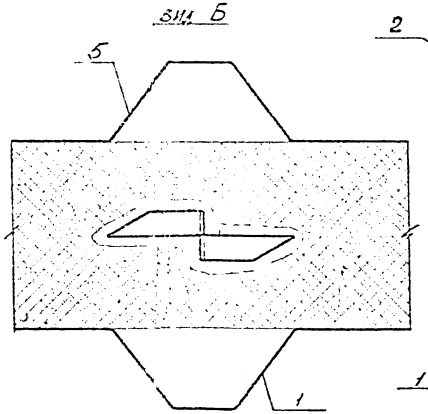

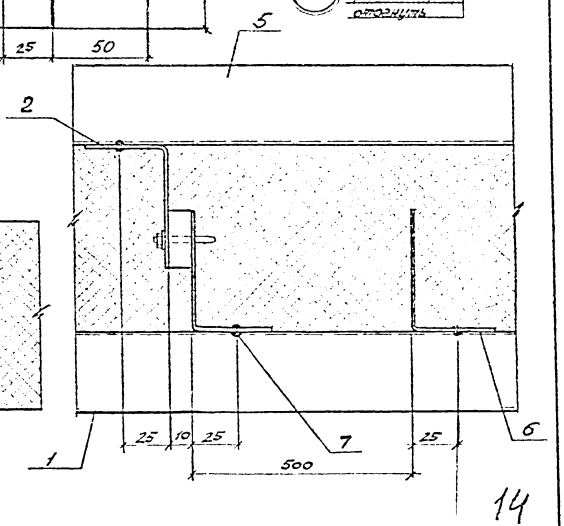

14

Взам. инв.№	Подпись и дата	Взам. инв.№

168-07-01/2 01.00.000СБ

Лист 3

Формат А3

Формат	Зона	Поз.	Обозначение	Наименование	Кол.	Примечание
				Документация		
А3			168-07-01/2 01.01000 СБ	Сборочный чертеж		
				Детали		
А4		1	168-07-01/2 01.01.001	Пластина крепления	2	
А4		2	168-07-01/2 01.01.002	Шайба	2	
				Стандартные изделия		
		3		Винт 2М8х20.58.019 ГОСТ 17475-80	8	
		4		Гайка М8.5 ГОСТ 5915-70	8	
			Переменные данные для исполнений			
				168-07-01/2 01.01000		
				Детали		
А4		5	168-07-01/2 01.01003	Обшивка	1	

Взам. инв. №

Подпись и дата

Инв. № подл.

Утв.	Некрасов		10582	168-07-01/2 01.01000		
Н. контр.				Обшивка внутренняя	Стадия	Лист	Листов
Пров.	Никулин		130581		0	1	3
Разраб.	Синникова		100581		ЭКБ ВПО Союзстройконструкция		

Формат	Зона	Поз.	Обозначение	Наименование	Кол.	Примечание
				168-07-01/2 01.01000-01		
				Детали		
А4		5	168-07-01/2 01.01003-01	Обшивка	1	
				168-07-01/2 01.01000-02		
				Детали		
А4		5	168-07-01/2 01.01003-02	Обшивка	1	
				168-07-01/2 01.01000-03		
				Детали		
А4		5	168-07-01/2 01.01003-03	Обшивка	1	
				168-07-01/2 01.01000-04		
				Детали		
А4		5	168-07-01/2 01.01003-04	Обшивка	1	
				168-07-01/2 01.01000-05		
				Детали		
А4		5	168-07-01/2 01.01003-05	Обшивка	1	
				168-07-01/2 01.01000-06		
				Детали		
А4		5	168-07-01/2 01.01003-06	Обшивка	1	

Взам. инв. №

Подпись и дата

Инв. № подл.

15

168-07-01/2 01.01000

Лист 2

Формат	Зона	Поз.	Обозначение	Наименование	Кол.	Примечание
				168-07-01/2 01.01000-07		
				Детали		
А4		5	168-07-01/2 01.01003-07	Обшивка	1	
				168-07-01/2 01.01000-08		
				Детали		
А4		5	168-07-01/2 01.01003-08	Обшивка	1	
				168-07-01/2 01 01000-09		
				Детали		
А4		5	168-07-01/2 01.01003-09	Обшивка	1	

Инв. № подл. | Подпись и дата | Взам. инв. №

168-07-01/2 01.01000

Лист 3

Формат А4

Инв. № подл. | Подпись и дата | Взам. инв. №

16

Стадия	Масса	Масштаб

Утв.
Н. контр.
Пров.
Разраб.

Лист | Листов

ЭКБ ВПО
Союзстройконструкц

Формат А4

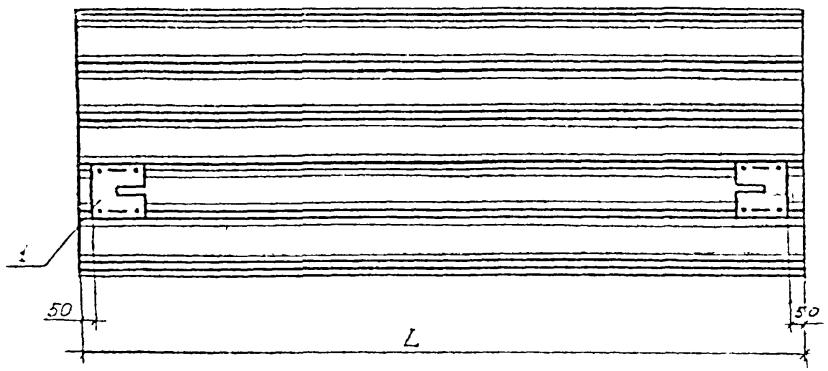

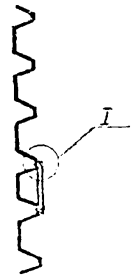

Обозначение	L, мм	Масса, кг
168-07-01/2 01.01.000	2380	26,9
-01	2980	33,1
-02	3580	39,4
-03	4180	45,6
-04	4780	51,8
-05	5380	58,1
-06	5980	64,3
-07	6580	70,6
-08	7180	76,8
-09	7780	83,0

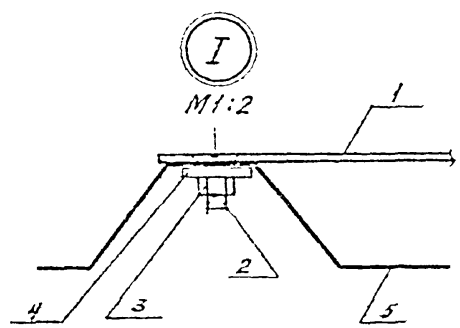

				168-07-01/2 01.01.000 СБ		17
				Обшивка внутренняя Сборочный чертеж	Стадия	Масса	Масштаб
					Р	см. табл	1:200
Утв.	Некрасов		170582		Лист	Листов 1
Н.контр.	Солова		170582		ЭКБ ВПО Союзстройконструкция	
Пров.	Никулин		130582			
Разраб.	Зилинская		105 82			

Инв. № подл. | Подпись и дата | Взам. инв. №

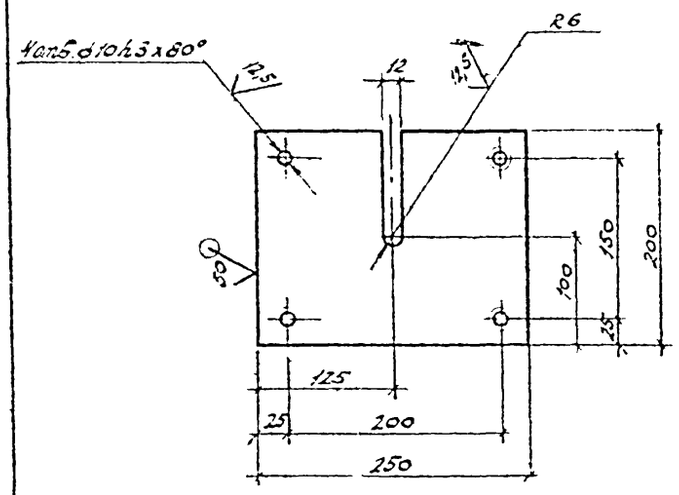

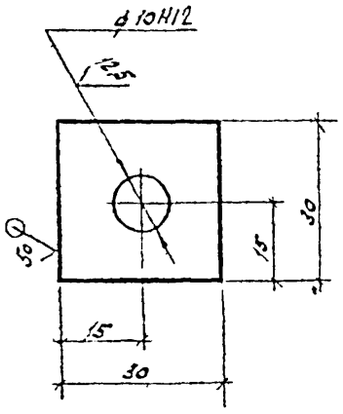

168-07-01/2 01.01.001							
Пластина крепления				Стадия	Масса	Масштаб	
				Р	1,6	1:5	
				Лист	Листов 1		
Утв.	Некрасов		17.05.82				
Н.контр.	Орлова		17.05.82				
Пров.	Никулин		17.05.82	Лист 4 ГОСТ 19904-74 / ВСт3кп2 ГОСТ 14637-79		ЭКБ ВПО Союзстройконструкция	
Разраб.	Букина		17.05.82				

Инв.№ подл. | Подпись и дата | Взам. инв.№

Копировал

Формат А4

168-07-01/2 01.01.002							1Б
Шайба				Стадия	Масса	Масштаб	
				Р	0,04	1:1	
				Лист	Листов 1		
Утв.	Некрасов		17.05.82				
Н.контр.	Орлова		17.05.82				
Пров.	Никулин		17.05.82	Лист 4 ГОСТ 19904-74 / ВСт3кп2 ГОСТ 14637-79		ЭКБ ВПО Союзстройконструкция	
Разраб.	Букина		17.05.82				

Инв.№ подл. | Подпись и дата | Взам. инв.№

Копировал

Формат А4

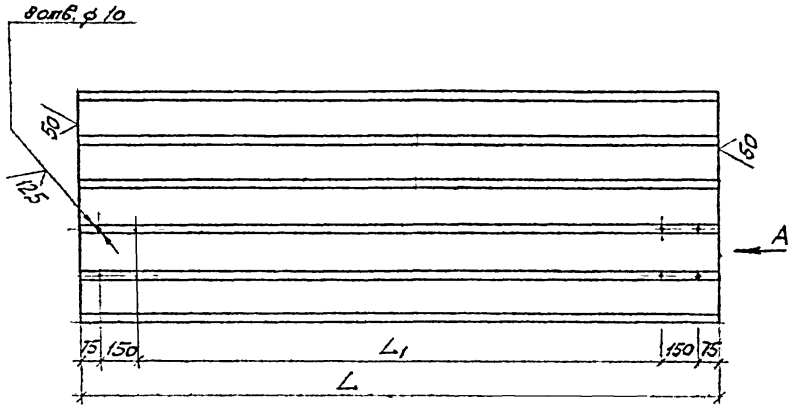

Обозначение	L_1, мм	L, мм	Масса кг
168-07-01/2 01.01.003	1930	2380	25,3
-01	2530	2980	31,5
-02	3130	3580	37,8
-03	3730	4180	44,0
-04	4330	4780	50,2
-05	4930	5380	56,5
-06	5530	5980	62,7
-07	6130	6580	69,0
-08	6730	7180	75,2
-09	7330	7780	81,4

вид А
М1:5

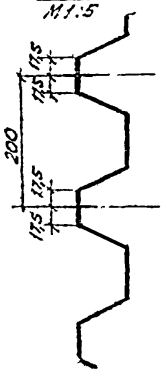

				168-07 01/2 01 01 003		
				Обшивка	Стадия: Р	Масса: см. табл.	Масштаб: —
Утв.	Некрасов		26.05.87		Лист	Листов 1
Н.контр.	Орлова		19.05.87	Профиль С44-1000-0,8 ГОСТ 24045-83	ЭКБ ВПО Союзстройконструкция	
Пров.	Никулин		19.05.87			
Разраб.	Сапникова		19.05.87			

Инв. № подл. | Подпись и дата | Взам. инв. №

Формат А4

Инв. № подл.	Подпись и дата	Взам. инв. №

Формат	Зона	Поз.	Обозначение	Наименование	Кол. на исполн. 168-07-01/2 01.02.000										Примечание
					–	01	02	03	04	05	06	07			
				Документация											
А3			168-07-01/2 01 02 000 СБ	Сборочный чертеж	X										
			-01			X									
			-02				X								
			-03					X							
			-04						X						
			-05							X					
			-06								X				
			-07									X			

				168-07-01/2 01 02 000			
Утв.	Некрасов			Ребро поперечное	Стадия	Лист	Листов
Н. контр.	Орлова				Р	1	2
Пров.	Никулин				ЭКБ ВПО Союзстройконструкция		
Разраб.	Букина						

Формат А4

Инв. № подл.	Подпись и дата	Взам. инв. №

Формат	Зона	Поз.	Обозначение	Наименование	Кол. на исполн. 168-07-01/2 01.02.000										Примечание
					–	01	02	03	04	05	06	07			
				Детали											
А4		1	168-07-01/2 01.02.001	Кляммер			4	4			12	12			
А4		2	168-07-01/2 01.02.002	Прокладка	4	4	4	4	12	12	12	12			
А4		3	168-07-01/2 01.02.003	Элемент ребра	2		2								
			-01	Элемент ребра		2		2							
			-02	Элемент ребра					2		2				
			-03	Элемент ребра						2		2			
				Прочие изделия											
		4	168-07-01/2 01.02.004	Винт самонарезающий В6×25 ТУ67-269-79	4	4	4	4	12	12	12	12			
		5	168-07-01/2 01.02.005	Шайба уплотнительная ТУ67-16-22-81	4	4	4	4	12	12	12	12			

168-07-01/2 01.02.000	Лист 2

Формат А4

Рис. 1

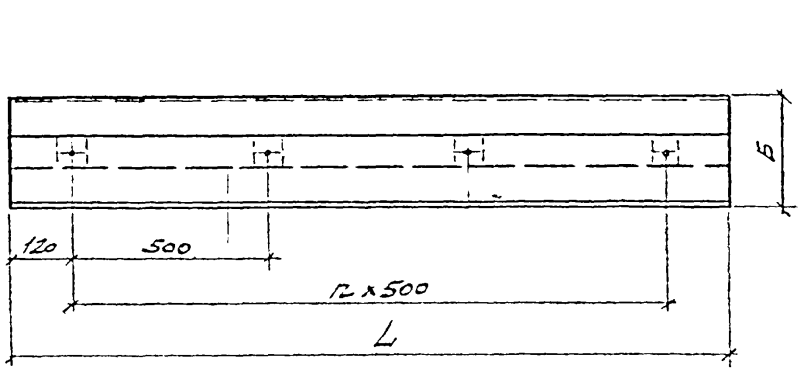

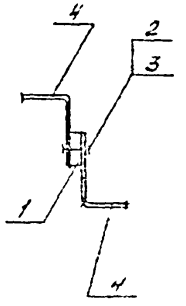

Рис. 2

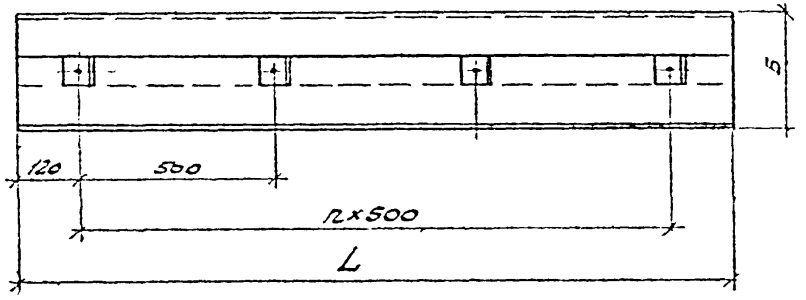

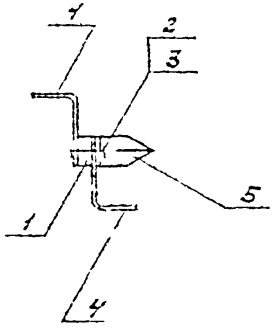

Обозначение	Рис.	L, мм	Б, мм	n	Масса, кг
168-07-01/2 01.02.000	1	1740	100	3	3,1
-01	1	1740	120	3	3,4
-02	2	1740	100	3	3,1
-03	2	1740	120	3	3,4
-04	1	5740	100	11	15,4
-05	1	5740	120	11	15,7
-06	2	5740	100	11	15,4
-07	2	5740	120	11	15,7

Инв. № подл.	Подпись и дата	Взам. инв. №	

Изм.	Некрасов		260680
Н. контр.	Орлова		260681
Пров.	Никулин		260682
Разраб.	Букина		260683

168-07-01/2 01.02.000 СБ

Ребро поперечное
Сборочный чертеж

Стадия	Масса	Масштаб
Р	сл. табл.	—
Лист	Листов 1	

ЭКБ ВПО Союзстройконструкция

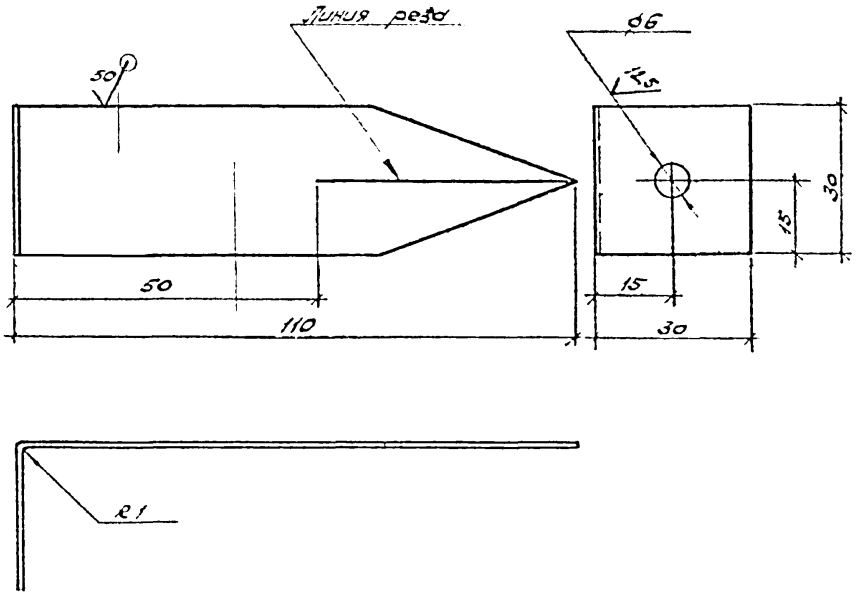

				168-07-01/2 01.02.001			
				Кляммер	Стадия	Масса	Масштаб
					Р	0,03	1:1
					Лист	Листов 1	
Утв.	Некрасов		170582	ОЦ 5-ПН-0-0,8х1000 ГОСТ 19904-74 / 8Ст3кп2-ОН-КР-1 ГОСТ 14918-80	ЭКБ ВПО Союзстройконструкция		
Н.контр.	Орлова						
Пров.	Никулин		820511				
Разраб.	Букина		120414				

Инв. № подл. | Подпись и дата | Взам. инв. №

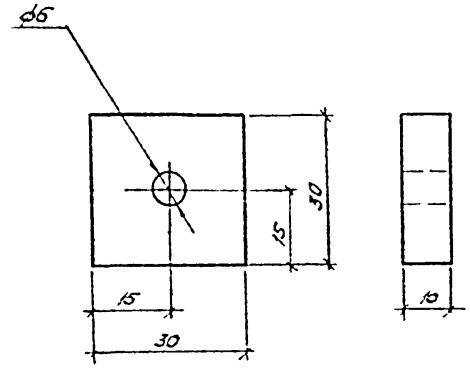

22

				168-07-01/2 01.02.002			
				Прокладка	Стадия	Масса	Масштаб
					Р	0,015	1:1
					Лист	Листов 1	
Утв.	Некрасов		170582	Паронит ГОСТ 481-80	ЭКБ ВПО Союзстройконструкция		
Н.контр.	Орлова						
Пров.	Никулин		820511				
Разраб.	Букина		120414				

Взам. инв. № | Подпись и дата | Взам. инв. №

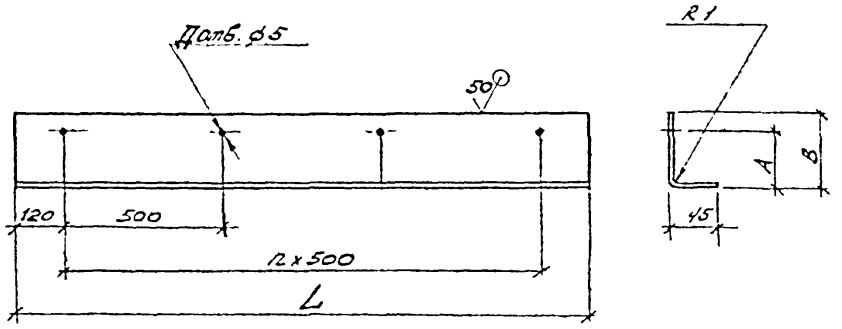

Обозначение	A, мм	B, мм	n	Д	L, мм	Масса, кг
168-07-01/2 01.02.003	50	65	3	4	1740	1,5
-01	60	75	3	4	1740	1,64
-02	50	65	11	12	5740	7,5
-03	60	75	11	13	5740	7,64

				168-07-01/2 01.02.003			
				Элемент ребра	Стадия	Масса	Масштаб
					Р	см. табл.	1:5
Утв.	Некрасов	[signature]	170582		Лист	Листов 1	
Н.контр.	Орлова	[signature]	08.06.82	Лист 1 ГОСТ 19904-74 / ВСт3кп2 ГОСТ 16523-70	ЭКБ ВПО Союзстройконструкция		
Пров.	Никулин	[signature]	320511				
Разраб.	Бикина	[signature]	120415				

Инв. № подл. | Подпись и дата | Взам. инв. №

Формат А4

23

Формат	Зона	Поз	Обозначение	Наименование	Кол. на исполн. 168-07-01/2 01.03.000 –																				Примечание
					–	01	02	03	04	05	06	07	08	09	10	11	12	13	14	15	16	17	18	19	
				Документация																					
А4			168-07-01/2 01.03.000 СБ	Сборочный чертеж	X																				
			-01	Сборочный чертеж		X																			
			-02	Сборочный чертеж			X																		
			-03	Сборочный чертеж				X																	
			-04	Сборочный чертеж					X																
			-05	Сборочный чертеж						X															
			-06	Сборочный чертеж							X														
			-07	Сборочный чертеж								X													
			-08	Сборочный чертеж									X												
			-09	Сборочный чертеж										X											
			-10	Сборочный чертеж											X										
			-11	Сборочный чертеж												X									
			-12	Сборочный чертеж													X								
			-13	Сборочный чертеж														X							
			-14	Сборочный чертеж															X						
			-15	Сборочный чертеж																X					
			-16	Сборочный чертеж																	X				
			-17	Сборочный чертеж																		X			
			-18	Сборочный чертеж																			X		
			-19	Сборочный чертеж																				X	

24

Утв.	Некрасов	[signature]	17058	168-07-01/2 01.03.000
Н. контр.	Орлова	[signature]	[illegible]	Ребро продольное
Пров.	Никулин	[signature]	17058	
Разраб.	Букина	[signature]	[illegible]	

Стадия	Лист	Листов
Р	7	3

ЭКБ ВПО
Союзстройконструкция

Инв. № подл. | Подпись и дата | Взам. инв. №

Формат А3

Формат	Зона	Поз.	Обозначение	Наименование	Кол. на испол. 168-07-01/2 01.03.000 –																			Примечание
					–	01	02	03	04	05	06	07	08	09	10	11	12	13	14	15	16	17	18	19	
				Детали																				
А4		1	168-07-01/2 01.02.001	Кляммер	5	5	6	6	8	8	9	9	10	10	11	11	12	12	14	14	15	15	16	16	
А4		2	168-07-01/2 01.02.002	Прокладка	5	5	6	6	8	8	9	9	10	10	11	11	12	12	14	14	15	15	16	16	
А4		3	168-07-01/2 01.03.003	Элемент ребра	1																			
			-01	Элемент ребра		1																		
			-02	Элемент ребра			1																	
			-03	Элемент ребра				1																
			-04	Элемент ребра					1															
			-05	Элемент ребра						1														
			-06	Элемент ребра							1													
			-07	Элемент ребра								1												
			-08	Элемент ребра									1											
			-09	Элемент ребра										1										
			-10	Элемент ребра											1									
			-11	Элемент ребра												1								
			-12	Элемент ребра													1							
			-13	Элемент ребра														1						
			-14	Элемент ребра															1					
			-15	Элемент ребра																1				
			-16	Элемент ребра																	1			
			-17	Элемент ребра																		1		
			-18	Элемент ребра																			1	
			-19	Элемент ребра																				1
А4		4	168-07-01/2 01.03.004	Элемент ребра	1																			
			-01	Элемент ребра		1																		
			-02	Элемент ребра			1																	
			-03	Элемент ребра				1																
			-04	Элемент ребра					1															
			-05	Элемент ребра						1														

Инв. № подл. | Подпись и дата | Взам. инв. №

Формат	Зона	Поз.	Обозначение	Наименование	Кол. на исполн. 168-07-01/2 01.03.000 –																					Примечание
					–	01	02	03	04	05	06	07	08	09	10	11	12	13	14	15	16	17	18	19		
А4		4	168-07-01/2 01.03.004-06	Элемент ребра							1															
			-07	Элемент ребра								1														
			-08	Элемент ребра									1													
			-09	Элемент ребра										1												
			-10	Элемент ребра											1											
			-11	Элемент ребра												1										
			-12	Элемент ребра													1									
			-13	Элемент ребра														1								
			-14	Элемент ребра															1							
			-15	Элемент ребра																1						
			-16	Элемент ребра																	1					
			-17	Элемент ребра																		1				
			-18	Элемент ребра																			1			
			-19	Элемент ребра																				1		
			Прочие	изделия																						
		5	168-07-01/2 01.03.005	Винт самонарезающий 36×25 ТУ 67-269-79	5	5	6	6	8	8	9	9	10	10	11	11	12	12	14	14	15	15	16	16		
		6	168-07-01/2 01.03.006	Шайба уплотнительная ТУ 67-16-22-81	5	5	6	6	8	8	9	9	10	10	11	11	12	12	14	14	15	15	16	16		

Инв. № подл. | Подпись и дата | Взам. инв. №

26

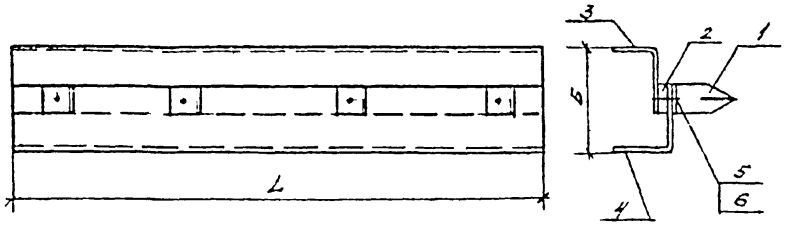

Обозначение	L, мм	Б, мм	Масса, кг
168-07-01/2 01.03.000	2280	100	4,7
-01	2280	120	5,0
-02	2880	100	5,5
-03	2880	120	6,3
-04	3480	100	7,0
-05	3480	120	7,5
-06	4080	100	8,2
-07	4080	120	8,8
-08	4680	100	9,0
-09	4680	120	10,1
-10	5280	100	9,9
-11	5280	120	11,3
-12	5880	100	11,7
-13	5880	120	12,6
-14	6480	100	12,8
-15	6480	120	13,8
-16	7080	100	14,0
-17	7080	120	15,2
-18	7680	100	15,1
-19	7680	120	16,4

Инв. № подл. | Подпись и дата | Взам. инв. №

168-07-01/2 01.03.000СБ

Утв.	Некрасов		12.05.82	Ребро продольное Сборочный чертеж	Стадия	Лист	Листов
Н. контр.	Орлова		12.05.82		Р		1
Пров.	Никулин		12.05.82		ЭКБ ВПО Союзстройконструкция		
Разраб.	Букина		12.05.82				

Формат А4

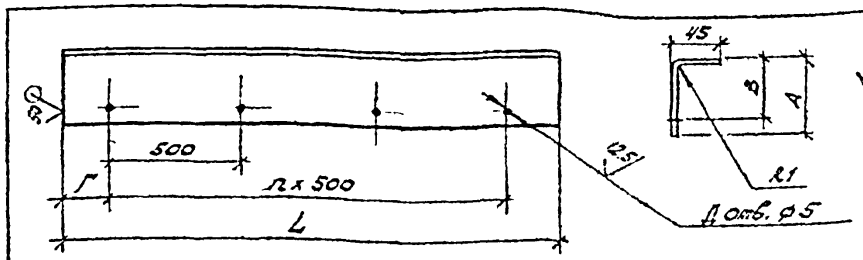

Обозначение	L, мм	А, мм	В, мм	Г, мм	n	Д	Масса
168-07-01/2 01.03.003	2280	65	50	190	4	5	2,1
-01	2280	75	60	190	4	5	2,2
-02	2880	65	50	240	5	6	2,6
-03	2880	75	60	240	5	6	2,8
-04	3480	65	50	40	7	8	3,1
-05	3480	75	60	40	7	8	3,4
-06	4080	65	50	90	8	9	3,6
-07	4080	75	60	90	8	9	3,9
-08	4680	65	50	140	9	10	4,1
-09	4680	75	60	140	9	10	4,5
-10	5280	65	50	190	10	11	4,6
-11	5280	75	60	190	10	11	5,1
-12	5880	65	50	240	11	12	5,2
-13	5880	75	60	240	11	12	5,6
-14	6480	65	50	40	13	14	5,7
-15	6480	75	60	40	13	14	6,2
-16	7080	65	50	90	14	15	6,2
-17	7080	75	60	90	14	15	6,8
-18	7680	65	50	140	15	16	6,7
-19	7680	75	60	140	15	16	7,3

Инв.№ подл. | Подпись и дата | Взам. инв.№

Утв.	Некрасов		11055
Н.контр.	Орлова		
Пров.	Никулин		11055
Разраб.	Букина		10055

168-07-01/2 01.03.003

Элемент ребра

Стадия	Масса	Масштаб
Р	см. табл.	1:5
Лист	Листов 1	

Лист 1 ГОСТ 19904-74 ВСт3кп2 ГОСТ 16523-70

ЭКБ ВПО Союзстройконструкция

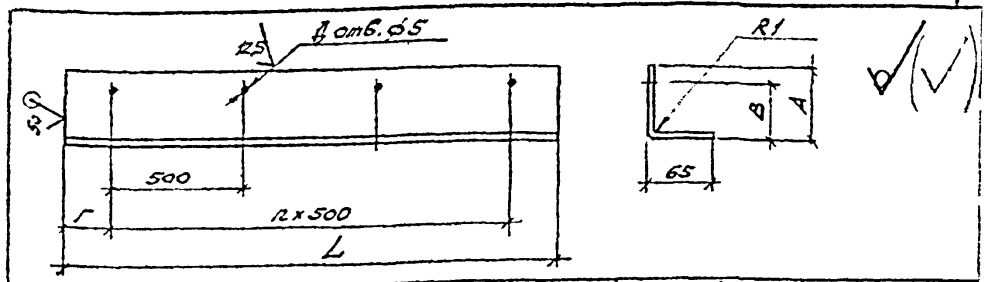

Обозначение	L, мм	А, мм	В, мм	Г, мм	n	Д	Масса
168-07-01/2 01.03.004	2280	65	50	190	4	5	2,4
-01	2280	75	60	190	4	5	2,6
-02	2780	65	50	240	5	6	3,0
-03	2780	75	60	240	5	6	3,3
-04	3580	65	50	40	7	8	3,7
-05	3480	75	60	40	7	8	3,9
-06	4080	65	50	90	8	9	4,3
-07	4080	75	60	90	8	9	4,6
-08	4680	65	50	140	9	10	4,6
-09	4680	75	60	140	9	10	5,3
-10	5280	65	50	190	10	11	5,5
-11	5280	75	60	190	10	11	5,9
-12	5880	65	50	240	11	12	6,1
-13	5880	75	60	240	11	12	6,6
-14	6480	65	50	40	13	14	6,7
-15	6480	75	60	40	13	14	7,2
-16	7080	65	50	90	14	15	7,3
-17	7080	75	60	90	14	15	7,9
-18	7680	65	50	140	15	16	7,9
-19	7680	75	60	140	15	16	8,6

Инв.№ подл. | Подпись и дата | Взам. инв.№

Утв.	Некрасов		11055
Н.контр.	Орлова		11055
Пров.	Никулин		11055
Разраб.	Букина		10055

168-07-01/2 01.03.004

Элемент ребра

Стадия	Масса	Масштаб
Р	см. табл.	1:5
Лист	Листов 1	

Лист 1 ГОСТ 19904-74 ВСт3кп2 ГОСТ 16523-70

ЭКБ ВПО Союзстройконструкция

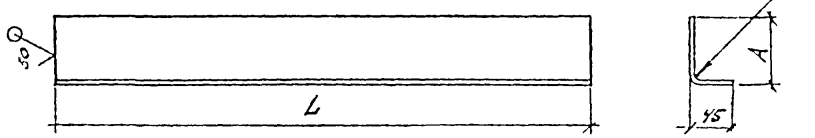

Обозначение	A, мм	L, мм	Масса, кг
168-07-01/2 01.00.002	65	1740	1,50
-01	75	1740	1,64
-02	65	5740	7,5
-03	75	5740	7,64

				168-07-01/2 01.00.002		
				Уголок противоусадочный	Стадия: Р	Масса: см. табл.	Масштаб: —
					Лист	Листов 1
Утв.	Некрасов			Лист 1 ГОСТ 19904-74 Ст3кп2 ГОСТ 16523-70	ЭКБ ВПО Союзстройконструкция	
Н.контр.	Орлова					
Пров.	Никулин					
Разраб.	Быкина					

Инв.№ подл. | Подпись и дата | Взам.инв.№

Формат А4

Инв.№ подл. | Подпись и дата | Взам.инв.№

Формат	Зона	Поз.	Обозначение	Наименование	Кол. на исполн. 168-07-01/2 02.00.000														Примечание
					–	01	02	03	04	05	06	07	08	09	10	11	12	13	
				Документация															
А4			168-07-01/2 02.00.000 СБ	Сборочный чертеж															
			-01	Сборочный чертеж															
			-02	Сборочный чертеж															
			-03	Сборочный чертеж															
			-04	Сборочный чертеж															
			-05	Сборочный чертеж															
			-06	Сборочный чертеж															
			-07	Сборочный чертеж															
			-08	Сборочный чертеж															
			-09	Сборочный чертеж															
			-10	Сборочный чертеж															
			-11	Сборочный чертеж															
			-12	Сборочный чертеж															
			-13	Сборочный чертеж															
				Марка	П1.10.84	П1.12.84	П1.10.90	П1.12.90	П1.10.96	П1.12.96	П1.10.102	П1.12.102	П1.10.108	П1.12.108	П1.10.114	П1.12.114	П1.10.120	П1.12.120	

Инв.№ подл. | Подпись и дата | Взам. инв.№

30

			168-07-01/2 02.00.000
Утв.	Нехаасов		26.06.87
Н.контр.	Орлова		26.06.87
Пров.	Никулин		26.06.87
Разраб.	Букина		26.06.87

Панель стеновая

Стадия	Лист	Листов
Р	1	3

ЭКБ ВПО Союзгражданстальконструкция

Формат А3

Формат	Зона	Поз.	Обозначение	Наименование	Кол. на испол. 168-07-01/2 02.00.000–													Примечание
					–	01	02	03	04	05	06	07	08	09	10	11	12	13	
				Сборочные единицы														
А3		1	168-07-01/2 02.01.000	Обшивка внутренняя	2	2												
			-01	Обшивка внутренняя			2	2										
			-02	Обшивка внутренняя					2	2								
			-03	Обшивка внутренняя							2	2						
			-04	Обшивка внутренняя									2	2				
			-05	Обшивка внутренняя											2	2		
			-06	Обшивка внутренняя													2	2
А4		2	168-07-01/2 01.02.000	Ребро поперечное	3		4		4		4		5		5		5	
			-01	Ребро поперечное		3		4		4		4		5		5		5
А4		3	-02	Ребро поперечное	2		2		2		2		2		2		2	
			-03	Ребро поперечное		2		2		2		2		2		2		2
А4		4	168-07-01/2 02.03.000	Ребро продольное	2													
			-01	Ребро продольное		2												
			-02	Ребро продольное			2											
			-03	Ребро продольное				2										
			-04	Ребро продольное					2									
			-05	Ребро продольное						2								
			06	Ребро продольное							2							
			-07	Ребро продольное								2						
			-08	Ребро продольное									2					

Инв. № подл. | Подпись и дата | Взам. инв. №

Формат	Зона	Поз.	Обозначение	Наименование	Кол. на испол. 168-07-01/2 02.00.000 —	01	02	03	04	05	06	07	08	09	10	11	12	13	Примечание
А4		4	168-07-01/2 02.03.000-09	Ребро продольное										2					
			-10	Ребро продольное											2				
			-11	Ребро продольное												2			
			-12	Ребро продольное													2		
			-13	Ребро продольное														2	
				Детали															
				Обшивка наружная															
				Профиль С44-1000-0,8															
				ГОСТ 24045-80															
Б4		5	168-07-01/2 02.00.001	L = 8430 мм ± 15 мм	2	2													71,6 кг
			-01	L = 3030 мм ± 15 мм			2	2											76,7 кг
			-02	L = 9630 мм ± 15 мм					2	2									81,6 кг
			-03	L = 10230 мм ± 15 мм							2	2							86,9 кг
			-04	L = 10830 мм ± 15 мм									2	2					92,0 кг
			-05	L = 11430 мм ± 15 мм											2	2			97,1 кг
			-06	L = 12030 мм ± 15 мм													2	2	102,2 кг
А4		6	168-07-01/2 01.00.002	Уголок противоусадочный	4		4		5		5		5		6		6		
			-01	Уголок противоусадочный		4				5		5		5		6		6	
				Прочие изделия															
		7	168-07-01/2 01.00.003	Комбинированные заклепки	260	260	290	290	310	310	430	430	460	460	490	490	510	510	
				3К-10 ТУ67-74-75															

Справ. №

Инв. № подл. | Подпись и дата | Взам. инв. №

168-07-01/2 02.00.000

Лист 3

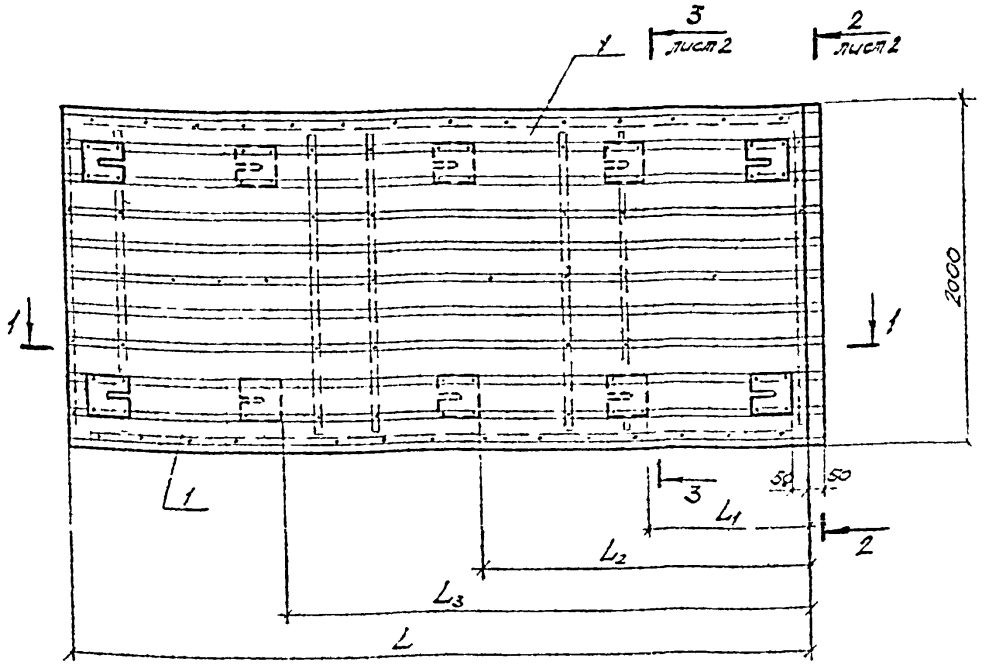

Обозначение	Марка	L, мм	n	B, мм	Масса, кг	Примеч.
168-07-01/2 02.00.000	П1.10.84	8380	4	100	582,1	
-01	П1.12.84	8380	4	120	632,2	
-02	П1.10.90	8980	4	100	624,4	
-03	П1.12.90	8980	4	120	678,0	
-04	П1.10.96	9580	4	100	665,7	
-05	П1.12.96	9580	4	120	723,4	
-06	П1.10.102	10180	4	100	705,7	
-07	П1.12.102	10180	4	120	766,2	
-08	П1.10.108	10780	5	100	748,0	
-09	П1.12.108	10780	5	120	812,6	
-10	П1.10.114	11380	5	100	788,9	
-11	П1.12.114	11380	5	120	857,2	
-12	П1.10.120	11980	5	100	829,1	
-13	П1.12.120	11980	5	120	900,2	

1. Раскладку минераловатных плит в 2 или 3 слоя производить по месту с перекрытием стыков
2. Пунктиром показаны дополнительные пластины крепления, их количество и привязки определяются по требованию заказчика, согласно комплектовочной ведомости, приведенной на листе 9 вып. 1
3. Разрезы см. 168-07-01/2 01.00.000 СБ

Утв.	Некрасов		28.06.82
Н.контр.	Орлова		
Пров.	Никулин		15.06.82
Разраб.	Букина		

168-07-01/2 02.00.000 СБ 33

Панель стеновая
Сборочный чертеж

Стадия	Масса	Масштаб
Р	см. табл.	—

Лист | Листов 1

ЭКБ ВПО
Союзстройконструкция

Формат А3

Инв. № подл. | Подпись и дата | Взам. инв. №

Формат	Зона	Поз.	Обозначение	Наименование	Кол.	Примечание
				Документация		
А3			168-07-01/2 02.01.000 СБ	Сборочный чертеж		
				Детали		
А4		1	168-07-01/2 01.01.001	Пластина крепления	2	
А4		2	168-07-01/2 01.01.002	Шайба	8	
				Стандартные изделия		
Б4		3		Винт В2М8-6g 20.58.019 ГОСТ 17475-80	8	
Б4		4		Гайка М8.5 ГОСТ 5915-70	8	
			Переменные данные	для исполнений:		
				168-07-01/2 02.01.000		
				Детали		
А4		5	168-07-01/2 02.01.003	Обшивка	1	
				168-07-01/2 02.01.000-01		
				Детали		
А4		5	168-07-01/2 02.01.003-01	Обшивка	1	

Взам. инв. № | Подпись и дата | Инв. № подл.

Утв.	Некрасов	[signature]	28.06.82	168-07-01/2 02.01.000		
Н. контр.	Орлова	[signature]	[illegible]	Обшивка внутренняя	Стадия	Лист	Листов
Пров.	Никулин	[signature]	25.06.82		Р	1	2
Разраб.	Бикина	[signature]	[illegible]		ЭКБ ВПО Союзстройконструкция		

Формат А4

Формат	Зона	Поз.	Обозначение	Наименование	Кол.	Примечание
				168-07-01/2 02.01.000-02		
				Детали		
А4		5	168-07-01/2 02.01.003-02	Обшивка	1	
				168-07-01/2 02.01.000-03		
				Детали		
А4		5	168-07-01/2 02.01.003-03	Обшивка	1	
				168-07-01/2 02.01.000-04		
				Детали		
А4		5	168-07-01/2 02.01.003-04	Обшивка	1	
				168-07-01/2 02.01.000-05		
				Детали		
А4		5	168-07-01/2 02.01.003-05	Обшивка	1	
				168-07-01/2 02.01.000-06		
				Детали		
А4		5	168-07-01/2 02.01.003-06	Обшивка	1	

Взам. инв. № | Подпись и дата | Инв. № подл.

168-07-01/2 02.01.000 | Лист 2

Формат А4

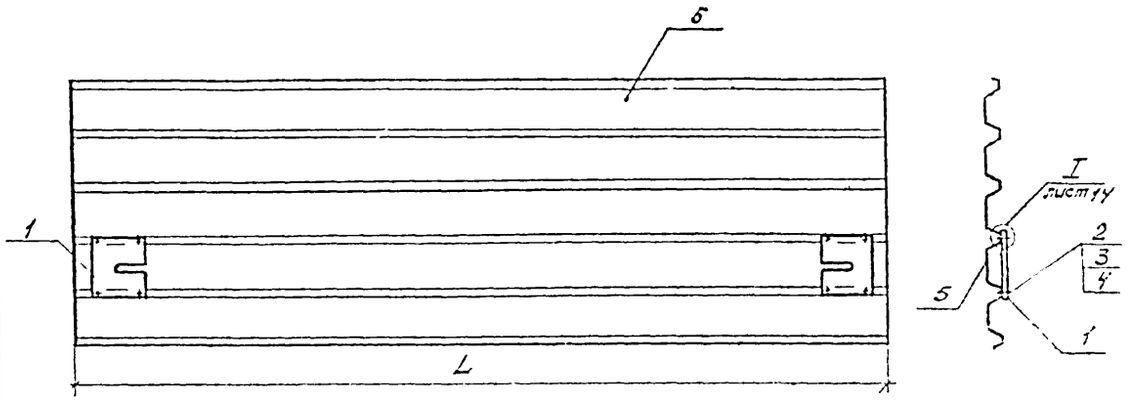

Обозначение	L, мм	Масса, кг
168-07-01/2 02.01.000 СБ	8360	74,6
-01	8960	79,7
-02	9560	84,8
-03	10160	89,9
-04	10760	95,0
-05	11380	100,1
-06	11950	105,2

35

				168-07-01/2 02.01.000СБ		
				Обшивка внутренняя сборочный чертеж	Стадия	Масса	Масштаб
					Р	см. табл.	—
Утв.	Некрасов	[signature]	280682		Лист	Листов 1
Н.контр.	Орлова	[signature]	[illegible]		ЭКБ ВПО Союзстройконструкция	
Пров.	Никутин	[signature]	250682			
Разраб.	Бикина	[signature]	[illegible]			

Инв.№ подл. | Подпись и дата | Взам.инв.№

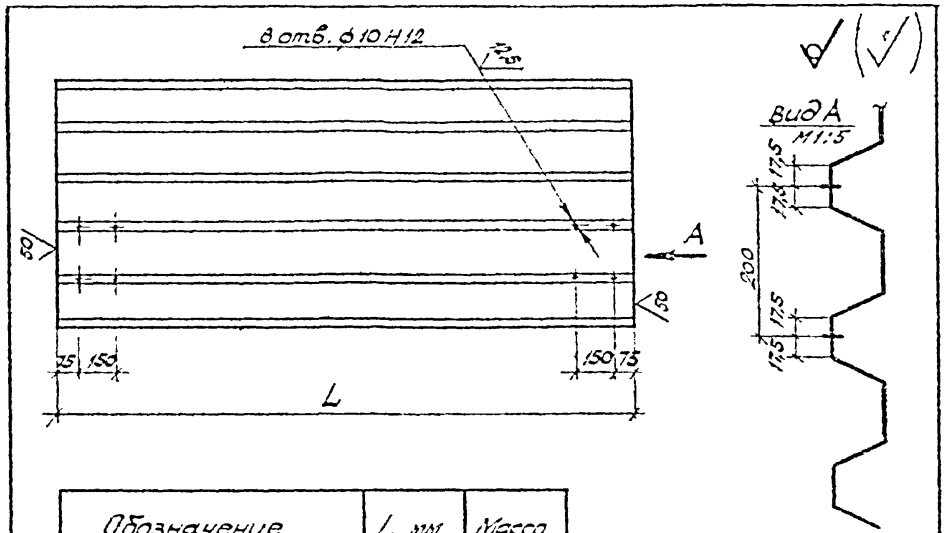

Обозначение	L, мм	Масса, кг
168-07-01/2 02.01.003	8380	71,2
-01	8980	76,3
-02	9580	81,4
-03	10180	86,5
-04	10780	91,6
-05	11380	96,7
-06	11980	101,8

Инв. № подл.	Подпись и дата	Взам. инв. №		168-07-01/2 02.01.003			
				Обшивка	Стадия	Масса	Масштаб
					Р	см. табл.	—
Утв.	Некрасов		280682		Лист	Листов 1	
Н.контр.	Орлова		[illegible]				
Пров.	Никулин		250681	Профиль С44-1000-0,8 ГОСТ 24045-80	ЭКБ ВПО Союзстройконструкция		
Разраб.	Букина		[illegible]				

Формат А4

Формат	Зона	Поз.	Обозначение	Наименование	Кол. на испол. 168-07-01/2 02.03.000 –													Примечание
					–	01	02	03	04	05	06	07	08	09	10	11	12	13	
				Документация															
А4			168-07-01/2 02.03.000 СБ	Сборочный чертеж															
			-01	Сборочный чертеж															
			-02	Сборочный чертеж															
			-03	Сборочный чертеж															
			-04	Сборочный чертеж															
			-05	Сборочный чертеж															
			-06	Сборочный чертеж															
			-07	Сборочный чертеж															
			-08	Сборочный чертеж															
			-09	Сборочный чертеж															
			-10	Сборочный чертеж															
			-11	Сборочный чертеж															
			-12	Сборочный чертеж															
			-13	Сборочный чертеж															
				Детали															
А4		1	168-07-01/2 01.02.001	Климмер	17	17	18	18	19	19	21	21	22	22	23	23	24	24	
А4		2	168-07-01/2 01.02.002	Прокладка	17	17	18	18	19	19	21	21	22	22	23	23	24	24	
А4		3	168-07-01/2 02.03.003	Элемент ребра	1														
			-01	Элемент ребра		1													
			-02	Элемент ребра			1												
			-03	Элемент ребра				1											
			-04	Элемент ребра					1										
			-05	Элемент ребра						1									

37

Инв.№ подл. | Подпись и дата | Взам.инв.№

Утв.	Некрасов		
Н.контр.	Орлова		
Пров.	Никулин		
Разраб.	Букина		

168-07-01/2 02.03.000

Ребро продольное

Стадия	Лист	Листов
Р	1	3

ЭКБ ВПО Союзстройконструкция

Формат А3

Формат	Зона	Поз.	Обозначение	Наименование	Кол. на исполн. 168-07-01/2 02.03.000 –														Примечание
					–	01	02	03	04	05	06	07	08	09	10	11	12	13	
А4		5	168-07-01/2 02.03.005	Элемент ребра								1							
			-08	Элемент ребра									1						
			-09	Элемент ребра										1					
			-10	Элемент ребра											1				
			-11	Элемент ребра												1			
			-12	Элемент ребра													1		
			-13	Элемент ребра														1	
А4		6	168-07-01/2 02.03.006	Элемент ребра	1														
			-01	Элемент ребра		1													
			-02	Элемент ребра			1												
			-03	Элемент ребра				1											
			-04	Элемент ребра					1										
			-05	Элемент ребра						1									
			-06	Элемент ребра							1								
			-07	Элемент ребра								1							
			-08	Элемент ребра									1						
			-09	Элемент ребра										1					
			-10	Элемент ребра											1				
			-11	Элемент ребра												1			
			-12	Элемент ребра													1		
			-13	Элемент ребра														1	
				Прочие изделия															
		7	168-07-01/2 02.03.007	Винт самонарезающий	17	17	18	18	19	19	21	21	22	22	23	23	24	24	
				В6х25 ТУ67-269-79															
		8	168-07-01/2 02.03.008	Шайба уплотнительная	17	17	18	18	19	19	21	21	22	22	23	23	24	24	
				ТУ67-16-22-81															

Инв.№ подл. | Подпись и дата | Взам.инв.№

Формат	Зона	Поз.	Обозначение	Наименование	Кол. на испол. 168-07-01/2 02.03.000																			Примечание
					–	01	02	03	04	05	06	07	08	09	10	11	12	13							
А4		3	168-07-01/2 02.03.003 -06	Элемент ребра							1													
			-07	Элемент ребра								1												
			-08	Элемент ребра									1											
			-09	Элемент ребра										1										
			-10	Элемент ребра											1									
			-11	Элемент ребра												1								
			-12	Элемент ребра													1							
			-13	Элемент ребра														1						
А4		4	168-07-01/2 02.03.004	Элемент ребра	1																			
			-01	Элемент ребра		1																		
			-02	Элемент ребра			1																	
			-03	Элемент ребра				1																
			-04	Элемент ребра					1															
			-05	Элемент ребра						1														
			-06	Элемент ребра							1													
			-07	Элемент ребра								1												
			-08	Элемент ребра									1											
			-09	Элемент ребра										1										
			-10	Элемент ребра											1									
			-11	Элемент ребра												1								
			-12	Элемент ребра													1							
			-13	Элемент ребра														1						
А4		5	168-07-01/2 02.03.005	Элемент ребра	1																			
			-01	Элемент ребра		1																		
			-02	Элемент ребра			1																	
			-03	Элемент ребра				1																
			-04	Элемент ребра					1															
			-05	Элемент ребра						1														
			-06	Элемент ребра							1													

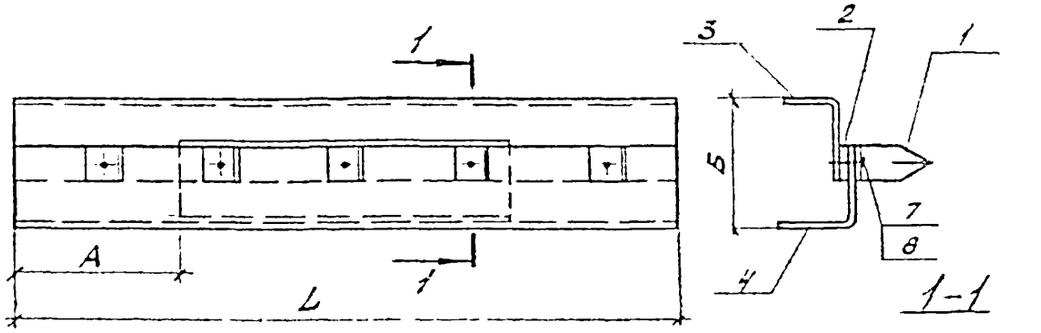

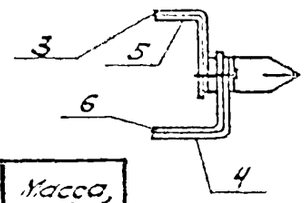

Обозначение	L, мм	А, мм	Б, мм	Масса, кг
168-07-01/2 02.03.000	8280	2070	100	23,6
-01	8280	2070	120	25,8
-02	8880	2220	100	25,4
-03	8880	2220	120	27,7
-04	9480	2370	100	27,3
-05	9480	2370	120	29,6
-06	10080	2520	100	29,1
-07	10080	2520	120	31,4
-08	10680	2670	100	30,7
-09	10680	2670	120	33,3
-10	11280	2820	100	32,4
-11	11280	2820	120	35,2
-12	11880	2970	100	34,3
-13	11880	2970	120	37,0

Инв.№ подл. | Подпись и дата | Взам. инв.№

168-07-01/2 02.03.000 СБ

Ребро продольное. Сборочный чертеж

Стадия	Масса	Масштаб
Р	см. табл.	—

Лист | Листов 1

ЭКБ ВПО Союзстройконструкция

Утв.	Некрасов		28.06.81
Н.контр.	Орлова		28.06.81
Пров.	Никулин		28.06.81
Разраб.	Быкина		28.06.81

Инв.№ подл. | Подпись и дата | Взам. инв.№

Формат А4

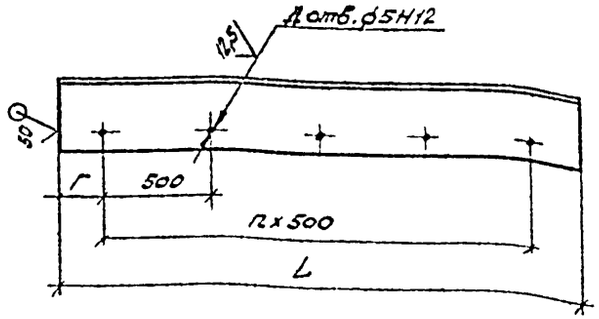

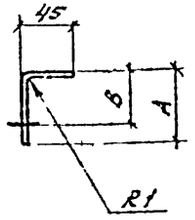

Обозначение	L, мм	А, мм	Б, мм	г, мм	n	д	Масса, кг
168-07-01/2 02.03.003	8280	65	50	140	16	17	7,1
-01	8280	75	60	140	16	17	7,8
-02	8880	65	50	190	17	18	7,6
-03	8880	75	60	190	17	18	8,1
-04	9480	65	50	240	18	19	8,2
-05	9480	75	60	240	18	19	8,9
-06	10080	65	50	40	20	21	8,7
-07	10080	75	60	40	20	21	9,5
-08	10680	65	50	90	21	22	9,2
-09	10680	75	60	90	21	22	10,1
-10	11280	65	50	140	22	23	9,7
-11	11280	75	60	140	22	23	10,6
-12	11880	65	50	190	23	24	10,3
-13	11880	75	60	190	23	24	11,2

Утв.	Некрасов		26.08.82
Н.контр.	Орлова		26.08.82
Пров.	Никулин		26.08.82
Разраб.	Букина		26.08.82

168-07-01/2 02.03.003

Элемент ребра

Стадия	Масса	Масштаб
Р	см. табл.	1:5

Лист | Листов

Лист 1 ГОСТ 19904-74 / ВСт3кп2 ГОСТ 16523-70

ЭКБ ВПО Союзстройконструкция

Формат А4

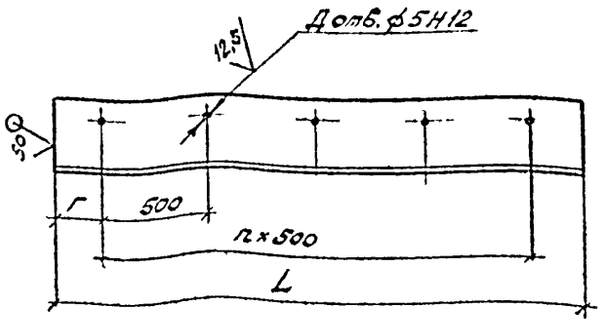

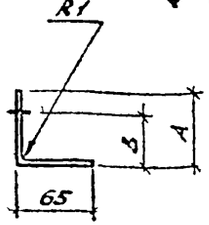

Обозначение	L, мм	А, мм	Б, мм	г, мм	n	д	Масса, кг
168-07-01/2 02.03.004	8280	65	50	140	16	17	8,4
-01	8280	75	60	140	16	17	9,1
-02	8880	65	50	190	17	18	9,0
-03	8880	75	60	190	17	18	9,7
-04	9480	65	50	240	18	19	9,6
-05	9480	75	60	240	18	19	10,4
-06	10080	65	50	40	20	21	10,3
-07	10080	75	60	40	20	21	11,1
-08	10680	65	50	90	21	22	10,9
-09	10680	75	60	90	21	22	11,7
-10	11280	65	50	140	22	23	11,5
-11	11280	75	60	140	22	23	12,4
-12	11880	65	50	190	23	24	12,1
-13	11880	75	60	190	23	24	13,0

Взам. инв. № | Подпись и дата | Взам. инв. №

Утв.	Некрасов		26.08.82
Н.контр.	Орлова		26.08.82
Пров.	Никулин		26.08.82
Разраб.	Букина		26.08.82

168-07-01/2 02.03.004 Ч1

Элемент ребра

Стадия	Масса	Масштаб
Р	см. табл.	1:5

Лист | Листов 1

Лист 1 ГОСТ 19904-74 / ВСт3кп2 ГОСТ 16523-70

ЭКБ ВПО Союзстройконструкция

Формат А4

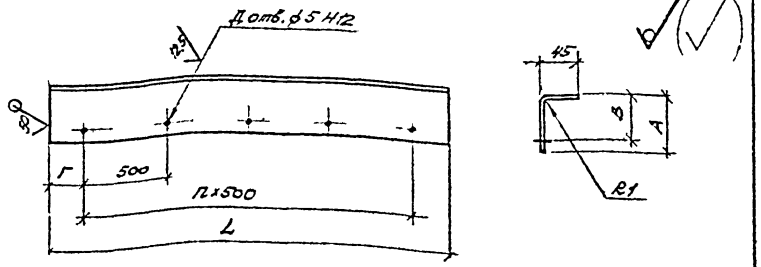

Обозначение	L, мм	A, мм	B, мм	Г, мм	n	Д	Масса, кг
168-07-01/2 02.03.005	4140	65	48	70	8	9	3,6
-01	4140	75	58	70	8	9	3,9
-02	4440	65	48	470	7	8	3,8
-03	4440	75	58	470	7	8	4,2
-04	4740	65	48	370	6	9	4,1
-05	4740	75	58	370	8	9	4,5
-06	5040	65	48	20	10	11	4,4
-07	5040	75	58	20	10	11	4,7
-08	5340	65	48	80	9	10	4,6
-09	5340	75	58	80	9	10	5,0
-10	5640	65	48	320	10	11	4,8
-11	5640	75	58	320	10	11	5,3
-12	5940	65	48	220	11	12	5,1
-13	5940	75	58	220	11	12	5,6

Инв.№ подл. | Подпись и дата | Взам.инв.№

Утв.	Некрасов		28.06.82
Н.контр.	Орлова		25.06.82
Пров.	Никулин		25.06.82
Разраб.	Букина		25.06.82

168-07-01/2 02.03.005

Элемент ребра

Стадия	Масса	Масштаб
Р	см. табл.	1:5
Лист	Листов 1	

Лист 1 ГОСТ 19904-74 ВСт3кп2 ГОСТ 16523-70

ЭКБ ВПО Союзстройконструкция

Формат А4

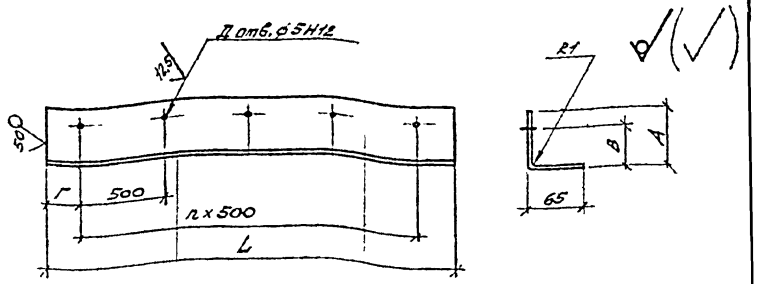

Обозначение	L, мм	A, мм	B, мм	Г, мм	n	Д	Масса, кг
168-07-01/2 02.03.006	4140	65	48	70	8	9	4,2
-01	4140	75	58	70	8	9	4,5
-02	4440	65	48	470	7	8	4,5
-03	4440	75	58	470	7	8	4,9
-04	4740	65	48	370	8	9	4,8
-05	4740	75	58	370	8	9	5,2
-06	5040	65	48	20	10	11	5,1
-07	5040	75	58	20	10	11	5,5
-08	5340	65	48	80	9	10	5,4
-09	5340	75	58	80	9	10	5,8
-10	5640	65	48	320	10	11	5,7
-11	5640	75	58	320	10	11	6,2
-12	5940	65	48	220	11	12	6,1
-13	5940	75	58	220	11	12	6,5

Взам.инв.№ | Подпись и дата | Инв.№ подл.

Утв.	Некрасов		28.06.82
Н.контр.	Орлова		25.06.82
Пров.	Никулин		25.06.82
Разраб.	Букина		25.06.82

168-07-01/2 02.03.006

42

Элемент ребра

Стадия	Масса	Масштаб
Р	см. табл.	1:5
Лист	Листов 1	

Лист 1 ГОСТ 19904-74 ВСт3кп2 ГОСТ 16523-70

ЭКБ ВПО Союзстройконструкция

Формат А4

Инв.№ подл.	Подпись и дата	Взам.инв.№

Орлов

Формат	Зона	Поз.	Обозначение	Наименование	Кол. на исполн. 168-07-01/2 03.00.000										Примечание
					–	01	02	03							
				Документация											
А3			168-07-01/2 03.00.000	Сборочный чертеж	X										
			-01	Сборочный чертеж		X									
			-02	Сборочный чертеж			X								
			-03	Сборочный чертеж				X							
				Марка	П2.10.24	П2.12.24	П2.10.30	П2.12.30							

				168-07-01/2 03.00.000			
Утв.	Некрасов	[signature]	25.06.72	Панель стеновая.	Стадия	Лист	Листов
Н.контр.	Орлова	[signature]	[illegible]		Р	1	3
Пров.	Никитин	[signature]	25.06.72		ЭКБ ВПО Союзстройконструкция		
Разраб.	Бякина	[signature]					

Формат А4

Инв.№ подл.	Подпись и дата	Взам.инв.№

Орлов

Формат	Зона	Поз.	Обозначение	Наименование	Кол. на исполн. 168-07-01/2 03.00.000										Примечание
					–	01	02	03							
				Сборочные единицы											
А3		1	168-07-01/2 01.01.000	Обшивка внутренняя	4	4									
			-01	Обшивка внутренняя			4	4							
А4		2	168-07-01/2 01.02.000-04	Ребро поперечное	1		1								
			-05	Ребро поперечное		1		1							
			-06	Ребро поперечное	2		2								
			-07	Ребро поперечное		2		2							
А4		3	168-07-01/2 01.03.000	Ребро продольное	2										
			-01	Ребро продольное		2									
			-02	Ребро продольное			2								
			-03	Ребро продольное				2							
				Детали											
Б4		4	168-07-01/2 01.00.001	Обшивка наружная											
				Профиль С44-1000-0 8											
				ГОСТ 24045-80											
				L = 2430 мм ± 15 мм	6	6									20,6 кг

43

168-07-01/2 03.00.000	Лист 2

Формат А4

Инв. № подл.	Подпись и дата	Взам. инв. №

Формат	Зона	Поз.	Обозначение	Наименование	Кол на исполн 168-07-01/2 03.00.000										Примечание
					–	01	02	03							
БУ		4	168-07-01/2 01.00.001-01	L=3030мм ± 15мм			6	6							25,7кг
АУ		5	168 07-01/2 01 00 002-02	Уголок противоусадочный	2		2								
			-03	Уголок противоусадочный		2		2							
БУ		6	168-07-01/2 03.00.001	Обшивка наружная											
				Профиль СУ-1000-0,8											
				ГОСТ 24045-80											
				L=2380мм ± 15мм	2	2									20,2кг
БУ		6	-01	L=2980мм ± 15мм			2	2							25,3кг
				Прочие изделия											
		7		Комбинированная зак	230	230	240	240							
				лепка ЗК-10											
				ТУ67-74-75											

168-07-01/2 03.00.000

Лист 3

Формат А4

44

43

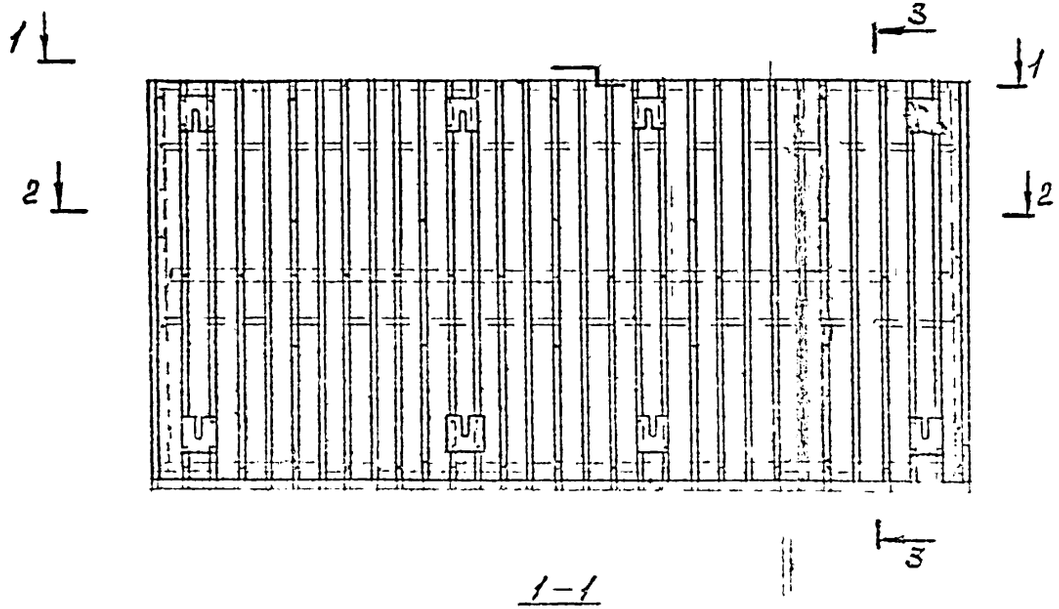

3-3

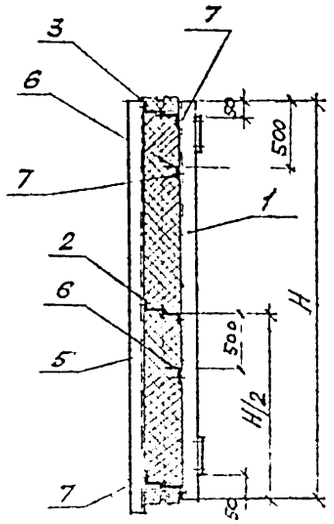

1. Раскладку минераловатных плит в 2 или 3 слоя производить по месту с перекрытием стыков
2. Пунктиром показаны дополнительные пластины крепления, их количество и привязки определяются по требованию заказчика согласно комплектовочной ведомости, приведенной на листе 9 вып. 1

1-1

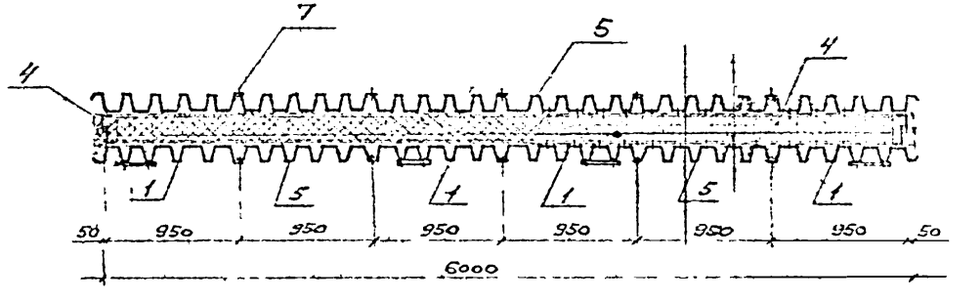

2-2

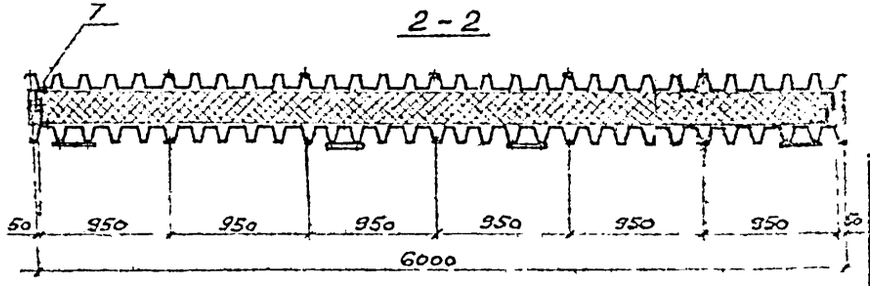

Обозначение	Марка панели	H, мм	B, мм	Масса, кг
168-07-01/2 02.00.000	П2.10.24	2380	100	515,7
-01	П2.12.24	2380	120	516,3
-02	П2.10.30	2980	100	658,4
-03	П2.12.30	2980	120	672,4

45

Утв	Некрасов		28.06.82
Н.контр	Орлова		28.06.82
Пров	Никулин		28.06.82
Разраб	Бупакова		12.05.82

168-07-01/2 02.00.000

Панель стеновая
Сборочный чертеж

Стадия	Масса	Масштаб
Р	см. табл	1:400
Лист	Листов 1	

ЭКБ ВПО
Союзстройконструкция

Формат А3

Инв. № подл. | Подпись и дата | Взам. инв. №

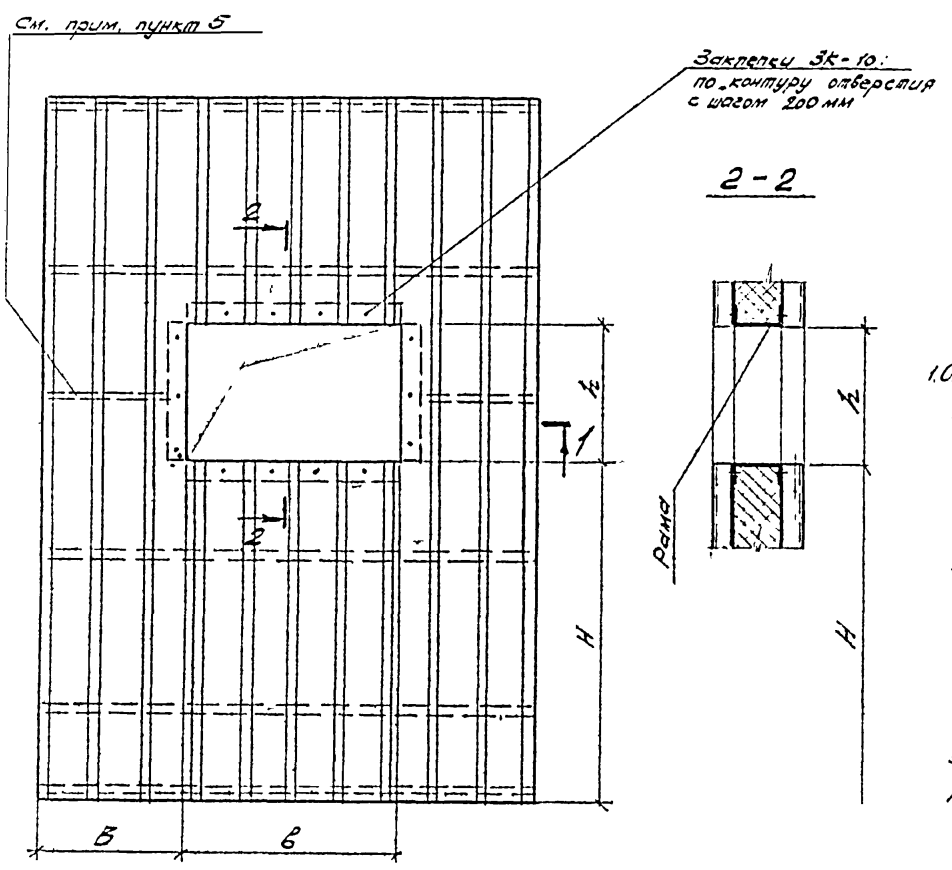

1 - 1

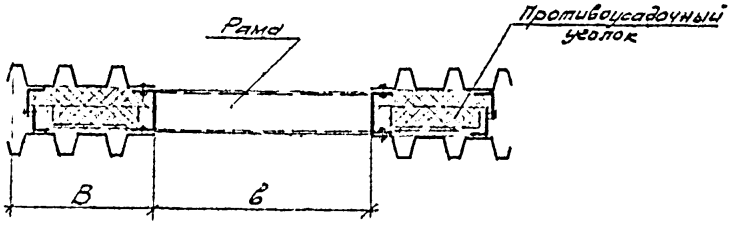

Рама

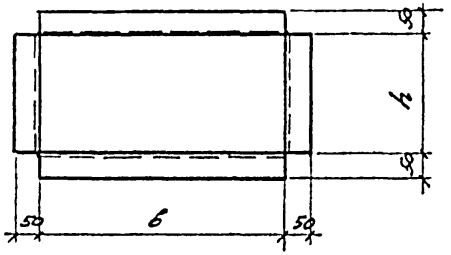

1. Отверстия (в×h) в панелях выполняются на основании комплектовочной ведомости составленной по форме, приведенной в вып. 1 лист 9
2. Обрамление отверстия, в виде коробки из гнутого швеллера, выполняется из стали толщиной 1мм ГОСТ 19904-74
3. Высота гнутого швеллера определяется толщиной утеплителя
4. Привязка отверстий по высоте должна быть выполнена с учетом соблюдения требования о несовпадении рамы с поперечными ребрами
5. В случае совпадения рамы с противоусадочным уголком, последний разорвать и поставить по обе стороны рамы

				168-07-01/204.00.000			46
				Техническое решение по выполнению отверстий в панелях	Стадия	Масса	Масштаб
					Р	—	—
					Лист	Листов 1	
Утв.	Некрасов		28.06.82		ЭКБ ВПО Союзстройконструкция		
Н контр.	Орлова		28.06.82				
Пров.	Никулин		28.06.82				
Разраб	Букина		11.05.82				

Формат А3

Инв № подл. | Подпись и дата | Взам инв №

gost.e-ecolog.ru