Министерство строительства предприятий тяжелой индустрии СССР
Всесоюзное промышленное объединение
„Союзстройконструкция"
Экспериментальное конструкторское бюро

Шифр 168-07-01

Металлические стены одноэтажных производственных зданий из трехслойных панелей с несгораемым утеплителем

Выпуск 2
Стеновые панели. Рабочие чертежи

gost.e-ecolog.ru

г. Свердловск
1980 г.

Министерство строительства предприятий тяжелой индустрии СССР

Всесоюзное промышленное объединение

„Союзстройконструкция"

Экспериментальное конструкторское бюро

Шифр 168-07-01

Металлические стены одноэтажных производственных зданий из трехслойных панелей с несгораемым утеплителем

Выпуск 2

Стеновые панели. Рабочие чертежи

Состав проекта:

Выпуск 1 Материалы для проектирования
Выпуск 2 Стеновые панели. Рабочие чертежи
Выпуск 3 Монтажные и архитектурные узлы стен

УПИ им. Кирова С.М.
Зав. каф. строит. конст., к.т.н. — Я.И.Ольков
Доц. каф. строит. конст., к.т.н. Ф.Ф.Тамплон

Согласовано:
ЦНИИпромзданий
Зам. директора С.М.Гликин
Начальник ОК Г.М.Смелянский

Челябинский ЗПСН
Гл. инж. В.М.Скульский

Содержание альбома

Форм	Лист	Наименование	Стр
12Г	—	Содержание альбома	3
12Г	1	Общие данные /начало/	4
12Г	2	Общие данные /продолжение/	5
12Г	3	Общие данные /окончание/	6
12Г	4	Номенклатура панелей	7
12Г	5	Панели ПР-1-2,4 ÷ ПР-1-4,2 Сборочные чертежи	8
12Г	6	Панели ПР-1-4,8 ÷ ПР-1-6,0 Сборочные чертежи	9
12Г	7	Панели ПР-1-6,6 ÷ ПР-1-9,0 Сборочные чертежи	10
12Г	8	Панели ПР-1-9,6 ÷ ПР-1-12,0 Сборочные чертежи	11
12Г	9	Узлы «А»; «Б»; «В»	12
11В	11	Профилированный лист ПР-1,01 ÷ ПР-1,17	13
11В	12	Гнутый уголок ПР-1,35 ÷ ПР-1,51	13
11В	13	Продольное ребро ПР-1,00.СБ1	14
11В	14	Гнутый уголок ПР-1,18 ÷ ПР-1,34	14
11В	15	Поперечное ребро ПР-1,00.СБ.2	15
11В	16	Гнутый уголок ПР-1,52	15
11В	17	Паронитовая прокладка ПР-1,55	16
11В	18	Гнутый уголок ПР-1,57	16
11В	19	Уголок ПР-1,58	17
11В	20	Крепежный болт ПР-1,59	17
11В	21	Слив ПР-162	18
11В	22	Прокладка горизонтального стыка ПР-1.63	18
11В	23	Прокладка вертикального стыка ПР-1.64	19
12Г	24	Стеновые панели ПР-1-2,4; ПР-1-3,0 Спецификация материалов	20
12Г	25	Стеновые панели ПР-1-3,6, ПР-1-4,2 Спецификация материалов	21
12Г	26	Стеновые панели ПР-1-4,8, ПР-1-5,4 Спецификация материалов	22
12Г	27	Стеновые панели ПР-1-6,0; ПР-1-6,6 Спецификация материалов	23
12Г	28	Стеновые панели ПР-1-7,2, ПР-1-7,8 Спецификация материалов	24
12Г	29	Стеновые панели ПР-1-8,4; ПР-1-9,0 Спецификация материалов	25
12Г	30	Стеновые панели ПР-1-9,6; ПР-1-10,2 Спецификация материалов	26
12Г	31	Стеновые панели ПР-1-10,8; ПР-1-11,4 Спецификация материалов	27
12Г	32	Стеновая панель ПР-1-12,0 Спецификация материалов	28
12Г	33	Схемы строповки панелей при разгрузке с транспорта и монтаже	29
12Г	34	Принципиальные решения при упаковке панелей	30

I. Общая часть

I.I. Настоящий выпуск содержит рабочие чертежи стеновых панелей с профилированными стальными обшивками и утеплителем из полужестких и жестких минераловатных плит с содержанием синтетического связующего не более 6 %.

I.2. Рабочие чертежи выполнены на основании технических решений, разработанных кафедрой строительных конструкций УПИ им. С.М.Кирова.

I.3. Монтажные и архитектурные узлы стенового ограждения приведены в выпуске 3.

I.4. Первая стеновая панель, изготовленная в заводских условиях, должна быть испытана по специальной программе с привлечением организаций-разработчиков.

I.5. После проведения испытания при необходимости чертежи корректируются.

I.6. Номенклатура панелей приведена на листе 4.

2.Область применения.

2.I. Стеновые панели предназначены для ограждения отапливаемых производственных зданий:
- возводимых в I-IУ ветровом районе;
- с нормальным температурно-влажностным режимом /t =I8°С, W≤60%/ и неагрессивными или слабоагрессивными средами;
- II и ниже степени огнестойкости;
- с категорией пожарной опасности "А" и ниже.

3. Нагрузки и расчетные данные.

3.I. Стеновые панели расчитаны в соответствии со СНиП II-6-74 "Нагрузки и воздействия. Нормы проектирования" и СНиП II-В. 3-72 "Стальные конструкции. Нормы проектирования"

3.2. Собственная масса панелей составляет 30 кг/м^2.

3.3. Значения аэродинамических коэффициентов приняты:
- при расчете на положительное давление ветра С= +I;
- при расчете на отрицательное давление ветра С= -0,8;
- при расчете на ветровую нагрузку в процессе монтажа аэродинамический коэффициент принят I,4.

4.Конструктивные решения и материал конструкции.

4.I. Стеновые панели представляют собой трехслойную конструкцию, состоящую из наружной и внутренней обшивки, выполненных из стального оцинкованного профилированного листа по ГОСТ I4918-69 толщиной 0,8 мм или I,0 мм и высотой гофра 44 мм марки С44-I000-0,8 или С44-I000-I,0 по ТУ 67-76-75 с полимерным покрытием лицевой стороны органозолью по ТУ 67-99-75 или пластизолью ПЛ-ХВ-I22 по ТУ 67-85-75 и среднего слоя /утеплителя/ из полужестких и жестких минераловатных плит по ГОСТ 9573-72, либо минераловатных плит повышенной жесткости с γ=200 по ГОСТ 22950-78, уложенных в два слоя с перекрытием стыков.

4.2. Наружные и внутренние профилированные листы /обшивки/ панели в продольном направлении с обеих сторон крепятся комбинированными заклепками ЗК-I0 с шагом 500 мм к профильным ребрам из гнутого составного швеллерного сечения с неравными полками.

4.3. Неравнополочные швеллеры выполнены из двух гнутых уголков, изготовленных из стального оцинкованного листа по ГОСТ I4918-69 толщиной I,0 мм с двусторонним полимерным покрытием типа пластизоль 2ПЛ-ХВ-I22 по ТУ 67-85-75. Сборка швеллера производится на самонарезающих винтах В6 х 25 по ТУ 67-72-75 с шагом 500 мм и с постановкой между уголками теплоизолирующей прокладки толщиной I0 мм с размерами 30 х 30 мм, выполненной из паронита по ГОСТ 48I-7I или ПВХ по ГОСТ 9639-7I.

4.4. Обшивки в поперечном направлении с шагом 400 мм крепятся между собой комбинированными заклепками через "Z" - образные ребра, устанавливаемые с шагом два метра по длине панели и выполненные из двух гнутых уголков. Уголки изготовлены из стального оцинкованного листа по ГОСТ I4918-69 толщиной I,0 мм с двусторонним полимерным покрытием типа пластизоль 2ПЛ-ХВ-I22 по ТУ 67-85-75. Сборка "Z" образного профиля производится на самонарезающих винтах В6 х 25 по ТУ 67-72-75 с постановкой между уголками теплоизолирующей прокладки толщиной I0 мм с размерами 30 х 30 мм, выполненной из паронита по ГОСТ 48I-7I или ПВХ по ГОСТ 9639-7I.

4.5. Стык профилированных листов в продольном направлении осуществляется на комбинированных заклепках ЗК-I0 по ТУ 67-74-75 с шагом 500 мм.

5. Упаковка, транспортировка и хранение.

5.I. Упаковка панелей производится в пакеты, разработанные заводом-изготовителем по техническому решению, приведенному на листе 24

			168-07-01-В2	
Изм. Лист	N докум.	Подпись	Дата	
Нач.отд.	Некрасов		Общие данные /начало/	Стадия: О; Масса; Масштаб
Рук.гр.				Лист 1; Листов
Вед.инж.	Самойлов			
Пров.	Тамаевский		Общая часть	Минтяжстрой СССР ЭКБ ВПО «Союзстройконструкция»

5.2. Стеновые панели укладываются в пакет в количестве не более 5 штук. Панели пакетируются с прокладками из деревянных брусков согласно чертежа на листе 34. Общая масса пакета не должна превышать 5000 кг.

5.3. Транспортировка панелей производится в пакетах любым видом транспорта, имеющим жесткие опоры по длине не более чем через шесть метров. Длина консольной части панели при этом не должна превышать одного метра.

5.4. Панели должны храниться в условиях, исключающих возможность повреждения наружных поверхностей и попадания на них атмосферных осадков.

6. Указания по монтажу.

6.1. Погрузка и разгрузка панелей осуществляется в пакетах грузоподъемными механизмами с Q = 5 тс, со специальным такелажным оборудованием, разрабатываемым заводом-изготовителем или монтажной организацией по техническим решениям, приведенными на листе 33.

6.2. Монтаж панелей осуществляется после установки всех элементов и деталей, поставляемых комплектно /сливы, уплотнительные прокладки и т.д./ согласно узлам, приведенным в выпуске 3.

6.3. Снятие обшивок и нарушение защитного покрытия не допускается.

6.4. Панели к стеновым ригелям крепятся с помощью элементов крепления и метизов согласно узлам, приведенным в выпуске 3.

7. Комплектность и маркировка.

7.1. Стеновые панели поставляются в комплекте с элементами крепления, погонажными и уплотнительными элементами:
- болты крепежные для соединения с ригелем через уголки;
- погонажные элементы;
- уплотнительные теплоизолирующие прокладки из эластичного пенополиуретана или пенопливинилхлорида для горизонтальных и вертикальных стыков панелей между собой.

7.2. Панели маркируются несмываемой краской с торца панели на поперечном ребре, например:
ПР-I-2,4 - панель рядовая;
-I- - толщина утеплителя 80 мм;
-2,4 - номинальная длина панели в м.

8. Указания по расширению области применения.

8.1. В случае применения панелей в зданиях с повышенной влажностью / $W > 60\%$ / между внутренней обшивкой и утеплителем уложить слой пароизоляции /полиэтиленовая пленка, рубероид и т.д./ с закрытием торцов минераловатных плит в примыкании к обрамляющим панель продольным и поперечным ребрам.

				168-07-01-82		
Изм.	Лист	№ докум.	Подпись	Дата		
Нач.отд		Некрасов			Стадия	Масса	Масштаб
Гл.спец.		Шмаль			О		
Разраб.		Самойлов			Общие данные /продолжение/	Лист 2	Листов
Провер.					Общая часть	Минтяжстрой СССР ЭКБ ЭПО «Союзстройконструкция»	

Сводная спецификация материалов

№ п/п	Наименование материала	Марка	ГОСТ, ТУ	Един. изм.	Панели																
					ПР-1-2.4	ПР-1-3.0	ПР-1-3.6	ПР-1-4.2	ПР-1-4.8	ПР-1-5.4	ПР-1-6.0	ПР-1-6.6	ПР-1-7.2	ПР-1-7.8	ПР-1-8.4	ПР-1-9.0	ПР-1-9.6	ПР-1-10.2	ПР-1-10.8	ПР-1-11.4	ПР-1-12.0
1	2	3	4	5	6	7	8	9	10	11	12	13	14	15	16	17	18	19	20	21	22
	Стальные элементы																				
1.	Гофрированный профиль	С44-1000-0.8	ТУ 67-76-75	кг	61.88	77.48	93.08	108.68	124.68	140.0	155.48	171.08	186.68	202.28	217.88	233.52	249.08	264.68	280.28	295.88	311.48
2.	Лист - δ = 1.0		ТУ67-85-75	кг	16.33	21.79	25.04	27.24	32.70	35.95	38.15	43.61	46.86	49.06	51.26	56.72	59.97	62.21	69.87	70.92	73.12
	Прочие элементы																				
1	Паронит - δ = 10		ГОСТ 481-71	кг	0.204	0.272	0.318	0.340	0.408	0.431	0.454	0.544	0.567	0.590	0.612	0.680	0.726	0.748	0.816	0.839	0.862
2	Минераловатные полужесткие плиты			м³/кг	0.345/69.0	0.436/87.25	0.528/105.49	0.62/123.73	0.71/141.97	0.801/160.2	0.893/178.45	0.984/196.60	1.08/214.9	1.166/233.2	1.257/251.4	1.35/269.6	1.439/287.9	1.531/306.1	1.622/324.4	1.713/342.6	1.804/360.8
	Крепежные изделия																				
1	Самонарезающий винт	66×25	ТУ67-72-75	кг/шт.	0.144/18	0.192/24	0.224/28	0.24/30	0.288/36	0.304/38	0.32/40	0.384/48	0.40/50	0.416/52	0.432/54	0.48/60	0.512/64	0.528/66	0.576/72	0.592/74	0.608/76
2	Комбинированная заклепка	3К-10	ТУ 67-74-75	кг/шт	0.4/80	0.49/98	0.54/108	0.57/114	0.69/138	0.74/148	0.77/154	0.96/192	1.01/202	1.04/208	1.13/226	1.16/232	1.21/242	1.25/250	1.37/274	1.42/284	1.45/290
	Комплектующие элементы																				
1	Уголок L 90×6		ГОСТ 8509-72	кг	3.32	3.32	3.32	3.32	3.32	3.32	3.32	4.98	4.98	4.98	4.98	4.98	4.98	4.98	4.98	4.98	4.98
2	Круг о Ф 12		ГОСТ 2590-71*	кг	0.744	0.744	0.744	0.744	0.744	0.744	0.744	1.12	1.12	1.12	1.12	1.12	1.12	1.12	1.12	1.12	1.12
3	Шайба Ф 12		ГОСТ 11371-78	кг/шт	0.025/4	0.025/4	0.025/4	0.025/4	0.025/4	0.025/4	0.025/4	0.038/6	0.038/6	0.038/6	0.038/6	0.038/6	0.038/6	0.038/6	0.038/6	0.038/6	0.038/6
4	Гайка М 12		ГОСТ 5915-70*	кг/шт.	0.06/4	0.06/4	0.06/4	0.06/4	0.06/4	/4	/4	0.09/6	0.09/6	0.09/6	0.09/6	0.09/6	0.09/6	0.09/6	0.09/6	0.09/6	0.09/6
5	Лист - δ = 0.8			кг	2.64	2.64	2.64	2.84	2.64	2.64	2.64	2.64	2.64	2.64	2.64	2.64	2.64	2.64	2.44	2.54	2.64
6	Прокладка теплоизолирующ.			кг	1.18	1.314	1.448	1.582	1.716	1.850	1.984	2.118	2.252	2.386	2.520	2.654	2.788	2.922	3.056	3.190	3.324
	Всего			кг	156.0	196.0	233.0	269.0	309.0	346.0	382.0	424.0	462.0	498.0	534.0	574.0	611.0	647.0	687.0	724.0	761.0

Изм.	Лист	№ докум.	Подпись	Дата
Нач. отд.		Некрасов		
Рукоп.		Шмаков		
Разраб.		Антонов		
Провер.		Тамаков		

168-07-01-В2

ОБЩИЕ ДАННЫЕ /ОКОНЧАНИЕ/

Стадия	Масса	Масштаб
0		

Лист 3 | Листов

СВОДНАЯ СПЕЦИФИКАЦИЯ МАТЕРИАЛОВ

Минтяжстрой СССР
ЭКБ ВПО
«Союзстройконструкция»

Номенклатура панелей

Эскиз

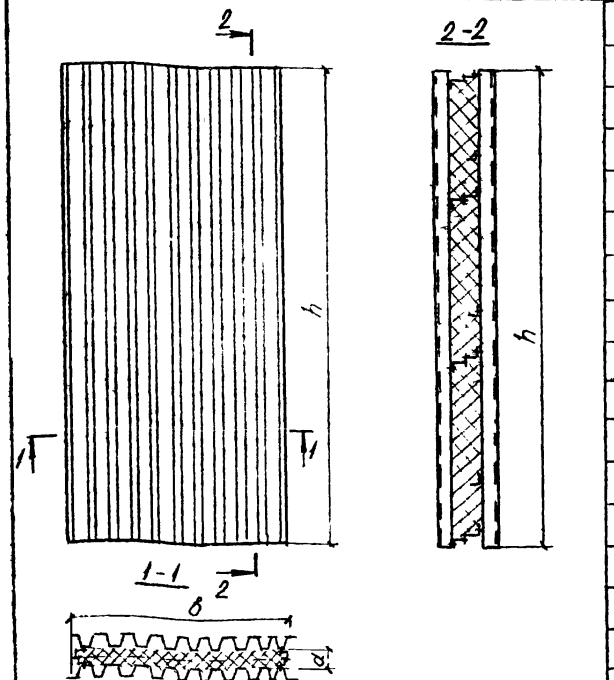

№ п/п	Марка панели	b	h	d	Расход материалов: Сталь, кг: Стальной проф. лист	Стальной лист-δ=1,0	Метизы	Минплита м³/кг	Масса панелей кг	Примечания
1.	ПР-1-2,4	2000	2380	80	61.88	16.33	0.544	0.345 / 69.0	148.0	
2	ПР-1-3.0	то же	2980	то же	77.48	21.79	0.682	0.436 / 87.25	187.0	
3	ПР-1-3.6	"	3580	"	93.08	25.04	0.764	0.528 / 105.49	224.0	
4	ПР-1-4.2	"	4180	"	108.68	27.24	0.810	0.62 / 123.73	260.0	
5	ПР-1-4.8	"	4780	"	124.28	32.70	0.978	0.71 / 141.97	300.0	
6	ПР-1-5.4	"	5380	"	140.0	35.95	1.044	0.801 / 110.2	337.0	
7	ПР-1-6.0	"	5980	"	155.48	38.15	1.090	0.893 / 178.45	373.0	
8	ПР-1-6.6	"	6580	"	171,08	43.61	1.344	0.984 / 196.59	413.0	
9	ПР-1-7.2	"	7180	"	186.68	46.86	1.410	1.08 / 214.9	450.0	
10	ПР-1-7.8	"	7780	"	202.28	49.06	1.456	1.166 / 233.2	486.0	
11	ПР-1-8.4	"	8380	"	217.88	51.26	1.562	1.257 / 251.4	522.0	
12	ПР-1-9.0	"	8980	"	233.52	56.72	1.640	1.35 / 269.4	561.0	
13	ПР-1-9.6	"	9580	"	249.08	59.97	1.722	1.439 / 287.9	599.0	
14	ПР-1-10.2	"	10180	"	264.68	62.21	1.778	1.531 / 306.1	635.0	
15	ПР-1-10.8	"	10780	"	280.28	69.87	1.946	1.622 / 324.4	677.0	
16	ПР-1-11.4	"	11380	"	295.88	70.92	2.012	1.713 / 342.6	711.0	
17	ПР-1-12.0	"	11980	"	311.48	73.12	2.058	1.804 / 360.8	747.0	

Примечание

1. В номенклатуре при определении массы панелей не учитывались: массы прокладок из ПВХ и ППУЭ и массы элементов крепления панелей к ригелям
2. В рамках выделены базовые марки панелей, изготовляемых заводом без предварительного согласования. Остальные марки изготавливаются по специальному заказу с согласованием с заводом.

Изм	Лист	№ докум.	Подпись	Дата
Нач.отд.		Некрасов		
Рук. гр.		Шмаков		
Разраб.		Антонов		
Провер.		Тамаков		

168-07-01-32

НОМЕНКЛАТУРА ПАНЕЛЕЙ.

Лит	Масса	Масштаб
0		

Лист 4 | Листов

Минтяжстрой СССР
ЭКБ ВПО
«Союзстройконструкция»

Панели стеновые ПР-1-2,4 ÷ ПР-1-4.2

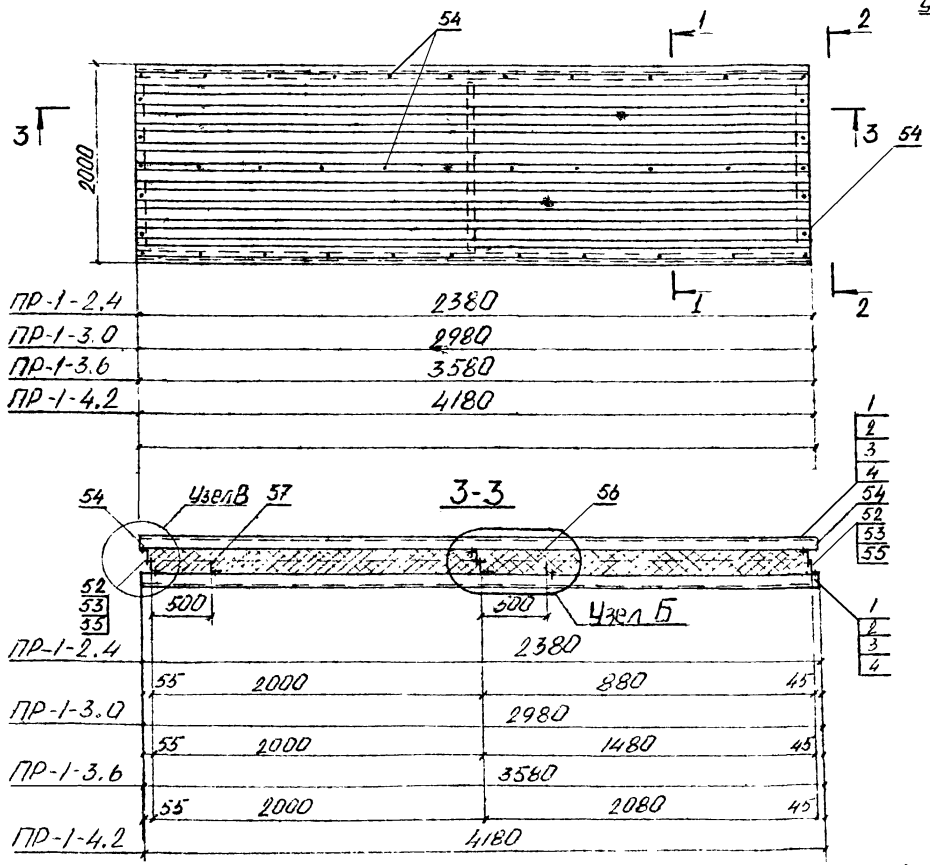

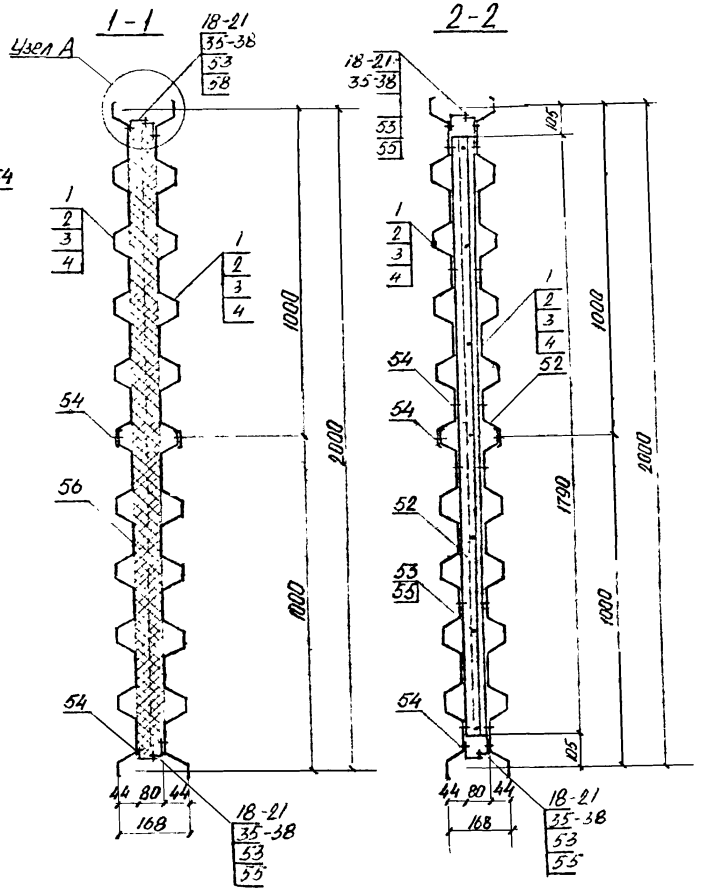

Примечание

Наружные и внутренние профилированные листы /поз 1÷4/ крепить к продольным ребрам /поз 18÷21, 35÷38/ комбинированными заклепками ЗК-10 с шагом 250 мм на 1,0 м от торцов и далее через 500 мм

Изм.	Лист	№ докум.	Подпись	Дата
Нач.отд		Некрасов		
Рук. гр.		Шмаков		
Разраб.		Самойлик		
Провер.		Тамаркина		

168-07-01 В2

Стеновые панели ПР-1-2,4 ; ПР1-3.0 ; ПР-1-3.6 ; ПР1-4,2

Сборочные чертежи

Лит.	Масса	Масштаб
О		
Лист 5	Листов	

Минтяжстрой СССР ЭКВ ВПО «Союзстройконструкция»

Инв. № подл. | Подпись и дата | Взам. инв. №

ПАНЕЛИ СТЕНОВЫЕ ПР-1-4.8 ÷ ПР-1-6.0

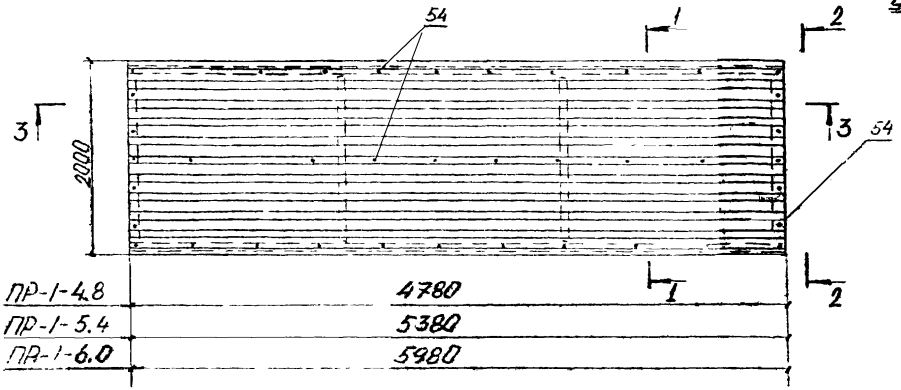

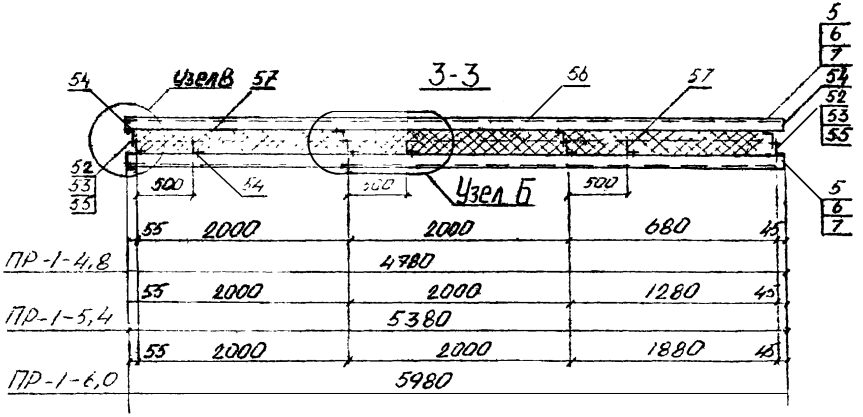

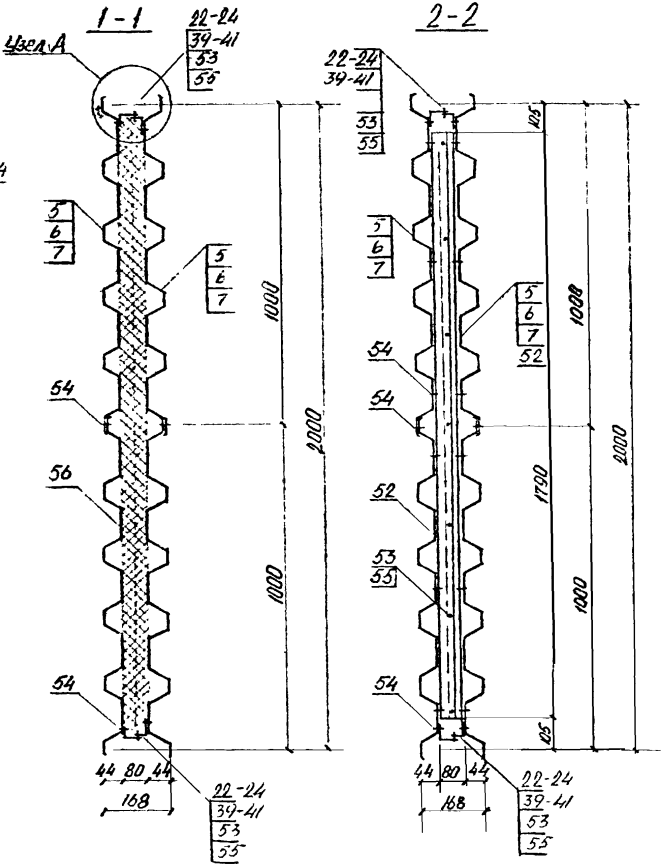

Примечание

Наружные и внутренние профилированные листы /поз. 5÷7/ крепить к продольным ребрам /поз 22÷24, 39÷41/ комбинированными заклепками ЗК-10 с шагом 250 мм на длине 10 м от торцов и далее через 500 мм.

Изм	Лист	№ докум	Подпись	Дата
Нач отд		Некрасов		
Рук гр		Шмаков		
Раз				
Провер.		Тамаки		

168÷07-01-В2

Стеновые панели ПР-1-4.8 ; ПР-1-5.4; ПР-1-6.0

Сборочные чертежи

Лит	Масса	Масштаб
0		

Лист 6 | Листов

Минтяжстрой СССР ЭКБ ВПО «Союзстройконструкция»

Инв. № подл. | Подп. и дата | Взам. инв. № | Инв. № дубл. | Подп. и дата

ПАНЕЛИ СТЕНОВЫЕ ПР-1-6.6 ÷ ПР-1-9.0

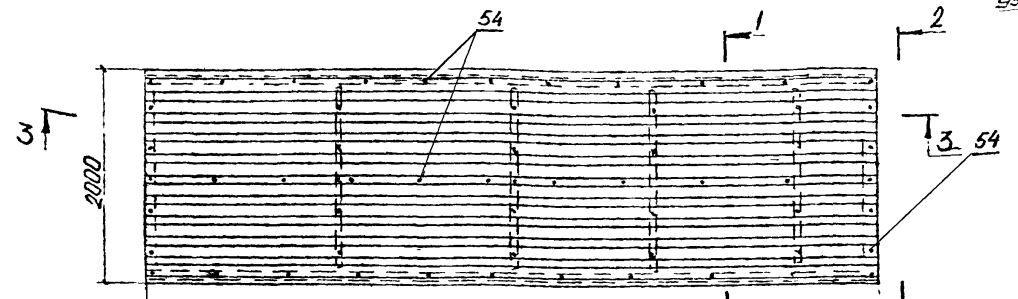

ПР-1-6,6	6580
ПР-1-7,2	7180
ПР-1-7,8	7780
ПР-1-8,4	8380
ПР-1-9.0	8980

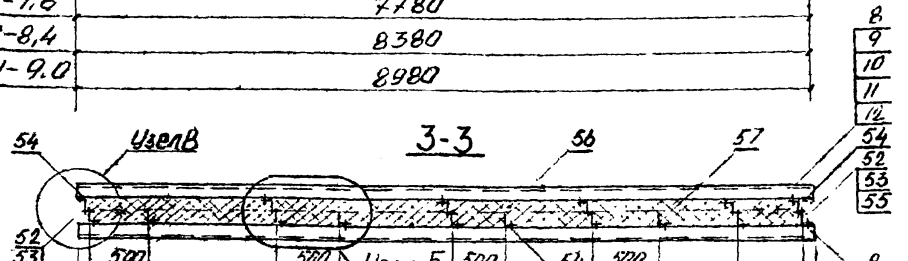

ПР-1-6,6	55	2000	2000	2000	480	45
			6580			
ПР-1-7,2	55	2000	2000	2000	1080	45
			7180			
ПР-1-7,8	55	2000	2000	2000	1680	45
			7780			
ПР-1-8,4	55	2000	2000	2000	2280	45
			8380			
ПР-1-9,0	55	2000	2000	2000	2000	880	45
			8980			

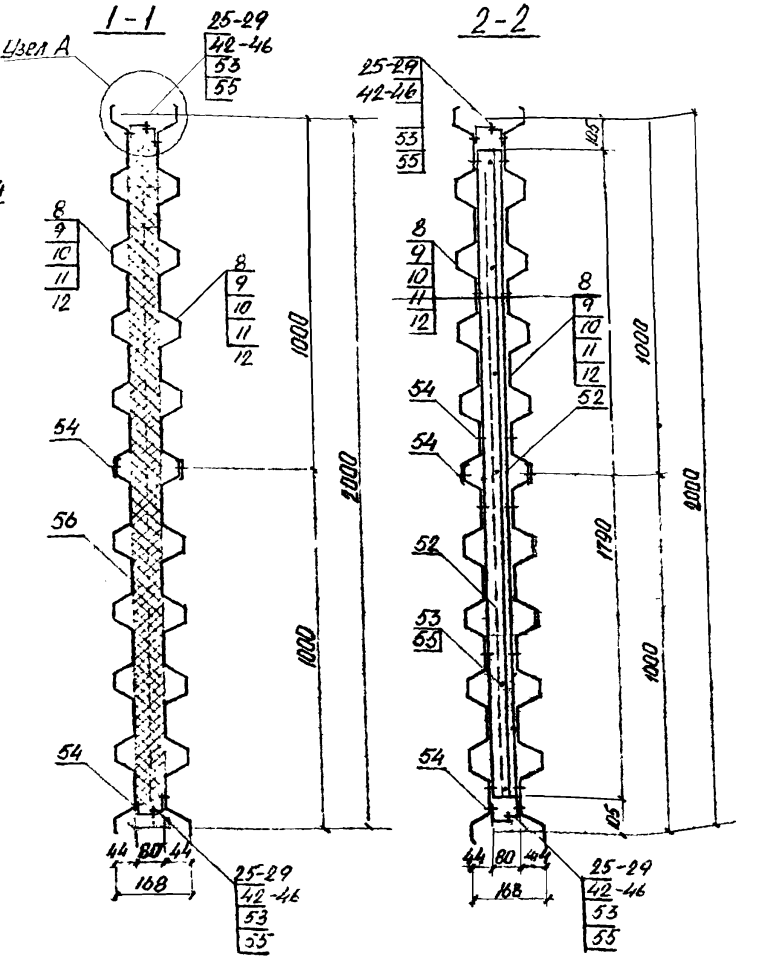

Примечание

Наружные и внутренние профилированные листы /поз. 8÷12/ крепить к продольным ребрам /поз 25÷29, 42÷46/ комбинированными заклепками ЗК-10 с шагом 250 мм на длине 1,0 м от торцов и 0,5 м от середины панели и далее через 500 мм

Изм	Лист	№ докум.	Подпись	Дата
Нач.отд		Некрасов		
Рук. гр.		Шмаков		
Разраб		Самойлюк		
Провер.		Тамакулов		

168-07-01-22

Стеновые панели ПР-1-6,6; ПР-1-7,2; ПР-1-7,8; ПР-1-8,4 ПР-1-9,0

Сборочные чертежи

Лит	Масса	Масштаб
0		

Лист 7 | Листов

Минтяжстрой СССР ЭКБ ВПО «Союзстройконструкция»

Инв. № подл. | Подп. и дата | Взам. инв. № | Инв. № дубл. | Подп. и дата

Панели стеновые ПР-1-9.6 ÷ ПР-1-12.0

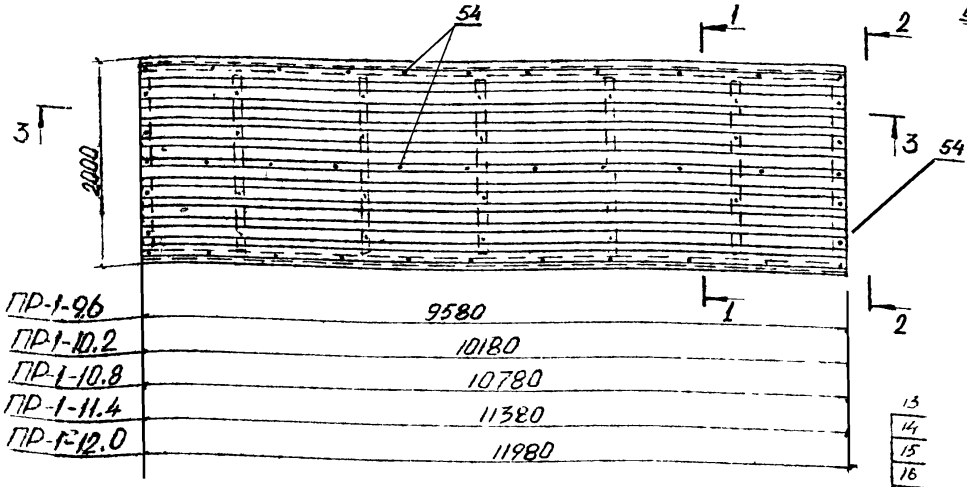

ПР-1-9.6	9580
ПР-1-10.2	10180
ПР-1-10.8	10780
ПР-1-11.4	11380
ПР-1-12.0	11980

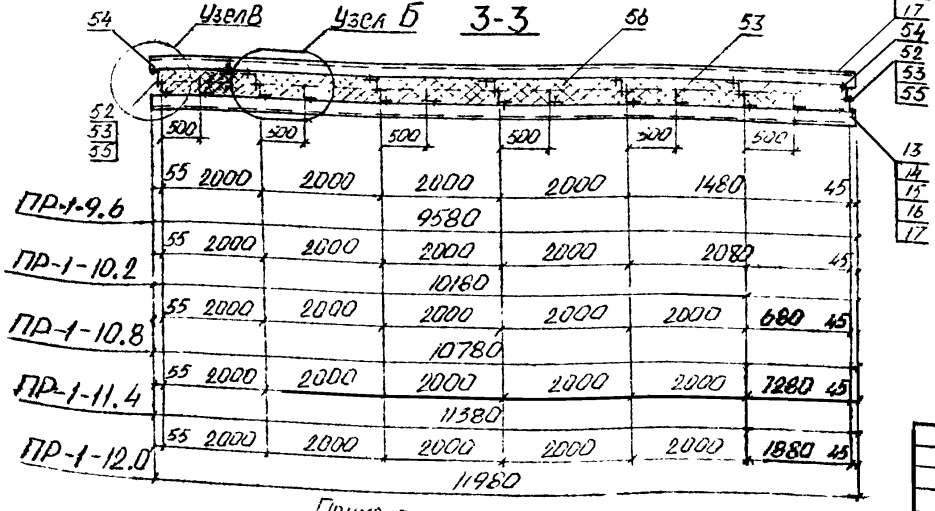

ПР-1-9.6	9580
ПР-1-10.2	10180
ПР-1-10.8	10780
ПР-1-11.4	11380
ПР-1-12.0	11980

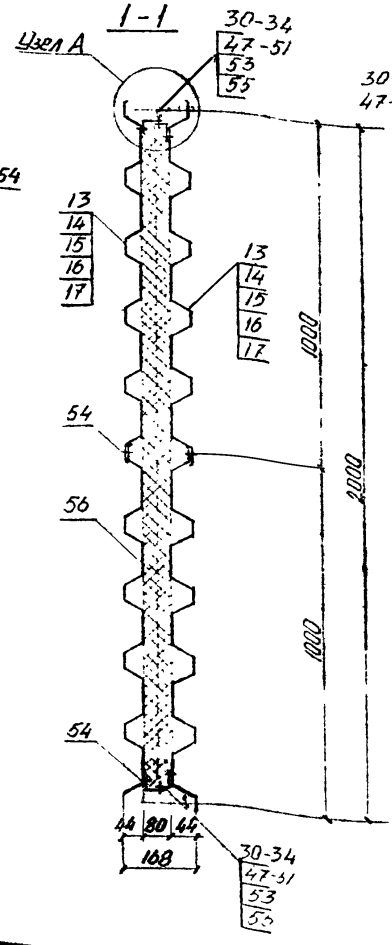

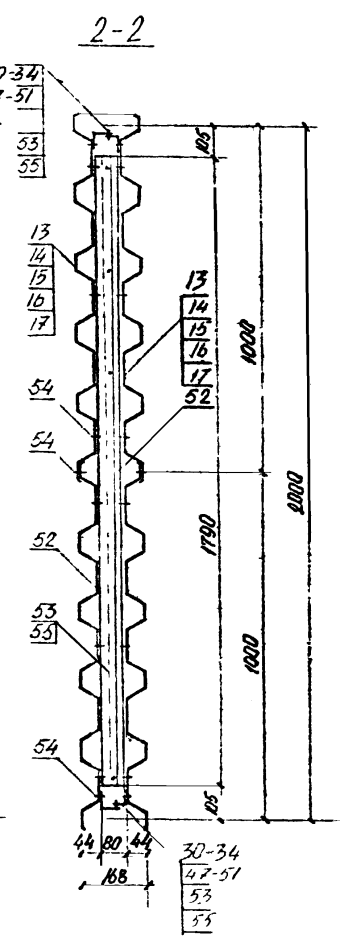

Примечание:

Наружные и внутренние профилированные листы (поз. 13÷17) крепить к продольным ребрам (поз 30÷34, 47÷51) комбинированными заклепками 3к-10 с шагом 250 мм на длине 0.5 м от торцов и от середины панели и далее через 500 мм.

Нач.отд	Некрасов		
Рук.гр	Шмаков		
Разраб.	Самохвалов		
Провер.	Тамакулов		

168-07-01 В2

Стеновые панели ПР-1-9.6; ПР-1-10.2; ПР-1-10.8; ПР-1-11.4; ПР1-12.0

Сборочные чертежи

Лит.	Масса	Масштаб
О		
Лист 6	Листов	

Минтяжстрой СССР ЭКБ ВПО «Союзстройконструкция»

Узел А

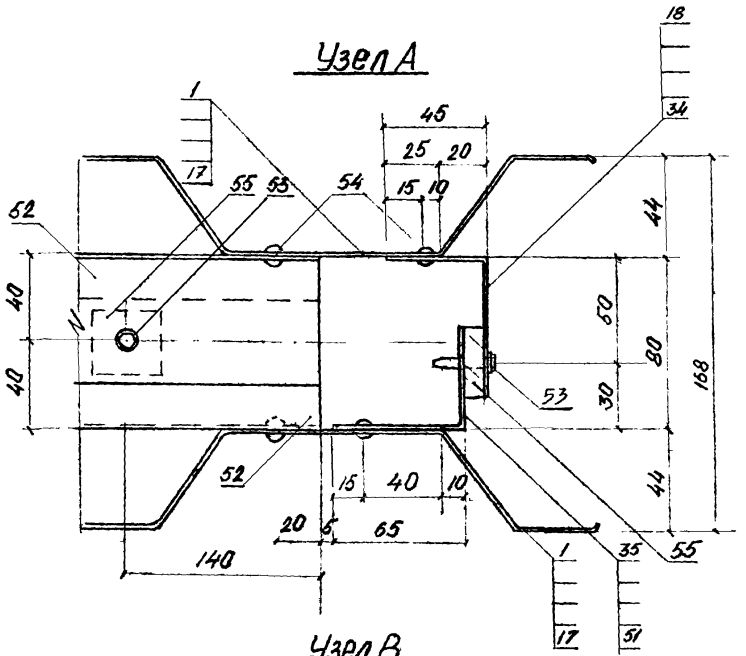

Узел Б

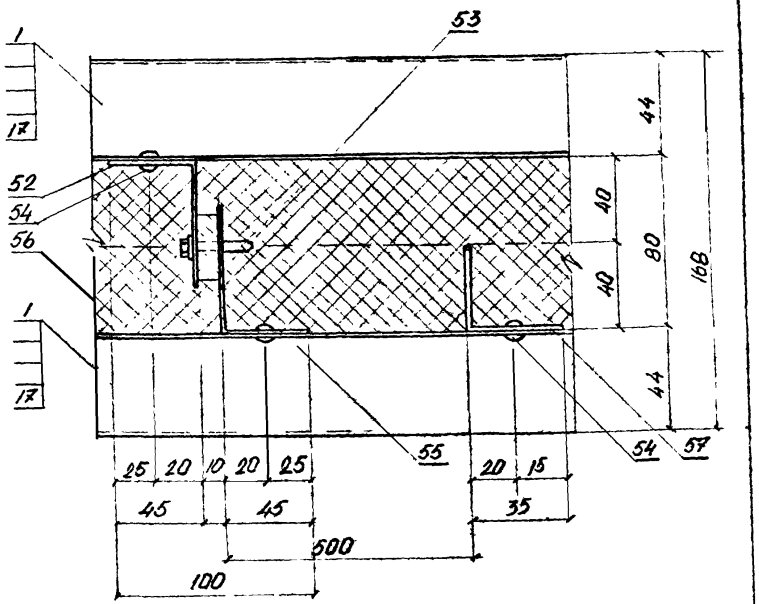

1. Поз. 18÷34 соединяются с поз. 35÷51 на самонарезающих винтах (поз. 53) через паронитовые прокладки (поз. 55) на отдельной линии

Узел В

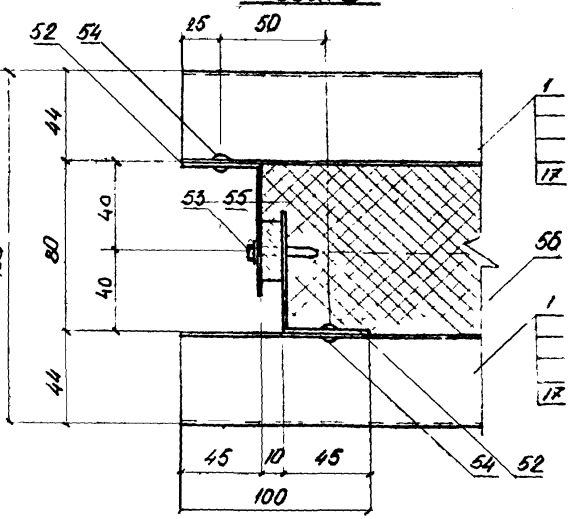

Изм.	Лист	№ докум.	Подпись	Дата	168-07-01-В.2
Нач. отд.		Некрасов			Стеновые панели ПР-1-2,4 ÷ ПР-1-12,0
Рук. гр.		Шмаков			Лит. 0 / Масса / Масштаб
Разраб.		Антонов			Лист 2 / Листов
Провер.		Самакулов			Узлы „А", „Б", „В"

Минтяжстрой СССР ЭКБ ВПО «Союзстройконструкция»

Инв. № подл. | Подп. и дата | Взам. инв. № | Инв. № дубл. | Подп. и дата

168-07-01-82

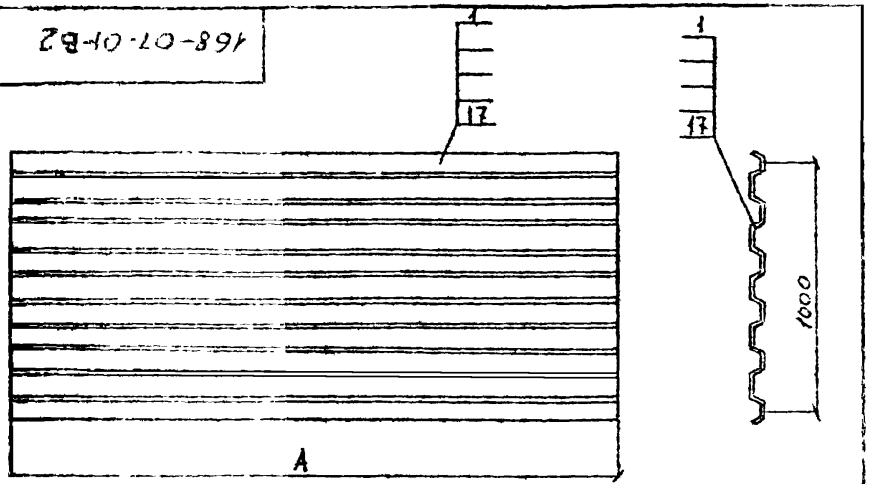

МАРКА.	Размер А	масса кг	материал
ПР-1.01	2380	15.47	Сталь 3 ГОСТ 7-76-75 / ЭПА-Хв-Б2с ТУ 67-35-75
ПР-1.02	2980	19.37	то же
ПР-1.03	3580	23.27	—"—
ПР-1.04	4180	27.17	—"—
ПР-1.05	4780	31.07	—"—
ПР-1.06	5380	35.00	—"—
ПР-1.07	5980	38.87	—"—
ПР-1.08	6580	42.77	—"—
ПР-1.09	7180	46.67	—"—
ПР-1.10	7780	50.57	—"—
ПР-1.11	8380	54.47	—"—
ПР-1.12	8980	58.38	—"—
ПР-1.13	9586	62.27	—"—
ПР-1.14	10180	66.17	—"—
ПР-1.15	10780	70.07	—"—
ПР-1.16	11380	73.97	—"—
ПР-1.17	11980	77.87	—"—

Отклонение линейных размеров по СМ8.

Изм.	Лист	N Докум.	Подпись	Дата
Нач. отд		Некрасов		
Рук. гр.		Шмаков		
Разраб.		Сам		
Провер.		Тамакулов		

168-07-01 82

ПРОФИЛИРОВАННЫЙ ЛИСТ ПР-1.01 ÷ ПР-1.17.

Лит	Масса	Масштаб
О	см таба.	

Лист 1 | Листов

См. таблицу

Минтяжстрой СССР ЭКБ ВПО Союзстройконструкция

Инв. № подл. | Подпись и дата | Взам. инв. № | Инв. № дубл. | Подпись и дата

168-07-01-82

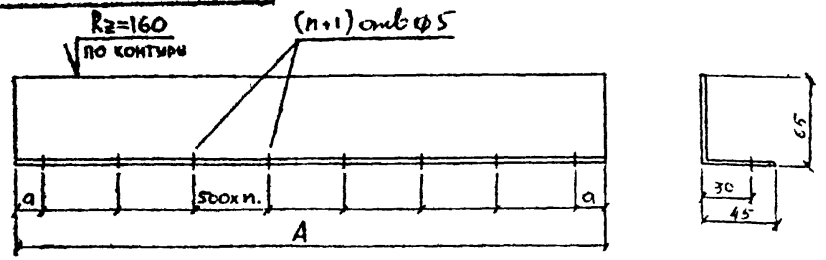

МАРКА.	Размер А.	Размер a	n.	масса кг	МАТЕРИАЛ
ПР-1.35	2380	190	4	2.19	Уголок 3 ГОСТ 1.915-69 / ЭПА-Хв-Б2с ТУ 67-35-75
ПР-1.36	2980	240	5	2.74	то же
ПР-1.37	3580	40	7	3.29	—"—
ПР-1.38	4180	90	8	3.84	—"—
ПР-1.39	4780	140	9	4.39	—"—
ПР-1.40	5380	190	10	4.94	—"—
ПР-1.41	5980	240	11	5.49	—"—
ПР-1.42	6580	40	13	6.04	—"—
ПР-1.43	7180	90	14	6.59	—"—
ПР-1.44	7780	140	15	7.14	—"—
ПР-1.45	8380	190	16	7.69	—"—
ПР-1.46	8980	240	17	8.24	—"—
ПР-1.47	9580	40	19	8.79	—"—
ПР-1.48	10180	90	20	9.35	—"—
ПР-1.49	10780	140	21	9.90	—"—
ПР-1.50	11380	190	22	10.45	—"—
ПР-1.51	11980	240	23	11.00	—"—

Отклонение линейных размеров по СМ8

Изм.	Лист	N Докум.	Подпись	Дата
Нач. отд		Некрасов		
Рук. гр.		Шмаков		
Разраб.		Самойлов		
Провер.		Тамакулов		

168-07-01-82

Гнутый уголок. ПР-1.35 – ПР-1.51.

Лит.	Масса	Масштаб
О	см таба.	

Лист | Листов

См. таблицу.

Минтяжстрой СССР ЭКБ ВПО «Союзстройконструкция»

168-07-01-В.2

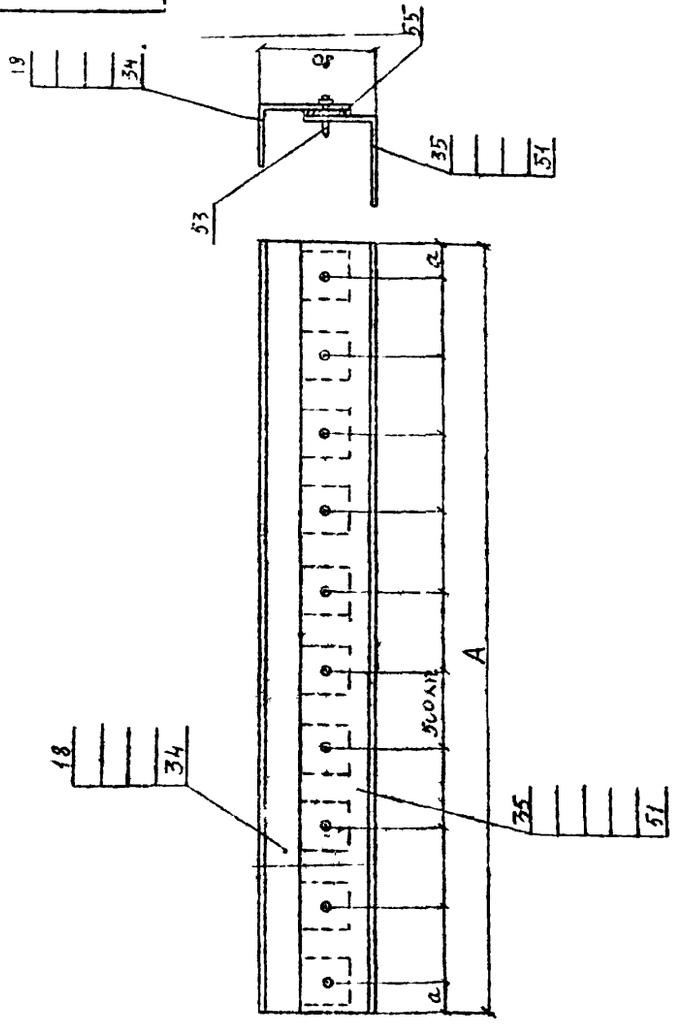

Изм	Лист	N докум	Подпись	Дата
Нач отд		Некрасов		
Рук гр.		Шмаков		
Разраб.		Самойлюк		
Провер.		Тамакулов		

168-07-01-В.2

Продольное ребро
ПР-1.00. СБ 1.

Лит	Масса	Масштаб
0		

Лист 18 | Листов

Минтяжстрой СССР
ЭКБ ВПО
«Союзстройконструкция»

168-07-01-В.2

А(V)

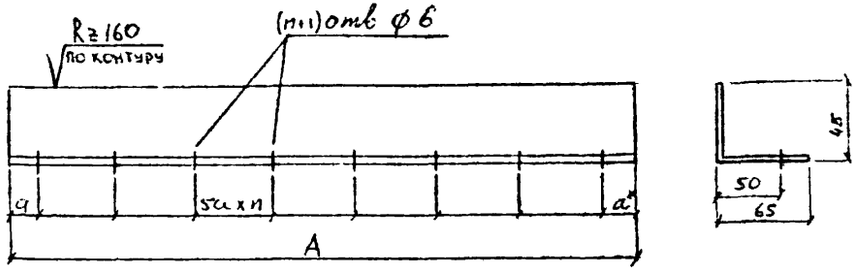

Марка	Размер A	Размер a	n	Масса кг	Материал
ПР-1.18	2380	190	4	2.19	1.0×110 – 5кп ГОСТ 14919-69 / 2ПА-ХВ-2ГС ГУ67-85-75
ПР-1.19.	2980	240	5	2.74	ТО ХВ
ПР-1.20	3580	40	7	3.29	— " —
ПР-1.21.	4180	90	8	3.84	— " —
ПР-1.22.	4780	140	9	4.39	— " —
ПР-1.23	5380	190	10	4.94	— " —
ПР-1.24.	5980	240	11	5.49	— " —
ПР-1.25.	6580	40	13	6.04	— " —
ПР-1.26.	7180	90	14	6.59	— " —
ПР-1.27.	7780	140	15	7.14	— " —
ПР-1.28.	8380	190	16	7.69	— " —
ПР-1.29	8980	240	17	8.24	— " —
ПР-1.30	9580	40	19	8.79	— " —
ПР-1.31	10180	90	20	9.35	— " —
ПР-1.32.	10780	140	21	9.90	— " —
ПР-1.33	11380	190	22	10.45	— " —
ПР-1.34.	11980	240	23	11.00	— " —

Отклонение линейных размеров по СМ8.

Изм	Лист	N докум	Подпись	Дата
Нач. отд.		Некрасов		
Рук гр.		Шмаков		
Разраб.		Самойлюк		
Провер.		Тамакулов		

168-07-01-В.2

Гнутый уголок
ПР-1.18 ÷ ПР-1.34

Лит	Масса	Масштаб
0	см табл.	

Лист 17 | Листов

См. таблицу

Минтяжстрой СССР
ЭКБ ВПО
«Союзстройконструкция»

Инв. № подл. | Подп. и дата | Взам. инв. № | Инв. № дубл. | Подпись и дата

168-07-01-В2

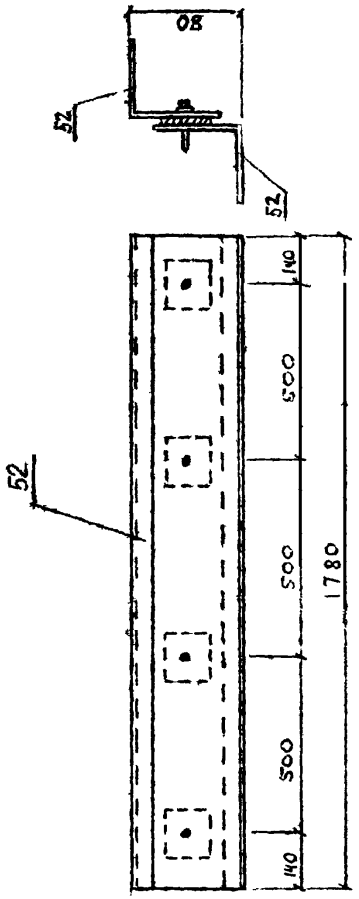

Изм.	Лист	N докум.	Подпись	Дата
Нач. отд.	Некрасов			
Рук. гр.	Шмаков			
Разраб.	Самойлюк			
Провер.	Тамакулов			

168-07-01-В2

поперечное ребро
пр-1.00. СБ.2.

Лит.	Масса	Масштаб
0		

Лист 15 | Листов

Минтяжстрой СССР
ЭКБ ВПО

168-07-01-В2

А(1)

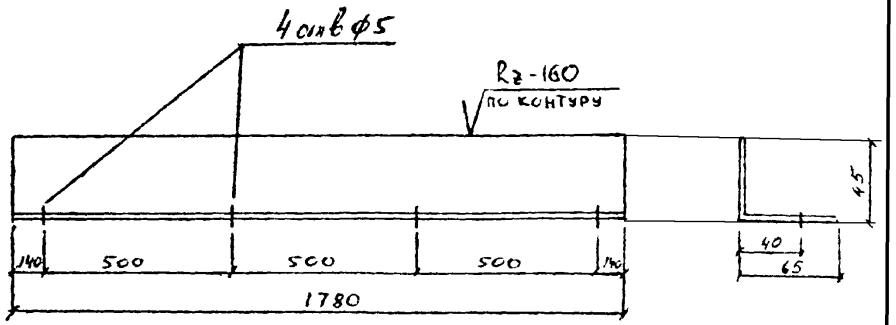

Длина развертки 110 мм
Отклонение линейных размеров по CM_8

Изм.	Лист	N докум.	Подпись	Дата
Нач. отд.	Некрасов			
Рук. гр.	Шмаков			
Разраб.	Самойлюк			
Провер.	Тамакулов			

168-07-01-В2.

ГНУТЫЙ УГОЛОК
ПР-1.52.

Лит	Масса	Масштаб
0	кг. 1,63	

Лист 15 | Листов

1.0×110-ЭКП ГОСТ 14918-69
2 ПЛ-ХВ-220 ТУ 67-85-75

Минтяжстрой СССР
ЭКБ ВПО

Инв. № подл.	Подпись и дата	Взам. инв. №	Инв. № дубл.	Подпись и дата

168-07-01-82

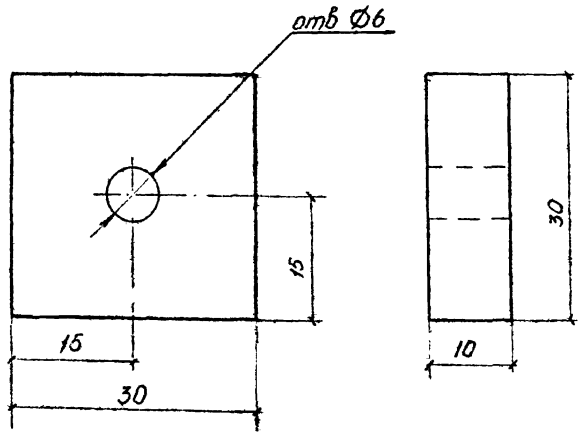

Отклонение линейных размеров по CM_8

Изм.	Лист	N докум.	Подпись	Дата
Нач. отд.		Некрасов		
Рук. гр.		Шмаков		
Разраб.		Самсонюк		
Пров.		Тамакулов		

168-07-01 В2

паронитовая прокладка ПР-1.55.

Стадия	Масса	Масштаб
О.		

Лист | Листов

см. чертеж

Минтяжстрой СССР ЭКБ ВПО

168-07-01-82

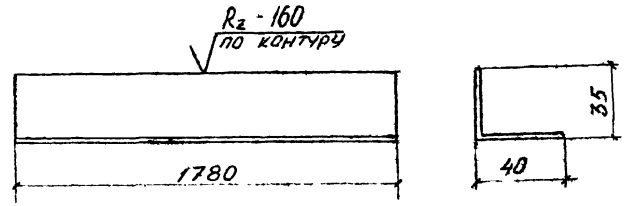

Длина развертки 75 мм

Отклонение линейных размеров по CM_8

Изм.	Лист	N докум.	Подпись	Дата
Нач. отд.		Некрасов		
Рук. гр.		Шмаков		
Разраб.		Самсонюк		
Пров.		Тамакулов		

168-07-01 В2

Гнутый уголок ПР-1.57

Стадия	Масса	Масштаб
	КГ 1.05	

Лист | Листов

1.0-75-3кп ГОСТ 14918-69

Минтяжстрой СССР ЭКБ ВПО

Инв. № подл. | Подпись и дата | Взам. инв. № | Инв. № дубл. | Подпись и дата

168-07-01-В2

А(1)

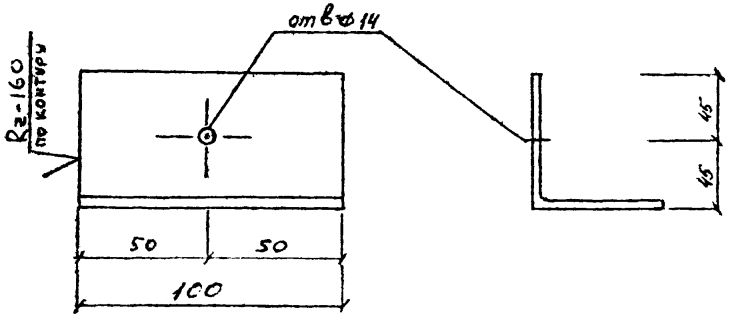

Отклонение линейных размеров по СМ.

					167-07-01 В2	
Изм.	Лист	N Докум.	Подпись	Дата		
Нач. отд.		Некрасов			Уголок ПР-1.58	Лит. 0 / Масса кг. 0.83 / Масштаб 1:2
Рук. гр.		Шмаков				Лист — Листов —
Разраб.		Самойлюк				Минтяжстрой СССР ЭКБ ВПО «Союзстройконструкция»
Провер.		Тамакулов				
					Уголок 90х90х6 ГОСТ 19771-74*	

Инв. № подл. | Подпись и дата | Взам. инв. № | Инв. № дубл. | Подпись и дата

168-07-01-В2

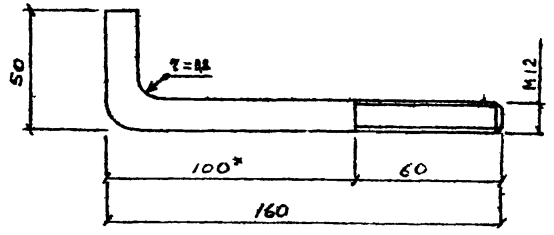

Отклонение линейных размеров по СМ.

					168-07-01 – В2	
Изм.	Лист	N Докум.	Подпис	Дата		
Нач. отд.		Некрасов			Крепежный болт ПР-1.59	Лит. 0 / Масса кг. 0.186 / Масштаб 1:2
Рук. гр.		Шмаков				Лист — Листов —
Разраб.		Самойлюк				Минтяжстрой СССР ЭКБ ВПО «Союзстройконструкция»
Провер.		Тамакулов				
					Круг В12 ГОСТ 2590-71* / Вст3кп2 ГОСТ 535-79*	

Инв. № подл. | Подп. и дата | Взам. инв. № | Инв. № дубл. | Подпись и дата

168-07-01 В2

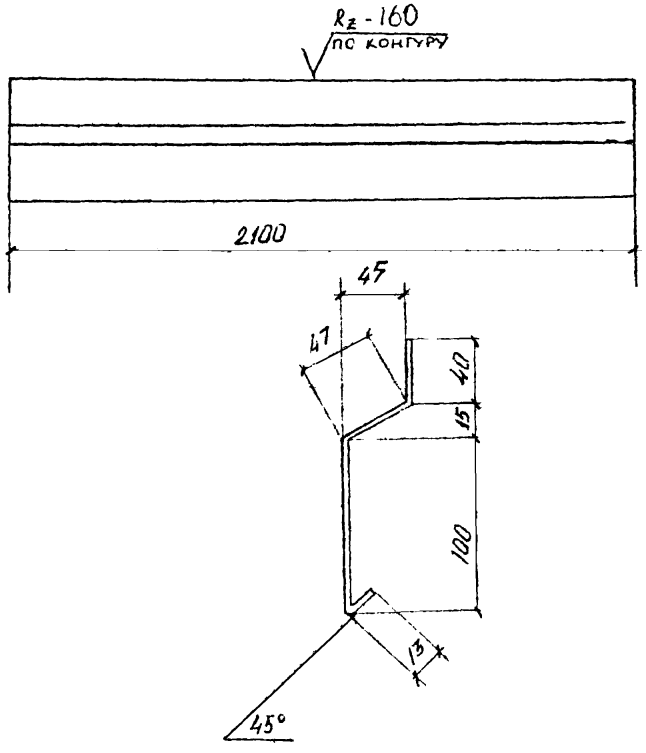

1. Отклонение линейных размеров по CM_8
2. Длина развертки 200 мм.

Изм	Лист	N докум.	Подпись	Дата
Нач. отд.		Некрасов		
Рук. гр.		Шмаков		
Разраб.		Самойлюк		
Провер.		Тамакулов		

168-07-01 В2

Слив
ПР-1.62

Стадия	Масса	Масштаб
0	2.64	

Лист 1 Листов

Лист 08×200-3кп ГОСТ 14918-69
2ПЛ-ХВ 200 ТУ 67-89-75

Минтяжстрой СССР
ЭКБ ВПО
«Союзстройконструкция»

ИНВ. № ПОДПИСЬ | ПОДПИСЬ И ДАТА | ВЗАМ. ИНВ. № | ИНВ. № ДУБЛ. | ПОДПИСЬ И ДАТА

168-07-01 В2

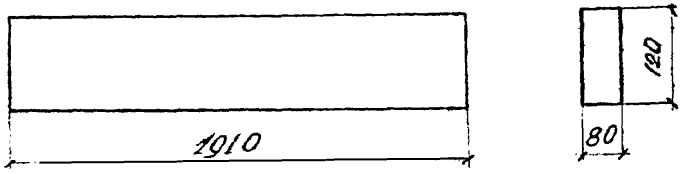

Изм	Лист	N докум.	Подпись	Дата
Нач. отд.		Некрасов		
Рук. гр.		Шмаков		
Разраб.		Самойлюк		
Провер.		Тамакулов		

168-07-01 В2

Прокладка горизонтального стыка

ПР-1.63

Эластичный ППЧ или ПВХ

Стадия	Масса	Масштаб
0		

Лист 2 Листов

Минтяжстрой СССР
ЭКБ ВПО
«Союзстройконструкция»

ИНВ. № ПОДПИСЬ | ПОДПИСЬ И ДАТА | ВЗАМ. ИНВ. № | ИНВ. № ДУБЛ. | ПОДПИСЬ И ДАТА

168-07-01 В2

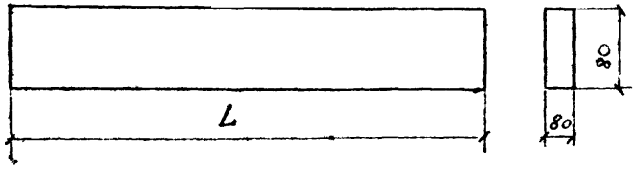

L - длина прокладки, см. в спецификации на каждую панель

Изм	Лист	N докум	Подпись	Дата
Нач отд		Некрасов		
Рук гр		Шмаков		
Разраб		Антонов		
Провер		Тамакилов		

168-07-01 В2

Прокладка вертикального стыка

ПР-1.64

Эластичный ППУ или ПВХ

СТАДИЯ	МАССА	МАСШТАБ
0		

ЛИСТ | ЛИСТОВ

Минтяжстрой СССР
ЭКБ ВПО
«Союзстройконструкция»

ИНВ. № ПОДПИСЬ | ПОДПИСЬ И ДАТА | ВЗАМ ИНВ № | ИНВ № ДУБЛ | ПОДПИСЬ И ДАТА

ИНВ N ПОДПИСЬ | ПОДПИСЬ И ДАТА | ВЗАМ ИНВ № | ИНВ № ДУБЛ | ПОДПИСЬ И ДАТА

СТАДИЯ	МАССА	МАСШТАБ

ЛИСТ | ЛИСТОВ

Минтяжстрой СССР
ЭКБ ВПО
«Союзстройконструкция»

Спецификация материалов

Марк	Поз	Сечение	Длин.	Кол-во Т	Кол-во Н	Масса, кг шт	Масса, кг всех	Масса, кг марки	Лист	Примечан.
		Стальные элементы								
ПР-1-2.4	1	С-44-1000-0,8	2380	4		15.47	61.88			ТУ67-76-75
	18	L65×45×1	2380	2		2.19	4.38			
	35	L65×45×1	2380	2		2.19	4.38			
	52	L65×115×1	1780	4		1.63	6.52			
	57	L40×35×1	1780	1		1.05	1.05			
		Крепежные изделия								
	53	Винт 66×25		19		0.008	0.144			ТУ67-72-75
	54	Заклепка ЗК-10		80		0.005	0,4			ТУ67-74-75
		Прочие элементы						156.0		
	55	-10×30	30	19		0.0113	0.215			ГОСТ 481-71
	56	Утеплитель 8-2×40 мм	2320	1		69.0	69.0			ГОСТ 22950-78
		Комплектующие элементы								
	58	L 90×6	100	4		0.83	3.32			ГОСТ 8509-72
	59	Ф 12	210	4		0.186	0.744			ГОСТ 2590-71*
	60	шайба Ф12		4		0.062	0.025			ГОСТ 11371-78
	61	гайка М12		4		0.015	0.060			ГОСТ 5915-70*
	62	-0,8×200	2100	1		2.64	2.64			ГОСТ 14918-69
	63	Утеплитель 80×120	1910	1		0.642	0.642			
	64	Утеплитель 80×80	2380	1		0538	0,538			—"—

Продолжение спецификации

Марк	Поз	Сечение	Длин.	Кол-во Т	Кол-во Н	Масса, кг шт	Масса, кг всех	Масса, кг марки	Лист	Примеч.
		Стальные элементы								
ПР-1-3.0	2	С-44-1000-0,8	2980	4		19.37	77.48			ТУ67-76-75
	19	L65×45×1	2980	2		2.74	5.48			
	36	L65×45×1	2980	2		2.74	5.48			
	52	L65×46×1	1780	6		1.63.	9.78			
	57	L40×354	1780	1		1.05	1.05			
		Крепежные изделия								
	53	Винт 66×25		24		0.008	0.192			ТУ 67-72-75
	54	Заклепка ЗК-10		98		0.005	0.49			ТУ 67-74-75
		Прочие элементы						196.0		
	55	-10×30	30	24		0.0113	0.272			ГОСТ 481-71
	56	Утеплитель 8-2×40 мм	2920	1		81.25	87,25			ГОСТ 22950-78
		Комплектующие элементы								
	58	L 90×6	100	4		0.83	3.32			ГОСТ 8509-72
	59	Ф 12	210	4		0,186	0.744			ГОСТ 2590-71*
	60	шайба Ф12		4		0.062	0.025			ГОСТ 11371-78
	61	гайка М12		4		0.015	0.060			ГОСТ 5915-70*
	62	-0,8×200	2100	1		2.64	2.64			ГОСТ 14918-69
	63	Утеплитель 80×120	1910	1		0.642	0.642			
	64	Утеплитель 80×80	2980	1		0.672	0.672			

Инв. № подл. | Подп. и дата | Взам. инв. № | Инв. № дубл. | Подп. и дата

Изм.	Лист	№ докум.	Подпись	Дата
Нач. отд.		Некрасов		
Рук. гр.		Симаков		
Разраб.		Антонов		
Провер.		Тимахович		

168-07-01-КМД

Стеновые панели ПР-1-2.4; ПР-1-3.0

Спецификация материалов

Лит.	Масса	Масштаб
О		
Лист 1	Листов	

Минтяжстрой СССР ЭКБ ВПО *Союзстройконструкция

Спецификация материалов

Марк	Поз	Сечение	Длин.	Кол-во Т	Кол-во Н	Масса, кг шт	Масса, кг всех	Марки	Лист	Примечан
		Стальные элементы								
	3	С-44-1000-0,8	3580	4		23.27	93.08			ТУ67-76-75
	20	L65×45×1	3580	2		3.29	6.58			
	37	L65×45×1	3580	2		3.29	6.58			
	52	L65×45×1	1780	6		1.63	9.78			
	57	L 40×35×1	1780	2		1.05	2.10			
	65									
		Крепежные изделия								
	53	Винт Б6×25		28		0.008	0.244			ТУ67-72-75
	54	Заклепка 3Х-10		108		0.005	0.54			ТУ67-74-75
		Прочие элементы								
	55	-10×30	30	28			0318			ГОСТ 481-71
	56	Утеплитель δ-2×40 мм	3520	1		105.49	105.49			ГОСТ 22950-78
		Комплектующие элементы								
	58	L 90×6	100	4		0.83	332			ГОСТ 8509-72
	59	Ø 12	210	4		0.186	0.744			ГОСТ 2590-71*
	60	шайба Ф12		4		0.002	0.025			ГОСТ 11371-78
	61	гайка М12		4		0.015	0.060			ГОСТ 5915-70*
	62	-08×200	2100	1		2.64	2.64			ГОСТ 14918-69
	63	Утеплитель 80×120	1910	1		0.642	0.642			
	64	Утеплитель 80×80	3580	1		0.806	0.806			— " —

ПР-1-3.6 — 2330

Продолжение спецификации

Марк	Поз	Сечение	Длин.	Кол-во Т	Кол-во Н	Масса, кг шт.	Масса, кг всех	Марки	Лист	Примеч.
		Стальные элементы								
	4	С-44-1000-0,8	4180	4		27.17	108.68			ТУ67-76-75
	21	L65×45×1	4180	2		3.84	7.68			
	38	L65×45×1	4180	2		3.84	7.68			
	52	L65×45×1	1780	6		1.63	9.78			
	57	L 40×35×1	1780	2		1.05	2.10			
	65									
		Крепежные изделия								
	53	Винт Б6×25		30		0.008	0.24			ТУ67-72-75
	54	Заклепка 3Х-10		114		0.005	0.57			ТУ67-74-75
		Прочие элементы								
	55	-10×30	30	30			0.340			ГОСТ 481-71
	56	Утеплитель δ-2×40мм	4120	1		123.73	123.73			ГОСТ 22950-78
		Комплектующие элементы								
	58	L 90×6	100	4		0.83	3.32			ГОСТ 8509-72
	59	Ø 12	210	4		0.186	0.744			ГОСТ 2590-71*
	60	шайба Ф12		4		0.062	0.025			ГОСТ 11371-78
	61	гайка М12		4		0.015	0.060			ГОСТ 5915-70*
	62	-0,8×200	2100	1		2.64	2.64			ГОСТ 14918-69
	63	Утеплитель 80×120	1910	1		0.642	0.642			
	64	Утеплитель 80×80	4180	1		0.940	0.940			— " —

ПР-1-4.2 — 269.0

Инв.№ подл. | Подп. и дата | Взам. инв.№ | Инв.№ дубл. | Подп. и дата

Изм.	Лист	№ докум.	Подпись	Дата
Нач.отд.		Некрасов		
Рук. гр.		Шмаков		
Разраб.		Антонов		
Провер.		Гамидулов		

168-07-01-КМД

Стеновые панели ПР-1-3.6; ПР-1-4.2

Спецификация материалов

Лит	Масса	Масштаб
О		

Лист 24 | Листов

Минтяжстрой СССР ЭКБ ВПО «Союзстальконструкция»

Спецификация материалов

Марк	Поз	Сечение	Длин.	Кол-во Т	Кол-во Н	Масса, кг шт	Масса, кг всех	Масса, кг марки	Лист	Примечан.
		Стальные элементы								
ПР-1-4.8	5	С-44-1000-0,8	4780	4		31.07	124.28	309.0		ТУ67-76-75
	22	L65×45×1	4780	2		4.39	8.78			
	39	L65×45×1	4780	2		4.39	8.78			
	52	L65×45×1	1780	8		1.63	13.04			
	57	L40×35×1	1780	2		1.05	2.10			
		Крепежные изделия								
	53	Винт 5б×25		36		0.008	0.261			ТУ67-72-75
	54	Заклепка ЗК-10		138		0.005	0.69			ТУ67-74-75
		Прочие элементы								
	55	-10×30	30	36		0.0113	0.408			ГОСТ 481-71
	56	Утеплитель 8-2×40 мм	4720	1		141.97	141.97			ГОСТ 22950-78
		Комплектующие элементы								
	58	L 90×6	100	4		0.83	3.32			ГОСТ 8509-72
	59	Ф 12	210	4		0.186	0.744			ГОСТ 2590-71*
	60	шайба Ф12		4		0.0062	0.025			ГОСТ 11371-78
	61	гайка М12		4		0.015	0.060			ГОСТ 5915-70*
	62	-0,8×200	2100	1		2.64	2.64			ГОСТ 14918-69
	63	Утеплитель 80×120	1910	1		0.642	0.642			
	64	Утеплитель 80×60	4780	1		1.074	1.074			— " —

Продолжение спецификации

Марк	Поз	Сечение	Длин.	Кол-во Т	Кол-во Н	Масса, кг шт.	Масса, кг всех	Масса, кг марки	Лист	Примеч.
		Стальные элементы								
ПР-1-5.4	6	С-44-1000-0,8	5380	4		35.0	140.0	346.0		ТУ67-76-75
	23	L65×45×1	5380	2		4.94	9.88			
	40	L65×45×1	5380	2		4.94	9.88			
	52	L65×45×1	1780	8		1.63	13.04			
	57	L40×35×1	1780	3		1.05	3.15			
		Крепежные изделия								
	53	Винт 5б×25		38		0.008	0.277			ТУ 67-72-75
	54	Заклепка ЗК-10		148		0.005	0.74			ТУ 67-74-75
		Прочие элементы								
	55	-10×30	30	38		0.0113	0.431			ГОСТ 481-71
	56	Утеплитель 8-2×40 мм	5320			160.21	160.21			ГОСТ 22950-78
		Комплектующие элементы								
	58	L 90×6	100	4		0.83	3.32			ГОСТ 8509-72
	59	Ф 12	210	4		0.186	0.744			ГОСТ 2590-71*
	60	шайба Ф12		4		0.0062	0.025			ГОСТ 11371-78
	61	гайка М12		4		0.015	0.060			ГОСТ 5915-70*
	62	-0,8×200	2100	1		2.64	2.64			ГОСТ 14918-69
	63	Утеплитель 80×120	1910	1		0.642	0.642			
	64	Утеплитель 80×60	5380	1		1.208	1.208			— " —

Инв.№ подл. | Подп. и дата | Взам.инв.№ | Инв.№ дубл. | Подп. и дата

Изм.	Лист	№ докум.	Подпись	Дата
Нач.отд.		Некрасов		
Рук.гр.		Шмаков		
Разраб.		Антонов		
Пров.		Тимохин		

168-07-01-В2

Стеновые панели ПР-1-4.8; ПР-1-5.4

Спецификация материалов

Лит	Масса	Масштаб
О		

Лист 26 | Листов

Минтяжстрой СССР ЭКБ ВПО «Союзстройконструкция»

Спецификация материалов

Марк	Поз	Сечение	Длин.	Кол-во Т	Кол-во Н	Масса, кг шт	Масса, кг всех	Масса, кг марки	Лист	Примечан
		Стальные элементы								
ПР-1-6.0	7	С-44-1000-0,8	5980	4		38.87	155.48	382.0		ТУ67-76-75
	24	L65×45×1	5980	2		5.49	10.98			
	41	L65×45×1	5980	2		5.49	10.98			
	52	L65×45×1	1780	8		1.63	13.04			
	57	L40×35×1	1780	3		1.05	3.15			
	65									
		Крепежные изделия								
	53	Винт 66×25		40		0.008	0.32			ТУ67-72-75
	54	Заклепка ЗК-10		154		0.005	0.77			ТУ67-74-75
		Прочие элементы								
	55	-10×30	30	46		0.0113	0.454			ГОСТ 481-71
	56	Утеплитель δ=2×40 мм	5920	1		178.45	178.45			ГОСТ 22950-78
		Комплектующие элементы								
	58	L 90×6	100	4		0.83	3.32			ГОСТ 8509-72
	59	Ø 12	210	4		0.186	0.744			ГОСТ 2590-71*
	60	шайба Ф12		4		0.0062	0.025			ГОСТ 11371-78
	61	гайка М12		4		0.015	0.060			ГОСТ 5915-70*
	62	-0,8×200	2100	1		2.64	2.64			ГОСТ 14980-69
	63	Утеплитель 80×120	1910	1		0.642	0.642			
	64	Утеплитель 80×80	5920	1		1.342	1.342			— " —

Продолжение спецификации

Марк	Поз	Сечение	Длин.	Кол-во Т	Кол-во Н	Масса, кг шт	Масса, кг всех	Масса, кг марки	Лист	Примеч.
		Стальные элементы								
ПР-1-6.6	8	С-44-1000-0,8	6580	4		42.77	171.08	424.0		ТУ67-76-75
	25	L65×45×1	6580	2		6.04	12.08			
	42	L65×45×1	6580	2		6.04	12.08			
	52	L65×45×1	1780	10		1.63	16.30			
	57	L40×35×1	1780	3		1.05	3.15			
	66									
		Крепежные изделия								
	53	Винт 66×25		46		0.008	С.368			ТУ67-72-75
	54	Заклепка ЗК-10		192		0.005	0.96			ТУ67-74-75
		Прочие элементы								
	55	-10×30	30	46		0.0113	0.544			ГОСТ 481-71
	56	Утеплитель δ=2×40мм	6520	1		196.69	196.69			ГОСТ 22950-78
		Комплектующие элементы								
	58	L 90×6	100	6		0.83	4.98			ГОСТ 8509-72
	59	Ø 12	210	6		0.186	1.12			ГОСТ 2590-71*
	60	шайба Ф12		6		0.0062	0.038			ГОСТ 11371-78
	61	гайка М12		6		0.015	0.090			ГОСТ 5915-70*
	62	-0,8×200	2100	1		2.64	2.64			ГОСТ 14980-69
	63	Утеплитель 80×120	1910	1		0.642	0.642			
	64	Утеплитель 80×80	6580	1		1.476	1.476			— " —

Инв.№ подл. | Подпись и дата | Взам.инв.№ | Инв.№ дубл. | Подпись и дата

Изм.	Лист	№ докум.	Подпись	Дата
Нач.отд		Некрасов		
Рук. гр.		Шмаков		
Разраб		Антонов		
Провер.		Томакулов		

168-07-01 – В2

Стеновые панели ПР-1-6.0 ; ПР-1-6.6

Спецификация материалов

Лит	Масса	Масштаб
О.		
Лист 23	Листов	

Минтяжстрой СССР ЭКБ ВПО «Союзстальконструкция»

Спецификация материалов

Марк	Поз	Сечение	Длин.	Кол-во т	Кол-во н	Масса, кг шт	Масса, кг всех	Масса, кг марки	Лист	Примечан.
		Стальные элементы								
ПР-1-7.2	9	С-44-1000-0,8	7180	4		46.67	186.68			ТУ67-76-75
	26	L65×45×1	7180	2		6,59	13.18			
	43	L65×45×1	7180	2		6.59	13.18			
	52	L65×45×1	1780	10		1.63	16.30			
	57	L40×35×1	1780	4		1.05	4.20			
	66									
		Крепежные изделия						402.0		
	53	Винт Б6×25		50		0.008	0.4			ТУ67-72-75
	54	Закл. ЗК-10		202		0,005	1.01			ТУ67-74-75
		Прочие элементы								
	55	-10×30	30	50		0.0113	0.567			ГОСТ 481-71
	56	Утеплитель δ=2×40мм	7120	1		214.93	214.93			ГОСТ 22950-78
		Комплектующие элементы								
	58	L 90×6	100	6		0.83	4.98			ГОСТ 8509-72
	59	⌀ 12	210	6		0.186	1.12			ГОСТ 2590-71*
	60	шайба Ф12		6		0.0062	0.038			ГОСТ 11371-78
	61	гайка М12		6		0.015	0.090			ГОСТ 5915-70*
	62	-0,8×200	2100	1		2.64	2.64			ГОСТ 14918-69
	63	Утеплитель 80×120	1910			0.642	0.642			
	64	Утеплитель 80×80	7180			1.610	1.610			— " —

Продолжение спецификации

Марк	Поз	Сечение	Длин.	Кол-во т	Кол-во н	Масса, кг шт.	Масса, кг всех	Масса, кг марки	Лист	Примеч.
		Стальные элементы								
ПР-1-7.8	10	С-44-1000-0,8	7780	4		50.57	202.28			ТУ67-76-75
	27	L65×45×1	7780	2		7.14	14.28			
	44	L65×45×1	7780	2		7.14	14.28			
	52	L65×45×1	1780	10		1.63	16.30			
	57	L40×35×1	1780	4		1.05	4.20			
	66									
		Крепежные изделия						498.0		
	53	Винт Б6×25		52		0.008	0.416			ТУ67-72-75
	54	Закл. ЗК-10		208		0.005	1.04			ТУ67-74-75
		Прочие элементы								
	55	-10×30	30	52		0.0113	0.590			ГОСТ 481-71
	56	Утеплитель δ=2×40мм				233.17	233.17			ГОСТ 22950-78
		Комплектующие элементы								
	58	L 90×6	100	6		0.83	4.98			ГОСТ 8509-72
	59	⌀ 12	210	6		0,186	1.12			ГОСТ 2590-71*
	60	шайба Ф12		6		0,0062	0.038			ГОСТ 11371-78
	61	гайка М12		6		0.015	0.090			ГОСТ 5915-70*
	62	-0,8×200	2100	1		2.64	2.64			ГОСТ 14918-69
	63	Утеплитель 80×120	1910			0.642	0.642			
	64	Утеплитель 80×80	7780			1.744	1.744			— " —

Инв.№ подл. | Подп. и дата | Взам.инв.№ | Инв.№ дубл. | Подп. и дата

Изм.	Лист	№ докум.	Подпись	Дата
Нач.отд.		Некрасов		
Рук. гр.		Шмаков		
Разраб.		Антипов		
Пров.		Тимакова		

168-07-01 — В2

Стеновые панели ПР-1-7.2 ; ПР-1-7.8

Спецификация материалов

Лит.	Масса	Масштаб
О.		
Лист...	Листов	

Минтяжстрой СССР ЭКБ ВПО «Союзстальконструкция»

Спецификация материалов

Марк	Поз	Сечение	Длин	Кол-во Т	Кол-во Н	Масса, кг шт	Масса, кг всех	Марки	Лист	Примечан.
		Стальные элементы								
ПР-1-8.4	11	С-44-1000-0,8	8380	4		54.47	217.88			ТУ67-76-75
	28	L 65×45×1	8380	2		7.69	15.38			
	45	L 65×45×1	8380	2		7.69	15.38			
	52	L 65×45×1	1780	10		1.63	16.30			
	57	L 40×35×1	1780	4		1.05	4.20			
	66							534.0		
		Крепежные изделия								
	53	Винт 6б×25		54		0.008	0.432			ТУ67-72-75
	54	Заклепка ЗК-10		226		0.005	1.13			ТУ67-74-75
		Прочие элементы								
	55	-10×30	30	54		0.0113	0.612			ГОСТ 481-71
	56	Утеплитель 8·2×40 мм	8320	1		251.41	251.41			ГОСТ 22950-78
		Комплектующие элементы								
	58	L 90×6	100	6		0.83	4.98			ГОСТ 8509-72
	59	Ø 12	210	6		0.186	1.12			ГОСТ 2590-71*
	60	шайба Ø12		6		0.0062	0.038			ГОСТ 11371-78
	61	гайка М12		6		0.015	0.090			ГОСТ 5915-70*
	62	-0,8×200	2100	1		2.64	2.64			ГОСТ 14918-69
	63	Утеплитель 80×120	1910	1		0.642	0.642			
	64	Утеплитель 80×80	8380	1		1.878	1.878			— " —

Продолжение спецификации

Марк	Поз	Сечение	Длин	Кол-во Т	Кол-во Н	Масса, кг шт	Масса, кг всех	Марки	Лист	Примеч
		Стальные элементы								
ПР-1-9.0	12	С-44-1000-0,8	8980	4		58.38	233.52			ТУ67-76-75
	29	L 65×45×1	8980	2		8.24	16.48			
	46	L 65×45×1	8980	2		8.24	16.48			
	52	L 65×45×1	1780	12		1.63	19.56			
	57	L 40×35×1	1780	4		1.05	4.20			
	66							574.0		
		Крепежные изделия								
	53	Винт 6б×25		60		0.008	0.48			ТУ67-72-75
	54	Заклепка ЗК-10		232		0.005	1.16			ТУ67-74-75
		Прочие элементы								
	55	-10×30	30	60		0.0113	0.680			ГОСТ 481-71
	56	Утеплитель 8·2×40мм	8920	1		269.65	269.65			ГОСТ 22950-78
		Комплектующие элементы								
	58	L 90×6	100	6		0.83	4.98			ГОСТ 8509-72
	59	Ø 12	210	6		0.186	1.12			ГОСТ 2590-71*
	60	шайба Ø12		6		0.0062	0.038			ГОСТ 11371-78
	61	гайка М12		6		0.015	0.090			ГОСТ 5915-70*
	62	-0,8×200	2100	1		2.64	2.64			ГОСТ 14918-69
	63	Утеплитель 80×120	1910	1		0.642	0.642			
	64	Утеплитель 80×80	8920	1		2.012	2.012			— " —

Инв.№ подл. | Подп. и дата | Взам.инв.№ | Инв.№ дубл. | Подп. и дата

Изм.	Лист	№ докум.	Подпись	Дата
Нач.отд		Некрасов		
Рук. гр.		Шмыков		
Разраб		Антонов		
Провер.		Томакулов		

168-07-01-В2

Стеновые панели ПР-1-8.4; ПР-1-9.0

Спецификация материалов

Лит	Масса	Масштаб
О		

Лист 2 | Листов

Минтяжстрой СССР ЭКБ ВПО «Союзстальконструкция»

Спецификация материалов

Марк	Поз	Сечение	Длин.	Кол-во т	Кол-во н	Масса, кг шт	Масса, кг всех	Масса, кг марки	Лист	Примечан.
ПР-1 9.6		**Стальные элементы**								
	13	С-44-1000-0,8	9580	4		62.27	249.08			ТУ67-76-75
	30	L65×45×1	9580	2		8.79	17.58			
	47	L65×45×1	9580	2		8.79	17.58			
	52	L65×45×1	1780	12		1.63	19.56			
	57	L40×35×1	1780	5		1.05	5.25			
	66									
		Крепежные изделия								
	53	Винт Б6×25		64		0.008	0.512	011.0		ТУ67-72-75
	54	Заклепка ЗК-10		242		0.005	1.21			ТУ67-74-75
		Прочие элементы								
	55	-10×30	30	64			0.726			ГОСТ 481-71
	56	Утеплитель 8×2×40 мм	9520	1		287.89	287.89			ГОСТ 22950-78
		Комплектующие элементы								
	58	L 90×6	100	6		0.83	4.98			ГОСТ 8509-72
	59	Ф 12	210	6		0.186	1.12			ГОСТ 2590-71*
	60	шайба Ф12		6		0.0062	0.038			ГОСТ 11371-78
	61	гайка М12		6		0.015	0.090			ГОСТ 5915-70*
	62	-0,8×200	2100	1		2.64	2.64			ГОСТ 14918-69
	63	Утеплитель 80×120	1910	1		0.642	0.642			
	64	Утеплитель 80×80	9580	1		2.146	2.146			— " —

Продолжение спецификации

Марк	Поз	Сечение	Длин.	Кол-во т	Кол-во н	Масса, кг шт	Масса, кг всех	Масса, кг марки	Лист	Примеч.
ПР-1-10.2		**Стальные элементы**								
	14	С-44-1000-0,8	10180	4		66.17	264.68			ТУ67-76-75
	31	L65×45×1	10180	2		9.35	18.70			
	48	L65×45×1	10180	2		9.35	18.70			
	52	L65×45×1	1780	12		1.63	19.56			
	57	L40×35×1	1780	5		1.05	5.25			
	66									
		Крепежные изделия								
	53	Винт Б6×25		66		0.008	0.56			ТУ67-72-75
	54	Заклепка ЗК-10		250		0.005	1.25			ТУ67-74-75
		Прочие элементы								
	55	-10×30	30	66		0.0113	0.748	647.0		ГОСТ 481-71
	56	Утеплитель 8×2×40 мм	10120	1		306.13	306.13			ГОСТ 22950-78
		Комплектующие элементы								
	58	L 90×6	100	6		0.83	4.98			ГОСТ 8509-72
	59	Ф 12	210	6		0.186	1.12			ГОСТ 2590-71*
	60	шайба Ф12		6		0.0062	0.038			ГОСТ 11371-78
	61	гайка М12		6		0.015	0.090			ГОСТ 5915-70*
	62	-0,8×200	2100	1		2.64	2.64			ГОСТ 14918-69
	63	Утеплитель 80×120	1910	1		0.642	0.642			
	64	Утеплитель 80×80	10180	1		2.280	2.280			— " —

Изм	Лист	Удокум	Подпись	Дата
Нач отд		Некрасов		
Рук гр		Шмаков		
Разраб		Антонов		
Провер		Томакулов		

168-07-01-82

Стеновые панели ПР-1-9.6 ; ПР-1-10.2

Спецификация материалов

Лит	Масса	Масштаб
0		

Лист 30 Листов

Минтяжстрой СССР ЭКБ ВПО «Союзстройконструкция»

Инв № подл | Подп и дата | Взам инв № | Инв № дубл | Подп и дата

Спецификация материалов

Марк	Поз	Сечение	Длин	Кол-во Т	Кол-во Н	Масса, кг шт	Масса, кг всех	Масса, кг марки	Лист	Примечан
		Стальные элементы								
ПР-1-10.8	15	С-44-1000-0,8	10780	4		70.07	280.28	687.0		ТУ67-76-75
	32	L 65×45×1	10780	2		9.90	14.80			
	49	L 65×45×1	10780	2		9.90	19.80			
	52	L 65×45×1	1780	14		1.63	22.82			
	57	L 40×35×1	1780	5		1.05	5.25			
	66									
		Крепежные изделия								
	53	Винт Б6×25		72		0.008	0 576			ТУ67-72-75
	54	Заклепка ЗК-10		274		0.005	1.37			ТУ67-74-75
		Прочие элементы								
	55	-10×30	30	72		0.0113	0.816			ГОСТ 481-71
	56	Утеплитель δ-2×40 мм	10720	1		324,31	324.37			ГОСТ 22950-78
		Комплектующие элементы								
	58	L 90×6	100	6		0.83	4.98			ГОСТ 8509-72
	59	Ø 12	210	6		0.186	1.12			ГОСТ 2590-71*
	60	шайба Ф12		6		0.0062	0.038			ГОСТ 11371-78
	61	гойка М12		6		0.015	0.090			ГОСТ 5915-70*
	62	-0,8×200	2100	1		2.64	2.64			ГОСТ 14918-69
	63	Утеплитель 80×120	1910	1		0.642	0.642			
	64	Утеплитель 80×80	10780	1		2.414	2.414			— " —

Продолжение спецификации

Марк	Поз	Сечение	Длин.	Кол-во Т	Кол-во Н	Масса, кг шт	Масса, кг всех	Масса, кг марки	Лист	Примеч.
		Стальные элементы								
ПР-1-11.4	16	С-44-1000-0,8	11380	4		73.97	295.88	724.0		ТУ67-76-75
	33	L 65×45×1	11360	2		10.45	20.90			
	50	L 65×45×1	11360	2		10.45	20.90			
	52	L 65×45×1	1780	14		1.63	22.82			
	57	L 40×35×1	1780	6		1.05	6.30			
	66									
		Крепежные изделия								
	53	Винт Б6×25		74		0.008	0,592			ТУ67-72-75
	54	Заклепка ЗК-10		284		0.005	1.42			ТУ67-74-75
		Прочие элементы								
	55	-10×30	30	74		0.0113	0.839			ГОСТ 481-71
	56	Утеплитель δ-2×40мм	11320	1		342.61	342.61			ГОСТ 22950-78.
		Комплектующие элементы								
	58	L 90×6	100	6		0.83	4.98			ГОСТ 8509-72
	59	Ø 12	210	6		0.186	0.744			ГОСТ 2590-71*
	60	шайба Ф12		6		0.0062	0.038			ГОСТ 11371-78
	61	гойка М12		6		0.015	0.090			ГОСТ 5915-70*
	62	-0,8×200	2100	1		2.64	2.64			ГОСТ 14918-69
	63	Утеплитель 80×120	1910	1		0.642	0.642			
	64	Утеплитель 80×80	11.380	1		2.548	2 548			— " —

Инв. № подл. | Подпись и дата | Взам. инв. № | Инв. № дубл. | Подпись и дата

Изм.	Лист	№ докум.	Подпись	Дата
Нач. отд		Некрасов		
Рук. гр.		Шмаков		
Разраб.		Антонов		
Провер.		Гомаюнов		

168.-07-01 — 82

Стеновые панели ПР 1-10.8 ; ПР-1-11.4

Спецификация материалов

Лит.	Масса	Масштаб
0		

Лист 31 | Листов

Минтяжстрой СССР ЭКБ ВПО «Союзстрой конструкция»

Спецификация материалов

Марк.	Поз	Сечение	Длин.	Кол-во Т.	Кол-во Н	Масса, кг шт	Масса, кг всех	Масса, кг марки	Лист	Примечание
ПР-1-12.0		**Стальные элементы**						76.1.0		
	17	С-44-1000-0,8	11480	4		77.87	311.48			ТУ67-76-75
	34	L 65×45×1	11980	2		11.00	22.00			
	51	L 65×45×1	11980	2		11.00	22.00			
	52	L 65×45×1	1780	14		1.63	22.82			
	57	L 40×35×1	1780	6		1.05	6.30			
	66									
		Крепежные изделия								
	53	Винт 66×25		76		0.008	0.608			ТУ67-72-75
	54	Заклепка ЗК-10		290		0.005	1.45			ТУ67-74-75
		Прочие элементы								
	55	−10×30	30	76		0.0113	0.862			ГОСТ 481-71
	56	Утеплитель δ=2×40 мм	11920	1		360.85	360.85			ГОСТ 22950-78
		Комплектующие элементы								
	58	L 90×6	100	6		0.83	4.98			ГОСТ 8509-72
	59	Ø 12	210	6		0.186	1.12			ГОСТ 2590-71*
	60	шайба Ø12		6		0.0062	0.038			ГОСТ 11371-78
	61	гайка М12		6		0.015	0.090			ГОСТ 5915-70*
	62	−0,8×200	2100	1		2.64	2.64			ГОСТ 14918-69
	63	Утеплитель 80×120	19,10	1		0.642	0.642			
	64	Утеплитель 80×80	11.980	1		2.682	2.682			— " —

Инв. № подл. | Подп. и дата | Взам. инв. № | Инв. № дубл. | Подп. и дата

Продолжение спецификации

Марк	Поз	Сечение	Длин.	Кол-во Т.	Кол-во Н	Масса, кг шт	Масса, кг всех	Масса, кг марки	Лист	Примеч.
		Стальные элементы								
		С-44-1000-0,8		4						ТУ67-76-75
		L 65×45×1		2						
		L 65×45×1		2						
	52	L 65×45×1								
	57									
		Крепежные изделия								
	53	Винт 66×25								ТУ67-72-75
	54	Заклепка ЗК-10								ТУ67-74-75
		Прочие элементы								
	55	−10×30	30							ГОСТ 481-71
	56	Утеплитель δ=2×40 мм								ГОСТ 22950-78
		Комплектующие элементы								
	58	L 90×6	100							ГОСТ 8509-72
	59	Ø 12	210							ГОСТ 2590-71*
	60	шайба Ø12								ГОСТ 11371-78
	61	гайка М12								ГОСТ 5915-70*
	62	−0,8×200	2100							ГОСТ 14918-69
	63	Утеплитель 80×120	2000	1						
	64	Утеплитель 80×80		1						— " —
	61	ОФ 20								ГОСТ 2590-71*

Изм.	Лист	№ докум.	Подпись	Дата
Нач. отд.		Некрасов		
Рук. гр.		Шмаков		
Разраб.		Антонов		
Провер.		Томакунов		

168-07-01 — В2

Стеновая панель ПР-1-12.0

Спецификация материалов

Лит	Масса	Масштаб
О		

Лист 32 | Листов

Минтяжстрой СССР ЭКБ ВПО «Союзстроймонтаж»

Схема строповки панелей при разгрузке с транспорта

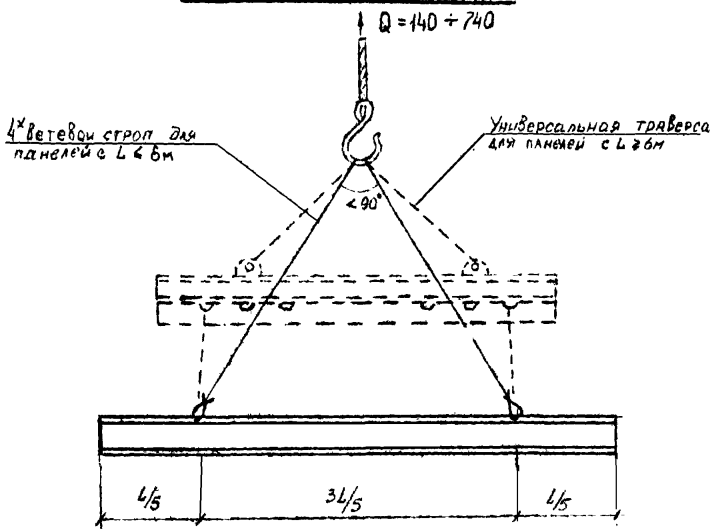

Схема строповки панелей при монтаже

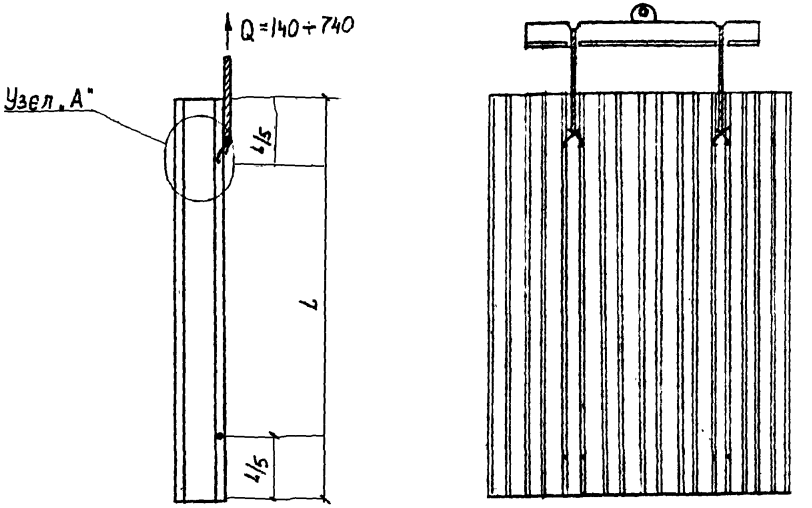

Узел „А"

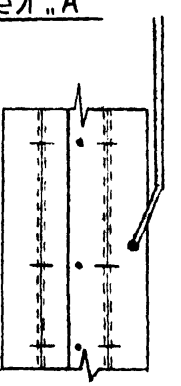

Отв. ⌀12мм

А–А

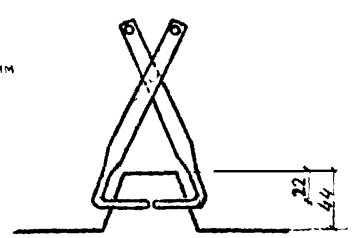

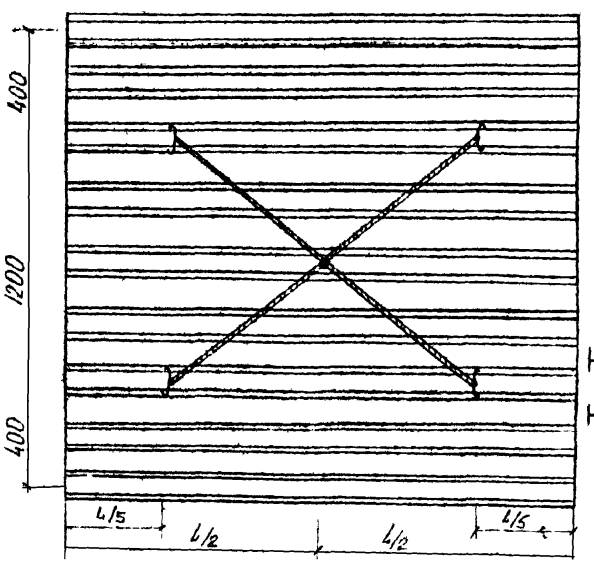

					168-07-01-В 2	
Изм.	Лист	№ Докум.	Подпись	Дата		
Нач. Отд.		Некрасов			Стеновые панели ПР-1-2,4 ÷ ПР-1-9,0	Лит. О; Масса; Масштаб
Рук. гр.		Быков				Лист; Листов
Разраб.		Иванов			Схемы строповки панелей при разгрузке с транспорта и при монтаже	Минтяжстрой СССР ЭКБ ВПО «Союзстройконструкция»
Провер.		Тачалов				

Пакет

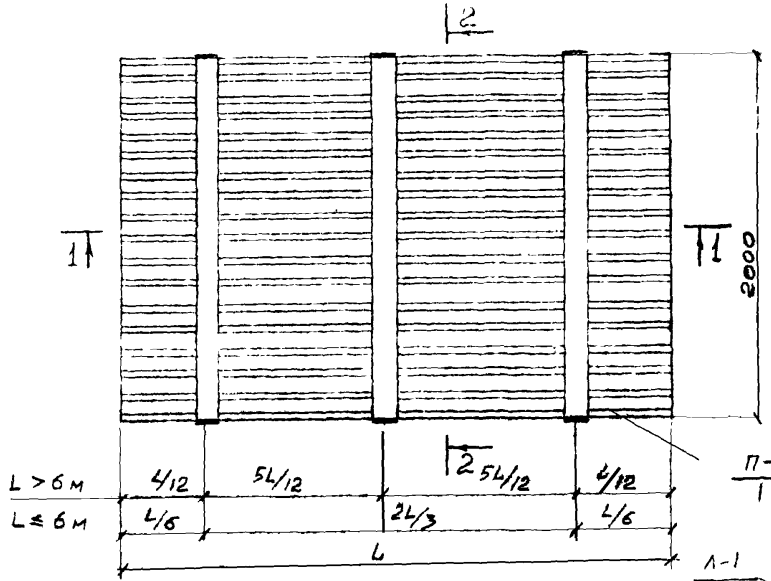

2-2

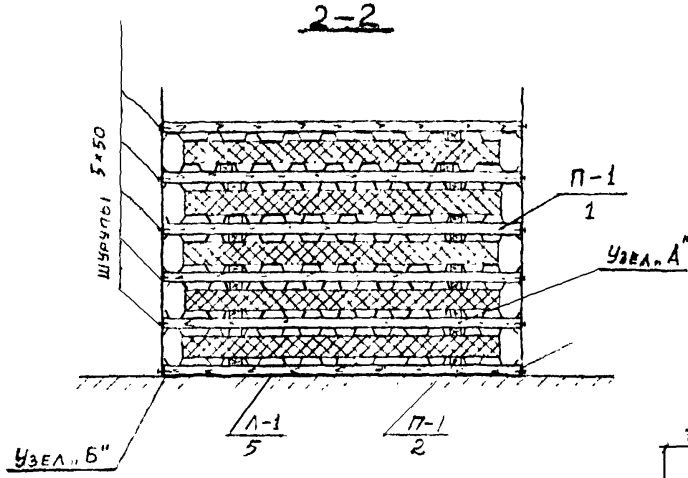

Узел „А"

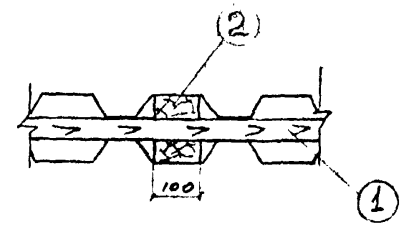

П-1

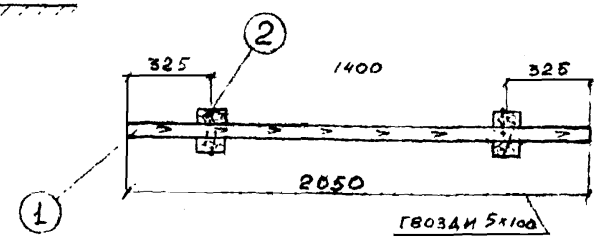

Узел „Б"

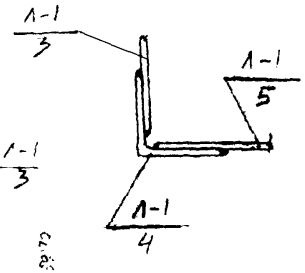

Универсальная траверса с перецепными стропами

1—1

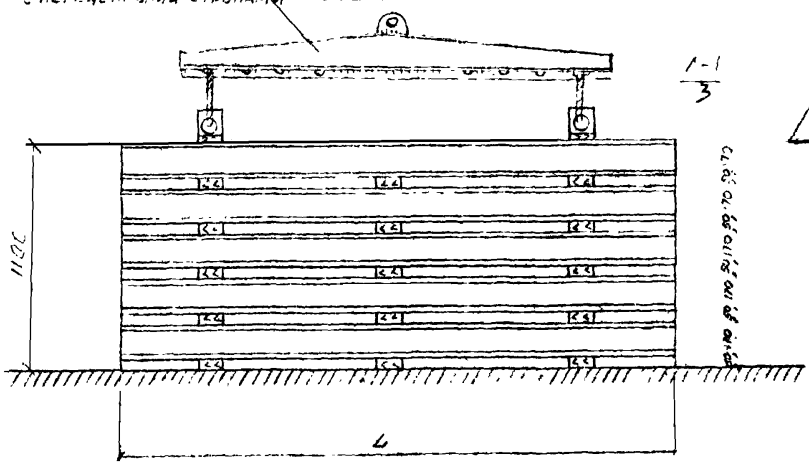

Спецификация материалов

Марка	Поз	Сечение	Длин	К-во Т	К-во Н	Масса, кг шт	Масса, кг всех	Масса, кг марки	Лист	Примечание
Л-1	3	— 100×3	1350	2		3.179	6.358			
	4	L 90×90×6	120	2		0.999	1.999			
	5	— 100×3	2050	1		4.82	4.82			
П-1	1	Брус 50×100	2050	1		6.15	6.15			Дерево
	2	Брус 50×100	100	4		0.3	0.6			— " —

Изм	Лист	N Докум	Подпись	Дата
Нач. отд.		Некрасов		
Рук. гр.		Шмаков		
Разраб.		Самойлюк		
Провер.		Тамакулов		

168-07-01-В2

Стеновые панели ПР-1-2,1 ÷ ПР-1-12,0.

Принципиальные решения по упаковке панелей.

Лит.	Масса	Масштаб
О		
Лист 34	Листов	

Минтяжстрой СССР. ЭКБ ВПО «Союзстройконструкция»

gost.e-ecolog.ru