ТИПОВОЙ ПРОЕКТ
901-3-250.88

ГЛАВНЫЙ КОРПУС ДЛЯ СТАНЦИИ ОЧИСТКИ ВОДЫ ПОВЕРХНОСТНЫХ ИСТОЧНИКОВ МУТНОСТЬЮ ДО 1500 мг/л ПРОИЗВОДИТЕЛЬНОСТЬЮ 20 тыс. $м^3$/сутки

АЛЬБОМ 5

23531-06 Строительные изделия

СФ ЦИПП 620062, г.Свердловск, ул. Чебышева, 4
Зак. 4524 инв. 23531-06 тираж 100
Сдано в печать 22.08 1983 Цена 6-16

Привязан

Инв. №

gost.e-ecolog.ru

ТИПОВОЙ ПРОЕКТ
901-3-250.88

ГЛАВНЫЙ КОРПУС ДЛЯ СТАНЦИИ ОЧИСТКИ ВОДЫ ПОВЕРХНОСТНЫХ ИСТОЧНИКОВ МУТНОСТЬЮ ДО 1500 мг/л ПРОИЗВОДИТЕЛЬНОСТЬЮ 20 тыс. $м^3$/сутки

АЛЬБОМ 5

23531-06 Строительные изделия

Разработан
ЦНИИЭП инженерного оборудования, городов жилых и общественных зданий
Главный инженер института /А. Кетлов/
Главный инженер проекта /Е. Беляева/

Проект
Утвержден Госкомархитектуры
Приказ №242 от 29 июля 1986 г.

© СФ ЦИТП Госстроя СССР, 1988 г.

Привязан:

Инв. №

Содержание альбома

Формат	Обозначение	Наименование	NN стр.	Примечание
А3	тп 901-3-250.88 кжи 01.000	Колонны 2КО3.42-2.1-1 ÷	4;5	
		÷ 2КО3.42-2.1-6		
А3	кжи 02.000.	Колонна 2КД3.42-2.4-1;	6	
		2КД3.42-2.4-2.		
А3	кжи 03.000	Колонны 2К3.42-2-2;	7	
		2К3.42-2-3.		
А3	кжи 04.000	Колонна 2К3.42-2-1	8	
А3	кжи 05.000	Колонна 1КО3.42-1;	9	
		1КО3.42-2.		
А3	кжи 06.000	Колонна К36-3-1 ÷	10;11	
		÷ К36-3-4.		
А3	кжи 07.000	Колонна 1КФ49-1-1	12	
А3	кжи 08.000	Колонна К96-11-1 ÷	13;14	
		÷ К96-11-7		
А3	кжи 09.000	Колонна 8КФ109-1-1 ÷	15	
		÷ 8КФ109-1-3		
А3	кжи 10.000.	Колонна К96-23-1 ÷	16	
		÷ К96-23-3		
А3	кжи 21.000	Ригель РДП 4.57-45-1	17	
А3	кжи 22.000	Ригель РОП 4.57-40-1	18	
		РОП 4.57-40-2		
		РОП 4.57-40-3		
А3	кжи 23.000	Ригель РДП 4.57-60АтV-1;	19	
		РДП 4.57-60АтV-2; РДП 4.57-60АтV-3		
А3	кжи 24.000	Ригель РДП 4.57-40АтV-1	20	
А3	кжи 31.000	Балка покрытия	21	
		1БДР12-3АIIIVт-1; 1БДР12-5АIIIVт-1		
А3	кжи 32.000	Балка покрытия 1БДР18-3АIIIVт-1	22	
А3	кжи 33.000.	Балка объвязочная БОП 25-3т-1	23	

Формат	Обозначение	Наименование	NN стр.	Примечание
А3	тп 901-3-250.88 кжи 34.000	Лотковый элемент АТ2-15	24	
А3	кжи 35.000	Желоб (Ж1; Ж2)	25	
А3	кжи 36.000	Лотки АТ1-9-6а; АТ1-9-6б;	26	
		АТ1-9-6в; АТ1-9-6г		
А4	кжи 37.000	Водослив В1	27	
А4	кжи 38.000	Козырек металлический Кр1	27	
А3	кжи 41.000	Плита покрытия	28	
		1ПГ-5АIIIVт-90ФН-300п-1 ÷		
		÷ 1ПГ-5АIIIVт-90ФН-300п-3		
А3	кжи 42.000	Плита покрытия	29	
		1ПВ7-6АIIIVт-90ФН-300п-1		
		1ПВ7-3АIIIVт-90ФН-300п-1		
А3	кжи 43.000	Плита покрытия	30	
		1ПГ2-АIIIVт-90ФН-300п-1 ÷		
		÷ 1ПГ2-АIIIVт-90ФН-300п-3		
А3	кжи 44.000	Плита покрытия	31	
		1ПВ10-3АIIIVт-90ФН-300п-1		
А3	кжи 45.000	Плита перекрытия	32	
		ПРС 56.15-10АIIIVт-1		
А4	кжи 46.000	Плита П20д-3-1	33	
А4	кжи 47.000	Плита П15д-8-1	33	
А4	кжи 48.000	Плита П27-8-1	34	
А4	кжи 85.000	Соединительный элемент МС3	34	
А4	кжи 49.000	Плита П35	35	
А4	кжи 112.010	Сетка арматурная С16	35	
А4	кжи 50.000	Плита П20д-3-1	36	
А4	кжи 51.000	Плита П20-3-1	36	
А3	кжи 52.000	Диафрагма жесткости 1Д30.42-1	37	
А3	кжи 53.000	Диафрагма жесткости 2Д30.42-1	38	
А3	кжи 54.000.	Диафрагма жесткости 1Д26.42-1	39	

Копировал Еремченко Формат А2

Формат	Обозначение	Наименование	NN стр.	Примечание
А3	тп 901-3-250.88 кжи 55.000	Диафрагмы жесткости	40	
		2ДП 26.42-1; 2ДП 26.42-2.		
А3	кжи 56.000	Диафрагмы жесткости	41	
		2ДП 30.42-1; 2ДП 30.42-2.		
А3	кжи 57.000	Диафрагма жесткости	42	
		2Д 26.42-1		
А3	кжи 61.000	Панель стеновая	43÷45	
		ПС1-54-61-1 ÷ ПС1-54-61-5		
А3	кжи 62.000	Панель стеновая	46;47	
		ПС1-54-61-6 ÷ ПС1-54-61-11		
А3	кжи 63.000	Панель стеновая ПС12 ÷ ПС15	48;49	
А3	кжи 63.000ВР	Ведомость расхода стали на элемент	50	
А3	кжи 64.000	Панель стеновая		
А3		ПС1-54-62-1 ÷ ПС1-54-62-4	51;52	
А3	кжи 67.000	Панель стеновая ПС1	53	
А3	кжи 67.000ВР	Ведомость расхода стали на элемент, кг	54	
А3	кжи 68.000	Панель стеновая ПС3 ÷ ПС5	55;56	
А4	кжи 67.040	Каркас плоский Кр3, Кр4	57	
А4	кжи 67.041.0	Сетка С1	57	
А4	кжи 67.140	Каркас пространственный КП1, КП2	58	
А4	кжи 67.020	Каркас плоский Кр1	58	
А4	кжи 67.200	Каркас пространственный КП3	59	
А4	кжи 67.030	Каркас плоский Кр2	59	
А4	кжи 67.050	Сетка арматурная С2.	60	
А4	кжи 67.060	Сетка арматурная С3	60	
А4	кжи 72.000	Сетка арматурная С5	61	
А4	кжи 71.000	Сетка арматурная С4	61	
А3, А4	кжи 73.000	Щит металлический Щ1 ÷ Щ6	62;63	
А4	кжи 110.041.0	Сетка арматурная С13	63	

Формат	Обозначение	Наименование	NN стр.	Примечание
А3	тп 901-3-250.88 кжи 81.000	Рама металлическая Рм1	64	
А3	кжи 82.000	Рама металлическая Рм2	65	
А3	кжи 83.000	Панель стеновая		
		ПС 60.12.20-2п-34А	66	
А4	кжи 101.100	Каркас пространственный КП5	67	
А4	кжи 101.01.000	Каркас плоский КР5	67	
А4	кжи 102.100	Каркас пространственный КП6, КП7	68	
А4	кжи 102.010	Каркас плоский КР6	68	
А4	кжи 103.100	Каркас пространственный КП8, КП9	69	
А4	кжи 103.041.0	Каркас плоский Кр7	69	
А4	кжи 104.010	Каркас плоский Кр8, Кр9.	70	
А4	кжи 106.010	Сетка арматурная С6, С7	70	
А4	кжи 105.010	Сетка арматурная С8	71	
А4	кжи 107.010	Сетка арматурная С9, С10	71	
А4	кжи 108.010	Сетка арматурная С11	72	
А4	кжи 109.010	Сетка арматурная С12	72	
А3	кжи 111.010	Сетка арматурная С14, С15	73	
А3	кжи 39.000	Лоток АТ1-3-2а,	74	
		АТ1-3-2б, АТ1-3-2в.		
А3	кжи 65.000	Панель стеновая ПС20 ÷ ПС26	75;76	
А3	кжи 65.000ВР	Ведомость расхода стали, кг	77	
А4	кжи 65.001	Сетка арматурная С3	78	
А4	кжи 65.002	Сетка арматурная С4	78	
А3	кжи 66.000	Панель стеновая ПС27, ПС28	79	
А3	кжи 84.000	Плита покрытия П36	80	

Рис. 1

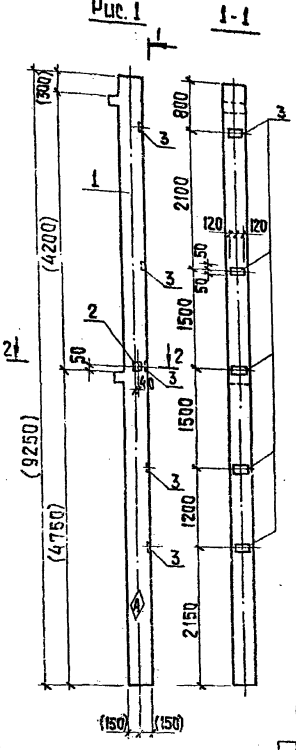

Формат	Зона	Поз.	Обозначение	Наименование	Кол. на исполнение —	01	02	03	04	05	06	Примеч.
				Сборочные единицы								
А3		1	1.020-1/83.2-1 09-02	Колонна 2К03.42-2.1	1	1	1	1	1	1		
А4		2	1.020-1/83.2-15 26-06	Изделие закладное МН-41	1							
А4		3	1.020-1/83.2-15 24-07	Изделие закладное МН-34	5	10	10			4		
А4		4	1.020-1/83 2-15 24-08	Изделие закладное МН-40		1	1	1				
А4		5	1.020-1/83 2-15 23.	Изделие закладное МН-13				8	8	8		
А4		6	1.020-1/83 2-15 24.	Изделие закладное МН-19				1		1		
А4		7	1.020-1/83 2-15 25-01	Изделие закладное МН-26				2		2		
А4		8	1.020-1/83 2-15 24-02	Изделие закладное МН-21					1			
А4		9	1.020-1/83 2-15 26-01	Изделие закладное МН-28						1		

Обозначение	Марка	Рис.
Т.П. 901-3-250.88 КН.ЦО1.0.0.0	2К03.42-2.1-1	1
-01	2К03.42-2.1-2	2
-02	2К03.42-2.1-3	3
-03	2К03.42-2.1-4	4
-04	2К03.42-2.1-5	5
-05	2К03.42-2.1-6	6

Ведомость расхода стали на дополнительные закладные изделия на один элемент, кг.

Марка элемента	Изделия закладные: Арматура класса AIII ГОСТ 5781-82 ф8	ф12	ф14	ф16	Прокат марки Вст3кп2 ГОСТ 103-76 -6х100	-8х150	-10х270	-12х150	-10х220	Общий расход
2К03.42-2.1-1	2,0	1,04			5,65	2,82				11,51
2К03.42-2.1-2	4,0	1,12			11,3	1,41				17,83
2К03.42-2.1-3	4,0	1,12			11,3	1,41				17,83
2К03.42-2.1-4		3,59	6,24	26,52		1,41	16,96	35,63		90,35
2К03.42-2.1-5				26,52				35,63		62,55
2К03.42-2.1-6	1,6	2,62	8,58	26,52	4,52		16,96	35,63	7,47	103,9

Привязан

Провер.	Строгин	
Ст.инж.	Лазарева	
Рук.гр.	Строгин	
ГИП	Левина	
Н.контр.	Данилевский	
Нач.ОТД.	Красавин	

ТП 901-3-250.88 КН.ЦО1.0.0.0

Колонны 2К03.42-2.1-1÷2К03.42-2.1-6

Стадия	Масса	Масштаб
Р	2115	1:50
Лист 1	Листов 2	

ЦНИИЭП инженерного оборудования г. Москва

Копировал: Хюппенен Формат А3

23531-06

Альбом 5

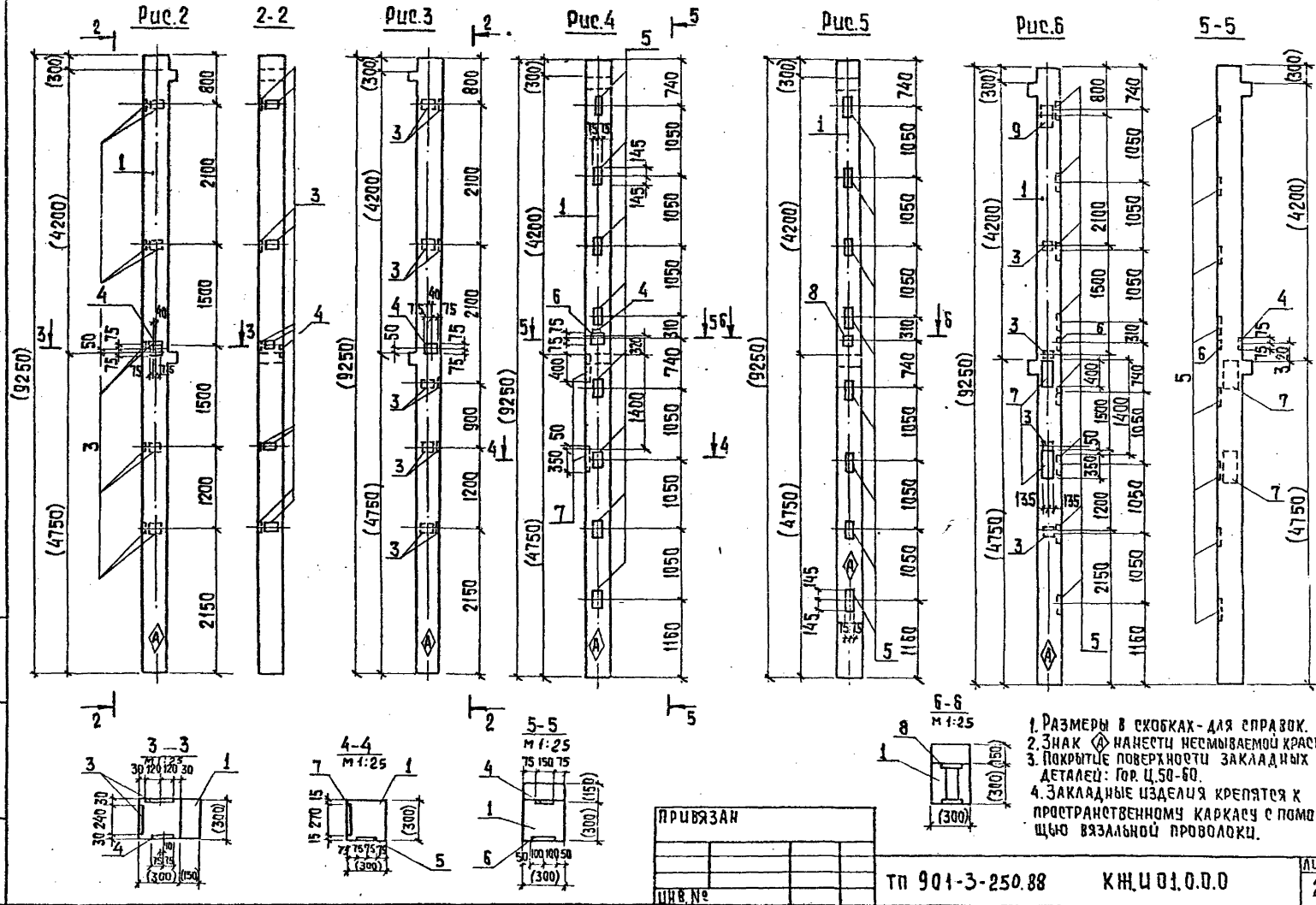

Инв.№ подл. | Подп. и дата | Взам. инв.№

Привязан		
Инв.№		

ТП 901-3-250.88 КЖ.Ц 01.0.0.0

Лист 2

Копировал: Хюппенен Формат А3

Рис 1

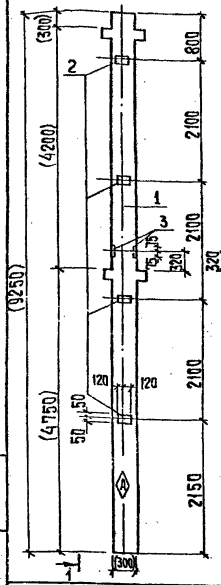

1-1

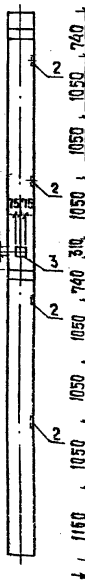

Рис.2

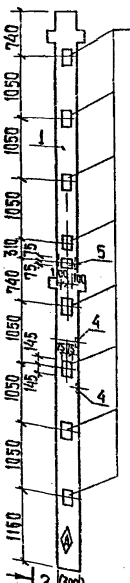

2-2

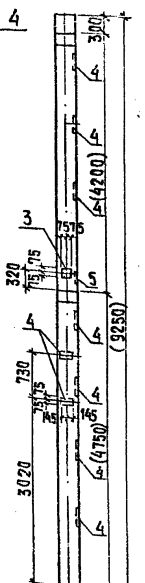

Обозначение	Марка	Рис.
ПКБ.РС ПО АЛЬБОМУ С.3.АДАПТ.ВЕРМ.ИЗДЕЛ	2КД3.42-24-1	1
-01	2КД3.42-24-2	2

Формат	Зона	Поз.	Обозначение	Наименование	Кол на изд. Кн.1 — 6.4.4. —	-01	Примеч.
				Сборочные единицы			
А3		1	1.020-1/83 2-1 09	Колонна 2КД3.42-2.4	1	1	
А4		2	1.020-1/83 2-15 24-07	Изделие закладное МН34	4	—	
А4		3	1.020-1/83 2-15 24-09	Изделие закладное МН41	1	1	
А4		4	1.020-1/83 2-15 23	Изделие закладное МН13	—	10	
А4		5	1.020-1/83 2-15 24	Изделие закладное МН19	—	1	

Ведомость расхода стали на дополнительные закладные изделия на один элемент, кг.

Марка элемента	Изделия закладные								Общий расход
	Арматура класса А-III ГОСТ 5781-82				Прокат марки Вст 3 кп2 ГОСТ 103-76				
	ф8	ф12	ф16	Итого	-6х100	-8х150	-12х150	Итого	
2КД3.42-2.4-1	1,6	1,04	—	2,64	4,52	2,82	—	7,34	9,98
2КД3.42-2.4-2	—	3,64	32,62	36,26	—	2,82	52,0	54,82	91,08

1. Размер в скобках - для справок.
2. Знак ◈ нанести несмываемой краской.
3. Покрытие поверхности закладных деталей - Гор. Ц.50-60.
4. Закладные изделия крепятся к пространственному каркасу с помощью вязальной проволоки.

Привязан

Инв. №

Провер.	Стронгин		
Гл.инж.	Лазарева		
Рук.гр.	Стронгин		
ГИП	Левцина		
Н.контр.	Данилевский		
Нач.отд.	Красавин		

ТП 901-3-250.88 Кн.ц 02.0.0.0

Колонна 2КД3.42-2.4-1; 2КД3.42-2.4-2

Стадия	Масса	Масштаб
Р	2149	1:50

Лист | Листов 1

ЦНИИЭП инженерного оборудования г. Москва

Копировал: Хлопенен Формат А3

23331-06

Альбом 5

Рис. 1

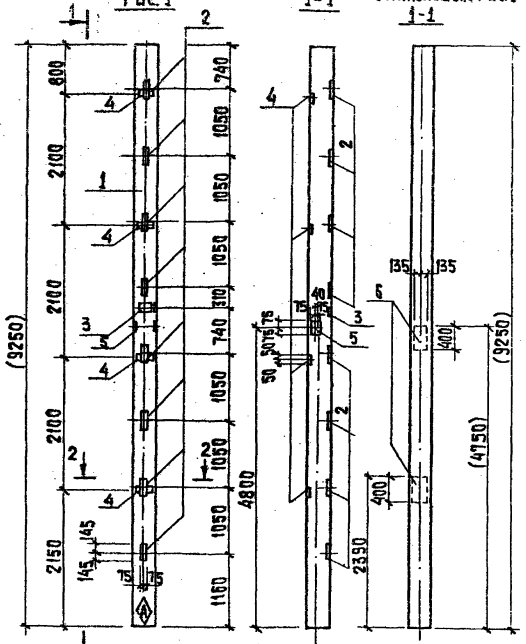

Рис. 2
Остальное см. Рис. 1

1-1

2-2

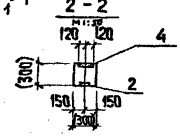

Формат	Зона	Поз.	Обозначение	Наименование	Кол. на изд. КЖЦ —	Кол. на изд. КЖЦ -01	Примеч.
				Сборочные единицы			
А3		1	1.020-1/83. 2-1 09-05	Колонна 2К3.42-2	1	1	
А4		2	1.020-1/83. 2-15 23	Изделие закладное МН13	8	8	
А4		3	1.020-1/83. 2-15 24	Изделие закладное МН19	1	1	
А4		4	1.020-1/83. 2-15 24-07	Изделие закладное МН34	4	4	
А4		5	1.020-1/83 2-15 24-09	Изделие закладное МН41	1	1	
А4		6	1.020-1/83 2-15 25-01	Изделие закладное МН26	—	2	

Ведомость расхода стали на дополнительные закладные изделия на один элемент, кг.

Марка элемента	Изделия закладные: Арматура класса А-III ГОСТ 5781-82 ф8	ф12	ф14	ф16	Итого	Прокат марки ВСт3кп2 ГОСТ 103-76 -6х100	-8х150	10х270	12х150	Итого	Общий расход
2К3.42-2-2	1,6	3,12	—	26,5	31,2	4,52	2,82	—	35,6	42,9	74,1
2К3.42-2-3	2,0	3,12	6,2	26,5	37,8	4,52	2,82	17	35,6	59,9	97,7

Обозначение	Марка	Рис.
ТП901-3-250.88 КЖЦ 03.0.0.0.	2К3.42-2-2	1
-01	2К3.42-2-3	2

1. Размеры в скобках - для справок.
2. Знак ◈ нанести несмываемой краской.
3. Покрытие поверхности закладных деталей - Гор.Ц.50-60.
4. Закладные изделия крепятся к пространственному каркасу с помощью вязальной проволоки.

Привязан

Инв. №

Инв. № подл. | Подпись и дата | Взам. инв. №

Провер.	Строгин		
Ст. инж.	Азарева		
Рук. гр.	Строгин		
ГИП	Левцина		
Н. контр.	Данилевский		
Нач. отд.	Красавин		

ТП 901-3-250.88 КЖ.ЦО3.0.0.0

Колонны
2К3.42-2-2
2К3.42-2-3

Стадия	Масса	Масштаб
Р	2081	1:50
Лист	Листов 1	

ЦНИИЭП инженерного оборудования г. Москва

Копировал: Хюппенен Формат А3

22531-06

Альбом 5

Рис. 1

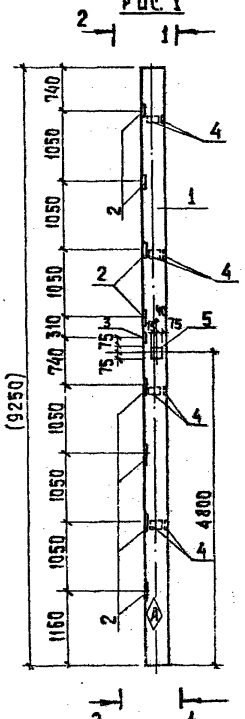

1-1

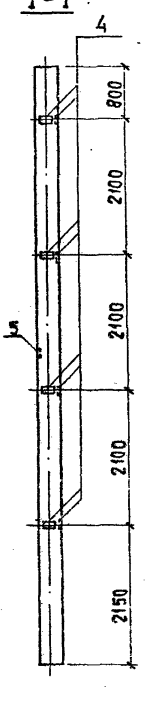

2-2

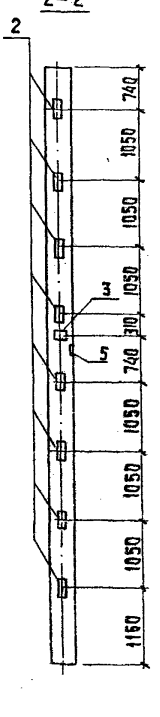

Формат	Зона	Поз.	Обозначение	Наименование	Кол.	Примеч.
				Сборочные единицы		
А3		1	1.020-1/83 2-1 09-05	Колонны 2К3.42-2-1	1	
А4		2	1.020-1/83 2-15 23	Изделие закладное МН13	8	
А4		3	1.020-1/83 2-15 24	Изделие закладное МН19	1	
А4		4	1.020-1/83 2-15 24-07	Изделие закладное МН34	8	
А4		5	1.020-1/83 2-15 24-08	Изделие закладное МН40	1	

Ведомость расхода стали на дополнительные закладные изделия на один элемент, кг

Марка элемента	Изделие закладное								Общий расход
	Арматура класса А-III ГОСТ 5781-82				Прокат марки Вст3кп2 ГОСТ 103-76				
	ф8	ф12	ф16	Итого	-6х100	-8х150	-12х150	Итого	
2К3.42-2-1	3,2	3,2	26,5	32,9	9,04	1,41	35,6	46,05	78,95

1. Размеры в скобках - для справок.
2. Знак Ⓐ нанести несмываемой краской.
3. Покрытие поверхности закладных деталей: Гор.Ц-58-60.
4. Закладные изделия крепятся к пространственному каркасу с помощью вязальной проволоки.

Привязан

Инв. №

Инв. № подл. | Подпись и дата | Взам. инв. №

Провер.	Строгин	
Ст.инж.	Лазарева	
Рук.гр.	Строгин	
ГИП	Левина	
Н.контр.	Данилевский	
Нач.отд.	Красавин	

ТП 901-3-250.88 КЖ.И 04.0.0.0

Колонна 2К3.42-2-1

Стадия	Масса	Масштаб
Р	2081	1:50
Лист	Листов 1	

ЦНИИЭП инженерного оборудования г. Москва

Копировал: Хлопленен Формат А3

23531-06

Альбом 5

Рис. 1

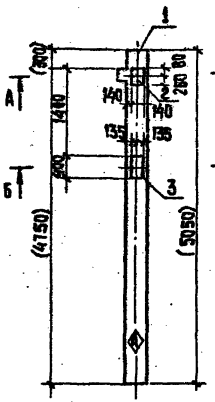

Рис. 2

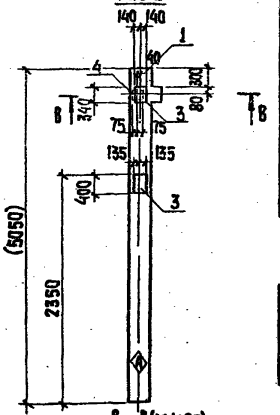

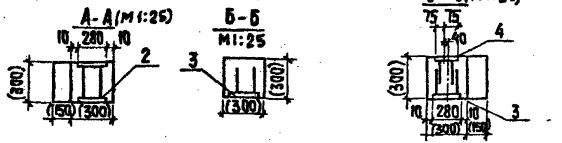

Формат	Зона	Поз.	Обозначение	Наименование	Кол. на исп. КЖИ.05.0.0.0 —	-01	Примеч.
				Сборочные единицы			
А3		1	1.020-1/83.2-1 05-01	Колонна 1 КО3.42	1	1	
А4		2	1.020-1/83.2-15 26-06	Изделие закладное МН-36	1	—	
А4		3	1.020-1/83.2-15 26	Изделие закладное МН-27	1	2	
А4		4	1.020-1/83.2-15 24-08	Изделие закладное МН-40	—	1	

Обозначение	Марка	Рис.
ТП901-3-250.88 КЖИ.05.0.0.0	1 КО3 42-1	1
-01	1 КО3 42-2	2

1. Покрытие поверхности закладных деталей: Гор. Ц.50-60.
2. Знак Ⓐ нанести несмываемой краской.
3. Закладные изделия крепятся к пространственному каркасу с помощью вязальной проволоки.
4. Размеры в скобках - для справок.

Ведомость расхода стали на дополнительные закладные изделия на один элемент, кг.

Марка элемента	Изделия закладные							Общий расход
	Арматура класса А-III ГОСТ 5781-82				Прокат марки Вст3 кп2 ГОСТ 103-76			
	ф12	ф18	16	Итого	12х280	8х150	Итого	
1 КО3.42-1	0,54	7,24		7,78	26,91		26,91	34,69
1 КО3.42-2	1.48	7.68		9,16	17.94	1,41	19,35	28,51

Инв. № подл. | Подпись и дата | Взам. инв. №

Привязан

Инв. №

Провер.	Стронгин	
Ст. инж.	Лазарева	
Рук. гр.	Стронгин	
Гип	Левина	
Н. контр.	Данилевский	
Нач. отд.	Красавин	

ТП 901-3-250.88 КЖИ.05.0.0.0

Колонна 1КО3.42-1; 1КО3.42-2

Стадия	Масса	Масштаб
Р	1153	1:50

Лист | Листов 1

ЦНИИЭП инженерного оборудования г. Москва

Копировал: Хюппенен Формат А3

23531-06

Альбом 5

Формат	Зона	Поз.	Обозначение	Наименование	Кол. на эл. КЖШ. 06.0.0.0 —	01	02	03	Примечание
				Документация					
				Ш-6. Колонны прямоугольного сечения для одноэтажных произ-					
			1.423-3 вып.1	водственных зданий без мостовых кранов					
				высотой до 9.6м.					
				Сборочные единицы					
А3		1	1.423-3 вып.1	Колонна К36-3	1	1	1	1	
А4		2	1.423-3 вып.2	Изделие закладное М1-13	2	2	2	2	
А4		3	1.423-3 вып.2	Изделие закладное М1-12	2	2			
А4		4	1.423-3 вып.2	Изделие закладное М2-14	1	1	1	1	
А4		5	1.400-15 вып.1	Изделие закладное Ми217-4			2		

1. Размеры в скобках - для справок.
2. Покрытие закладных изделий: Гор. Ц.50-60.
3. Дополнительные закладные изделия крепятся к пространственному каркасу с помощью отдельных стержней по узлам, разработанным в серии 1.423-3, вып.1, лист 71.

Ведомость расхода стали на дополнительные закладные изделия на элемент, кг

Марка элемента	Изделия закладные											Общий расход
	Арматура класса А-III ГОСТ 5781-82					Прокат марки В ст 3 кп 2 ГОСТ 8509-86			ГОСТ 19903-74		Всего	
	ф12	ф16			Итого	∠63×5		Итого	S 10	Итого		
К36-3-1	3,28	2,5			5,78	2,88		2,88	15,8	15,8	18,68	24,46
К36-3-2	3,28	2,5			5,78	2,88		2,88	15,8	15,8	18,68	24,46
К36-3-3	3,6	2,5			6,1	2,88		2,88	53,8	53,8	56,68	62,78
К36-3-4	0,48	2,5			2,98	2,88		2,88	6,6	6,6	9,48	12,46

Инв.№ подл. | Подпись и дата | Взам. инв.№

Привязан

Инв.№

Провер.	Стронгин	
Ст. инж.	Саранча	
Рук.гр.	Стронгин	
ГИП	Левина	
Н. контр.	Лашлевский	
Нач. отд.	Красавин	

ТП 901-3-250.88 КЖ.И 06.0.0.0

Колонна К36-3-1 ÷ К36-3-4

Стадия	Масса	Масштаб
Р	1000	1:50
Лист 1	Листов 2	

ЦНИИЭП Инженерного оборудования г. Москва

Копировал: Хюппенен Формат А3

23531-06

Альбом 5

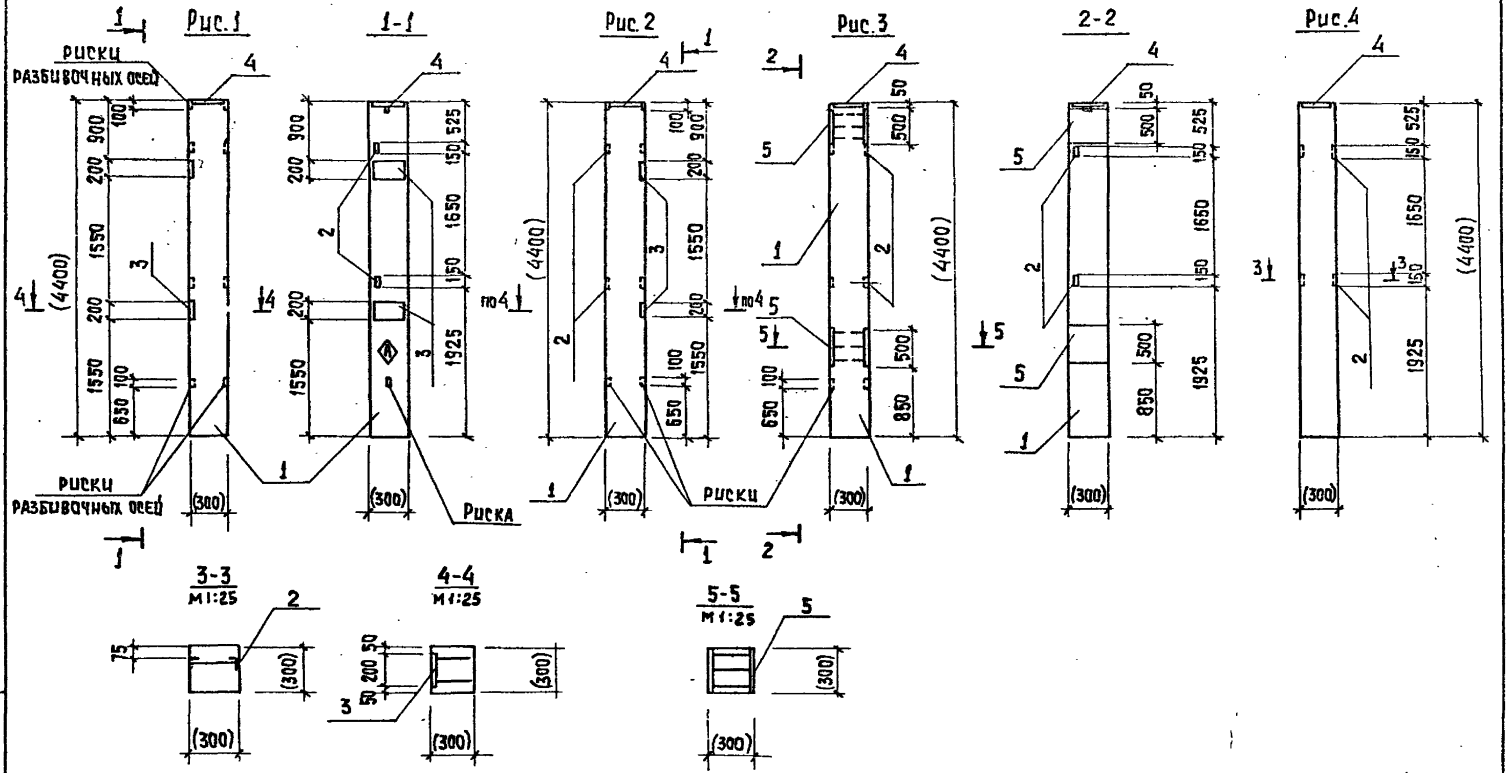

Обозначение	Марка	Рис.
тп901-3-250.88 КЖ.ИОБ.0.0.0	К36-3-1	1
-01	К36-3-2	2
-02	К36-3-3	3
-03	К36-3-4	4

Привязан

Инв. №

тп 901-3-250.88 КЖ.И. ОБ. 0.0.0. Лист 2

Копировал: Хюппенен Формат А3

23531-06

Инв.№ подл. | Подпись и дата | Взам. инв.№

Альбом 5

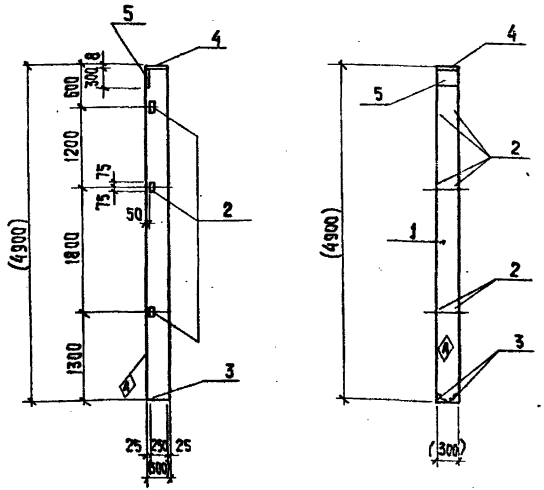

Формат	Зона	Поз.	Обозначение	Наименование	Кол.	Примечание
				Сборочные единицы		
		1	1.427.1-3.1-1.00-008	Колонна 1КФ49-1	1	
		2	1.427.1-3.2-0.20.0	Изделие закладное МН28	3	
		3	1.427.1-3.2-0.12.0	Изделие закладное МН7	1	
		4	1.427.1-3.2-0.06.0	Изделие закладное МН2	1	
		5	1.427.1-3.2-0.07.0	Изделие закладное МН1	1	

1. Размеры в скобках - для справок.
2. Знак ◈ нанести несмываемой краской.
3. Покрытие поверхности закладных изделий Гор.ц.50-60.
4. Дополнительные закладные изделия крепятся к пространственному каркасу с помощью отдельных стержней.

Ведомость расхода стали на закладные изделия на элемент, кг

Марка элемента	Изделия закладные										Всего	Общий расход
	Арматура класса А-III				Прокат марки Вст 3кп2							
	ГОСТ 5781-82				ГОСТ 8509-86				ГОСТ 103-76			
	ф10	ф12		Итого	L63х5	L90х6	Итого	-8х300		Итого		
1КФ49-1-1	5,4	0,6		6,0	4,2	4,2	8,4	5,7		6,7	14,1	20.1

Инв.№ подл. | Подп. и дата | Взам. инв.№

Привязан

Инв.№

Провер.	Строкгин		
Гл. инж.	Саранча		
Гл. инж.	Стригина		
Рук. гр.	Строкгин		
ГИП	Левина		
Н. контр.	Давиденкин		
Нач. отд.	Красавин		

ТП 901-3-250.88 - КЖИ 07.0.00

Колонна 1КФ49-1-1

Стадия	Масса	Масштаб
Р	1100	1:50
Лист	Листов 1	

ЦНИИЭП инженерного оборудования г. Москва.

Копировал: Клопченя Формат А3

23531-06

Альбом 5

Обозначение	Марка	Рис.
ТП 901-3-250.88 КЖ.И 08.0.00	К 96-11-1	1
-01	К 96-11-2	2
-02	К 96-11-3	3
-03	К 96-11-4	4
-04	К 96-11-5	5
-05	К 96-11-6	6
-06	К 96-11-7	7

Формат	Зона	Поз	Обозначение	Наименование	Кол. на исполнение -01	-02	-03	-04	-05	-06	Примечание
			1.423-3 вып.1	**Документация** Железобетонные колонны прямоугольного сечения для одноэтажных производственных зданий без мостовых кранов.							
				Сборочные единицы							
		1	1.423-3 вып.1	Колонна К96-11	1	1	1	1	1	1	1
		2	1.423-3 вып.2	Изделие закладное НМ1-12	4	1	2	4	2	–	1
		3	1.423-3 вып.2	Изделие закладное НМ1-10	–	–			–	–	–
		4	1.423-3 вып.2	Изделие закладное М1-14	–	5	5	–	–	6	6

Ведомость расхода стали на дополнительные закладные изделия на элемент, кг

Марка элемента	Изделия закладные									Всего
	Арматура класса					Прокат марки Вст3кп2				
	А-I	А-III				ГОСТ 103-76		ГОСТ 8509-86		
	ГОСТ 5781-82									
	6	12	14	22	Итого	-300х10	-200х10	∠63х5	Итого	
К 96-11-1	0,8		11,2	5,6	17,6		24,4		24,4	42,0
К 96-11-2	0,2	4,3		1,4	5,9		6,1	7,3	13,4	19,3
К 96-11-3	0,4	1,7	5,6	2,8	10,5		12,2	3,6	15,8	26,3
К 96-11-4	0,8		11,2	5,6	17,6		12,4		24,4	42,0
К 96-11-5	0,4	5,2		2,8	8,4		12,2		12,2	20,6
К 96-11-6		2,3			2,3			10,1	10,1	12,4
К 96-11-7	0,2	2,0	2,8	1,4	6,4		6,1	4,3	10,4	16,7

1. Размеры в скобках - для справок.
2. Покрытие поверхности закладных изделий: Гор. Ц 50-60.
3. Закладные изделия крепятся к пространственному каркасу с помощью вязальной проволоки.

Инв. № подл. | Подпись и дата | Взам. инв. №

Привязан		
Инв. №		
Провер.	Строгин	
Ст. инж.	Саранча	
Рук. гр.	Строгин	
ГИП	Левина	
Н. конт.	Данилевский	
Нач. отд.	Красавин	

ТП 901-3-250.88 КЖ.И 08.0.0.0

Колонна К 96-11-1 ÷ К 96-11-7

Стадия	Масса	Масштаб
Р	5300	—
Лист 1	Листов 2	

Альбом 5

Рис.1

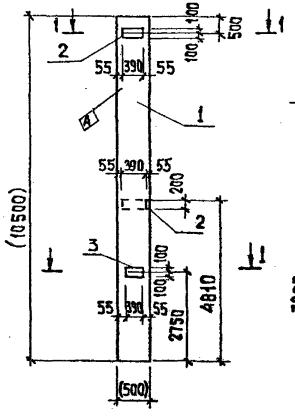

Рис.2

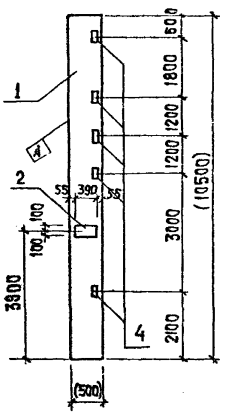

Рис.3

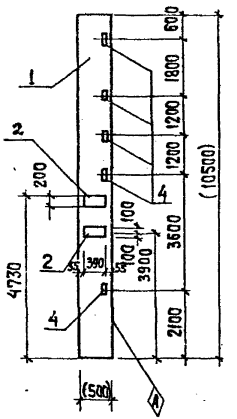

Рис.4

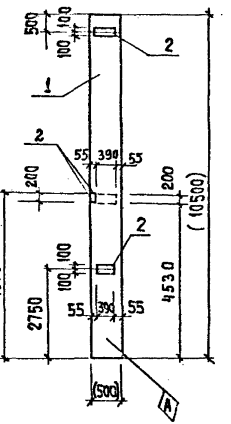

Рис.5

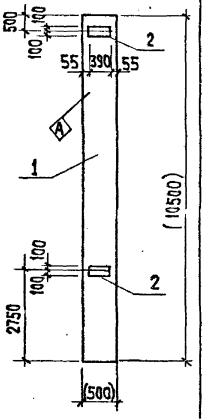

Рис.6

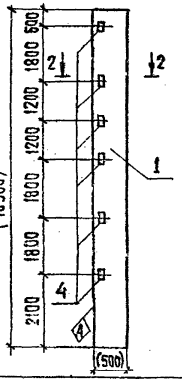

Рис.7

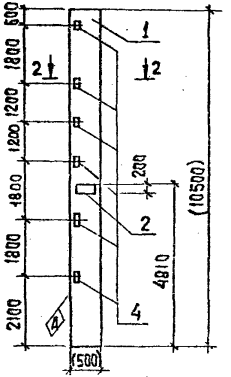

1-1
М1:25

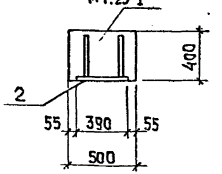

2-2
М1:25

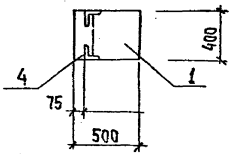

Инв.№ подл. | Подпись и дата | Взам. инв.№

Привязан

Инв.№

ТП 901-3-250.88 Кн.1 ОВ.О.О.О

Лист 2

Копировал: Хюппенен Формат А3

2353/-06

Альбом 5

Рис.1 1-1 Рис.2 2-2

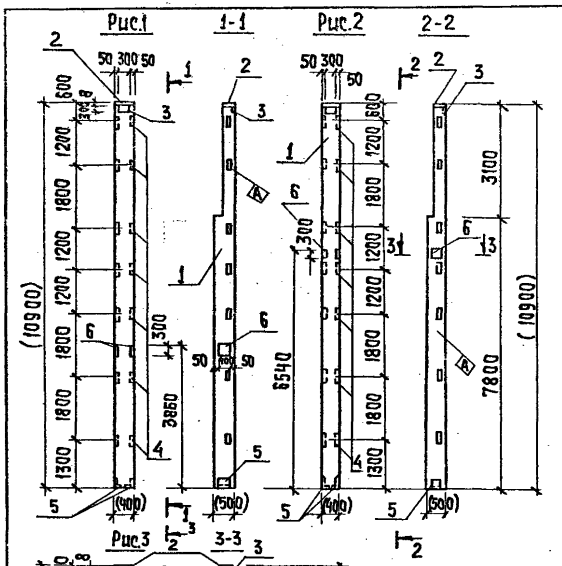

3-3

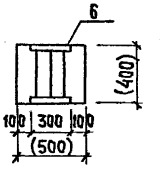

Рис.3 3-3

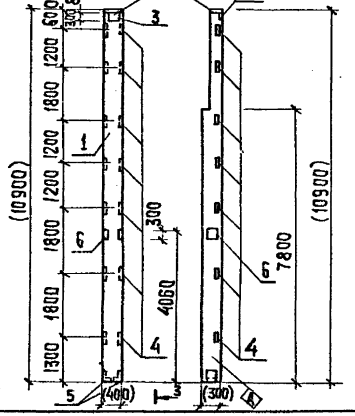

Формат 30НА	Поз.	Обозначение	Наименование	Кол. на исполнение			Примечание
					-01	-02	
			Сборочные единицы				
	1	1.427.1-3 вып.1	Колонна 8КФ109-1	1	1	1	
	2	1.427.1-3.2-0.08.0	Изделие закладное Мн3	1	1	1	
	3	1.427.1-3.2-0.06.0	Изделие закладное Мн1	1	1	1	
	4	1.427.1-3.2-0.20.0-01	Изделие закладное Мн29	7	7	7	
	5	1.427.1-3.2-0.12.0-01	Изделие закладное Мн8	1	1	1	
	6	1.400-15. в.1.220-32	Изделие закладное Мн216-5	1	1	1	

Ведомость расхода стали на дополнительные закладные изделия на элемент, кг.

Марка элемента	Изделия закладные										Всего
	Арматура класса А-III ГОСТ 5781-82				Прокат марки ВСт3кп2 ГОСТ 103-76			ГОСТ 8509-85			
	10	12	14	Итого	-300х10	-300х8	-400х10	∠63х5	∠90х6	Итого	
8КФ109-1-1	3,5	4,2	3,0	10,7	4,7	5,7	18,8	9,8	5,0	44,0	54,7
8КФ109-1-2	3,5	4,2	3,0	10,7	4,7	5,7	18,8	9,8	5,0	44,0	54,7
8КФ109-1-3	3,5	4,2	3,0	10,7	4,7	5,7	18,8	9,8	5,0	44,0	54,7

1. Размеры в скобках - для справок.
2. Покрытие поверхности закладных деталей: Гор. Ц.50-60.
3. Закладные изделия крепятся к пространственному каркасу с помощью вязальной проволоки.

Обозначение	Марка	Рис.
Т.ГПо1-3-250.88 КЖ.И 09.0.0.0	8КФ109-1-1	1
-01	8КФ109-1-2	2
-02	8КФ109-1-3	3

Привязан

Инв.№

Инв.№ подл. | Подпись и дата | Взам.инв.№

Провер.	Стронгин		
Гл.инж.	Саранча		
Рук.гр.	Стронгин		
ГИП	Левина		
Н.контр.	Данилевский		
Нач.отд.	Красавин		

ТП 901-3-250.88 КЖ.И 09.0.0

Колонна 8КФ109-1-1 ÷ 8КФ109-1-3

Стадия	Масса	Масштаб
Р	4800	1:100
Лист	Листов 1	

ЦНИИЭП инженерного оборудования г. Москва

Копировал: Хюппенен Формат А3

Альбом 5

Рис.1 1-1

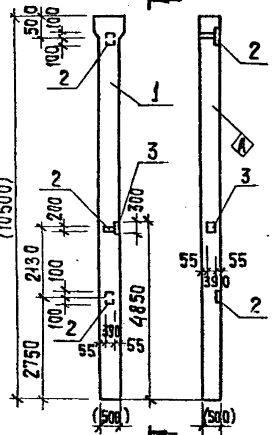

Рис.2 2-2

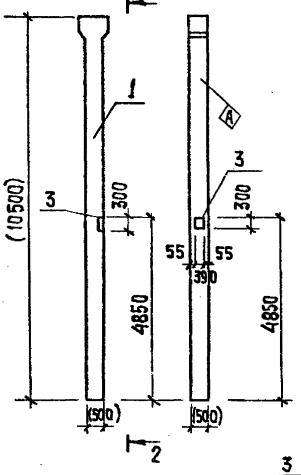

4-4
М1:25

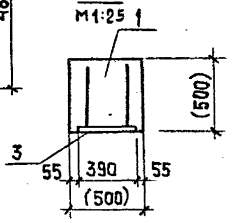

Рис.3 3-3

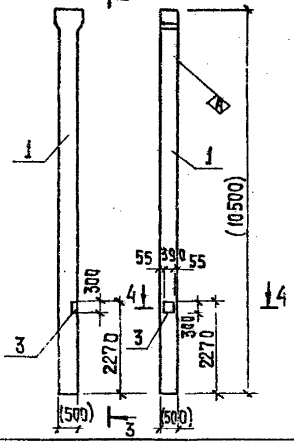

Формат	Зона	Поз	Обозначение	Наименование	Кол. на исполнение	-01	-02	Примечание
			1.423-3 вып.1	Документация Железобетонные колонны прямоугольного сечения для одноэтажных производственных зданий без мостовых кранов.				
				Сборочные единицы				
		1	1.423-3 вып.1	Колонна К 96-23	1	1	1	
		2	1.423-3 вып.2	Изделие закладное КМ1-15	3	–	–	
		3	1.423-3 вып.2	Изделие закладное КМ1-13	2	1	1	

Ведомость расхода стали на дополнительные закладные изделия на элемент, кг.

Марка элемента	Изделия закладные							Всего
	Арматура класса				Прокат марки			
	А-I	А-III			Вст3 кп2			
	ГОСТ 5781-82				ГОСТ 103-76			
	6	12	14	22	-300×10	-200×10		
К 96-23-1	1,0	7,8	7,0	7,0	18,4	18,3		57,5
К 96-23-2	0,2		3,5	1,4	9,2			14,3
К 96-23-3	0,2		3,5	1,4	9,2			14,3

Обозначение	Марка	Рис.
ТП 901-3-250.88 КЖ.И 10.0.0.0	К 96-23-1	1
-01	К 96-23-2	2
-02	К 96-23-3	3

1. Размеры в скобках - для справок.
2. Покрытие поверхности закладных деталей: Гор. Ц.50-60.
3. Закладные изделия крепятся к пространственному каркасу с помощью вязальной проволоки.

Инв.№ подл. | Подпись и дата | Взам. инв.№

Привязан

Инв.№

Провер.	Строгин	
Ст. инж.	Саранча	
Рук.гр.	Строгин	
ГИП	Левина	
Н.контр.	Даниелевский	
Нач.отд.	Красавин	

ТП 901-3-250.88 КЖ.И 10.0.0.0

Колонна К 96-23-1 ÷ К 96-23-3

Стадия	Масса	Масштаб
Р	6600	1:100
Лист	Листов 1	

ЦНИИЭП инженерного оборудования г. Москва

Копировал: Хюппенен Формат А3

Альбом 5

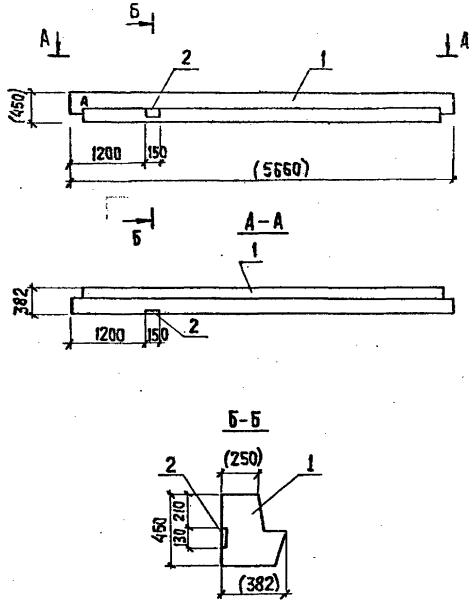

Формат	Зона	Поз	Обозначение		Наименование	Кол.	Примеч.
					Сборочные единицы		
А3		1	1.020-1/83.3-1	08-01	РАП 4.57-45	1	
А4		2	1.020-1/83.3-3	28	Изделие закладное Мн-33	1	

Ведомость расхода стали на дополнительные закладные изделия на элемент, кг.

Марка элемента	Изделия закладные					Всего
	Арматура класса			Прокат марки		
	А-III			Вст3кп2		
	ГОСТ 5781-82			ГОСТ 103-76		
	ф12		Итого	-10х130	Итого	
РАП 4.57-45-1	0,88		0,88	1,53	1,53	2,41

1. Покрытие поверхности закладных деталей-Гор. Ц.50-60.
2. Знак Ⓐ нанести несмываемой краской.
3. Закладные изделия крепятся к пространственному каркасу с помощью отдельных стержней.
4. Размеры в скобках - для справок.

Инв.№ подл. | Подпись и дата | Взам. инв.№

Привязан		ТП 901-3-250.88	КН.И 21.0.0.0
		Ригель РАП 4.57-45-1	Стадия: Р; Масса: 1920; Масштаб: 1:50
Инв.№			Лист; Листов 1
Провер.	Строгин		ЦНИИЭП инженерного оборудования г. Москва
Ст. инж.	Лазарева		
Рук. гр.	Строгин		
ГИП	Левина		
Н. контр.	Данилевский		
Нач. отд.	Красавин		

Копировал: Хюппенен Формат А3

Альбом 5

Рис.1

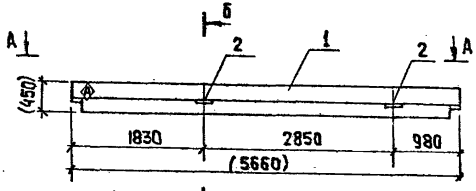

Б А-А

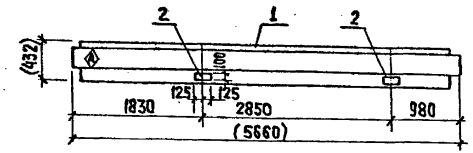

Рис.2 остальное см. рис.1

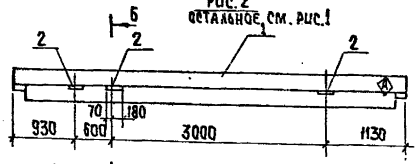

Рис.3 остальное см. рис.1

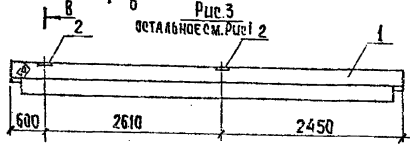

Б-Б

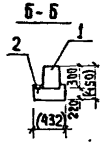

В-В остальное см. Б-Б



Формат	Зона	Поз.	Обозначение	Наименование	Кол. на изд. —	01	02	03	Примеч.
				Сборочные единицы					
А3		1	1.020-1/83.3-1 07-02	РОП 4.57-40	1	1	1		
А4		2	1.400-15.81.120-26	Изделие закладное МН109-3	2	3	2		

Ведомость расхода стали на дополнительные закладные изделия на элемент, кг

Марка элемента	Изделия закладные						Всего
	Арматура класса А-III ГОСТ 5781-82			Прокат марки Вст3кп2 ГОСТ 19903-74			
	ф8		Итого	-б-б		Итого	
РОП.57-40-1	0,6		0,6	2,4		2,4	3,0
РОП.57-40-2	0,9		0,9	3,6		3,6	4,5
РОП.57-40-3	0,6		0,6	2,4		2,4	3,0

Обозначение	Марка	Рис
ТП 901-3-250.88 КЖИ 22.0.0.0	РОП4.57-40-1	1
-01	РОП4.57-40-2	2
-02	РОП4.57-40-3	3

1. Покрытие поверхности закладных деталей: Гор.ц.50-60.
2. Знак Ⓐ нанести несмываемой краской.
3. Закладные изделия крепятся к пространственному каркасу с помощью отдельных стержней.

Привязан

Инв. № подл. | Подпись и дата | Взам. инв. №

Инв. №

Провер.	Строгин	
Ст. инж.	Лазарева	
Рук. гр.	Строгин	
ГИП	Левина	
Н. конт.	Кашкаровцев	
Нач. отд.	Крестьянин	

ТП 901-3-250.88 КЖИ 22.0.0.0

Ригель
РОП 4.57-40-1
РОП 4.57-40-2
РОП 4.57-40-3

Стадия	Масса	Масштаб
Р	2070	1:50
Лист	Листов 1	

ЦНИИЭП инженерного оборудования г. Москва

Копировал: Хяппенен Формат А3

2353-06

Альбом 5

Рис.1

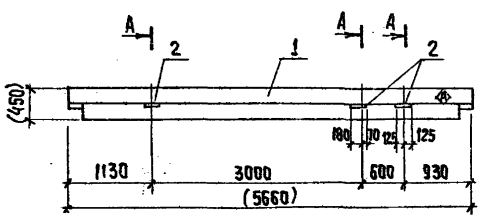

Рис.2

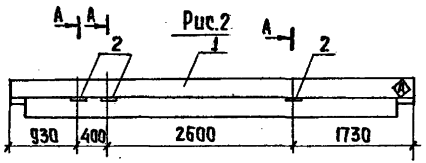

Рис.3

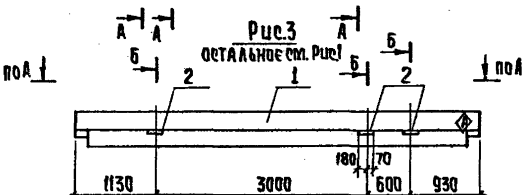

Рис.4

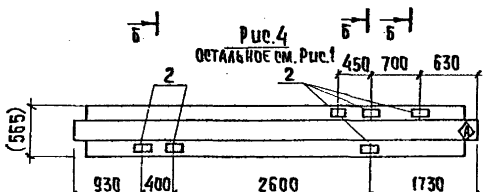

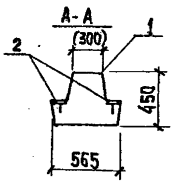

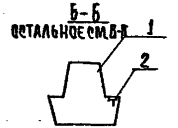

Формат	Зона	Поз.	Обозначение	Наименование	Кол. на испол. —	01	02	03	Примеч.
				Сборочные единицы					
А3		1	1.020-1/83 3-1 02	РДП4.57-70АтV	1	1	1	1	
А4		2	1.400-15.81.120-26	Изделие закладное МН109-3	6	6	3	6	

Ведомость расхода стали на дополнительные закладные изделия на элемент, кг

Марка элемента	Изделия закладные: Арматура класса А-III ГОСТ 5781-82 ф8		Итого	Прокат марки Вст3кп2 ГОСТ 19903-74 δ=6		Итого	Всего
РДП4.57-70АтV-1	1,8		1,8	7,2		7,2	9,0
РДП4.57-70АтV-2	1,8		1,8	7,2		7,2	9,0
РДП4.57-70АтV-3	0,9		0,9	3,6		3,6	4,5
РДП4.57-70АтV-4	1,8		1,8	7,2		7,2	9,0

Обозначение	Марка	Рис.
ТП 901-3-250.88 КН.Ц 23.0.00	РДП4.57-70АтV-1	1
-01	РДП4.57-70АтV-2	2
-02	РДП4.57-70АтV-3	3
-03	РДП4.57-70АтV-4	4

1. Покрытие поверхности закладных деталей: Гор.ц.50-60.
2. Знак ◈ нанести несмываемой краской.
3. Закладные изделия крепятся к пространственному каркасу с помощью отдельных стержней.
4. Размеры в скобках - для справок.

Привязан	Провер.	Стронгин	
	Ст.инж.	Лазарева	
	Рук.гр.	Стронгин	
	ГИП	Левина	
	Н.конт.	Данилевский	
Инв.№	Нач.отд	Красавин	

ТП 901-3-250.88 КН.Ц 23.0.00

Ригель РДП4.57-60АтV-1 ÷ РДП4.57-60АтV-4

Стадия	Масса	Масштаб
Р	2600	1:50
Лист	Листов 1	

ЦНИИЭП инженерного оборудования г. Москва

Копировал: Хюппенен Формат А3

Инв.№ подл. | Подпись и дата | Взам.инв.№

23531-06

Альбом 5

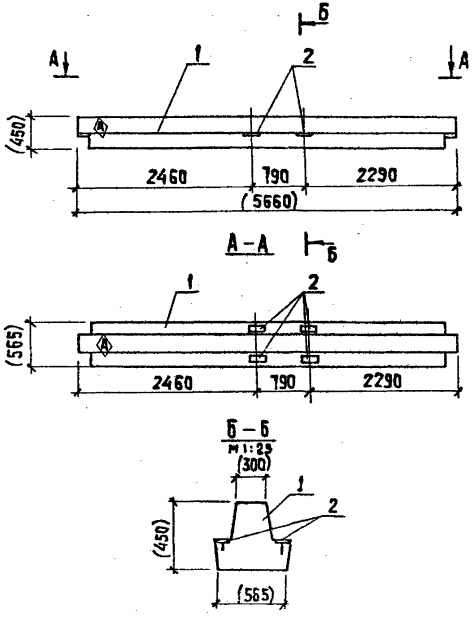

Формат	Зона	Поз.	Обозначение	Наименование	Кол.	Примеч
				Сборочные единицы		
А3		1	1.020-1/83 3-1 02	РДП 4.57-40АтУ	1	
А4		2	1.400-15.81. 120-26	Изделие закладное МН109-3	4	

Ведомость расхода стали на дополнительные закладные изделия на элемент, кг

Марка элемента	Изделия закладные					Всего
	Арматура класса		Прокат марки			
	А-III		Вст3кп2			
	ГОСТ 5781-82		ГОСТ 19903-74			
	ф8	Итого	δ=6		Итого	
РДП4.57-40АтУ-1	1,2	1,2	4,8		4,8	6,0

1. Покрытие поверхности закладных деталей - Гор.Ц.50-60.
2. Знак Ⓐ нанести несмываемой краской.
3. Закладные изделия крепятся к пространственному каркасу с помощью отдельных стержней.
4. Размеры в скобках - для справок.

Инв. № подл. | Подпись и дата | Взам. инв. №

Привязан

Инв. №

Провер.	Стронгин		
Ст.инж.	Лазарева		
Рук.гр.	Стронгин		
ГИП	Левина		
Н.контр.	Данилевечев		
Нач.отд	Красавин		

ТП 901-3-250.88 Кн. 4 24.0.0.0

Ригель РДП4.57-40АтУ-1

Стадия	Масса	Масштаб
Р	2680	1:50
Лист	Листов 1	

ЦНИИЭП инженерного оборудования г. Москва

Копировал: Хюппенен Формат А3

23531-06

Альбом 5

Рис. 1

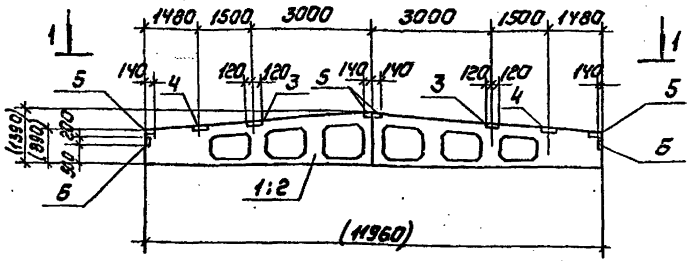

1-1

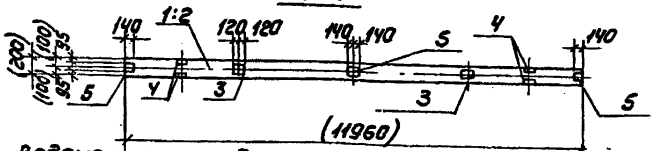

Ведомость расхода стали на закладные детали на один элемент, кг

Марка элемента	Изделия закладные: Арматура класса А-III, ГОСТ 5781-82, ф8	ф10		Итого	Прокат марки Вст3 кп2, ГОСТ 8510-86, L110×70×8	180×50×6	Итого	ГОСТ 19903-74, -6×190	-6×140	Итого	Всего	Общий расход
1БДР12-3АIVТ-1	1.6	0.6		2,2	10.4	6	16,4	4.4	5.2	9,6	26.0	28.2
1БДР12-5АIVТ-1	1.6	0.6		2,2	10,4	6	16,4	4.4	5,2	9,6	26,0	28.2

Обозначение	Марка	рис.
ТП901-3-250.88 КЖИ31.0.0.0	1БДР12-3АIVТ-1	1
-01	1БДР12-5АIVТ-1	1

Формат	Зона	Поз.	Обозначение	Наименование	Кол.	Примечание
				Сборочные единицы		
		3	1.400-6/76 Вып.1	Изделие закладное М4-33	2	
		4	1.400-6/76 Вып.1	Изделие закладное М4-22	2	
		5	1.400-6/76 Вып.1	Изделие закладное М4-1-2	4	
		6	1.030.1-1.0-3-2210	Изделие закладное М1	2	
			Переменные	данные для исполнений		
				ТП901-3-250.88 КЖИ31.0.0.0		
				Сборочные единицы		
		1	1.462.1-3/80.1-1-14	Балка 1БДР12-3АIVТ	1	
				ТП901-3-250.88 КЖИ31.0.0.0-01		
				Сборочные единицы		
		2	1.462.1-3/80.1-1-17	Балка 1БДР12-5АIVТ	1	

1. Покрытие закладных изделий: Гор.Ц.50-60
2. Размеры в скобках - для справок.

Пров.	Стронгин		
Ст. инж.	Саранча		
Ст. инж.	Стригина		
Рук. гр.	Стронгин		
ГИП	Левина		
Н. контр.	Данилевский		
Нач. отд.	Красавин		

ТП 901-3-250.88 КЖИ 31.0.0.0

БАЛКА ПОКРЫТИЯ 1БДР 12-3АIVТ-1, 1БДР 12-5АIVТ-1

Стадия	Масса	Масштаб
Р	4700	1:100

Лист | Листов

ЦНИИЭП Инженерного оборудования г. Москва

Привязан

Инв. №

Инв. № подл. | Подпись и дата | Взам. инв. №

Копировал: Коршунова

Формат: А3

23531-06

Альбом 5

Рис. 1

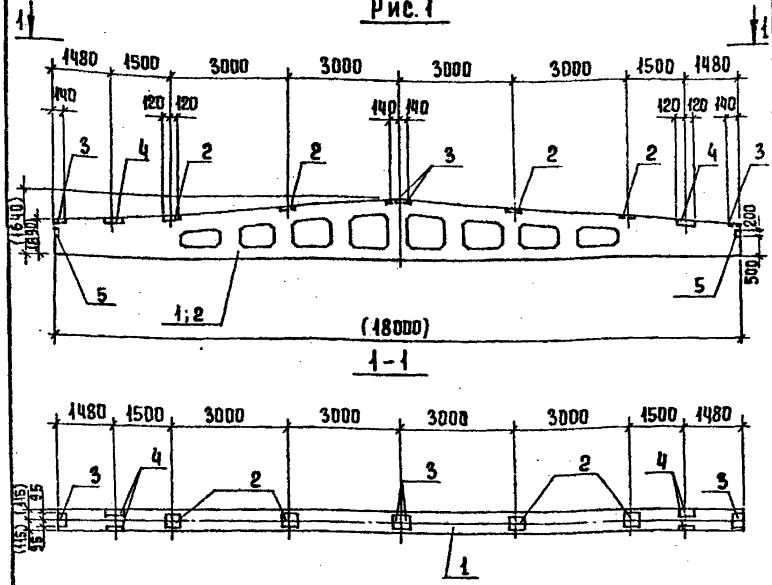

Формат	Зона	Поз.	Обозначение	Наименование	Кол.	Примечание
				Сборочные единицы		
		1	1.462.1-3/80 вып.1	1БДР18-3АIVт	1	
		2	1.400-6/76 вып.1	Изделие закладное МЧ-3-3	4	
		3	1.400-6/76 вып.1	Изделие закладное МЧ-1-2	4	
		4	1.400-6/76 вып.1	Изделие закладное МЧ-22	2	
		5	1.030.1-1.03-2210	Изделие закладное МД1	2	

Ведомость расхода стали на закладные детали на один элемент, кг

Марка элемента	Изделия закладные: Арматура класса А-III, ГОСТ 5781-82, ф8	ф10	Итого	Прокат марки Вст3кп2, ГОСТ 8510-86: 140×10×8	180×90×6	Итого	ГОСТ 19903-74: 140×6	190×6	Итого	Всего	Общий расход
1БДР18-3АIVт-1	2.0	0.4	2.4	10.4	6	16.4	5.2	8.8	20.0	30.4	32.8

1. Покрытие закладных изделий: Гор. Ц50-60.

2. Размеры в скобках- для справок.

Инв. № подл. | Подпись и дата | Взам. инв. №

Привязан

Инв. №

Провер.	Левина	
Ст. инж.	Саранча	
Ст. инж.	Стригина	
Рук. гр.	Строгин	
ГИП	Левина	
Н. контр.	Макарычев	
Нач. отд.	Красавин	

ТП 901-3-250.88 КЖИ 32.0.0.0

Балка покрытия 1БДР18-3АIVт-1

Стадия	Масса	Масштаб
Р	8400	1:100

Лист | Листов 1

ЦНИИЭП инженерного оборудования г. Москва

Копировал Еремченко

Формат А3

23-31-06

Альбом 5

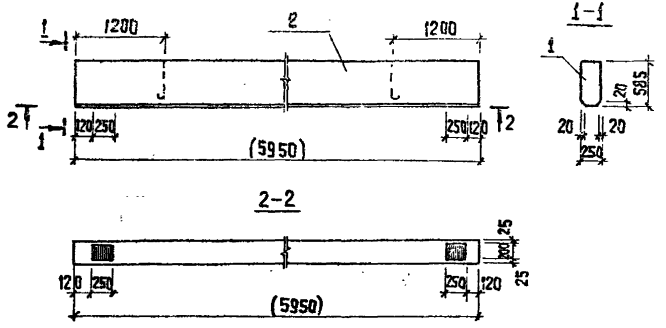

Формат	Зона	Поз.	Обозначение	Наименование	Кол.	Примечание
				Документация		
			ГОСТ 24893.0-81	Балки обвязочные железобетонные для зданий промышленных предприятий. Технические условия		
				Сборочные единицы		
		1	ГОСТ 24893.1-81.1000-04	БОП 25-3Т		
				Материалы		
		2		Бетон тяжелый В22,5; F100; W6	0,87	м³

1. Толщина защитного слоя бетона - 25мм.
2. Рабочую арматуру класса А-III принять марок 35ГС или 25Г2С
3. Балка отличается от серийной расположением закладных деталей.
4. Узлы установки закладных деталей см. ГОСТ 24893.1-81.
5. Размеры в скобках - для справок.

Инв.№ подл. | Подпись и дата | Взам. инв.№

Привязан

Инв.№

Провер.	Левина		
Рук.гр.	Стронгин		
ГИП	Левина		
Н.контр.	Данилевский		
Нач.отд.	Красавин		

ТП 901-3-250.88 КН.Ц 33.0.0.0

Балка обвязочная БОП 25-3т-1

Стадия	Масса	Масштаб
Р	2200	1:50
Лист	Листов 1	

ЦНИИЭП Инженерного оборудования г. Москва

Копировал: Хюппенен Формат А3

23536-0

Альбом 5

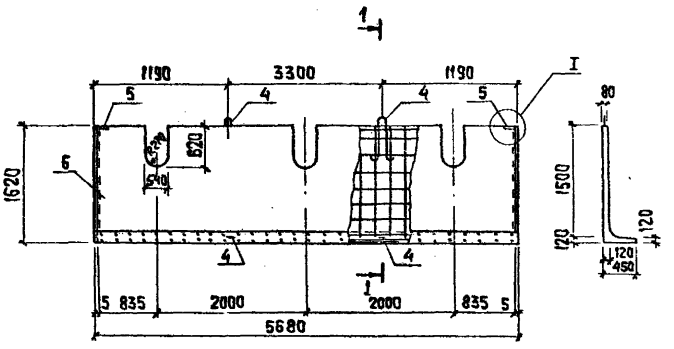

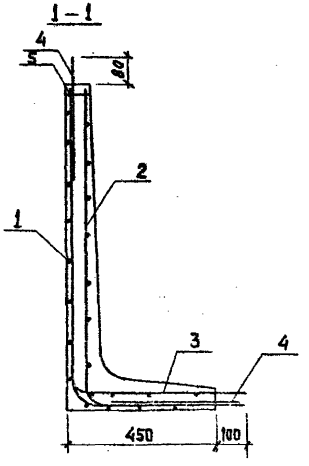

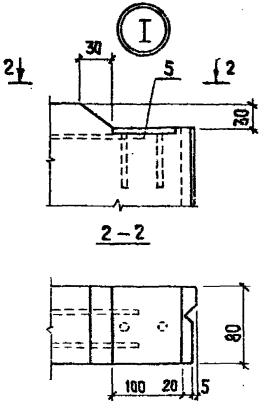

Формат	Зона	Поз.	Обозначение	Наименование	Кол.	Примеч.
				Документация		
			3.900-3 вып.8 4.1	Сборные железобетонные конструкции емкостных сооружений для водоснабжения и канализации.		
				Изделия для лотков		
				Сборочные единицы		
А3		1	ТП 901-3-250.88 КЖ.Ц108.0.1.0	Сетка арматурная С11	1	
А3		2	ТП 901-3-250.88 КЖ.Ц109.0.1.0	Сетка арматурная С12	1	
А3		3	ТП 901-3-250.88 КЖ.Ц110.0.1.0	Сетка арматурная С13	1	
		4	1.400-9	Петля УП1-8	4	
А4		5	1.400-15.8.1 110-01	Изделие закладное МН101-3	2	
		6		**Материалы**		
				Бетон В15		1.16 м³

Ведомость расхода стали на элемент, кг

Марка элемента	Изделия закладные							Всего
	Арматура класса					Прокат марки		
	А-II		А-III			Вст3кп2		
	ГОСТ 5781-82					ГОСТ 103-76		
	ф10	Итого	ф6	ф8	Итого	Д-6	Итого	
АТ2-15	51,62	51,62	52,38	0,4	52,78	0,6	0,6	105,0

1. Лотковый элемент выполняется в опалубочной форме лоткового элемента АТ2-15 по серии 3.900-3 вып.8.
2. Покрытие поверхностей закладных изделий – Гор.ц. 50-60.

Привязан			
Инв. №			
Провер.	Строгин		
Гл.инж.	Лазарева		
Рук.гр	Строгин		
ГИП	Лерина		
Н.контр.	Данилевский		
Нач.отд.	Красавин		

ТП 901-3-250.88 КЖЦ 34.0.0.0

Лотковый элемент АТ2-15

Стадия	Масса	Масштаб
Р	2900	1:50
Лист	Листов 1	

ЦНИИЭП Инженерного оборудования г. Москва

Копировал: Хюппенен Формат А3

Инв. № подл. | Подпись и дата | Взам. инв. №

Альбом 5

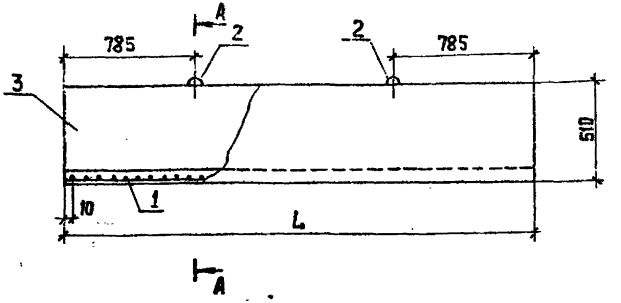

Формат	Зона	Поз.	Обозначение	Наименование	Кол. на изд. КЖ.И 35.0.0 —	01	Примеч.
				Сборочные единицы			
А3		1	ТП 901-3-250.88 КЖ.И III.0.1.0	Сетка арматурная С14	1		
А3		1	ТП 901-3-250.88 КЖ.И.III.0.1.0-01	Сетка арматурная С15		1	
				Детали			
		2	2	ф10 А III ГОСТ 5781-82; ℓ=1000	4	4	0,62 кг
				Материал			
		3		Бетон В15	0,18 м³	0,13 м³	

А — А

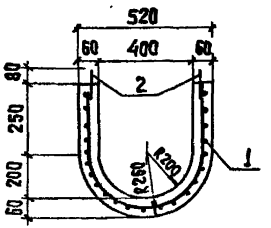

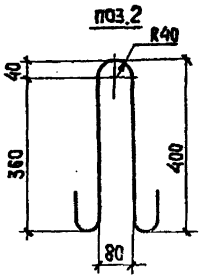

Обозначение	Марка	Размеры L	Масса, m
ТП 901-3-250.88 КЖ.И 35.0.0	Н1	2420	0,432
-01	Н2	2530	0,456

Ведомость расхода стали на элемент, кг

Марка элемента	Изделия арматурные						Всего
	Арматура класса А-III ГОСТ 5781-82						
	ф10					Итого	
Н1	37,0					37,0	37,0
Н2	38,8					38,8	38,8

Покрытие поверхностей закладных деталей - Гор.ц. 50-60.

Привязан

Инв. №

Провер.	Строгин	
Ст. инж.	Лазарева	
Рук. гр.	Строгин	
ГИП	Левина	
Н. контр.	Данилевская	
Нач. отд.	Красавин	

ТП 901-3-250.88 КЖ.И 35.0.0.0

Шелоб (Н1; Н2)

Стадия	Масса	Масштаб
Р	см. табл.	—
Лист	Листов 1	

ЦНИИЭП инженерного оборудования г. Москва

Копировал: Куппенен Формат А3

Инв. № подл. | Подпись и дата | Взам. инв. №

Альбом 5

Рис.1

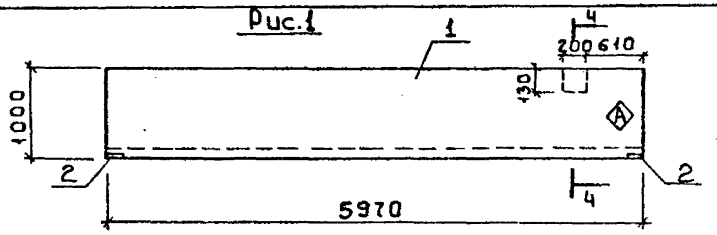

Рис.2

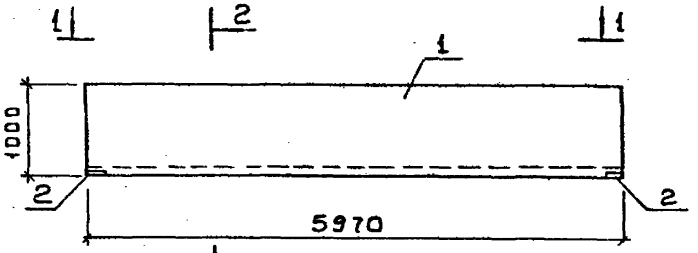

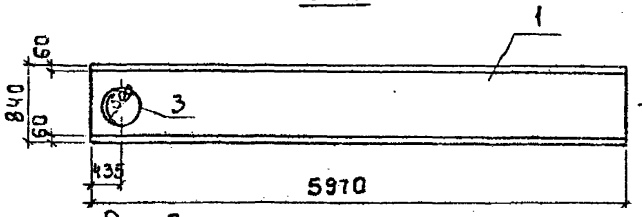

Рис.3

Остальное см. рис.1

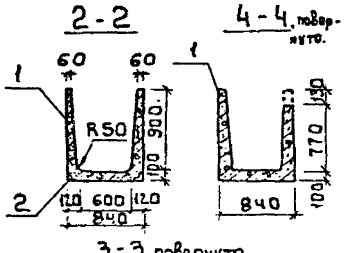

Остальное см. рис.2

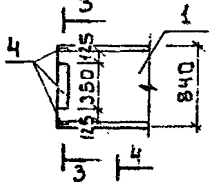

Обозначение	Марка	Рис.
т.п.901-3-250.88 КЖ.ц36.0.0.0	ЛТ1-9-6а	1
-01	ЛТ1-9-6б	2
-02	ЛТ1-9-6в	3
-03	ЛТ1-9-6г	4

Рис.4

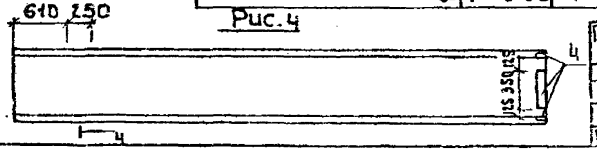

Формат	Зона	Поз.	Обозначение	Наименование	Кол-во на изд. КЖС.ц 36.0.0.0 —	01	02	03	Примеч.
				Документация					
			3.900-3 Вып.8	Сборные железобетонные конструкции емкостных сооружений для водоснабжения канализации					
				Сборочные единицы					
А3		1	3.900-3 Вып.8	Лоток ЛТ1-9-6	1	1	1	1	
А4		2	3.400-6/76	Изделие закладное МН4-2Т	2	2	2	2	
		3	5.900-2	Сальник Ду 500 Е=200		1			
А4		4	3.400-6/76	Изделие закладное МН1-3			3	3	

Ведомость расхода стали на дополнительные закладные изделия на элемент, кг.

Марка элемента	Изделия закладные									Всего
	Арматура класса А-III			Прокат марка Вст 3кп2						
	ГОСТ 5781-82			ГОСТ 8509-86		ГОСТ 103-76		Серия 5.900-2		
	ф 8		Итого	L63×5	Итого	60×8	Итого	Сальник Ду 500	Итого	
ЛТ1-9-6а	0.8		0.8	2.2	2.2					3.0
ЛТ1-9-6б	0.8		0.8	2.2	2.2			57.0	57.0	60.0
ЛТ1-9-6в	1.1		1.1	2.2	2.2	3.9	3.9			7.2
ЛТ1-9-6г	1.1		1.1	2.2	2.2	3.9	3.9			7.2

1. Знак Ⓐ пометить несмываемой краской.
2. Покрытие поверхности закладных деталей - Гор.ц.50-60.

Привязан

Инв.№

Гробер.	Строгин	
Ст.инж.	Лазарева	
Рук.гр.	Строгин	
ГИП	Левина	
Н.контр.	Данилевский	
Нач.отд.	Красавин	

т.п.901-3-250.88 КЖ.ц36.0.0.0

Лотки: ЛТ1-9-6а, ЛТ1-9-6б, ЛТ1-9-6в, ЛТ1-9-6г

Стадия	Масса	Масштаб
Р	3700	—
Лист	Листов 1	

ЦНИИЭП инженерного оборудования г. Москва

Инв.№ подл. | Подпись и дата | Взам.инв.№

Копировал: Боброва 23531-06 Формат А3

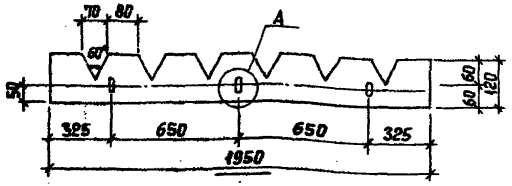

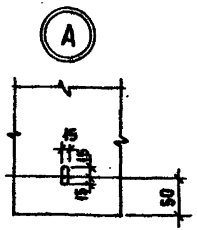

Привязан

Инв. №

			ТП 901-3-250.88		КЖИ 37.0.0.0
Провер.	Строгин		Водослив В1	Стадия	Масса	Масштаб
Ст. инж.	Лазарева			Р	0,7	—
Рук. гр.	Строгин			Лист	Листов 1
ГИП	Левина		Стеклосб, III, 3×120×1950 сорт 2, гост 9784-75	ЦНИИЭП инженерного оборудования г. Москва	
Н. контр	Макарищева				
Нач. отд	Красавин				

Инв. № подл. | Подпись и дата | Взам. инв. №

Формат А4

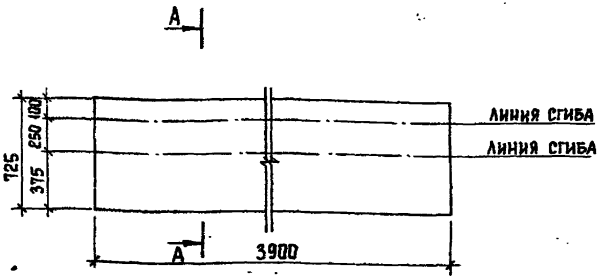

А – А

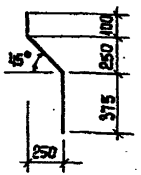

Привязан

Инв. №

			ТП 901-3-250.88		КЖИ 38.0.0.0
Провер.	Строгин		Козырек металлический КР1	Стадия	Масса	Масштаб
Ст. инж.	Лазарева			Р	55,56	—
Рук. гр.	Строгин			Лист	Листов 1
ГИП	Левина		Лист Б-25×325×3900 Вст 3 кп 2 ГОСТ 535-79	ЦНИИЭП инженерного оборудования г. Москва	
Н. контр	Макарищева				
Нач. отд	Красавин				

Инв. № подл. | Подпись и дата | Взам. инв. №

Копировал Еремченко

Формат А4

Альбом 5

Рис. 1

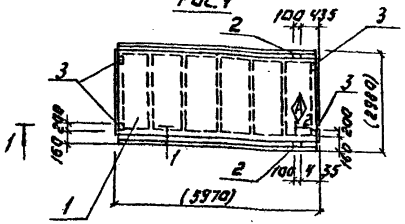

Рис. 2.

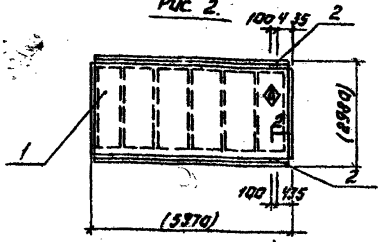

Рис. 3

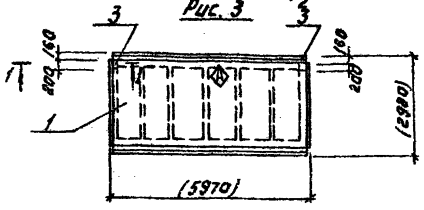

Сечение 1-1

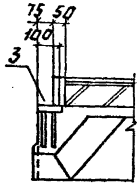

Сечение 2-2 повернуто

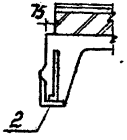

Формат	Зона	Поз.	Обозначение	Наименование	Кол.	Примечание
				Сборочные единицы.		
		1	1.465.1-10/82. Вып. 0;1	1ПГ-5АⅣТ-90ФН-300П	1	
			Переменные данные для исполнений.			
				Т.П.901-3-250.88 КЖИ 41.0.0.0.		
				Сборочные единицы.		
		2	ГОСТ 22701.5-77	Изделие закладное М9	2	
		3	ГОСТ 22701.5-77	Изделие закладное М8	2	
				Т.П.901-3-250.88 КЖИ 41.0.0.0-01		
				Сборочные единицы		
		2	ГОСТ 22701.5-77	Изделие закладное М9	2	
				ТП 901-3-250.88 КЖИ 41.0.0.0-02		
				Сборочные единицы		
		3	ГОСТ 22701.5-77	Изделие закладное М8	2	

Ведомость расхода стали на закладные изделия на элемент, кГ.

Марка элемента	Изделия закладные						Всего
	Арматура класса			Прокат марки			
	А-III			ВСТ.3 Кп2			
	ГОСТ 5781-82			ГОСТ 103-76	ГОСТ 8509-86		
	10	14	Итого	S8	L70×8	Итого	
1ПГ-5АⅣТ-90ФН-300П-1	2.2	0.2	2.4	5.2	1.7	6.9	9.3
1ПГ-5АⅣТ-90ФН-300П-2	0.6	0.2	0.8		1.7	1.7	2.5
1ПГ-5АⅣТ-90ФН-300П-3	0.8		0.8	2.6		2.6	3.4

1. Размеры в скобках - для справок.
2. Покрытие закладных изделий: Гор. Ц50-60.
3. Знак А нанести несмываемой краской.

Обозначение	Марка	Рис.
Т.П.901-3-250.88 КЖИ 41.0.0.0	1ПГ-5АⅣТ-90ФН-300П-1	1
— 01	1ПГ-5АⅣТ-90ФН-300П-2	2
— 02	1ПГ-5АⅣТ-90ФН-300П-3	3

Привязан:

Инв. N

Провер.	Стронгин	
Ст. инж.	Саранча	
Рук. гр.	Стронгин	
ГИП	Левина	
Н. контр.	Данилевский	
Нач. отд.	Красавин	

ТП 901-3-250.88 КЖИ 41.0.0.0.

Плита покрытия
1ПГ-5АⅣТ-90ФН-300П-1÷
1ПГ-5АⅣТ-90ФН-300П-3.

Стадия	Масса	Масштаб
Р	3560	1:100

Лист: Листов: 1

ЦНИИЭП инженерного оборудования г. Москва

Копировал: Логинова Формат: А3

23531-06

Инв. N подл. | Подпись и дата | Взам. инв. N

Альбом 5

Рис.1

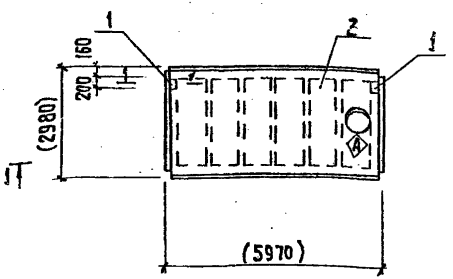

Сечение 1-1

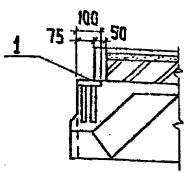

Рис.2

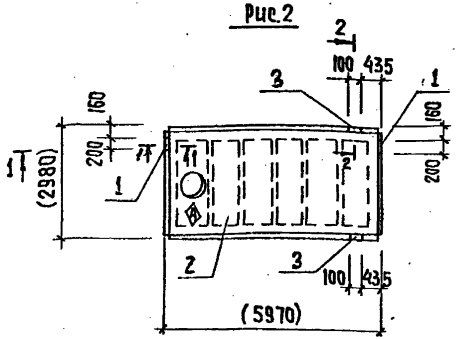

Сечение 2-2, повернуто

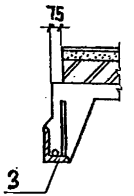

Формат	Зона	Поз.	Обозначение	Наименование	Кол	Примеч.
				Сборочные единицы		
		1	ГОСТ 22701.5-77	Изделие закладное М8	2	
				Переменные данные для исполнений		
				ТП901-3-250.88КЖ.ЦЧ2.0.0.0		
				Сборочные единицы		
		2	1.465.1-10/82 вып. 0,1	1ПВ7-6АIVт-90ФН-300п	1	
				ТП901-3-250.88КЖ.Ц42.0.0.0-01		
				Сборочные единицы		
		2	1.465.1-10/82 вып. 0,1	1ПВ7-3АIVт-90ФН-300п	1	
		3	ГОСТ 22701.5-77	Изделие закладное М9	2	

Ведомость расхода стали на элемент, кг

Марка элемента	Изделия закладные						Всего
	Арматура класса А-III			Прокат марки Вст 3 кп 2			
	ГОСТ 5781-82		Итого	ГОСТ 103-76	ГОСТ 8509-86	Итого	
	ф10	ф14		S8	∠70×8		
1ПВ7-6АIVт-90ФН-300п-1	0,8		0,8	2,6		2,6	3,4
1ПВ7-3АIVт-90ФН-300п-1	1,4	0,2	1,6	2,6	1,7	4,3	5,9

Обозначение	Марка	Рис.
ТП901-3-250.88КЖ.Ц42.0.0.0.	1ПВ7-6АIVт-90ФН-300п-1	1
-01	1ПВ7-3АIVт-90ФН-300п-1	2

1. Покрытие закладных изделий: Гор. Ц50÷60.
2. Знак ⊕ нанести несмываемой краской.
3. Размеры в скобках - для справок.

Инв. № подл. | Подпись и дата | Взам. инв. №

Привязан:

Инв. №

Провер.	Строгин	
Ст. инж.	Саранча	
Рук. гр.	Строгин	
ГИП	Левина	
Н. контр.	Данцевский	
Нач. отд.	Красавин	

ТП 901-3-250.88 КЖ.Ц42.0.0

Плита покрытия 1ПВ7-6АIVт-90ФН-300п-1 1ПВ7-3АIVт-90ФН-300п-1

Стадия	Масса	Масштаб
Р	3890	1:100
Лист	Листов 1	

ЦНИИЭП инженерного оборудования г. Москва

Копировал: Хюппенен Формат А3

Альбом 5

Рис. 1

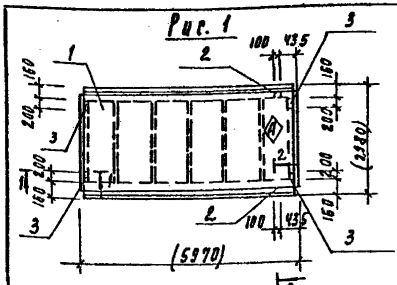

Рис. 2

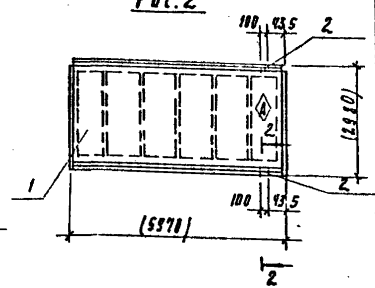

Рис. 3

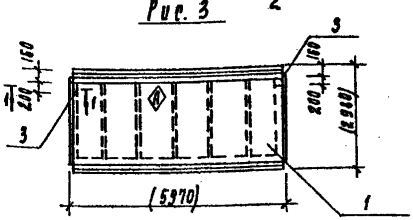

Формат	Зона	Поз	Обозначение	Наименование	Кол.	Примечание
				Сборочные единицы		
		1	1.465.1-10/82 вып. 0.1	1пг-2АIVт-90фн-300п	1	
			Переменные данные для исполнений			
				ТП901-3-250.88 кж.и 43.0.0.0.		
				Сборочные единицы		
		2	ГОСТ 22701.5-77	Изделие закладное м9	2	
		3	ГОСТ 22701.5-77	Изделие закладное м8	4	
				ТП901-3-250.88 кж.и 43.0.0.0-01		
				Сборочные единицы		
		2	ГОСТ 22701.5-77	Изделие закладное м9	2	
				ТП901-3-250.88 кж.и 43.0.0.0-02		
				Сборочные единицы		
		3	ГОСТ 22701.5-77	Изделие закладное м8	2	

Ведомость расхода стали на закладные изделия на элемент, кг

Марка элемента	Изделия закладные						Всего
	Арматура класса			Прокат марки			
	А-III			Вст3 кп2			
	ГОСТ 5781-82			ГОСТ 103-76	ГОСТ 8509-86		
	10	14	Итого	S 8	170×8	Итого	
1пг-2АIVт-90фн-300п-1	2.2	0.2	2.4	5.2	1.7	6.9	9.3
1пг-2АIVт-90фн-300п-2	0.6	0.2	0.8		1.7	1.7	2.5
1пг-2АIVт-90фн-300п-3	0.8		0.8	2.6		2.6	3.4

Обозначение	Марка	Рис.
ТП901-3-250.88 кж.и 43.0.0.0	1пг-2АIVт-90фн-300п-1	1
-0.1	1пг-2АIVт-90фн-300п-2	2
-0.2	1пг-2АIVт-90фн-300п-3	3

Сечение 1-1

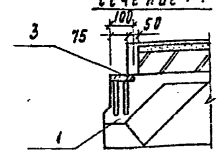

Сечение 2-2, повернуто.

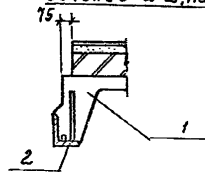

1. Размеры в скобках - для справок.

Инв. № подл. | Подпись и дата | Взам. инв. №

Привязан

Инв. №

Провер.	Стронгин	
Ст. инж.	Саранча	
Рук. гр.	Стронгин	
РИО	Левина	
Н. контр.	Данилевский	
Нач. отд.	Красавин	

ТП 901-3-250.88 кж.и 43.0.0.0

Плита покрытия
1пг-2АIVт-90фн-300п-1÷
1пг-2АIVт-90фн-300п-3

Стадия	Масса	Масштаб
Р	3560	1:100

Лист | Листов 1

ЦНИИЭП инженерного оборудования г. Москва

Копировал Подлевская

23531-06

Альбом 5

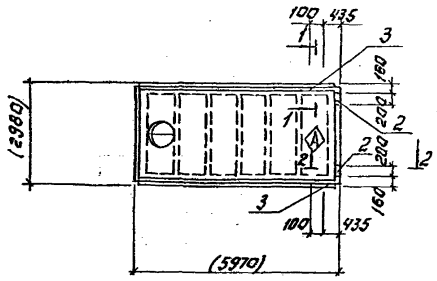

Формат	Зона	Поз.	Обозначение	Наименование	Кол.	Примечание
				Сборочные единицы		
		1	1.465.1-10/82 Вып.1	1ПВ 10-3А IV Т-90 Ф$_{II}$-300п-1		
		2	ГОСТ 22701.5-77	Изделие закладное М8	2	
		3	ГОСТ 22701.5-77	Изделие закладное М9	2	

Сечение 1-1

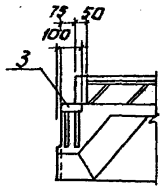

Сечение 2-2, повернуто.

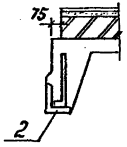

Ведомость расхода стали на закладные изделия на элемент, кГ.

Марка элемента	Изделия закладные						Всего
	Арматура класса			Прокат марки			
	А-III			ВСТ3 кп2			
	ГОСТ 5781-82			ГОСТ 103-76	ГОСТ 8509-86		
	10	14	Итого	S8	L70x8	Итого	
1ПВ 10-3А IV Т-300п-1	1.4	0.2	1.6	2.6	1.7	4.3	5.9

1. Размеры в скобках - для справок.
2. Знак ◊ нанести несмываемой краской.

ПРОВЕР.	СТРОНГИН		ТП 901-3-250.88		КЖИ 44.0.0.0.		
СТ. ИНЖ.	САРАНЧА		ПЛИТА ПОКРЫТИЯ 1ПВ 10-3А IV Т-90ФН-300п-1	СТАДИЯ	МАССА	МАСШТАБ	
РУК. ГР.	СТРОНГИН			Р	3890	1:100	
ГИП	ЛЕВИНА			ЛИСТ:	ЛИСТОВ 1		
Н. КОНТР.	ДАНИЛЕВСКИЙ			ЦНИИЭП ИНЖЕНЕРНОГО ОБОРУДОВАНИЯ г. МОСКВА			
НАЧ. ОТД.	КРАСАВИН						

ПРИВЯЗАН:

ИНВ. №

ИНВ. N ПОДЛ. | ПОДПИСЬ И ДАТА | ВЗАМ. ИНВ. N

КОПИРОВАЛ: ЛОГИНОВА ФОРМАТ: А3

23531-06

Альбом 5

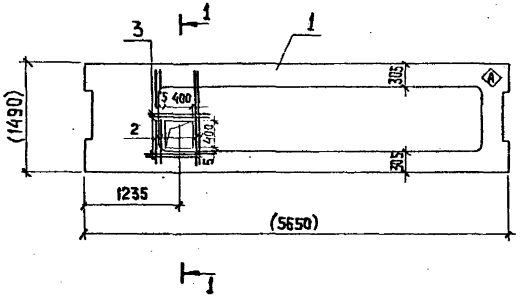

1 — 1 повернуто

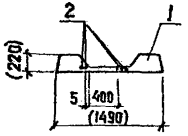

Формат	Зона	Поз.	Обозначение	Наименование	Кол.	Примеч.
				Сборочные единицы		
А3		1	1.041.1-2 б 2.0.0.0.0-08	ПРС 56.15-10АIVт	1	
				Детали		
Б4		2	ТП901-3-250.88 КН.Ц45.0.0.01	ф8АIII ГОСТ 5781-82; ℓ=1400	4	
Б4		3	2	ф8АIII ГОСТ 5781-82; ℓ=880	4	

Ведомость расхода стали на дополнительные закладные изделия на элемент, кг.

Марка элемента	Изделия арматурные			Всего
	Арматура класса			
	А-III			
	ГОСТ 5781-82			
	ф8		Итого	
ПРС56.15-10АIVт-1	2,78		2,78	2,78

1. Знак Ⓐ нанести несмываемой краской.
2. Размеры в скобках – для справок.

Привязан			
Инв. №			
Провер.	Левина		
Ст. инж.	Лазарева		
Рук. гр.	Стронгин		
ГИП	Левина		
Н. контр.	Данилевский		
Нач. ОТА	Красавин		

ТП 901-3-250.88 Кн.Ц 45.0.0.0

Плита перекрытия ПРС 56.15-10АIVт-1

Стадия	Масса	Масштаб
Р	2890	1:50

Лист	Листов
	1

ЦНИИЭП Инженерного оборудования г. Москва

Инв. № подл. | Подпись и дата | Взам. инв. №

Копировал: Холопенев Формат А3

23531-06

Альбом 5

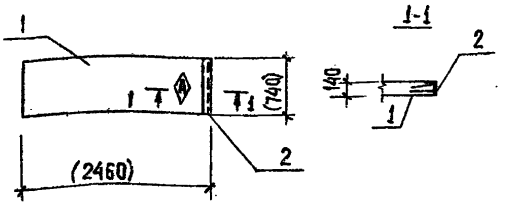

Формат	Зона	Поз.	Обозначение	Наименование	Кол.	Примечание
				Документация		
			3.006.1-2/87 вып.1	Сборные железобетонные каналы и тоннели из лотковых элементов		
				Сборочные единицы		
		1	3.006.1-2/87 вып.1	Плита П20g-3	1	
		2	1.400-15 Вып.1	Изделие закладное Мн540		
				Р=740	1	

1. Покрытие закладных изделий: Гор. Ц50÷60.
2. Знак Ⓐ нанести несмываемой краской.
3. Размеры в скобках - для справок.

Привязан

Инв.№

Инв.№ подл. | Подпись и дата | Взам. инв.№

ТП 901-3-250.88		КЖ.Ц 46.0.0.0	
Плита П20g-3-1	Стадия: Р	Масса: 640	Масштаб: 1:50
	Лист	Листов 1	
	ЦНИИЭП Инженерного оборудования г. Москва		

Провер.	Левина	
Ст.инж.	Саранча	
Рук.гр.	Строгин	
ГИП	Левина	
Н.контр.	Данцевский	
Нач.отд.	Красавин	

Альбом 5

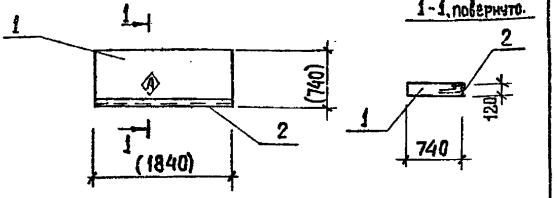

Формат	Зона	Поз.	Обозначение	Наименование	Кол.	Примечание
				Документация		
			3.006.1-2/87 вып.1	Сборные железобетонные каналы и тоннели из лотковых элементов		
				Сборочные элементы		
		1	3.006.1-2/87 вып.1	Плита П15g-8	1	
		2	1.400-15 Вып.1	Изделие закладное Мн540		
				Р=1840	1	

1. Покрытие закладных изделий: Гор. Ц50÷60.
2. Знак Ⓐ нанести несмываемой краской.
3. Размеры в скобках - для справок.

Привязан

Инв.№

Инв.№ подл. | Подпись и дата | Взам. инв.№

ТП 901-3-250.88		КЖ.Ц 47.0.0.0	
Плита П15g-8-1	Стадия: Р	Масса: 410	Масштаб: 1:50
	Лист	Листов 1	
	ЦНИИЭП Инженерного оборудования г. Москва		

Провер.	Левина	
Ст.инж.	Саранча	
Рук.гр.	Строгин	
ГИП	Левина	
Н.контр.	Данцевский	
Нач.отд.	Красавин	

Копировал: Хюппенен Формат А4

Альбом 5

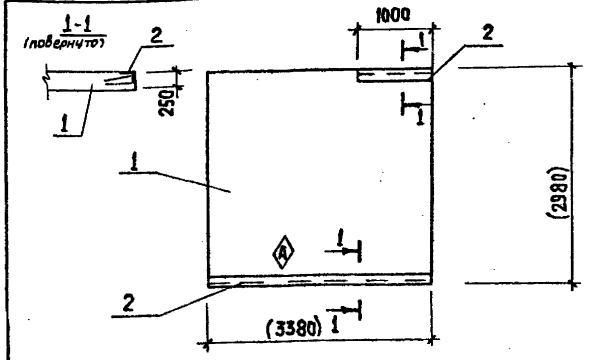

Формат	Зона	Поз.	Обозначение	Наименование	Кол.	Примеч.
				Документация		
			3.006.1-2/87 вып.1	Сборные железобетонные каналы и тоннели из лотковых элементов		
				Сборочные единицы		
		1	3.006.1-2/87 вып.1	Плита П27-8	1	
		2	1.400-15 вып.1	Изделие закладное Мн540	4,38	8,5
				Р=1000	1	8,5
				Р=3380	1	28,73

1. Покрытие закладных изделий: Гор. Ц50÷60.
2. Знак Ⓐ нанести несмываемой краской
3. Размеры в скобках - для справок.

Привязан

Инв. №

Инв. № подл. | Подпись и дата | Взам. инв. №

Провер.	Левина		
Ст. инж.	Саранча		
Рук. гр.	Строкин		
ГИП	Левина		
Н. контр.	Данцевич		
Нач. отд.	Красавин		

ТП 901-3-250.88 КЖ.Ц 48.0.0.0

Плита П27-8-1

Стадия	Масса	Масштаб
Р	6320	1:50
Лист	Листов 1	

ЦНИИЭП инженерного оборудования г. Москва

Альбом 5

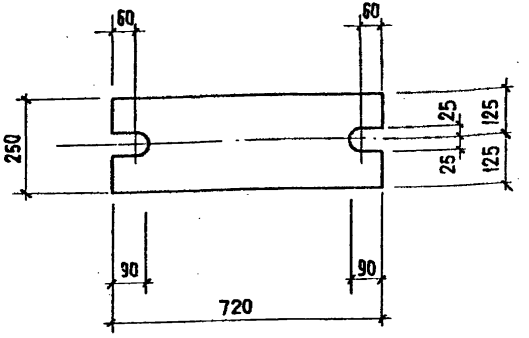

Покрытие: Гор. Ц50÷60.

Привязан

Инв. №

Провер.	Левина		
Ст. инж.	Саранча		
Рук. гр.	Строкин		
ГИП	Левина		
Н. контр.	Данцевич		
Нач. отд.	Красавин		

ТП 901-3-250.88 КЖ.Ц 85.0.0.0

Соединительный элемент Мс3

Стадия	Масса	Масштаб
Р	28,26	1:10
Лист	Листов 1	

Полоса Б-20х250 ГОСТ 82-70 / Ст3сп-2 ГОСТ 14637-79 0,72кг

ЦНИИЭП инженерного оборудования г. Москва

Копировал: Хюппенен Формат А4

23.531-06

Альбом 5

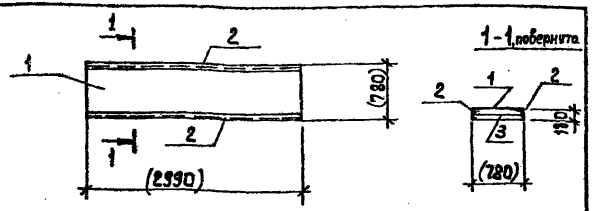

Формат	Зона	Поз	Обозначение	Наименование	Кол.	Примеч.
				Документация		
			3.006.1-2.87 Вып.1	Сборные железобетонные каналы и тоннели из лотковых элементов		
				Сборочные единицы		
		1	3.006.1-2.87 Вып.1	Плита П6-15	1	
		2	1.400-15 вып.1	Изделие закладное Мн 540		
				е=5980	1	50.8кг
		3	тп901-3-250.88 КЖ.И 112.0.1.0	Сетка арматурная С16	1	11.6 кг

Привязан

Инв.№

тп 901-3-250.88		КЖ.И 49.0.0.0	
Плита П35		Стадия: Р	Масса: 700	Масштаб: —
Провер. Левина		Лист	Листов 1
Ст. инж. Саранча		ЦНИИЭП инженерного оборудования г. Москва.	
Рук. гр. Строгин			
ГИП Левина			
Н. контр. Данилевский			
Нач. отд. Красавин			

Инв.№ подл. | Подпись и дата | Взам. инв.№

Формат: А4

Альбом 5

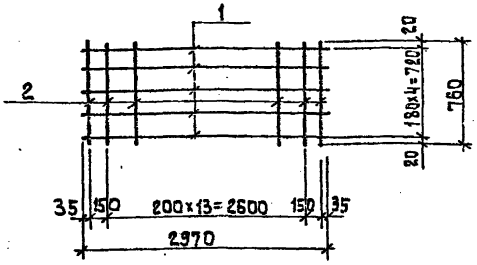

Формат	Зона	Поз.	Обозначение	Наименование	Кол.	Примеч.
				Детали		
БЧ		1	тп901-3-250.88 112.0.1.0-1	ф10 А III ГОСТ 5781-82; е=2970	5	1.84кг
БЧ		2	2	ф6 А III ГОСТ 5781-82; е=760	16	0.15кг

Привязан

Инв.№

тп 901-3-250.88		КЖ.И 112.0.1.0	
Сетка арматурная С16		Стадия: Р	Масса: 11.6	Масштаб: —
Провер. Левина		Лист	Листов 1
Ст. инж. Саранча		ЦНИИЭП инженерного оборудования г. Москва	
Рук. гр. Строгин			
ГИП Левина			
Н. контр. Данилевский			
Нач. отд. Красавин			

Инв.№ подл. | Подпись и дата | Взам. инв.№

Копировал: Алешикова

Формат: А4

Альбом 5

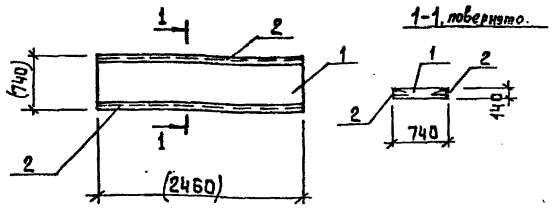

Формат	Зона	Поз.	Обозначение	Наименование	Кол.	Примеч.
				Документация		
			3.006.1-2.87 вып.1	Сборные железобетонные каналы и тоннели из лотковых элементов		
				Сборочные единицы		
		1	3.006.1-2.87 вып.1	Плита П 203-3		
		2	1.400-15 вып. 1	Изделие закладное Мк540		
				Р=2460	2	20.91

1. Покрытие закладных изделий: Гор Ц 50÷60.
2. Размеры в скобках – для справок.

Привязан

Инв. №

Взам. инв. № | Подпись и дата | Инв. № подл.

Разраб.	Стронгин		
Ст. инж.	Саранча		
Рук. гр.	Стронгин		
ГИП	Левина		
Н. контр.	Давиденкин		
Нач. отд.	Красавин		

тп. 901-3-250.88 КЖИ 50.0.0

Плита П 203-3-1

Стадия	Масса	Масштаб
Р	640	1:50
Лист	Листов 1	

ЦНИИЭП инженерного оборудования г. Москва

Формат: А4

Альбом 5

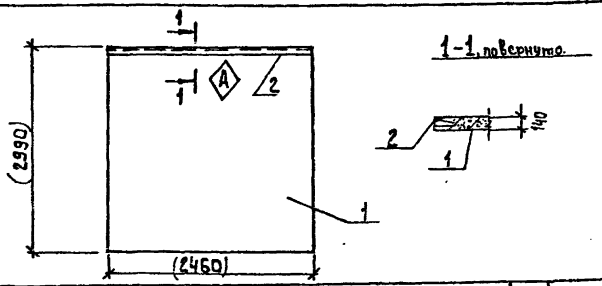

Формат	Зона	Поз.	Обозначение	Наименование	Кол.	Примеч.
				Документация		
			3.006.1-2.87 вып.1	Сборные железобетонные каналы и тоннели из лотковых элементов.		
				Сборочные единицы		
		1	3.006.1-2.87 вып.1	Плита П 20-3		
		2	1.400-15 вып. 1	Изделие закладное Мк540		
				Р=2460	1	20.91

1. Покрытие закладных изделий: Гор Ц 50÷60.
2. Размеры в скобках – для справок.

Привязан

Инв. №

Взам. инв. № | Подпись и дата | Инв. № подл.

Разраб.	Стронгин		
Ст. инж.	Саранча		
Рук. гр.	Стронгин		
ГИП	Левина		
Н. контр.	Давиденкин		
Нач. отд.	Красавин		

тп. 901-3-250.88 КЖИ 51.0.0

Плита П 20-3-1

Стадия	Масса	Масштаб
Р	2570	1:5
Лист	Листов 1	

ЦНИИЭП инженерного оборудования г. Москва

Копировал: Алешикова

23531-06

Формат: А4

Альбом 5

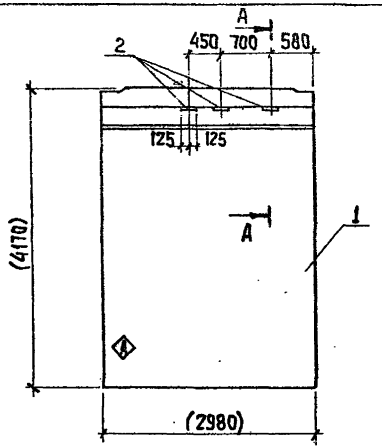

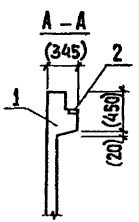

Формат	Зона	Поз.	Обозначение	Наименование	Кол.		Примеч
					–	01	
				Сборочные единицы			
А3		1	1.020-1/83.4-1 26-01	1.Д 30.42-1	1		
Б4		2	1.400-15.81. 120-26	Изделие закладное Мн109-3	3		

Ведомость расхода стали на дополнительные закладные изделия на элемент, кг

Марка элемента	Изделия закладные				Всего
	Арматура класса		Прокат марки		
	А-III		Вст3кп2		
	ГОСТ 5781-82		ГОСТ 103-76		
	ф8	Итого	δ=6	Итого	
1.Д 30.42-1	0,9	0,9	3,6	3,6	4,5

1. Размеры в скобках – для справок.
2. Знак ④ пометить несмываемой краской.

Инв.№ подл. | Подпись и дата | Взам. инв.№

Привязан			Провер.	Строгин		
			Ст. инж.	Лазарева		
			Рук. гр.	Строгин		
			ГИП	Левина		
Инв.№			Н. контр.	Даниленский		
			Нач. отд.	Красавин		

тп 901-3-250.88 КЖ.И 52.0.0.0

Диафрагма жесткости 1.Д 30.42-1

Стадия	Масса	Масштаб
Р	4850	1:50
Лист	Листов 1	

ЦНИИЭП Инженерного оборудования г. Москва

Копировал: Хюппенен Формат А3

Альбом 5

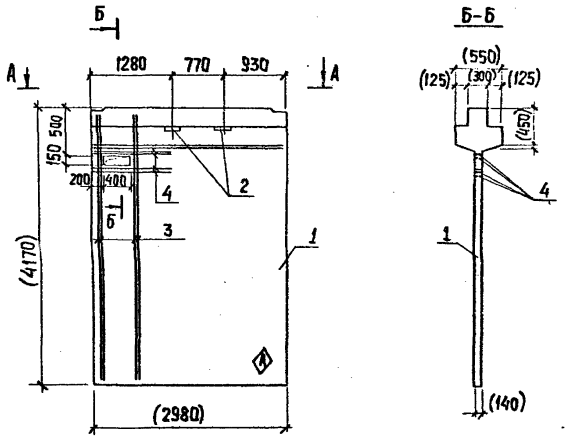

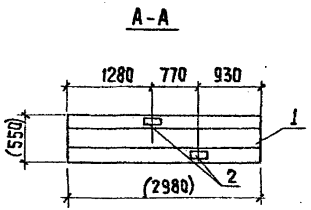

Формат	Зона	Поз.	Обозначение	Наименование	Кол. на исп. —	Кол. на исп. 01	Примеч.
				Сборочные единицы			
А3		1	1.020-1/83 4-1 26	2Д30.42	1		
А4		2	1.400-15.В1. 120-26	Изделие закладное Мн109-3	2		
Б4		3	1	ф10А III ГОСТ 5781-82; ℓ=4150	8		2,56 кг
Б4		4	2	ф8А III ГОСТ 5781-82; ℓ=880	8		0,35 кг

Ведомость расхода стали на дополнительные закладные изделия на элемент, кг

Марка элемента	Изделия закладные					Всего
	Арматура класса			Прокат марки		
	А-III			Вст3кп2		
	ГОСТ 5781-82			ГОСТ 103-76		
	ф8	ф10	Итого	-δ=6	Итого	
2Д30.42-1	3,4	20,48	23,88	2,4	2,4	26,28

1. Размеры в скобках — для справок.
2. Знак (А) пометить несмываемой краской.

Т.П. 901-3-250.88						КЖ.И 53.0.0.0
Диафрагма жесткости 2Д30.42-1					Стадия	Масса	Масштаб
					Р	5340	1:50
					Лист	Листов 1
					ЦНИИЭП инженерного оборудования г. Москва	

Провер.	Стронгин		
Ст. инж.	Лазарева		
Рук. гр.	Стронгин		
ГИП	Левина		
Н. контр.	Данилевский		
Нач. отд.	Красавин		

Привязан

Инв. №

Инв. № подл. | Подпись и дата | Взам. инв. №

Копировал: Хюппенен

Формат А3

23531-06

Альбом 5

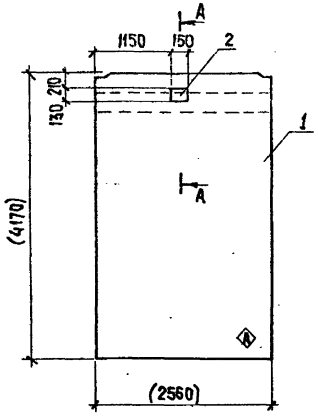

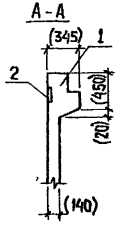

Формат	Зона	Поз.	Обозначение	Наименование	Кол.	Примеч.
				Сборочные единицы		
А3		1	1.020-1/83 4-1 25-01	1Д 26.42	1	
А4		2	1.020-1/83. 3-3 28	Изделие закладное Мн-33	1	

Ведомость расхода стали на дополнительные закладные изделия на элемент, кг

Марка элемента	Изделия закладные					Всего
	Арматура класса			Прокат марки		
	А-III			Вст 3кп2		
	ГОСТ 5781-82			ГОСТ 103-76		
	ф12		Итого	-10×130	Итого	
1Д 26.42-1	0,88		0,88	1,53	1,53	2,41

1. Размеры в скобках—для справок.
2. Знак Ⓐ пометить несмываемой краской.

Привязан			
Инв. №			

Провер.	Стронгин	
Ст. инж.	Лазарева	
Рук. гр.	Стронгин	
Гип	Левина	
Н. контр.	Данилевский	
Нач. отд.	Красавин	

ТП 901-3-250.88 КЖ.Ц 54.0.0.0

Диафрагмы жесткости 1Д 26.42-1

Стадия	Масса	Масштаб
Р	4180	1:50
Лист	Листов 1	

ЦНИИЭП инженерного оборудования г. Москва

Копировал: Хюппенен Формат А3

23531-06

Инв. № подл.	Подпись и дата	Взам. инв. №

Альбом 5

Рис.1

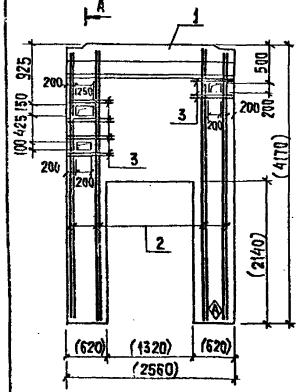

Рис.2

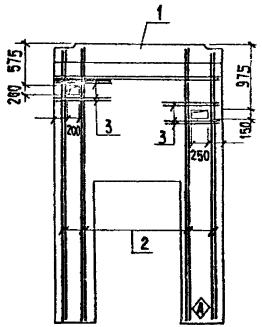

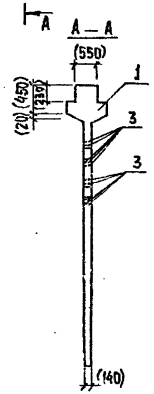

Формат	Зона	Поз.	Обозначение	Наименование	Кол. на испол. —	Кол. на испол. -01	Кол. на испол. 02	Примеч.
				Сборочные единицы				
А3		1	1.020-1/83 4-1 33	2ДП26.42	1	1		
Б4		2	1	ф10А III ГОСТ 5781-82; ℓ=4150	16	16		2,56 кг
Б4		3	2	ф8А III ГОСТ 5781-82; ℓ=730	24	16		0,29 кг

Обозначение	Марка	Рис
ТП 901-3-250.88 КЖ.И 55.0.0	2ДП26.42-1	1
-01	2ДП26.42-2	2

Ведомость расхода стали на дополнительные закладные изделия на элемент, кг.

Марка элемента	Изделия закладные. Арматура класса А-III ГОСТ 5781-82 ф8	ф10		Итого	Всего
2ДП26.42-1	6,96	41,0		47,96	47,96
2ДП26.42-2	4,64	41,0		45,64	45,64

1. Размеры в скобках — для справок.
2. Знак ◇ пометить несмываемой краской.

Инв. № подл. | Подп. и дата | Взам. инв. №

Привязан

Инв. №

Провер.	Стрекгин	
Рт. ЦНИИ	Лазарева	
Рук. гр.	Стрекгин	
ГИП	Левина	
Н. контр.	Данилевский	
Нач. отд.	Касавин	

ТП 901-3-250.88 КЖ.И 55.0.0

Диафрагмы жесткости 2ДП26.42-1 2ДП26.42-2

Стадия	Масса	Масштаб
Р	3600	1:50
Лист	Листов 1	

ЦНИИЭП инженерного оборудования г. Москва

Копировал: Хюппенен Формат А3

23531-06

Альбом 5

Рис.1

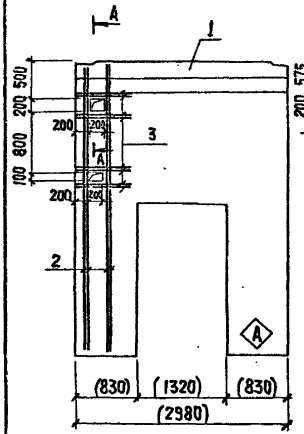

Рис.2

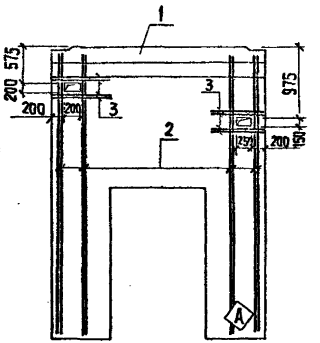

А-А

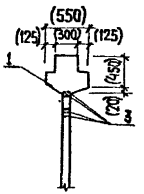

Формат	Зона	Поз.	Обозначение	Наименование	кол. на изд. —	01	02	Примеч.
				Сборочные единицы				
А3		1	1.020-1/83 4-1 34	2ДП30.42	1	1		
Б4		2	1	ф10 А III ГОСТ 5781-82; ℓ=4150	8	16		2,56кг
Б4		3	2	ф8 А III ГОСТ 5781-82; ℓ=730	16	16		0,29кг

Ведомость расхода стали на дополнительные закладные изделия на элемент, кг

Марка элемента	Изделия арматурные					Всего
	Арматура класса А-III ГОСТ 5781-82					
	ф8	ф10			Итого	
2ДП30.42-1	4,64	20,48			25,12	25,12
2ДП30.42-2	4,64	40,96			45,6	45,6

Обозначение	Марка	Рис.
ТП 901-3-250.88 кн. ц 56.0.00	2ДП30.42-1	1
-01	2ДП30.42-2	2

1. Размеры в скобках-для справок
2. Знак Ⓐ пометить несмываемой краской.

Инв. № подл. | Подпись и дата | Взам. инв. №

Привязан			
Инв. №			
Провер.	Строгин		
Ст. инж.	Лазарева		
Рук. гр.	Строгин		
ГИП	Левина		
Н. контр.	Данилевский		
Нач. отд.	Красавин		

ТП 901-3-250.88 кн. ц 56.0.00

Диафрагмы жесткости 2ДП30.42-1 2ДП30.42-2

Стадия	Масса	Масштаб
Р	4330	1:50
Лист	Листов 1	

ЦНИИЭП инженерного оборудования г. Москва

Копировал: Хюппенен Формат А3

23531-06

Альбом 5

Рис.1

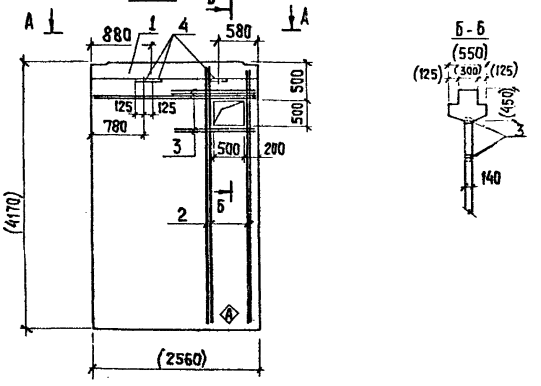

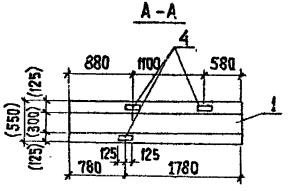

Формат	Зона	Поз.	Обозначение	Наименование	Кол. на испол. –	Кол. на испол. 01	Примеч.
				Сборочные единицы			
А3		1	1.020-1/83 4-1 25	2Д26.42	1		
Б4		2	1	ф10 AIII ГОСТ 5781-82; ℓ=4150	8		2,56кг
Б4		3	2	ф8 AIII ГОСТ 5781-82; ℓ=980	8		0,39кг
А4		4	1.400-15.Вып. 120-26	Изделие закладное Мн109-3	3		

Ведомость расхода стали на дополнительные закладные изделия на элемент, кг

Марка элемента	Изделия закладные					Всего
	Арматура класса			Прокат марки		
	А-III			Вст3кп2		
	ГОСТ 5781-82			ГОСТ 103-76		
	ф8	ф10	Итого	δ=6	Итого	
2Д26.42-1	4,02	20,48	24,5	3,6	3,6	28,1

1. Размеры в скобках – для справок.
2. Знак Ⓐ пометить несмываемой краской.

Инв. № подл. | Подпись и дата | Взам. инв. №

Привязан			
Инв. №			

Пробер.	Стронгин	
Ст. инж.	Лазарева	
Рук. гр.	Стронгин	
ГИП	Девина	
Н. контр.	Шишеевский	
Нач. отд.	Красавин	

ТП 901-3-250.88 КЖ.И 51.0.0.0

Диафрагма жесткости 2Д26.42-1

Стадия	Масса	Масштаб
Р	4590	1:50
Лист	Листов 1	

ЦНИИЭП инженерного оборудования г. Москва

Копировал: Хюпенен Формат А3

23531-06

Альбом 5

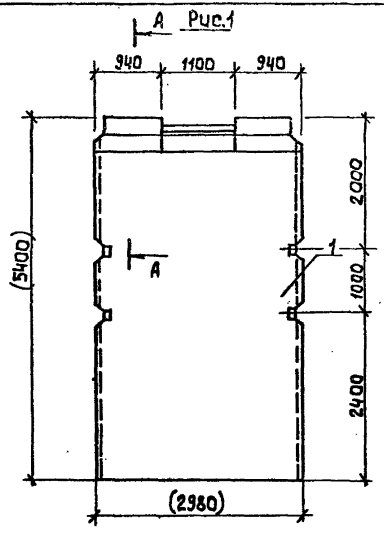

А - А

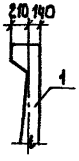

Формат	Зона	Поз.	Обозначение	Наименование	Количество на исп. –	01	02	03	04	05	Примеч.
				Документация							
			3.900-3 Вып.4/82	Сборные железобетонные конструкции емкостных сооружений для водоснабжения и канализации панели стеновые балочные для прямоугольных сооружений							
				Сборочные единицы							
А3		1	3.900-3 вып. 4/82	ПС1-54-Б1	1	1	1	1	1		
А3		2	5.900-2	Сальник Ду 200; ℓ=200		1	2	2			
А4		3	1.400-15 В1.120-53	Изделие закладное МН 113-6		1	1	1	1		

1. Стеновые панели изготовлять в опалубочной форме стеновой панели ПС1-54-Б1 по серии 3.900-3 вып. 4/82.
2. Отверстия в обвязочной балке стеновых панелей выполнять путем установки деревянного вкладыша. Арматура обвязочной балки попадающая в отверстие, не вырезается.
3. Размеры в скобках – для справок.

Привязан.	Пробер.	Строгин	
	Ст. инж.	Лазарева	
	Рук. гр.	Строгин	
Инв №	ГИП	Левина	
	Н. контр.	Данилевский	
	Нач. отд.	Красавин	

тп 901-3-250.88 КЖ.Н 61.0.0.0

Панель стеновая ПС1-54-51-1 ÷ ПС1-54-51-5

Стадия	Масса	Масштаб
Р	9350	–

Лист 1 Листов 3

ЦНИИЭП инженерного оборудования г. Москва

Инв. № подл. | Подпись и дата | Взам. инв. №

Копировал: Алешикова. 23531-06 Формат: А3

Альбом 5

Рис. 2

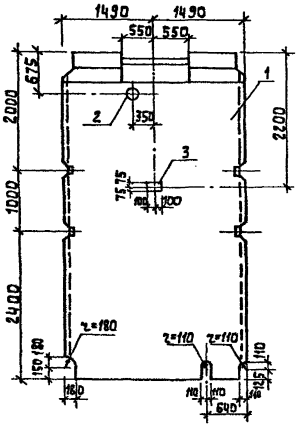
1490
1490
550
550
675
2000
1000
2400
2200
1
2
350
3
75
75
100
100
150
180
160
160
640
110
110
110

Альбом 5

Рис.5

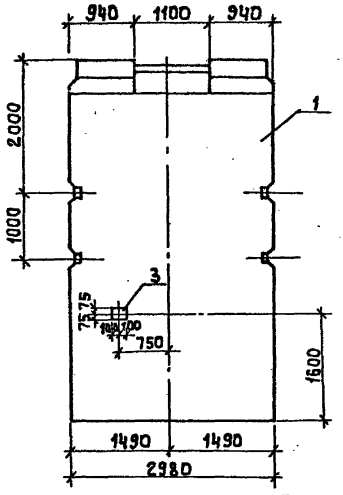

Ведомость расхода стали на дополнительные закладные изделия на элемент, кг

Марка элемента	Изделия закладные									Всего
	Арматура класса			Прокат марки						
	А-III			Вст3 кп2						
	ГОСТ 5781-82			ГОСТ 103-76				5.900-2		
	ф8		Итого	-δ-6	-δ=8		Итого	сальник ду200	Итого	
ПС1-54-Б1-2	0,1		0,1	1,4	0,4		1,8	5,6	5,6	5,7
ПС1-54-Б1-3	0,1		0,1	1,4	0,4		1,8	11,2	11,2	13,1
ПС1-54-Б1-4	0,1		0,1	1,4	0,4		1,8	11,2	11,2	13,1
ПС1-54-Б1-5	0,1		0,1	1,4	0,4		1,8			1,9

Обозначение	Марка	Рис
Т п.901-3-250.88 КЖ.И 61.0.0.0	ПС1-54-Б1-1	1
-01	ПС1-54-Б1-2	2
-02	ПС1-54-Б1-3	3
-03	ПС1-54-Б1-4	4
-04	ПС1-54-Б1-5	5

Инв. № подл. | Подпись и дата | Взам. инв. №

Привязан

Инв. №

Т п 901-3-250.88 КЖ.И 61.0.0.0 Лист 3

Копировал: Алешикова. 23531-06 Формат: А3

Альбом 5

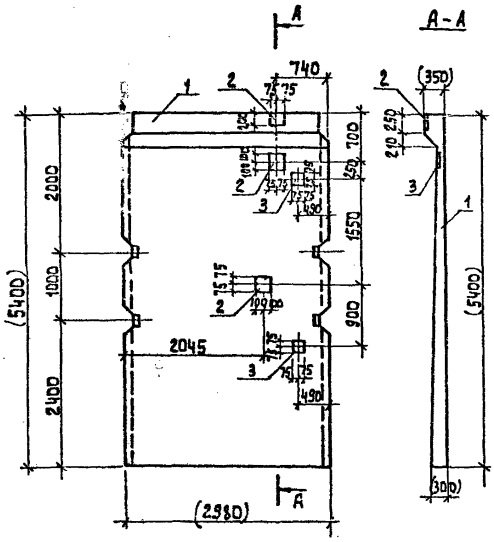

Формат	Зона	Поз.	Обозначение	Наименование	Кол. на исп. КЖИ. –	01	02	03	04	05	06	Примеч.
				Документация								
			3.900-3 Вып. 3/82	Сборные железобетонные конструкции емкостных сооружений для водоснабжения и канализации.								
				Панели стеновые консольные для прямоугольных сооружений.								
				Сборочные единицы								
А3		1	3.900-3 Вып. 4/82	ПС1-54-61	1	1	1	1	1	1		
А4		2	1.400-15.81.120-53	Изделие закладное Мн113-6	3	5	4	4	6	5		
А4		3	1.400-15.81.210	Изделие закладное Мн201-1	2	2		2		2		
А4		4	1.400-15.81.210-16	Изделие закладное Мн204-2			2		2			
А4		5	1.400-15.81.120-59	Изделие закладное Мн114-6			2		2			

Ведомость расхода стали на дополнительные закладные изделия на элемент, кг.

Марка элемента	Изделия закладные								Всего
	Арматура класса А-III ГОСТ 5781-82				Прокат марки Вст3 кп2 ГОСТ 103-76				
	Ф8	Ф12		Итого	S5	S8	S10	Итого	
ПС1-54-61-6	0.3	1.0		1.3	4.2	1.2	7.2	12.6	13.9
ПС1-54-61-7	0.5	1.0		1.5	7.0	2.0	7.2	16.2	17.7
ПС1-54-61-8	0.4	2.8		3.2	5.6	5.4	14.0	25.0	28.2
ПС1-54-61-9	0.4	1.0		1.4	5.6	1.6	7.2	14.4	15.8
ПС1-54-61-10	0.6	2.8		3.4	8.4	6.2	14.0	28.6	32.0
ПС1-54-61-11	0.5	1.0		1.5	7.0	2.0	7.2	16.2	17.7

Обозначение	Марка	Рис.
ТП 901-3-250.88 КЖИ 62.0.0.0	ПС1-54-61-6	1
01	ПС1-54-61-7	2
02	ПС1-54-61-8	3
03	ПС1-54-61-9	4
04	ПС1-54-61-10	5
05	ПС1-54-61-11	6

Инв. № подл. | Подпись и дата | Взам. инв. №

Привязан

Инв. №

Провер.	Стронгин	
Ст. инж.	Лазарева	
Рук. гр.	Стронгин	
ГИП	Левина	
Н. контр.	Данилевский	
Начотд.	Красавин	

тп. 901-3-250.88 КЖ.И 62.0.0.0

Панель стеновая ПС1-54-61-6 ÷ ПС1-54-61-11

Стадия	Масса	Масштаб
Р	9350	–

Лист 1 | Листов 2

ЦНИИЭП инженерного оборудования г. Москва

Копировал: Алешикова

23531-06 Формат: А3

Альбом 5

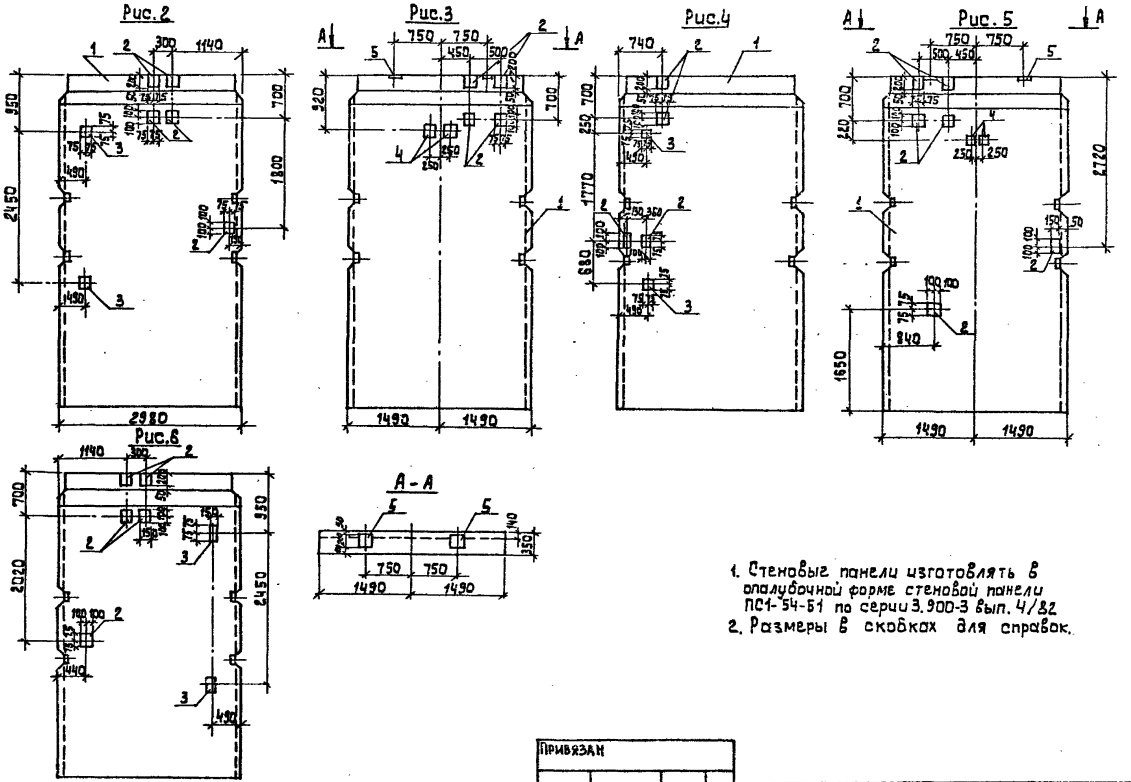

1. Стеновые панели изготовлять в опалубочной форме стеновой панели ПС1-54-51 по серии 3.900-3 вып. 4/82
2. Размеры в скобках для справок.

Привязан			
Инв. №			

тп 901-3-250.88 КЖ.Н 62.0.0.0 Лист 2

Инв. № подл. | Подпись и дата | Взам. инв. №

Копировал: Алешикова 23531-06 Формат: А3

Альбом 5

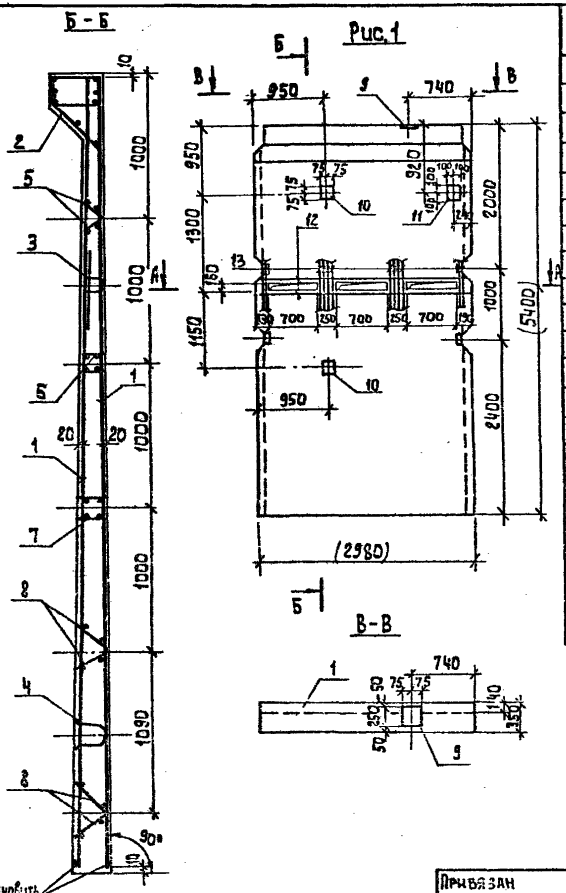

Рис.1

Формат	Зона	Поз.	Обозначение	Наименование	Кол-во на изд. КЖИ 63.0.0.0 —	-01	-02	-03	Примеч.
				Документация					
			3.900-3 Вып. 4/82	Сборные железобетонные конструкции емкостных сооружений водоснабжения и канализации					
			тп 901-3-250.88 КЖИ 63.0.0 ВРС	Ведомость расхода стали					
				Сборочные единицы					
А4		1	3.900-3 Вып. 4/82 ч. 2	Сетка арматурная С37	2	2	2	2	
А4		2	3.900-3 Вып. 4/82 ч. 2	Изделие закладное МН-6	1	1	1	1	
А4		3	3.900-3 Вып. 4/82 ч. 2	Изделие закладное МН-29	2	2	2	2	
А4		4	3.900-3 Вып. 4/82 ч. 2	Изделие закладное МН-30	2	2	2	2	
А4		5	3.900-3 Вып. 4/82 ч. 2	Каркас Кр1	2	2	2	2	
А4		6	3.900-3 Вып. 4/82 ч. 2	Изделие закладное МН-15	1	1	1	1	
А4		7	3.900-3 Вып. 4/82 ч. 2	Изделие закладное МН-16	1	1	1	1	
А4		8	3.900-3 Вып. 4/82 ч. 2	Каркас Кр3	4	4	4	4	
А4		9	1.400-15 Вып. 120-71	Изделие закладное МН16-6			1	1	
А4		10	1.400-15 Вып. 210	Изделие закладное МН201-1			2	2	
А4		11	1.400-15 Вып. 210-16	Изделие закладное МН204-2	1	1	1	1	
				Детали					
Б4		12	-1	Ф6 А III ГОСТ 5781-82; ℓ=2940			4	4	0,65 кг
Б4		13	-2	Ф10 А III ГОСТ 5781-82; ℓ=5360	24	24	24	24	3,31 кг
Б4		14	-3	Ф6 А III ГОСТ 5781-82; ℓ=2770	4	4			0,62 кг
		15		Материалы: Бетон В15; W4	353	353	374	374	

1. Панели выполнять в опалубочной форме стеновых панелей ПС1-54-Б1 по серии 3.900-3 Вып. 4/82.
2. Отверстия в панелях выполнять путем установки деревянных вкладышей.
3. Арматура обвязочной балки, попадающая в отверстие, не вырезается.
4. Защитный слой бетона — 20 мм.

Сетки установить анкерующими стержнями к нижнему торцу панели.

Инв. № подл. | Подпись и дата | Взам. инв. №

Привязан

Инв. №

Провер.	Строгин	
Ст. инж.	Лазарева	
Рук. гр.	Строгин	
ГИП	Левина	
Н. контр.	Данилевский	
Нач. отд.	Красавин	

тп 901-3-250.88 КЖИ 63.0.0.0

Панель стеновая ПС12; ПС13; ПС14; ПС15

Стадия	Масса	Масштаб
Р	9350	—

Лист 1 Листов 2

ЦНИИЭП инженерного оборудования г. Москва

Копировал: Алешкова

23531-06 Формат: А3

Альбом 5

Рис.2

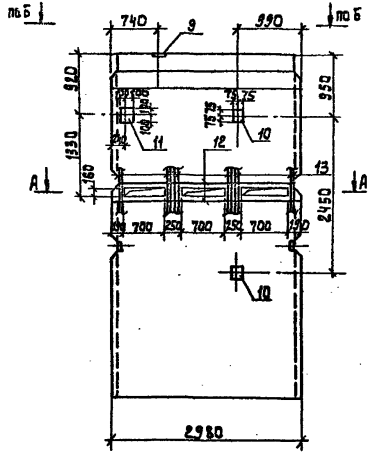

Рис.3

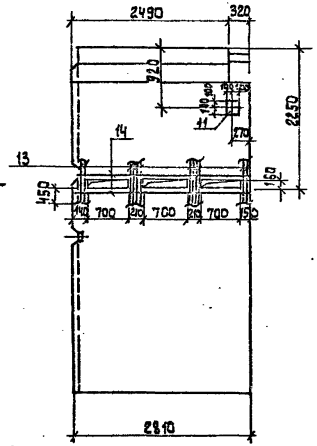

Рис.4

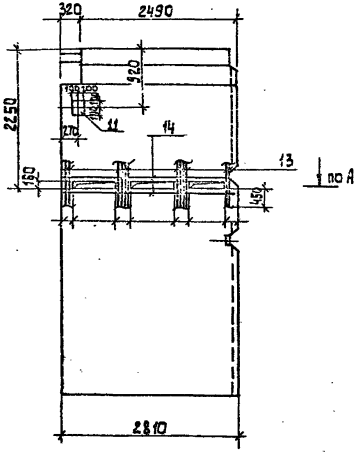

А - А

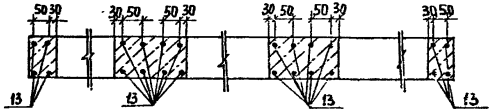

Обозначение	Марка	Масса кг	Рис.
ТП 901-3-250.88 КЖН 630.00	ПС 12	8817	3
-01	ПС 13	8817	4
-02	ПС 14	9350	1
-03	ПС 15	9350	2

Привязан

Инв.№

ТП 901-3-250.88 КЖН 630.00 Лист 2

Инв.№ подл. | Подпись и дата | Взам.инв.№

Копировал: Алешикова. Формат: А3

Альбом 5

Марка элемента	Изделия арматурные														Изделия закладные										Общий расход
	Арматура класса													Всего	Арматура класса				Прокат марки					Всего	
	А-I			А II		А-III						ВрI			А-III				Вст3 кп2						
	ГОСТ 5781-82											ГОСТ6727-80			ГОСТ5781-82				ГОСТ103-76						
	Ф6	Ф10	Итого	Ф22	Итого	Ф6	Ф10	Ф12	Ф14	Ф16	Итого	Ф5	Итого		Ф6	Ф10	Ф12	Итого	-40×5	-120×6	S8	S10	Итого		
ПС12	4,1	8,6	12,7	26,4	26,4	2,4	18,0	0,8	27,6	24,4	73,2	110,85	110,85	196,76	2,48	79,44	0,8	82,72	0,76	9,2	21,2	6,2	37,36	120,08	316,84
ПС13	4,1	8,6	12,7	26,4	26,4	2,4	18,0	0,8	27,6	24,4	73,2	110,85	110,85	196,76	2,48	79,44	0,8	82,72	0,76	9,2	21,2	6,2	37,36	120,08	316,84
ПС14	4,1	8,6	12,7	26,4	26,4	2,4	18,0	0,8	27,6	24,4	73,2	110,85	110,85	196,76	2,48	79,44	2,4	84,32	0,76	9,2	23,6	14,2	47,76	132,08	328,84
ПС15	4,1	8,6	12,7	26,4	26,4	2,4	18,0	0,8	27,6	24,4	73,2	110,85	110,85	196,76	2,48	79,44	2,4	84,32	0,76	9,2	23,6	14,2	47,76	132,08	328,84

Привязан	Провер.	Стронгин		тп 901-3-250.88	КЖИ 63.0.0.0 Опр.
	Ст. инж.	Лазарева		Ведомость расхода стали на элемент, кг	Стадия: Р; Лист; Листов: 1
	Рук. гр.	Стронгин			ЦНИИЭП инженерного оборудования г. Москва
	ГИП	Левина			
	Н. конт.	Зачилевский			
Инв. №	Нач. отд.	Красавин			

Копировал: Алешикова.

23531-00

Формат А3

Инв. № подл. | Подпись и дата | Взам. инв. №

Альбом 5

Рис.1

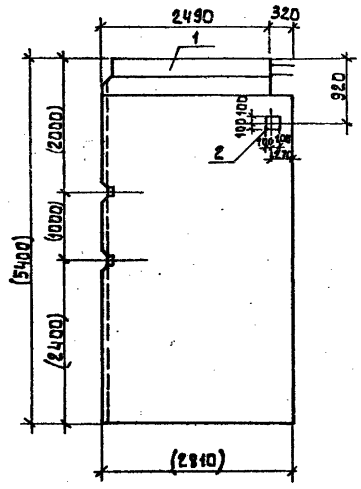

Форм.	Зона	Поз.	Обозначение	Наименование	Кол-во на исп. КЖИ 64.0.0.0					Примеч.
					–	01	02	03		
				Документация						
			3.900-3 вып.4/82	Сборные жел.бет. конструкции емкостных сооружений для водоснабжения и канализации						
				Сборочные единицы						
А3		1	3.900-3 вып.4/82	ПС1-54-Б2	1	1	1	1		
А4		2	1.400-15.В1.210-16	Изделие закладное Мн204-2	1	1	1	1		
А4		3	1.400-15.В1.210	Изделие закладное Мн201-1			2	2		
А4		4	1.400-15.В1.120-71	Изделие закладное Мн116-6			1	1		

Ведомость расхода стали на дополнительные закладные изделия на элемент, кг

Марка элемента	Изделия закладные							Всего
	Арматура класса			Прокат марки				
	А-III			Вст3 кп2				
	ГОСТ5781-82			ГОСТ 103-76				
	Ф12		Итого	S8	S10		Итого	
ПС1-54-Б2-1	0.8		0.8		6.2		6.2	7.0
ПС1-54-Б2-2	0.8		0.8		6.2		6.2	7.0
ПС1-54-Б2-3	1.6		1.6	2.4	8.0		10.4	12.0
ПС1-54-Б2-4	1.6		1.6	2.4	8.0		10.4	12.0

Привязан	Провер.	Стронгин		ТП 901-3-250.88 КЖ.И 64.0.0.0
	Ст. инж.	Лазарева		Панель стеновая ПС1-54-Б2-1 ÷ ПС1-54-Б2-4
	Рук. гр.	Стронгин		Стадия: Р; Масса: см. табл.; Масштаб: –
	ГИП	Левина		Лист 1; Листов 2
Инв. №	Н. контр.	Данилевский		ЦНИИЭП инженерного оборудования г. Москва
	Нач. отд.	Красавин		

Инв. № подл. | Подпись и дата | Зам. инв. №

Копировал: Алешикова

Формат: А3

Альбом 5

Рис. 2

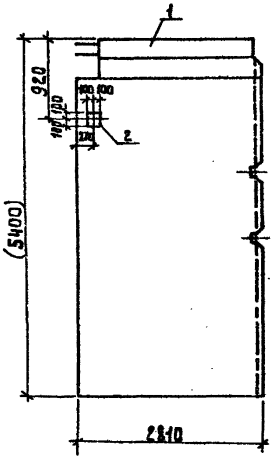

Рис. 3

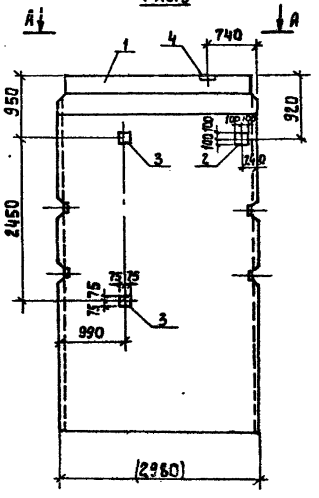

Рис. 4

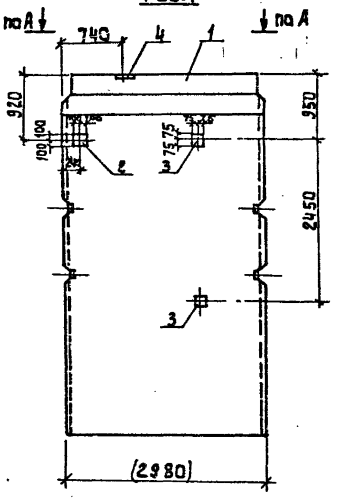

А - А

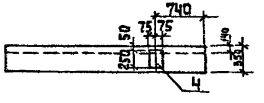

Обозначение	Марка	Масса кг	Рис.
Т П 901-3-250.88 КЖ.И 64.0.0.0	ПСЧ-54-62-4	8817	1
-01	ПСЧ-54-62-2	8817	2
-02	ПСЧ-54-62-3	9350	3
-03	ПСЧ-54-62-4	9350	4

Инв. № подл. | Подпись и дата | Взам. инв. №

Привязан

Инв. №

Т П 901-3-250.88 КЖ.И 64.000 Лист 2

Копировал: Алешикова. 23531-06 Формат: А3

Альбом 5

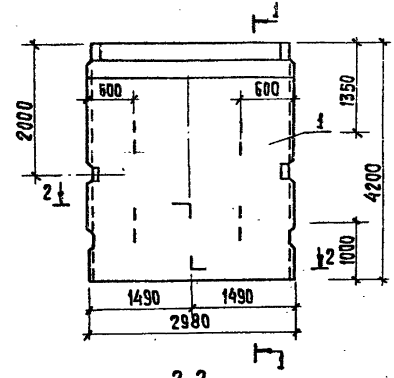

2-2

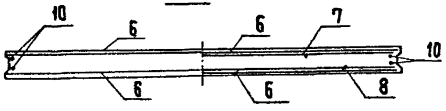

1-1

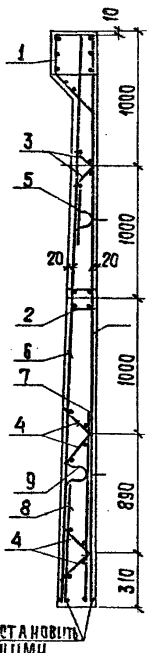

СЕТКИ УСТАНОВИТЬ АНКЕРУЮЩИМИ СТЕРЖНЯМИ К НИЖНЕМУ ТОРЦУ ПАНЕЛИ

Формат	Зона	Поз.	Обозначение	Наименование	Кол.	Примечание
				Документация		
			3.900-3	Сборные железобетонные конструкции емкостных		
				сооружений для водоснабжения и канализации		
			ТП 901-3-250.88-КЖ.И 67.0.0.0 ВРС	Ведомость расхода стали		
				Сборочные единицы		
		1	3.900-3 вып. 4/82	Изделие закладное МН9	1	
		2	3.900-3 вып. 4/82	Изделие закладное МН12	1	
		3	3.900-3 вып. 4/82	Каркас Кр1	2	
		4	3.900-3 вып. 4/82	Каркас Кр2	4	
		5	3.900-3 вып. 4/82	Изделие закладное МН25	2	
		6	ТП 901-3-250.88-КЖ.И 67.0.1.0	Сетка С1	2	
		7	3.900-3 вып. 4/82	Сетка С31	1	
		8	3.900-3 вып. 4/82	Сетка С22	1	
		9	3.900-3 вып. 4/82	Изделие закладное МН26	2	
				Детали		
БЧ		10		ф12 А III ГОСТ 5781-82 ℓ=4180	4	
				Материал:		
		11		Бетон В15; W6	м³	2,53

Панель выполнять в опалубочной форме стеновой панели ПС1-42-Б1 (серия 3.900-3 вып. 4/82).

ПРИВЯЗАН			
ИНВ. №			

ПРОВ.	СТРОНГИН		
ИНЖ.	КИРСАНОВА		
РУК.ГР.	СТРОНГИН		
ГИП	ЛЕВИНА		
Н.КОНТ	ДАНИЛЕВСКИЙ		
НАЧ.ОТД.	КРАСАВИН		

ТП 901-3-250.88 КЖ.И 67.0.0.0

Панель стеновая ПС1

Стадия	Масса	Масштаб
Р	6330	—
Лист	Листов 1	

ЦНИИЭП инженерного оборудования г. Москва

Копировал: Хюппенен Формат А3

25531-06

ИНВ. № ПОДЛ. | ПОДПИСЬ И ДАТА | ВЗАМ. ИНВ. №

Ведомость расхода стали на элемент, кг

Марка элемента	Изделия арматурные											Изделия закладные															Общий расход
	Проволока арматурная		Арматура класса							Всего		Проволока арматурная		Арматура класса								Прокат марки			Всего		
	Вр I		A-I		A-III							Вр I		A-I	A-II		A-III					Вст3кп2					
	ГОСТ 6727-80		ГОСТ 5781-82									ГОСТ 6727-80		ГОСТ 5781-82								ГОСТ 19903-74					
	ф5	Итого	ф10	Итого	ф10	ф12	ф16	Итого				ф5	Итого	10	Итого	18	Итого	6	12	18	Итого	55	58	Итого			
пс1	27,1	27,1	3,6	3,6	6,8	118,72	32,0	154,32	185,02			4,0	4,0	8,2	8,2	13,6	13,6	2,4	10,2	30,2	42,8	3,72	21,2	24,92	93,52	278,54	

Привязан

Инв. №

Провер.	Строгин	
Инж.	Куранова	
Рук. гр.	Строгин	
ГИП	Левина	
Н. конт.	Данилевский	
Нач. отд.	Красавин	

ТП 901-3-250.88 КЖЦ 67.0.0.0 ВРС

Ведомость расхода стали, кг

Стадия	Лист	Листов
Р		1

ЦНИИЭП инженерного оборудования г. Москва

Копировал: Хюппенен Формат А3

Инв. № подл. | Подп. и дата | Взам. инв. №

Альбом 5

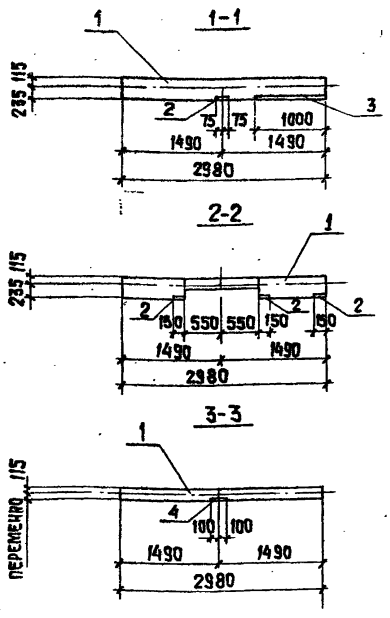

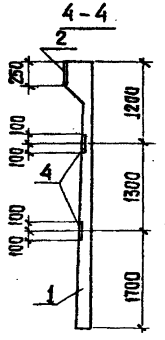

Формат	Зона	Поз.	Обозначение	Наименование	Кол. на дет. —	01	02	03	Примечание
				Документация					
			3.900-3	Сборные железобетонные конструкции емкостных сооружений для водоснабжения и канализации					
				Сборочные единицы					
А3		1	ТП 901-3-250.88-КЖ.И 67.0.0.0.	Панель стеновая ПС1	1	1	1	1	
А4		2	1.400-15.81.120-61	Изделие закладное МН15-2	—	1	3	3	
		3	1.400-15.81.110-10	Изделие закладное МН104-3	—	1	—	—	ρ= 1,0 м
		4	1.400-15.81.130-05	Изделие закладное МН117-6	—	—	2	2	

Ведомость расхода стали на дополнительные закладные изделия на элемент, кг

Марка элемента	Изделия закладные								Всего
	Арматура класса A III, ГОСТ 5781-82				Прокат марки Вст3кп2, ГОСТ 103-76				
	ф8			Итого	Ѕ6	Ѕ8		Итого	
ПС3	0,8			0,8	4,6	—		4,6	5,4
ПС4	1,4			1,4	9,0	0,8		9,8	11,2
ПС5	1,4			1,4	9,0	0,8		9,8	11,2

1. Стеновые панели выполнять в опалубочной форме стеновой панели ПС1-42-61 по серии 3.900-3 вып. 4/82.
2. Отверстия в обвязочной балке стеновых панелей по рис. 1;3;4 выполнять путем установки деревянного вкладыша. Арматура обвязочной балки, попадающая в отверстие, не вырезается.

Инв. № подл. | Подпись и дата | Взам. инв. №

Привязан

Инв. №

Провер.	Строгин	
Инж.	Киреанова	
Рук. гр.	Строгин	
ГИП	Левина	
Н. контр.	Данилевский	
Нач. отд.	Красавин	

ТП 901-3-250.88 КЖ.И 68.0.0.0

Панель стеновая ПС2 ÷ ПС5

Стадия	Масса	Масштаб
Р	6330	—

Лист 1 Листов 2

ЦНИИЭП инженерного оборудования г. Москва

Копировал: Хлыпенен Формат А3

Альбом 5

Рис.1

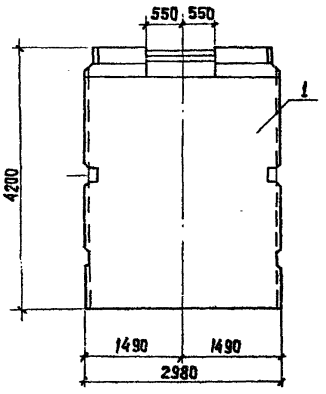

Рис2

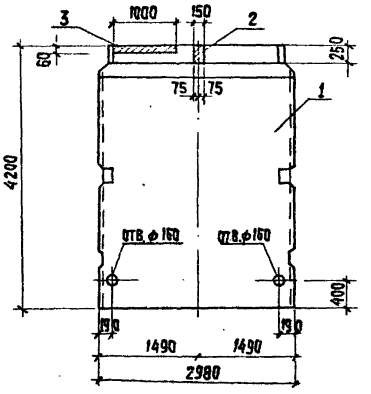

Рис.3

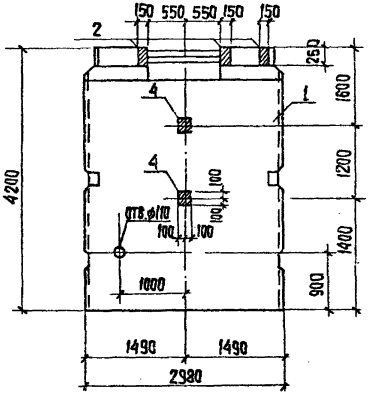

Рис.4

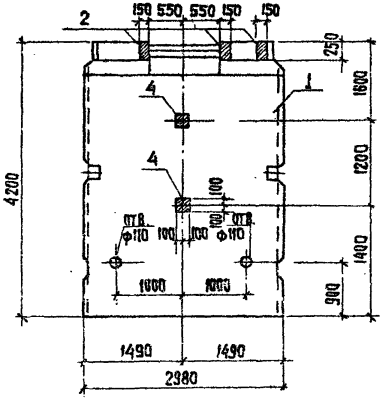

Обозначение	Марка	Рис.
ТП 901-3-250.88 КЖ.Ц 68.0.0.0	ПС2	1
- 01	ПС3	2
- 02	ПС4	3
- 03	ПС5	4

Инв. № подл.	Подпись и дата	Взам. инв. №

Привязан

Инв. №

ТП 901-3-250.88 КЖ.Ц 68.0.0.0 Лист 2

Копировал: Хюппенен Формат А3

23531-06

Альбом 5

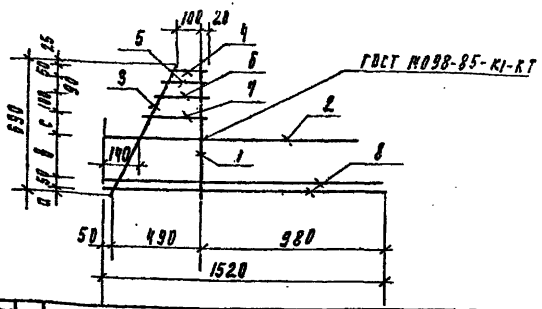

Формат	Зона	Поз.	Обозначение	Наименование	Кол	Примечание
				Детали		
БЧ		1	ТП901-3-250.88 КЖ.К67.0.4.04	ф14 AIII ГОСТ 5781-82 ℓ=690	1	0.84 кг
БЧ		2		ℓ=1290	1	1.56 кг
БЧ		3		ф8 AIII ГОСТ 5781-82 ℓ=770	1	0.3 кг
БЧ		4		ℓ=155	1	0.06 кг
БЧ		5		ℓ=183	1	0.07 кг
БЧ		6		ℓ=235	1	0.09 кг
БЧ		7		ℓ=262	1	0.11 кг
БЧ		8		ℓ=1520	2	0.6 кг

Обозначение	Марка	a	b	c
ТП901-3-250.88 КЖ.К67.0.4.0	Кр3	35	240	180
-01	Кр4	45	220	110

Привязан

Инв. №

Инв. № подл. | Подпись и дата | Взам. инв. №

ТП 901-3-250.88 КЖ.К67.0.4.0

Каркас плоский Кр3; Кр4

Стадия	Масса	Масштаб
Р	4.23	1:50

Лист | Листов 1

ЦНИИЭП инженерного оборудования г. Москва

Пров.	Строгин	
Н.кон.	Кирсанова	
Рук.гр.	Строгин	
ГИП	Левина	
Н. Контр.	Даниелевский	
Нач.отд.	Красавин	

Формат А3

Альбом 5

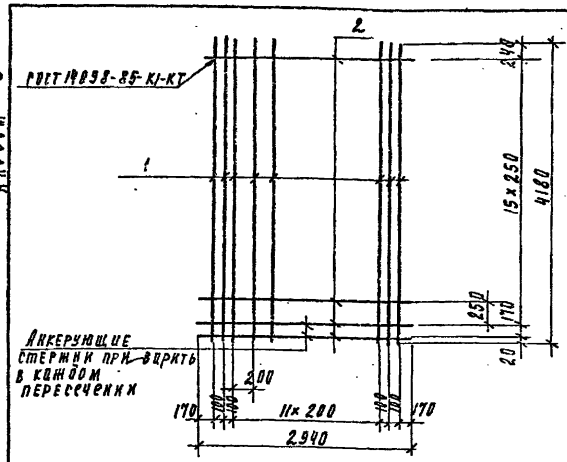

Формат	Зона	Поз.	Обозначение	Наименование	Кол	Примечание
				Детали		
БЧ		1	ТП901-3-250.88 КЖ.К67.0.1.0-1	ф12 AIII ГОСТ 5781-82 ℓ=4180	16	3.71 кг
БЧ		2		2	17	0.45 кг
				⌀5 Вр-I ГОСТ 6727-80 ℓ=2940		

Привязан

Инв. №

Инв. № подл. | Подпись и дата | Взам. инв. №

ТП 901-3-250.88 КЖ.К67.0.1.0

Ретка С1

Стадия	Масса	Масштаб
Р	67.54	–

Лист | Листов 1

ЦНИИЭП инженерного оборудования г. Москва

Пров.	Строгин	
Н.кон.	Кирсанова	
Рук.гр.	Строгин	
ГИП	Левина	
Н. Контр.	Даниелевский	
Нач.отд.	Красавин	

23531-06

Копировал Родлевская

Формат А3

Альбом 5

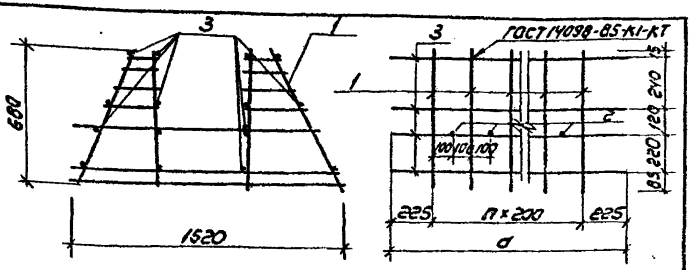

Формат	Зона	Поз.	Обозначение	Наименование	Кол.	Примечание
				ТП 901-3-250.88 КЖИ67.1.0.0		
				Сборочные единицы		
АУ		1	ТП 901-3-250.88 КЖИ67.0.2.0	Каркас плоский Кр1	15	
				Детали		
БУ		2	ТП 901-3-250.88 КЖИ67.1.0.0-1	14А III ГОСТ 5781-82 ℓ=1290	14	1.56 кг
БУ		3	-2	5 Вр1 ГОСТ 6727-80 ℓ=3250	16	0.5 кг
				ТП 901-3-250.88 КЖ.И67.1.00-01		
				Сборочные единицы		
АУ		1	ТП 901-3-250.88 КЖИ67.0.2.0	Каркас плоский Кр1	9	
				Детали		
БУ		2	ТП 901-3-250.88 КЖ.И67.1.0.0-01	14А III ГОСТ 5781-82 ℓ=1290	8	1.56 кг
БУ		4	4	5 Вр1 ГОСТ 6727-80 ℓ=2050	16	0.32 кг

Обозначение	Марка	a	n	Масса кг
ТП 901-3-250.88 КЖ.И67.1. 00	Кп 1	3250	14	115,3
-01	Кп 2	2050	8	58.9

Привязан

Инв. №

Пров.	Стронгин	
Инжен.	Кирсанова	
Рук. гр.	Стронгин	
Гип	Левина	
Н. контр.	Данилевский	
Нач. отд.	Красавин	

ТП 901-3-250.88 КЖ.И67.1.0.0

Каркас пространственный Кп1; Кп2

Стадия	Масса	Масштаб
Р	см. табл.	1:50

Лист | Листов 1

ЦНИИЭП инженерного оборудования г. Москва

Формат: А4

Альбом 5

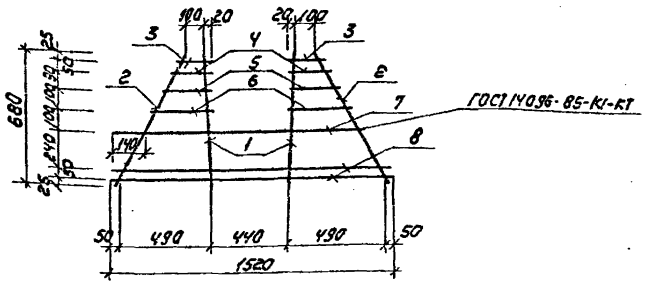

Формат	Зона	Поз	Обозначение	Наименование	Кол	Примечание
				Детали		
БУ		1	ТП 901-3-250.88 КЖИ67.0.2.0-1	ф14А III ГОСТ 5781-82, ℓ=690	2	0.84 кг
БУ		2	2	ф8А III ГОСТ 5781-82; ℓ=770	2	0.3 кг
БУ		3	3	ℓ=155	2	0.06 кг
БУ		4	4	ℓ=183	2	0.07 кг
БУ		5	5	ℓ=235	2	0.09 кг
БУ		6	6	ℓ=262	2	0.11 кг
БУ		7	7	ф14А III ГОСТ 5781-82, ℓ=1290	1	1.56 кг
БУ		8	8	ф8А III ГОСТ 5781-82, ℓ=1520	2	0.6 кг

Привязан

Инв. №

Пров.	Стронгин	
Инж.	Кирсанова	
Рук. гр.	Стронгин	
Гип	Левина	
Н. контр.	Данилевский	
Нач. отд.	Красавин	

ТП 901-3-250.88 КЖ.И67.0.2.0

Каркас плоский Кр1

Стадия	Масса	Масштаб
Р	5,7	1:50

Лист | Листов 1

ЦНИИЭП инженерного оборудования г. Москва

Копировал: Коршунова

Формат: А4

23531-06

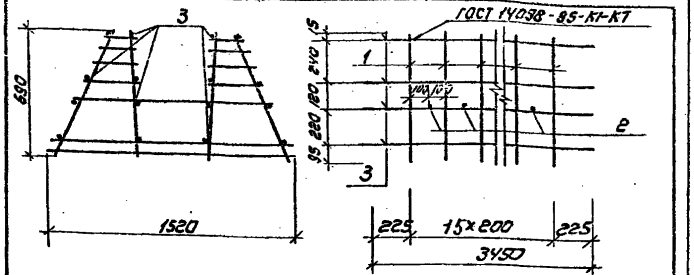

Формат	Зона	Поз.	Обозначение	Наименование	Кол	Примечание
				Сварочные единицы		
А4		1	ТП 901-3-250.88 КЖИ67.0.3.0	Каркас плоский Кр 2	16	
				Детали		
Б4		2	ТП 901-3-250.88 КЖИ67.2.00	ФIVАIII ГОСТ 5781-82 е=1200	15	1.45кг
Б4		3		2 Ø5Вр-I ГОСТ 6727-80 е=3450	16	0.53кг

Привязан

Инв. №

Пров.	Строгин		
Инж.	Киреанова		
Рук.гр.	Строгин		
ГИП	Левина		
Н.контр.	Данилевский		
Нач.отд.	Красавин		

ТП 901-3-250.88 КЖИ 67.2.0.0

Каркас пространственный КП-3

Стадия	Масса	Масштаб
	119.83	1:50
Лист	Листов 1	

ЦНИИЭП инженерного оборудования г. Москва

Формат А4

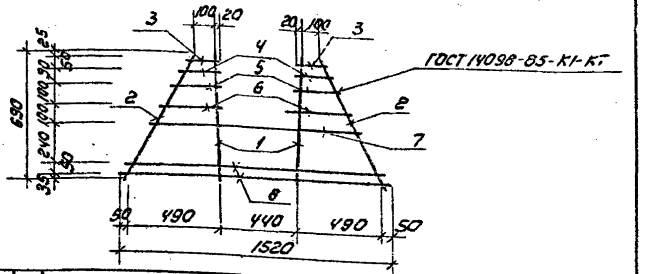

Формат	Зона	Поз.	Обозначение	Наименование	Кол	Примечание
				Детали		
Б4		1	ТП901-3-250.88 КЖИ670.3.01	ФIVАIII ГОСТ 5781-82 е=690	2	0.84кг
Б4		2		2 Ø8АIII ГОСТ 5781-82 е=770	2	0.3кг
Б4		3		е=155	2	0.06кг
Б4		4		е=183	2	0.07кг
Б4		5		е=235	2	0.09кг
Б4		6		е=262	2	0.11кг
Б4		7		ФIVАIII ГОСТ 5781-82 е=1200	1	1.45кг
Б4		8		Ø8АIII ГОСТ 5781-82 е=1520	2	0.6кг

Привязан

Инв. №

Пров.	Строгин		
Инж.	Киреанова		
Рук.гр.	Строгин		
ГИП	Левина		
Н.контр.	Данилевский		
Нач.отд.	Красавин		

ТП 901-3-250.88 КЖИ 67.0.3.0

Каркас плоский Кр2

Стадия	Масса	Масштаб
Р	5.6	1:50
Лист	Листов 1	

ЦНИИЭП инженерного оборудования г. Москва

Копировал: Коршунова

Формат А4

Альбом 5

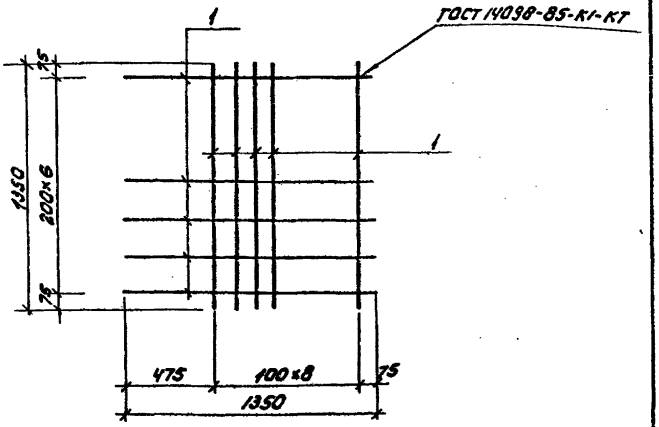

Формат	Зона	Поз.	Обозначение	Наименование	Кол	Примечание
				Детали		
64		1	ТП901-3-250.88-КЖ.И67.0.5.0-1	ф16А III ГОСТ 5781-82 ℓ=1350	16	2.13кг

ПРИВЯЗАН

ИНВ №

ТП 901-3-250.88 КЖ.И67.0.5.0

СЕТКА АРМАТУРНАЯ С2

СТАДИЯ	МАССА	МАСШТАБ
Р	34.13	1:50

ЛИСТ | ЛИСТОВ 1

ЦНИИЭП ИНЖЕНЕРНОГО ОБОРУДОВАНИЯ Г. МОСКВА

Пров.	СТРОНГИН	
Инж.	КИРСАНОВА	
Рук. гр.	СТРОНГИН	
ГИП	ЛЕВИНА	
Н. контр.	ДАНИЛЕВСКИЙ	
Нач. отд.	КРАСАВИН	

ВЗАМ. ИНВ. № | ПОДПИСЬ И ДАТА | ИНВ. № ПОДЛ.

Формат: А4

60

Альбом 5

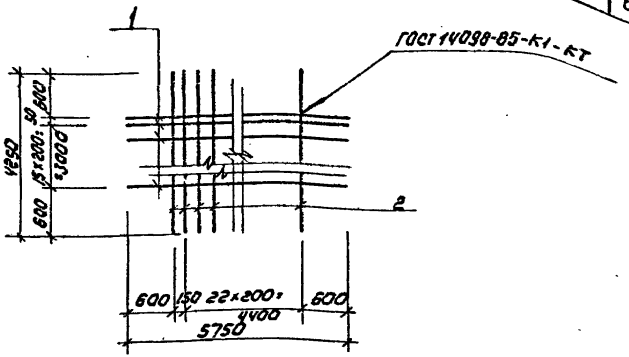

Формат	Зона	Поз.	Обозначение	Наименование	Кол	Примечание
				Детали		
64		1	ТП901-3-250.88-КЖ.И67.0.6.0-1	ф16А III ГОСТ 5781-82 ℓ=5750	17	9.1кг
64		2	2	ℓ=4250	24	6.72кг

ПРИВЯЗАН

ИНВ №

ТП 901-3-250.88 КЖ.И67.0.6.0

СЕТКА АРМАТУРНАЯ С3

СТАДИЯ	МАССА	МАСШТАБ
Р	316	1:100

ЛИСТ | ЛИСТОВ 1

ЦНИИЭП ИНЖЕНЕРНОГО ОБОРУДОВАНИЯ Г. МОСКВА

Пров.	СТРОНГИН	
Инж.	КИРСАНОВА	
Рук. гр.	СТРОНГИН	
ГИП	ЛЕВИНА	
Н. контр.	ДАНИЛЕВСКИЙ	
Нач. отд.	КРАСАВИН	

ВЗАМ. ИНВ. № | ПОДПИСЬ И ДАТА | ИНВ. № ПОДЛ.

Копировал: Коршунова

Формат: А4

23531-06

Альбом 5

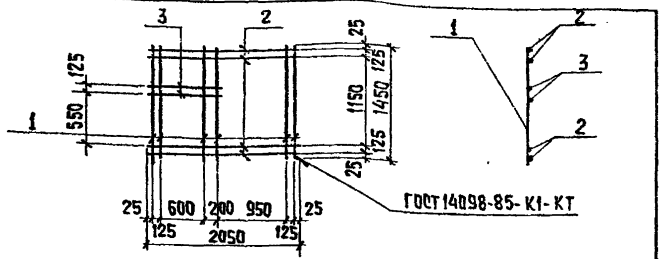

Формат	Зона	Поз.	Обозначение	Наименование	Кол.	Прим.
				Детали		
Б4		1	ТП 901-3-250.88 КЖЦ 72.0.0.1	ф10 AI ГОСТ 5781-82, ℓ=1450	6	0,92 кг
Б4		2	2	ф10 AI ГОСТ 5781-82, ℓ=2050	4	1,3 кг
Б4		3	3	ф10 AI ГОСТ 5781-82, ℓ=975	2	0,61

Инв. № подл. | Подп. и дата | Взам. инв. №

Пров.	Строгин		
Инж.	Кирсанова		
Рук. гр.	Строгин		
ГИП	Левина		
Н. контр.	Данилевский		
Нач. отд.	Красавин		

ТП 901-3-250.88 КЖЦ 72.0.0.0

Сетка арматурная С5

Стадия	Масса	Масштаб
Р	11,93	—
Лист	Листов 1	

ЦНИИЭП инженерного оборудования г. Москва

Альбом 5

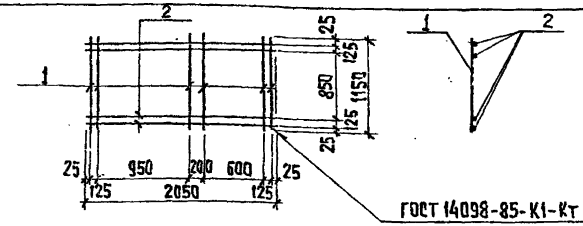

Формат	Зона	Поз.	Обозначение	Наименование	Кол.	Прим.
				Детали		
Б4		1	ТП 901-3-250.88 КЖЦ 71.0.0.1	ф10 AI ГОСТ 5781-82, ℓ=1150	6	0,72 кг
Б4		2	2	ф10 AI ГОСТ 5781-82, ℓ=2050	4	1,27 кг

Инв. № подл. | Подп. и дата | Взам. инв. №

Пров.	Строгин		
Инж.	Кирсанова		
Рук. гр.	Строгин		
ГИП	Левина		
Н. контр.	Данилевский		
Нач. отд.	Красавин		

ТП 901-3-250.88 КЖЦ 71.0.0.0

Сетка арматурная С4

Стадия	Масса	Масштаб
Р	9,4	—
Лист	Листов 1	

ЦНИИЭП инженерного оборудования г. Москва

Копировал: Хюппенен Формат А4

Альбом 5

Обозначение	Марка	Размеры A	Размеры B	Масса, кг
ТП 901-3-250.88 КЖИ 73.000	Щ1	1100	900	70,30
-01	Щ2	800	600	39,58
-02	Щ3	700	700	44,64
-03	Щ4	900	900	65,06
-04	Щ5	800	700	47,04
-05	Щ6	1100	1100	88,24

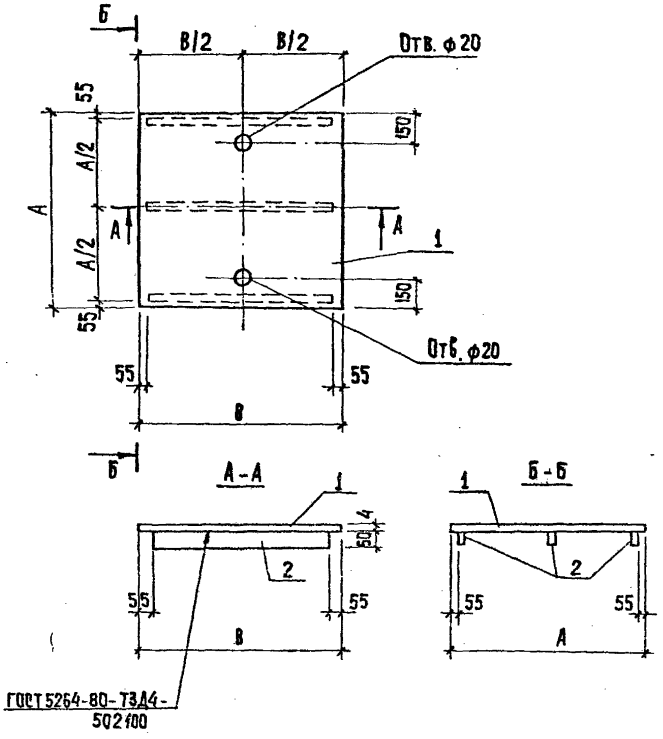

1. Покрытие поверхностей: масляная краска ГОСТ 8292-85 за 2 раза по грунтовке ГФ-021 ГОСТ 25129-82
2. Сварку производить электродами Э-42 ГОСТ 9467-75, катет шва 4 мм.

Инв. № подл. | Подпись и дата | Взам. инв. №

Привязан		Провер.	Левина		
		Инж.	Кирсанова		
		Рук. гр.	Строгин		
		ГИП	Левина		
Инв. №		Н. контр.	Данилевский		
		Нач. отд.	Красавин		

ТП 901-3-250.88 КЖИ 73.000

Щит металлический Щ1 ÷ Щ6

Стадия	Масса	Масштаб
Р	см. табл.	1:20

Лист 1 Листов 2

ЦНИИЭП Инженерного оборудования г. Москва

Копировал: Хлопенен Формат А3

23531-06

Альбом 5

Формат	Зона	Поз.	Обозначение	Наименование	Кол.	Примечание
				ТП901-3-250.88 КЖ.Ц 73.000		
				Детали		
Б4		1	ТП 901-3-250.88 КЖ.Ц 73.0.0.1	Лист ромб К-ПУ-4,0х1100х900 Вст3кп2 ГОСТ 8568-77	1	33,1 кг
Б4		2	2	полоса Б-2 4х50 ГОСТ 103-76 Вст3кп2-1 ГОСТ 535-79 Р=790	3	12,4 кг
				ТП901-3-250.88КЖ.Ц 73.0.0.0-01		
				Детали		
Б4		1	ТП 901-3-250.88 КЖ.Ц 73.0.0.0-01.1	Лист ромб К-ПУ-4,0х800х600 Вст3кп2 ГОСТ 8568-77	1	16,51 кг
Б4		2	2	полоса Б-2 4х50 ГОСТ 103-76 Вст3кп2-1 ГОСТ 535-79 Р=490	3	7,69 кг
				ТП901-3-250.88КЖ. Ц 73.0.0.0-02		
				Детали		
Б4		1	ТП 901-3-250.88 КЖ.Ц 73.0.0.0-02.1	Лист ромб К-ПУ-4,0х700х700 Вст3кп2 ГОСТ 8568-77	1	16,86 кг
Б4		2	2	полоса Б-2 4х50 ГОСТ 103-76 Вст3кп2-1 ГОСТ 535-79 Р=530	3	9,26 кг
				ТП901-3-250.88КЖ.Ц 73.0.0.0-03		
				Детали		
Б4		1	ТП 901-3-250.88 КЖ.Ц 73.0.0.0-03.1	Лист ромб К-ПУ-4,0х900х900 Вст3кп2 ГОСТ 8568-77	1	27,86 кг
Б4		2	2	полоса Б-2 4х50 ГОСТ 103-76 Вст3кп2-1 ГОСТ 535-79 Р=790	3	12,4 кг
				ТП901-3-250.88 КЖ.Ц 73.0.0.0-04		
				Детали		
Б4		1	ТП 901-3-250.88 КЖ.Ц 73.0.0.0-04.1	Лист ромб К-ПУ-4,0х800х700 Вст3кп2 ГОСТ 8568-77	1	19,26 кг
Б4		2	2	полоса Б-2 4х50 ГОСТ 103-76 Вст3кп2-1 ГОСТ 535-79 Р=590	3	9,26 кг
				ТП901-3-250.88КЖ.Ц 73.0.0.0-05		
				Детали		
Б4		1	ТП 901-3-250.88 КЖ.Ц 73.0.0.0-05.1	Лист ромб К-ПУ-4,0х1100х1100 Вст3кп2 ГОСТ 8568-77	1	41,62 кг
Б4		2	2	полоса Б-2 4х50 ГОСТ 103-76 Вст3кп2-1 ГОСТ 535-79 Р=990	3	15,54 кг

Инв.№ подл. | Подпись и дата | Взам.инв.№

Привязан

Инв.№

Провер.	Левина		
Нач.гр.	Курсанова		
Рук.гр.	Стронгин		
ГИП	Левина		
Н.контр.	Данилевский		
Нач.отд.	Красавин		

ТП 901-3-250.88 КЖ.Ц 73.0.0.0

Щит металлический Щ1÷Щ6

Стадия	Лист	Листов
Р	2	2

ЦНИИЭП Инженерного оборудования г. Москва

Копировал: Хюппенен Формат А4

Альбом 5

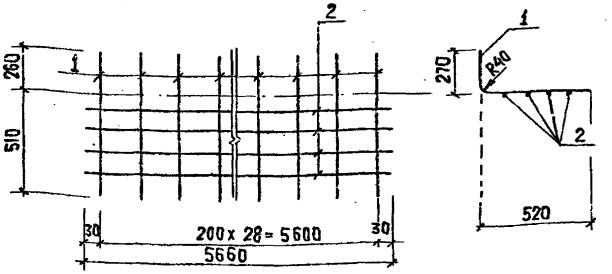

Формат	Зона	Поз.	Обозначение	Наименование	Кол.	Примеч.
				Детали		
Б4		1	ТП 901-3-250.88 КЖ.Ц НО.01.0-1	ф10 А II ГОСТ 5781-82; Р=770	29	0,48 кг
Б4		2	2	ф6 А III ГОСТ 5781-82; Р=5660	4	1,26 кг

Привязан

Инв.№

Провер.	Стронгин		
Ст.инж.	Лазарева		
Рук.гр.	Стронгин		
ГИП	Левина		
Н.контр.	Данилевский		
Нач.отд.	Красавин		

Т.П 901-3-250.88 КЖ.Ц НО.0.1.0

Сетка арматурная С13

Стадия	Масса	Масштаб
Р	18.76	—

Лист	Листов 1

ЦНИИЭП Инженерного оборудования г. Москва

Копировал: Хюппенен Формат А4

23531-06

Альбом 5

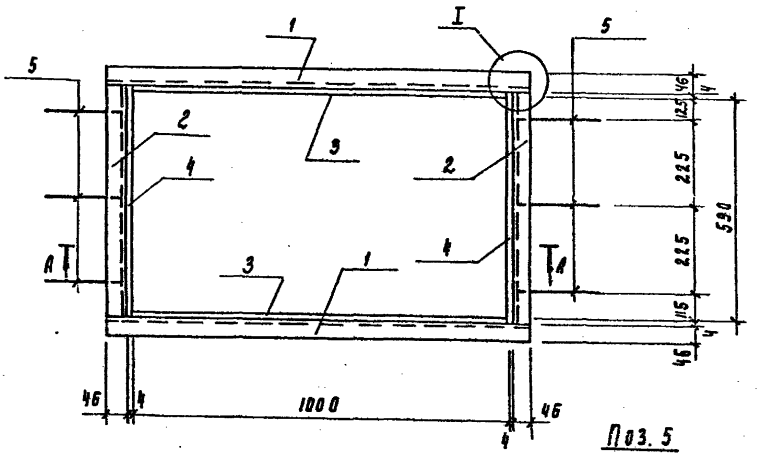

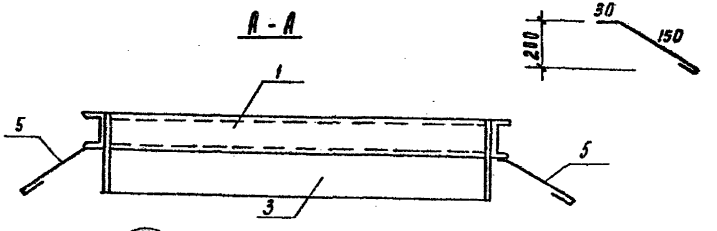

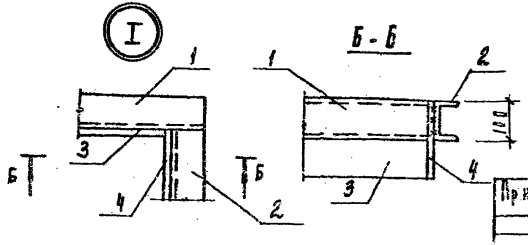

Формат	Зона	Поз.	Обозначение	Наименование	Кол.	Примечание
				Детали		
БЧ		1	ТП 901-3-250.88 кж.и 81.0.00.1	Швеллер 10 ГОСТ 8240-72 Ст3 кп 2-Д ГОСТ 535-79		
				ℓ = 1100	2	9.45 кг
БЧ		2	2	Швеллер 10 ГОСТ 8240-72 Ст3 кп 2-Д ГОСТ 535-79		
				ℓ = 690	2	5.93 кг
БЧ		3	3	Полоса 6-4х220 ГОСТ 82-70 Ст3 кп 2 ГОСТ 14637-79		
				ℓ = 1000	2	6.91 кг
БЧ		4	4	Полоса 6-4х220 ГОСТ 82-70 Ст3 кп 2 ГОСТ 14637-79		
				ℓ = 598	2	4.13 кг
БЧ		5	5	ф81 ГОСТ 5781-82 ℓ = 300	6	8.12 кг

1. Покрытие: окрасить краской БТ-177 по ОСТ 6-10-426-79 по грунтовке ПФ-020 (ТУ 6-10-1940-84) или РФ-021 (РОСТ 25129-82).
2. Сварку производить электродами Э-42 РОСТ 9467-75; катет шва=6мм.

Инв. № подл. | Подпись и дата | Взам. инв. №

Привязан:

Инв. №

Разраб.	Строгин	
Нач.	Кирсанова	
ГИП	Левина	
Н. контр.	Данилевский	
Нач. отд.	Красавин	

ТП 901-3-250.88 кж.и 81.0.0.0

Рама металлическая РМ1

Стадия	Масса	Масштаб
Р	Ч.7	—
Лист	Листов 1	

ЦНИИЭП инженерного оборудования г. Москва

Копировал Родионова 23531-06 Формат А2

Альбом 5

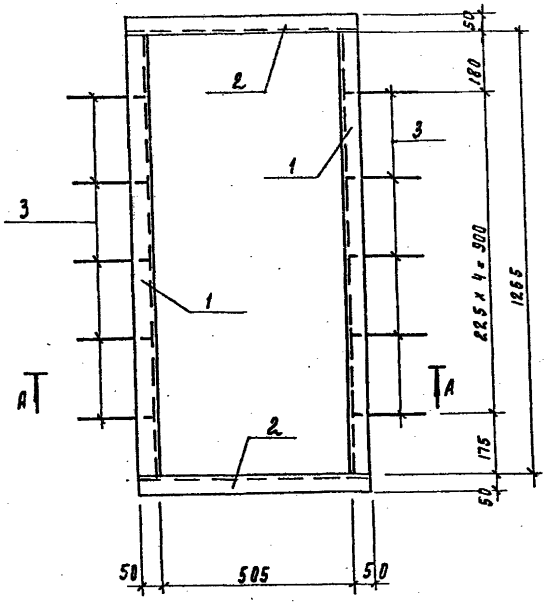

А-А

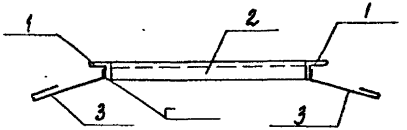

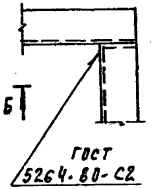

Б-Б

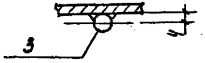

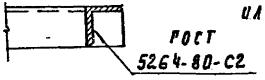

Поз. 3

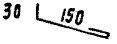

Формат	Зона	Поз	Обозначение	Наименование	Кол	Примечание
				Детали		
Б4		1	ТП 901-3-250.88 кж.и 82.0.0.1	Уголок 50x50x5-В ГОСТ 8509-86 / ВСт3кп-2 ГОСТ 535-79		
				ℓ = 1255	2	4.73 кг
Б4		2	2	Уголок 50x50x5-В ГОСТ 8509-86 / ВСт3кп-2 ГОСТ 535-79		
				ℓ = 605	2	2.28 кг
Б4		3	3	ФВА I ГОСТ 5781-82; ℓ = 230	10	0.09 кг

1. Сварку производить электродами Э-42 ГОСТ 9467-75; катет шва - 6мм
2. Покрытие: окрасить краской БТ-177 по ОСТ 6-10-426-79 по грунтовке ПФ-020 (ТУ6-10-1940-84) или ГФ-021 (ГОСТ 25129-82).

Привязан				ТП 901-3-250.88		КЖ. И 82.0.0.0
				Рама металлическая РМ 2	Стадия: Р	Масса: 14.92 / Масштаб: -
Инв. №					Лист	Листов 1
		Пров.	Строгин		ЦНИИЭП инженерного оборудования г. Москва	
		Инж.	Кирсанова			
		Гип	Левина			
		Н. контр.	Данилевский			
		Нач. отд.	Красавин			

Инв. № подл. | Подпись и дата | Взам. инв. №

Копировал Родлевская 23531-06 Формат А2

Альбом 5

ПС 60 12.20 - 2л - 34 - А

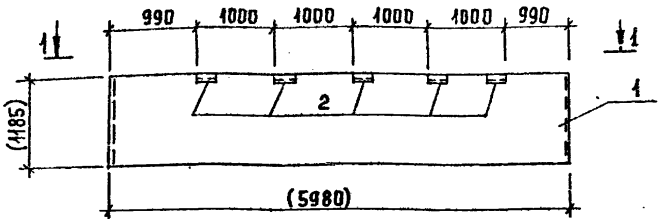

Формат	Зона	Поз.	Обозначение	Наименование	Кол	Примеч.
				Сборочные единицы		
А3		1	1.030.1-1.1-1 05-01	ПС 60.12.2.0-2л-34	1	
А4		2	1.030.1-1.1-3-30-01	Изделие закладное М2	5	

Ведомость расхода стали на дополнительные закладные изделия на элемент, кг.

Марка элемента	Изделия закладные								Общий расход
	Арматура класса А-III			Прокат марки Вст3 кп2					
	ГОСТ 5781-82			ГОСТ 8509-86			ГОСТ 19903-74		
	ф10		Итого	L63х6		Итого	60х6	Итого	
ПС60.12.2.0-2л-34-А	4,0		4,0	6,9		6,9	2,8	2,8	10,7

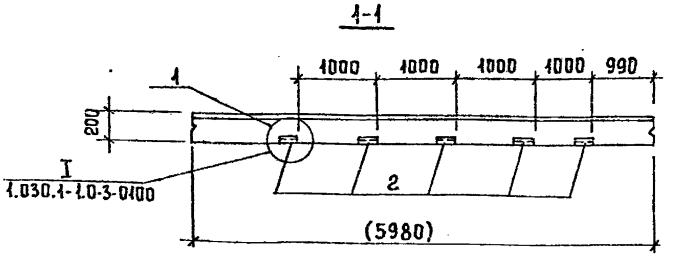

1. Покрытие поверхности закладных изделий: гор. Ц.50-60.
2. Размеры в скобках - для справок.

Инв. № подл. | Подпись и дата | Взам. инв. №

Привязан.

Инв. №

Провер.	Стронгин		
Ст. инж.	Стригина		
Ст. инж.	Саранча		
Рук. гр.	Стронгин		
ГИП	Левина		
Н. контр.	Данилевский		
Нач. отд.	Красавин		

ТП 901-3-250.88 КЖИ 83.0.0.0

Панель стеновая ПС 60.12.2.0-2л-34-А

Стадия	Масса	Масштаб
Р	2840	1:50

Лист | Листов 1

ЦНИИЭП инженерного оборудования

Копировал Еремченко Формат А3.

23531-06

Альбом 5

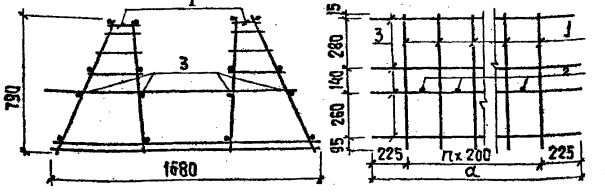

Формат	Зона	Поз.	Обозначение	Наименование	Кол.	Примечание
				КЖ.И 101.0.0.0		
				Сборочные единицы		
А4		1	ТП 901-3-250.88 КЖ.И 101.01.0	Каркас плоский Кр 5	15	
				Детали		
Б4		2	ТП 901-3-250.88 КЖ.И 101.1.0.0-1	ф22А III ГОСТ 5781-82; ℓ=1525	14	4,55кг
Б4		3	2	ф5ВрI ГОСТ 6727-80; ℓ=3250	16	0,50кг
				КЖ.И 101.0.00-01		
				Сборочные единицы		
А4		1	ТП 901-3-250.88 КЖ.И 101.01.0	Каркас плоский Кр 5	8	
				Детали		
Б4		2	ТП 901-3-250.88 КЖ.И 101.1.0.0-01-1	ф22А III ГОСТ 5781-82; ℓ=1526	7	4,55кг
Б4		3	3	ф5ВрI ГОСТ 6727-80; ℓ=1850	16	0,28кг

Обозначение	Марка	a	n	Масса ед.кг
ТП 901-3-250.88 КЖ.И 101.1.0.0	КП 4	3250	14	183,15
-01	КП 5	1850	7	95,77

Привязан

Инв. №

Инв. № подл. | Подпись и дата | Взам. инв. №

Провер.	Строгин		
Ст. инж.	Лазарева		
Рук. гр.	Строгин		
ГИП	Левина		
Н. контр.	Макарищева		
Нач. отд.	Красавин		

ТП 901-3-250.88 КЖ.И 101.1.0.0

Каркас пространственный (КП4; КП5)

Стадия	Масса	Масштаб
Р	см. табл.	1:50
Лист	Листов 1	

ЦНИИЭП инженерного оборудования г. Москва

Формат А4

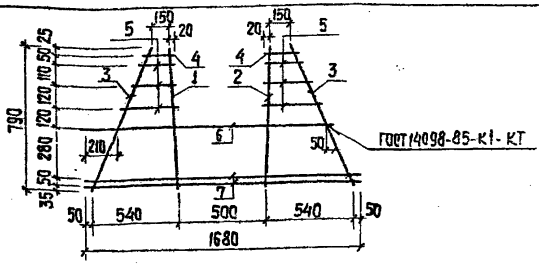

Формат	Зона	Поз.	Обозначение	Наименование	Кол.	Примеч.
				Детали		
Б4		1	ТП 901-3-250.88 КЖ.И 101.01.0-1	ф16А III ГОСТ 5781-82; ℓ=790	1	1,25кг
Б4		2	2	ф14А III ГОСТ 5781-82; ℓ=790	1	0,95кг
Б4		3	3	ф8А III ГОСТ 5781-82; ℓ=860	2	0,34кг
Б4		4	4	ф8А III ГОСТ 5781-82; ℓ=203	2	0,08кг
Б4		5	5	ф8А III ГОСТ 5781-82; ℓ=230÷340 через 55	6	0,11кг
Б4		6	6	ф16А III ГОСТ 5781-82; ℓ=1526	1	2,41кг
Б4		7	7	ф8А III ГОСТ 5781-82; ℓ=1680	2	0,66кг

Привязан

Инв. №

Инв. № подл. | Подпись и дата | Взам. инв. №

Провер.	Строгин		
Ст. инж.	Лазарева		
Рук. гр.	Строгин		
ГИП	Левина		
Н. контр.	Макарищева		
Нач. отд.	Красавин		

ТП 901-3-250.88 КЖ.И 101.01.0

Каркас плоский Кр5

Стадия	Масса	Масштаб
Р	7,43	1:50
Лист	Листов 1	

ЦНИИЭП инженерного оборудования г. Москва

Копировал: Хюппенен Формат А4

23631-06

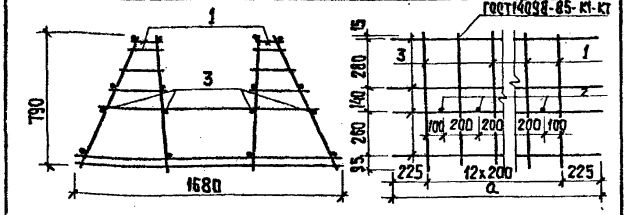

Формат	Зона	Поз.	Обозначение	Наименование	Кол.	Примеч.
				ТП 901-3-250.88 КЖЦ 102.1.0.0		
				Сборочные единицы		
А4		1	ТП901-3-250.88 КЖЦ 102.0.1.0	Каркас плоский Кр6	15	
				Детали		
Б4		2	ТП901-3-250.88 КЖЦ 102.1.0.0 - 1	ф10 AIII ГОСТ5781-82; ℓ=1366	14	0,84 кг
Б4		3		3	5Вр I ГОСТ 6727-80; ℓ=3250	16	0,50 кг
				ТП 901-3-250.88 КЖЦ 102.100-01		
				Сборочные единицы		
А4			ТП901-3-250.88 КЖЦ 102.0.1.0	Каркас плоский Кр6	8	
				Детали		
Б4		2	ТП901-3-250.88 КЖЦ 102.1.0.0 - 1	ф10 AIII ГОСТ5781-82; ℓ=1366	7	0,84 кг
Б4		3		2	5Вр I ГОСТ 6727-80; ℓ=1850	16	0,28 кг

Обозначение	Марка	а	n	Масса ед. кг
ТП 901-3-250.88 КЖЦ 102.1.0.0	КП6	3250	14	131,96
-01	КП7	1850	7	70,2

Привязан

Инв. №

Инв. № подл. | Подпись и дата | Взам. инв. №

Провер.	Стронгин	
Ст. инж.	Лазарева	
Рук. гр.	Стронгин	
ГИП	Левина	
Н. контр.	Данилевский	
Нач. отд.	Красавин	

ТП 901-3-250.88 КЖЦ 102.1.0.0

Каркас пространственный КП6; КП7

Стадия	Масса	Масштаб
Р	см. табл.	1:50
Лист	Листов 1	

ЦНИИЭП инженерного оборудования г. Москва

Формат А4

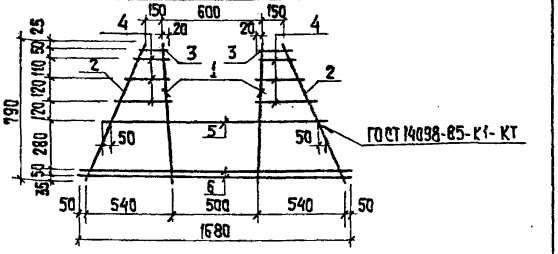

Формат	Зона	Поз.	Обозначение	Наименование	Кол.	Примеч.
				Детали		
Б4		1	ТП 901-3-250.88 КЖЦ 102.0.1.0-1	ф16 AIII ГОСТ5781-82; ℓ=790	2	1,25 кг
Б4		2		2	ф8 AIII ГОСТ5781-82; ℓ=860	2	0,34 кг
Б4		3		3	ф8 AIII ГОСТ5781-82; ℓ=203	2	0,08 кг
Б4		4		4	ф8 AIII ГОСТ5781-82, ℓ=203÷340 через 55	6	0,11 кг
Б4		5		5	ф16 AIII ГОСТ5781-82; ℓ=1366	1	2,16 кг
Б4		6		6	ф8 AIII ГОСТ5781-82; ℓ=1680	2	0,66 кг

Привязан

Инв. №

Инв. № подл. | Подпись и дата | Взам. инв. №

Провер.	Стронгин	
Ст. инж.	Лазарева	
Рук. гр.	Стронгин	
ГИП	Левина	
Н. контр.	Данилевский	
Нач. отд.	Крававин	

ТП 901-3-250.88 КЖЦ 102.0.1.0

Каркас плоский Кр6

Стадия	Масса	Масштаб
Р	7,48	1:50
Лист	Листов 1	

ЦНИИЭП инженерного оборудования г. Москва

Копировал: Хюппенен Формат А4

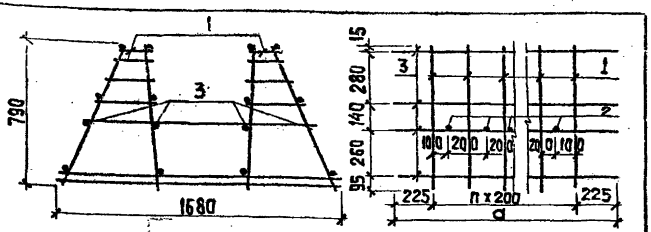

Формат	Зона	Поз.	Обозначение	Наименование	Кол.	Примеч.
				ТП 901-3-250.88 КЖ.И 103.1.0.0		
				Сборочные единицы		
А4		1	ТП 901-3-250.88 КЖ.И 103.0.1.0	Каркас плоский Кр7	15	
				Детали		
Б4		2	ТП 901-3-250.88 КЖ.И 103.1.0.0-1	ф10А III ГОСТ 5781-82; ℓ=1360	14	0,84 кг
Б4		3	2	5ВрI ГОСТ 6727-80; ℓ=3250	16	0,5 кг
				ТП 901-3-250.88 КЖ.И 103.0.0-01		
				Сборочные единицы		
				Каркас плоский Кр7	8	
				Детали		
Б4		2	ТП 901-3-250.88 КЖ.И 103.1.0.0-1	ф10А III ГОСТ 5781-82; ℓ=1366	7	0,84 кг
Б4		3	3	5ВрI ГОСТ 6727-80; ℓ=1850	16	0,28 кг

Обозначение	Марка	a	n	Масса ед. кг
ТП 901-3-250.88 КЖ.И 103.1.0.0	КП8	3250	14	85,46
-01	КП9	1850	7	45,4

Привязан

Инв. №

ТП 901-3-250.88 КЖ.И 103.1.0.0

Каркас пространственный КП8; КП9

Стадия	Масса	Масштаб
Р	см таблицу	1:50
Лист	Листов 1	

Провер.	Стронгин	
Ст. инж.	Лазарева	
Рук. гр.	Стронгин	
ГИП	Левина	
Н. контр.	Данилевский	
Нач. отд.	Красавин	

ЦНИИЭП инженерного оборудования г. Москва

Формат А4

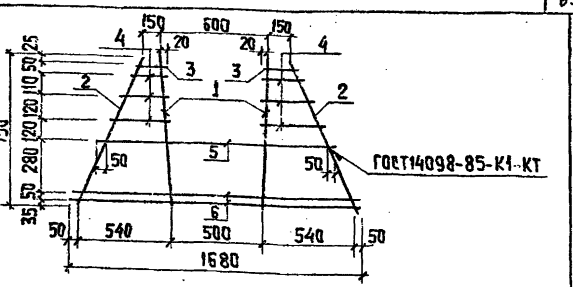

Формат	Зона	Поз.	Обозначение	Наименование	Кол.	Примеч.
				Детали		
Б4		1	ТП 901-3-250.88 КЖ.И 103.0.1.0-1	ф12А III ГОСТ 5781-82; ℓ=790	2	0,7 кг
Б4		2	2	ф6А III ГОСТ 5781-82; ℓ=860	2	0,19 кг
Б4		3	3	ф6А III ГОСТ 5781-82; ℓ=203	2	0,06 кг
Б4		4	4	ф6А III ГОСТ 5781-82; ℓ=230+340 через 55	6	0,05 кг
Б4		5	5	ф10А III ГОСТ 5781-82; ℓ=1366	1	0,84 кг
Б4		6	6	ф8А III ГОСТ 5781-82; ℓ=1680	2	0,67 кг

Привязан

Инв. №

Инв. № подл. | Подпись и дата | Взам. инв. №

ТП 901-3-250.88 КЖ.И 103.0.1.0

Каркас плоский Кр7

Стадия	Масса	Масштаб
Р	4,38	1:50
Лист	Листов 1	

Провер.	Стронгин	
Ст. инж.	Лазарева	
Рук. гр.	Стронгин	
ГИП	Левина	
Н. контр.	Данилевский	
Нач. отд.	Красавин	

ЦНИИЭП инженерного оборудования г. Москва

Копировал: Хюппенен

Формат А4

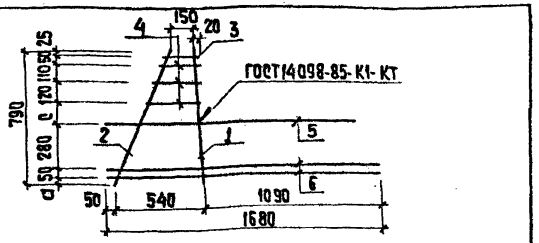

Формат	Зона	Поз.	Обозначение	Наименование	Кол.	Примеч.
				Детали		
Б4		1	ТП901-3-250.88 КЖ.Ц 104.0.10-1	ф16 А III ГОСТ 5781-82; ℓ=790	1	1,25 кг
Б4		2	2	ф8 А III ГОСТ 5781-82; ℓ=850	1	0,34 кг
Б4		3	3	ф8 А III ГОСТ 5781-82; ℓ=203	1	0,08 кг
Б4		4	4	ф8 А III ГОСТ 5781-82; ℓ=283	3	0,4 кг
Б4		5	5	ф16 А III ГОСТ 5781-82; ℓ=1526	1	2,41 кг
Б4		6	6	ф8 А III ГОСТ 5781-82; ℓ=1680	2	0,66 кг

Обозначение	Марка	a	ℓ
ТП901-3-250.88 КЖ.Ц 104.01.0	КР8	35	120
-01	КР9	45	110

Привязан

Инв. №

Инв. № подл. | Подпись и дата | Взам. инв. №

ТП 901-3-250.88 КЖ.Ц 104.0.1.0

Каркас плоский Кр8; Кр9

Стадия	Масса	Масштаб
Р	6,6	1:50

Лист 1 Листов 1

ЦНИИЭП инженерного оборудования г. Москва

Провер.	Строгин	
Ст. инж.	Лазарева	
Рук. гр.	Строгин	
ГИП	Левина	
Н. контр.	Ланцевский	
Нач. отд.	Красавин	

Формат А4

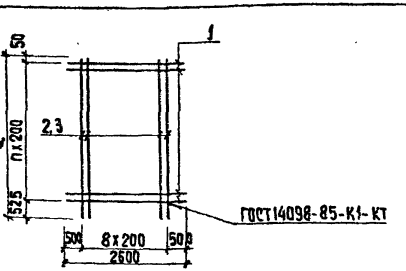

Формат	Зона	Поз.	Обозначение	Наименование	Кол.	Примеч.
				ТП КЖ.Ц 106.0.1.0		
				Детали		
Б4		1	ТП901-3-250.88 КЖ.Ц 106.0.1.01	ф16 А III ГОСТ 5781-82; ℓ=2600	19	4,11 кг
Б4		2	2	ф8 А III ГОСТ 5781-82; ℓ=4175	9	1,64 кг
				ТП КЖ.Ц 106.0.1.0-01		
				Детали		
Б4		1	ТП901-3-250.88 КЖ.Ц 106.0.1.0-01-1	ф16 А III ГОСТ 5781-82; ℓ=2600	37	4,11 кг
Б4		3	3	ф8 А III ГОСТ 5781-82; ℓ=7775	9	3,07 кг

Обозначение	Марка	n	a	Масса, кг
ТП901-3-250.88 КЖ.Ц 106.0.1.0	С6	18	4175	92,86
-01	С7	36	7775	179,7

Привязан

Инв. №

Инв. № подл. | Подпись и дата | Взам. инв. №

ТП 901-3-250.88 КЖ.Ц 106.0.1.0

Сетка арматурная С6, С7

Стадия	Масса	Масштаб
Р	см табл.	—

Лист 1 Листов 1

ЦНИИЭП инженерного оборудования г. Москва

Провер.	Строгин	
Ст. инж.	Лазарева	
Рук. гр.	Строгин	
ГИП	Левина	
Н. контр.	Ланцевский	
Нач. отд.	Красавин	

Формат А4

Альбом 5

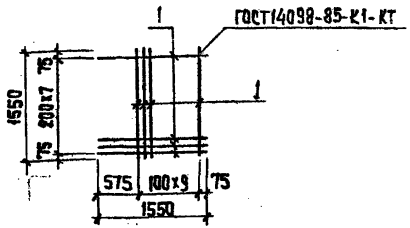

Формат	Зона	Поз.	Обозначение	Наименование	Кол.	Примеч.
				Детали		
64		1		ф22А III ГОСТ5781-82; ℓ=1550	18	4,62 кг

Привязан

Инв. №

ТП 901-3-250.88 КЖ.И 105.0.1.0

Сетка арматурная С8

Стадия	Масса	Масштаб
Р	83,16	—

Лист | Листов 1

ЦНИИЭП инженерного оборудования г. Москва

Провер.	Стронгин	
Ст.инж.	Лазарева	
Рук.гр.	Стронгин	
ГИП	Левина	
Н.контр.	Макарищева	
Нач.отд.	Красавин	

Инв. № подл. | Подпись и дата | Взам. инв. №

Альбом 5

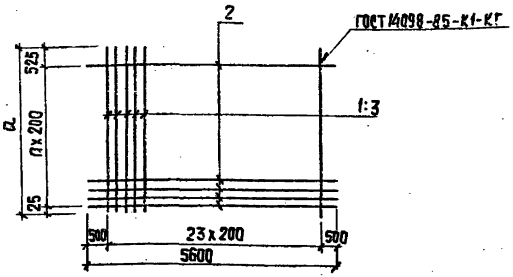

Формат	Зона	Поз.	Обозначение	Наименование	Кол.	Примеч.
				ТП 901-3-250.88 КЖ.И 107.0.1.0		
				Детали		
64		1	ТП 901-3-250.88 КЖ.И 107.0.1.0-1	ф16А III ГОСТ5781-82; ℓ=4150	24	6,55 кг
64		2	2	ф8А III ГОСТ5781-82; ℓ=5600	17	2,21 кг
				ТП 901-3-250.88 КЖ.И 107.0.1.0-01		
				Детали		
64		2	ТП 901-3-250.88 КЖ.И 107.01.0-01-2	ф8А III ГОСТ5781-82; ℓ=5600	9	2,21 кг
64		3	3	ф16А III ГОСТ5781-82; ℓ=2150	24	3,39 кг

Обозначение	Марка	n	a	Масса, кг
ТП901-3-250.88 КЖ.И 107.0.1.0	С9	16	4150	194,6
-01	С10	8	2150	101,3

Привязан

Инв. №

ТП 901-3-250.88 КЖ.И 107.0.1.0

Сетка арматурная С9; С10

Стадия	Масса	Масштаб
Р	см. табл.	—

Лист | Листов 1

ЦНИИЭП инженерного оборудования г. Москва

Провер.	Стронгин	
Ст.инж.	Лазарева	
Рук.гр.	Стронгин	
ГИП	Левина	
Н.конт.	Данилевский	
Нач.отд.	Красавин	

Инв. № подл. | Подпись и дата | Взам. инв. №

Копировал: Хюппенен Формат А4

23531-06

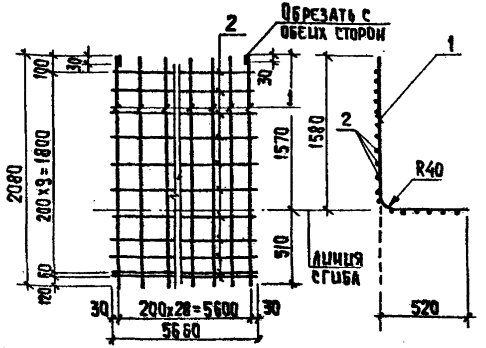

Формат	Зона	Поз.	Обозначение	Наименование	Кол.	Примеч.
				Детали		
Б4		1	ТП901-3-250.88 КЖ.Ц108.0.1.0-1	ф10 А-III ГОСТ5781-82; ℓ=2080	29	1,3кг
Б4		2	2	ф6 А-III ГОСТ5781-82; ℓ=5660	11	1,26кг

Привязан

Инв. №

ТП 901-3-250.88		КЖ.Ц 108.0.1.0	
Сетка арматурная С11	Стадия	Масса	Масштаб
	Р	51,56	—
	Лист	Листов 1	
ЦНИИЭП инженерного оборудования г. Москва			

Провер.	Строгин	
Ст. инж.	Лазарева	
Рук. гр.	Строгин	
ГИП	Левина	
Н. контр.	Данилевский	
Нач. отд.	Кравцин	

Инв. № подл. | Подпись и дата | Взам. инв. №

Концерсвал: Клопленен

Формат А4

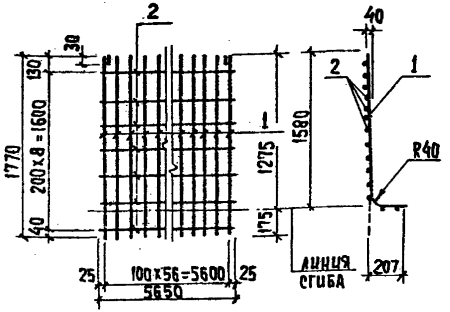

Формат	Зона	Поз.	Обозначение	Наименование	Кол.	Прим.
				Детали		
Б4		1	ТП901-3-250.88 КЖ.Ц 109.0.1.0 - 1	ф6 А-III ГОСТ5781-82; ℓ= 1770	57	0,39кг
Б4		2	2	ф6 А-III ГОСТ5781-82; ℓ=5650	9	1,25кг

Привязан

Инв. №

ТП 901-3-250.88		КЖ.Ц 109.0.1.0	
Сетка арматурная С12	Стадия	Масса	Масштаб
	Р	33,48	—
	Лист	Листов 1	
ЦНИИЭП инженерного оборудования г. Москва			

Провер.	Строгин	
Ст. инж.	Лазарева	
Рук. гр.	Строгин	
ГИП	Левина	
Н. контр.	Данилевский	
Нач. отд.	Кравцин	

Альбом 5

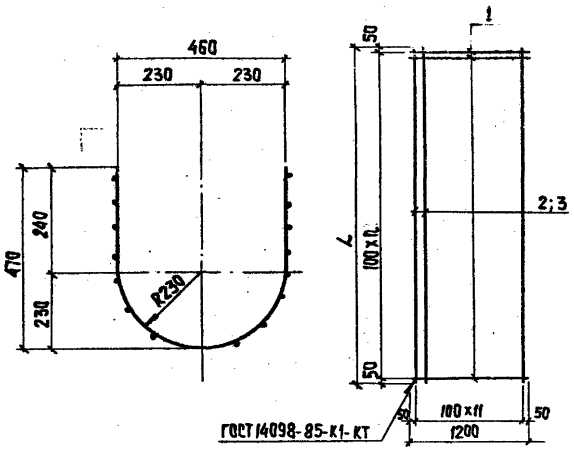

Формат	Зона	Поз.	Обозначение	Наименование		Кол. на исп. КЖИ.КЖИ.111.0.1.0 —	01	Примеч.
				Детали				
Б4		1	ТП901-3-250.88 КЖИ.111.0.1.0 -1	ф 10А III	ℓ=1200	23	24	
Б4		2	2	ф 10А III	ℓ=2400	12		
Б4		3	3	ф 10А III	ℓ=2500		12	

Арматура принята по ГОСТ 5781-82.

Обозначение	Марка	L	n	Масса кг
ТП901-3-250.88 КЖИ.111.0.1.0	С14	2400	23	34,8
-01	С15	2500	24	36,28

Привязан			
Инв.№			

Провер.	Стронгин	
Ст. инж.	Лазарева	
Рук.гр.	Стронгин	
ГИП	Левина	
Н. контр.	Данилевский	
Нач.отд.	Красавин	

ТП 901-3-250.88 КЖИ.111.0.1.0

Сетка арматурная С14, С15

Стадия	Масса	Масштаб
Р	см. табл.	—

Лист | Листов 1

ЦНИИЭП Инженерного оборудования г. Москва

Копировал: Хюппенен Формат А3

23531-06

Инв.№ подл. | Подпись и дата | Взам. инв.№

Альбом 5

1-1

Рис.1

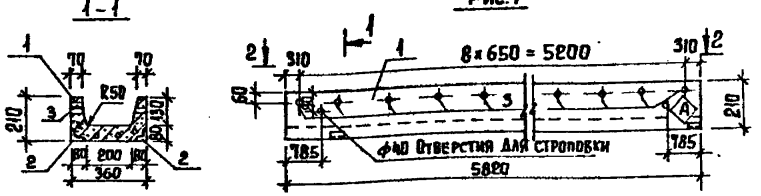

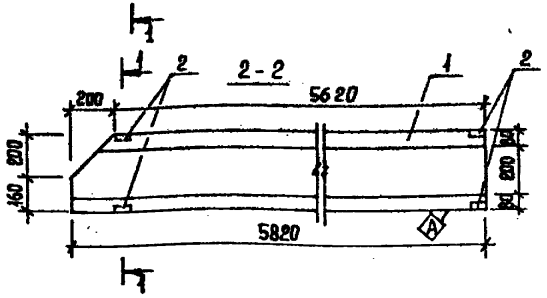

Формат	Зона	Поз.	Обозначение	Наименование	Кол-во на изд. кжи –	01	02	Примеч.
				Документация				
			3.900-3 вып.8	Сборные железобетонные конструкции емкостных сооружений для водоснабжения и канализации.				
				Сборочные единицы				
А3		1	3.900-3 вып.8	Лоток АТ1-3-2	1	1	1	
А4		2	3.400-6/76	Изделие закладное МН4-46	4	4	4	
		3	ТП 901-3-250.88 1	Труба ф25 ГОСТ 3262-75; ℓ=65	8	8	8	

Рис.2
(остальное см. рис.1)

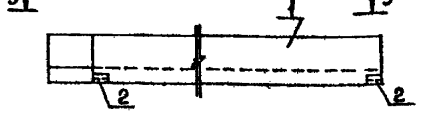

3-3

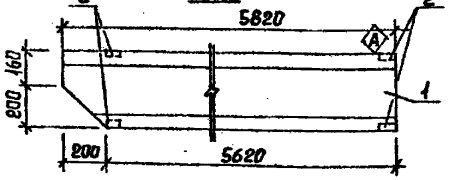

Рис.3
(остальное см. рис.1)

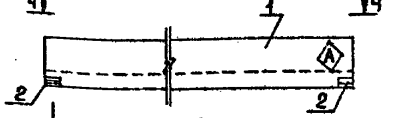

4-4

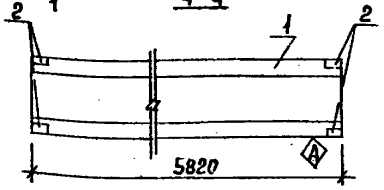

Ведомость расхода стали на дополнительные закладные изделия на элемент, кг.

Марка элемента	Изделия закладные					Всего
	Арматура класса А-III ГОСТ 5781-82			Прокат марки Вст3кп2 ГОСТ 8509-86		
	ф8		Итого	L50×5	Итого	
АТ1-3-2а	2,4		2,4	15,2	15,2	17,6
АТ1-3-2б	2,4		2,4	15,2	15,2	17,6
АТ1-3-2в	2,4		2,4	15,2	15,2	17,6

1. Лотки АТ1-3-2а, АТ1-3-2б, АТ1-3-2в выполнить в опалубочной форме лотка АТ1-3-2 путем установки вкладышей.
2. Знак (A) нанести несмываемой краской.
3. Покрытие поверхности закладных деталей: Гор. Ц.50-60.

Обозначение	Марка	Рис.
ТП 901-3-250.88 КЖИ 39.0.0.0	АТ1-3-2а	1
-01	АТ1-3-2б	2
-02	АТ1-3-2в	3

Привязан

Инв. №

Провер.	Стронгин	
Ст. инж.	Лазарева	
Рук. гр.	Стронгин	
ГИП	Левина	
Н. контр.	Макарычева	
Нач. отд.	Красавин	

ТП 901-3-250.88 КЖИ 39.0.0.0

Лоток АТ1-3-2а, АТ1-3-2б, АТ1-3-2в

Стадия	Масса	Масштаб
Р	1000	–
Лист 1	Листов 1	

ЦНИИЭП инженерного оборудования г. Москва

Копировал Еремченко

Формат А3

Инв. № подл. | Подпись и дата | Взам. инв. №

23531-00

Альбом 5

1 - 1
армирование

Рис.1

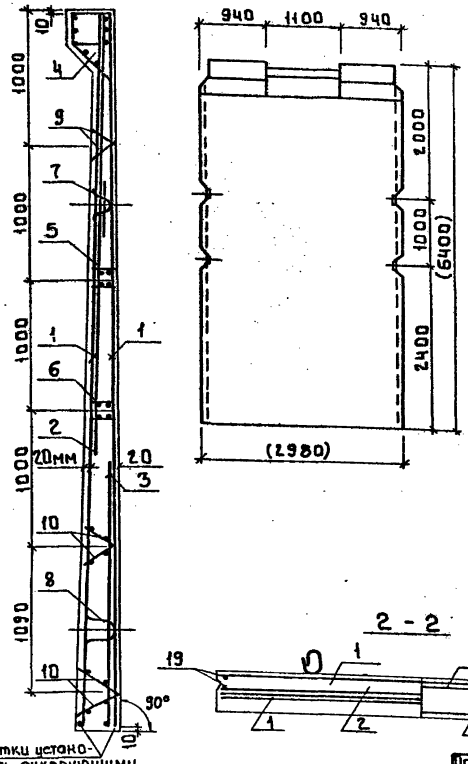

Сетки установить анкерующими стержнями к нижнему торцу панели.

2 - 2

Форм.	Зона	Поз.	Обозначение	Наименование	Кол-во на испол. КЖИ.65.0.0.0							Примеч.
						01	02	03	04	05	06	
				Документация								
			3.900-3 Вып.4|82	Сборные железобетонные конструкции дымовых сооружений для водоснабжения и канализации								
				Ведомость расхода стали								
				Сборочные единицы								
А4		1	ТП 901-3-250.88 КЖИ.65.0.01	Сетка арматурная С3	2	2	2	2	2	2	2	
А4		2	ТП 901-3-250.88 КЖИ.65.0.02	Сетка арматурная С4	1	1	1	1	1	1	1	
А4		3	3.900-3 Вып 4|82 часть 2	Сетка арматурная С-38	1	1	1	1	1	1	1	
А4		4	3.900-3 Вып 4|82 часть 2	Изделие закладное МН-6	1	1	1	1	1	1	1	
А4		5	3.900-3 Вып 4|82 часть 2	Изделие закладное МН-15	1	1	1	1	1	1	1	
А4		6	3.900-3 Вып 4|82 часть 2	Изделие закладное МН-16	1	1	1	1	1	1	1	
А4		7	3.900-3 Вып 4|82 часть 2	Изделие закладное МН-29	2	2	2	2	2	2	2	
А4		8	3.900-3 Вып 4|82 часть 2	Изделие закладное МН-30	2	2	2	2	2	2	2	
А4		9	3.900-3 Вып.4|82 часть 2	Каркас Кр1	2	2	2	2	2	2	2	
А4		10	3.900-3 Вып.4|82 часть 2	Каркас Кр3	4	4	4	4	4	4	4	
А4		11	1.400-15. В1.120-53	Изделие закладное МН13-6		1	1	2		2		
А4		12	1.400-15. В1.140-17	Изделие закладное МН129-6			1	1				
А3		13	5.900-2	Сальник Ду 800; Р=2.00					1	1	1	
А3		14	5.900-2	Сальник Ду 600; Р=2.00					1			
А3		15	5.900-2	Сальник Ду 200; Р=2.00					2			
А3		16	5.900-2	Сальник Ду 300; Р=2.00						1	1	
А4		17	1.400-15. В1.120-11	Изделие закладное МН106-6						4	4	
Б4		18		1 ф18А-III ГОСТ5781-82; Р=5.38					8	8	8	10.75кг
Б4		19		2 ф10А-III ГОСТ5781-82; Р=5.38	4	4	4	4	4	4	4	3.32кг
				Материал: Бетон В15	3.74	3.74	3.74	3.74	3.74	3.74	3.74	

Привязан

Инв.№

Провер.	Строгин	
Ст. инж.	Лазарева	
Рук. гр.	Строгин	
ГИП	Левина	
Н. контр.	Данцевский	
Нач. отд.	Красавин	

Т.П. 901-3-250.88 КЖ.И65.0.0.0

Панель стеновая ПС20 ÷ ПС26

Стадия	Масса	Масштаб
Р	9350	—
Лист 1	Листов 3	

ЦНИИ ЭП инженерного оборудования г. Москва

Инв.№подл. | Подпись и дата | Взам.инв.№

Копировал: Баброва 23531-06 Формат: А3

Альбом 5

Рис.2

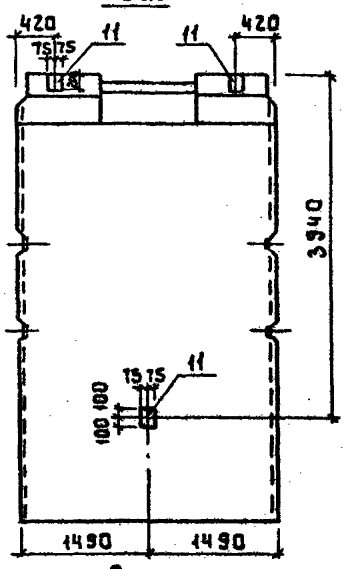

Рис.3

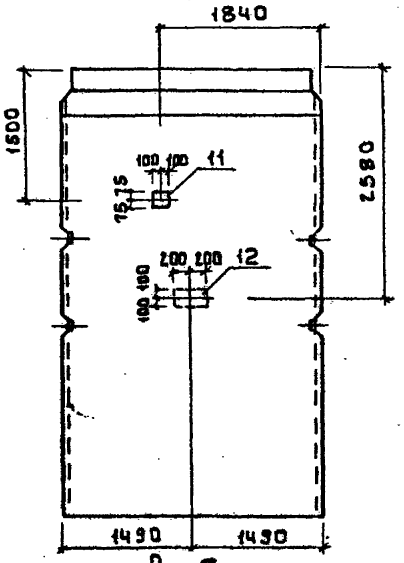

Рис.4

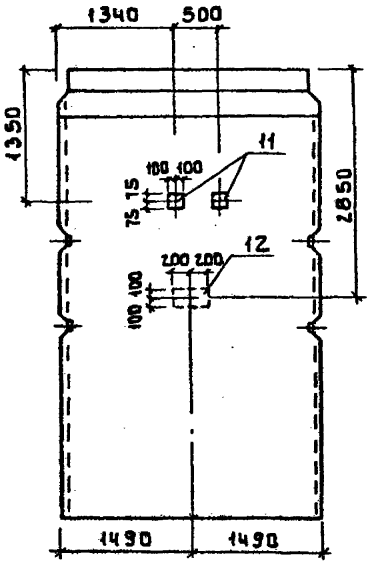

Рис.5

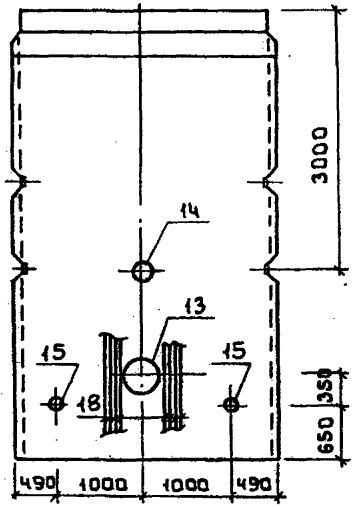

Рис.6

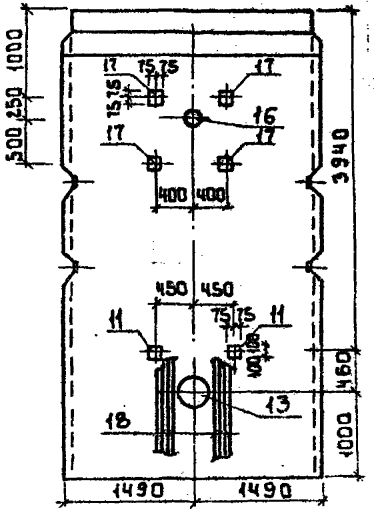

Рис.7

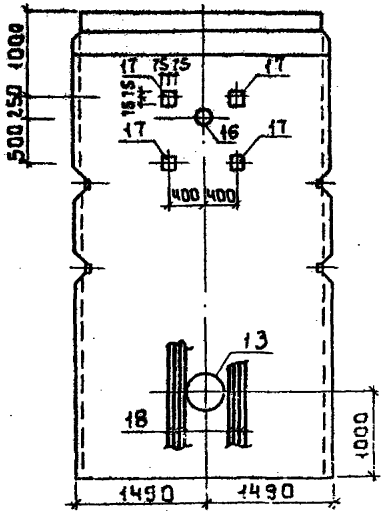

Обозначение	Марка	Рис.
т.п.901-3-250.88 КЖ.И65.0.0.0	ПС20	1
-01	ПС21	2
-02	П22	3
-03	ПС23	4
-04	ПС24	5
-05	ПС25	6
-06	ПС26	7

Привязан			
Инв.№			

т.п. 901-3-250.88

23531-06

КЖ.И65.0.0.0

Лист 2

Инв.№ подл. | Подпись и дата | Взам.инв.№

Копировал: Боброва

Формат: А3

Альбом 5

Марка элемента	Изделия арматурные													Изделия закладные												Общий расход
	Арматура класса										Проволока арматурная		Всего	Арматура класса					Прокат марки								
	А-I			А-II		А-III					Вр-I			А-III					Вст3кп2								
	ГОСТ 5781-82										ГОСТ 6727-80			ГОСТ 5781-82					ГОСТ 103-76					Серия 5.900-2				
	ф6	ф10	Итого	ф22	Итого	ф6	ф12	ф14	ф16	Итого	ф5	Итого		ф8	ф10	ф12	ф18	Итого	S5	S6	S8	S10	Итого	D_y 800	D_y 600	D_y 300	D_y 200	Итого		
ПС20	4.1	47.3	51.4	26.4	26.4	2.4	217.57	27.6	26.9	274.47	100.45	100.45	452.72		13.28			13.28	0.76	9.2	21.2		31.16						44.44	497.16
ПС21	4.1	47.3	51.4	26.4	26.4	2.4	217.57	27.6	26.9	274.47	100.45	100.45	452.72	0.1	13.28			13.38	0.76	10.6	21.6		32.96						46.34	499.06
ПС22	4.1	47.3	51.4	26.4	26.4	2.4	217.57	27.6	26.9	274.47	100.45	100.45	452.72	0.4	13.28			13.68	0.76	20.0	22.6		43.36						57.04	509.76
ПС23	4.1	47.3	51.4	26.4	26.4	2.4	217.57	27.6	26.9	274.47	100.45	100.45	452.72	0.5	13.28			13.78	0.76	21.4	23.0		45.16						58.94	511.66
ПС24	4.1	47.3	51.4	26.4	26.4	2.4	217.57	27.6	26.9	274.47	100.45	100.45	452.72		13.28		86.0	99.28	0.76	9.2	21.2		31.16	89.3	64.9		32.0	186.0	316.94	769.36
ПС25	4.1	47.3	51.4	26.4	26.4	2.4	217.57	27.6	26.9	274.47	100.45	100.45	452.72	0.6	13.28		86.0	99.88	0.76	14.8	23.6		39.16	89.3		34.4		123.7	262.74	715.46
ПС26	4.1	47.3	51.4	26.4	26.4	2.4	217.57	27.6	26.9	274.47	100.45	100.45	452.72	0.4	13.28		86.0	99.68	0.76	12.0	22.8		35.56	89.3		34.4		123.7	258.94	711.66
ПС27	4.1	86.0	90.1	26.4	26.4	2.4	243.94	27.6	29.4	303.34	109.12	109.12	502.56		6.64	2.1		8.74	0.76	9.2	21.2	17.4	48.56						57.3	559.86
ПС28	4.1	86.0	90.1	26.4	26.4	2.4	243.94	27.6	29.4	303.34	109.12	109.12	502.56		6.64	2.7		9.34	0.76	9.2	23.6	18.2	51.76						61.6	563.66

Инв.№ подл. | Подпись и дата | Взам. инв.№

Привязан

Инв.№

Провер.	Странгин		
Ст. инж.	Лазарева		
Рук. гр.	Странгин		
ГИП	Левина		
Н. контр.	Данилевский		
Нач. отд.	Красавин		

т.п. 901-3-250.88 КЖ.И65.0.0.0.ВРС

Ведомость расхода стали, кг

Стадия	Лист	Листов
Р		1

ЦНИИЭП инженерного оборудования г. Москва

Копировал: Бобрева 23531-06 Формат А3

Альбом 5

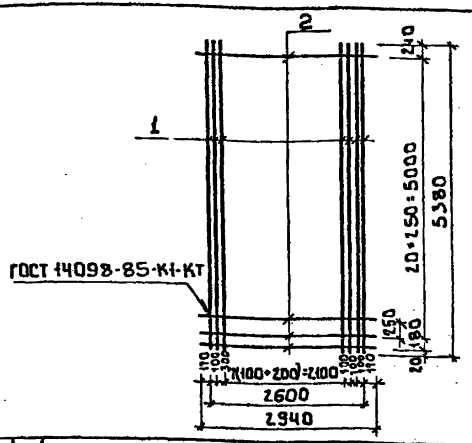

Формат	Зона	Поз.	Обозначение	Наименование	Кол.	Прим.
				Детали		
Бч		1	тп 901-3-250.88 КЖИ.65.00.01	ф12AIII ГОСТ5781-82 ℓ=5380	20	4.78кг
Бч		2	-02	5Bpi ГОСТ6727-80 ℓ=2940	22	0.45кг

Привязан

Инв.№

Взам.инв.№ | Подпись и дата | Инв.№подл.

Провер.	Строгин		
Ст.инж.	Лазарева		
Рук.гр.	Строгин		
ГИП	Левина		
Н.контр.	Данилевский		
Нач.отд.	Красавин		

т.п.901-3-250.88 КЖИ 65.0.01

Сетка арматурная С3

Стадия	Масса	Масштаб
Р	105.5	1:50
Лист	Листов 1	

ЦНИИЭП инженерного оборудования г. Москва

Формат: А4

Альбом 5

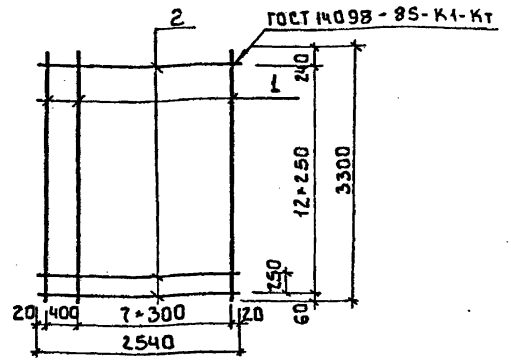

Формат	Зона	Поз.	Обозначение	Наименование	Кол.	Примеч.
				Детали		
Бч		1	тп 901-3-250.88 КЖИ.65.00.02	ф12AIII ГОСТ5781-82 ℓ=3300	9	2.93кг
Бч		2	-02	5Bpi ГОСТ6727-80 ℓ=2540	13	0.39 кг

Привязан

Инв.№

Взам.инв.№ | Подпись и дата | Инв.№подл.

Провер.	Строгин		
Ст.инж.	Лазарева		
Рук.гр.	Строгин		
ГИП	Левина		
Н.контр.	Данилевский		
Нач.отд.	Красавин		

т.п.901-3-250.88 КЖИ 65.0.02

Сетка арматурная С4

Стадия	Масса	Масштаб
Р	31.44	1:50
Лист	Листов 1	

ЦНИИЭП инженерного оборудования г. Москва

Копировал: Баброва

Альбом 5

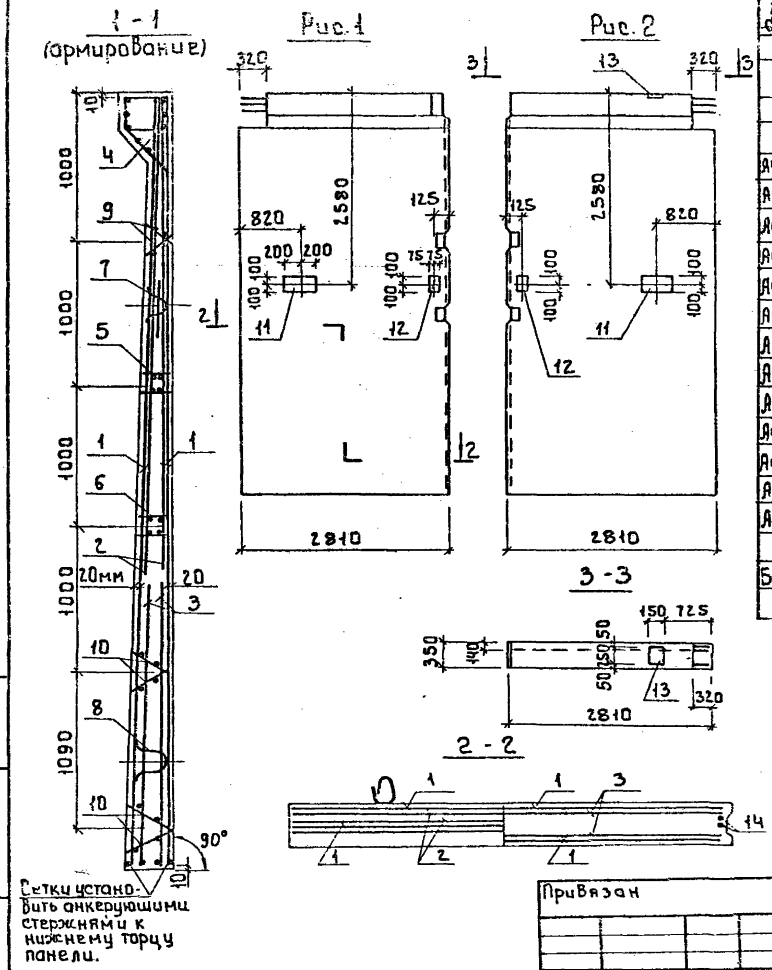

Формат	Зона	Поз.	Обозначение	Наименование	Кол-во на исполнение	01	Примечание
				Документация			
			3.900-3 Вып 4/82	Сборные жел.бет. конструкции емкостных сооружений для водоснабжения и канализации			
			тп901-3-250.88 КЖ.И65.0.0.0.ВРС	Ведомость расхода стали			
				Сборочные единицы			
А4		1	тп901-3-250.88 КЖ.И.65.0.01	Сетка арматурная С3	2	2	
А4		2	тп901-3-250.88 КЖ.И65.0.02	Сетка арматурная С4	2	2	
А4		3	3.900-3 Вып 4/82 часть 2	Сетка арматурная С-38	2	2	
А4		4	3.900-3 Вып. 4/82 часть 2	Изделие закладное МН6	1	1	
А4		5	3.900-3 Вып. 4/82 часть 2	Изделие закладное МН-15	1	1	
А4		6	3.900-3 Вып. 4/82 часть 2	Изделие закладное МН-16	1	1	
А4		7	3.900-3 Вып. 4/82 часть 2	Изделие закладное МН-29	2	2	
А4		8	3.900-3 Вып. 4/82 часть 2	Изделие закладное МН-30	2	2	
А4		9	3.900-3 Вып. 4/82 часть 2	Каркас Кр 1	2	2	
А4		10	3.900-3 Вып. 4/82 часть 2	Каркас Кр 3	4	4	
А4		11	1.400-15. В1. 220-12	Изделие закладное МН 212-3	1	1	
А4		12	1.400-15. В1. 210-07	Изделие закладное МН 202-3	1	1	
А4		13	1.400-15. В1. 120-71	Изделие закладное МН 116-6		1	
				Детали			
Б4		14		ф10А III ГОСТ 5781-82 е=5380	2	2	3.32 кг
		15		Материал: Бетон В15, W4, F50	3.53	3.53	м³

Обозначение	Марка	Рис.
т п901-3-250.88 КЖ.И66.0.0.0	ПС27	1
-01	ПС28	2

Привязан	Провер.	Стронгин	
	Ст. инж.	Лазарева	
	Рук. гр.	Стронгин	
	ГИП	Левина	
	Н. контр.	Даниловский	
Инв. №	Нач. отд.	Красавин	

т.п. 901-3-250.88 КЖ.И66.0.0.0

Панель стеновая ПС27 ; ПС28

Стадия	Масса	Масштаб
Р	8817	—

Лист | Листов 1

ЦНИИЭП инженерного оборудования г. Москва

Инв. № подл. | Подпись и дата | Взам. инв. №

Копировал: Боброва 23531-06 Формат: А3

Альбом 5

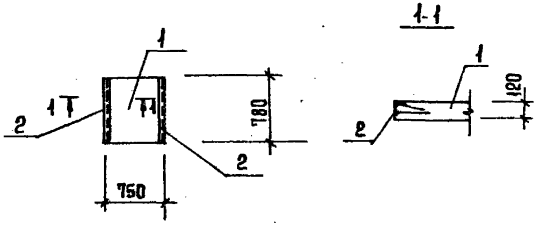

Формат	Зона	Поз.	Обозначение	Наименование	Кол.	Примеч.
				Документация		
			3.006.1-2.87 вып.1.	Сборные железобетонные каналы и тоннели из лотковых элементов.		
				Сборочные единицы		
		1	3.006.1-2.87 вып.1	Плита П6д-15	1	
		2	1.400-15 вып.1	Изделие закладное МН540		
				ℓ=750	2	6,4 кг

1. Покрытие закладных изделий: Гор. Ц.50÷60.

Привязан

Инв. №

Взам. инв. №

Подпись и дата

Инв. № подл.

Т.П.901-3-250.88 КЖ.И 84.00.0.

Плита П36

Стадия	Масса	Масштаб
Р	170	–
Лист	Листов 1	

ЦНИИЭП инженерного оборудования г. Москва

Гл.инж.	Строгин	
Рук.гр.	Строгин	
Гип	Левина	
Н.контр	Данилевский	
Нач.отд	Красавин	

Копировал Еремченко Формат А4

gost.e-ecolog.ru