ТИПОВОЙ ПРОЕКТ
901-3-250.88

ГЛАВНЫЙ КОРПУС ДЛЯ СТАНЦИИ ОЧИСТКИ ВОДЫ ПОВЕРХНОСТНЫХ ИСТОЧНИКОВ МУТНОСТЬЮ ДО 1500 МГ/Л ПРОИЗВОДИТЕЛЬНОСТЬЮ 20 ТЫС.$м^3$/СУТКИ

Альбом 2

Часть 2

КЖ Конструкции железобетонные.

23531-03

© СФ ЦИТП Госстрой СССР, 1988г.

СФ ЦИТП 620062, г.Свердловск, ул. Чебышева, 4
Зак. 458/инв. 23531-03 тираж 100
Сдано в печать 22.03 1989 Цена 12-32

gost.e-ecolog.ru

Ведомость рабочих чертежей основного комплекта (начало)

Лист	Наименование	Примечание
КЖ1	Общие данные (начало)	
КЖ2	Общие данные (продолжение)	
КЖ3	Общие данные (окончание)	
КЖ4	Схема расположения фундаментов, фундаментных балок и подпорных стен. Сечение 20-20.	
КЖ5	Спецификация к схеме расположения фундаментов, фундаментных балок и подпорных стен. Фрагмент 9.	
КЖ6	Фрагменты 1; 2. Сечения 1-1 ÷ 5-5.	
КЖ7	Фрагменты 3 ÷ 6. Сечения 6-6 ÷ 8-8.	
КЖ8	Фрагменты 7 ÷ 8. Сечения 9-9 ÷ 18-18	
КЖ9	Опалубочный чертеж. Армирование Фм1 ÷ Фм3.	
КЖ10	Опалубочный чертеж. Армирование. Фм4 ÷ Фм6.	
КЖ11	Опалубочный чертеж. Армирование. Фм7; Фм8.	
КЖ12	Опалубочный чертеж. Армирование Фм9 ÷ Фм11.	
КЖ13	Опалубочный чертеж. Армирование Фм12 ÷ Фм13.	
КЖ14	Опалубочный чертеж. Армирование Фм14 ÷ Фм17, Фм31	
КЖ15	Опалубочный чертеж. Армирование Фм18, Фм19.	
КЖ16	Опалубочный чертеж. Армирование Фм20, Фм21.	
КЖ17	Опалубочный чертеж. Армирование Фм22, Фм23	
КЖ18	Опалубочный чертеж. Армирование Фм24, Фм25	
КЖ19	Опалубочный чертеж. Армирование Фм26, Фм27, Фм28	
КЖ20	Опалубочный чертеж. Армирование Фм29, Фм30	
КЖ21	Схема расположения фундаментов под оборудование, опор и приямков в осях 1÷4. Схема расположения труб.	
КЖ22	Схема расположения фундаментов под оборудование, опор и приямков в осях 1÷4. Разрез 1-1; 2-2. Фундаменты Ф01 ÷ Ф05. Опоры ОП1 ÷ ОП10.	
КЖ23	Схема расположения каналов и приямков в осях А÷В, 4÷5. Разрезы 1-1, 2-2. Узел I.	
КЖ24	Разрезы 3-3 ÷ 6-6.	
КЖ25	Схема расположения каналов, приямков, фундаментов под оборудование и анкеровка в осях 6÷11 и А÷К.	
КЖ26	Схема расположения опор ОП-1÷ ОП-13; СТ1 ÷ СТ9.	
КЖ27	Схема расположения подбетонки. Разрезы 1-1÷2-2. Узлы 1; 2	
КЖ28	Разрезы 3-3 ÷ 9-9. Узел 3.	
КЖ29	Фундаменты Ф06; Ф07. Опоры ОП1 ÷ ОП11.	

Типовой проект разработан в соответствии с действующими нормами и правилами и предусматривает в части ж.б. конструкций мероприятия, обеспечивающие взрывную, взрывопожарную и пожарную безопасность при эксплуатации здания.

Главный инженер проекта Левина /Левина/

Ведомость рабочих чертежей основного комплекта (продолжение)

Лист	Наименование	Примечание
КЖ30	Схема расположения емкостей, фундаментов под оборудование, приямков, каналов в осях 13÷17; Б-Г	
КЖ31	Схема расположения емкостей, каналов, приямков, фундаментов под оборудование в осях 13÷17; Б÷Г. Разрезы 1-1 ÷ 4-4. Вид А.	
КЖ32	Схема расположения емкостей, фундаментов под оборудование, каналов, приямков в осях 14÷17; А÷Б. Разрезы 5-5 ÷ 18-18. Вид Б.	
КЖ33	Схемы расположения емкостей, каналов, приямков, фундаментов под оборудование и закладных деталей в осях 13÷17 и Б÷Г; 14÷17 и А-Б; 12÷13 и А-Б; 15-16 и Б-Б; 13-14 и А-Б. Спецификация	
КЖ34	Кронштейны Кр1 ÷ Кр7. Стойка СТ1.	
КЖ35	Фундаменты Ф07 ÷ Ф010. Опоры ОП1 ÷ ОП7.	
КЖ36	Емкость РЕ1. Схема расположения стеновых панелей и монолитных участков на отм. 3.000. Спецификация.	
КЖ37	Емкость РЕ1. Схема расположения монолитных участков лотков, перегородок на отм. 6.450. Разрез 1-1. Узел I	
КЖ38	Емкость РЕ1. Вид 2-2, 3-3. Разрез 4-4. Схема расположения переходных площадок.	
КЖ39	Емкость РЕ1. Разрезы 5-5; 6-6. Узел II.	
КЖ40	Днище Дм1. Опалубочный чертеж. Разрезы 1-1; 2-2. Узлы 1; 2.	
КЖ41	Днище Дм1. Армирование. Схема расположения нижних сеток и каркасов. Разрезы 1-1; 2-2	
КЖ42	Днище Дм1. Армирование. Схема расположения верхних сеток. Узлы 1÷3.	
КЖ43	Днище Дм1; Дм2. Армирование. Узлы 4÷6.	
КЖ44	Емкость РЕ2. Схема расположения стеновых панелей и монолитных участков. Разрезы.	
КЖ45	Емкость РЕ2. Вид 3-3; 4-4.	
КЖ46	Днище Дм2. Опалубочный чертеж. Разрез 1-1. Узлы 1; 2.	
КЖ47	Днище Дм2. Армирование. Схема расположения нижних сеток и каркасов. Схема расположения верхних сеток.	
КЖ48	Спецификация к монолитным днищам Дм1, Дм2.	
КЖ49	Емкости РЕ1, РЕ2. Монолитные участки Ум1 - Ум12. Опалубочный чертеж.	
КЖ50	Емкости РЕ1, РЕ2. Монолитные участки Ум1 ÷ Ум12. Армирование	
КЖ51	Емкости РЕ1, РЕ2. Монолитные участки Ум1 ÷ Ум12. Спецификация	
КЖ52	Емкость РЕ3. Схема расположения стеновых панелей и монолитных участков. Разрезы 1-1; 2-2. Спецификация	
КЖ53	Емкость РЕ3. Виды 3-3 ÷ 7-7. Узлы 1; 2.	
КЖ54	Емкость РЕ3. Монолитные участки Ум1; Ум2. Армирование.	
КЖ55	Емкость РЕ3. Монолитные участки Ум3 ÷ Ум5. Ведомость расхода стали на элемент.	
КЖ-56	Днище Дм3. Опалубочный чертеж. Разрезы 1-1; 2-2. Узлы 1; 2.	
КЖ-57	Днище Дм3. Схемы расположения нижних сеток и каркасов	

Ведомость рабочих чертежей основного комплекта (продолжение)

Лист	Наименование	Примечание
	верхних сеток.	
КЖ-58	Днище Дм3. Узлы 1÷4	
КЖ-59	Днище Дм3. Схемы расположения нижних сеток и каркасов, верхних сеток. Разрезы 1-1; 2-2. Узлы 1-2.	
КЖ-60	Емкость РЕ3. Схемы расположения набетонки, бетонных опор, брусьев, колосниковой решетки. Разрез 1-1	
КЖ-61	Емкость РЕ3 Схемы расположения набетонки, бетонных опор, брусьев, колосниковой решетки. Разрезы 2-2÷5-5. Схема расположения алюминиевых выпусков.	
КЖ-62	Поддон ПД1. Схема расположения плит. Схема укладки. Разрезы 1-2	
КЖ-63	Расходный бак коагулянта и полиакриламида (РЕ4). Опалубочный чертеж.	
КЖ-64	Расходный бак коагулянта и полиакриламида (РЕ4) Армирование	
КЖ-65	Схемы расположения колонн, балок и плит покрытия в осях 1-5. Разрезы 1-1÷3-3.	
КЖ-66	Схемы расположения колонн, балок покрытия и плит покрытия в осях 1÷5. Узлы 1÷3.	
КЖ67	Схемы расположения колонн, балок и плит покрытия в осях 6-11	
КЖ-68	Схема расположения торцевого фахверка, Виды 1-1÷2-2	
КЖ-69	Схемы расположения колонн, ригелей, диафрагм жесткости на отм. 4.200 и 8.400. Разрезы 1-1÷3-3	
КЖ-70	Схемы расположения колонн, ригелей и диафрагм жесткости на отм. 4.200 и 8.400. Разрезы 4-4÷5-5.	
КЖ71	Схемы расположения плит перекрытия и покрытия. Разрезы 1-1; 7-7	
КЖ-72	Монолитные участки Ум1 ÷ Ум7.	
КЖ-73	Спецификация к монолитным участкам Ум1 ÷ Ум7. Ведомость расхода стали.	
КЖ-74	Схемы расположения лестничных маршей, проступей и верхней лестничной площадки.	
КЖ-75	Схемы расположения плит перекрытия на отм. 4.200; 11.700. Разрезы 11-7-7	
КЖ-76	Схемы расположения стеновых панелей по осям А, В, 12, 17.	
КЖ-77	Схемы расположения стеновых панелей по осям Б, 11, 1, К.	
КЖ-78	Спецификация к схемам расположения стеновых панелей	
КЖ-79	Схема расположения плит покрытия в осях 13÷17 и В-Г'	
КЖ-80	Венткамера на отм. 0.000.	

Привязан

Инв. №

ТП 904-3-250.88 КЖ

Провер.	Левина		
Инженер	Рыжова		
Рук. гр.	Строгин		
ГИП	Левина		
Н. контр.	Данилевский		
Нач. отд.	Красавин		

Главный корпус для станции очистки воды поверхностный источник мутностью до 1500 мг/л, производительностью 60 тыс. м³/сут

Общие данные (начало)

Стадия	Лист	Листов
Р	1	80

ЦНИИЭП инженерного оборудования г. Москва

Копировал: Коршунова Формат А2

Инв. № подл. | Подпись и дата | Взам. инв. №

Альбом 2, часть 2.

Ведомость ссылочных и прилагаемых документов. (начало).

Обозначение	Наименование	Примечание
	Ссылочные документы.	
ГОСТ 5336-80	Сетки стальные плетеные одинарные. Технические условия.	
ГОСТ 13579-78	Блоки бетонные для стен подвала.	
ГОСТ 13580-85	Плиты железобетонные для ленточных фундаментов.	
ГОСТ 18124-75	Листы асбестоцементные.	
ГОСТ 22701.0-77	Плиты железобетонные ребристые предварительно напряженные размерами 3х6 м для покрытий производственных зданий.	
ГОСТ 23279-85	Сетки сварные арматурные для ж.-б. конструкций и изделий.	
ГОСТ 24379.1-80	Болты фундаментные.	
1.020-1/83 вып.0-0; 0-1; 1-1; 2-1; 2-5; 2-15; 3-1; 3-3; 4-1; 6-1; 7-1.	Конструкции каркаса мелкоразмерного применения для многоэтажных общественных зданий, производственных и вспомогательных зданий промышленных предприятий.	
1.030.1-1 вып.0-0; 0-1; 1-1; 2-1; 3-1; 4-1; 0-3; 4-2; 3-2; 3-3.	Стены наружные из однослойных панелей для каркасных общественных зданий, производственных и вспомогательных зданий промышленных предприятий.	
1.038.1-1 вып.1.	Перемычки железобетонные для зданий с кирпичными стенами.	
1.041.1-2. вып 1÷6.	Сборные железобетонные многопустотные панели перекрытий многоэтажных и производственных зданий.	
1.050.1-2 вып.1.2.	Сборные железобетонные марши, площадки и проступи для многоэтажных общественных зданий, производственных и вспомогательных зданий и промышленных предприятий.	
1.400-6/76 вып.1	Унифицированные закладные детали сборных железобетонных конструкций зданий промышленных предприятий. Закладные детали конструкций одноэтажных зданий.	
1.400-7	Стальные изделия для сопряжения сборных ж.-б. конструкции одноэтажных промышленных зданий.	

Ведомость ссылочных и прилагаемых документов (продолжение).

Обозначение	Наименование	Примечание
1.400-15. Вып.1	Унифицированные закладные изделия железобетонных конструкций для крепления технологических коммуникаций и устройств.	
1.410-3. Вып.1	Сетки сварные для армирования железобетонных конструкций.	
1.412-1/77 вып.1÷3	Монолитные железобетонные фундаменты под типовые колонны прямоугольного сечения одноэтажных промышленных зданий.	
1.412.1-4	Монолитные железобетонные фундаменты на естественном основании под железобетонные стойки фахверка.	
1.415.1-2 вып.1	Балки фундаментные железобетонные для наружных и внутренних стен производственных зданий промышленных предприятий.	
1.423-3. вып.0-1; 1; 2; 1-1; 2-0.	Железобетонные колонны прямоугольного сечения для одноэтажных производственных зданий без мостовых кранов высотой до 9,6 м.	
1.423-5 вып.3	Железобетонные колонны прямоугольного сечения для одноэтажных производственных зданий без мостовых кранов высотой 10,8; 12,0; 13,2 и 14,4 м.	
1.427.1-3. вып.1÷2.	Колонны железобетонные прямоугольного сечения для продольного и торцового фахверка одноэтажных производственных зданий высотой 3.0 - 14.4 м.	
1.462.1-3/80	Ж.-б. стропильные решетчатые балки для покрытий одноэтажных зданий.	
1.442.1-2. Вып. 1.2.	Плиты перекрытий железобетонны ребристые высотой 400 мм. Укладываемые на ригели прямоугольного сечения.	
1.465.1-10/82 вып. 0.1.2.	Комплексные железобетонные плиты покрытий одноэтажных промышленных зданий.	
1.494-24 вып.1	Стаканы для крепления крышных вентиляторов дефлекторов и зонтов.	
1.869.1-1	Железобетонные опорные подушки.	

Ведомость ссылочных и прилагаемых документов (продолжение).

Обозначение	Наименование	Примечание
2.460-2. Вып.2	Монтажные детали сборных ж.-б. конструкций покрытия одноэтажных промышленных зданий.	
3.400-6/76	Унифицированные закладные детали сборных железобетонных конструкций инженерных сооружений промышленных предприятий.	
3.900-3 вып.3/82; 4/82.7,8.	Сборные железобетонные конструкции емкостных сооружений для водоснабжения и канализации.	
3.006.1-2. 87. вып.1÷4.	Сборные железобетонные каналы и тоннели из лотковых элементов.	
5.900-2	Сальники набивные Ду 50...1400 для пропуска труб через стены.	
	Прилагаемые документы	
ТП.901-3-250.88 КЖ.И	Строительные изделия.	
ТП901-3-250.88 КЖ.ВМ1	Ведомость потребности в материалах основного комплекта марки КЖ. Монолитные конструкции.	
Т.П 901-3-250.88 КЖ.ВМ2	Ведомость потребности в материалах основного комплекта марки КЖ. Сборные конструкции.	

Инв. № подл. | Подп. и дата | Взам. инв. №

Привязан

Инв. №

Провер.	Левина		
Инженер.	Рыжова		
Рук. гр.	Строгин		
ГИП	Левина		
Н. контр.	Данилевский		
Нач. отд.	Красавин		

ТП 901-3-250.88 КЖ

Главный корпус для станции очистки воды поверхностных источников мутностью до 1500 мг/л производительностью 20 тыс. м³/сут.

Стадия	Лист	Листов
Р	2	

Общие данные (продолжение)

ЦНИИЭП инженерного оборудования г. Москва.

Копировал: Петрова

Формат А2

2553-03

Ведомость спецификаций (начало)

Лист	Наименование	Примечан.
КЖ5	Спецификация к схеме расположения фундаментов, фундаментных балок и подпольных стен.	
КЖ9	Спецификация монолитных фундаментов ФМ1÷ФМ3.	
КЖ10	Спецификация монолитных фундаментов ФМ4÷ФМ6.	
КЖ11	Спецификация монолитных фундаментов ФМ7; ФМ8.	
КЖ12	Спецификация монолитных фундаментов ФМ9÷ФМ11.	
КЖ13	Спецификация монолитных фундаментов ФМ12, ФМ13.	
КЖ14	Спецификация монолитных фундаметков ФМ14÷ФМ17. ФМ31.	
КЖ15	Спецификация монолитных фундаментов ФМ18, ФМ19.	
КЖ16	Спецификация монолитных фундаментов ФМ20, ФМ21.	
КЖ17	Спецификация монолитных фундаментов ФМ22, ФМ23.	
КЖ18	Спецификация монолитных фундаментов ФМ24; ФМ25.	
КЖ19	Спецификация монолитных фундаментов ФМ26÷ФМ28.	
КЖ20	Спецификация монолитных фундаментов ФМ29, ФМ30.	
КЖ21	Спецификация к схеме расположения фундаментов под оборудование, опор и приямков.	
КЖ23	Спецификация к схеме расположения каналов и приямков в осях 4-5; А-Б.	
КЖ24	Спецификация к монолитным балкам.	
КЖ29	Спецификация к схемам расположения фундаментов под оборудование, опор под трубопровод и емкостей.	
КЖ33	Спецификация к схемам расположения емкостей, каналов, приямков, фундаментов под оборудование и закладных деталей в осях 13÷17 и Б÷Г; 14÷17 и А-Б; 12-13 и А-Б; 15-16 и Б-В; 13-14 и А-Б.	
КЖ34	Спецификация к кронштейнам Кр1÷Кр7 и стойке СТ1.	
КЖ35	Спецификация к схеме расположения емкостей, каналов, приямков, фундаментов под оборудование в осях 13÷17 и 17-Г.	
КЖ36	Спецификация к схеме расположения стеновых панелей и монолитных участков.	

Ведомость спецификаций (продолжение)

Лист	Наименование	Примечан.
КЖ46	Спецификация к схеме расположения стеновых панелей и монолитных участков.	
КЖ48	Спецификация к монолитному днищу ДМ1. Спецификация к монолитному днищу ДМ2.	
КЖ51	Спецификация арматурных изделий монолитных участков.	
КЖ52	Спецификация к схеме расположения стеновых панелей и монолитных участков емкости РЕ3.	
КЖ54	Спецификация к монолитным участкам УМ1, УМ2.	
КЖ55	Спецификация к монолитным участкам УМ3÷УМ5.	
КЖ57	Спецификация к монолитному днищу ДМ3.	
КЖ62	Спецификация сборных ж.б. элементов и деталей подвала ПД1.	
КЖ64	Спецификация арматуры к РЕ4.	
КЖ65	Спецификация к схемам расположения колонн, балок и плит покрытия в осях 1-5.	
КЖ66	Спецификация соединительных элементов каркаса.	
КЖ67	Спецификация к схемам расположения плит покрытия, колонн и балок покрытия в осях 6-11.	
КЖ68	Спецификация соединительных элементов каркаса.	
КЖ70	Спецификация к схеме расположения колонн, ригелей и диафрагм жесткости на отм. ч.200 и 8.400.	
КЖ73	Спецификация к монолитным участкам УМ6÷УМ7.	
КЖ74	Спецификация лестничных маршей, площадок, приступей, ограждений и соединительных деталей.	
КЖ75	Спецификация к схемам расположения плит перекрытия на отм. ч.200 и 1.700.	
КЖ78	Спецификация к схемам расположения стеновых панелей.	
КЖ79	Спецификация к схеме расположения плит покрытия в осях 13-17.	
КЖ80	Спецификация к схеме расположения венткамеры.	

Ведомость объёмов сборных детонных и железобетонных конструкций.

	Наименование группы элементов конструкций	Код	Кол. м³	Примеч.
1	Блоки фундаментов.	5811 000000	155.19	
2	Плиты фундаментов.	5813 000 000	43.02	
3	Обвязочные и фундаментные балки.	5824 000000	14.85	
4	Фундаменты	5812 000 000	18.62	
5	Колонны	5821 000 000	88.13	
6	Перемычки	5828 000 000	1.08	
7	Стеновые панели	5831 000 000	353.11	
8	Плиты покрытия	5841 000 000	181.21	
9	Плиты перекрытия	5842 000 000	37.32	
10	Ригели.	5825 000 000	19.08	
11	Диафрагмы жесткости	5832 000 000	29.91	
12	Лестничные марши. Площадки	5891 000 000	4.78	
13	Проступи.	5891 000 000	4.12	
14	Плиты канальные.	5834 000 000	52.12	
15	Опорные подушки	5841 000 004	0.104	
16	Стаканы	5841 000 000	1.14	
17	Плиты карнизные	5841 000 000	6.56	
18	Стеновые панели емкости	5831 000 000	443.70	
19	Перегородки	5833 000 000	—	
20	Лотки железобетонные.	—	44.80	
21	Балки покрытия.	5822 000 000	53.46	
	Всего детонаи железобетона.		1519.24	

Материалы на изготовление сборных детонных и железобетонных конструкций учтены в ведомости потребности в материалах и отдельно не учитываются.

Общие указания.

1. Проект разработан для следующих природных условий: Расчетная зимняя температура наружного воздуха минус 30°С; Скоростной напор ветра для I географического района - 0.23 кпа; Поверхностная снеговая нагрузка для III географического района - 1.0 кпа. Рельеф территории спокойный, грунтовые воды отсутствуют, грунты непучинистые, непросадочные.
2. За условную отметку обсолютная отметка чистого пола, что соответствует абсолютной отметке [ ]
3. Расчетная полезная равномерно распределенная нагрузка на перекрытие - 8 кпа.

Инв.№ подл. | Подпись и дата | Взам.инв.№

Привязан:

Инв.№

Гип	Лебина		Т.П. 901-3-250.88		КЖ
Инженер	Рыжова		Типовой проект водозаборных источников инфильтрационного типа производительностью 50 л/с для групповых водопроводов сельскохозяйственного назначения	Стадия	Лист	Листов
				Р	3	
Рук.гр.	Строгина					
Гип	Лебина		Общие данные (окончание)	ЦНИИЭП инженерного оборудования Госгражданстроя		
Н.контр.	Данилевский					
Нач.отд.	Красавин					

Копировал: Логинова Формат: А2

24631-02

Альбом 2, часть 2

Схема расположения фундаментов, фундаментных балок и подпорных стен.

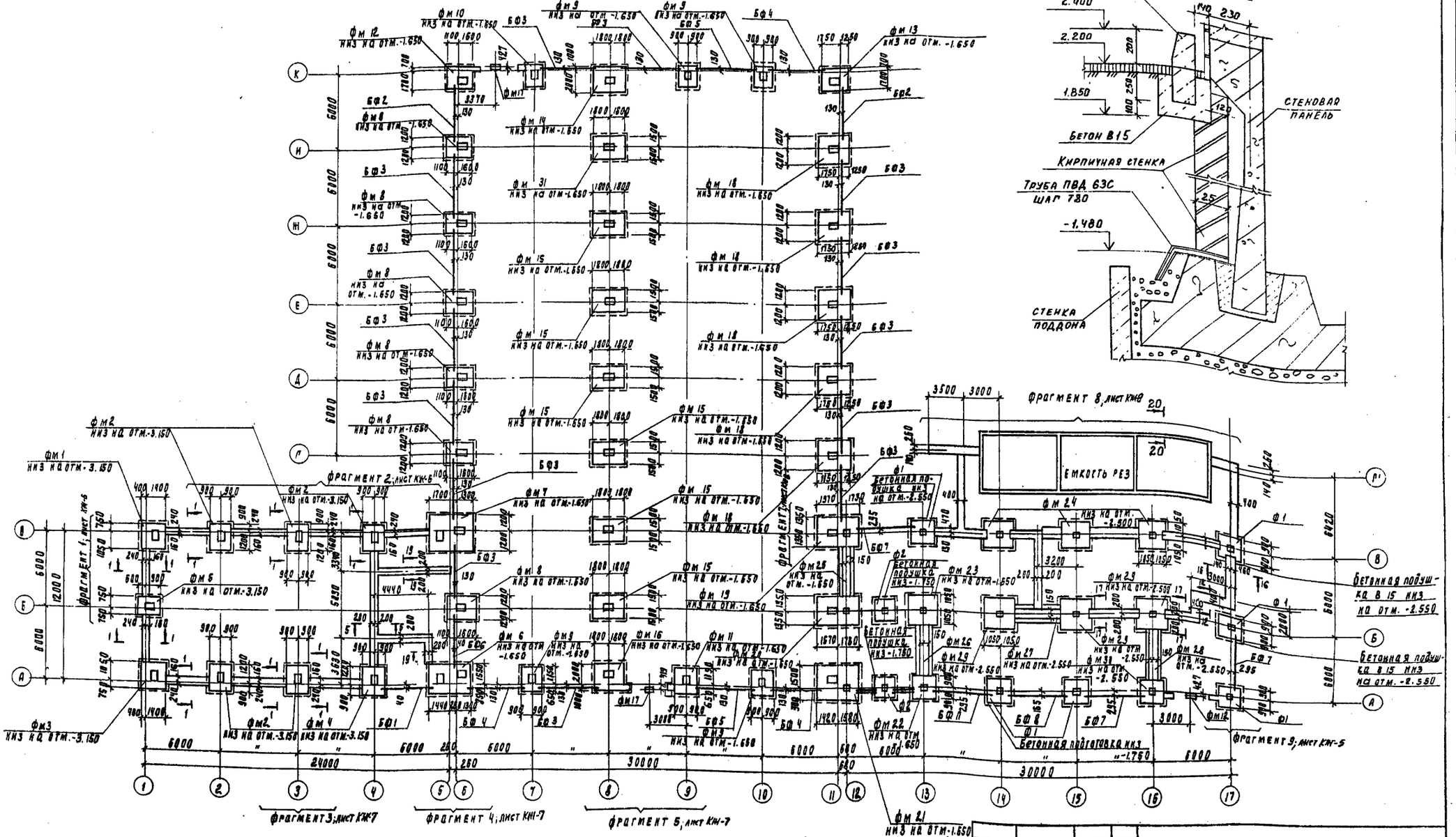

1. Нагрузки на фундаменты см. на листах КЖ 9÷21
2. Спецификацию к схемам расположения фундаментов, фундаментных балок и подпорных стен, основные примечания см на листе КЖ-5.
3. Сечение 1-1 ÷ 5-5; 19-19 - см. на листе КЖ-6; сечения 10-10 ÷ 18-18 см. на листе КЖ-8.

Привязан	Провер	Строгин		ГП 901-3-250.88	КЖ
	Инж.	Кирсанова			
	Рук. гр.	Строгин			
	Г.И.П.	Левина		Главный корпус для станции очистки воды поверхностных источников мутностью до 1500 мг/л производительностью 20 ОТЫС. м³/сут.	Стадия: Р; Лист: 4; Листов:
Инв. №	Н. контр.	Данилевский		Схема расположения фундаментов, фундаментных балок и подпорных стен	ЦНИИЭП инженерного оборудования г. Москва
	Нач. отд.	Красавин			

Инв. № подл. | Подпись и дата | Взам. инв. №

Копировал Подлевская 23531-03 Формат А2

Альбом 2, часть 2

Марка поз.	Обозначение	Наименование	Кол. шт.	Масса ед. кг	Примеч.
	Сборные ж.-б. фундаменты				
Ф1	1.020-1/83.1-13.0.0	1Ф18.8-2	6	3500	
Ф2	1.020-1/83.1-13.0.0	1Ф15.8-2	2	2500	
	Монолитные ж.-б. фундаменты				
Фм1	лист КЖ 9	Фм1	1		
Фм2	лист КЖ 9	Фм2	5		
Фм3	лист КЖ 9	Фм3	1		
Фм4	лист КЖ10	Фм4	1		
Фм5	лист КЖ10	Фм5	1		
Фм6	лист КЖ10	Фм6	1		
Фм7	лист КЖ 11	Фм7	1		
Фм8	лист КЖ 11	Фм8	6		
Фм9	лист КЖ 12	Фм9	4		
Фм10	лист КЖ 12	Фм10	1		
Фм11	лист КЖ 12	Фм11	1		
Фм12	лист КЖ13	Фм12	1		
Фм13	лист КЖ 13	Фм13	1		
Фм14	лист КЖ 14	Фм14	1		
Фм15	лист КЖ 14	Фм15	6		
Фм16	лист КЖ14	Фм16	1		

Марка, поз.	Обозначение	Наименование	Кол. шт.	Масса ед. кг	Примеч.
Фм17	лист КЖ 14	Фм17	3		
Фм18	лист КЖ 15	Фм18	5		
Фм19	лист КЖ 15	Фм19	1		
Фм20	лист КЖ 16	Фм20	1		
Фм21	лист КЖ 16	Фм21	1		
Фм22	лист КЖ 17	Фм22	1		
Фм23	лист КЖ 17	Фм23	1		
Фм24	лист КЖ 18	Фм24	3		
Фм25	лист КЖ 18	Фм25	1		
Фм26	лист КЖ 19	Фм26	1		
Фм27	лист КЖ 19	Фм27	1		
Фм28	лист КЖ 19	Фм28	1		
Фм29	лист КЖ 20	Фм29	3		
Фм30	лист КЖ 20	Фм30	1		
Фм31	лист КЖ 14	Фм31	1		
		Фундаментные плиты			
Фл1	ГОСТ 13580-85	Фл 12.12-2	36	870	
Фл2	ГОСТ 13580-85	Фл 12.8-2	12	570	
Фл3	ГОСТ 13580-85	Фл 16.12-2	46	1200	
Фл4	ГОСТ 13580-85	Фл 16.8-2	16	800	

Марка поз.	Обозначение	Наименование	Кол. шт.	Масса ед. кг	Примечание
		Перемычки			
ПР1	1.038.1-1.1 120000 02	5ПБ21-27	4	285	
		Фундаментные балки			
БФ1	1.415.1-2.1-3-63	3БФ6-25 А IV	1	970	
БФ2	1.415.1-2.1-1-12	1БФ6-13	2	530	
БФ3	1.415.1-2.1-1-06	1БФ6-7	14	630	
БФ4	1.415.1-2.1-1-10	1БФ6-11	3	580	
БФ5	1.415.1-2.1-1-04	1БФ6-5	2	680	
БФ6	1.415.1-2.1-3-75	3БФ6-37 А IV	1	870	
БФ7	1.415.1-2.1-2-49	2БФ6-14 А IV	4	850	
БФ8	1.415.1-2.1-4-35	4БФ6-7 А IV	1	1400	
		Фундаментные блоки			
ФБС1	ГОСТ 13579-78	ФБС 24.4.6-Т	38	1300	
ФБС2	ГОСТ 13579-78	ФБС 12.4.6-Т	32	640	
ФБС3	ГОСТ 13579-78	ФБС 24.6.6-Т	130	1960	
ФБС4	ГОСТ 13579-78	ФБС 12.6.6-Т	132	960	
ФБС5	ГОСТ 13579-78	ФБС 9.6.6-Т	190	700	
ФБС6	ГОСТ 13579-78	ФБС 12.4.3-Т	14	310	

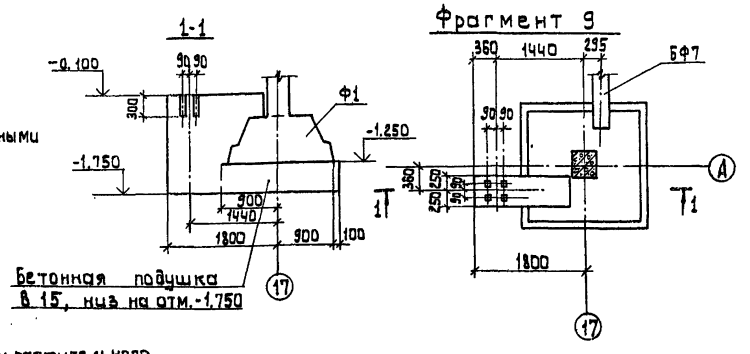

1. Основанием фундаментов служат сухие непучинистые, непросадочные грунты со следующими нормативными характеристиками: Сн=2 К ПА; Е=14,7 МПА; Ун=0,49 рад; ρ=1,8т/м³; Кг=1.
2. Нормативная глубина промерзания грунтов 1,4м; грунтовые воды отсутствуют.
3. Под все монолитные фундаменты выполнить бетонную подготовку из бетона В3,5 толщиной 100мм, превышающую габарит подошвы фундамента на 100мм в каждую сторону, кроме оговоренной.
4. Под ленточные фундаменты выполнить песчаную подготовку толщиной 100мм., превышающую габарит подошвы фундамента на 100мм в каждую сторону.
5. Фундаментные балки укладывать на цементный раствор М200 толщиной 20 мм Зазоры между торцами балок и фундаментом заделать бетоном В 15.
6. Обратную засыпку пазух фундаментов производить грунтом без включения строительного мусора и растительного грунта с уплотнением в соответствии с требованиями СНиП 3.02.01-87
7. Блоки укладывать на цементно-песчаный раствор М50 с перевязкой швов не менее 1/4 высоты блока.

Инв. № подл.	Подпись и дата	Взам. инв. №			

Привязан	Пров.	Стронгин		ТП 901-3-250.88	КЖ
	Инж.	Кирганова		Главный корпус для станции очистки воды поверхностных источников мутностью до 1500 мг/л, производительностью 20,0 тыс. м³/сут	Стадия: Р; Лист: 5; Листов:
	Рук. гр.	Стронгин			
	Гип	Левина		Спецификация к схеме расположения фундаментов, фундаментных баков и подпорных стен. Фрагмент 9	ЦНИИЭП инженерного оборудования г. Москва
	Н. конт.	Данилевский			
Инв. №	Нач. отд.	Красавин			

Копировал: Алешикова 23531-03 Формат: А2

Альбом 2, часть 2

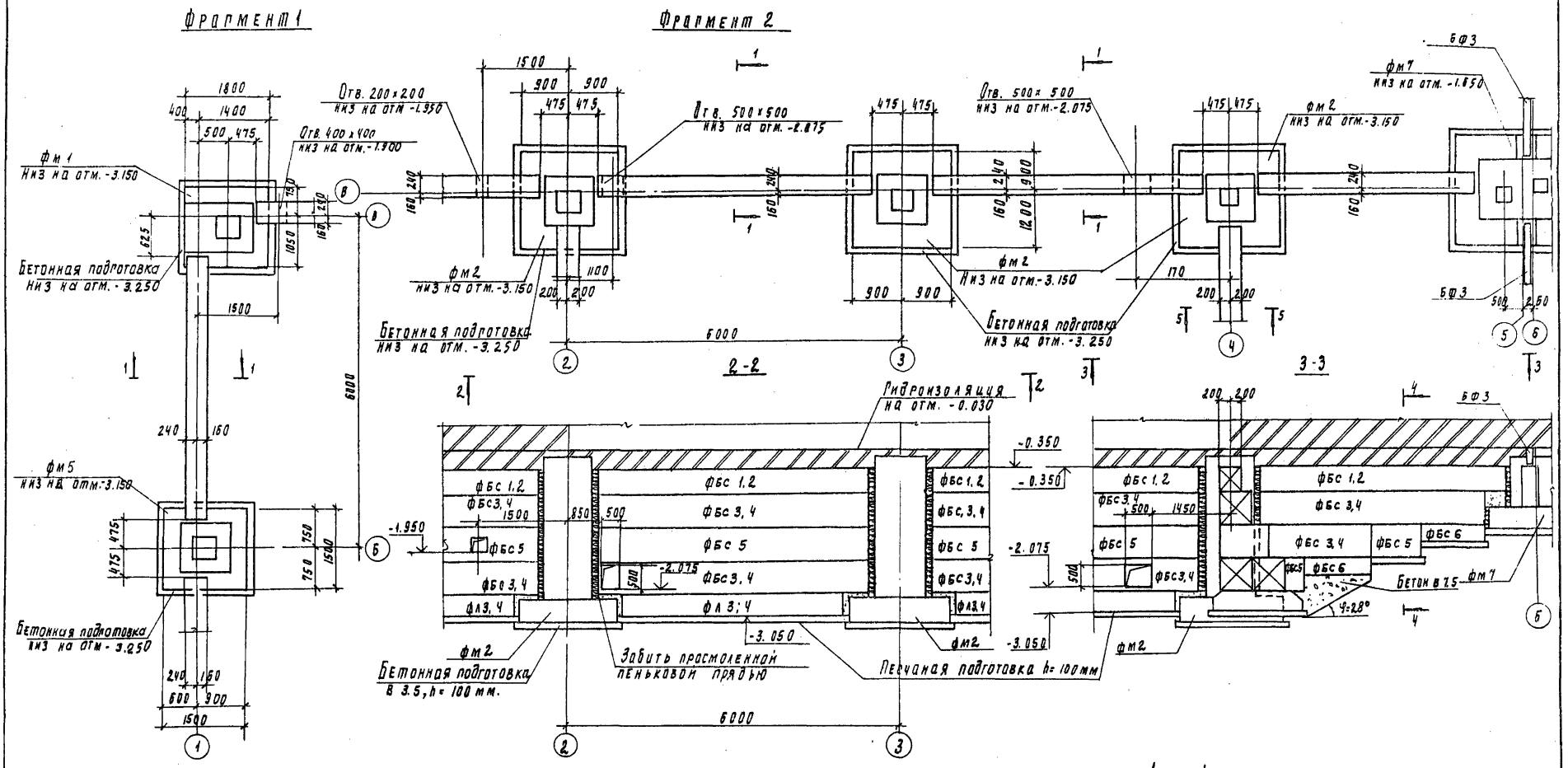

1. Данный лист рассматривать вместе с листом КЖ-4.
2. В местах отверстий вместо блоков укладывать бетон в 7,5.

Провер.	Стронгин		ТП 901-3-250.88		КЖ
Инжен.	Кирсанова				
Рук. гр.	Стронгин		Главный корпус для станции очистки воды поверхностных источников мутностью до 1500 мг/л производительностью 20,0 тыс. м³/сут.	Стадия	Лист	Листов
ГИП	Левина			Р	6	
Н. контр.	Данилевский		Фрагменты 1, 2. Сечения 1-1÷5-5, 19-19.	ЦНИИЭП инженерного оборудования г. Москва		
Нач. отд.	Красавин					

Привязан:

Инв. №

Инв. № подл. | Подпись и дата | Взам. инв. №

Копировал Подлевская

Формат А2

Альбом 2 часть 2

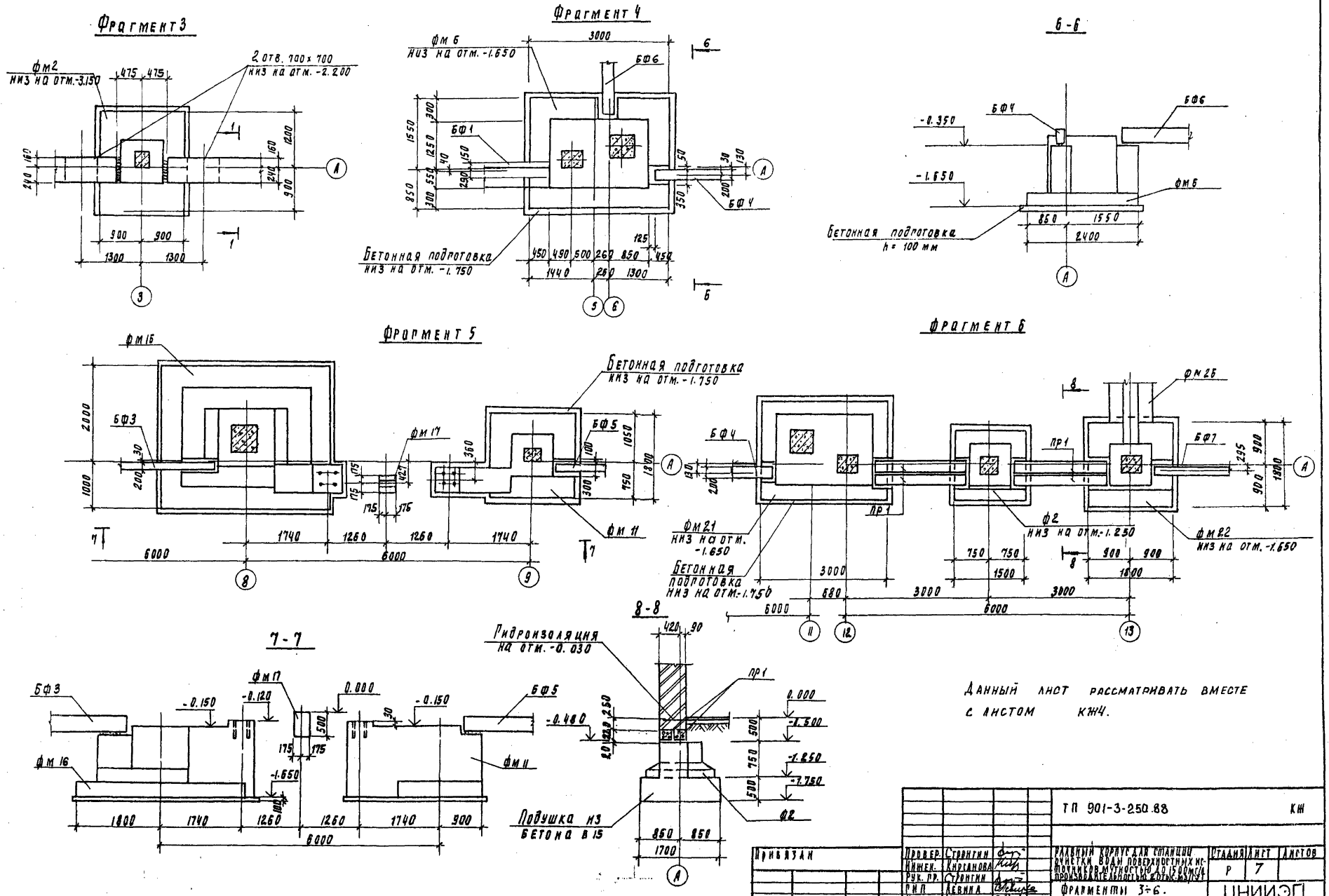

Данный лист рассматривать вместе с листом КЖ4.

			ТП 901-3-250.88		КЖ
Привязан	Провер.	Стронгин	Главный корпус для станции очистки воды поверхностных источников мутностью до 1500 мг/л производительностью 20 тыс. м3/сут	Стадия	Лист	Листов
	Инжен.	Кирсанова		Р	7	
	Рук. пр.	Стронгин				
	ГИП	Левина	Фрагменты 3÷6. Сечения 6-6÷8-8.	ЦНИИЭП инженерного оборудования г. Москва		
Инв. №	Н. контр.	Данилевский				
	Нач. отд.	Красавин				

Копировал Подлевская 23631-03 формат А2

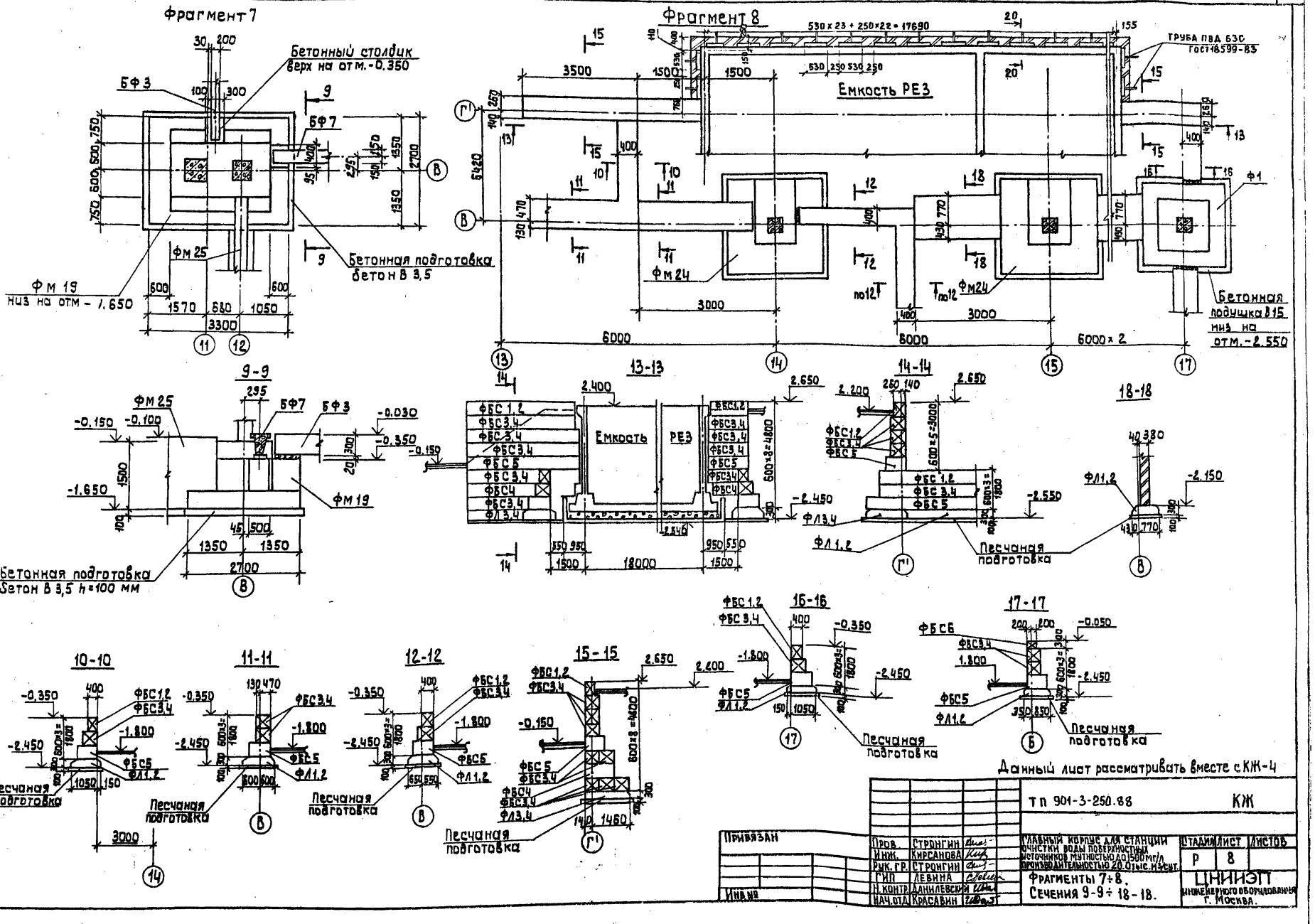

Данный лист рассматривать вместе с КЖ-4

				ТП 901-3-250.88	КЖ
Привязан					
Инв.№					
Пров.	Строгин		Главный корпус для станции очистки воды поверхностных источников мутностью до 1500 мг/л производительностью 20 тыс. м³/сут.	Стадия	Лист	Листов
Инж.	Кирсанова			Р	8	
Рук. гр.	Строгин					
ГИП	Левина		Фрагменты 7÷8. Сечения 9-9 ÷ 18-18.	ЦНИИЭП инженерного оборудования г. Москва.		
Н. контр.	Данилевский					
Нач. отд.	Красавин					

Инв. № подл. | Подпись и дата | Взам. инв. №

Копировал: Алешикова

Формат: А2

Альбом 2, часть 2

Фм1

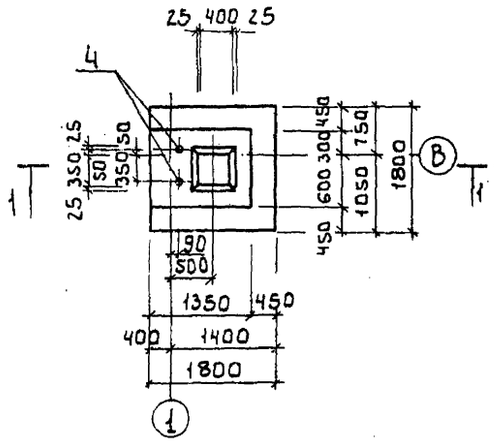

Фм2

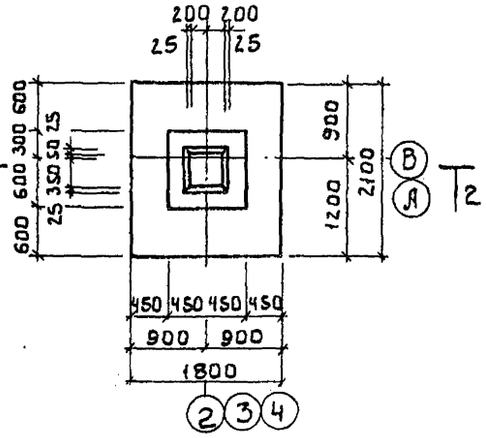

Фм3

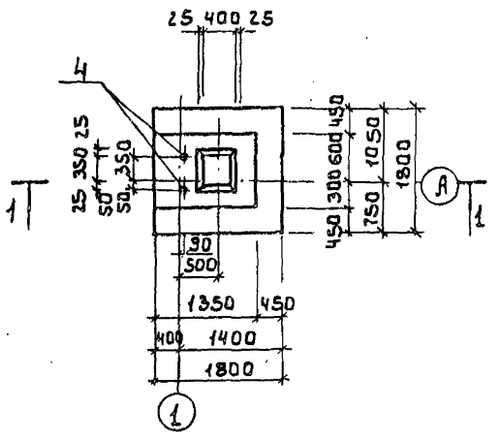

1-1

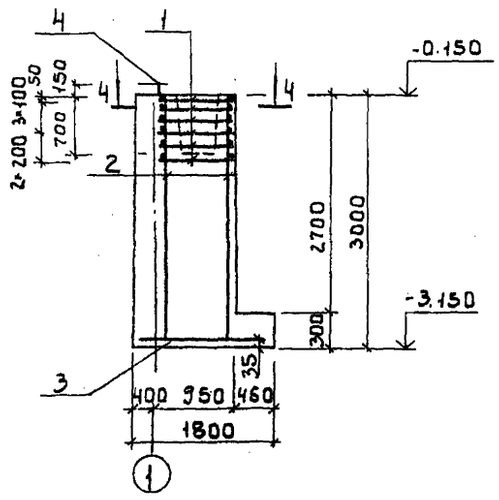

2-2

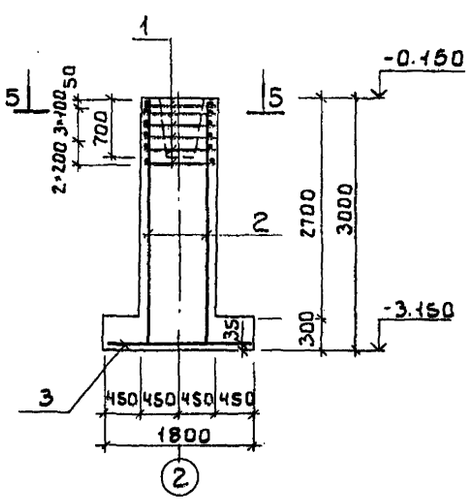

4-4

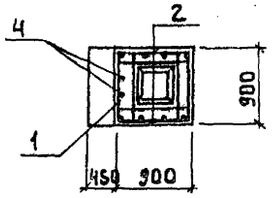

5-5

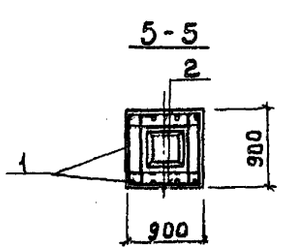

Спецификация монолитных фундаментов Фм1÷Фм3

Формат	Зона	Поз.	Обозначение	Наименование	Кол. шт.	Примеч.
				Фм1, Фм3		
				Сборочные единицы		
		1	1.412-1/77-В.3-020	СА8АI	6	2.7
		2	1.410-3.1-01	1С 12АIII/6АIII-85·295	2	14.0
		3	1.410-3.1-12	2С 10АIII/10АIII-175·175	1	13.4
		4	ГОСТ 24379.1-80	Болт 1.1М24·800 Вст3 кп2	2	3.42
				Материалы:		
				Бетон В15; F50	м³	2.6
				Фм2		
				Сборочные единицы		
		1	1.412-1/77-В.3-020	СА8АI	6	2.7
		2	1.410-3.1-01	1С 12АIII/6АIII-85·295	2	14.0
		3	1.410-3.1-12	2С 10АIII/10АIII-175·205	1	23.3
				Материалы:		
				Бетон В15; F50	м³	3.46

Ведомость расхода стали на один элемент, кг.

Марка элемента	Изделия арматурные						Изделия закладные		Общий расход
	Арматура класса						Прокат марки Вст3кп2 ГОСТ 2590-71		
	А-I ГОСТ 5781-82		А-III						
	ф6	Итого	ф6	ф10	ф12	Итого	ф24	Итого	
Фм1, Фм3	16.2	16.2	1.8	19.4	26.2	47.4	6.84	6.84	70.44
Фм2	16.2	16.2	1.8	19.4	26.2	47.4			63.6

Защитный слой бетона для арматуры подошвы фундамента - 35мм, для остальной - 25мм.

Схемы нагрузок на фундаменты

Фм1

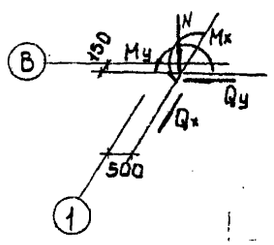

Фм2

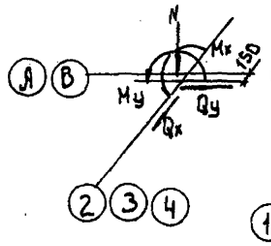

Фм3

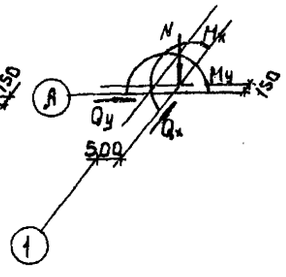

Таблица нагрузок

Марка ф-та	Наимен. нагрузок	Усилия кН; кН·м
Фм1	N	136.0
	Mx	14.0
	My	2.3
	Qx	5.2
	Qy	0.6
Фм2	N	271.0
	Mx	27.4
	My	4.6
	Qx	10.4
	Qy	1.2
Фм3	N	136.0
	Mx	14.0
	My	2.3
	Qx	5.2
	Qy	0.6

Инв.№ подл. | Подпись и дата | Взам. инв.№

Привязан:

Инв.№

Провер.	Строгин		
Инж.	Кирсанова		
Рук. гр.	Строгин		
ГИП	Левина		
Н.контр.	Данилевский		
Нач. от А.	Красавин		

т.п. 901-3-250.88 КЖ

Главный корпус для станции очистки воды поверхностных источников мутностью до 1500 мг/л производительностью 20.0 тыс.м³/сут

Стадия Р | Лист 9 | Листов

Опалубочный чертеж, Армирование Фм1÷Фм3.

ЦНИИЭП инженерного оборудования г. Москва

Копировал: Баброва 23531-03 Формат: А2

Альбом 2, часть 2

Фм4

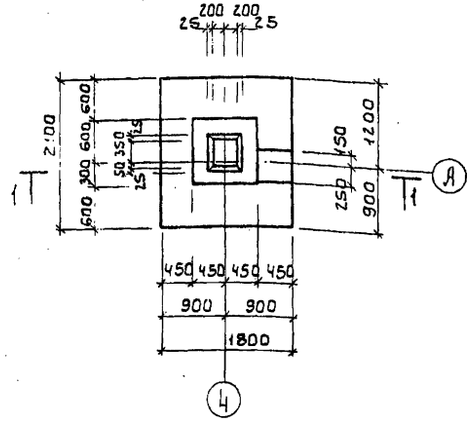

Фм5

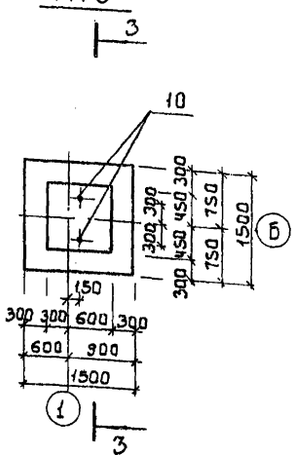

Фм6

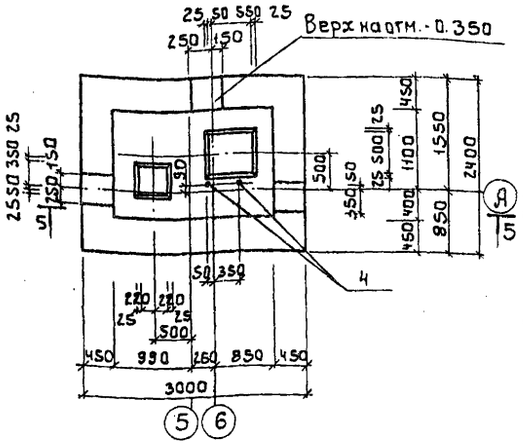

Спецификация монолитных фундаментов Фм4 ÷ Фм6

Форма	Зона	Поз.	Обозначение	Наименование	Кол.	Примечание
				Фм4		
				Сборочные единицы		
		1	1.412-1/77-8.3-020	СЛ8АI	6	2.7
		2	1.410-3.1-01	1С 12АIII/6АIII 85×295	2	14.0
		3	1.410-3.1-12	2С 10АIII/10АIII 175×205	1	23.3
				Материалы:		
				Бетон В15; F50	м³	3.77
				Фм5		
				Сборочные единицы		
		2	1.410-3.1-01	1С 12АIII/6АIII 85×295	2	14.0
		5	1.412.1-4.080	Соединительный элемент ММ1	4	0.73
Б4		6	-01	ММ2	4	0.85
Б4		7	-02	ММ3	4	0.52
		8	1.412.1-4.050	СН-6АI	2	3.5
		9	1.410-3.1-12	2С 10АIII/10АIII 145×145	1	14.4
		10	1.412.1-4.060	МН1	2	3.4
				Материалы		
				Бетон В15; F50	м³	2.86
				Фм6		
				Сборочные единицы		
		4	ГОСТ 24 379.1-80	Болт 1.1М24×800 Вст 3 кп2	2	3.42
		11	1.410-3.1-07	1С 12АIII/6АIII 205×145	2	16.6
		12	1.410-3.1-12	2С 14АIII/14АIII 235×295	1	74.1
		13	Гп 901-3-250.88 КЖИ 72.0.0.0	С5	6	11.93
		14	1.410-3.1-07	1С 12АIII/6АIII 145×145	2	11.3
				Материалы:		
				Бетон В15; F50	м³	9.6

1-1

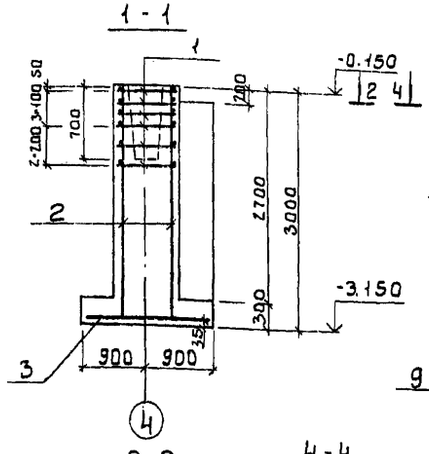

3-3

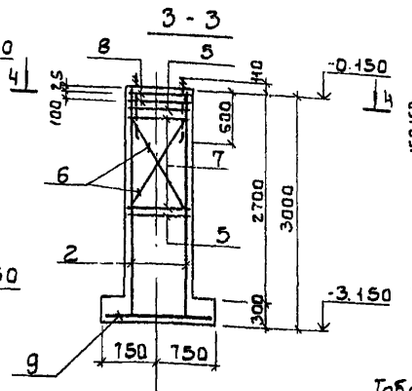

5-5

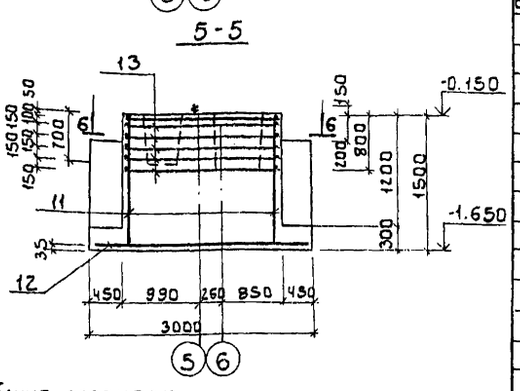

2-2

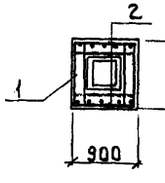

4-4

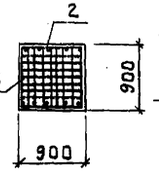

6-6

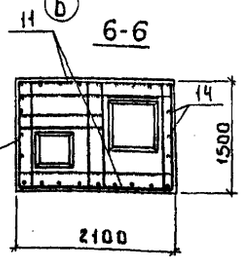

Таблица нагрузок

Марка ф-та	Наименование нагрузки	Усилия кН; кН·м
Фм4	N	271.0
	Hx	27.4
	Hy	11.7
	Mx	10.4
	My	1.2
	P	110.0
Фм5	N	101.0
	Q	54.0
Фм6	N1	175.5
	N2	223.0
	Hx1	27.4
	Mx2	149.0
	My1	4.6
	Qx1	10.4
	Qx2	16.4
	Qy1	1.2
	P1	71.5
	P2	110.0

Ведомость расхода стали на один элемент, кг

Марка элемента	Изделия арматурные										Изделия закладные				Общий расход
	Арматура класса										Прокат марки				
	A-I				A-III						Вст 3 кп2				
	ГОСТ 5781-82				ГОСТ 5781-82						ГОСТ 2590-71				
	ф6	ф8	ф10	Итого	ф6	ф8	ф10	ф12	ф14	Итого	ф24	δ8	δ6	Итого	
Фм4		16.2		16.2	1.8		23.3	26.2		51.3					67.5
Фм5	7.0		8.4	15.4	1.8		14.4	26.2		42.4	6.0	0.4	0.4	6.8	64.6
Фм6			71.6	71.6	2.0	4.8		49.0	74.1	129.9	6.84			6.8	208.32

Схемы нагрузок на фундаменты

Фм4

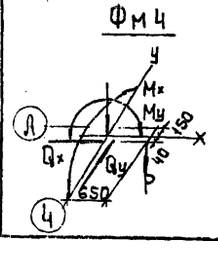

Фм5

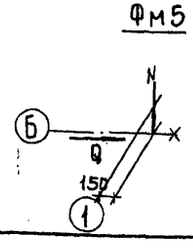

Фм6

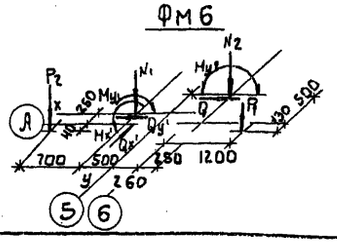

Защитный слой бетона для арматуры подошвы фундамента – 35мм, для остальной – 25мм

Привязан:

Инв.№

Провер.	Строгин		
Инж.	Кирсанова		
Рук. гр.	Строгин		
ГИП	Левина		
Н. контр.	Данилевский		
Нач. отд.	Красавин		

т.п. 901-3-250.88 КЖ

Главный корпус для станции очистки воды поверхностных источников мутностью до 1500 мг/л, производительностью 20,0 тыс. м³/сут

Опалубочный чертеж. Армирование Фм4 ÷ Фм6

Стадия	Лист	Листов
Р	10	

ЦНИИЭП инженерного оборудования г. Москва

Подпись и дата | Взам. инв. №

Инв. № подл.

Копировал: Боброва 2353-03 Формат А2

Фм 7

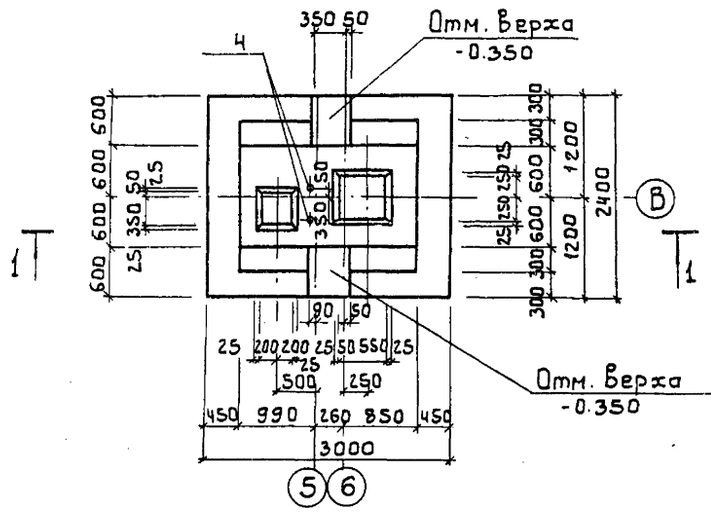

Фм 8

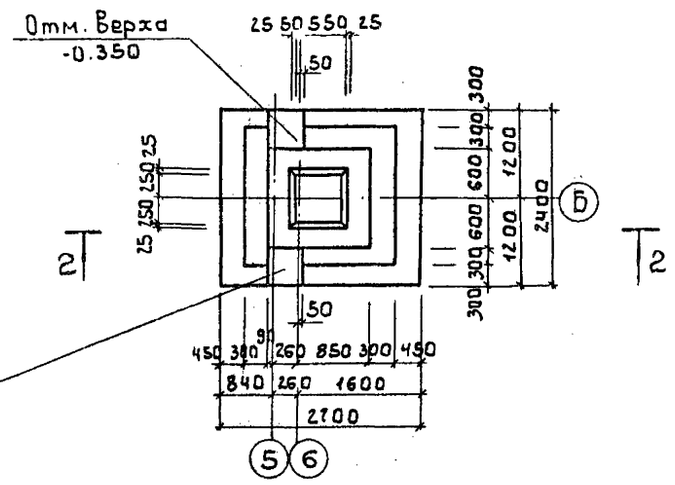

1 - 1

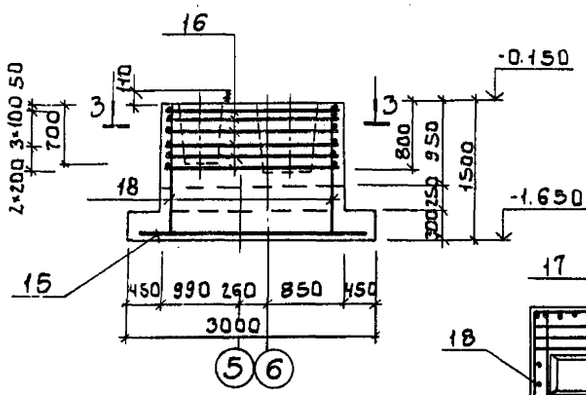

2 - 2

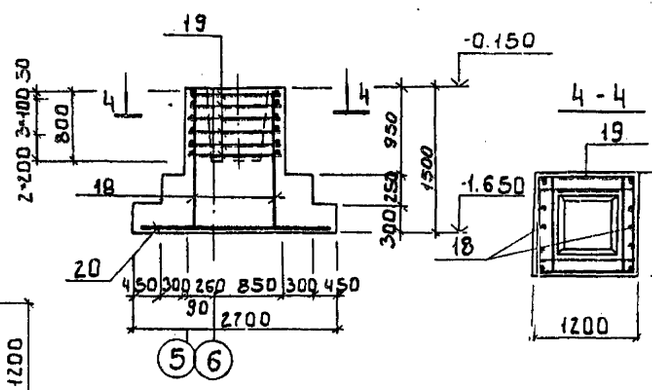

4 - 4

3 - 3

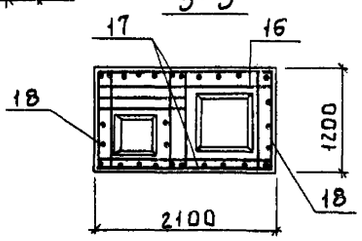

Спецификация монолитных фундаментов Фм7; Фм8

Формат	Зона	Поз.	Обозначение	Наименование	Кол.	Примечание
				Фм 7		
				Сборочные единицы		
		4	ГОСТ 24379.1-80	Болт 1.1 М24×800 Вст.3кп2	2	3.42
		15	1.410-3.1-12	2С 14АIII/14АIV 235×295	1	85.4
		16	т.п. 901-3-250.88 КЖИ 72.000	С5	6	11.93
		17	1.410-3.1-07	1С 12АIII/8АIII 205×145	2	16.6
		18	1.410-3.1-02	1С 12АIII/6АIII 105×145	2	8.4
				Материалы:		
				Бетон В15; F50	м³	5.5
				Фм 8		
				Сборочные единицы		
		18	1.410-3.1-02	1С 12АIII/6АIII 105×145	2	8.4
		19	1.412-1/77-В.3.040	СБ-10АII	6	5.7
		20	1.410-3.1-17	2С 12АIII/12АIII 235×265	1	57.4
				Материалы:		
				Бетон В15; F50	м³	3,91

Ведомость расхода стали на один элемент, кг

Марка элемента	Изделия арматурные										Изделия закладные			Общий расход
	Арматура класса										Прокат марки			
	А-I		А-II		А-III					Всего	Вст3кп2			
	ГОСТ 5781-82										ГОСТ 2590-71			
	ф10	Итого	ф10	Итого	ф6	ф8	ф12	ф14	Итого		ф24		Итого	
Фм7	71.6	71.6				6.2	43.8	85.4	135.4	207.0	6.84		6.84	213.84
Фм8			34.2	34.2	1.4		72.8		74.2	108.4				108.4

Таблица нагрузок

Марка фундамента	Наименование нагрузок	Усилия кн; кн.м
Фм7	N1	346.0
	N2	175.5
	P	71.5
	Mx1	213.0
	Mx2	1.6
	My2	9.6
	Qx1	23.5
	Qx2	0.4
	Qy2	3.6
Фм8	N	346.0
	M	213.0
	Q	23.5
	P	71.5

Схемы нагрузок на фундаменты

Фм7

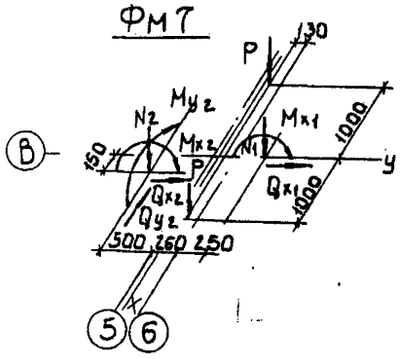

Фм8

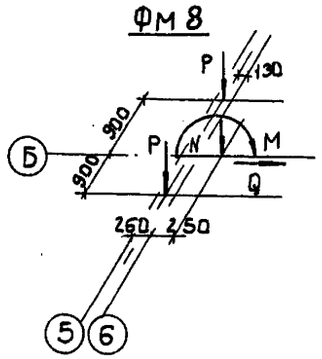

Защитный слой бетона для арматуры подошвы фундаментов - 35мм, для остальной - 25мм.

Инв.№ подл. | Подпись и дата | Взам. инв.№

Привязан:

Инв.№

Пров.Вер.	Строгин		
Инженер	Кирсанова		
Рук.гр.	Строгин		
ГИП	Левина		
Н.контр.	Данилевский		
Нач.отд.	Красавин		

т.п. 901-3-250.88 КЖ

Главный корпус для станции очистки воды поверхностных источников мутностью до 1500 мг/л производительностью 200 тыс. м³/сут.

Опалубочный чертеж, Армирование Фм7; Фм8.

Стадия	Лист	Листов
Р	11	

ЦНИИЭП инженерного оборудования г. Москва

Альбом 2, часть 2

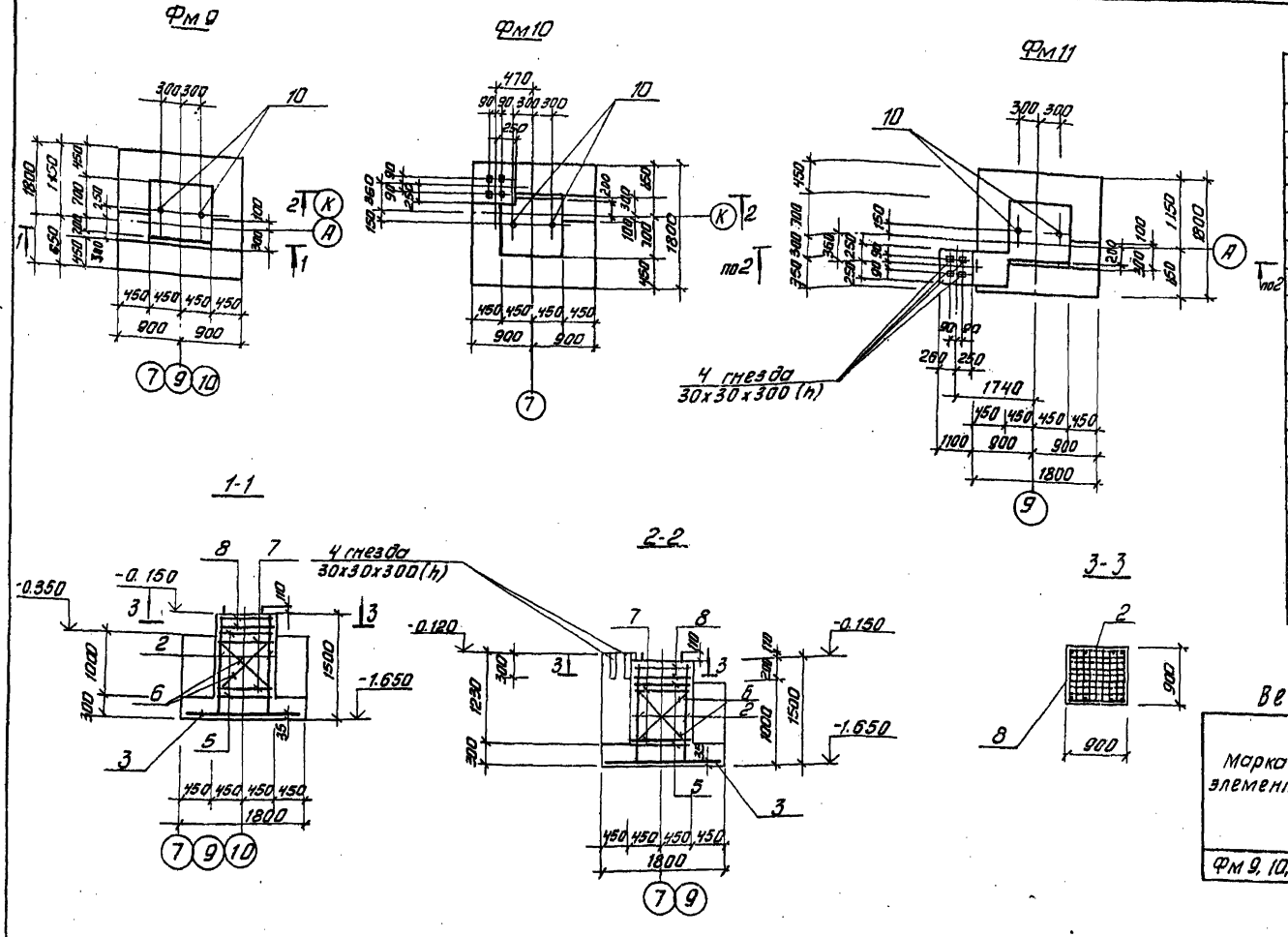

Спецификация монолитных фундаментов

Формат	Зона	Поз.	Обозначение	Наименование	Кол. шт.	Примеч.
				Фм 9		
				Сборочные единицы		
		2	1.410-3.1-01	1С $\frac{12А III}{5А III}$ 85x145	2	7.0
		3	1.410-3.1-12	2С $\frac{10А III}{10А III}$ 175x175	1	19.4
		5	1.412.1-4.080	Соединительный элемент ММ1	4	0.73
		6	-01	ММ2	4	0.85
		7	-02	ММ3	4	0.52
		8	1.412.1-4.050	СН-6АI	2	3.5
		10	1.412.1-4.060	МН1	2	3.4
				Материалы		
				Бетон В 15, F50	м³	2.3
				Фм 10, 11		
				Сборочные единицы		
			поз. 2,3,5÷8,10	См. Фм 9		
				Материалы		
				Бетон В 15; F50	м³	Фм 10-2.84
					м³	Фм 11-3,15

Ведомость расхода стали на один элемент, кг

Марка элемента	Изделия арматурные									Изделия закладные				Общий расход
	Арматура класса								Всего	Прокат марки				
	А-I				А-III					Вст.3 кп2				
	ГОСТ 5781-82				ГОСТ 5781-82					ГОСТ 2590-71				
	Ф6	Ф10		Итого	Ф6	Ф10	Ф12	Итого		Ф24	б8	б6	Итого	
Фм 9, 10, 11	7,0	8.4		15.4	1.2	19.4	12.8	33.4	48.8	6.0	0.4	0.4	6.8	55,6

Схема расположения нагрузок на фундаменты Фм 9, Фм 10, Фм 11.

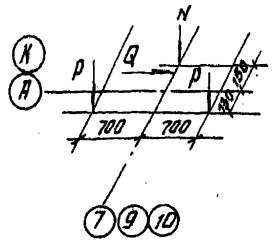

Таблица нагрузок

Марка фундамента	Наименование нагрузки	Усилие кН, кН. м.
Фм 9	N	118.0
Фм 10	Q	98
Фм 11	P	107.0

Защитный слой бетона для арматуры подошвы фундамента - 35 мм, для остальной - 25 мм.

ТП 901-3-250.88 КЖ

Привязан				
Инв. №	Провер.	Стронгин		
	Инжен.	Кирсанова		
	Рук. гр.	Стронгин		
	ГИП	Левина		
	Н. контр.	Данилевский		
	Нач. отд.	Красавин		

Главный корпус для станции очистки воды поверхностных источников мутностью до 1500 мг/л производительностью 20,0 тыс. м³/сутки

Опалубочный чертеж, армирование Фм 9 ÷ Фм 11

Стадия	Лист	Листов
Р	12	

ЦНИИЭП инженерного оборудования г. Москва

Инв. № подл. | Подпись и дата | Взам. инв. №

Копировал: Антипова

Формат А2

23531-03

Альбом 2, часть 2

Фм 12

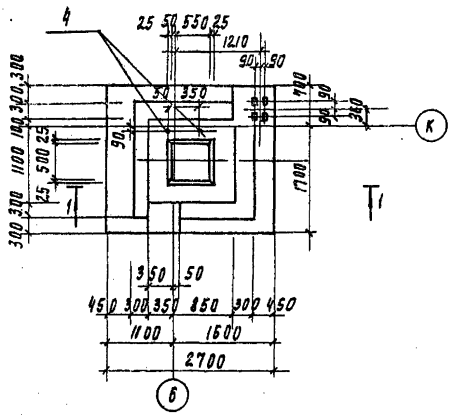

Фм 13

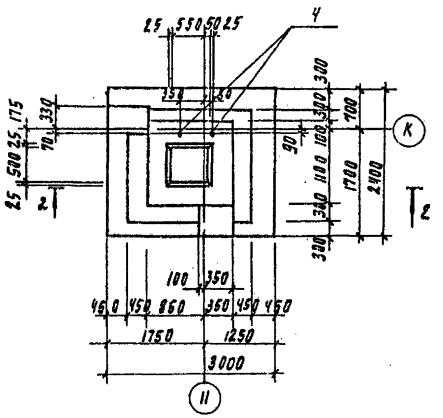

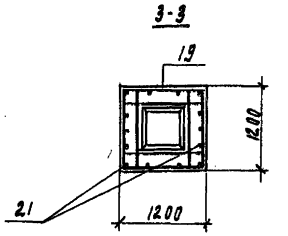

1-1

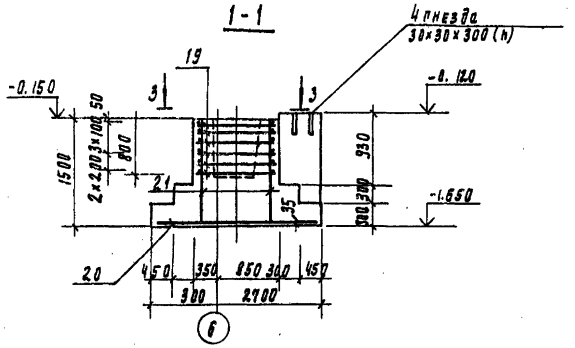

2-2

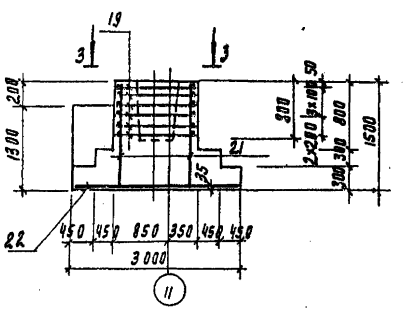

Фм 12

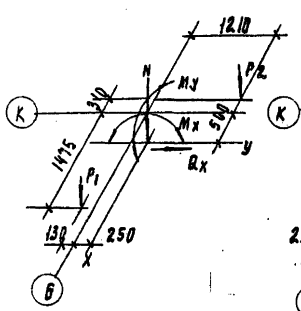

Фм 13

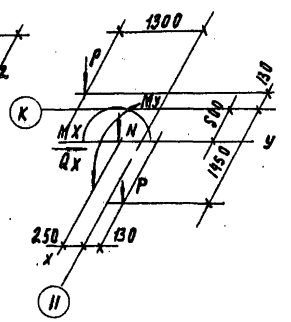

Таблица нагрузок

Марка фундам	Наимен. нагрузок	Усилия кн; кн·м
фм 12	N	226.0
	P1	123.0
	P2	118.0
	MX	183.0
	QX	29.0
	MY	26.0
фм 13	N	366.0
	P	118.0
	MX	226.0
	QX	19.0
	MY	62.0
	QY	2.0

Спецификация монолитных фундаментов фм 12, фм 13:

Формат	Зона	Поз	Обозначение	Наименование	Кол шт	Примеч.
				фм 12		
				Сборочные единицы		
		4	ГОСТ 24379.1-80	Болт 1.1 м24×800 Вст3кп2	2	3.42
		19	1.412-1/77-В.3-040	СБ-10 А II	6	5.7
		20	1.410-3.1-12	2С $\frac{12 А III}{12 А III}$ 235×265	1	57.4
		21	1.412-1/77-В.3-110	СН 12 А II -10×15	2	8.9
				Материалы:		
				Бетон В15, F50	м3	3.8
				фм 13		
				Сборочные единицы		
		4	ГОСТ 24379.1-80	Болт 1.1 м24×800 Вст3кп2	2	3.42
		19	1.412-1/77-В.3-040	СБ-10 А II	6	5.7
		21	1.412-1/77-В.3-110	СН 12 А II -10×15	2	8.9
		22	1.410-3.1-12	2С $\frac{12 А III}{12 А III}$ 235×295	1	62.7
				Материалы:		
				Бетон В15; F50	м3	4.8

Ведомость расхода стали на один элемент, кг.

Марка элемента	Изделия арматурные								Изделия закладные				Всего
	Арматура класса							Всего	Прокат марки				
	А-II				А-III				Вст3 кп2				
	ГОСТ 5781-82								ГОСТ 2590-71				
	ф10	ф12		Итого	ф12		Итого		ф24			Итого	
фм 12	34.2	17.8		52.0	57.4		57.4	109.4	6.48			6.5	115.9
фм 13	34.2	17.8		52.0	62.4		62.7	114.7	6.48			6.5	121.2

Защитный слой бетона для арматуры подошвы фундамента - 35 мм, для остальной - 25 мм.

Т. П. 901-3-250.88 КЖ

Привязан:

Инв. N

Провер.	Стронгин	
Инжен.	Кирсанова	
Рук. гр.	Стронгин	
ГИП	Левина	
Н. контр.	Данилевский	
Нач. отд.	Красавин	

Главный корпус для станции очистки воды поверхностных источников мутностью до 1500 мг/л производительностью 20 тыс. м³/сут

Опалубочный чертеж, армирование фм 12, фм 13.

Стадия	Лист	Листов
Р	13	

ЦНИИЭП инженерного оборудования г. Москва

Инв. N подл. | Подпись и дата | Взам. инв. N

Копировал Подлевская 23531-03 Формат А2

Альбом 2, часть 2

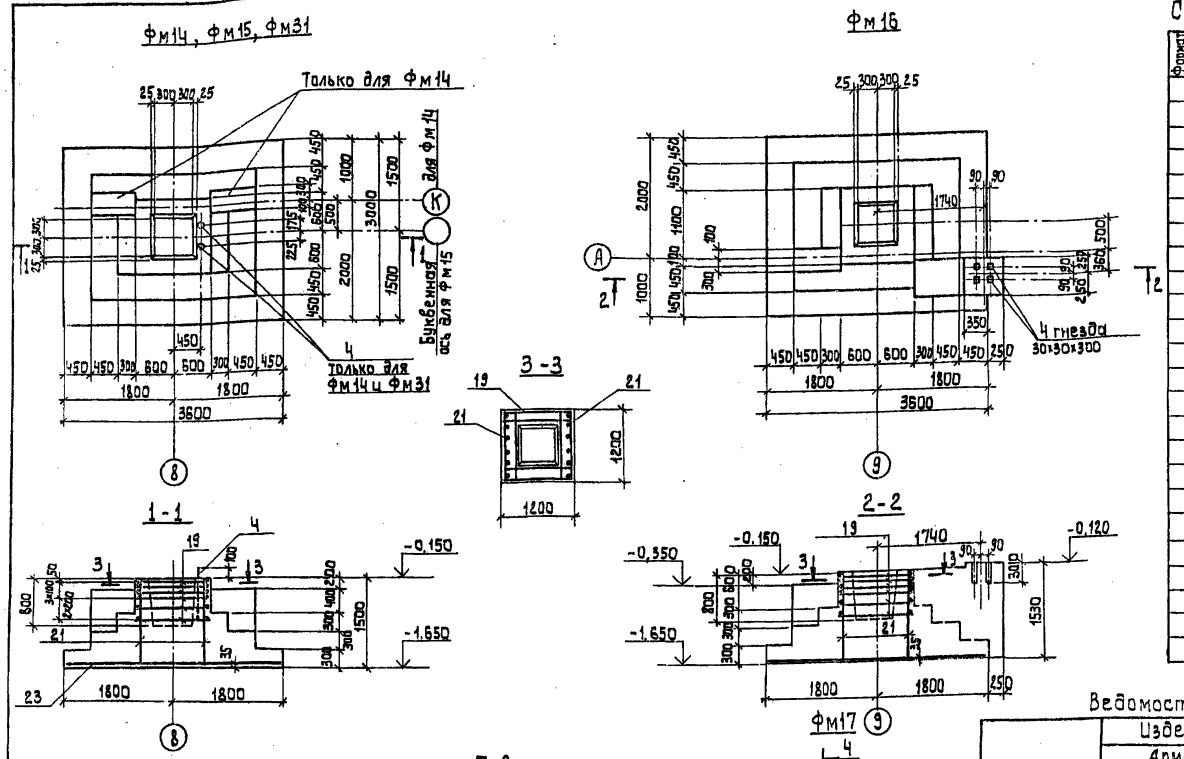

Спецификация монолитных фундаментов Фм14÷Фм17; Фм31

Формат	Зона	Поз.	Обозначение	Наименование	Кол.	Примечание
				Фм 15		
				Сборочные единицы		
		19	1.412-1/77-В.3-040	СБ-10АII	6	5,7
		21	1.412-1/77-В.3-110	СН12АII-10×15	2	8,9
		23	1.410-3.1-12	2С 14АIII/14АIII 295×355	1	128,4
				Фм 14; Фм31		
				Сборочные единицы		
			поз. 19, 21, 23	см. Фм 15		
		4	ГОСТ 24379.1-80	Болт 1.1 м 24×800 Вст3кп2	2	3,42
				Материалы		
				Бетон В15; F50	м³	Ф14=6,87 Ф15=6,45 Ф31=6,45
				Фм16		
				Сборочные единицы		
			поз. 19, 21, 23	см. Фм 15		
				Материалы:		
				Бетон В15; F50	м³	7,77
				Фм 17		
				Детали		
		24		Уголок 50×50×5-8 ГОСТ 8509-86 / Вст3пс5-I ГОСТ 535-79 Е=350	2	0,4
				Материалы		
				Бетон В15; F50	0,6	м³

Ведомость расхода стали на один элемент, кг

Марка элемента	Изделия арматурные								Изделия закладные						Всего:
	Арматура класса							Всего	Прокат марки						
	А-II			А-III					Вст3пс6-I			Вст3кп2			
	ГОСТ 5781-82								ГОСТ 8509-86			ГОСТ 2590-71			
	Ф10	Ф12	Итого	Ф14			Итого		50×5		Итого	Ф24		Итого	
Фм 14	34,2	17,8	52,0	128,4			128,4	180,4				6,84		6,84	187,24
Фм 15	34,2	17,8	52,0	128,4			128,4	180,4							180,4
Фм 16	34,2	17,8	52,0	128,4			128,4	180,4							180,4
Фм 17									0,8		0,8			0,8	0,8
Фм 31	34,2	17,8	52,0	128,4			128,4	180,4				6,84		6,84	187,24

Таблица нагрузок

Марка фундамента	Наименование нагрузки	Усилие кН, кН·м
Фм14	N	640,0
	P1	120,0
	P2	120,0
	Mx	176,0
	My	88,0
	Qx	12,0
	Qy	4,8
Фм15	N	1063,0
	Mx	294,0
	My	147,0
	Qx	20,0
	Qy	8,0
Фм16	N	640,0
	P1	60,0
	P2	120,0
	Mx	176,0
	My	88,0
	Qx	12,0
	Qy	4,8

Схемы нагрузок на фундаменты

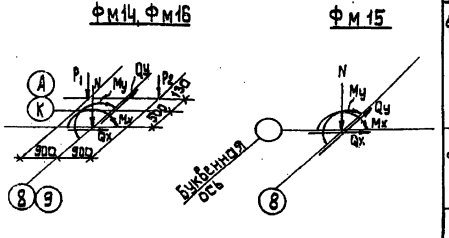

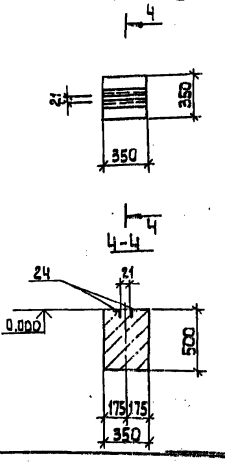

Защитный слой бетона для арматуры подошвы фундамента - 35 мм, для остальной - 25 мм.

Инв. № подл. | Подпись и дата | Взам. инв. №

Привязан:

Инв. №

Провер.	Стронгин	
Инжен.	Кирсанова	
Рук. гр.	Стронгин	
ГИП	Левина	
Н. контр.	Данилевский	
Нач. отд.	Красавин	

т.п. 901-3-250.88 КЖ

Главный корпус для станции очистки воды поверхностных источников мутностью 1500 мг/л, производительностью 20,0 тыс м³/сут.

Опалубочный чертеж, армирование Фм14÷Фм17, Фм31.

Стадия	Лист	Листов
Р	14	

ЦНИИЭП инженерного оборудования г. Москва

Копировал: Алешикова 23531-03 Формат: А2

Альбом 2, часть 2

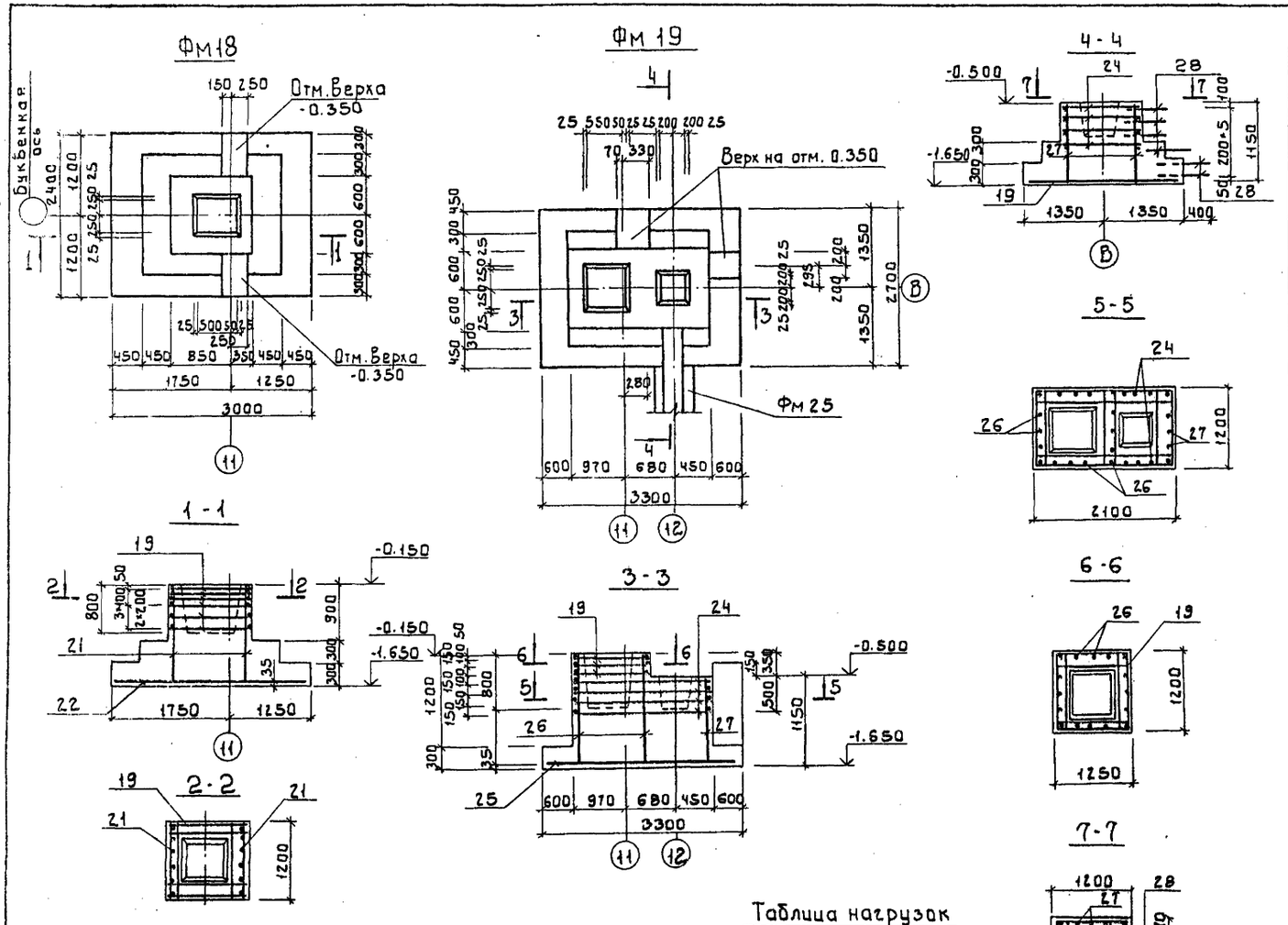

Спецификация монолитных фундаментов Фм18, Фм19

Формат	Зона	Поз.	Обозначение	Наименование	Кол	Примечание
				Фм 18		
				Сборочные единицы		
		19	1.412-1/77-В.3-040	СБ-10АII	6	5.7
		21	1.412-1/77-В.3-110	СН-12АII-10×15	2	8.9
		22	1.410-3.1-12	2С $\frac{12АIII}{12АIII}$ 235×295	1	62.7
				Материалы:		
				Бетон В15; F50	м³	7.8
				Фм 19		
				Сборочные единицы		
		19	1.412-1/77-В.3-040	СБ-10АII	3	5.7
		24	т.п.901-3-250.88 КЖ.И 71.0.0.0	С4	4	9.4
		25	1.410-3.1-12	2С $\frac{14АIII}{14АIII}$ 265×325	1	109.4
				Детали		
		26		ф12АIII ГОСТ5781-82 ℓ=1450	18	1.3
		27		ф12АIII ГОСТ5781-82 ℓ=1100	11	1.0
		28*		ф8АIII ГОСТ5781-82 ℓ=1600	6	0.5
				Материалы:		
				Бетон В15; F50	м³	6.28

* поз. 28 см. Ведомость деталей на листе КЖ17

Ведомость расхода стали на элемент, кг

Марка элемента	Изделия арматурные									Общий расход
	Арматура класса									
	А-I		А-II			А-III				
	ГОСТ 5781-82									
	ф10	Итого	ф10	ф12	Итого	ф8	ф12	ф14	Итого	
Фм 18			34.2	17.8	52.0		62.7		62.7	114.7
Фм 19	37.6	37.6	17.1			3.0	34.4	109.4	146.8	163.9

Схемы нагрузок на фундаменты

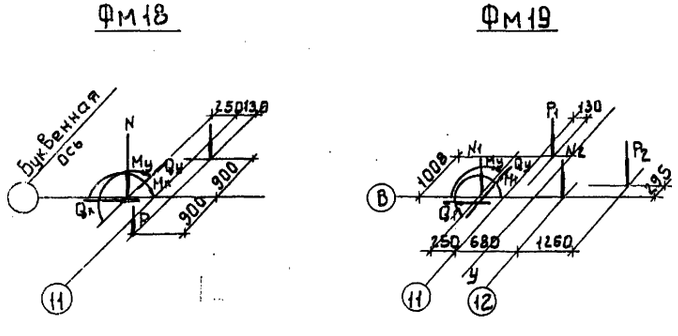

Таблица нагрузок

Марка фундам.	Наименов. нагрузок	Усилия кн., кн·м
Фм18	N	610.0
	Mx	226.0
	My	62.0
	Qx	18.0
	Qy	2.0
	P	123.0
Фм19	N1	610.0
	N2	184.5
	Mx	226.0
	My	62.0
	Qx	18.0
	Qy	2.0
	P1	71.5
	P2	67.5

Защитный слой бетона для арматуры подошвы фундаментов 35мм, остальной – 20мм

т.п. 901-3-250.88 КЖ

Провер.	Странгин		
Инж.	Кирсанова		
Рук.гр.	Странгин		
ГИП	Левина		
Н.контр.	Данилевский		
Нач.отд.	Красавин		

Привязан:

Инв.№

Главный корпус для станции очистки воды поверхностных источников мутностью до 1500 мг/л производительностью 200 тыс. м³/сут

Стадия	Лист	Листов
Р	15	

Опалубочный чертеж. Армирование Фм18, Фм19.

ЦНИИЭП инженерного оборудования г. Москва

Инв.№ подл. | Подпись и дата | Взам. инв.№

Копировал: Боброва 23531-03 Формат: А2

Альбом 2, часть 2

Фм 20

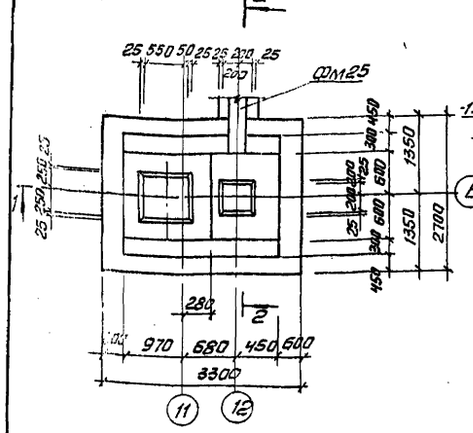

2-2

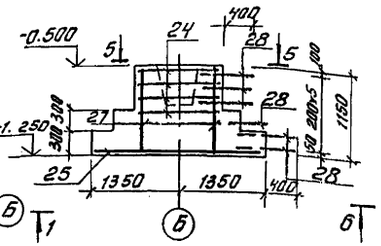

Фм 21

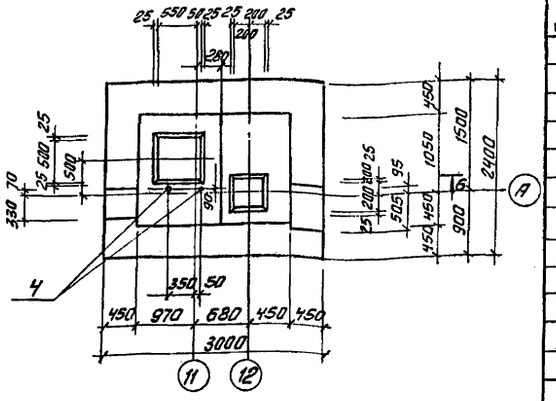

5-5

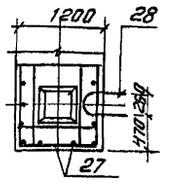

1-1

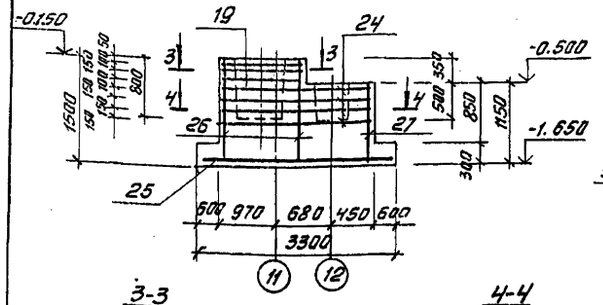

7-7

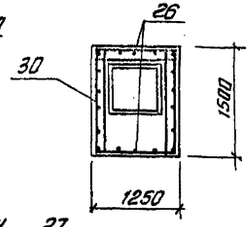

6-6

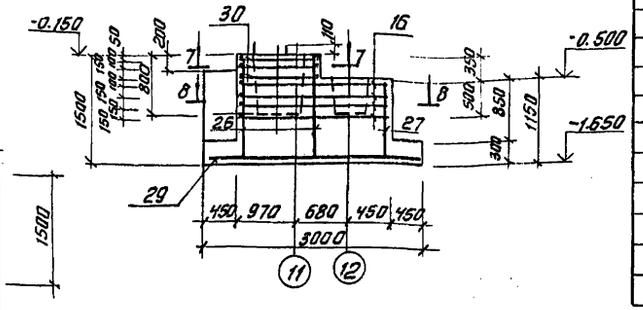

3-3

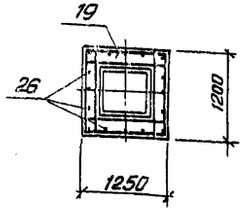

4-4

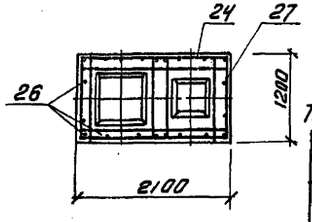

8-8

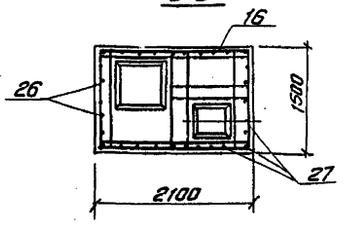

Спецификация монолитных фундаментов Фм20, фм21

Формат	Зона	Поз.	Обозначение	Наименование	Кол.	Примечание
				Фм 20		
				Сборочные единицы		
		19	1.412-1/77-В.3-040	СБ- 10 А II	3	5.7
		25	1.410-3.1-12	2С 14 А III / 14 А III 265х325	1	109.4
		24	ТП 901-3-250.88 КЖ.НУ1.0.0.0	С4	4	0.4
				Детали		
		26		Ф12 А III ГОСТ 5781-82 В=1450	18	1.3
		27		Ф12 А III ГОСТ 5781-82 В=1100	11	1.0
		28*		Ф8 А III ГОСТ 5781-82 В=1600	6	0.5
				Материалы:		
				Бетон В 15; F 50	м³	4.82
				Фм 21		
		4	ГОСТ 24379.1-80	Болт 1.1 М24х800 Вст3кп2	2	3.42
		16	ТП 901-3-250.88 КЖ.НУ2.0.0.0	С5	4	11.93
		30	1.412-1/77-В.3-040	СВ- 10 А II	3	6.6
		29	1.410-3.1-12	2С 14 А III / 14 А III 235х295	1	62.7
				Детали		
		26		Ф12 А III ГОСТ 5781-82 В=1450	15	1.3
		27		Ф12 А III ГОСТ 5781-82 В=1100	15	1.0
				Материалы:		
				Бетон В15, F50	м³	5.28

* поз. 28 см. ведомость деталей на листе КЖ-17

Ведомость расхода стали на элемент, кг.

Марка элемента	Изделия арматурные									Изделия закладные		Общий расход
	Арматура класса									прокат марки		
	A-I		A-II		A-III					Вст3кп2		
	ГОСТ 5781-82									ГОСТ 2590-71		
	Ф10	Итого	Ф10	Итого	Ф8	Ф12	Ф14	Итого	Всего	Ф24	Итого	
Фм 20	37.6	37.6	17.1	17.1	3.0	34.4	109.4	146.8	201.5			201.5
Фм 21	47.12	47.12	19.8	19.8		34.5	62.7	97.2	164.1	6.84	6.84	171.6

Таблица нагрузок

Марка фундамента	Наименование нагрузок	Усилия, кН; кН.м
Фм20	N1	610.0
	Mx	226.0
	Qx	18.0
	My	62.0
	Qy	2.0
	N2	847.5
Фм21	N1	226.0
	Mx	226.0
	Qx	18.0
	My	62.0
	Qy	2.0
	N2	184.0
	P1	71.5
	P2	70.8

Схемы нагрузок на фундаменты.

Фм 20

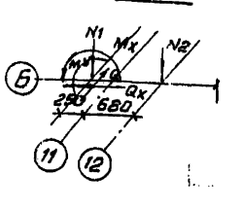

Фм 21

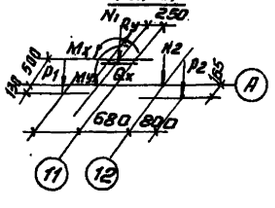

Защитный слой бетона для арматуры подошвы фундаментов. - 35мм, остальной - 20 мм.

					ТП 901-3-250.88		КЖ
Привязан							
Инв. №							
	Провер.	Строкгин		Главный корпус для станции очистки воды поверхностных источников мутностью 1500 мг/л производительностью 20,0 тыс. м³/сут.	Стадия	Лист	Листов
	Инж.	Кирсанова			Р	16	
	Рук. гр.	Строкгин					
	ГИП	Левина		Опалубочный чертеж, Армирование Фм 20; Фм 21	ЦНИИЭП инженерного оборудования г. Москва		
	Н. контр.	Данилевский					
	Нач. отд.	Красавин					

Копировал: Антипова

Формат А2

2353.1-03

Альбом 2, часть 2

Фм22

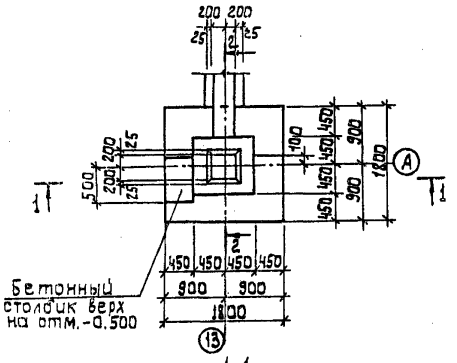

1-1

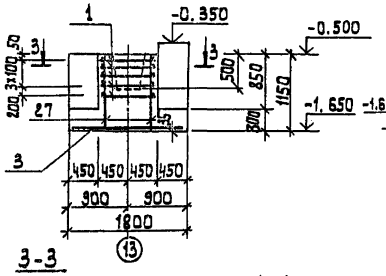

3-3

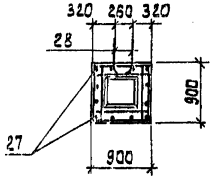

4-4

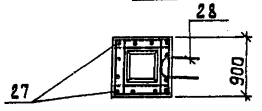

2-2

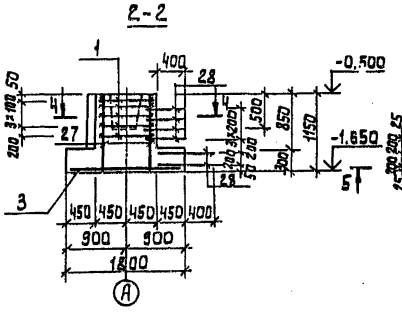

5-5

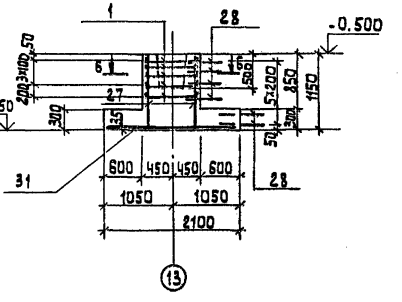

Фм23

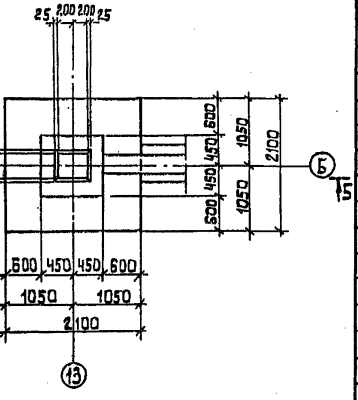

6-6

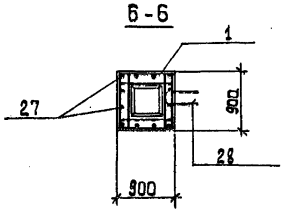

Спецификация монолитных фундаментов Фм22; Фм23

Формат	Зона	Поз.	Обозначение	Наименование	Кол. шт.	Примеч.
				Фм22		
				Сборочные единицы		
		1	1.412-1/77-В.3-020	СА8АI	5	2,7
		3	1.410-3.1-12	2С 10АIII / 10АIII 175х175	1	19,4
		*		Детали		
Б4		27		ф12АIII ГОСТ5781-82; ℓ=1100	12	1,0
Б4		28	*	ф8АIII ГОСТ5781-82; ℓ=1600	6	0,5
				Материалы		
				Бетон В15; F50	м³	2,15
				Фм23		
				Сборочные единицы		
		1	1.412-1/77-В.3-020	СА8АI	5	2,7
		31	1.410-3.1-12	2С 12АIII / 12АIII 205х205	1	40,0
				Детали		
		27		ф12АIII ГОСТ5781-82 ℓ=1100	12	1,0
		28*		ф8АIII ГОСТ5781-82 ℓ=1600	6	0,5
				Материалы:		
				Бетон В15; F50	м³	2,1

* поз. 28 см. ведомость деталей на данном листе.

Ведомость расхода стали на один элемент, кг.

Марка элемента	Изделия арматурные								Общий расход
	Арматура класса								
	А-I			А-III					
	ГОСТ 5781-82								
	ф8		Итого	ф8	ф10	ф12	Итого		
Фм22	13,5		13,5	3,0	19,4	12,0	34,4		47,9
Фм23	13,5		13,5	3,0		52,0	55,0		68,5

Таблица нагрузок

Марка фундамента	Наименование нагрузки	Усилие кН; кН.м.
Фм22	N1	117,0
	N2	74,0
	N3	74,0
Фм23	N1	381,0

Ведомость деталей

NN поз.	Эскиз
28	

Схемы нагрузок на фундаменты

Фм22 Фм23

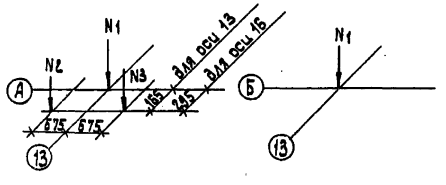

Защитный слой бетона:
Для арматуры подошвы фундамента - 35 мм.,
Для остальной - 25 мм.

Инв.№ подл. | Подпись и дата | Взам. инв.№

Привязан:			
Инв.№			

Провер.	Стронгин		
Инжен.	Кирсанова		
Рук.гр.	Стронгин		
ГИП	Левина		
Н.контр.	Даниловский		
Нач.отд.	Красавин		

тп 901-3-250.88 КЖ

Главный корпус для станции очистки воды поверхностных источников мутностью до 1500 мг/л производительностью 20,0 тыс м³/сут

Опалубочный чертеж, Армирование Фм22, Фм23.

Стадия	Лист	Листов
Р	17	

ЦНИИЭП инженерного оборудования г. Москва

Копировал [illegible] 236.1-03 Формат А2

Альбом 2, часть 2

Фм 24

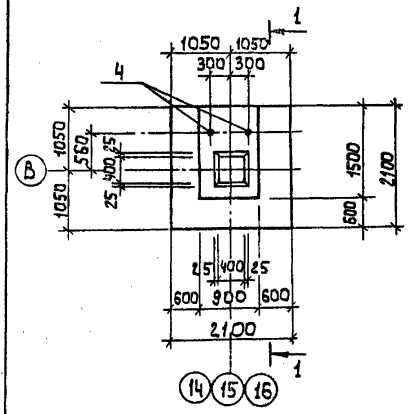

2-2

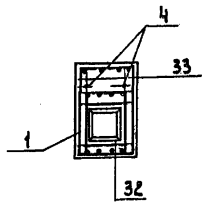

3-3

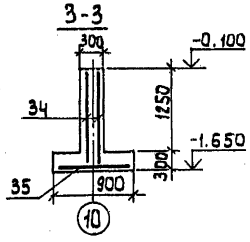

1-1

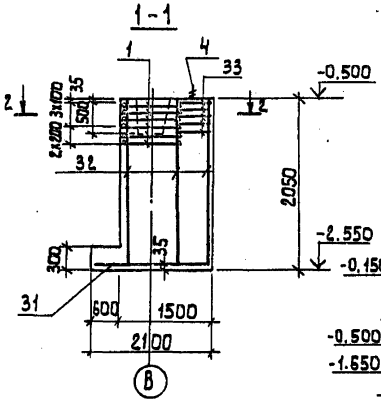

Фм 25

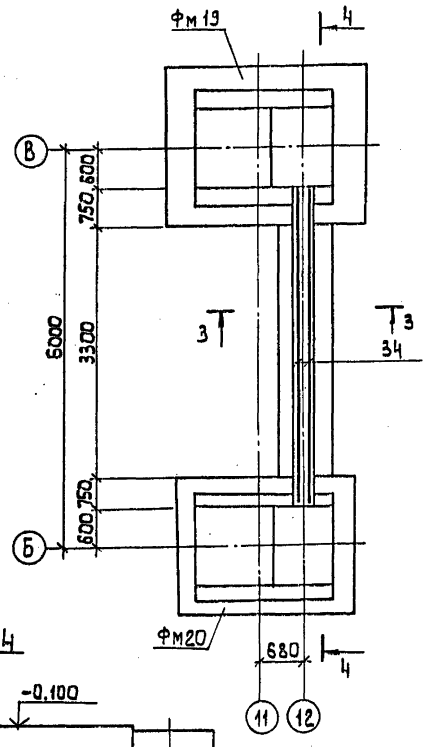

4-4

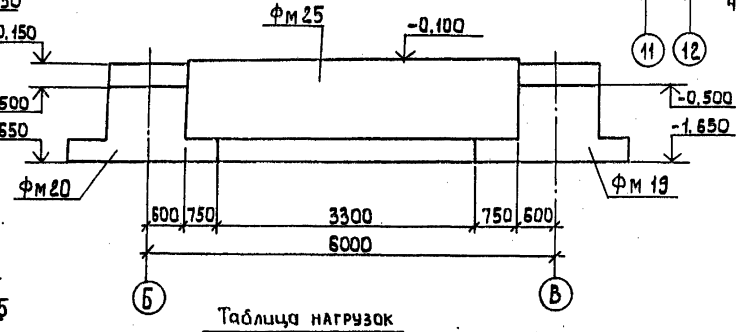

Схемы нагрузок на фундаменты

Фм 24

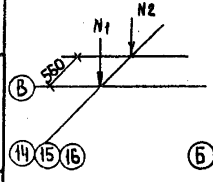

Фм 25

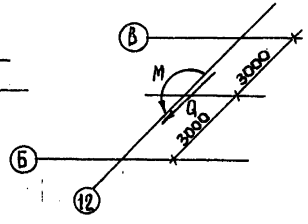

Таблица нагрузок

Марка фундамента	Наимен. нагрузки	Усилие кН, кН.м
Фм 24	N1	234.0
	N2	154.0
Фм 25	M	276.0
	Q	54.0

Спецификация монолитных фундаментов Фм 24, Фм 25

Формат	Зона	Поз.	Обозначение	Наименование	Кол.	Примечание
				Фм 24		
				Сборочные единицы		
		1	1.412-1/77-8.3-020	СА 8 АI	6	2.7
		4	ГОСТ 24379.1-80	Болт 1.1 М24х800 ст3 кп2	2	3.42
		31	1.410-3.1-12	2С 12АIII/12АIII 205х205	1	40.0
				Детали		
Б4		32		Ф12АIII ГОСТ 5781-82 ℓ=2000	12	2.2
Б4		33		Ф8АI ГОСТ 5781-82 ℓ=850	20	0.4
				Материалы:		
				Бетон В15; F50	м³	4.2
				Фм 25		
				Сборочные единицы		
		34	ГОСТ 23279-85	3С 3АIII/10АIII 135х475 75/50х155	2	31.3
		35	ГОСТ 23279-85	3С 10АIII/10АIII 85х325	1	18.9
				Материалы:		
				Бетон В15; F50	м³	2.7

Ведомость расхода стали на один элемент, кг.

Марка элемента	Изделия арматурные							Изделия закладные			Общий расход
	Арматура класса							Прокат марки			
	А-I			А-III				Вст3кп2 ГОСТ 2590-71			
	ГОСТ 5781-82										
	ф8		Итого	ф8	ф10	ф12	Итого	ф24		Итого	
Фм 24	24.2		24.2			66.4	83.4	6.84		6.84	97.44
Фм 25				22.5	58.9						81.4

Защитный слой бетона:
Для арматуры подошвы фундамента – 35 мм,
Для остальной – 25 мм.

Привязан.

Инв. №

Провер.	Строгин		
Инж.	Кирсанова		
Рук. гр.	Строгин		
ГИП	Левина		
Н. контр.	Данилевский		
Нач. отд.	Красавин		

Тп 901-3-250.88 КЖ

Главный корпус для станции очистки воды поверхностных источников мутностью до 1500 мг/л производительностью 20 0 тыс м³/сут.

Опалубочный чертеж, армирование. Фм 24, Фм 25.

Стадия	Лист	Листов
Р	18	

ЦНИИЭТ инженерного оборудования г. Москва

Инв. № подл. | Подпись и дата | Взам. инв. №

Копировал: Алешикова 23531-03 Формат: А2

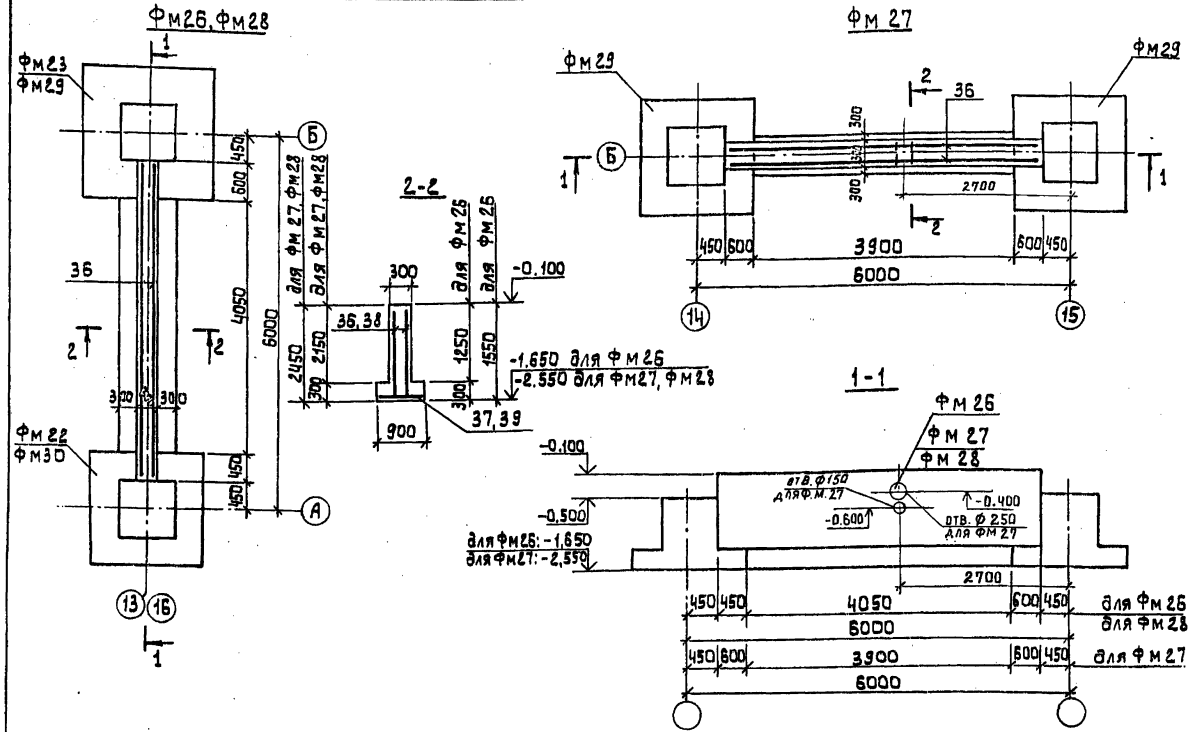

Спецификация монолитных фундаментов Фм 26 ÷ Фм 28

Формат	Зона	Поз.	Обозначение	Наименование	Кол.	Примечание
				Фм 26		
				Сборочные единицы		
		36	ГОСТ 23279-85	3С $\frac{8А III}{10А III}$ 135×505 $\frac{25}{50+100}$	2	35,6
		37	ГОСТ 23279-85	3С $\frac{10А III}{10А III}$ 85×405	1	23.5
				Материалы:		
				Бетон В15; F50	м³	3,1
				Фм 27		
				Сборочные единицы		
		38	ГОСТ 23279-85	3С $\frac{8А III}{10А III}$ 235×505 $\frac{25}{50+100}$	2	61.6
		39	ГОСТ 23279-85	3С $\frac{10А III}{10А III}$ 85×385	1	21.8
				Материалы		
				Бетон В15; F50	м³	4,34
				Фм 28		
				Сборочные единицы		
		37	ГОСТ 23279-85	3С $\frac{10А III}{10А III}$ 85×405	1	23,5
		38	ГОСТ 23279-85	3С $\frac{8А III}{10А III}$ 235×505 $\frac{25}{50+100}$	2	61,6
				Материалы		
				Бетон В15; F50	м³	4,4

Ведомость расхода стали на один элемент, кг.

Марка элемента	Изделия арматурные						Общий расход
	Арматура класса А-III ГОСТ 5781-82						
	Ф 8	Ф10					
Фм 26	27,9	66,8					94,7
Фм 27	47,8	98,9					146,7
Фм 28	47,8	98,9					146,7

Схемы нагрузок на фундаменты

Фм 26; Фм 27, Фм 28

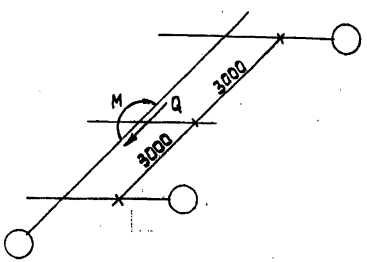

Таблица нагрузок

Марка фундамента	Наименование нагрузок	Усилия кн, кн.м
Фм26	M	276,0
Фм27	Q	54,0
Фм28		

Защитный слой бетона для арматуры подошвы фундамента -35 мм, для остальной -25 мм.

Провер	Стронгин		
Инж.	Кирсанова		
Рук.гр.	Стронгин		
ГИП	Левина		
Н.контр	Данилевский		
Нач.отд	Красавин		

Тп 901-3-250.88 КЖ

Главный корпус для станции очистки воды поверхностных источников мутностью до 1500 м/л производительностью 20,0 тыс м³/сут

Опалубочный чертеж, армирование Фм26; Фм27, Фм28.

Стадия	Лист	Листов
Р	19	

ЦНИИЭП инженерного оборудования г. Москва

Привязан

Инв. №

Инв. № подл. | Подпись и дата | Взам. инв. №

Копировал: Алешникова 23531-03 Формат: А2

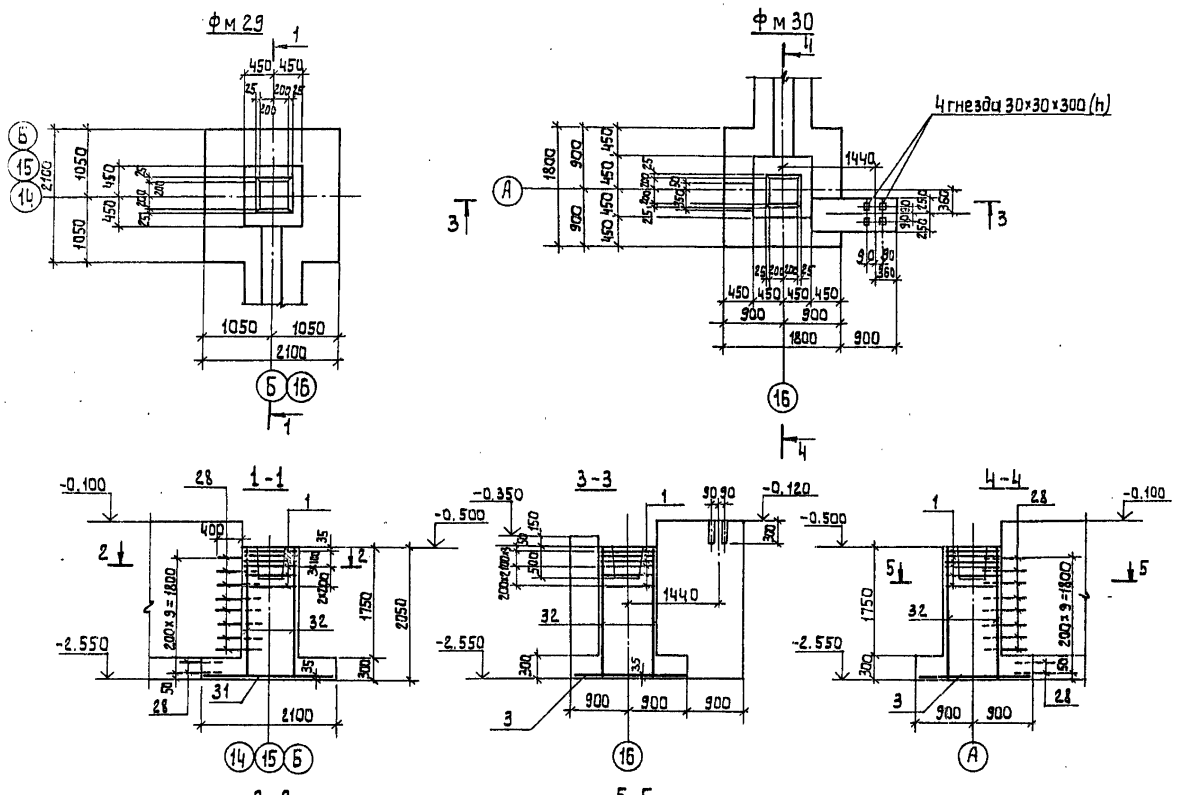

Схемы нагрузок на фундаменты

Фм 29 Фм 30

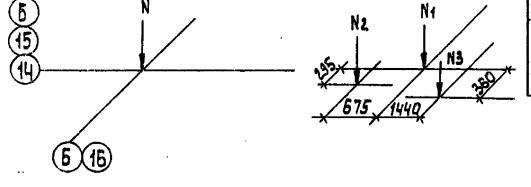

Таблица нагрузок

Марка фундамента	Наимен. нагрузки	Усилие кн; кн.м
Фм 29	N	381.0
Фм 30	N1	117.0
	N2	74.0
	N3	74.0

Спецификация монолитных фундаментов Фм29, Фм30, Фм32

Формат	Зона	Поз.	Обозначение	Наименование	Кол.	Примечание
				Фм 29		
				Сборочные единицы		
		1	1.412-1/77-В.3-020	СА 8 АI	6	2,7
		31	1.410-3.1-12	2С $\frac{12АIII}{12АIII}$ 205×205	1	40,0
				Детали		
		28*		Ф8 АIII ГОСТ 5781-82 ℓ=1600	10	0,5
Б4		32		Ф12 АIII ГОСТ 5781-82 ℓ=2000	12	2,2
				Материалы:		
				Бетон В15; F50	м³	2,74
				Фм 30		
				Сборочные единицы		
		1	1.412-1/77-В.3-020	СА 8 АI	6	2,7
		3	1.410-3.1-12	2С $\frac{10АIII}{10АIII}$ 175×175	1	19,4
				Детали		
		28*		Ф8 АIII ГОСТ 5781-82 ℓ=1600	10	0,5
		32		Ф12 АIII ГОСТ 5781-82 ℓ=2000	12	2,2
				Материалы:		
				Бетон В15; F50	м³	5.58

* поз. 28 см. ведомость деталей на листе КЖ-17

Ведомость расхода стали на один элемент, кг

Марка элемента	Изделия арматурные									Общий расход
	Арматура класса									
	А-I			А-III						
	ГОСТ 5781-82									
	Ф8		Итого	Ф8	Ф10	Ф12			Итого	
Фм 29	16.2		16,2	5.0		66.4			71,4	87,6
Фм 30	16.2		16,2	5.0	19,4	26,4			50,8	67,0

Защитный слой бетона: для арматуры подошвы фундамента – 35 мм; для остальной – 25 мм.

Провер.	Стронгин		
Инж.	Кирсанова		
Рук. гр.	Стронгин		
ГИП	Левина		
Н. контр.	Данилевский		
Нач. отд.	Красавин		

Привязан

Инв. №

тп 901-3-250.88 КЖ

Главный корпус для станции очистки воды поверхностных источников мутностью до 1500 мг/л, производительностью 20,0 тыс м³/сут

Опалубочный чертеж. Армирование Фм29, Фм30

Стадия	Лист	Листов
Р	20	

ЦНИИЭП инженерного оборудования г. Москва.

Инв. № подл. | Подпись и дата | Взам. инв. №

Копировал: Алешикова 23531-03 Формат: А2

Альбом 2 часть 2

Схема расположения фундаментов под оборудование, опор и приямков.

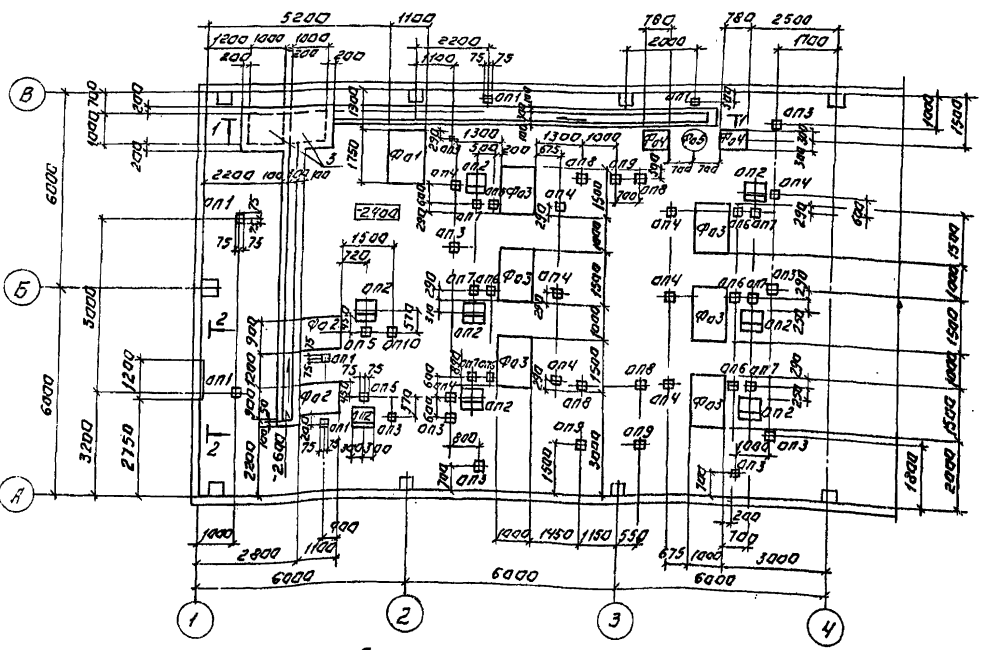

Схема расположения труб.

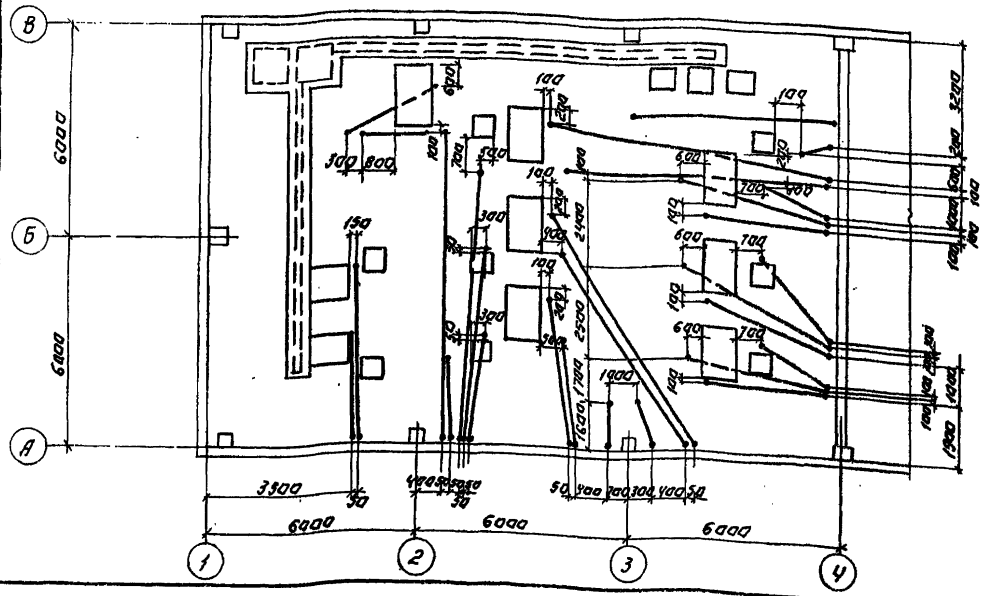

Спецификация к схеме расположения фундаментов под оборудование опор и приямков.

Марка, поз.	Обозначение		Наименование	Кол.	Масса ед. кг.	Примечание
			Фундаменты под оборудование			бетон В 12,5 (м³)
Фа1	Лист	КЖ 22	Фа1	1		1.93
Фа2	Лист	КЖ 22	Фа2	2		0.83
Фа3	Лист	КЖ22	Фа3	6		1.88
Фа4	Лист	КЖ22	Фа4	2		0.66
Фа5	Лист	КЖ 22	Фа5	1		0.42
			Опоры.			
оп1	Лист	КЖ22	оп1	6		0.004
оп2	Лист	КЖ22	оп2	8		0.25
оп3	Лист	КЖ22	оп3	9		0.02
оп4	Лист	КЖ22	оп4	9		0.018
оп5	Лист	КЖ22	оп5	2		0.011
оп6	Лист	КЖ22	оп6	6		0.009
оп7	Лист	КЖ22	оп7	6		0.008
оп8	Лист	КЖ 22	оп8	4		0.032
оп9	Лист	КЖ 22	оп9	3		0.027
оп10	Лист	КЖ 22	оп10	1		0.016
			Детали.			
1	3.400-6/76		Изделие закладное мн 1-1	п.м. 2.4	3.3	
2	3.400-6/76		Изделие закладное мн 4-4б	п.м. 8.4	4.4	
3	7.п901-3-250.88		Щит металлический щб	2	88.24	

1. Трубы заложить в конструкцию пола по листам марки ЭМ.

Привязан:			ТП 901-3-250.88			КЖ	
Инв. №							
Привер.	Строгин		Газовая котельная для станции с 4 водогрейными котлами мощностью 40 Гкал/ч каждый с 2 дымососами мощностью 230 тыс. м³/ч. Схема расположения фундаментов под оборудование опор и приямков. Схема расположения труб.	Стадия	Лист	Листов	
Ст. инж.	Строгина			Р	21		
Гип	Лебина			ЦНИИЭП инженерного оборудования г. Москва			
Н. контр.	Данилевский						
Нач. отд.	Красавин						

Копировал: Логинова Формат А2

22531-03

Альбом 2, часть 2

Разрез 1-1.

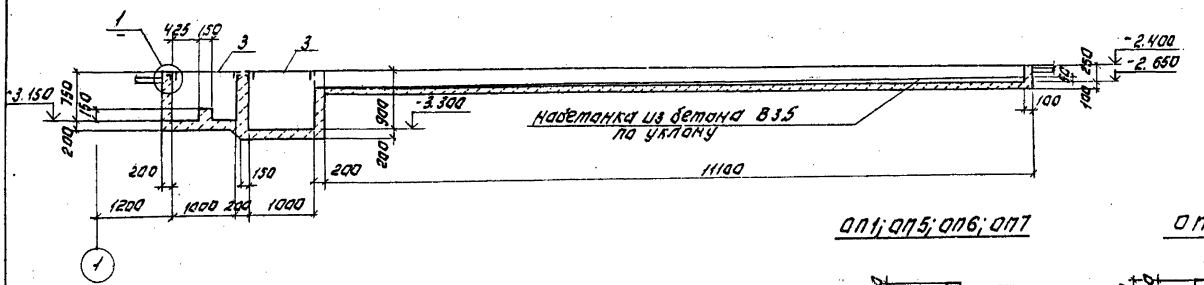

Фо 5

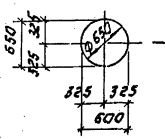

5-5

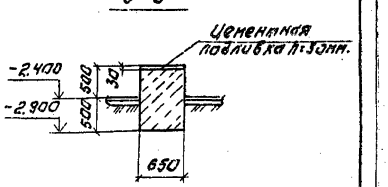

Оп1; оп5; оп6; оп7

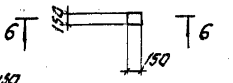

Оп2

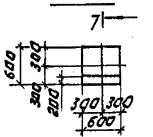

Оп3; оп4; оп10.

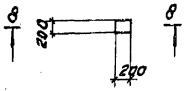

Оп8; оп9

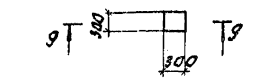

Фо 1

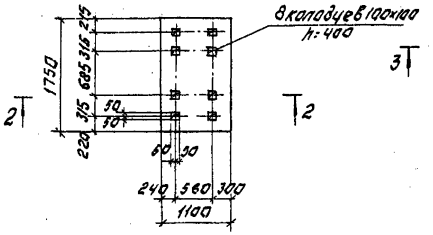

Фо 3

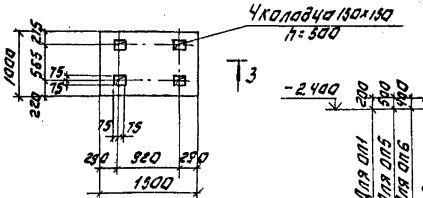

6-6

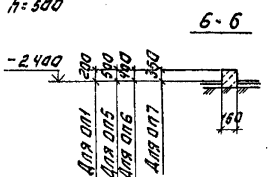

7-7

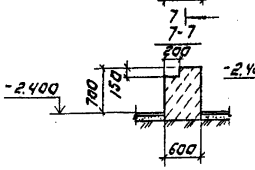

8-8

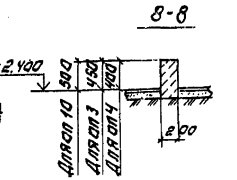

9-9

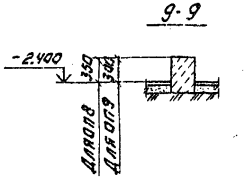

Вид 2-2

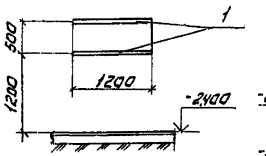

4-4

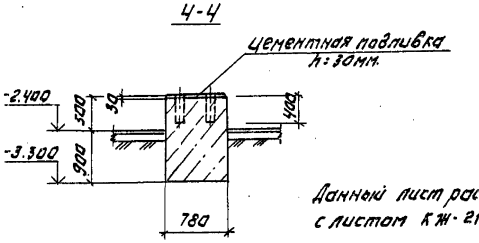

2-2

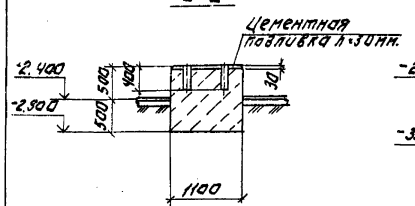

3-3

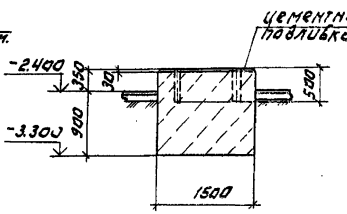

Данный лист рассматривать вместе с листом КЖ-21.

Фо 2

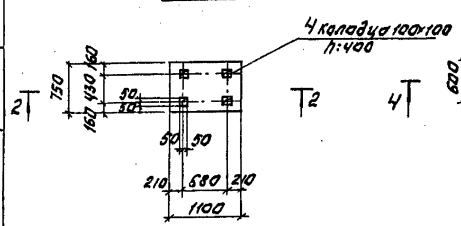

Фо 4

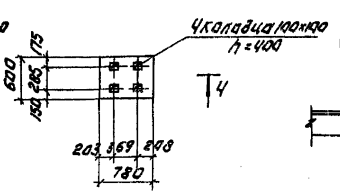

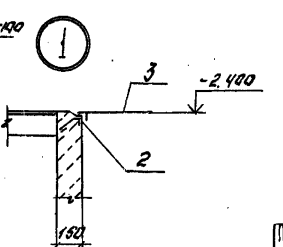

Привязан:				Т.П 901-3-250.88	КЖ
				Главный корпус для станции очистки воды поверхностных источников мощностью Ар 1500 м³/ч	Стадия: Р; Лист: 22; Листов:
		Привер.	Стригин	Принципиальная схема электрических связей 3/ч.	
		Гл. инж.	Стригина	Технологическая схема с планировкой оборудования	ЦНИИЭП инженерного оборудования г. Москва
		Гл. п.	Левина	Оборудование. Опоры и проемов в полах	
		Н. контр.	Данилевский	1-4. Разрез 1-1, 2-2. Фундаменты Фо1÷Фо5. Опоры оп1÷оп10	
Инв. №		Нач. отд.	Красавин	Копировал: Логинова	Формат: А2

23531-03

Альбом 2, часть 2

Схема расположения каналов и приямков в осях А÷В; 4-5.

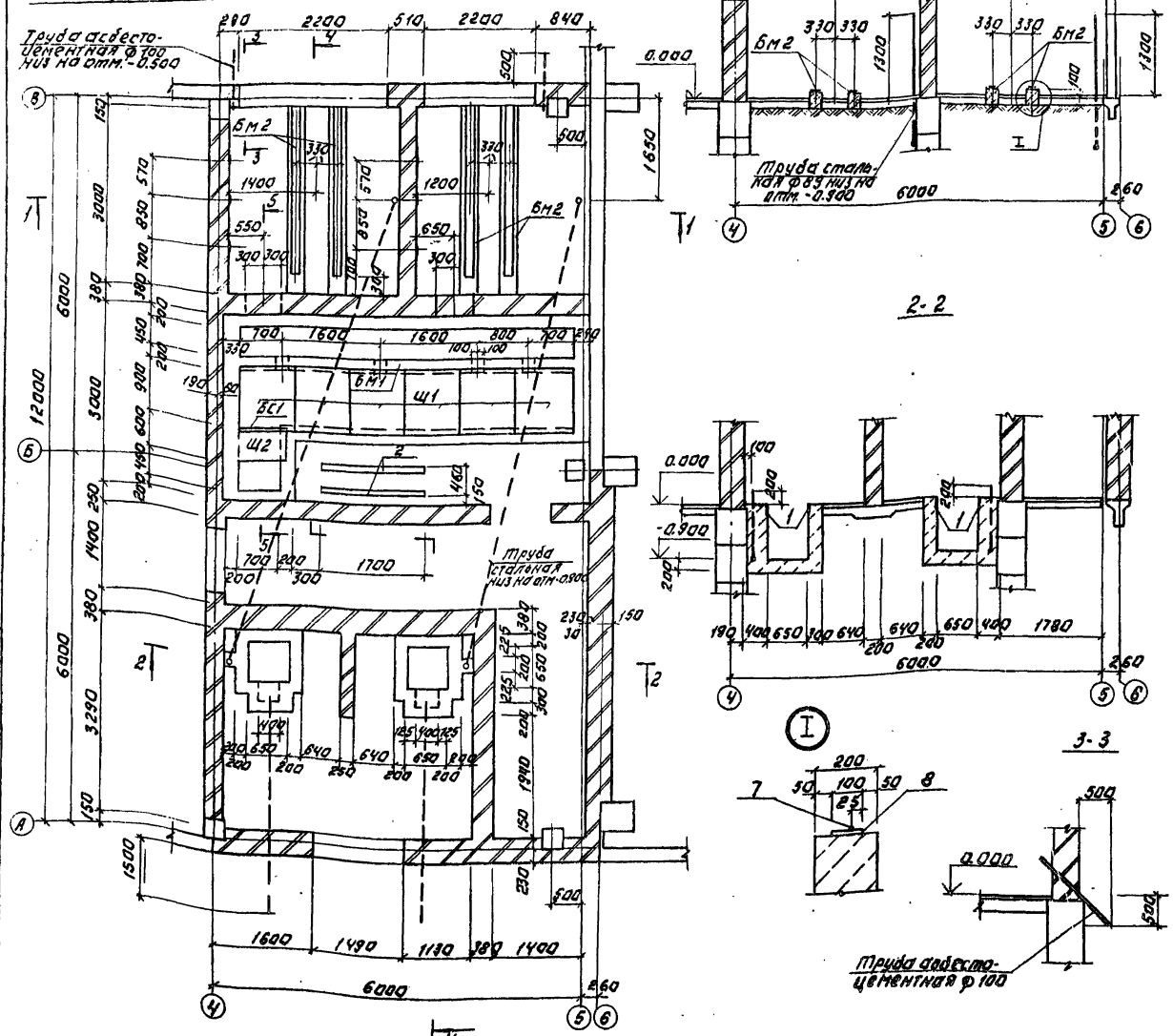

Спецификация к схеме расположения каналов и приямков в осях 4-5; А÷В.

Марка поз.	Обозначение	Наименование	Кол.	Примечание
		Монолитные конструкции.		
Бм1	Лист КЖ-24	Балка Бм1	1	
Бм2	Лист КЖ-24	Балка Бм2	4	
		Щит металлический		
Щ1	ТП901-3-250.88 КЖиТ3.000	Щ1	6	
Щ2	ТП901-3-250.88 КЖиТ3.000	Щ2	1	
1	3.400-6/76	Изделие закладное МН4-6	п.м. 12.2	п.м. 4.4кг
2	3.400-6/76	МН1-1	22.4	3.3кг
3	1.400-6/76 вып.1	М8-13	6	0.7кг
Бс1		Уголок 75х75х6-В ГОСТ 8509-86 / В СТ 3кп2 ГОСТ 535-79		
		ℓ=1000	1	6.4кг
		Материал:		
		Бетон В 15	2.47	м³

1. Трубы заложить в бетонной подготовке пола, выход труб над чистым полом равен 200мм. Выходы труб из пола защитить отрезками из тонкостенных стальных труб соответствующего диаметра.
2. Трубы учтены на листах марки ЭМ.

				ТП 901-3-250.88		КЖ	
Провер.	Строгин			Главный корпус для станции очистки воды поверхностных источников производительностью 1500 м³/ч	Стадия	Лист	Листов
Гл. инж.	Саранча				Р	23	
Рук. гр.	Строгин						
ГИП	Лемина			Схема расположения каналов и приямков в осях А÷В. Разрезы 1-1; 2-2; 3-3.	ЦНИИЭП инженерного оборудования г. Москва		
Н. контр.							
Нач. отд.	Красавин						

Копировал: Логинова Формат: А2

Альбом 2, часть 2

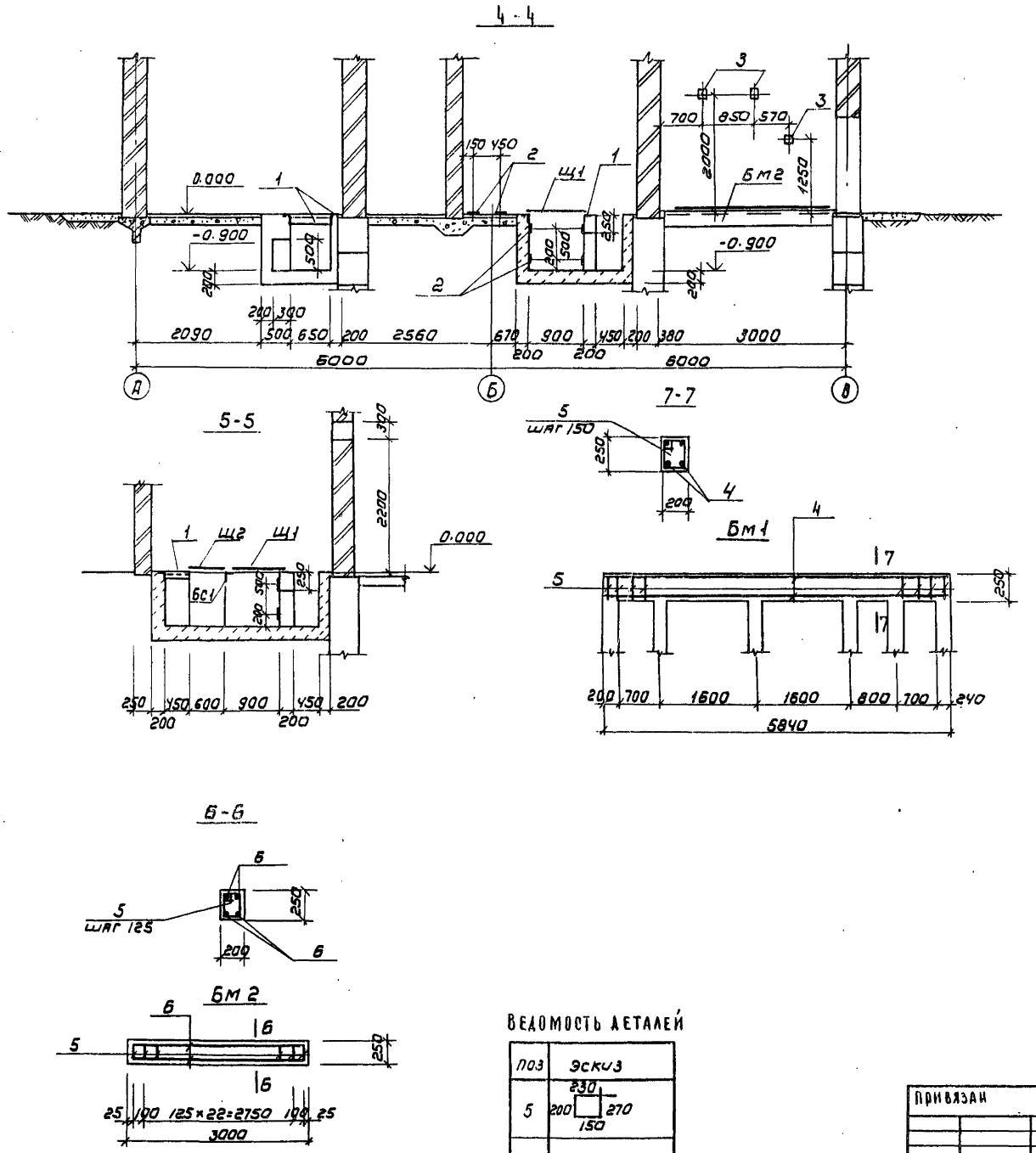

СПЕЦИФИКАЦИЯ К МОНОЛИТНЫМ БАЛКАМ

Формат	Зона	Поз.	Обозначение	Наименование	Кол	Примечание
				БМ1		
				Сборочные единицы		
		4		ф14АII ℓ=580	4	7.0кг
		5		ф8АI ℓ=850	40	0.3кг
		1	3.400-6/76	Изделие закладное Ми4-46	п.м 5.8	п.м 4.4кг
				Материал:		
				Бетон В15	0.29	м³
				БМ2		
				Сборочные единицы		
		6		ф14АII ℓ=2950	4	3.5кг
		5		ф8АI ℓ=850	24	0.3кг
		7		ф25АI ℓ=2500	1	9.6кг
		8	3.400-6/76	Изделие закладное Ми1-9	п.м 2.5	п.м 5.7кг
				Материал:		
				Бетон В15	0.15	м³

Арматура принята по ГОСТ 5781-82.

ВЕДОМОСТЬ ДЕТАЛЕЙ

Поз	Эскиз
5	230, 200, 270, 150

Провер.	Стронгин		
Ст.инж	Саранча		
Рук.гр.	Стронгин		
ГИП	Левина		
Н.контр	Даниловский		
Нач.отд	Красавин		

ТП 901-3-250.86 КЖ

Главный корпус для станции очистки воды поверхностных источников мутностью до 1500 мг/л производительностью 20.0 тыс. м³/сут

Разрезы 4-4 ÷ 7-7

Стадия	Лист	Листов
Р	24	

ЦНИИЭП ... г. Москва

Привязан

Инв. №

Копировал: Коршунова

Формат: А2

23531-03

Инв. № подл. | Подпись и дата | Взам. инв. №

Альбом 2, часть 2

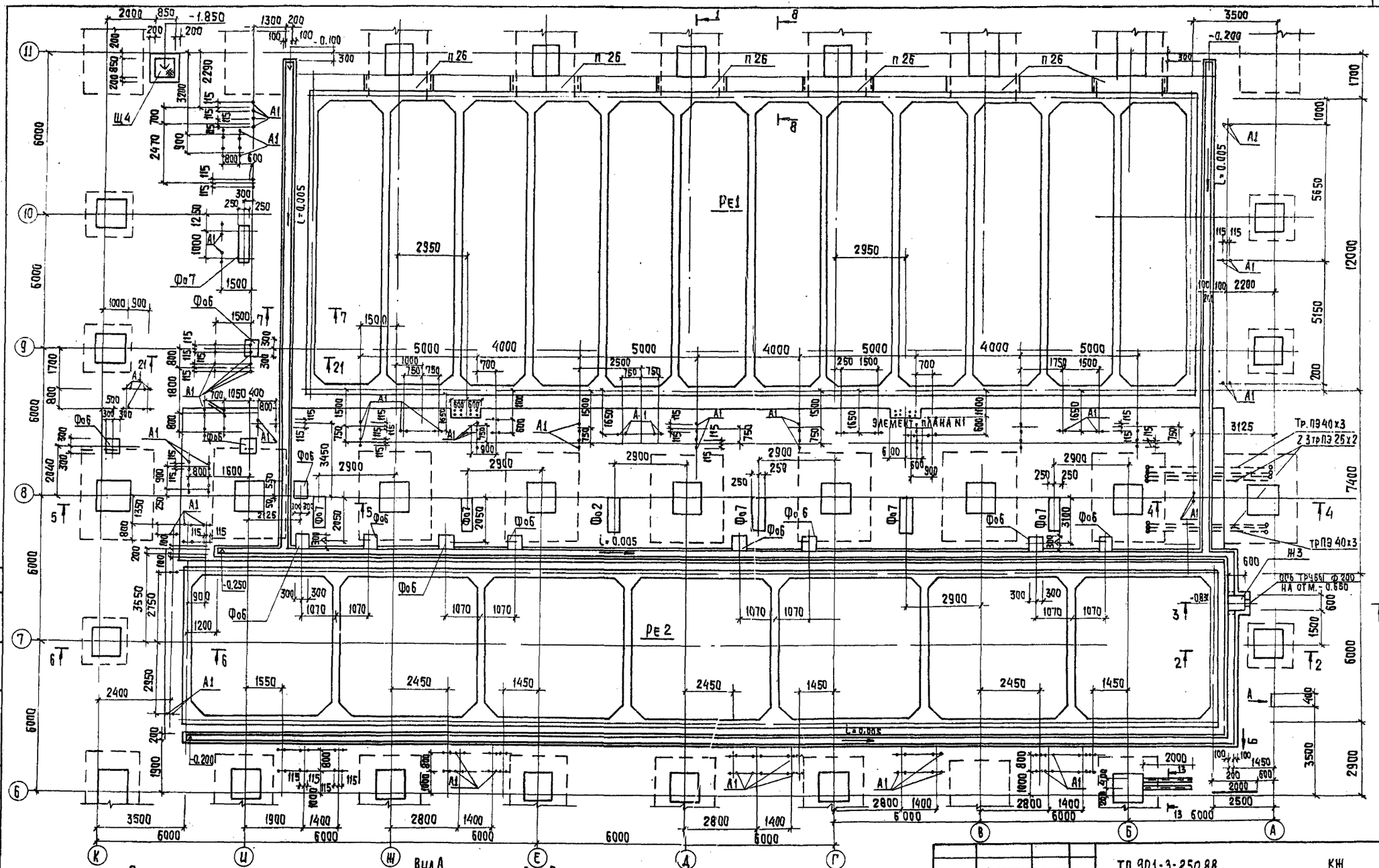

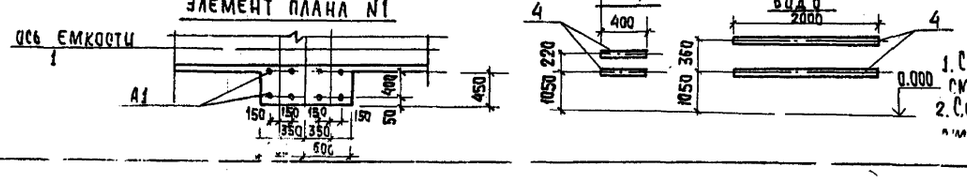

				ТП 901-3-250.88		КЖ
ПРИВЯЗАН		Провер.	Левина	Главный корпус станции очистки воды поверхностных источников мутностью до 1500 мг/л, производительностью тыс. м³/сутки	Стадия	Лист	Листов
		Ст. инж.	Саранча		Р	25	
		Рук. гр.	Строгин				
		ГИП	Левина	Схема расположения каналов, прямых [illegible] оборудование и анкеров [illegible] осях 6-1-А-К	Институт инженерного оборудования г. Москва		
		Н. контр.	Данилевский				
		Нач. отд.	Красавин				
Инв. №							

Согласовано

Гусева

Отдел

Взам. инв. №

Подпись и дата

Инв. № подл.

Копировал: [illegible]

Формат А2

Альбом 2, часть 2

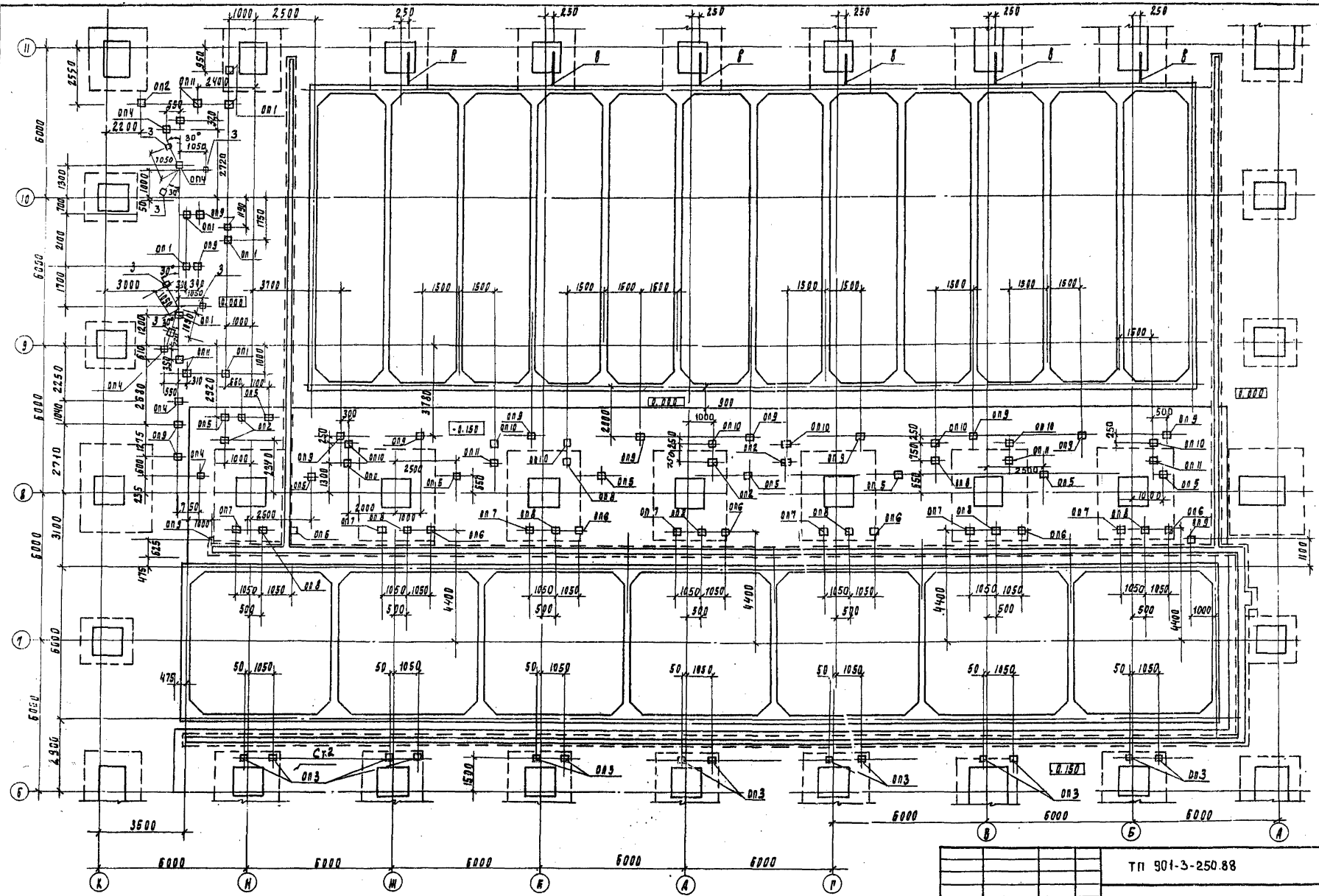

Привязан	Провер.	Стронгин		Главный корпус станции очистки воды поверхностных источников мутностью до 1500 мг/л производительностью 20 тыс. м³/сут	Стадия: Р; Лист: 26; Листов:
	Ст. инж.	Саранча			
	Рук. пр.	Стронгин			
	ГИП	Левина		Схема расположения	ЦНИИЭП
	Н. контр.	Данилевский			Инженерного оборудования г. Москва
	Нач. отд.	Красавин			

ТП 901-3-250.88 КЖ

Копировал Подлевская 23531-03 Формат А2

Альбом 2, часть 2

Схема расположения подбетонки

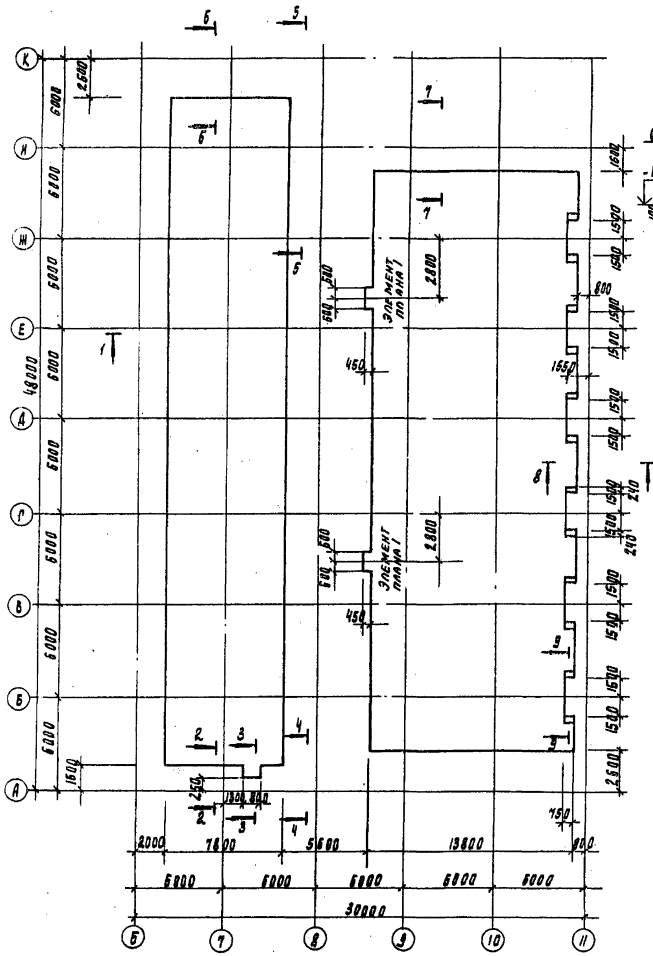

1-1

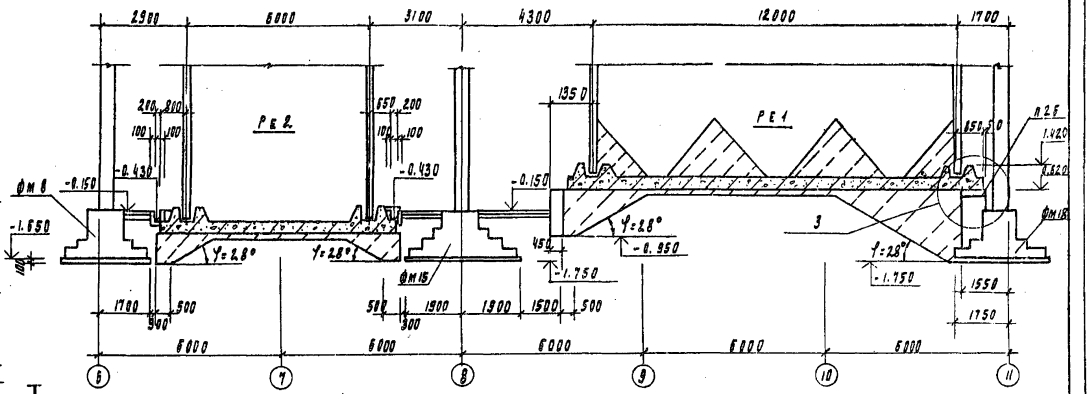

2-2

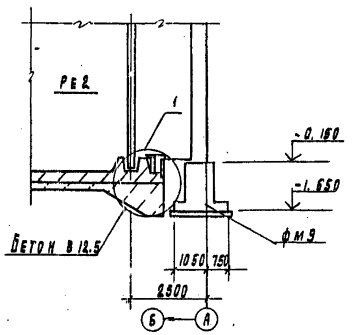

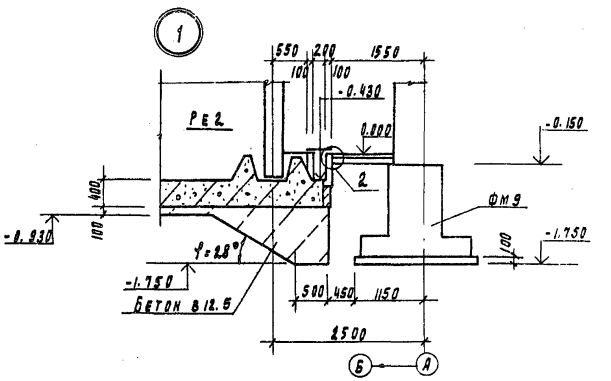

1. Элемент плана 1 см. на листе КЖ-25

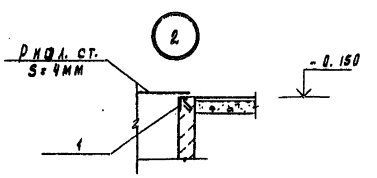

Привязан	Провер.	Стронгин		ТП 901-3-250.88		КЖ
	Ст. инж.	Саранча		Главный корпус станции очистки воды поверхностных источников мутностью до 1500 мг/л производительностью 20.0 тыс. м³/сут.	Стадия	Лист	Листов
	Рук. пр.	Стронгин			Р	27	
	РИП	Левина		Схема расположения подбетонки	Инженерного оборудования г. Москва		
Инв. №	Н. контр.	Ивановский		Узлы 1.2.			
	Нач. отд.	Красавин					

Инв. № подл. | Подпись и дата | Взам. инв. №

Альбом 2 часть 2

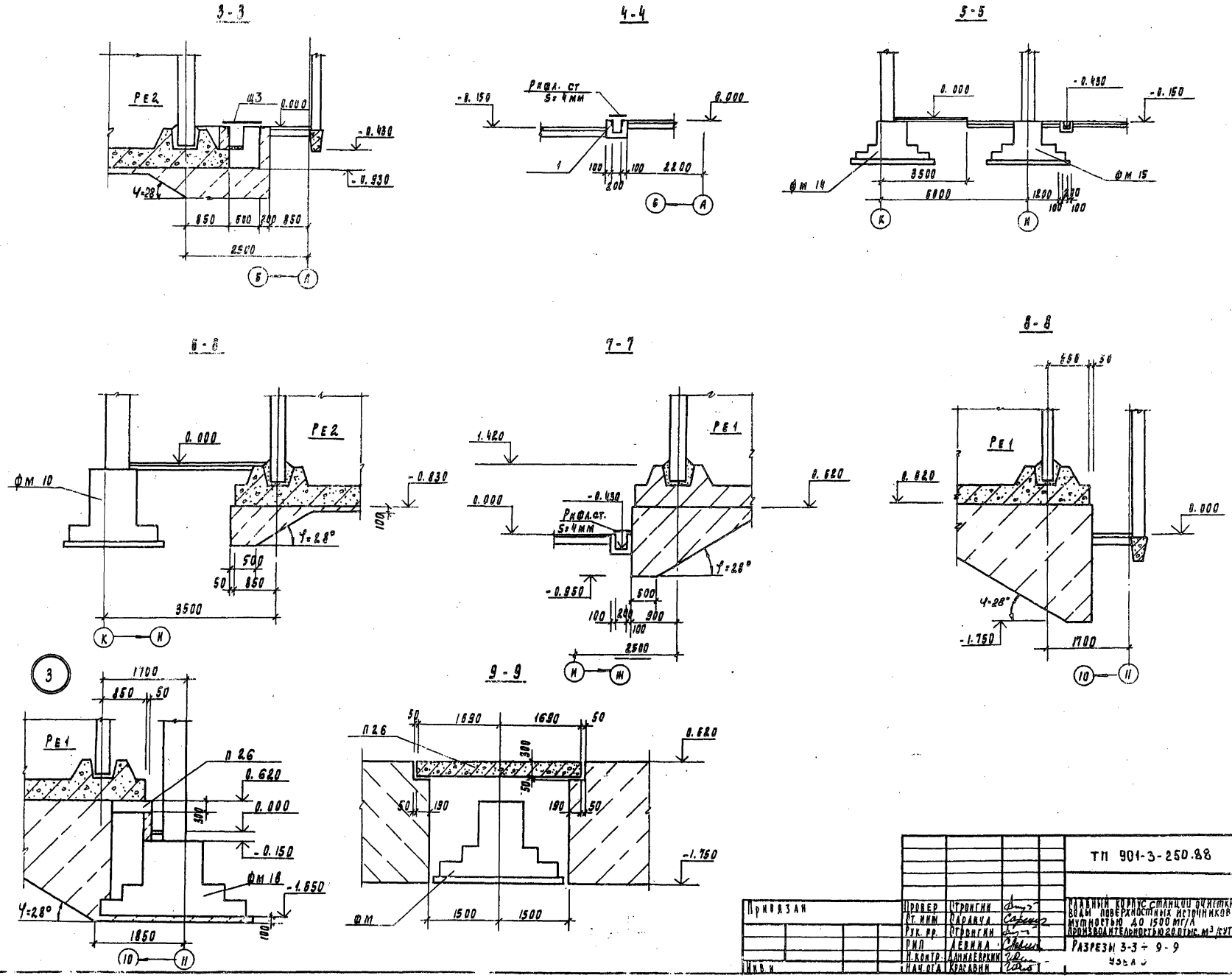

Привязан	Провер	Стронгин		ТП 901-3-250.88			КЖ
	Ст. инж	Саранча		Главный корпус станции очистки воды поверхностных источников мутностью до 1500 мг/л производительностью 20 тыс. м³/сут	Стадия	Лист	Листов
	Рук. пр.	Стронгин			Р	28	
	Рил	Левина		Разрезы 3-3 ÷ 9-9	ЦНИИЭП		
Инв. №	Н. контр.	Данилевский		Узел 3	инженерного оборудования г. Москва		
	Нач. отд.	Красавин					

Инв. № подл. | Подпись и дата | Взам. инв. №

Копировал | Дата | 23531-03 | Формат А2

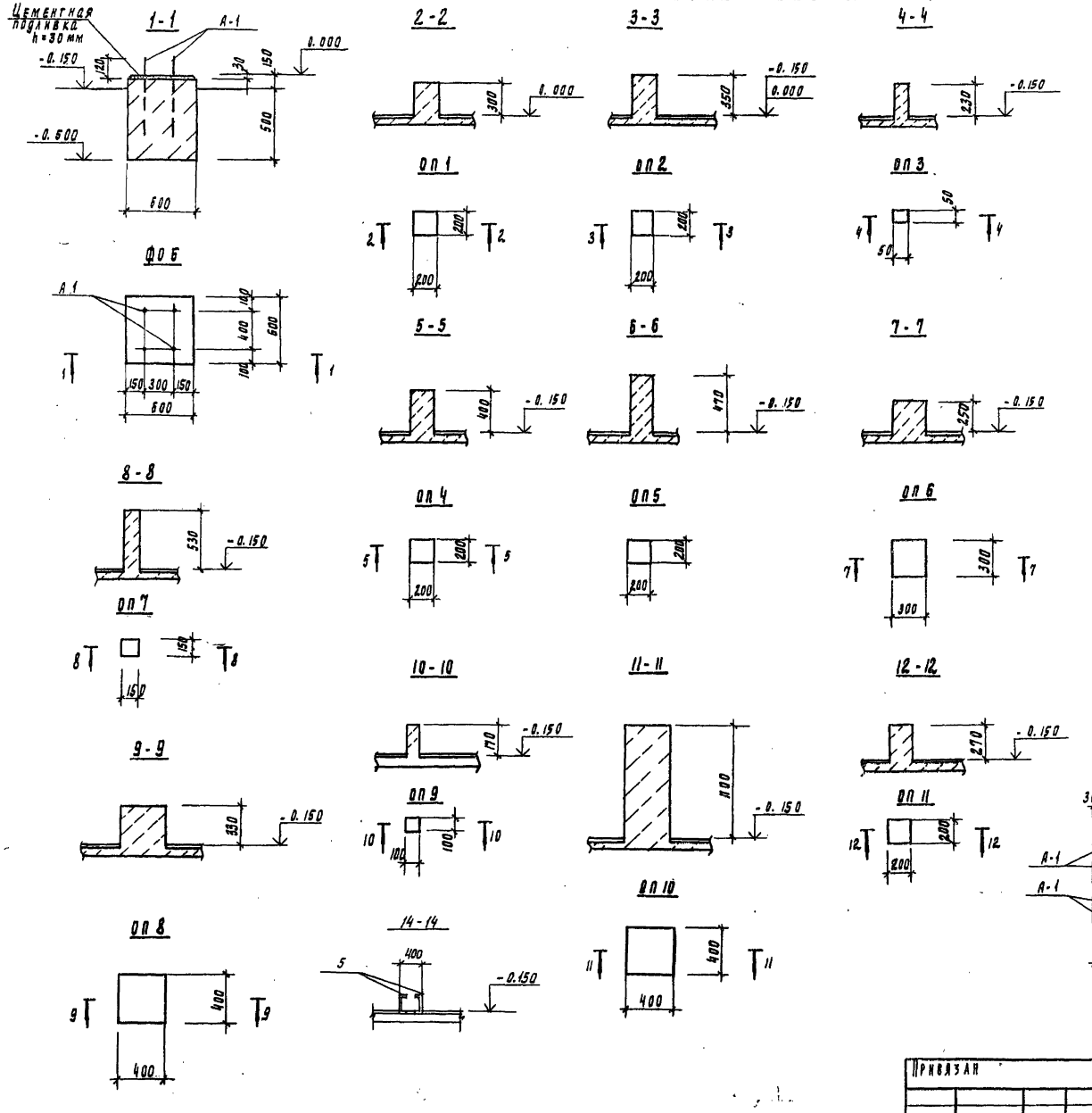

Альбом 2, часть 2

Спецификация к схемам расположения фундаментов под оборудование и опор под трубопровод.

Марка, поз.	Обозначение	Наименование	Кол.	Масса ед. кг	Примечание
		Емкости			
РЕ1	лист кж 36	РЕ1	1		
РЕ2	лист кж 44	РЕ2	1		
		Сборные ж.б. плиты			
п26	3.006.1-2.87	п28д-15	6	1880	
		фундаменты под оборудование			
фо6	лист кж-29	фо6	12	0.23м³	
фо7	лист кж-29	фо7	7	0.54м³	
		Опоры			
оп1	лист кж-29	оп1	6	0.02м³	
оп2	то же	оп2	4	0.01м³	
оп3	"	оп3	14	0.01м³	
оп4	"	оп4	5	0.02м³	
оп5	"	оп5	8	0.01м³	
оп6	"	оп6	7	0.02м³	
оп7	"	оп7	7	0.01м³	
оп8	"	оп8	9	0.05м³	
оп9	"	оп9	14	0.002м³	
оп10	"	оп10	8	0.17м³	
оп11	"	оп11	8	0.01м³	
4	3.400-6/76	ми1-3	4.8п.м	1.49	
5	1.400-15 в.1.005-69	щ8	4п.м	2.59	
щ3	тп901-3-250.88 кж.и73.0.0.002	щ3	1	44.64	
щ4	-03	щ4	1	55.36	
1	3.400-6/76	Изделие закладное ми4-48	2.85 п.м	4.4	
А1	рост 24379.1-80	Болт 2.1 м24х600 в Ст3пс2	286	1.13	
2		Лист ромб к-пу-4х300	42.7м²	33.4	
		Бст3 кп2 пост 8568-77			
3	1.400-15 вып.1	Изделие закладное м4-3-2	6	2.4	

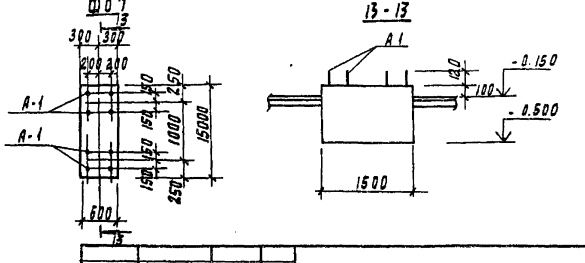

Привязан	Провер.	Стронгин		тп 901-3-250.88	кж
	Ст. инж.	Саранча		Главный корпус станции очистки воды поверхностных источников мутностью до 1500мг/л производительностью 20 отыс. м³/сут	Стадия: Р; Лист: 29; Листов:
	Рук. пр.	Стронгин		Фундаменты фо6 ÷ фо7. Опоры с оп1.	ЦНИИЭП г. Москва
	Гип	Левина			
Инв. №	Н. контр.	Данилевский			
	Нач. отд.	Красавин			

Инв. № подл. | Подпись и дата | Взам. инв. №

Копировал Годлевская 23531-03 Формат А2

Альбом 2, часть 2

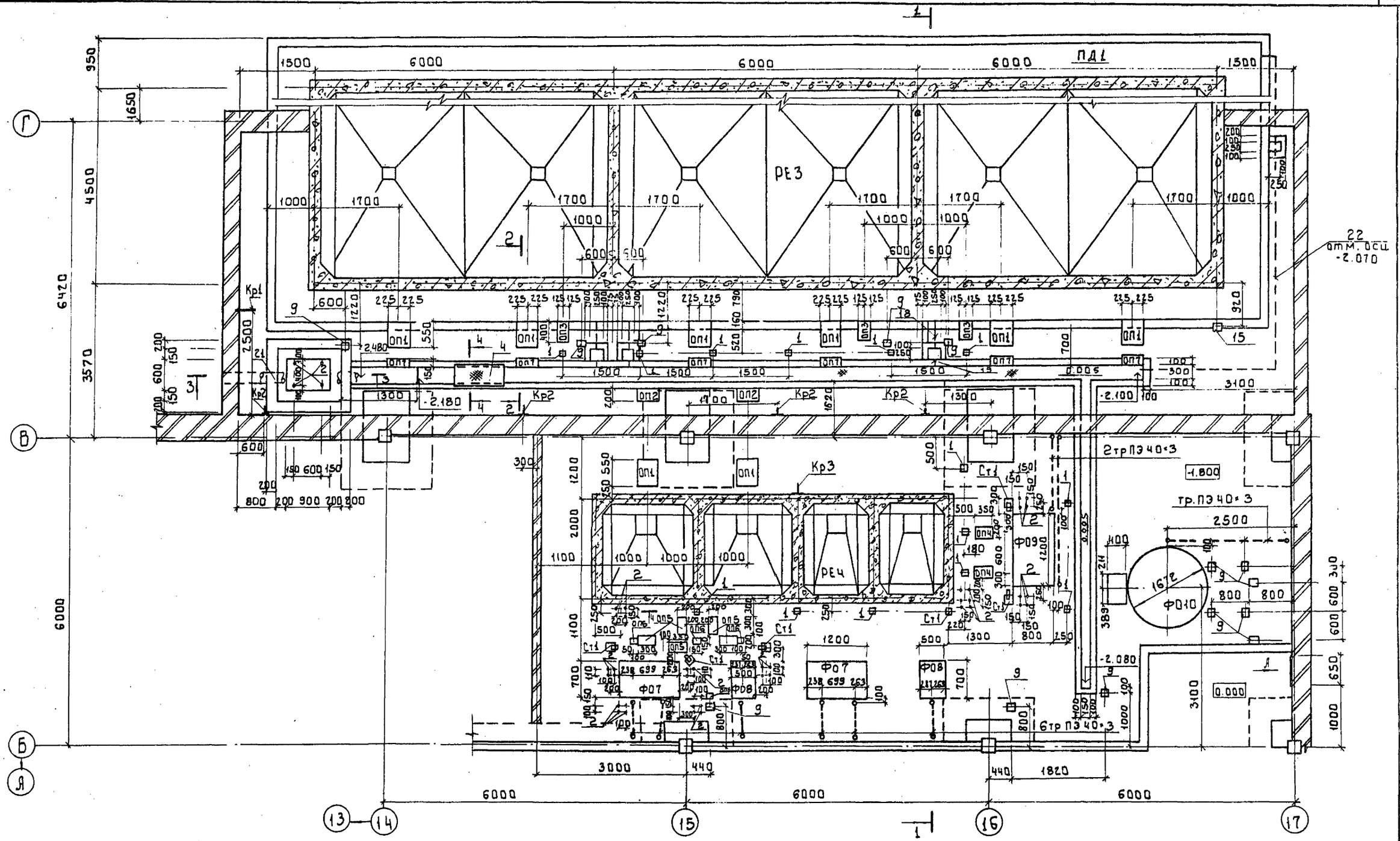

1 Разрезы 1-1÷4-4; Вид А см. лист КЖ-31.

2 Спецификацию и примечания см. лист КЖ-33.

				т.п. 901-3-250.88			КЖ
Привязан		Провер.	Левина	Главный корпус для станции очистки воды поверхностных источников мутностью 1500 мг/л производительностью 20 тыс. м³/сут.	Стадия	Лист	Листов
		Инж.	Кирсанова		Р	30	
		ГИП	Левина	Схема расположения емкостей фундаментов под оборудование приемных каналов в осях 13÷17 и Б-Г	ПНИИЭП инженерного оборудования г. Москва		
Инв. №		Нач. отд.	Красавин				

Согласовано

Инв. № подл. | Подпись и дата | Взам. инв. № | Отдел ЭЭПиД | Гусева

Корректор: Б. Боброва 23531-03 Формат А2

Альбом 2, часть 2

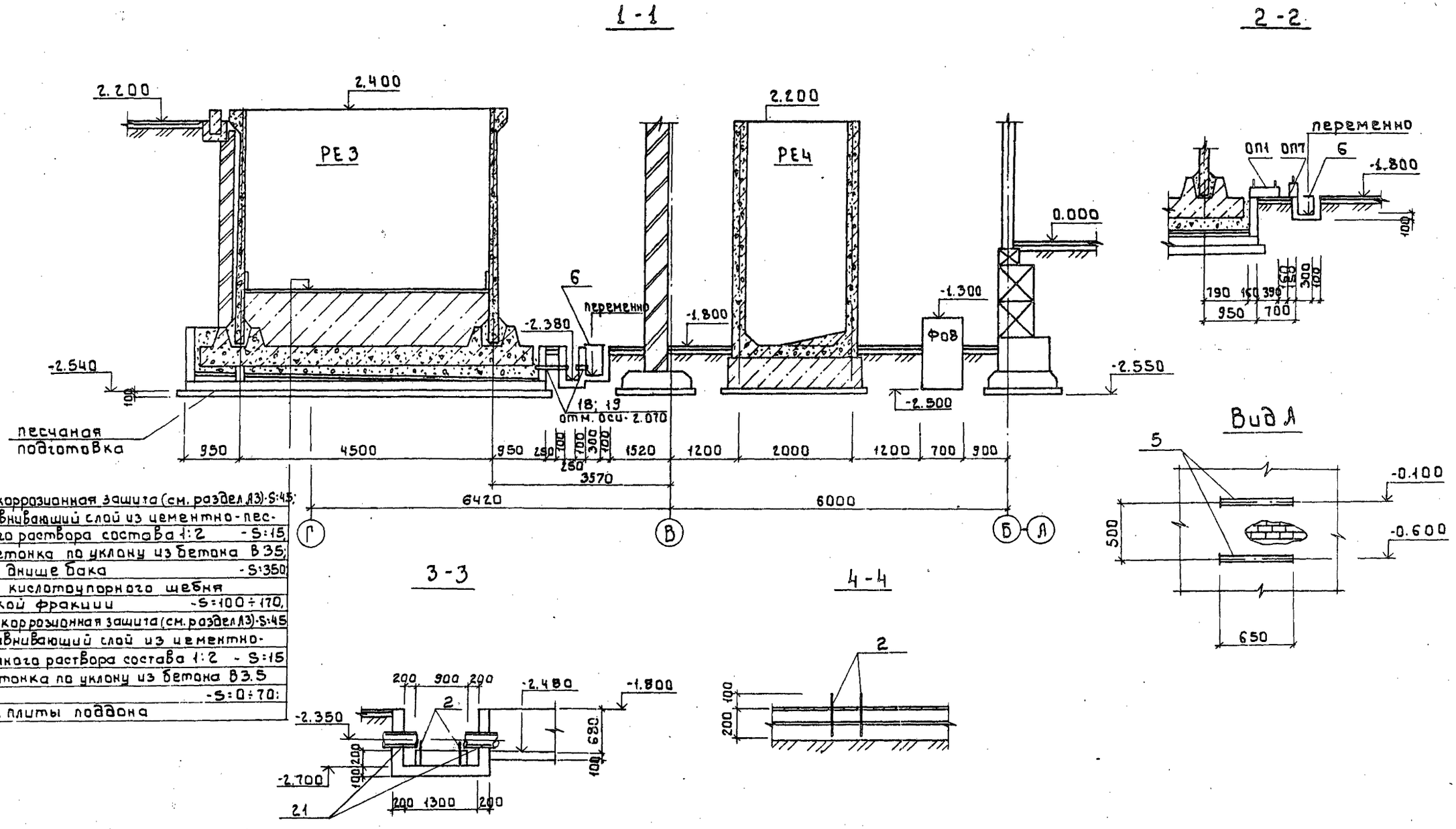

				т.п. 901-3-250.88		КЖ	
Привязан	Провер.	Левина		Главный корпус для станции очистки воды поверхностных источников мутностью до 1500 мг/л производительностью 20.0 тыс. м³/сут.	Стадия	Лист	Листов
	Инж.	Кирсанова			Р	31	
	Рук. гр.	Строгин		Схема расположения емкостей, каналов, приямков, фундаментов под оборудование. Разрезы 1-1 ÷ 4-4. Вид А.	ГПН И И ЭП г. Москва		
	ГИП	Левина					
	Н. контр.	Данилевский					
Инв. №	Нач. отд.	Красавин					

Согласовано: Отдел ОГ Мигерева; Отдел ЭЭ и Д Гусева

Инв. № подл. | Подпись и дата | Взам. инв. №

Копировал: Боброва

Альбом 2, часть 2

Схема расположения фундаментов под оборудование, каналов; приямков в осях 14÷17 и А-Б.

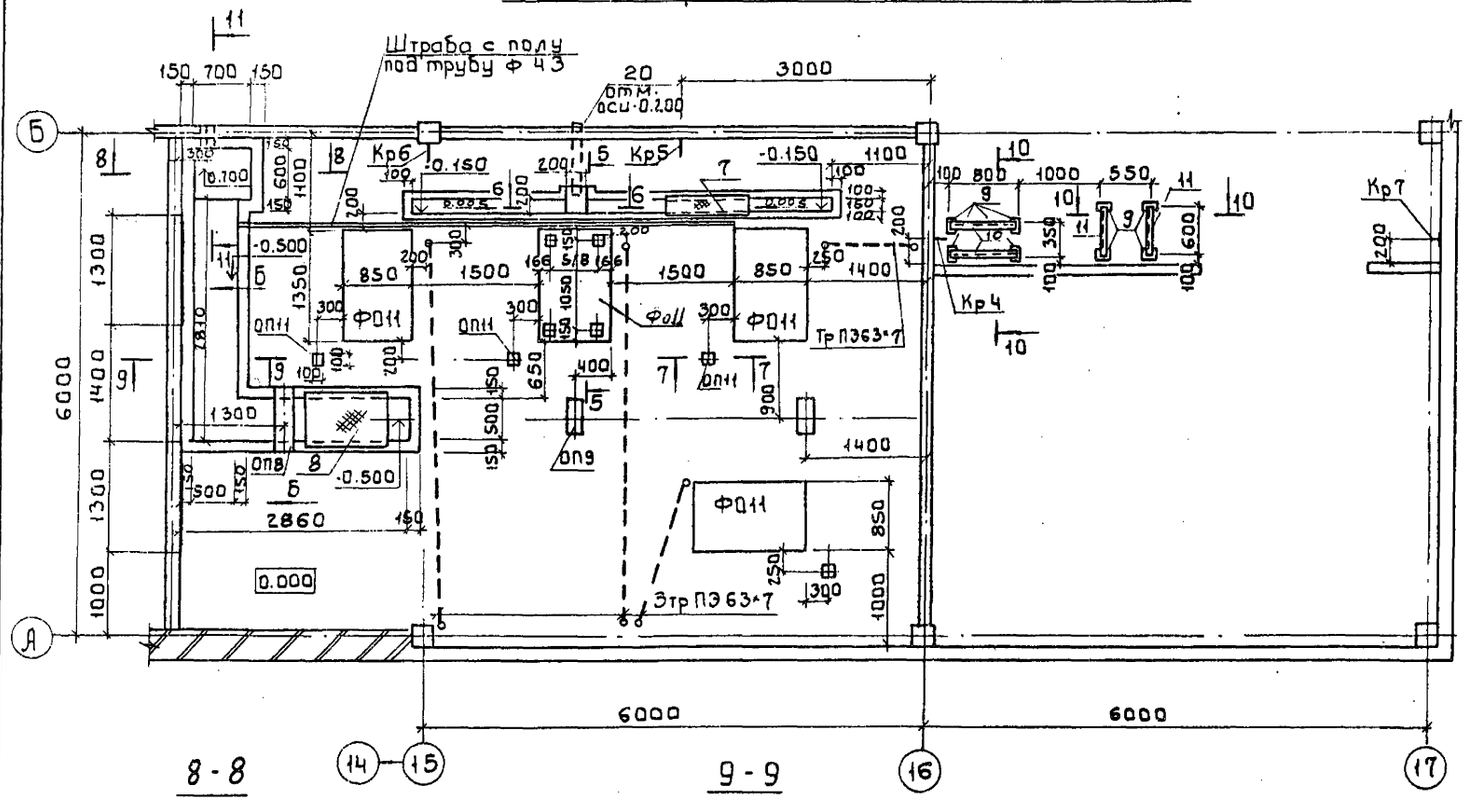

5 - 5

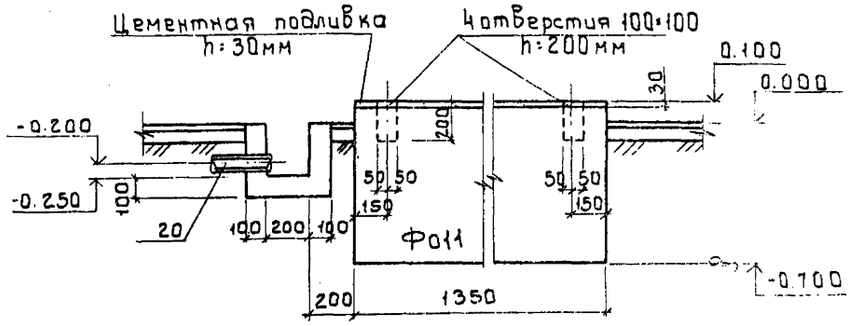

6 - 6

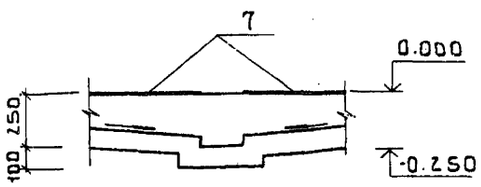

7 - 7

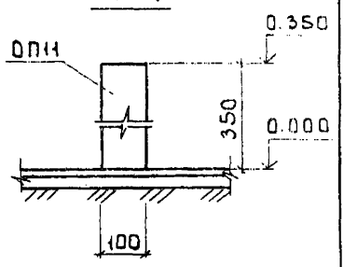

8 - 8

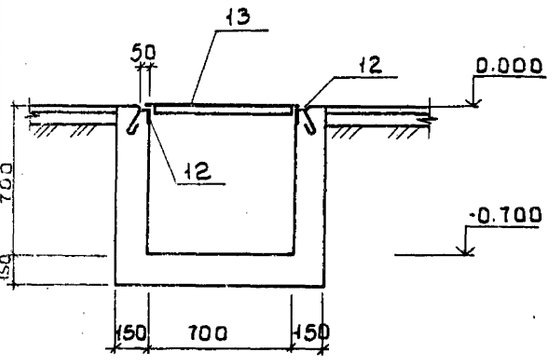

9 - 9

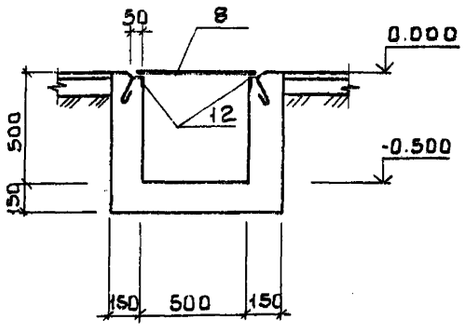

Вид Б

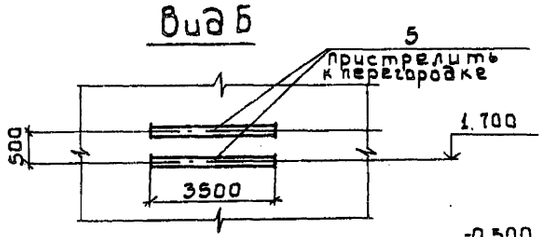

11 - 11

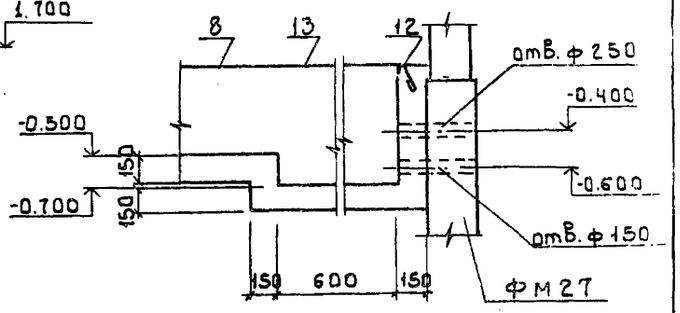

10 - 10

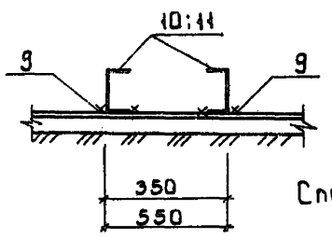

ОП8

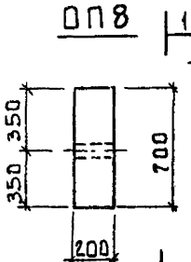

12 - 12

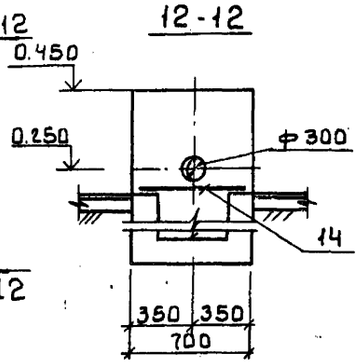

ОП9 ОП10

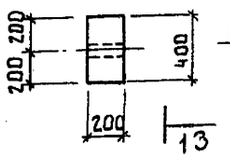

13 - 13

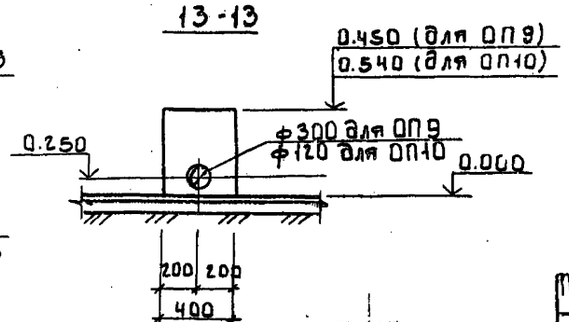

Спецификацию и примечания см. лист КЖ-33.

				ТП 901-3-250.88		КЖ
Привязан:	Пров.	Левина		Главный корпус для станции очистки воды поверхностных источников мутностью до 1500 мг/л производительностью 20.0 тыс. м³/сут	Стадия	Лист	Листов
	Инж.	Кирсанова			Р	32	
	Рук. гр.	Стронгин					
	ГИП	Левина		Схема расположения фундаментов под оборудование, каналов, приямков в осях 14÷17 и А-Б. Разрезы 5-5÷13-13. Вид Б	ИНИИЭП инженерного оборудования г. Москва		
Инв. №	Н. контр.	Данилевский					
	Нач. отд.	Красавин					

Согласовано: Отдел ВГ Чигерева; Отдел ЭЗЯ Гусева

Инв. № подл. | Подпись и дата | Взам. инв. №

Корректор: Боброва 23531-... Формат А2

Альбом 2, часть 2

Схема расположения закладных деталей в осях 12-13 и А-Б на отм. 0.000

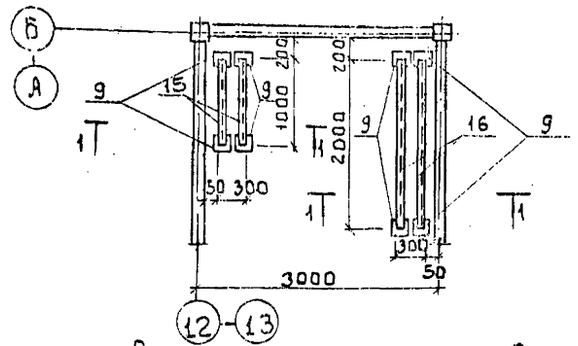

Схема расположения закладных деталей в осях 12-13 и А-Б на отм. 4.200

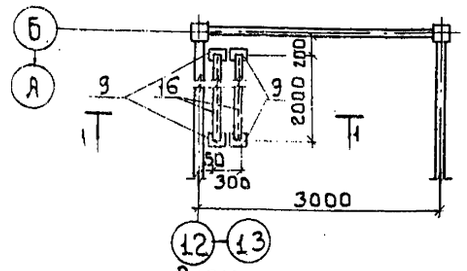

Схема расположения закладных деталей в осях 15-16 и Б-В на отм. 4.200

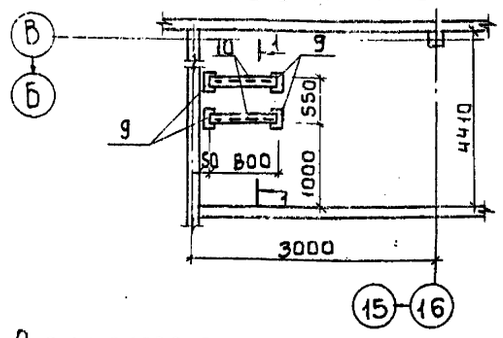

Схема расположения закладных деталей в осях 13-14 и А-Б на отм. 4.200

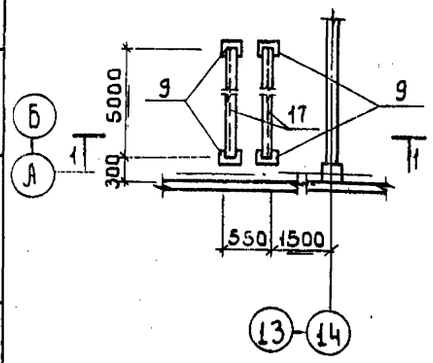

1 - 1

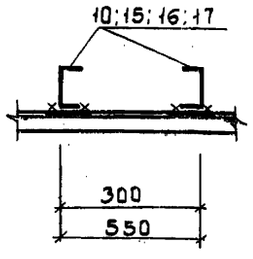

Спецификация к схемам расположения емкостей каналов, приямков, фундаментов под оборудование и закладных деталей в осях 13÷17 и Б÷Г; 14÷17 и А-Б; 12-13 и А-Б; 15-16 и Б-В; 13-14 и А-Б /начало/

Марка поз.	Обозначение	Наименование	Кол.	Масса ед., кг	Примечание
		Емкости			
РЕ3	листы КЖ52÷61	Растворно-хранилищные баки коагулянта РЕ3	1		
РЕ4	листы КЖ63;64	Расходные баки коагулянта и полиакриламида РЕ4	1		
ПД1	лист КЖ 62	Поддон ПД1	1		
		Фундаменты под оборудование			
Ф07	лист КЖ 35	Ф07	2		V=1.01м³
Ф08	лист КЖ 35	Ф08	2		V=0.42м³
Ф09	лист КЖ 35	Ф09	1		V=1.44м³
Ф010	лист КЖ 35	Ф010	1		V=2.07м³
Ф011	лист КЖ 32	Ф011	4		V=0.92м³
		Опоры			
ОП1	лист КЖ 35	ОП1	8		V=0.05м³
ОП2	лист КЖ 35	ОП2	2		V=0.02м³
ОП3	лист КЖ 35	ОП3	3		V=0.08м³
ОП4	лист КЖ 35	ОП4	2		V=0.04м³
ОП5	лист КЖ 35	ОП5	5		V=0.02м³
ОП6	лист КЖ 35	ОП6	3		V=0.01м³
ОП7	лист КЖ 35	ОП7	6		V=0.02м³
ОП8	лист КЖ 32	ОП8	1		V=0.06м³
ОП9	лист КЖ 32	ОП9	1		V=0.04м³
ОП10	лист КЖ 32	ОП10	1		V=0.04м³
ОП11	лист КЖ 32	ОП11	3		V=0.04м³
		Кронштейны			
Кр1	лист КЖ 34	Кр1	2		
Кр2	лист КЖ 34	Кр2	3		
Кр3	лист КЖ 34	Кр3	1		
Кр4	лист КЖ 34	Кр4	1		
Кр5	лист КЖ 34	Кр5	1		
Кр6	лист КЖ 34	Кр6	1		
Кр7	лист КЖ 34	Кр7	1		
Ст1	лист КЖ 34	Стойка Ст1	5		
		Детали			
1	1.400-15.В1.410-03	Изделие закладное МН402-2	15	1.5	
2		Болт 5М12×300 Вст3пс2 ГОСТ 24379.1-80	128	0.3	
3		Болт 5М12×400 Вст3пс2 ГОСТ 24379.1-80	12	0.4	

Спецификация к схемам расположения емкостей, каналов, приямков, фундаментов под оборудование и закладных деталей в осях 13÷17 и Б÷Г; 14÷17 и А-Б 12÷13 и А-Б; 15÷16 и Б-В, 13÷14 и А-Б. /окончание/

Марка поз.	Обозначение	Наименование	Кол.	Масса ед., кг	Примечание
4	1.400-15.В.1 120-02	Изделие закладное МН105-3	3	0.8	
5	3.400 - 6/76	Изделие закладное МН1-1	п.м. 15.3	3.3	
6		Лист ромб. К-ПУ-4.0-1000×400 Вст3кп2-II ГОСТ535-79	16	13.76	
7		Лист ромб. К-ПУ-4.0-1000×250 Вст3кп2-II ГОСТ535-79	4	8.6	
8		Лист ромб. К-ПУ-4.0-1000×600 Вст3кп2-II ГОСТ535-79	5	20.64	
9	1.400-15.В1.420-02	Изделие закладное МН406-1	43	2.5	
10		Швеллер 20 ГОСТ 8240-72 Вст3кп2 ГОСТ535-79 ℓ=800	4	14.72	
11		Швеллер 20 ГОСТ 8240-72 Вст3кп2 ГОСТ535-79 ℓ=600	2	11.04	
12	3.400-6/76	Изделие закладное МН4-46	п.м. 12.7	4.4	
13	Т.П.901-3-250.88 КЖ. Ш75.0.0.0	Щит металлический Щ5	1	47.04	
14		Ф8АIII. ГОСТ 5781-82 ℓ=650	4	0.26	
15		Швеллер 20 ГОСТ 8240-72 Вст3кп2 ГОСТ535-79 ℓ=1000	2	18.4	
16		Швеллер 20 ГОСТ 8240-72 Вст3кп2 ГОСТ535-79 ℓ=2000	4	36.8	
17		Швеллер 20 ГОСТ 8240-72 Вст3кп2 ГОСТ535-79 ℓ=5000	2	92.0	
18	ГОСТ18599-83	Труба ПНР 63с ℓ=510	3		
19	ГОСТ18599-83	Труба ПНД 63с ℓ=100	3		
20	ГОСТ10704-76	Труба П4×4 ℓ=800	1		
21	ГОСТ18599-83	Труба ПНД 225 ℓ=500	2		
22	ГОСТ18599-83	Труба ПНД 63с ℓ=9000	1		

1. Стены и днища каналов и приямков, фундаменты под оборудование опоры выполнять из бетона класса В7.5
2. Трубы заложить в бетонной подготовке пола, выход труб над полом 200 мм защитить отрезками из тонкостенных стальных труб соответствующего диаметра. Трубы учтены в спецификации на листах марки ЭМ.
3. Антикоррозионную защиту см. листы марки А3. Отметки верха фундаментов и опор даны с учетом толщины антикоррозионной защиты.

Т.П. 901-3-250.88 КЖ

Прав.	Левина	
Инж.	Кирсанова	
Рук.гр.	Странгин	
Гип	Левина	
	Исавин	

Главный корпус для станции очистки воды поверхностных источников мутностью до 1500 мг/л производительностью 20.0 тыс. м³/сут

Стадия	Лист	Листов
Р	33	

Схемы расположения емкостей, каналов, приямков, фундаментов под оборудование и закладных деталей в осях 13÷17 и Б÷Г; 14÷17 и А-Б; 12-13 и А-Б; 15-16 и Б-В; 13-14 и А-Б. Спецификация

ЦНИИЭП инженерного оборудования г. Москва

Привязан

Инв. №

Согласовано

Отдел ... Гусева

Инв. № подл. | Подпись и дата | Взам. инв.

Альбом 2, часть 2

Кр1

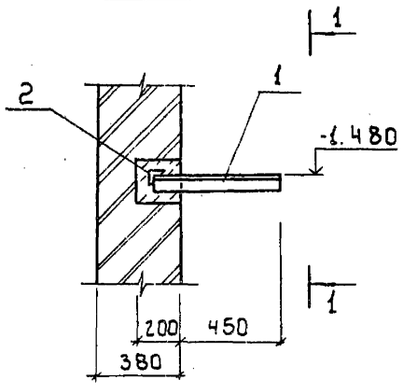

Кр2

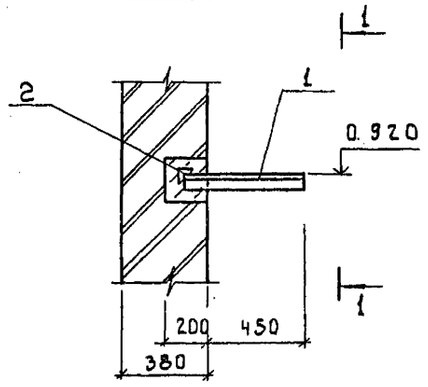

1 - 1

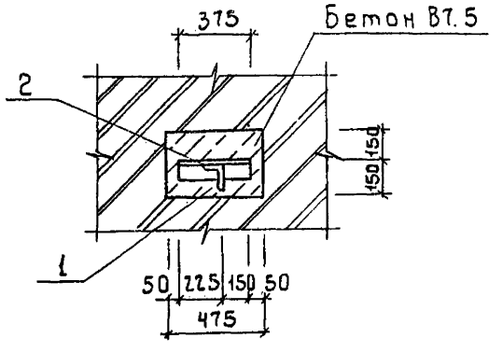

Кр3

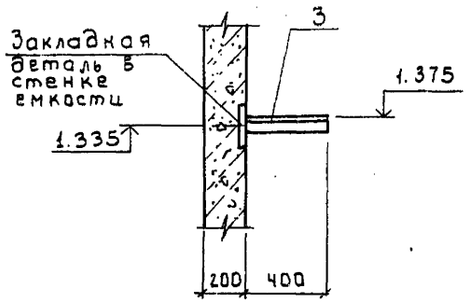

Кр4

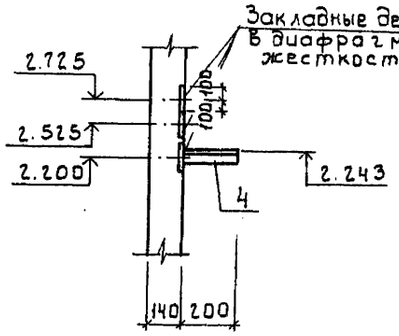

Кр5

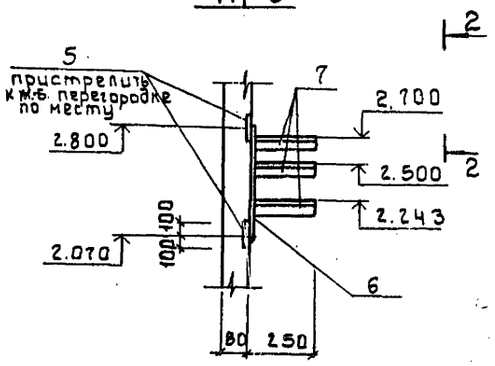

Ст1

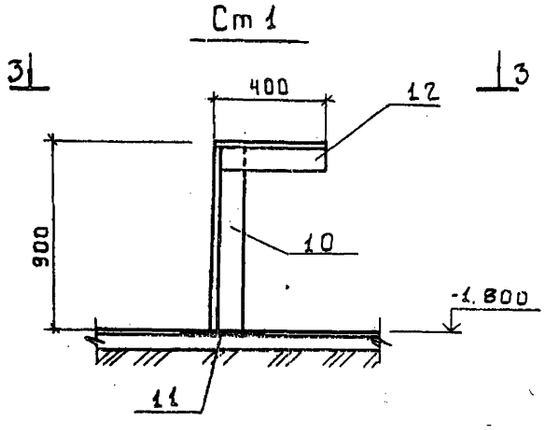

Кр6

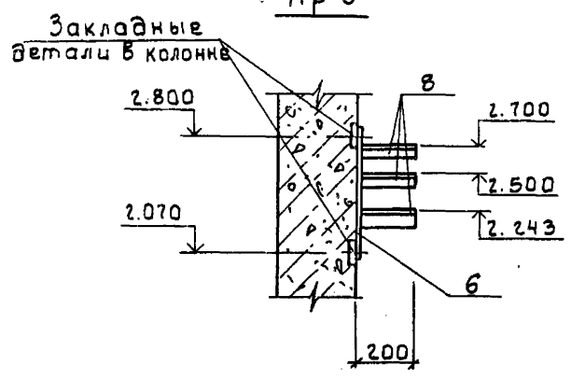

2 - 2

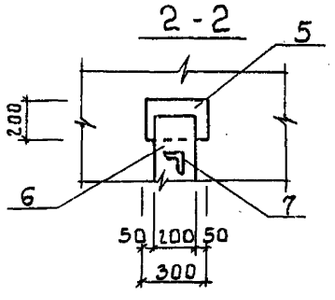

Кр7

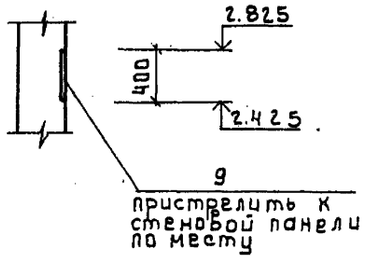

3 - 3

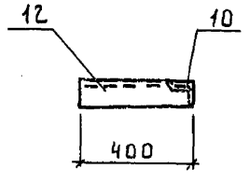

Спецификация к кронштейнам Кр1÷Кр7 и стойке Ст1

Формат	Зона	Поз	Обозначение	Наименование	Кол	Примечание
				Кр1		
		1		Уголок $\frac{75\times75\times6-В\ ГОСТ\ 8509-86}{Ст3пс6\ ГОСТ\ 535-79}$ ℓ=650	1	4.48кг
		2		Уголок $\frac{75\times75\times6-В\ ГОСТ\ 8509-86}{Ст3пс6\ ГОСТ\ 535-79}$ ℓ=375	1	2.58кг
				Кр2		
			поз 1; 2 см. Кр1			
				Кр3		
		3		Уголок $\frac{75\times75\times6-В\ ГОСТ\ 8509-86}{Ст3пс6\ ГОСТ\ 535-79}$ ℓ=400	1	2.76кг
				Кр4		
		4		Уголок $\frac{75\times75\times6-В\ ГОСТ\ 8509-86}{Ст3пс6\ ГОСТ\ 535-79}$ ℓ=200	1	1.38кг
				Кр5		
		5		Полоса $\frac{б\cdot2\,8\times300\ ГОСТ\ 103-76}{Ст3пс6\ ГОСТ\ 535-79}$ ℓ=200	2	3.7кг
		6		Полоса $\frac{б\cdot2\,6\times100\ ГОСТ\ 103-76}{Ст3пс6\ ГОСТ\ 535-79}$ ℓ=150	1	3.53кг
		7		Уголок $\frac{75\times75\times6-В\ ГОСТ\ 8509-86}{Ст3пс6\ ГОСТ\ 535-79}$ ℓ=250	3	1.72кг
				Кр6		
		6		Полоса $\frac{б\cdot26\times100\ ГОСТ\ 103-76}{Ст3пс6\ ГОСТ\ 535-79}$ ℓ=750	1	3.53кг
		8		Уголок $\frac{75\times75\times6-В\ ГОСТ\ 8509-86}{Ст3пс6\ ГОСТ\ 535-79}$ ℓ=200	3	1.38кг
				Кр7		
		9		Полоса $\frac{б\cdot2\,8\times300\ ГОСТ\ 103-76}{Ст3пс6\ ГОСТ\ 535-79}$ ℓ=400	1	7.54кг
				Ст1		
		10		Уголок $\frac{75\times75\times6-В\ ГОСТ\ 8509-86}{Ст3пс6\ ГОСТ\ 535-79}$ ℓ=900	1	6.2кг
		11	1.400-15 В1.420-02	Изделие закладное Мн 406-1	1	2.5кг
		12		Уголок $\frac{75\times75\times6\ ГОСТ\ 8509-86}{Ст3пс6\ ГОСТ\ 535-79}$ ℓ=400	1	2.76кг

Согласовано

Инв.№подл. | Подпись и дата | Взам.инв.№

тп 901-3-250.88 КЖ

Привязан	Пров.	Левина	
	Инж.	Кирсанова	
	Рук.гр.	Строгин	
	ГИП	Левина	
Инв.№	Нач.отд.	Красавин	

Главный корпус для станции очистки воды поверхностных источников мутностью до 1500мг/л производительностью 20 тыс.м³/сут.

Кронштейны Кр1÷Кр7.

Стадия	Лист	Листов
Р	34	

ЦНИИЭП г. Москва

Копировал: Боброва 23531-03 Формат А3

Альбом 2, часть 2

ФО7

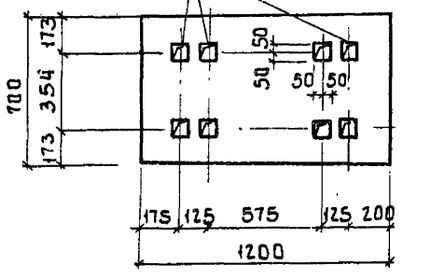

ФО8

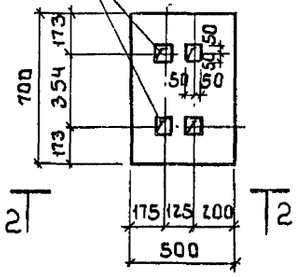

ФО9

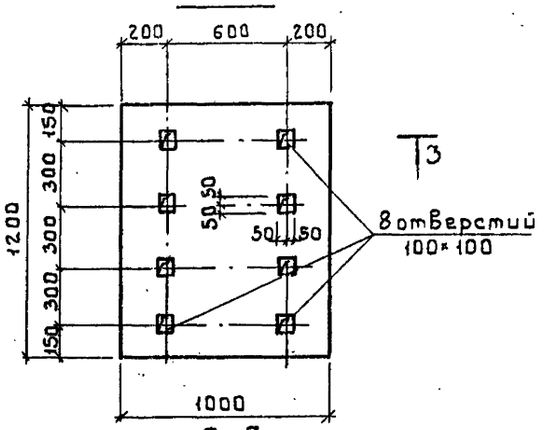

ФО10

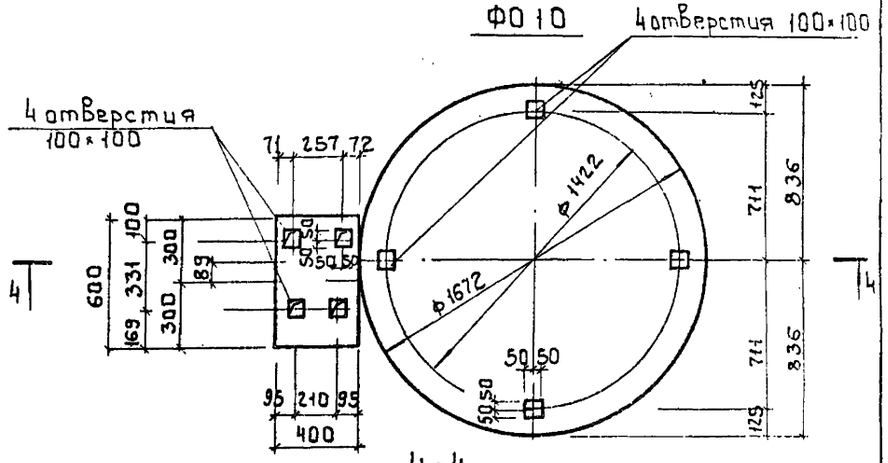

1-1

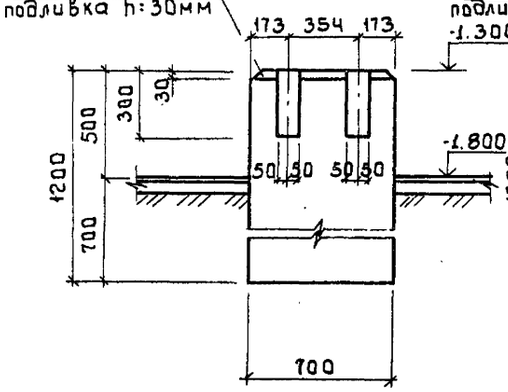

2-2

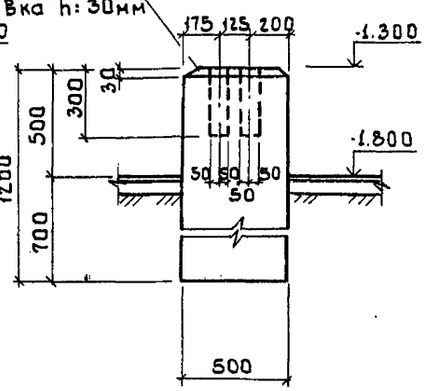

3-3

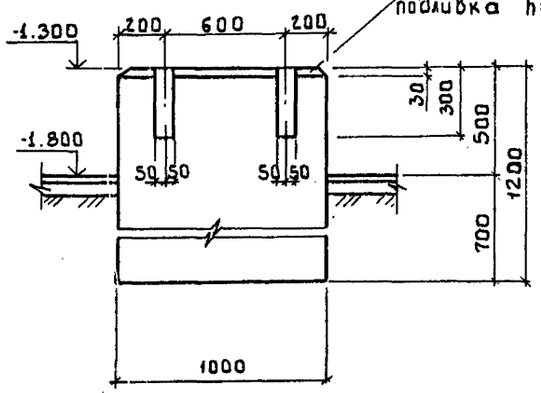

4-4

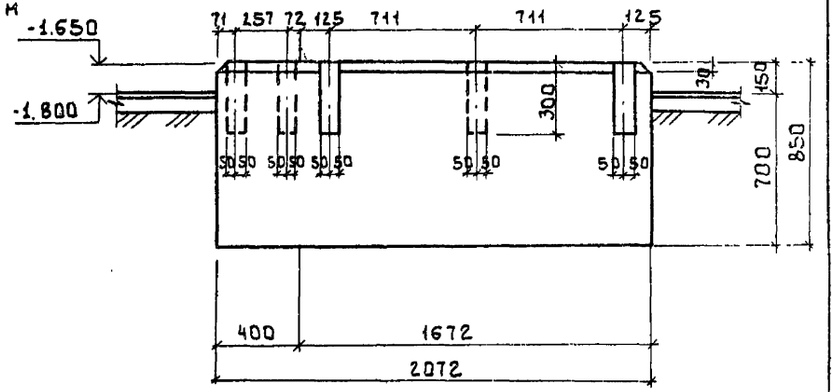

ОП1

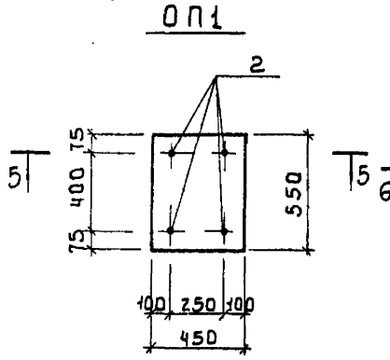

ОП2
ОП7

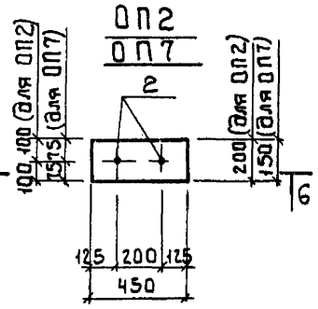

ОП3

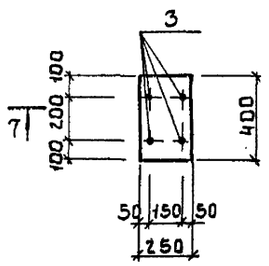

ОП4

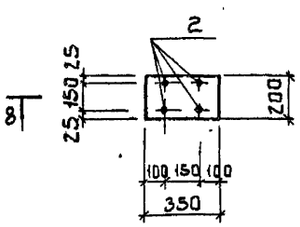

ОП5

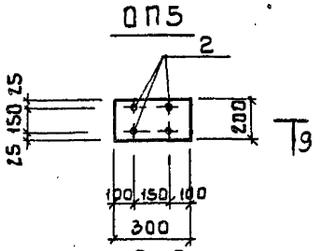

ОП6

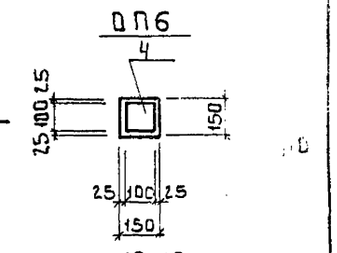

5-5

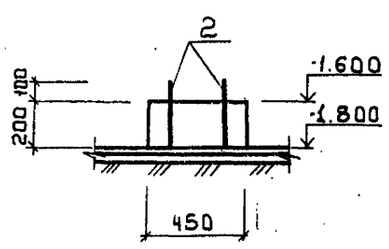

6-6

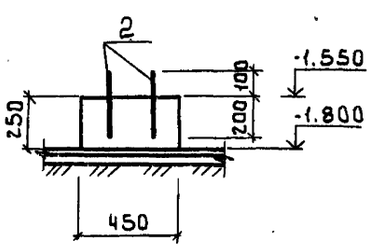

6-6

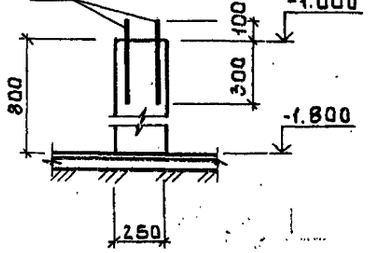

8-8

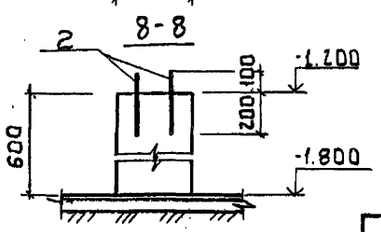

9-9

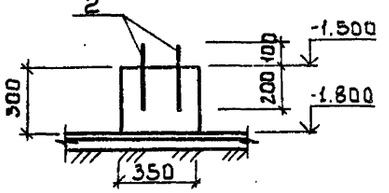

10-10

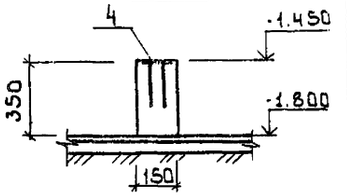

Согласовано
Отдел 81 Читерёва
Взам. инв.№
Подпись и дата
Инв.№ подл.

Привязан				т.п. 901-3-250.88	КЖ
				Главный корпус для станции очистки воды поверхностных источников мутностью до 1500 мг/л производительностью 20 тыс. м³/сут	Стадия: Р; Лист: 35; Листов:
Инв.№	Проб.	Левцика		Фундаменты ФО7÷ФО10. Опоры ОП1÷ОП7	ЦНИИЭП г. Москва
	Инж.	Кирсанова			
	ГИП	Левина			
	Н. контр.	Данилевский			
	Нач. отд.	Красабин			

Копировал: Бобрик 23531-03 Формат А2

Альбом 2 часть 2

Схема расположения стеновых панелей и монолитных участков на отм. 3.000

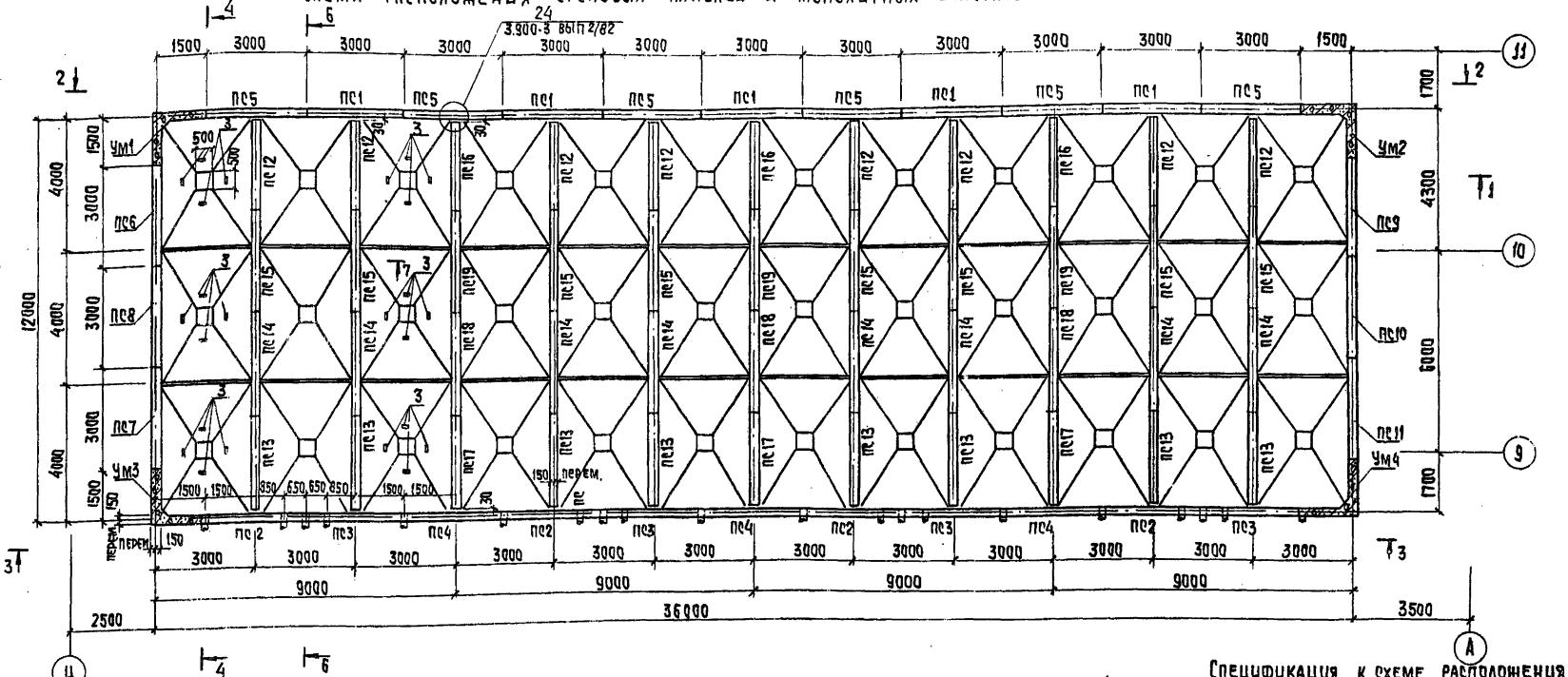

Спецификация к схеме расположения стеновых панелей и монолитных участков (начало).

Марка, поз.	Обозначение	Наименование	Кол.	Масса ед., кг	Примечание
		Панели стеновые			
ПС1	ТП 901-3-250.88 КЖ.И 61.0.0.0	ПС1-54-Б1 -1	5	9350	
ПС2	-01	ПС1-54-Б1 -2	4	9350	
ПС3	-02	ПС1-54-Б1-3	4	9350	
ПС4	-03	ПС1-54-Б1-4	3	9350	
ПС5	-04	ПС1-54-Б1-5	6	9350	
ПС6	ТП 901-3-250.88 КЖ.И 62.0.0.0	ПС1-54-Б1-6	1	9350	
ПС7	-01	ПС1-54-Б1-7	1	9350	
ПС8	-02	ПС1-54-Б1-8	1	9350	
ПС9	-03	ПС1-54-Б1-9	1	9350	
ПС10	-04	ПС1-54-Б1-10	1	9350	
ПС11	-05	ПС1-54-Б1-11	1	9350	
ПС12	ТП 901-3-250.88 КЖ.И 63.0.0.0	ПС12	8	8817	
ПС13	-01	ПС13	8	8817	
ПС14	-02	ПС14	8	9350	
ПС15	-03	ПС15	8	9350	
ПС16	ТП 901-3-250.88 КЖ.И 64.0.0.0	ПС1-54-Б2-1	3	8817	
ПС17	-01	ПС1-54-Б2-2	3	8817	
ПС18		54-Б2-3	3	9350	

Спецификация к схеме расположения стеновых панелей и монолитных участков (продолжение).

Марка, поз.	Обозначение	Наименование	Кол.	Масса ед., кг	Примечание
ПС19	ТП 901-3-250.88 КЖ.И 64.0.0.0-03	ПС1-54-Б2-4	3	9350	
ДМ1	лист КЖ	Монолитное днище ДМ1	1		
УМ1/УМ2	лист КЖ	УМ1/УМ2	1/1		
УМ3	лист КЖ	УМ3	1		
УМ4	лист КЖ	УМ4	1		
УМ5	лист КЖ	УМ5	11		
УМ6	лист КЖ	УМ6	11		
Л1	ТП 901-3-250.88 КЖ.И 39.0.0.0	ЛТ1-3-2а	2	1000	
Л2	-01	ЛТ1-3-2б	2	1000	
Л3	-02	ЛТ-3-2в	28	1000	
Л4	ТП 901-3-250.88 КЖ.И 36.0.0.0	ЛТ1-9-6а	1	3700	
Л5	-01	ЛТ1-9-6б	2	3700	
Л6	-02	ЛТ1-9-6в	1	3700	
Л7	-03	ЛТ1-9-6г	2	3700	
Л35	ТП 901-3-250.88 КЖ.И 49.0.0.0	П6-15	36	700	
П36	ТП 901-3-250.88 КЖ.И 84.0.0.0	П6д-15	2	170	

Примечания см. лист КЖ 37

Спецификация к схеме расположения стеновых панелей и монолитных участков (окончание)

Марка, поз.	Обозначение	Наименование	Кол.	Масса ед., кг	Примечание
МС1		Швеллер 14 ГОСТ 8240-72 / ВСТ 3КП2-П ГОСТ 535-79 ℓ=400	64	4,92	
1		Швеллер 24 ГОСТ 8240-72 / ВСТ 3КП2-П ГОСТ 535-79 ℓ общ.	72 п/м	24,0	
2		Уголок 50×50×5-8 ГОСТ 8509-86 / ВСТ 3КП2 ГОСТ 535-79 ℓ общ.	263 п/м	3,77	
В1	ТП 901-3-250.88 КЖ.И 37.000	Водослив В1	96		
ЛП-П1	ГОСТ 18124-75	ЛП-П-2,67×1,5×10	4	77,43	
ЛП-П2	ГОСТ 18124-75	ЛП-П-2,77×1,5×10	4	80,33	
ЛП-П3	ГОСТ 18124-75	ЛП-П-2,67×1,0×10	20	52,51	
ЛП-П4	ГОСТ 18124-75	ЛП-П-2,77×1,0×10	20	5	
3	1.400-15.81.120-05	Изделие закладное МН105-6	96	1,0	
4		Труба 57×3,5 ГОСТ 10704-76 / В-ВСТ 3СП5 ГОСТ 10705-80 ℓ=	166,4 пм	4,62	
КР1	ТП 901-3-250.88 КЖ.И 38.000	Козырек металлический КР1	24	55.56	
5		Уголок 125×125×8-8 ГОСТ 8509-86 / ВСТ 3КП2 ГОСТ 535-79 ℓ=150	8	2,33	
6		ф14 АI ГОСТ 5781-82; ℓ=70 п.м		1,998	

ТП 901-3-250.88 КЖ

Провер.	Стронгин	
Ст. инж.	Лазарева	
Рук. гр.	Стронгин	
ГИП	Левина	
Н. кон.	Данилевский	
Инж. отд.	Красавин	

Привязан

Инв. №

Главный корпус для станции очистки воды поверхностных источников мутностью до 1500 мг/л производительностью 20 тыс. м3/сутки

Емкость рег. схема расположения ... ных участков на отм. 3.000. Спецификация.

Стадия	Лист	Листов
Р	36	

ЦНИИЭП инженерного оборудования г. Москва

Согласовано: Чт. д. 81 Беляева

Инв. № подл. | Подпись и дата | Взам. инв. №

Копировал: Хюппенен Формат А2

235

Альбом 2 часть 2

Схема расположения монолитных участков, лотков и перегородок на отм. 6.450

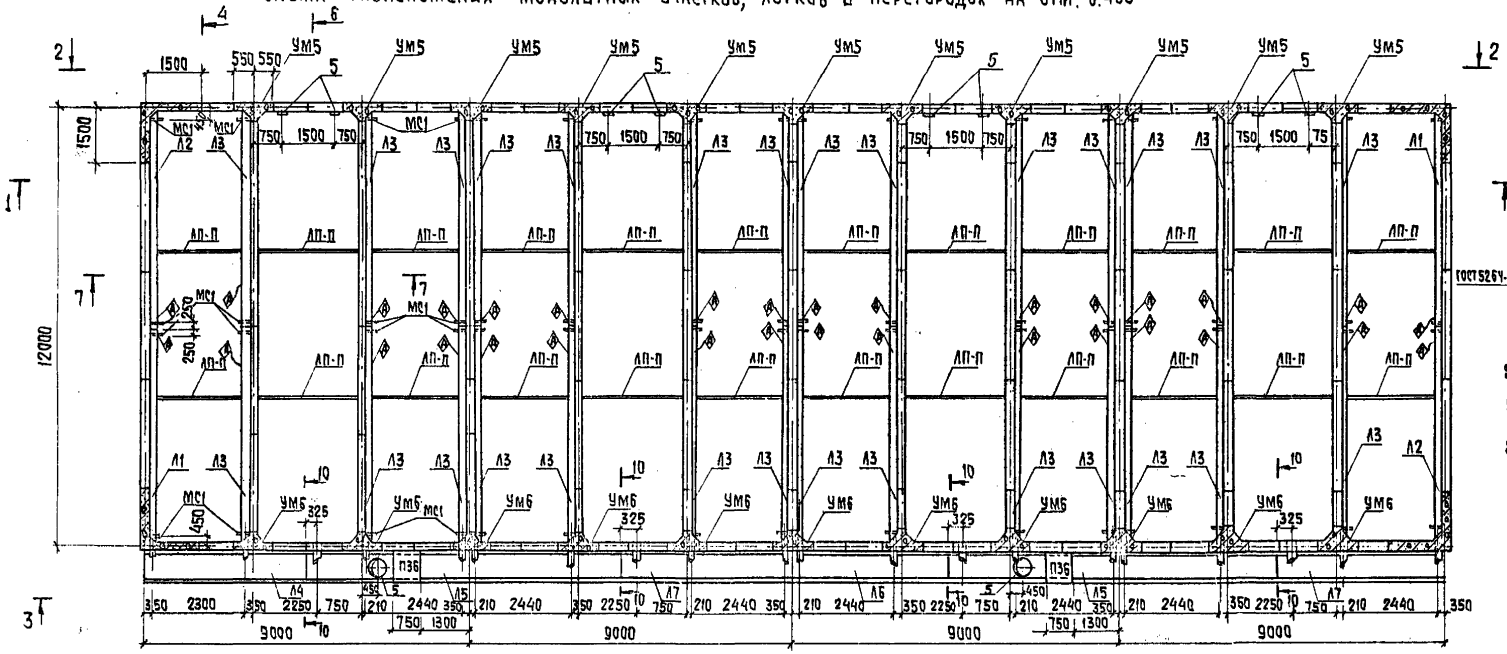

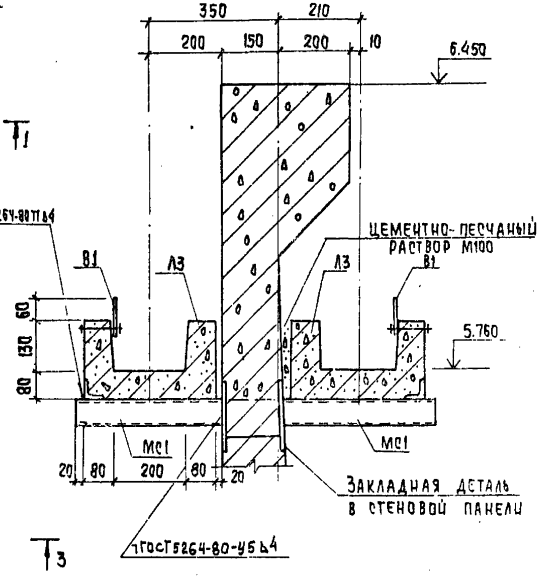

Разрез 1-1

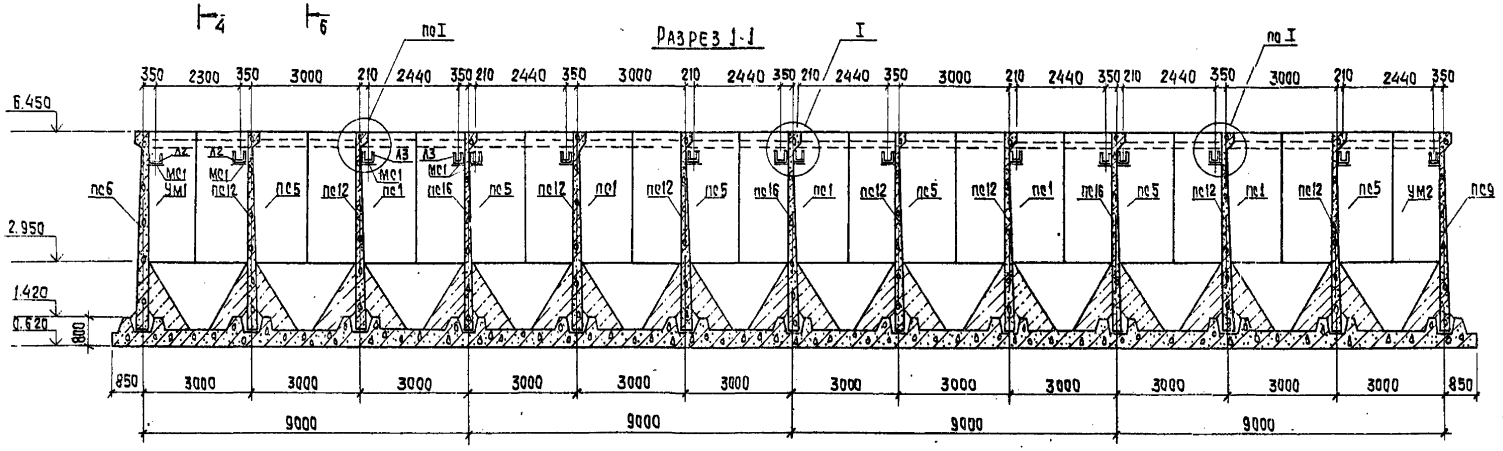

1. Все металлоконструкции окрасить перхлорвиниловым лаком ХС-76 или ХС-74 на растворителе Р-4 по грунту ХС-04.
2. Конструкции устанавливать в соответствии со знаком ориентира Ⓐ.
3. Набетонку из бетона В3,5 выполнять после монтажа технологического оборудования.
4. МС1; закладные детали поз.3 условно заложены в первой 9 метровой ячейке.
5. Для навески рециркулятора предусмотрены трубы 57×3,5 по ГОСТ 10704-76.
6. Расход метизов на крепление асбестоцементных листов (болт; гайка; шайба)-26,5кг.
7. Швеллеры поз.2 приварить с двух сторон к закладным деталям в обвязочных балках стеновых панелей, электродами Э42 ГОСТ9467-75, катет шва 8мм.
8. После монтажа технологического оборудования проемы в лотках Л4; Л6; Л7 заделать бетоном В15.
9. Крепление дырчатых труб к переходным площадкам аналогично креплению к распоркам.

				ТП 901-3-250.88		КЖ	
Привязан		Провер.	Строгин	Главный корпус для станции очистки воды поверхностных источников производительностью 2400 тыс. м³/сут с осветителями емкостью 2×5000 м³ на расположение	Стадия	Лист	Листов
		Гл. инж.	Лазарева		Р	37	
		Рук. гр.	Строгин				
		ГИП	Левина				
Инв. №		Нач. отд.	Кр		ЦНИИЭП		
					г. Мос		

Копировал Хк

Формат А2

Инв. № подл. | Подпись и дата | Взам. инв. №

Отд. 61 Беляева

Альбом 2 часть 2

Вид 2-2

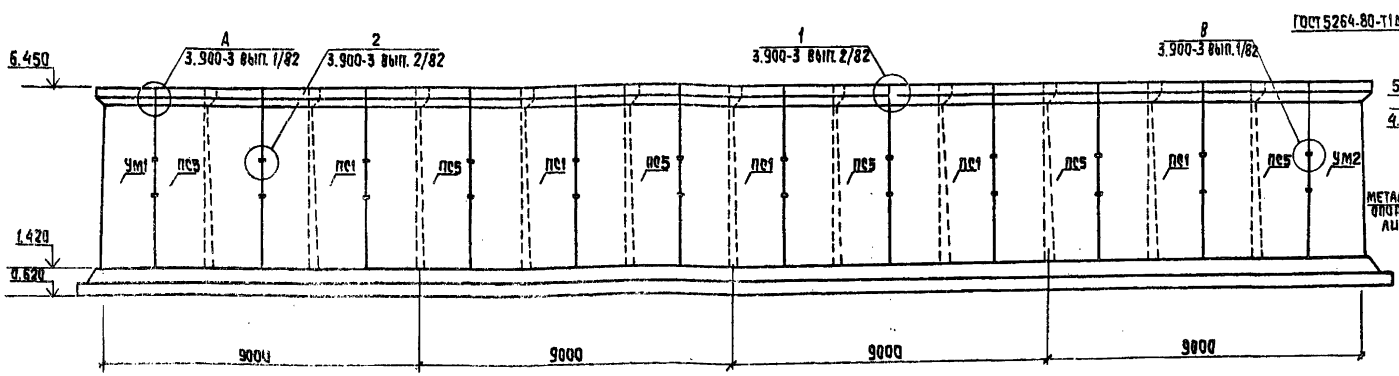

Разрез 4-4

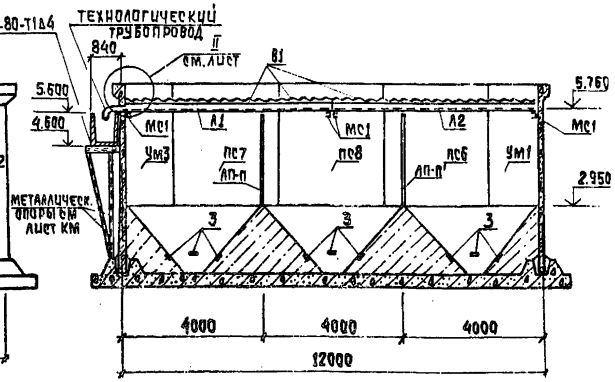

Вид 3-3

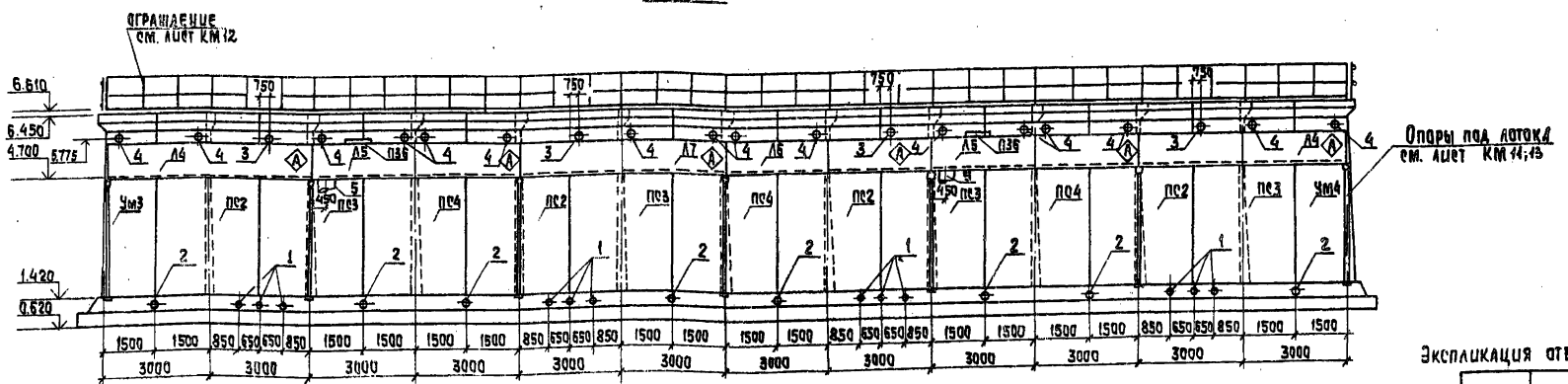

Схема расположения переходных площадок и распорок

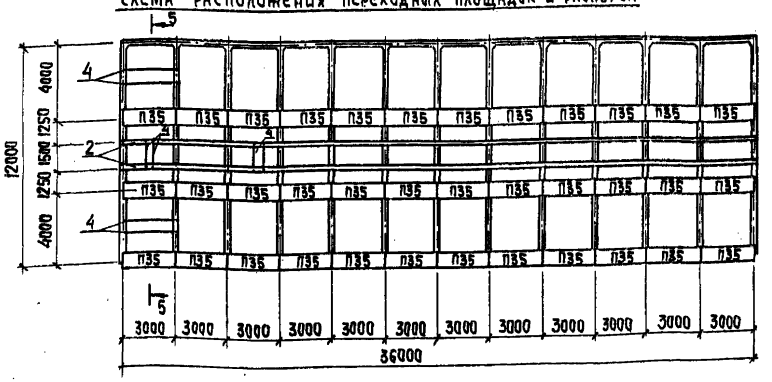

Разрез 5-5

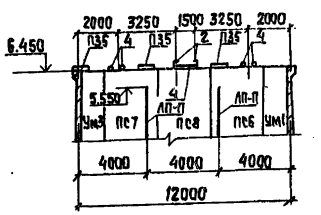

Экспликация отверстий технологического назначения

N отв.	Ду, мм	отм. осн. мм	Назначен
1	150	1.175	
2	300	1.200	
3	200	5.575	
4	200	5.860	
5	500	—	

ПРОВЕР.	СТРОНГИН		ТП 901-3-250.88 КЖ
СТ. ИНЖ.	ЛАЗАРЕВА		ГЛАВНЫЙ КОРПУС ДЛЯ СТАНЦИИ ОЧИСТКИ ВОДЫ ПОВЕРХНОСТНЫХ ИСТОЧНИКОВ МУТНОСТЬЮ ДО 1500 МГ/Л ПРОИЗВОДИТЕЛЬНОСТЬЮ 20 ТЫС. М3/СУТКИ
РУК. ГР.	СТРОНГИН		
ГИП	ЛЕВИНА		ЕМКОСТЬ РЕ1 ВИД 2+2-3-3. РАЗРЕЗ 4-4 СХЕМА РАСПОЛОЖЕНИЯ ПЕРЕХОДНЫХ ПЛОЩАДОК.
Н. КОНТ.	ДАНИЛЕВСКИЙ		
НАЧ. ОТД.	КРАСОВИН		

Стадия	Лист	Листов
Р	38	

ЦНИИЭП инженерного оборудования г. Москва

ПРИВЯЗАН

ИНВ. №

Копировал: Хюппенен

Формат А2

Согласовано

Взам. инв. №

Подпись и дата

Инв. № подл.

Альбом 2 часть 2

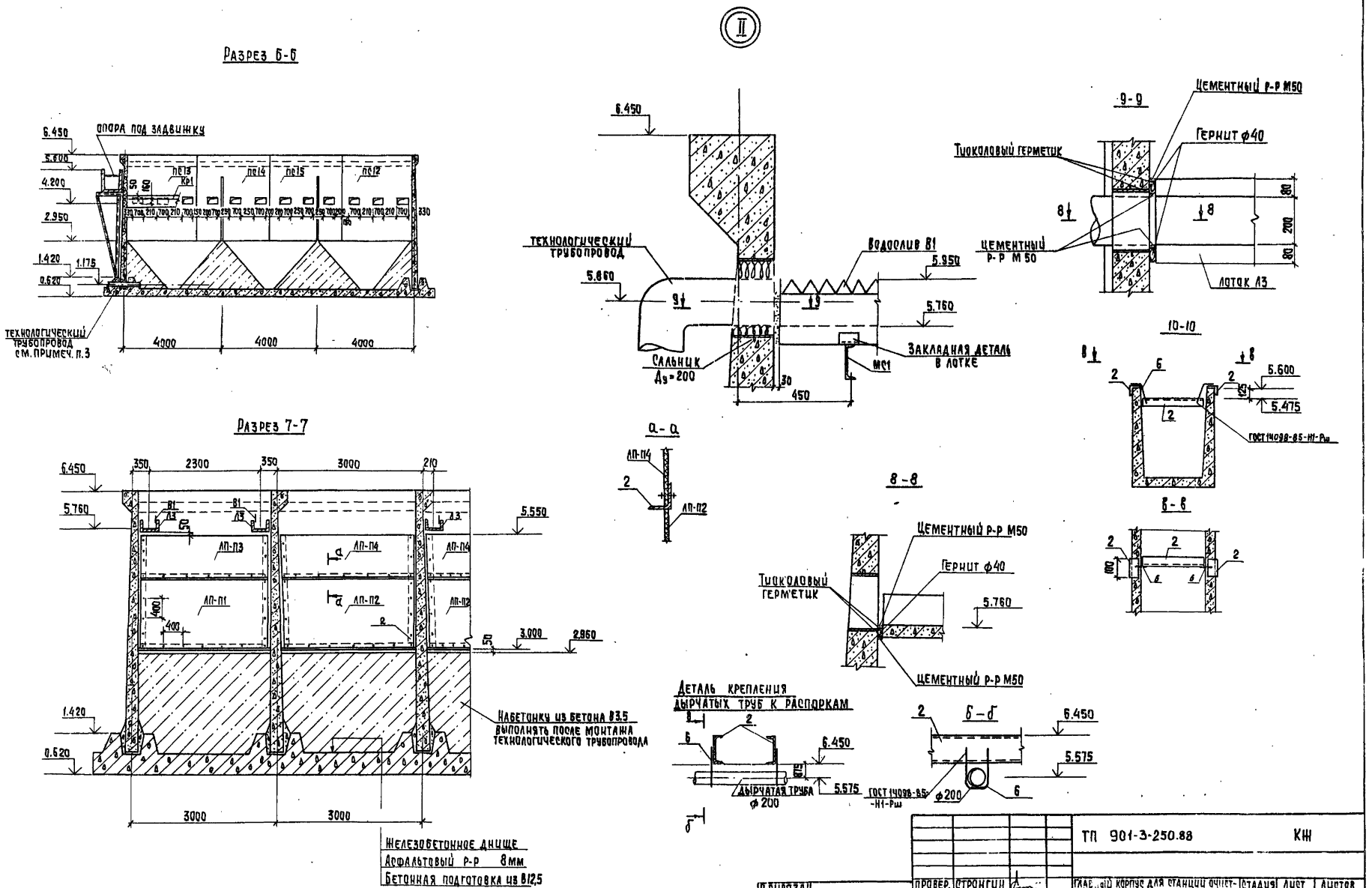

ТП 901-3-250.88				КЖ	
Привязан	Провер.	Стронгин		Главный корпус для станции очистки воды поверхностных источников мут. [illegible] 1000 мг/л производительностью 200 тыс. м³/сутки	Стадия: Р; Лист: 39; Листов:
	Ст.инж.	Лазарева			
	Рук.гр.	Стронгин			
	Гип	Левина		Емкость РЕ1	Инженерного [illegible]
Инв. №	Н.контр.	Данилевский		Разрезы 5-5, [illegible]	г. Москва
	Нач.отд.	Красавин			

Копировал [illegible] Формат А2

Согласовано

Инв. № подл. | Подпись и дата | Взам. инв. №

Альбом 2 часть 2.

Днище ДМ1. Опалубочный чертеж.

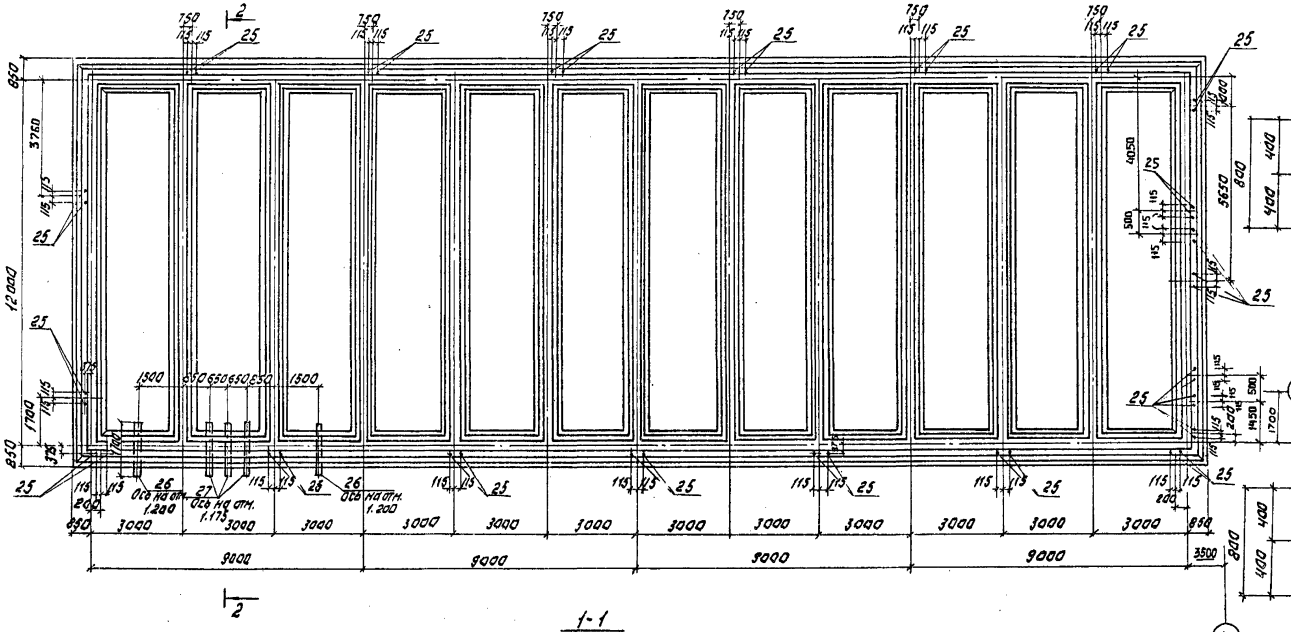

1-1

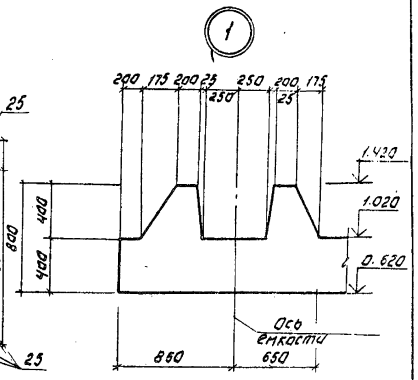

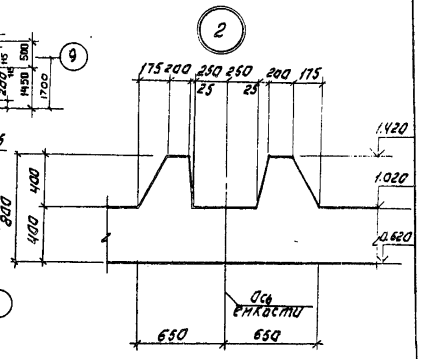

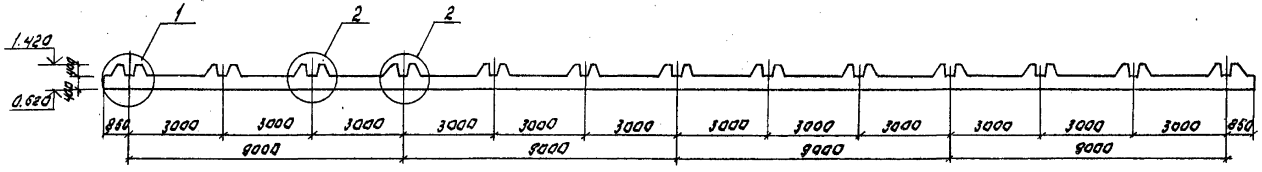

2-2

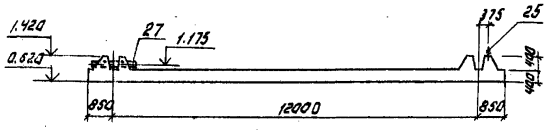

1. Позиции 26, 27 условно показаны в одной 9 метровой ячейке.
2. Арматуру зуба, перерезанную трубами поз. 26, 27, разрезать, отогнуть и приварить к корпусу труб.

ПРИВЯЗАН:	ПРОВЕР.	СТРОИГИН		ТП 901-3-250.88	КЖ
	СТ. ИНЖ.	ЛАЗАРЕВА		ГЛАВНЫЙ КОРПУС ДЛЯ СТАНЦИИ ОЧИСТКИ ВОДЫ ПОВЕРХНОСТНЫХ ИСТОЧНИКОВ МОЩНОСТЬЮ ДО 3500 МГ/Л. ПРОИЗВОДИТЕЛЬНОСТЬЮ 20,0 ТЫС м³/СУТ.	СТАДИЯ: Р; ЛИСТ: 40; ЛИСТОВ:
	РУК. ГРУП.	СТРОИГИН			
	ГИП	ЛЕВИНА		ДНИЩЕ ДМ1. ОПАЛУБОЧНЫЙ ЧЕРТЕЖ. РАЗРЕЗ 1-1; 2-2. УЗЛЫ.	ЦНИИЭП ИНЖЕНЕРНОГО ОБОРУДОВАНИЯ г. МОСКВА
Инв. №	Н. КОНТР.	ДАНИЛЕВСКИЙ			
	НАЧ. ОТД.	КРАСАВИН			

Копировал: Логинова Формат: А2.

23531-03

ИНВ. № ПОДЛ. | ПОДПИСЬ И ДАТА | ВЗАМ. ИНВ. №

Альбом 2, часть 2

Схема расположения нижних сеток и каркасов.

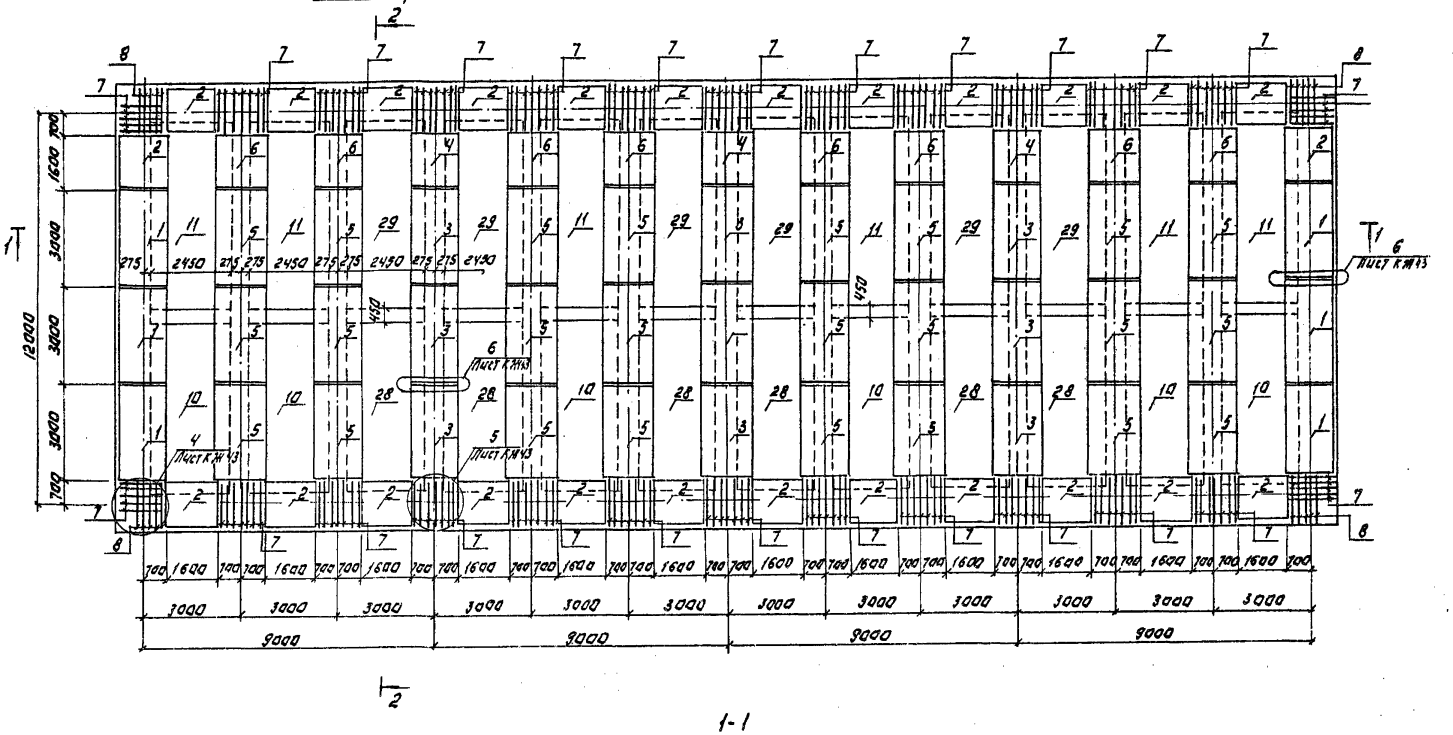

1-1

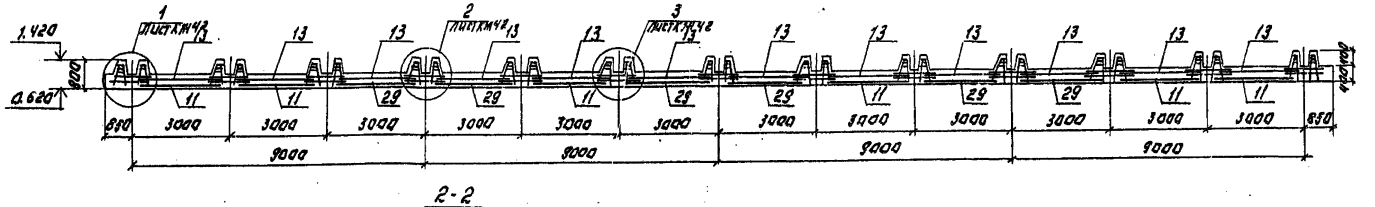

2-2

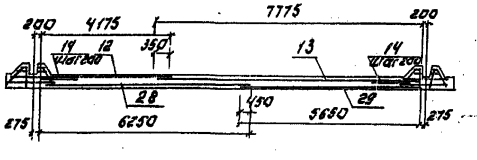

Привязан:				ТП 901-3-250.88			КЖ
				Главный корпус для станции очистки воды поверхностных источников мутностью до 1500 мг/л производительностью 20.0 тыс. м³/сут.	Стадия	Лист	Листов
					Р	41	
				Днище ДМ 1. Армирование. Схема расположения нижних сеток и каркасов. Разрезы 1-1 и 2-2	ЦНИИЭП инженерного оборудования г. Москва		
Инв. №							

Провер.	Стронгин	
Ст. инж.	Лазарева	
Рук. гр.	Стронгин	
ГИП	Левина	
Н. контр.	Данилевский	
Нач. отд.	Красавин	

Копировал: [illegible] Формат: А2

2553-03

Альбом 2, часть 2

Схема расположения верхних сеток.

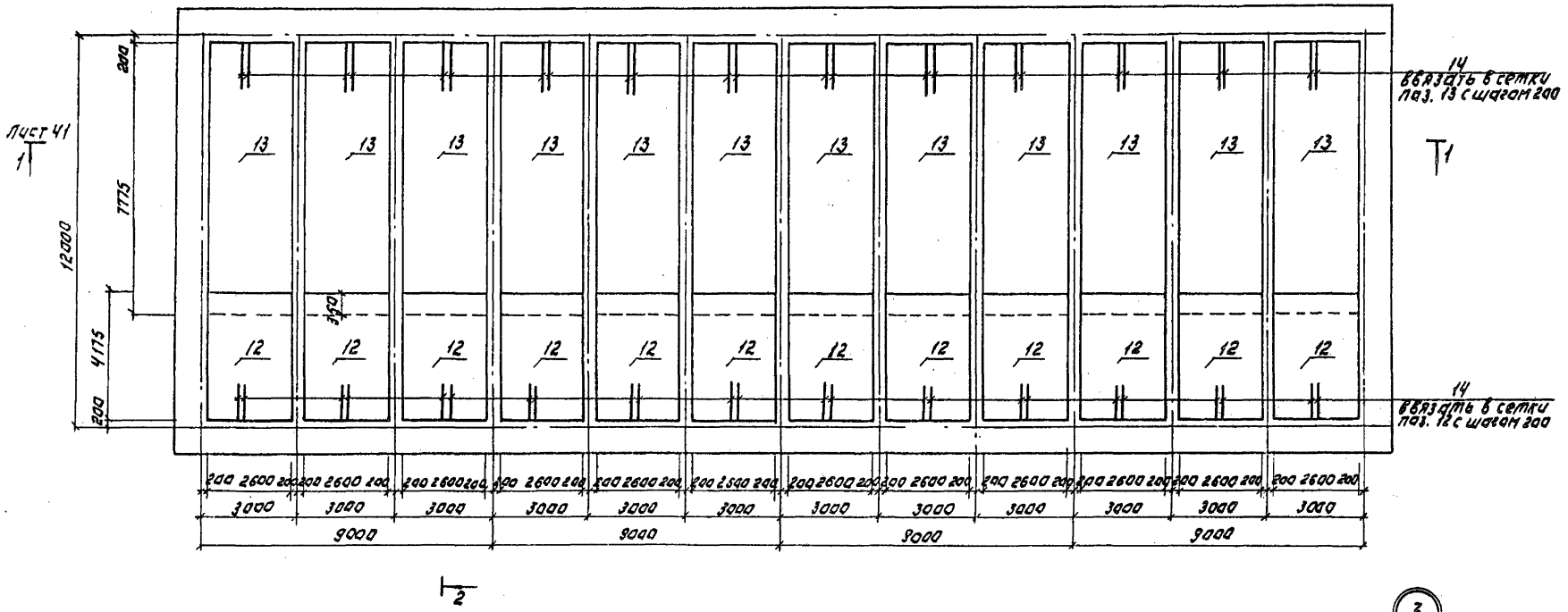

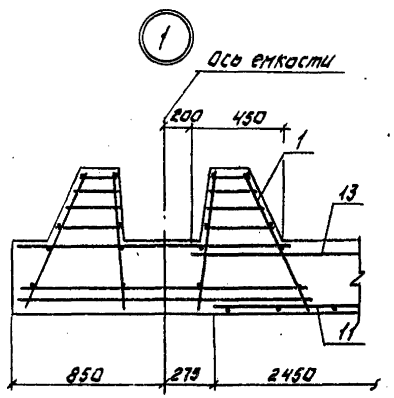

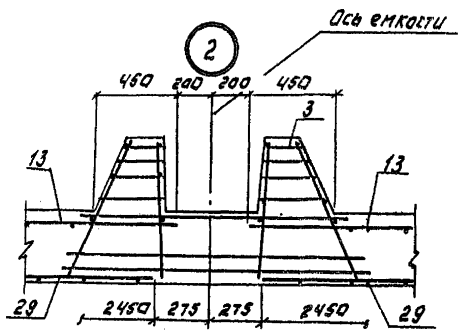

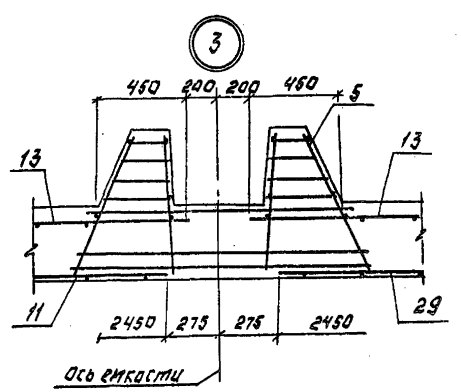

				ТП 901-3-250.88		КЖ	
ПРИВЯЗАН:	ПРОВЕР.	СТРОНГИН		Главный корпус для станции очистки	СТАДИЯ	ЛИСТ	ЛИСТОВ
	СТ.ИНЖ.	ЛАЗАРЕВА		Воды поверхностных источников мутностью до 1500 мг/л производительностью ро.отв. 1с.м³/сут.	Р	42	
	РУК.ГР.	СТРОНГИН		Днище Д.М1. Армирование. Схема расположения верхних сеток. Узлы 1÷3.	ЦНИИЭП инженерного оборудования г. Москва		
	ГИП	ЛЕВИНА					
	Н.КОНТР.	ДАНКЛЕВСКИЙ					
ИНВ.№	НАЧ.ОТД.	КРАСАВИН					

Копировал: Логинова Формат: А2

23531-03

ИНВ.№ ПОДЛ.	ПОДПИСЬ И ДАТА	ВЗАМ.ИНВ.№

Альбом 2 часть 2

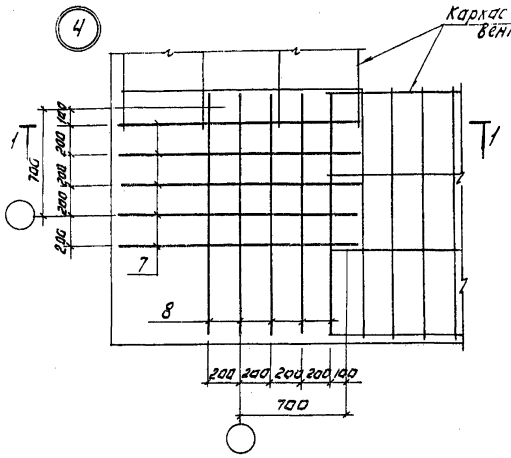

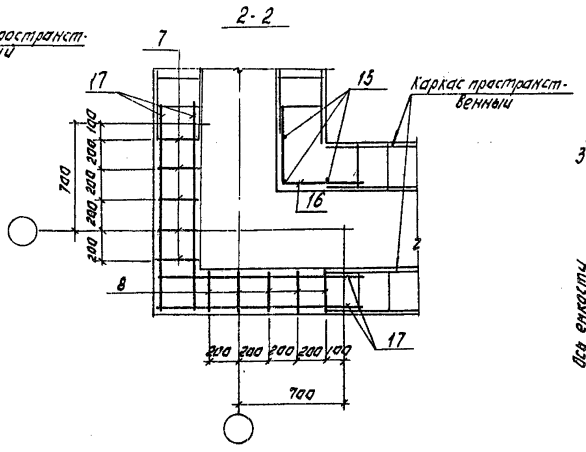

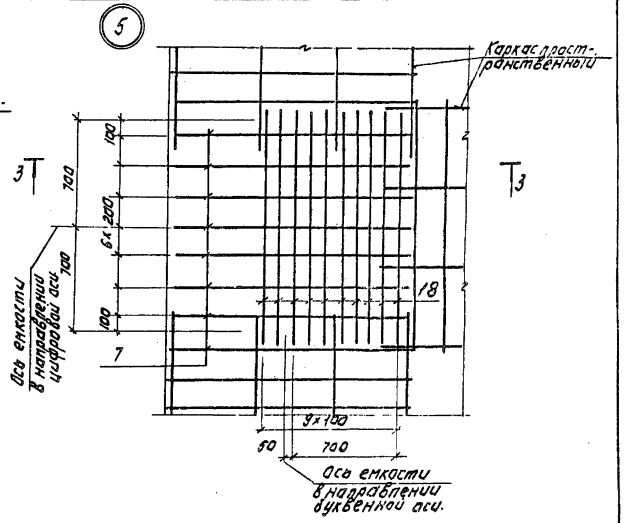

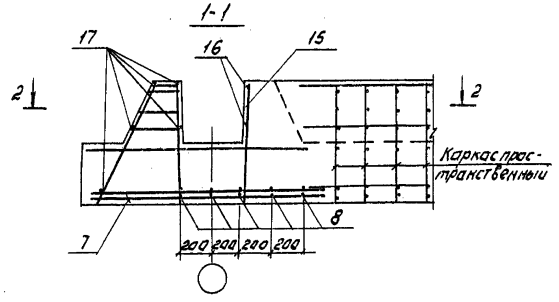

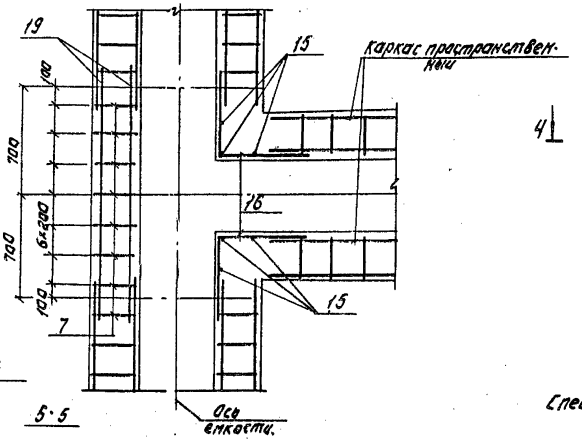

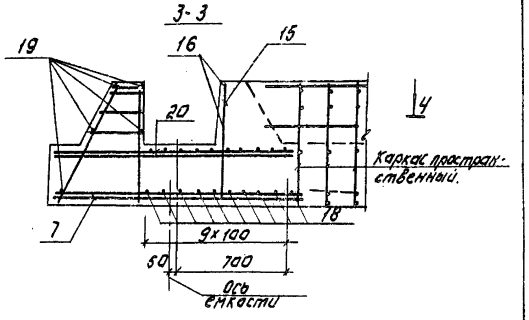

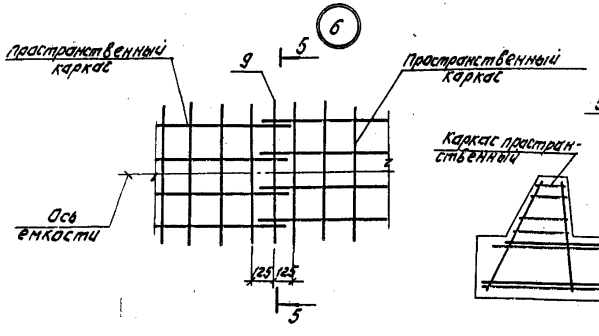

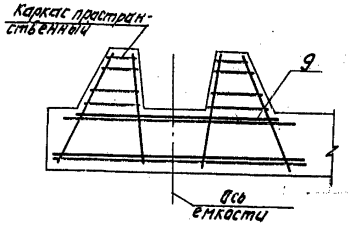

Спецификацию арматурных изделий днища см. КЖ 48.

					ТП 901-3-250.86		КЖ
Привязан:		Провер.	Строгин		Сборный железобетонный резервуар для очистки воды подземных источников производительностью 100 тыс. м³/сут.	Стадия	Лист	Листов
		Гл. инж.	Лазарева			Р	43	
		Рук. гр.	Строгин		Днище ДМ1, ДМ2 Армирование. Узлы.	ЦНИИЭП инженерного оборудования г. Москва		
		Гип	Левина					
Инв. №		Н. контр.	Данилевский					
		Нач. отд.	Красавин					

Копировал: Логинова

Формат А2

Схема расположения стеновых панелей монолитных участков.

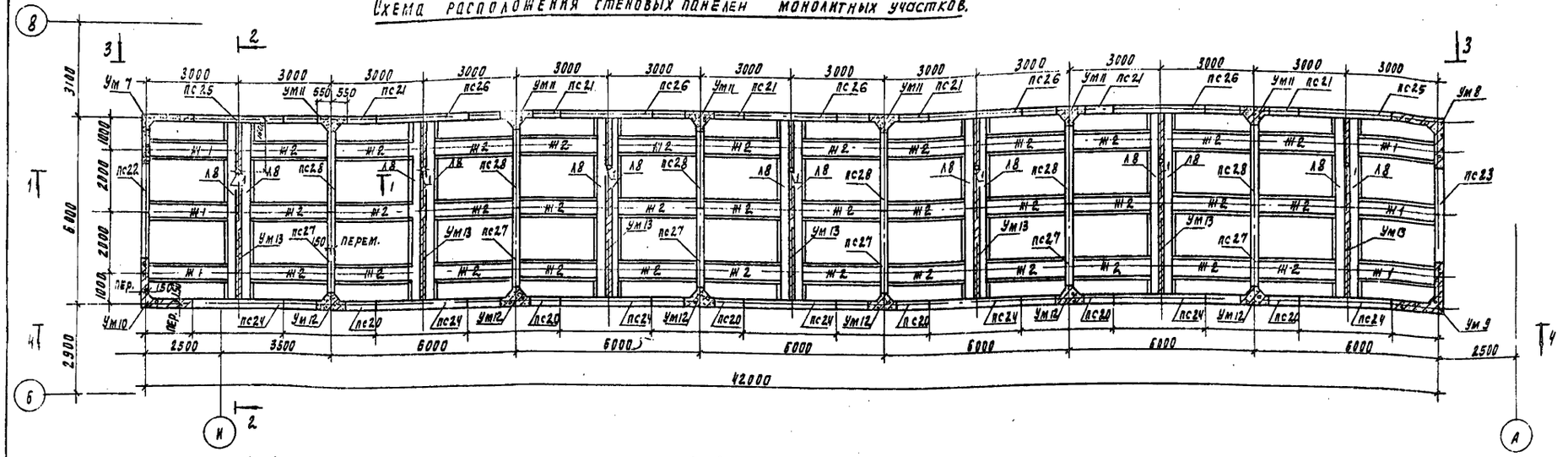

1-1

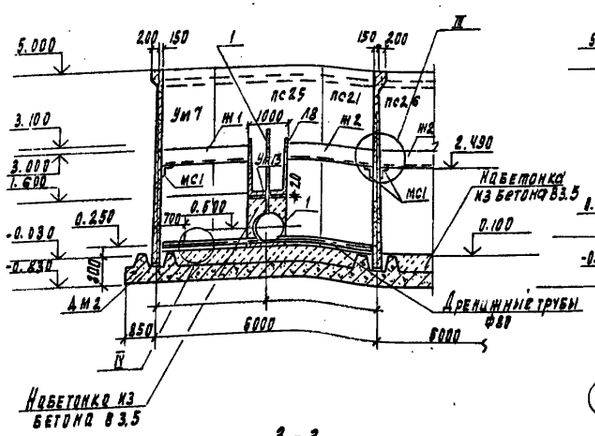

2-2

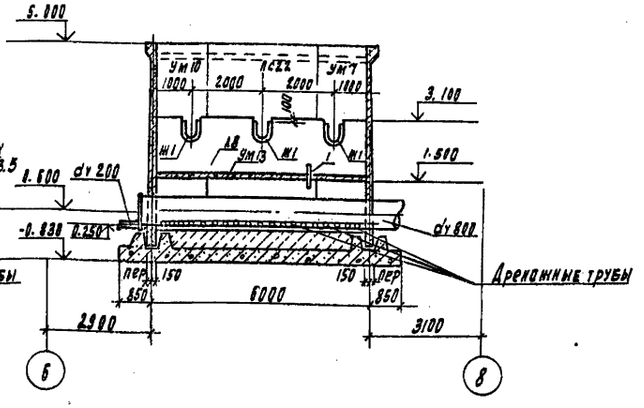

III

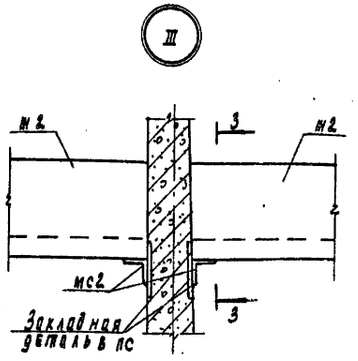

3-3

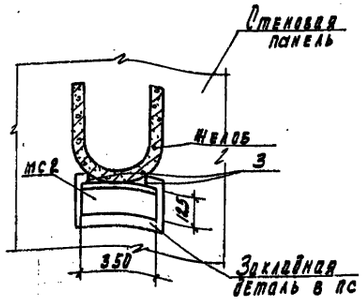

IV

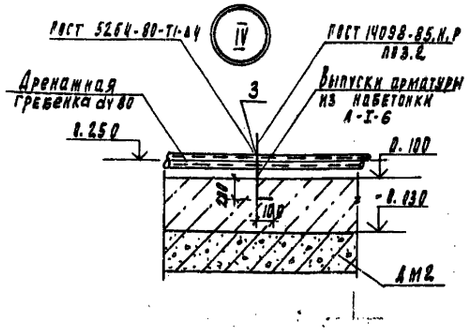

1. Все металлоконструкции, находящиеся в воде, окрасить перхлорвиниловым лаком ХС-76 или ХС-74 на растворителе РЧ по грунту ХС-04.
2. Виды 3-3; 4-4 см. лист КЖ-45.

Привязан			ТП 901-3-250.88		КЖ
Инв. №	Провер.	Строгин	Главный корпус для станции очистки вод поверхностных источников мутностью до 1500мг/л производительностью 20 тыс. м3/сут	Стадия	Лист	Листов
	Ст. инж.	Лазарева		Р	44	
	Рук. пр.	Строгин				
	ГИП	Левина				
	Н. контр.	Данилевский				
	Нач. отд.	Аргавин	Схема расположения стеновых панелей и монолитных участков. Разрезы 1-1÷3-3. Узлы III, IV.	ЦНИИЭП инженерного оборудования г. Москва		

Копировал Родлевская 23531-03 Формат А2

Альбом 2 часть 2

Вид 3-3

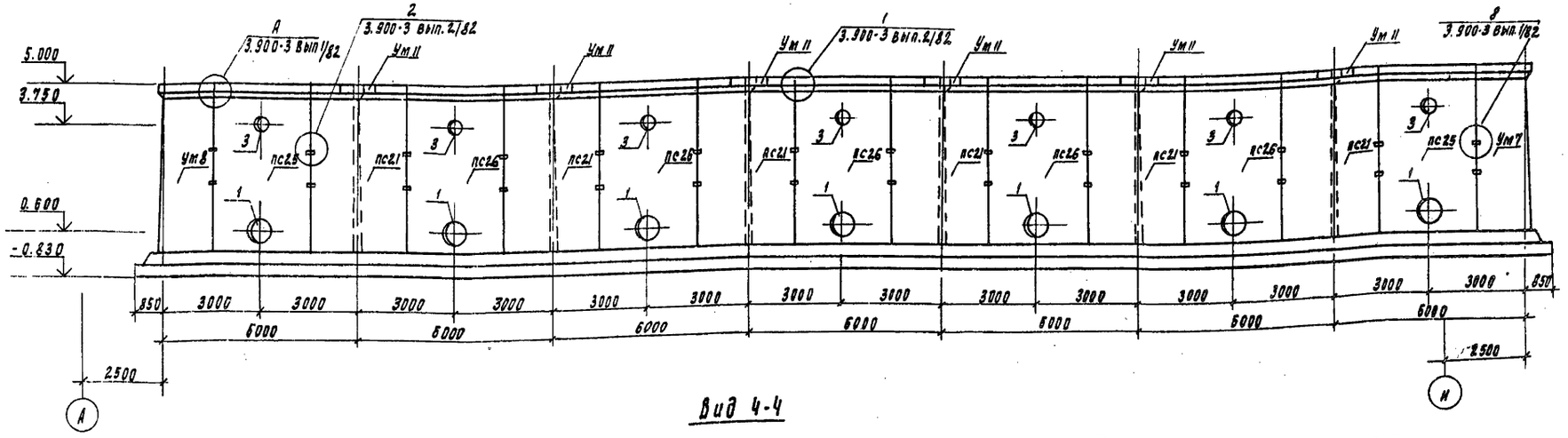

Вид 4-4

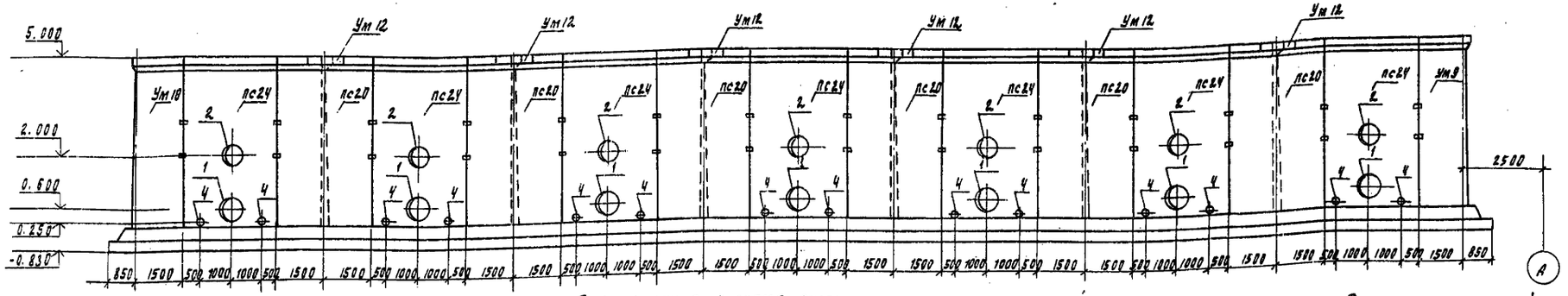

Спецификация к схеме расположения стеновых панелей и монолитных участков (начало).

Марка, поз.	Обозначение	Наименование	Кол.	Масса ед. кг	Примечание
пс 20	ТП901-3-250.88 КЖ. И 65.0.0.0	Панель стеновая пс20	6	9350	
пс 21	-01	пс21	6	9350	
пс 22	-02	пс22	1	9350	
пс 23	-03	пс23	1	9350	
пс 24	-04	пс24	7	9350	
пс 25	-05	пс25	2	9350	
пс 26	-06	пс26	5	9350	
пс 27	ТП901-3-250.88 КЖ. И 66.0.0.0	пс27	6	8817	
пс 28	-01	пс28	6	8817	
л 8	ТП901-3-250.88 КЖ. И 34.0.0.0	лоток л8	14	2900	
ж 1	ТП901-3-250.88 КЖ. И 35.0.0.0	желоб ж1	6	432	
ж 2	-01	ж2	36	456	
дм2	лист кж46, 47	Монолитное днище дм2	1		
Ум 7	лист кж 50, 51	Участок монолитный Ум7	1		

Спецификация к схеме расположения стеновых панелей и монолитных участков (окончание)

Марка, поз.	Обозначение	Наименование	Кол.	Масса ед., кг	Примечание
Ум 8	лист кж 50, 51	Участок монолитный Ум8	1		
Ум 9	лист кж 50, 51	Ум9	1		
Ум 10	лист кж 50, 51	Ум10	1		
Ум 11	лист кж 50, 51	Ум11	6		
Ум 12	лист кж 50, 51	Ум12	6		
Ум 13	лист кж 50, 51	Ум13	7		
мс 2		Уголок 12.5×12.5×8-8 ГОСТ 8509-86 / ВСТ3КП2 ГОСТ 535-79 ℓ=350	42	5.43	
1		Труба 60×3.5 ГОСТ 3262-75 ℓ=2000	7	8.6	
2		ф6А I ГОСТ 5781-82; ℓ=560	42	0.12	
3		Полоса 64×40 ГОСТ 103-76 / ВСТ3КП2 ГОСТ 535-79 ℓ=1200	14	0.15	

Экспликация отверстий технологического назначения

N отв.	Ду, мм	отм. оси м	Назнач.
1	800	0.600	
2	600	2.000	
3	300	3.750	
4	200	0.250	

Согласовано: Отдел ВГ Рябова

Инв. N подл. | Подпись и дата | Взам. инв. N

Привязан

Инв. №

Провер.	Стронгин	
Ст. инж.	Лазарева	
Рук. гр.	Стронгин	
ГИП	Левина	
Н. контр.	Данилевский	
Нач. отд.	Красавин	

ТП 901-3-250.88 КЖ

Главный корпус для станции очистки воды поверхностных источников мутностью до 1500 мг/л производительностью 20 тыс. м³/сут.

Емкость РЕ2.

Виды 3-3; 4-4. Спецификация к схеме расположения стеновых панелей и монолитных участков.

Стадия	Лист	Листов
Р	45	

ЦНИИЭП инженерного оборудования г. Москва

Копировал Подлевская 23531-03 Формат А2

Альбом 2, часть 2.

Днище ДМ2. Опалубочный чертеж.

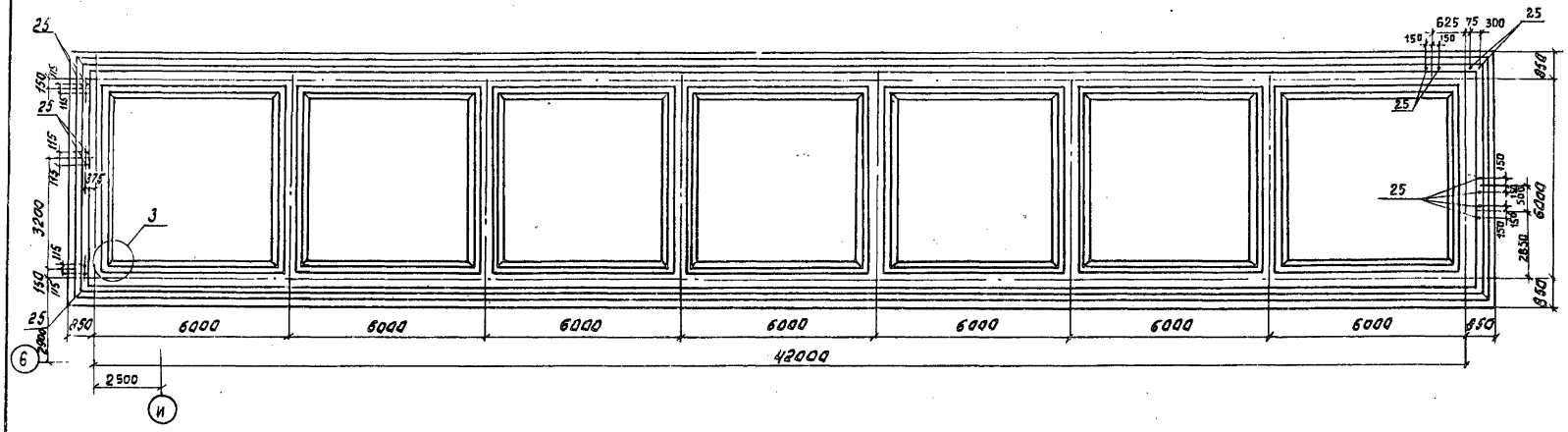

Разрез 1-1.

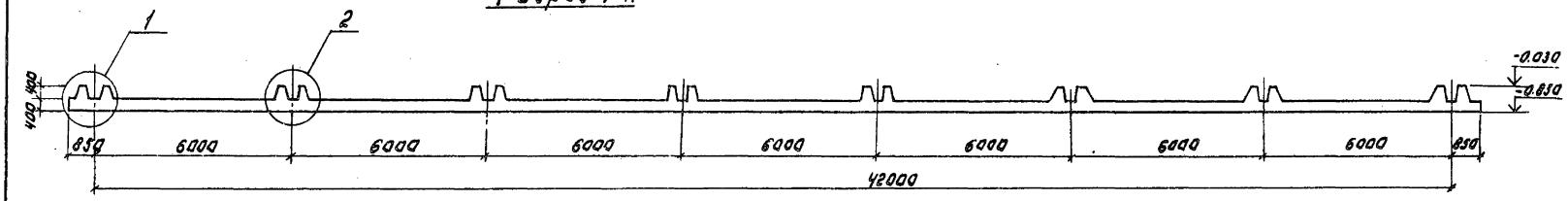

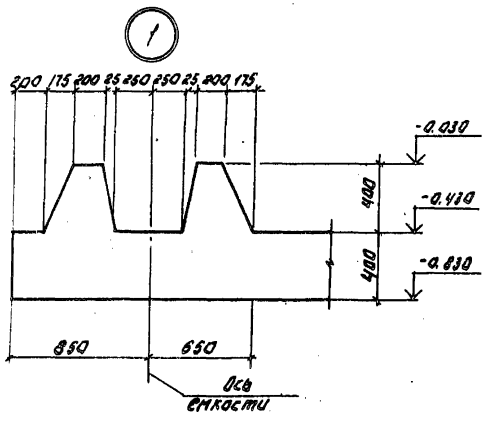

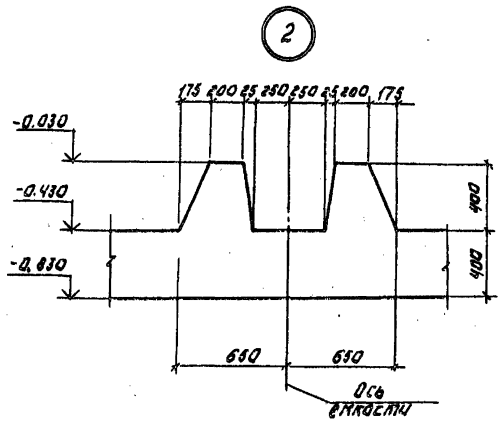

				Т.П. 901-3-250.88			КЖ
ПРИВЯЗАН:	ПРОВЕР.	СТРОИТИН		ГЛАВНЫЙ КОРПУС ДЛЯ СТАНЦИИ ОЧИСТКИ ВОДЫ ПОВЕРХНОСТНЫХ ИСТОЧНИКОВ МУТНОСТЬЮ ДО 1500 МГ/Л ПРОИЗВОДИТЕЛЬНОСТЬЮ 20,0 м3/сут.	СТАДИЯ	ЛИСТ	ЛИСТОВ
	СТ.ИНЖ.	КАЗАРЕВА			Р	46	
	РУК.ГР.	СТРОИТИН					
	ГИП	ЛЕВИНА		ДНИЩЕ ДМ2. ОПАЛУБОЧНЫЙ ЧЕРТЕЖ. РАЗРЕЗ 1-1. УЗЛЫ 1;2.	ЦНИИЭП ИНЖЕНЕРНОГО ОБОРУДОВАНИЯ г. МОСКВА		
ИНВ. №	Н.КОНТР.	ДАНИЛЕВСКИЙ					
	НАЧ.ОТД.	КРАСАВИН					

Копировал: Логинова Формат: А2

23531-03

ИНВ. № ПОДЛ. | ПОДПИСЬ И ДАТА | ВЗАМ. ИНВ. №

Схема расположения нижних сеток и каркасов.

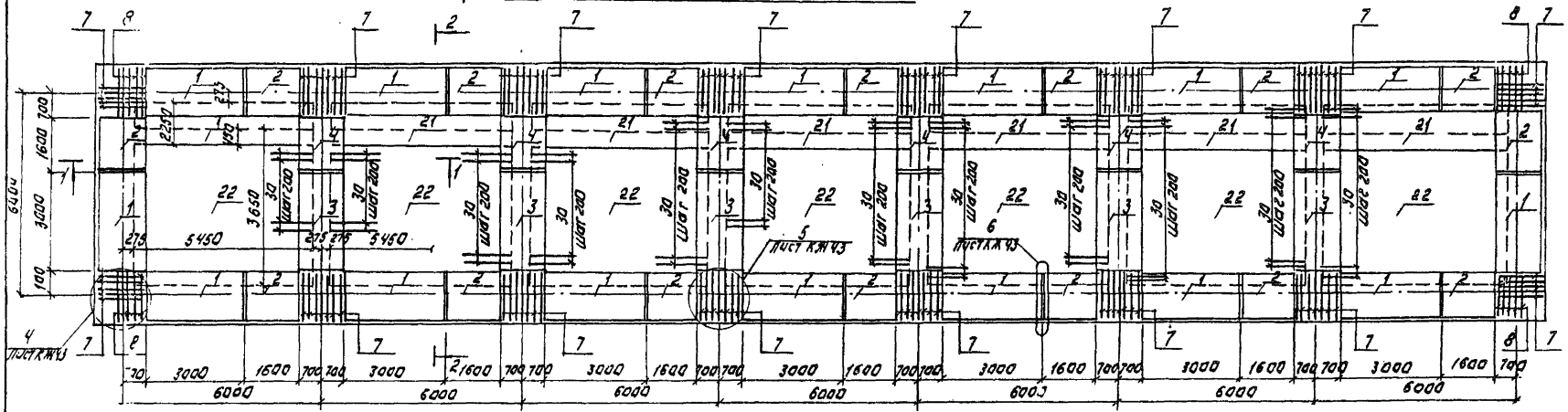

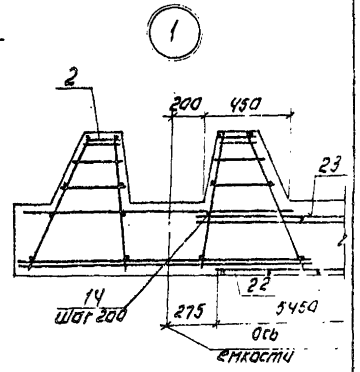

2 Схема расположения верхних сеток.

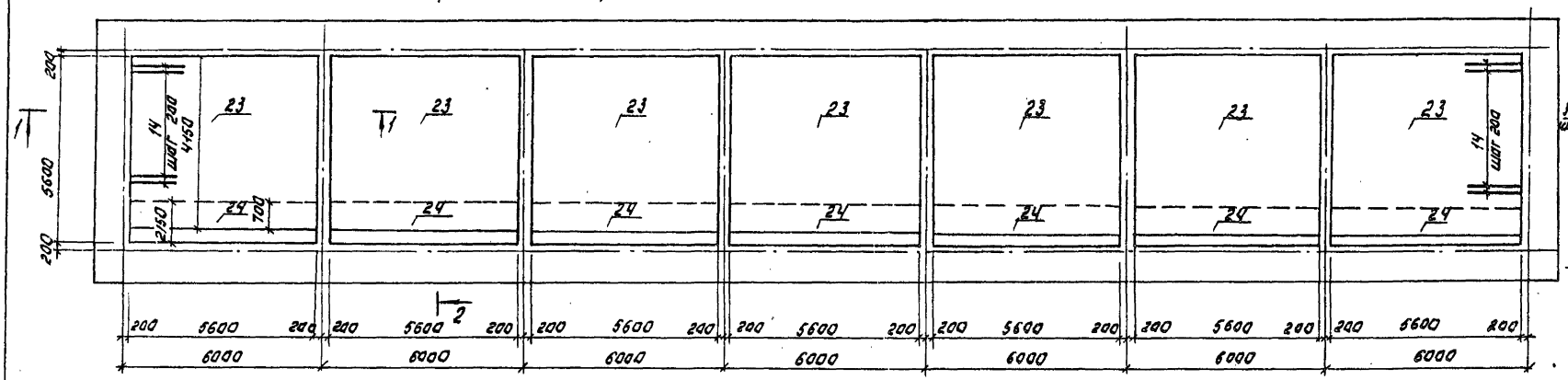

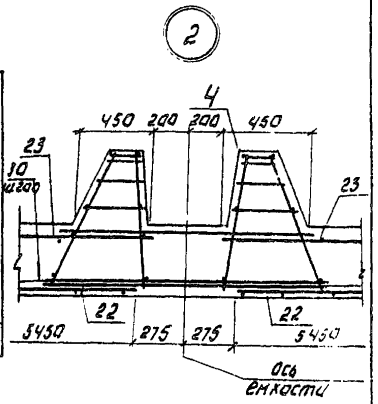

1-1

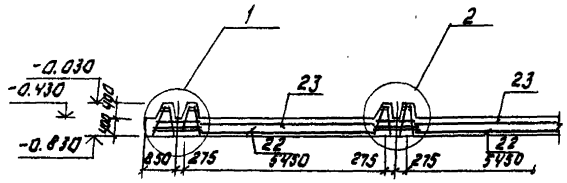

2-2

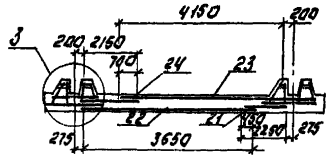

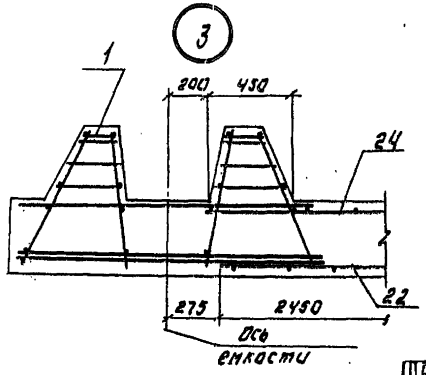

Привязан:

Инв. №

Провер.	Строгин		
Ст. инж.	Лазарева		
Рук. гр.	Строгин		
ГИП	Лебина		
Н. контр.	Калиновский		
Нач. отд.	Красавин		

ТП 901-3-250.88 КЖ

Одноярусная ёмкость для приготовления бетонных растворов вместимостью 5 м³ с отпус. м³/сут. — Рабочие чертежи. Армирование. Схема расположения нижних сеток и каркаса. Спецификации. Ведомости расхода стали. Схема расположения верхних сеток

Стадия	Лист	Листов
Р	47	

ЦНИИЭП инженерного оборудования г. Москва

Копировал: Логинова Формат: А2

23531-03

Альбом 2, часть 2

Спецификация к монолитному днищу ДМ1

Формат	Зона	Поз.	Обозначение	Наименование	Кол.	Примеч.
				Монолитное днище ДМ1		
А4		1	ТП 901-3-250.88 кж.и 101.1.0.0	Каркас пространственный КП4	6	183,15 кг
А4		2	кж.и 101.1.0.0	Каркас пространственный КП5	26	95,77 кг
А4		3	кж.и 102.1.0.0	Каркас пространственный КП6	9	131,96 кг
А4		4	кж.и 102.1.0.0-01	Каркас пространственный КП7	3	70,2 кг
А4		5	кж.и 103.1.0.0	Каркас пространственный КП8	24	85,46 кг
А4		6	кж.и 103.1.0.0-01	Каркас пространственный КП9	8	45,4 кг
А4		7	кж.и 104.0.1.0	Каркас плоский КР8	174	6,6 кг
А4		8	кж.и 104.0.1.0-04	Каркас плоский КР9	20	6,6 кг
Б4		9		ф10 А-III ГОСТ 5781-82; ℓ=1500	39	0,93 кг
Б4		10	ГОСТ 23279-85	3С 10А-III-200 / 12А-III-200 245×625	6	120,6 кг
Б4		11	ГОСТ 23279-85	3С 10А-III-200 / 12А-III-200 245×565	6	101,5 кг
А4		12	ТП 901-3-250.88 кж.и 106.0.1.0	Сетка арматурная С6	12	92,86 кг
А4		13	кж.и 106.0.1.0-01	Сетка арматурная С7	12	185,2 кг
Б4		14		ф14А-III ГОСТ 5781-82; ℓ=2350	216	2,77 кг
Б4		15		ф14А-III ГОСТ 5781-82; ℓ=790	144	0,95 кг
		16*		5Вр-I ГОСТ 6727-80; ℓ=1150	96	0,18 кг
Б4		17		5Вр-I ГОСТ 6727-80; ℓ=1400	20	0,22 кг
Б4		18		ф8А-III ГОСТ 5781-82; ℓ=1550	220	0,61 кг
Б4		19		5Вр-I ГОСТ 6727-80; ℓ=1550	110	0,24 кг
А4		20	ТП 901-3-250.88 кж.и 105.0.1.0	Сетка арматурная С8	22	83,16 кг
Б4		25	ГОСТ 24379.1-80	Болт 2.1 М16×600 Вст3пс2	40	1,13 кг
Б4		26		Труба 325×40×1700 Кр-I ГОСТ 10704-76 / В-Вст3сп2 ГОСТ 10705-80	8	53,8 кг
Б4		27		Труба 159×25×1700 Кр-I ГОСТ 10704-76 / В-Вст3сп2 ГОСТ 10705-80	12	16,4 кг
Б4		28	ГОСТ 23279-85	3С 10А-III-200 / 14А-III-200 245×625	6	144,8 кг
Б4		29	ГОСТ 23279-85	3С 10А-III-200 / 14А-III-200 245×565	6	131,2 кг
				Материалы:		
				Бетон В15, W4		262,1 м³

Спецификация к монолитному днищу ДМ2

Формат	Зона	Поз.	Обозначение	Наименование	Кол.	Примеч.
				Монолитное днище ДМ2		
А4		1	ТП 901-3-250.88 кж.и 101.1.0.0	Каркас пространственный КП4	16	183,15 кг
А4		2	кж.и 101.1.0.0-01	Каркас пространственный КП5	16	95,77 кг
А4		3	кж.и 102.1.0.0	Каркас пространственный КП6	6	131,96
А4		4	кж.и 102.1.0.0-01	Каркас пространственный КП7	6	70,2 кг
А4		7	кж.и 104.0.1.0	Каркас плоский КР8	104	6,6 кг
А4		8	кж.и 104.0.1.0-01	Каркас плоский КР9	20	6,6 кг
Б4		9		ф10А-III ГОСТ 5781-82; ℓ=1500	22	0,93 кг
Б4		15		ф14А-III ГОСТ 5781-82; ℓ=790	84	0,95 кг
		16*		ф5Вр-I ГОСТ 6727-80; ℓ=1150	56	0,18 кг
Б4		17		ф5Вр-I ГОСТ 6727-80; ℓ=1400	20	0,22 кг
Б4		18		ф8А-III ГОСТ 5781-82; ℓ=1550	120	0,61 кг
Б4		19		ф5Вр-I ГОСТ 6727-80; ℓ=1550	60	0,24 кг
А4		20	ТП 901-3-250.88 кж.и 105.0.1.0	Сетка арматурная С8	12	83,16 кг
Б4		21	ГОСТ 23279-85	4С 10А-III-200 / 10А-III-200 225×545	7	45,14 кг
Б4		22	ГОСТ 23279-85	4С 10А-III-200 / 10А-III-200 365×545	7	161,0 кг
А4		23	ТП 901-3-250.88 кж.и 107.0.1.0	Сетка арматурная С9	7	194,6 кг
А4		24	кж.и 107.0.1.0-01	Сетка арматурная С10	7	101,3 кг
Б4		25	ГОСТ 24379.1-80	Болт 2.1 М16×600 Вст3пс2	6	1,13 кг
Б4		14		ф14А-III ГОСТ 5781-82, ℓ=2360	56	2,77 кг
		30		ф10А-III ГОСТ 5781-82, ℓ=2000	336	1,23 кг
				Бетон В15; W4		167,12 м³

поз 16* см. ведомость деталей на данном листе.

Ведомость деталей

Поз.	Эскиз
16	575 / 575

1. Защитный слой бетона для нижних сеток - 35 мм., для верхних сеток и каркасов - 25 мм.
2. Размеры сеток даны по их габариту.

Ведомость расхода стали на монолитные днища ДМ1; ДМ2 кг

Марка элемента	Изделия арматурные										Изделия закладные						Общий расход
	Арматура класса								Проволока	Всего	Прокат марки					Всего	
	А-III								Вр-I		Вст3 сп2						
	ГОСТ 5781-82								ГОСТ 6727-80		ГОСТ 2590-71		ГОСТ 10704-76				
	ф6	ф8	ф10	ф12	ф14	ф16	ф22	Итого	ф5	Итого	ф16	Итого	Труба Ду 150	Труба Ду 300	Итого		
ДМ1	321,9	3070,2	1861,6	1445,6	2103,2	5303,6	3039,8	17145,9	525,9	525,9	17671,8	45,2	45,2	196,8	430,4	627,2	672,4	18344,2
ДМ2		2266,3	1983,9		584,4	4112,6	2526,7	11473,9	303,46	303,5	11777,4	6,78	6,78				6,78	11784,2

Инв.№ подл. | Подпись и дата | Взам. инв.№

Привязан

Инв. №

Провер.	Строгин		
Ст. инж.	Лазарева		
Рук. гр.	Строгин		
ГИП	Левина		
Н. контр.	Даниевский		
Нач. отд.	Красавин		

ТП 901-3-250.88 КЖ

Главный корпус для станции очистки воды поверхностных источников мутностью до 1500 мг/л производительностью 20,0 тыс. м³/сут.

Стадия	Лист	Листов
Р	48	

Спецификация к монолитным днищам ДМ1; ДМ2.

ЦНИИЭП инженерного оборудования г. Москва

Копировал Еремченко Формат А2

2353/1-03

Альбом 2 часть 2

УМ1

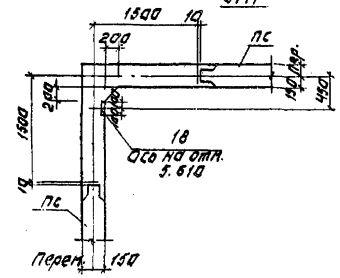

УМ2

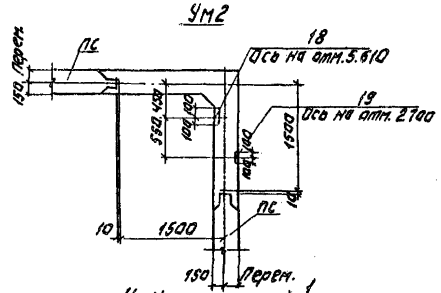

УМ8

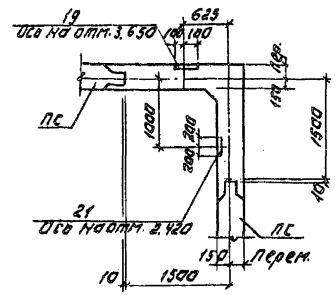

УМ5; УМ11 (изображено)
УМ6; УМ12 (зеркальное изображение)

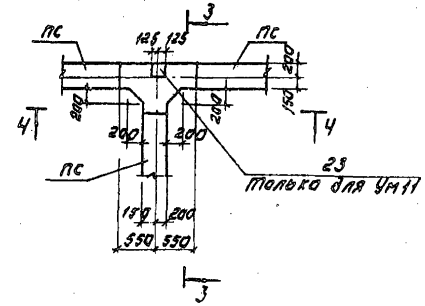

УМ3

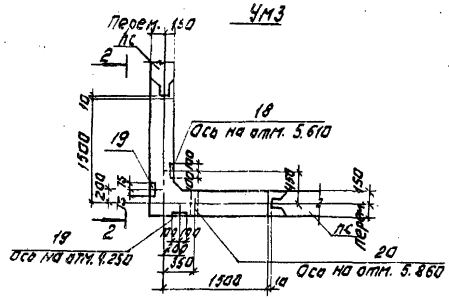

УМ4

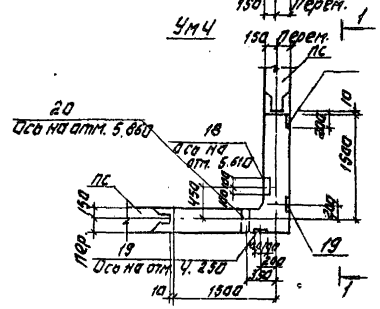

1-1

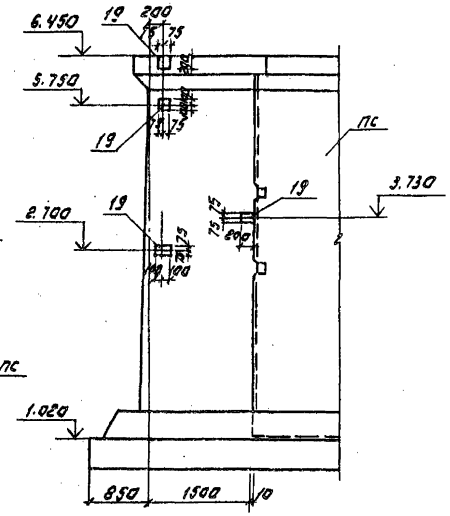

3-3

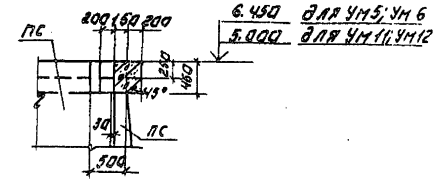

План на отм. 5.000

УМ7

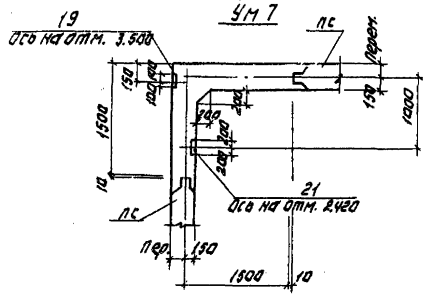

УМ7

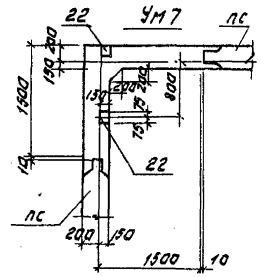

УМ8

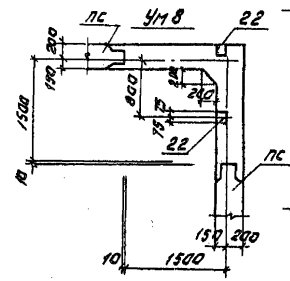

4-4

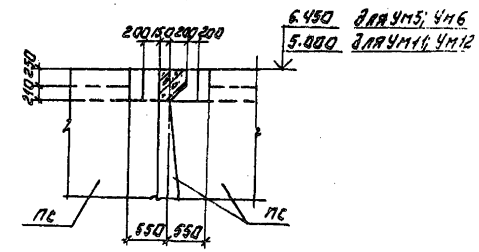

УМ10

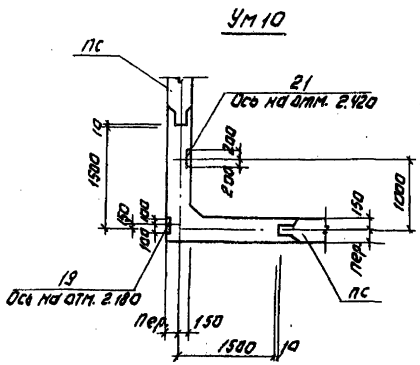

УМ9

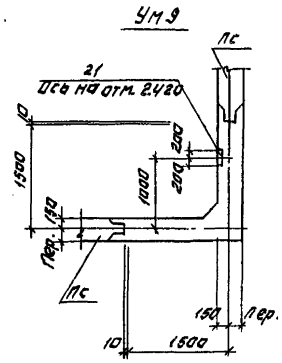

2-2

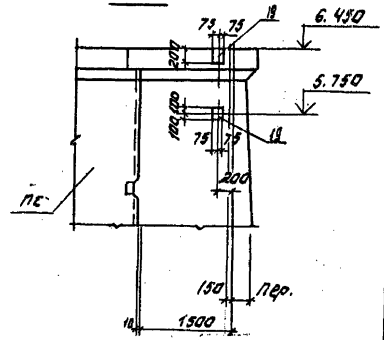

Привязан:				ТП 901-3-250.88		КЖ	
	Провер.	Стрепихин		Главный корпус для станции очистки производственных сточных вод мытьевых АП 1500 м3/сут. периодического действия 2.0.0.15, м3/сут.	Стадия	Лист	Листов
	Гл. инж.	Лазарева			Р	49	
	Рук. гр.	Стрепихин					
	Нач.	Левина		Емкости РЕ1, РЕ2. Монолитные участки УМ1-УМ12. Опалубочный чертеж.	ЦНИИЭП инженерного оборудования г. Москва		
Инв. №	Нач. отд.	Красавин					

Копировал: Логинова Формат: А2

23531-03

Инв. № подл. | Подпись и дата | Взам. инв. №

Альбом 2 Часть 2

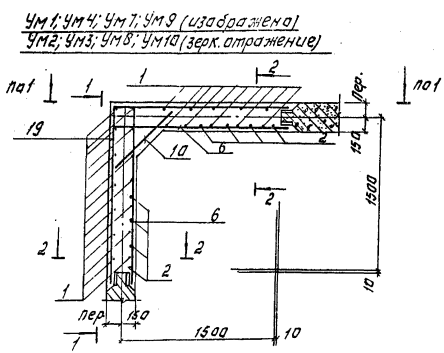

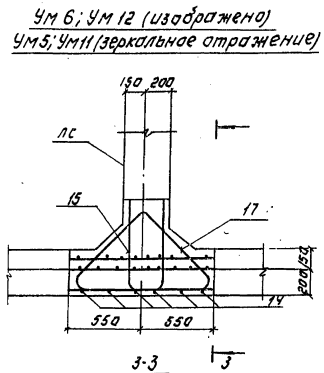

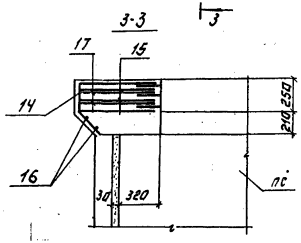

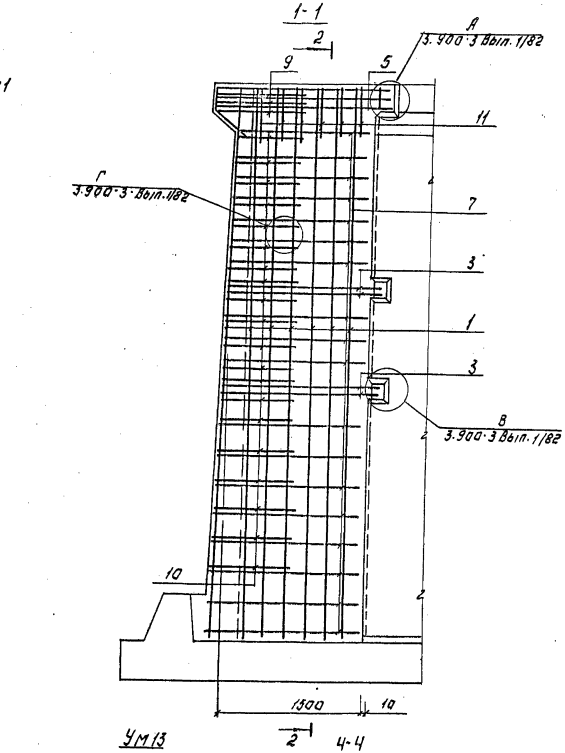

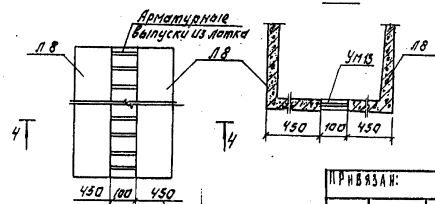

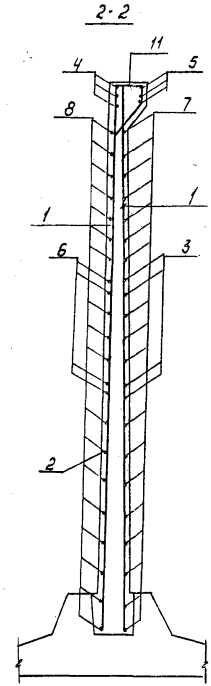

ТП 901-3-250.88			КЖ
Привязан:	Провер. Стронгин		Главный корпус для станции очистки подземных вод 1500 м³/сут. Производительность 20,0 тыс. м³/сут.
	Ст. инж. Лазарева		Стадия: Р; Лист: 50; Листов:
	Рук. гр. Стронгин		Емкости РЕ 1; РЕ 2 монолитные участки Ум1 – Ум12. Армирование.
	Гип. Левина		ЦНИИЭП инженерного оборудования г. Москва
Инв. №	Н. контр. Данилевский		
	Нач. отд. Красавин		

Копировал: Логинова Формат: А2

23531-03

Инв. № подл. | Подп. и дата | Взам. инв. №

Альбом 2 часть 2

Спецификация арматурных изделий монолитных участков (начало)

Форм.	Зона	Поз.	Обозначение	Наименование	Кол.	Примеч.
				Ум 1		
				Детали		
Бч		1		ф10 А-III ГОСТ 5781-82; ℓ=5440	24	4.83 кг
Бч		2		ф14 А-III ГОСТ 5781-82; ℓ=1800	8	2.19 кг
		3*		ф12 А-III ГОСТ 5781-82; ℓ=3300	4	5.65 кг
		4*		ф16 А-III ГОСТ 5781-82; ℓ=1890	6	2.98 кг
		6*		ф14 А-III ГОСТ 5781-82; ℓ=1800	8	2.19 кг
		8*		ф14 А-III ГОСТ 5781-82; $\ell_{ср}$=1135	36	2.12 кг
		9*		ф16 А-III ГОСТ 5781-82; ℓ=1430	3	2.26 кг
		10*		ф14 А-III ГОСТ 5781-82; ℓ=4040	20	1.24 кг
		11*		ф6 А-I ГОСТ 5781-82; ℓ=1240	12	0.28 кг
		5*		ф14 А-III ГОСТ 5781-82; ℓ=3580	3	4.32 кг
		7*		ф12 А-III ГОСТ 5781-82 $\ell_{ср}$=3070	18	2.73 кг
Ач		18	1.400-15.81.130-05	Изделие закладное МН117-6	1	2.4 кг
				Материалы: Бетон В15; W4		4.3 м³
				Ум 2		
				Детали		
			поз. с 1 по 11; 18	см. Ум 1		
Ач		19	1.400-15, В1 120-53	Изделие закладное МН113-6	1	1.9 кг
				Материалы: Бетон В15; W4		4.3 м³
				Ум 3		
				Детали		
			поз. с 1 по 11; 18	см. Ум 1		
Ач		19	1.400-15. В1. 120-53	Изделие закладное МН113-6	3	1.9 кг
Ач		20	5.900-2	Сальник Ду 200; ℓ=200	1	16.0
				Материалы: Бетон В15; W4	4.3	м³
				Ум 4		
			поз. с 1 по 11; 18; 20	см. Ум 3		
Ач		19	1.400-15, В1. 120-53	Изделие закладное МН113-6	4	1.9 кг
				Материалы: Бетон В15; W4	4.3	м³
				Ум 5; Ум 6; Ум 12		
				Детали		
		14		ф6 А-I ГОСТ 5781-82; ℓ=500	6	0.11 кг
		15*		ф16 А-III ГОСТ 5781-82; ℓ=1570	3	2.48 кг
		16*		ф6 А-I ГОСТ 5781-82; ℓ=1100	2	0.24 кг
		17*		ф16 А-III ГОСТ 5781-82; ℓ=2100	3	3.31 кг
				Материалы: Бетон В15; W4		0.21 м³
				Ум 11		
			поз. 14÷17	см. Ум 5		
Ач		23	1.400-15 В1. 120-62	Изделие закладное МН115-3	1	2.1 кг
				Материалы: Бетон В15; W4	0.21	м³
				Ум 7; Ум 8		
			поз. 1÷11	см. Ум 1		
Ач		19	1.400-15. В1. 120-53	Изделие закладное МН113-6	1	1.9 кг
Ач		21	1.400-15. В1. 140-17	Изделие закладн. МН129-6, ℓ=400	1	4.3 кг
Ач		22	1.400-15. В1. 120-47	Изделие закладное МН112-6	2	2.8 кг
				Материалы: Бетон В15; W4	4.3	м³

Спецификация арматурных изделий монолитных участков (окончание)

Формат	Зона	Поз.	Обозначение	Наименование	Кол.	Примеч.
				Ум 9		
			поз. 1÷11; 21	см. Ум 7		
				Материалы: Бетон В15; W4	4.3	м³
				Ум 10		
			поз. 1÷11; 19; 21	см. Ум 7		
				Материалы: Бетон В15; W4	4.3	м³
				Ум 13		
				Материалы: Бетон В15; W4	0.07	м³

поз. 3÷11, 15÷17 см. Ведомость деталей на данном листе.

Ведомость деталей

Поз.	Эскиз
3	1650 — 1650
4	100 — 1790
5	1790 — 1790
6	150 — 1650
7	от 1460 до 1610 через 9
8	200 — от 1460 до 1610 через 9
9	150 — 1130 — 150
10	150 — от 530 до 950 через 17 — 150
11	213 — 284 — 213
15	290 — 640 — 640
16	1000
17	150 — 200 — 700 — 200 — 100 — 150

Ведомость расхода стали на элемент, кг

Марка элемента	Изделия арматурные								Изделия закладные								Общий расход
	Арматура класса							Всего	Арматура класса			Прокат марки				Всего	
	А-I		А-III						А-III			Вст 3 кп 2					
	ГОСТ 5781-82								ГОСТ 5781-82			ГОСТ 103-76			Серия 5.900-2		
	ф6	Итого	ф10	ф12	ф14	ф16	Итого		ф8	ф12	Итого	S6	S8	S10	Сальник Ду 200	Итого	
Ум1	3.36	3.36	115.92	71.74	149.12	24.66	361.44	364.8	0.1		0.1	1.9	0.4			2.3	2.4	367.2
Ум2	3.36	3.36	115.92	71.74	149.12	24.66	361.44	364.8	0.1		0.1	1.4	0.4			1.8	1.9	366.7
Ум3	3.36	3.36	115.92	71.74	149.12	24.66	361.44	364.8	0.3		0.3	4.2	1.2		16.0	21.4	21.7	386.5
Ум4	3.36	3.36	115.92	71.74	149.12	24.66	361.44	364.8	0.4		0.4	5.6	1.6		16.0	23.2	23.6	388.4
Ум5; Ум6; Ум12	1.14	1.14				17.37	17.37	18.51										18.51
Ум11	1.14	1.14				17.37	17.37	18.51	0.3		0.3	1.8				1.8	2.1	20.61
Ум7; Ум8	3.36	3.36	115.92	71.74	149.12	24.66	361.44	364.8	0.4	1.2	1.6	10.8	4.2	1.6		16.6	18.2	383.0
Ум9	3.36	3.36	115.92	71.74	149.12	24.66	361.44	364.8	0.3		0.3	9.4	1.0			10.4	10.7	375.5
Ум10	3.36	3.36	115.92	71.74	149.12	24.66	361.44	364.8	0.4		0.4	10.8	1.4			12.2	12.8	377.6

1 Защитный слой бетона - 20 мм.

2 Стержни поз. 10 приварить к стержням поз. 3 и 7.

Соединения стержней арматуры между собой поз. 14÷17 выполняются сваркой внахлестку односторонними швами. Остальные соединения арматуры — вязаные.

Привязан

Инв.№

Провер.	Строгин		
Ст.инж.	Лазарева		
Рук.гр.	Строгин		
ГИП	Лебина		
Н.контр.	Данилевский		
Нач.отд.	Красавин		

т.п. 901-3-250.88 КЖ

Главный корпус для станции очистки воды поверхностных источников мутностью до 1500 мг/л производительностью 200 тыс. м³/сут.

Емкость РЕ1; РЕ2 Монолитные участки Ум1÷Ум12. Спецификация.

Стадия	Лист	Листов
Р	51	

ЦНИИЭП инженерного оборудования г. Москва

Копировал: Боброва 23531-03 Формат: А2

Инв.№ подл. | Подпись и дата | Взам. инв.№

Альбом 2, часть 2

Схема расположения стеновых панелей и монолитных участков емкости РЕ 3.

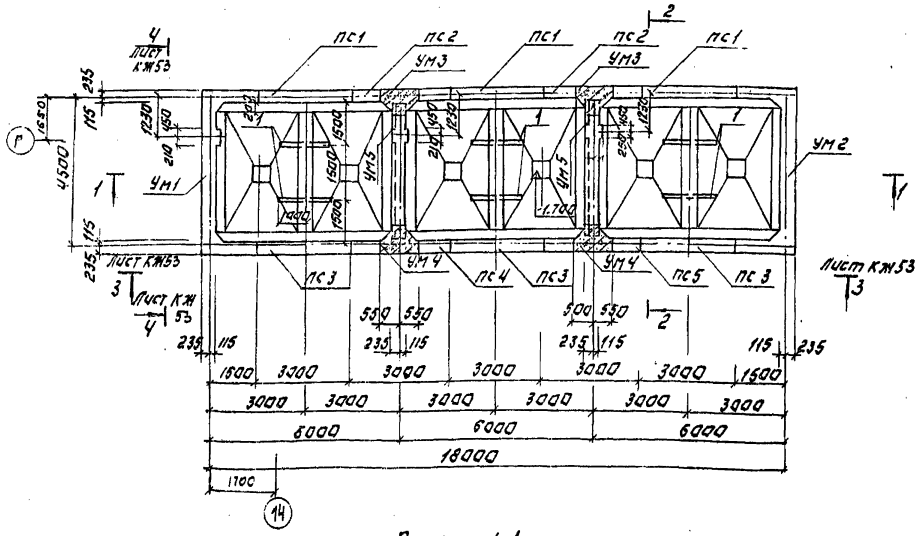

Разрез 1-1.

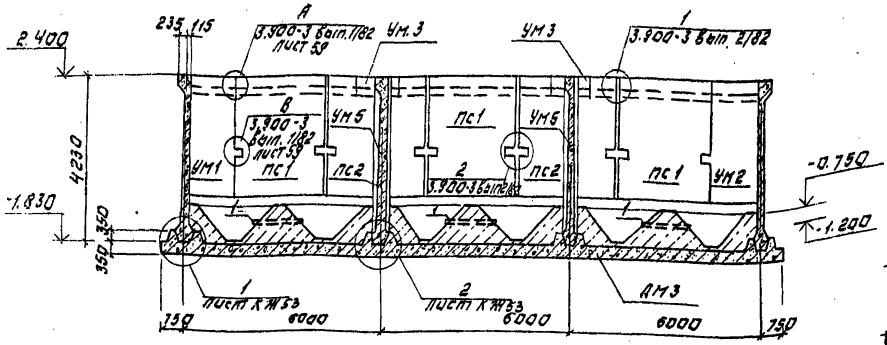

Разрез 2-2.

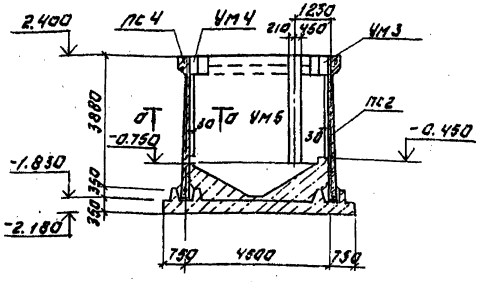

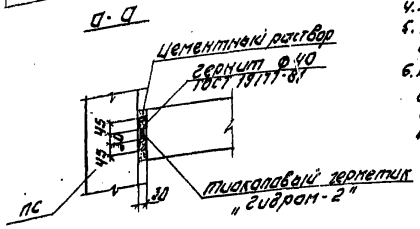

Спецификация к схеме расположения стеновых панелей и монолитных участков емкости РЕ3.

Марка, поз.	Обозначение	Наименование	Кол	Масса ед кг	Примечание
		Стеновые панели			
пс1	ТП901-3-250.88 КЖ и 67.0.0.0	пс1	3	6330	
пс2	КЖ и 68.0.0.0	пс2	2	6330	
пс3	КЖ и 68.0.0.0-01	пс3	3	6330	
пс4	КЖ и 68.0.0.0-02	пс4	1	6330	
пс5	КЖ и 68.0.0.0-03	пс5	1	6330	
		Монолитные участки			
ум1	Лист КЖ 54	ум1	1		
ум2	Лист КЖ 54	ум2	1		
ум3	Лист КЖ 55	ум3	2		
ум4	Лист КЖ 55	ум4	2		
ум5	Лист КЖ 55	ум5	2		
дм3	Листы КЖ 56÷59	Днище монолитное дм3	1		
1	ГОСТ 18599-83	Труба ПНД 110с ℓ=2000	6		

1. Монолитные участки стен изнутри и набетонка в днище торкретируются в 2 слоя на толщину 25 мм. с последующей затиркой цементно-песчаным раствором. Торкретирование производится цементно-песчаным раствором состава 1:2.
2. Установку стеновых панелей производить с тщательной выверкой горизонтальных и вертикальных осей.
3. Конструкцию деревянной обрешетки см. лист КЖ-60.
4. Антикоррозионную защиту см. листы А3.
5. Накладки по узлу 1 серии 3.900-3 вып. 2/82 выполнить из арматуры Ф 18 А III. Катет шва - 8 мм.
6. Бетонные опоры под систему гидросмыва выполнять вместе с набетонкой.

Схему их расположения, а также расположения набетонки см. лист КЖ 60.

Т.П. 901-3-250.88				КЖ	
Привязан:	Провер.	Строгин		Главный корпус для станции очистки воды поверхностных источников мутностью до 1500 мг/л производительностью 20 тыс м³/сут.	Стадия: Р; Лист: 52; Листов:
	Инжен.	Кирсанова			
	Гип	Левина		Емкость РЕ3. Схема расположения стеновых панелей и монолитных участков. Разрезы 1-1, 2-2. Спецификация.	ЦНИИЭП инженерного оборудования г. Москва
Инв. №	Н.контр	Данилевский			
	Нач.отд	Красавин			

Копировал: Логинова Формат: А2

23531-03

Альбом 2 часть 2

Вид 3-3.

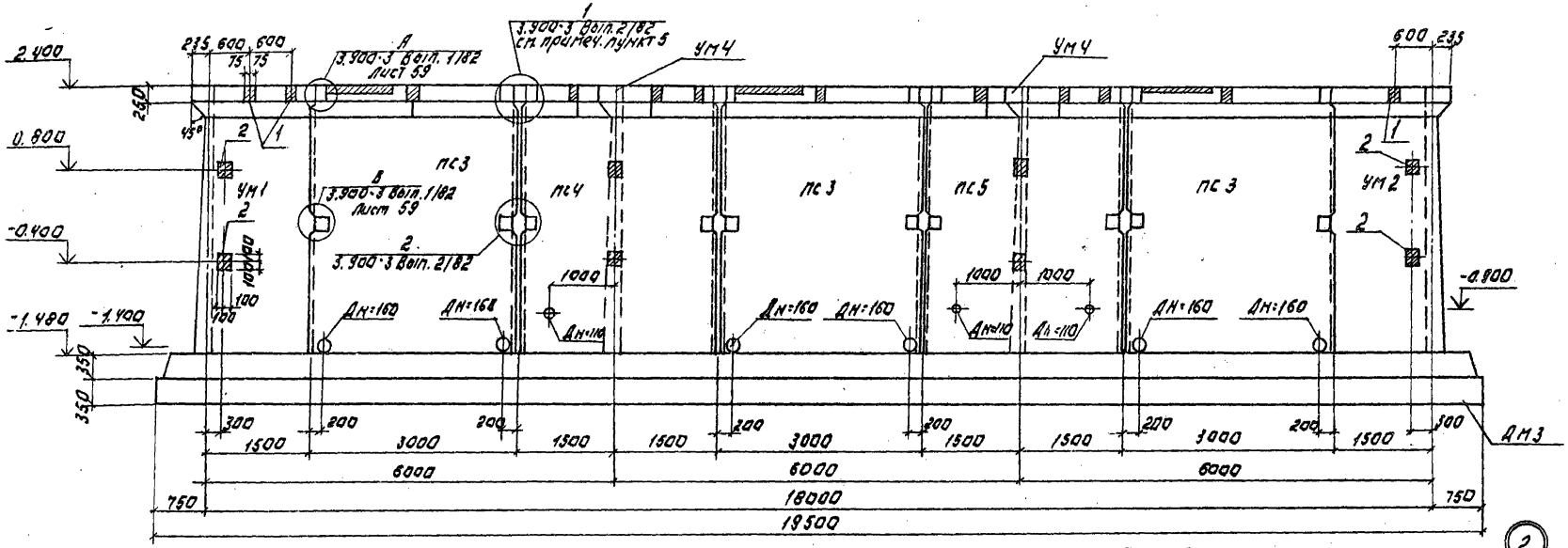

Вид 4-4.

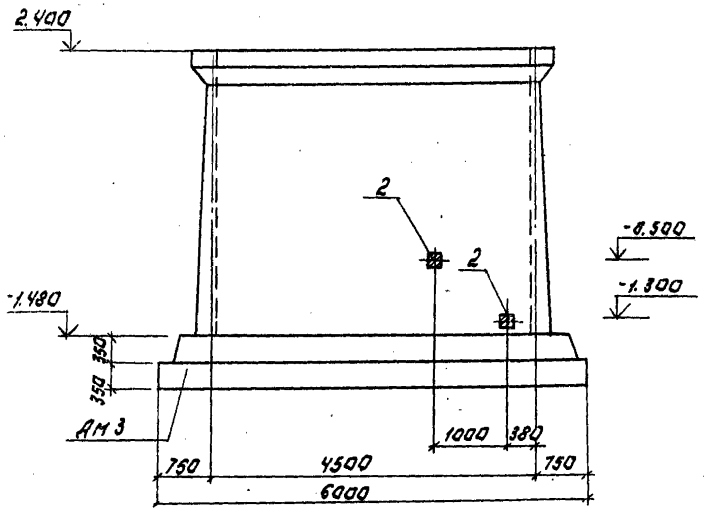

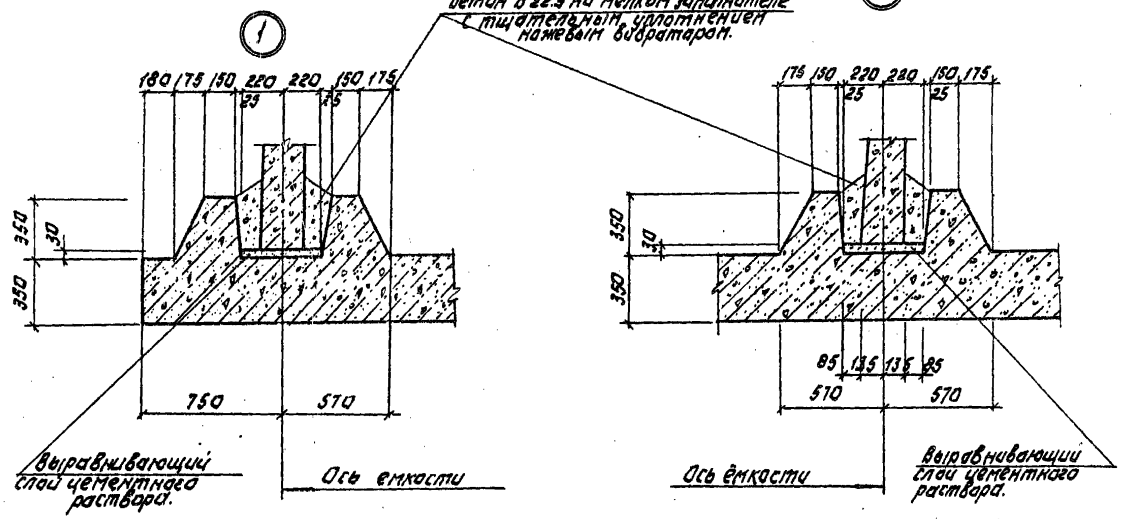

				ТП 901-3-250.88		КЖ	
ПРИВЯЗАН.	ПРОВ.	СТРОНГИН		Главная насосная станция очистки воды поверхностных источников производительностью 250 тыс. м³/сут.	СТАДИЯ	ЛИСТ	ЛИСТОВ
	ИНЖЕН.	КИРСАНОВА			Р	53	
	РУК. ГР.	СТРОНГИН		ЕМКОСТЬ РЕЗ.			
	ГИП	ЛЕБИНА		Виды 3-3 и 4-4. Узлы 1; 2.	ЦНИИЭП инженерного оборудования г. Москва		
	Н. КОНТР.	ДАНИЛЕВСКИЙ					
	НАЧ. ОТД.	КРАСАВИН					
ИНВ. №				Копировал: Логинова	Формат: А2		

23531-03

Альбом 2, часть 2

УМ1 (изображено)
УМ2 (зеркальное отражение)

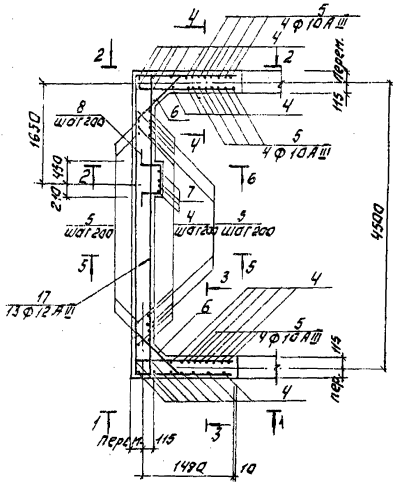

1-1

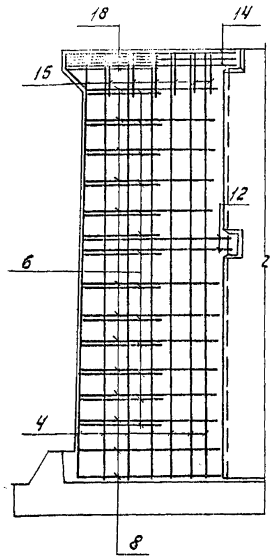

2-2

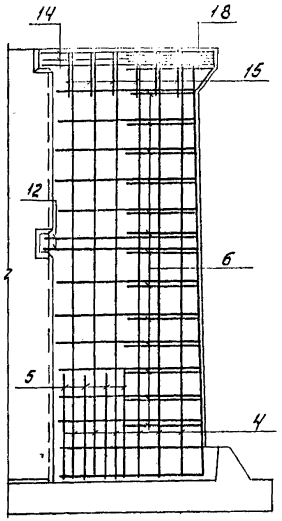

Ведомость деталей.

Поз.	Эскиз
6	от 540 до 760 через 10
8	600
9	от 1805 до 1895 через 5
10	1650
11	от 4500 до 4680 через 10
12	4580
13	1825
14	4870
15	284
16	4870
17	от 4500 до 4680 через 10
18	1130

3-3

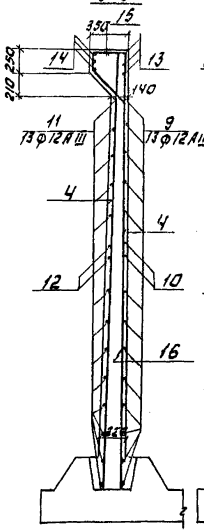

4-4

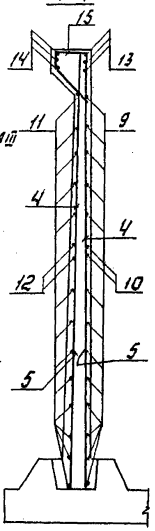

5-5

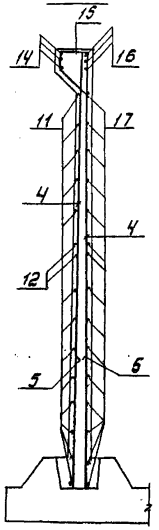

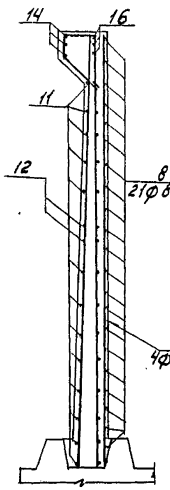

Спецификации к монолитным участкам УМ1; УМ2.

Формат	Зона	Поз.	Обозначение	Наименование	Кол.	Примечание
				УМ1		
				Сборочные единицы.		
				Изделия закладные		
А4		1	1.400-15. В1.120-61	МН 115-2	2	2.2 кг
А4		2	1.400-15. В 1.130-05	МН 117-6	4	2.4 кг
А4		3	1.400-15. В1.510-13	МН-514	1	5.9 кг.
				Детали.		
		4		ф10 А III ГОСТ 5781-82, ℓ=4220	58	2.6 кг
		5		ℓ=1350	54	0.83 кг
		6*		ф12 А III ГОСТ 5781-82, ℓср=890	26	0.79 кг
		7		ф16 А III ГОСТ 5781-82; ℓ=4220	4	6.66 кг
		8*		ф8 А I ГОСТ 5781-82; ℓ=1600	21	0.63 кг
		9*		ф12 А III ГОСТ 5781-82; ℓср=1650	26	1.44 кг
		10*		ℓ=1750	4	1.55 кг
		11*		ℓср=7690	13	6.83 кг
		12*		ℓ=7890	2	7.01 кг
		13*		ф18 А III ГОСТ 5781-82, ℓ=1975	6	3.95 кг
		14*		ℓ=8520	3	11.04 кг
		15*		ф8 А I ГОСТ 5781-82; ℓ=1200	34	0.47 кг
		16*		ф18 А III ГОСТ 5781-82; ℓ=5370	3	13.67 кг
		17*		ф12 А III ГОСТ 5781-82; ℓ=4890	15	5.53 кг
		18*		ф18 А III ГОСТ 5781-82; ℓ=1630	6	4.15 кг
				Материал: бетон В15; W6	7.5	м³
				УМ2		
				Сборочные единицы.		
				Изделия закладные		
А4		1	1.400-15 В1.120-61	МН 115-2	1	2.2 кг
А4		2	1.400-15. В1.130-05	МН 117-6	2	2.4 кг
				Детали.		
			поз. 3÷18 см. УМ.1			
				Материал: бетон В15; W6	7.5	м³

* поз. 6, 8÷18 см. Ведомость деталей

1. Защитный слой бетона 20 мм.
2. Стержни поз. 6 приварить к стержням поз. 11 и 12. Остальные соединения арматуры - вязаные.

ТП 901-3-250.88 КЖ

Гип	Левина		
Н. контр.	Даниловский		
Нач. отд.	Красавин		
Провер.	Строгина		
Инжен.	Кирсанова		
Рук. гр.	Строгина		

Емкость РЕЗ. Монолитные участки УМ1; УМ2. Армирование.

Стадия	Лист	Листов
Р	54	

ЦНИИЭП инженерного оборудования г. Москва

Привязан:

Инв. №

Копировал: Логинова Формат: А2

23.531-03

Альбом 2, часть 2

УМ4 (изображено)
УМ3 (зеркальное отражение)

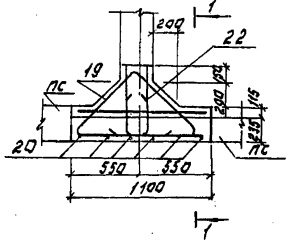

1-1

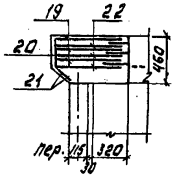

3-3

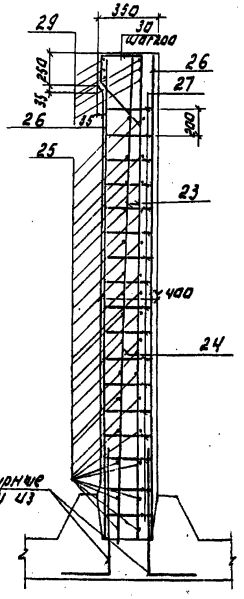

Арматурные выпуски из днища см. КЖ

УМ5

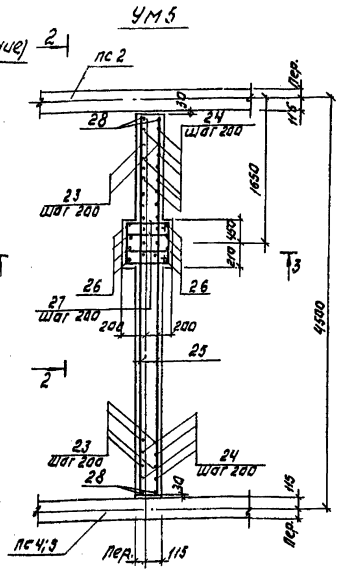

2-2

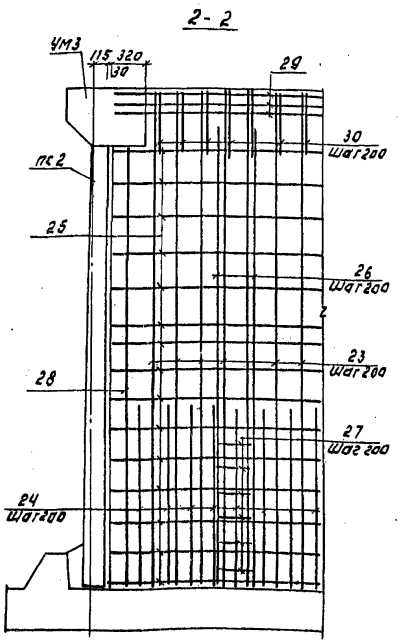

Ведомость деталей.

Поз.	Эскиз
19	
20	
21	
22	
27	
30	

1. Защитный слой бетона - 20 мм.
2. В УМ3, УМ4 все соединения арматуры между собой выполняются сваркой внахлестку односторонними швами.

Спецификация к монолитным участкам УМ3 ÷ УМ5.

Формат	Зона	Поз.	Обозначение	Наименование	Кол.	Примечание
				УМ3; УМ4		
				Детали		
		19*		ф18 AIII ГОСТ 5781-82 ℓ=2100	3	6.05 кг
		20*		ф8 AI ГОСТ 5781-82 ℓ=515	6	0.2 кг
		21*		ℓ=1100	2	0.43 кг
		22*		ф25 AIII ГОСТ 5781-82 ℓ=4570	3	6.03 кг
				Материал: Бетон В15; W6	0.2	м³
				УМ5		
				Детали		
		23		ф12 AIII ГОСТ 6781-82 ℓ=4220	44	3.75 кг
		24		ф16 AIII ГОСТ 5781-82 ℓ=1350	42	2.13 кг
		25		ℓ=4180	30	6.60 кг
		26		ℓ=4220	9	6.67 кг
		27*		ф8 AI ГОСТ 5781-82 ℓ=1660	42	0.66 кг
		28		ф12 AIII ГОСТ 5781-82, ℓ=4220	4	3.75 кг
		29		ф8 AI ГОСТ 5781-82 ℓ=4180	6	8.36 кг
		30*		ф8 AI ГОСТ 5781-82 ℓ=1200	22	0.47 кг
				Материал: Бетон В15; W6	4.0	м³

*поз. 19 ÷ 22, 27, 30 см. ведомость деталей на данном листе.

Ведомость расхода стали на элемент, кг.

Марка элемента	Изделия арматурные										Изделия закладные								Общий расход
	Арматура класса									Всего	Арматура класса		Прокат марки					Всего	
	A-I			A-III							A-III		Вст3кп2		Вст3пс6				
	ГОСТ 5781-82										ГОСТ 5781-82		ГОСТ 103-76		ГОСТ 19903-86				
	ф8			Итого	ф10	ф12	ф16	ф18	ф25	Итого	ф8	ф10	Итого	Б-5	Б-6	Итого	Л90кт	Итого	
УМ1	29.32			29.32	196.8	250.1	26.6	140.72	—	613.22	642.54	1.6	0.8	2.3	11.2	1.6	12.8	4.8	4.8	19.9	661.44
УМ2	29.32			29.32	196.8	250.1	26.6	140.72	—	613.22	642.54	0.6	—	0.6	5.6	0.8	6.4	—	—	7.0	649.54
УМ3; УМ4	2.0			2.0	—	—	—	—	38.3	38.3	40.3	—	—	—	—	—	—	—	—	—	40.3
УМ5	37.88			37.88	—	179.9	341.84	50.2	—	571.14	609.02	—	—	—	—	—	—	—	—	—	609.02

Т.П. 901-3-250.88 КЖ

Привязан:			
Инв. №			
Нач. отд.	Красавин		
Нач. сект.	Строгин		
Рук. гр.	Строгин		
ГИП	Лебина		
Н. контр.	Данилевский		
Разраб.	Кирсанова		
Изм.	Строгин		

Стадия: Р; Лист: 55; Листов:

Стальные закладные детали для сборных железобетонных конструкций. Рабочие чертежи. Производительностью 20.00 м³/сут.

Часть РЕ. Монолитные участки УМ3÷УМ5. Ведомость расхода стали на элемент.

ЦНИИЭП инженерного оборудования г. Москва

Копировал: Лотинова Формат: А2

23531-23

Альбом 2, часть 2

Днище ДМ3. Опалубочный чертеж.

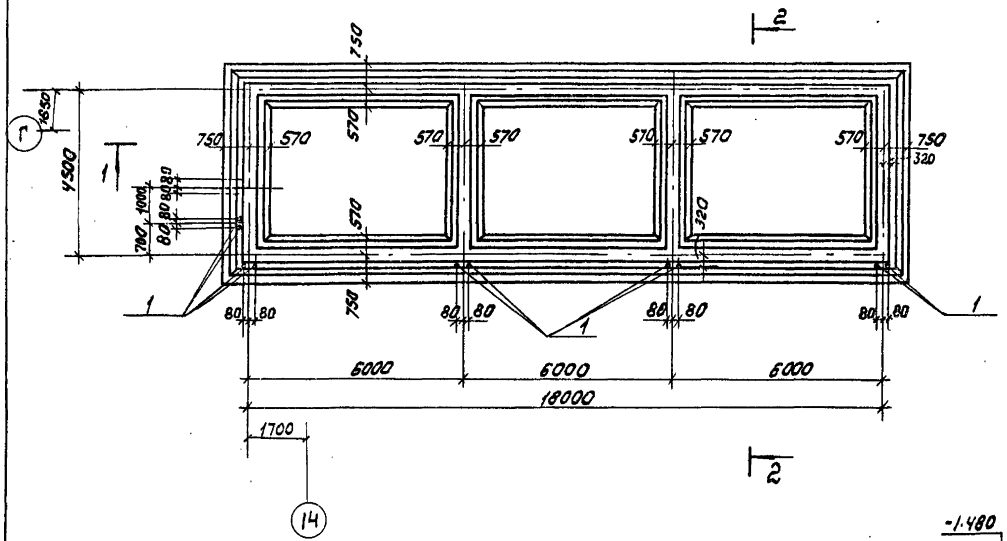

2 - 2

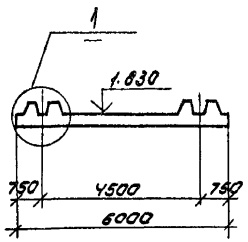

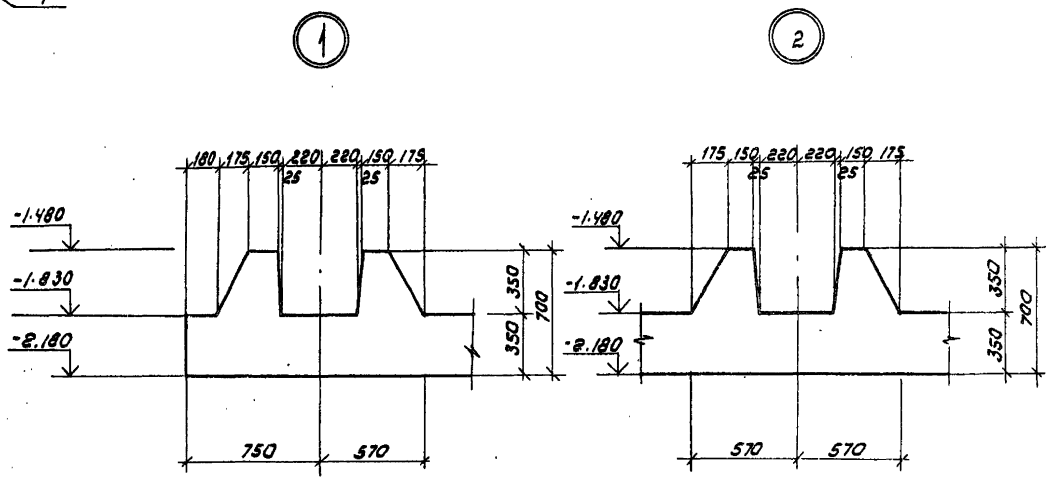

1-1

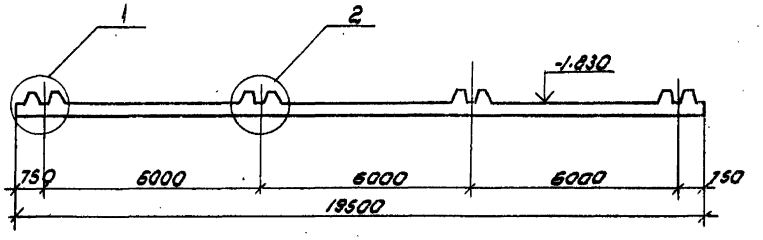

				ТП 901-3-250.88		КЖ	
ПРИВЯЗАН		ПРОВ.	СТРОНГИН	ГЛАВНЫЙ КОРПУС ДЛЯ СТАНЦИИ ОЧИСТКИ ВОДЫ ПОВЕРХНОСТНЫХ ИСТОЧНИКОВ МУТНОСТЬЮ ДО 1500 МГ/Л ПРОИЗВОДИТЕЛЬНОСТЬЮ 200 ТЫС М³/СУТ.	СТАДИЯ	ЛИСТ	ЛИСТОВ
		ИНЖ.	КИРСАНОВА				
		РУК. ГР.	СТРОНГИН		Р	56	
		ГИП	ЛЕВИНА	ДНИЩЕ ДМ3. ОПАЛУБОЧНЫЙ ЧЕРТЕЖ РАЗРЕЗЫ 1-1:2-2. УЗЛЫ 1:2.	ЦНИИЭП ИНЖЕНЕРНОГО ОБОРУДОВАНИЯ г. МОСКВА		
		Н. КОНТР.	ДАНИЛЕВСКИЙ				
ИНВ. №		НАЧ. ОТД.	КРАСАВИН				

Копировал: Коршунова Формат: А2

23531-03

ИНВ. № ПОДЛ. | ПОДПИСЬ И ДАТА | ВЗАМ. ИНВ.

Альбом 2, часть 2

Днище ДМ3
Схема расположения нижних сеток и каркасов

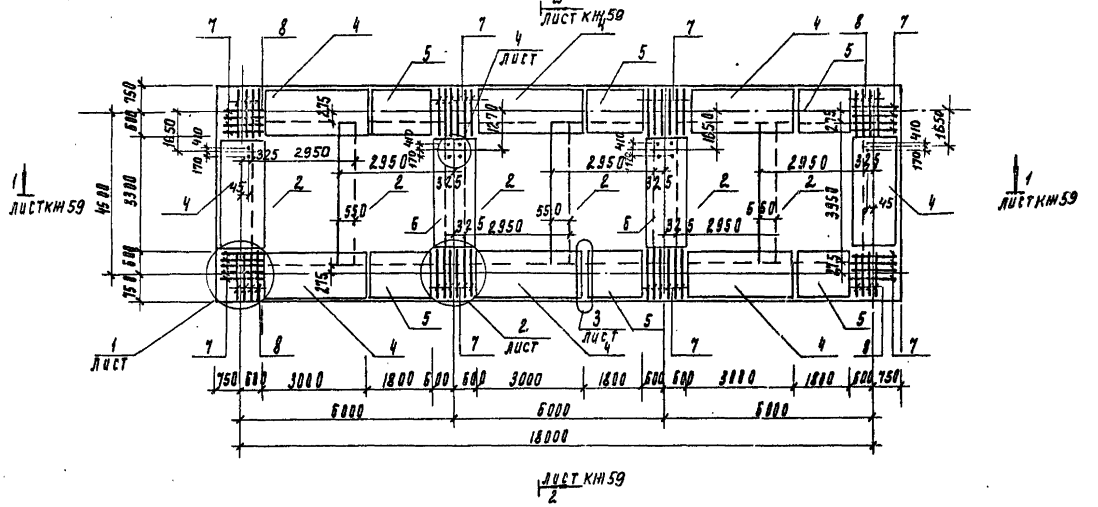

Днище ДМ3
Схема расположения верхних сеток

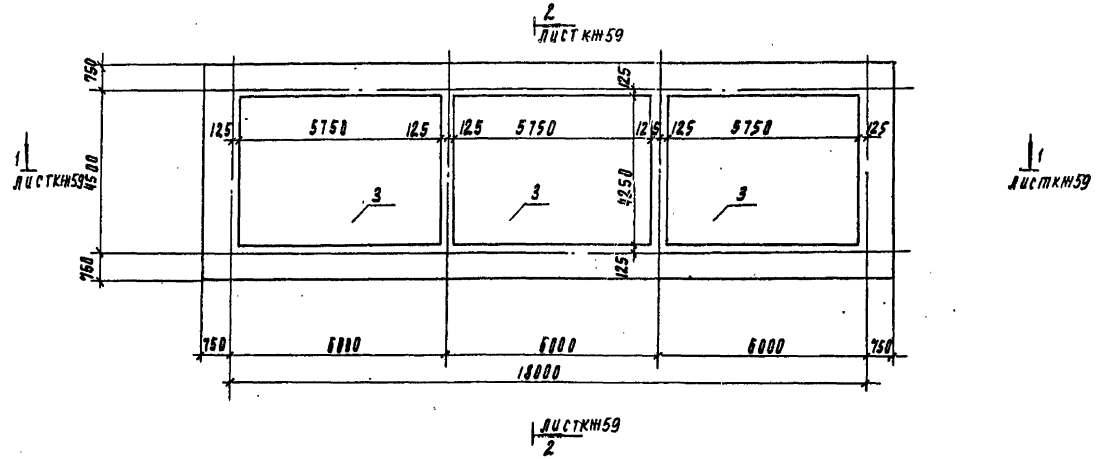

Спецификация к монолитному днищу ДМ3

Формат	Зона	Поз.	Обозначение	Наименование	Кол	Примечание
				Сборочные единицы		
				Сетки арматурные		
		2	ГОСТ 23279-85	3С $\frac{14\text{АIII}\ 200}{14\text{АIII}\ 200}$ 295×395 $\frac{75}{75}$	6	134.74 кг
А4		3	ТП901-3-250.88 КЖ.И67.0.5.0	С3	3	316.0 кг
А4		13	ТП901-3-250.88 КЖ.И67.0.5.0	С2	4	34.13 кг
				Каркасы пространственные		
А4		4	ТП901-3-250.88 КЖ.И67.1.0.0	КП1	8	115.3 кг
А4		5	ТП901-3-250.88 КЖ.И67.1.0.0-01	КП2	6	68.9 кг
А4		6	ТП901-3-250.88 КЖ.И67.2.0.0	КП3	2	119.83 кг
				Каркасы плоские		
А4		7	ТП901-3-250.88 КЖ.И67.0.4.0	Кр3	40	4.23 кг
А4		8	ТП901-3-250.88 КЖ.И67.0.40-01	Кр4	16	4.23 кг
		1	ГОСТ 24379.1-80	Болт 5М 16×600 Вст3 сп2	12	1.21 кг
				Детали		
Б4		9		5Вр1 ГОСТ 6727-80 ℓ=1300	56	2.0 кг
Б4		10		ф14АIII ГОСТ 5781-82 ℓ=690	36	0.83 кг
Б4		11		ф6АIII ГОСТ 5781-82 ℓ=1000	12	2.22 кг
Б4		12		ф10АIII ГОСТ 5781-82 ℓ=1450	36	0.9 кг
Б4		14		ф6АIII ГОСТ 5781-82 ℓ=1450	24	0.32 кг
Б4		15		ф14АIII ГОСТ 5781-82 ℓ=1290	6	1.56 кг
Б4		16		ф16АIII ГОСТ 5781-82 ℓ=1400	8	2.21 кг
				Материалы		
				Бетон В15, W6	м³	54.05

1. Защитный слой бетона: для нижних сеток - 35 мм, для верхних сеток и каркасов - 25 мм.
2. Размеры сеток даны по их габариту.

Привязан	Пров.	Стронгин		ТП 901-3-250.88	КЖ
	Инж.	Кирсанова			
	Рук. гр.	Стронгин			
	ГИП	Левина		Главный корпус для станции очистки воды поверхностных источников мутностью до 1500 мг/л производительностью 20 тыс. м³/сут	Стадия: Р; Лист: 57; Листов:
Инв. №	Н. контр.	Данилевский		Днище ДМ3. Схемы расположения: нижних сеток и каркасов, верхних сеток	ЦНИИЭП инженерного оборудования г. Москва
	Нач. отд.	Красавин			

Инв. № подл. | Подпись и дата | Взам. инв. №

Копировал Подлевская 23531-03 Формат А2

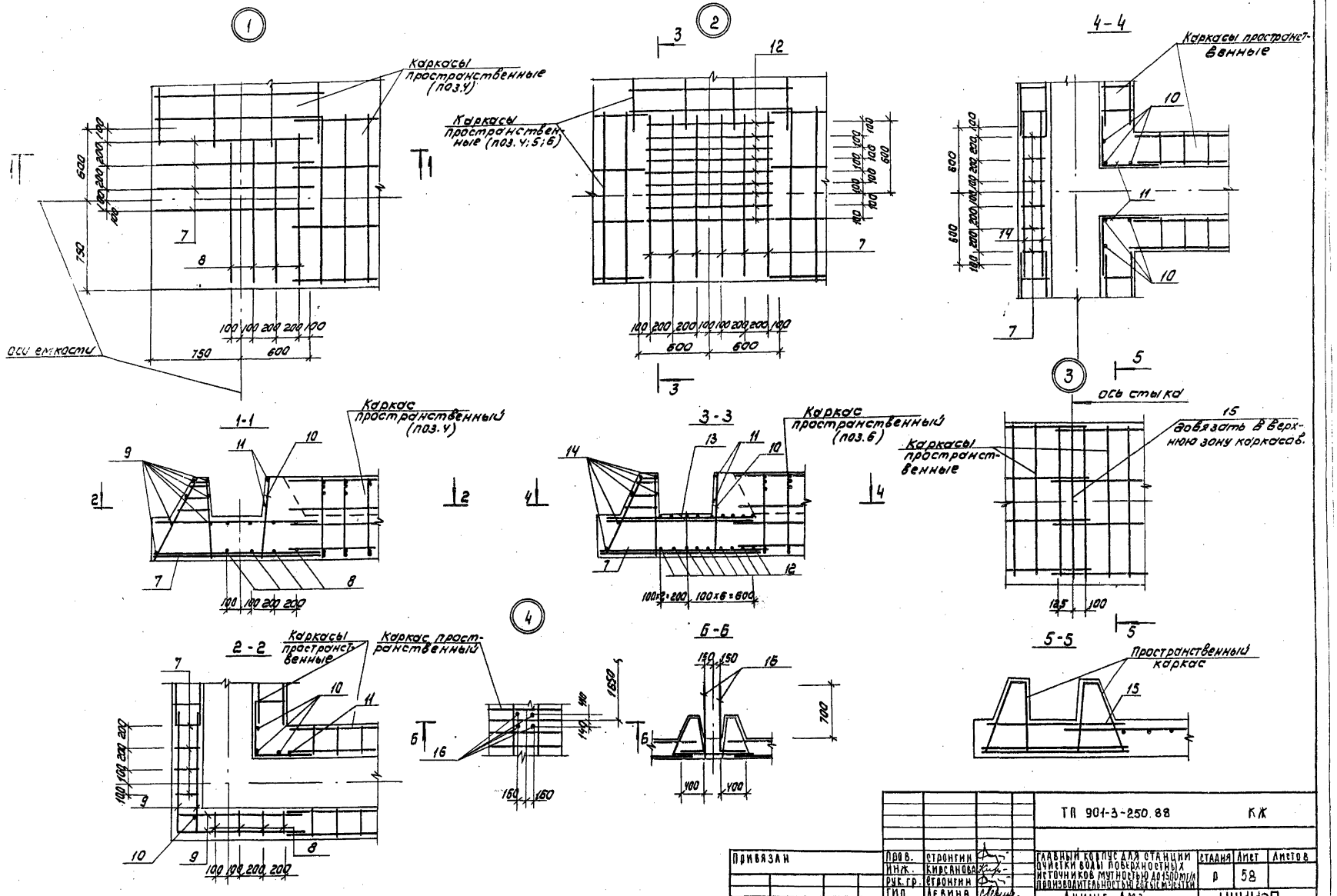

			ТП 901-3-250.88		КЖ
Привязан	Пров.	Стронгин	Главный корпус для станции очистки воды поверхностных источников мутностью до 1500 мг/л производительностью 20 х 5 м³/сутки	Стадия	Лист	Листов
	Инж.	Кирсанова		Р	58	
	Рук. гр.	Стронгин				
	Гип	Левина	Днище ДМЗ Узлы 1÷4	ЦНИИЭП инженерного оборудования г. Москва		
Инв. №	Н. контр	Данилевский				
	Нач. отд	Красавин				

Копировал: Коршунова

Формат: А2

23531-03

Альбом 2 часть 2

Инв. № подл. | Подпись и дата | Взам. инв. №

1-1

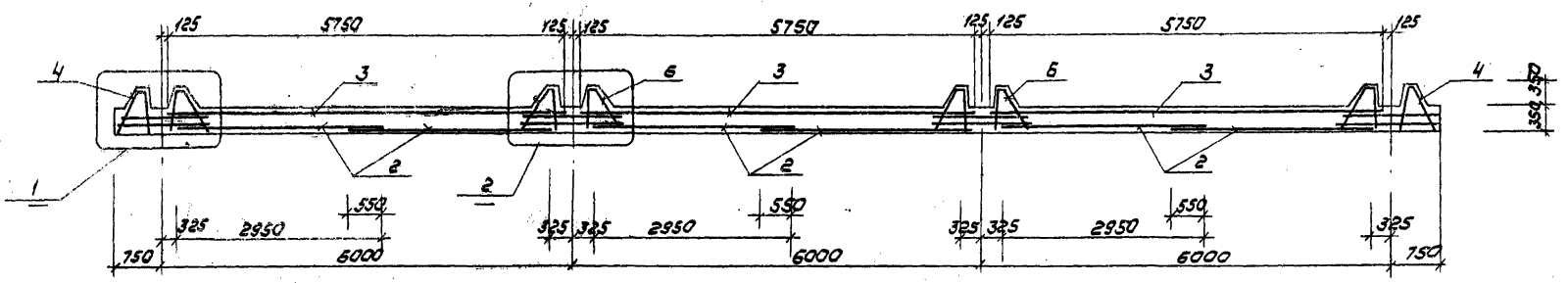

2-2

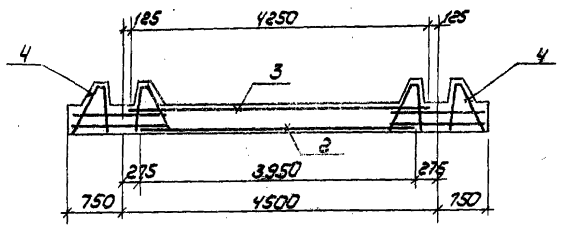

1

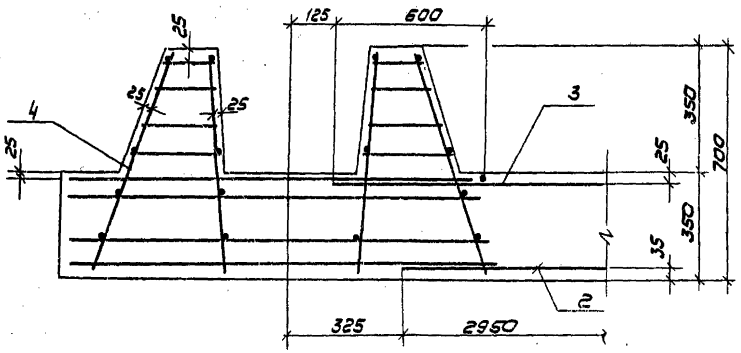

2

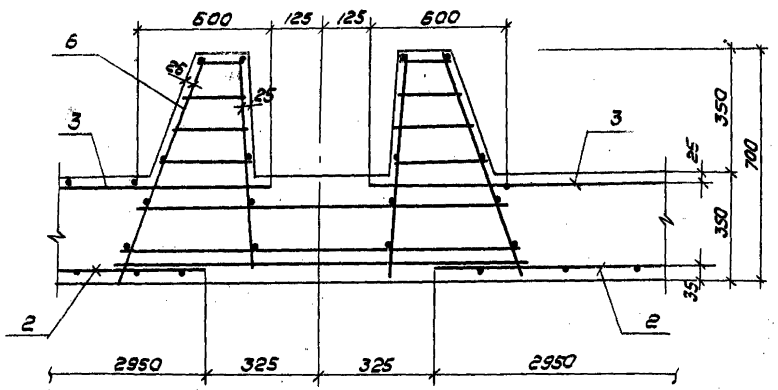

Ведомость расхода стали на элемент, кг.

Марка элемента	Изделия арматурные										Изделия закладные			Всего	Общий расход
	Арматура класса									Всего	прокат марки				
	Вр-I		A-III								Вст3пс2				
	ГОСТ 6727-80		ГОСТ 5781-82								ГОСТ 2590-71*				
	ф5		итого	ф6	ф8	ф10	ф14	ф16	итого		ф18		итого		
Монолитное днище ДМ3	223,66		223,66	33,34	609,24	32,4	1839,42	102,2	3717,1	3914,76	14,52		14,52	14,52	3959,28

				ТП 901-3-25.88		КЖ
Привязан	Пров.	Строгин		Главный корпус для станций очистки воды поверхностных источников мутностью до 4500 мг/л производительностью 125 тыс м³/сутки. Днище ДМ3	Стадия	Лист	Листов
	ИнЖ.	Кирсанова			Р	59	
	Рук. гр.	Строгин					
	ГИП	Девина		Схемы расположения нижних сеток и каркасов верхних сеток. Разрезы 1-1, 2-2. Узлы 1, 2.	ЦНИИЭП инженерного оборудования г. Москва		
Инв.№	Нач. отд.	Красавин					

Копировал: Коршунова

Формат А2

Инв. № подл. | Подпись и дата | Взам. инв. №

Альбом 2, часть 2

2 / лист кж 61

Схема расположения набетонки и бетонных опор

Схема расположения брусьев для воздухораспределительной системы

Схема расположения колосниковой решетки и защитных щитов

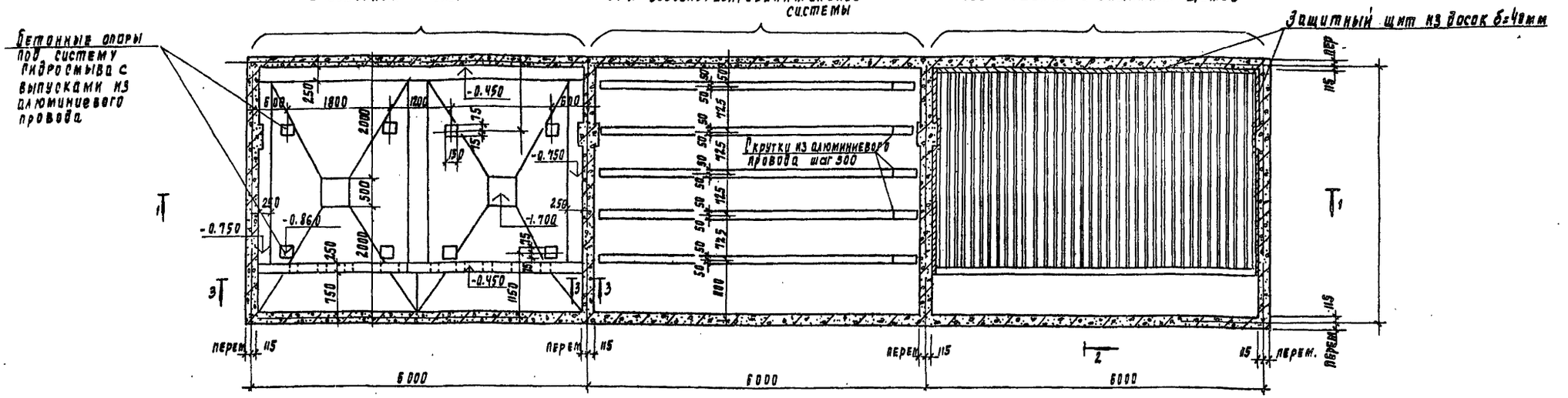

1-1

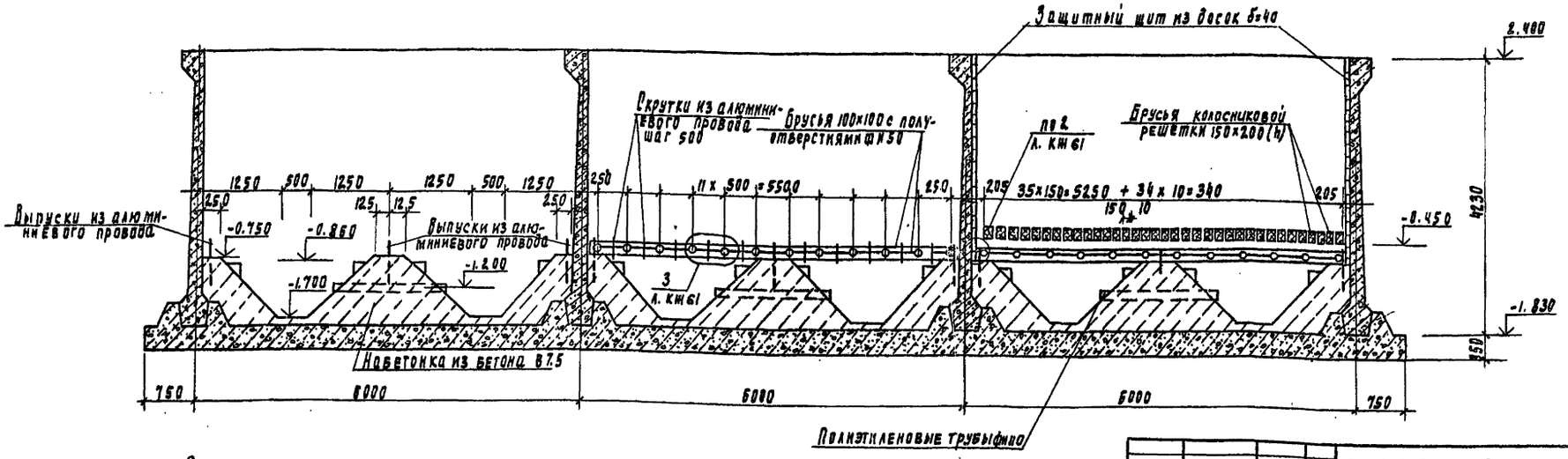

Полиэтиленовые трубы Ф110

1. Полиэтиленовые трубы включены в спецификацию на листе кж 52.
2. Схемы расположения набетонок, брусьев воздухораспределительной системы и колосниковой решетки условно показаны раздельно.
3. Схему расположения выпусков из алюминиевого провода см. лист кж 61.

Привязан

Инв. №

Провер.	Строгин	
Нач.	Хирсанова	
ГИП	Левина	
Н. контр.	Даниловский	
Нач. отд.	Красавин	

ТП 901-3-250.88 КЖ

Радиальный коротационный отстойник воды поверхностных источников мутностью до 1500 мг/л производительностью 20 тыс. м³/сут. Емкость рез. Схемы расположения набетонки, бетонных опор, брусьев, колосниковой решетки. Разрез 1-1

Стадия	Лист	Листов
Р	60	

ЦНИИЭП инженерного оборудования г. Москва

Копировал Родаевская 23531-03 Формат А2

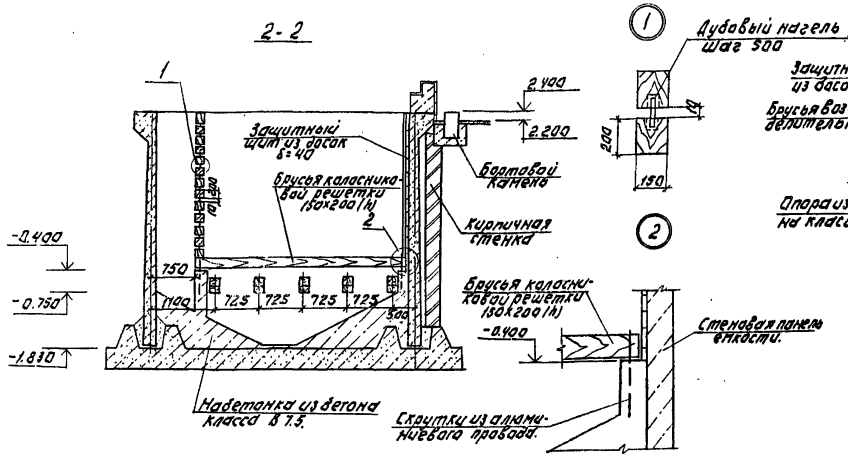

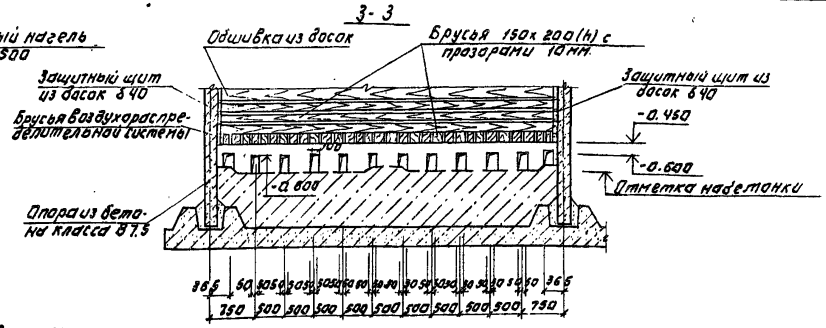
3-3
Обшивка из досок
Брусья 150х200(h) с прозорами 10мм.
Защитный щит из досок δ 40
Брусья воздухораспределительной системы
Защитный щит из досок δ 40
-0.450
-0.600
Отметка набетонки
Опора из бетона класса В7.5
86
60
825
60
825
60
825

Схема расположения плит в поддане ПД1.

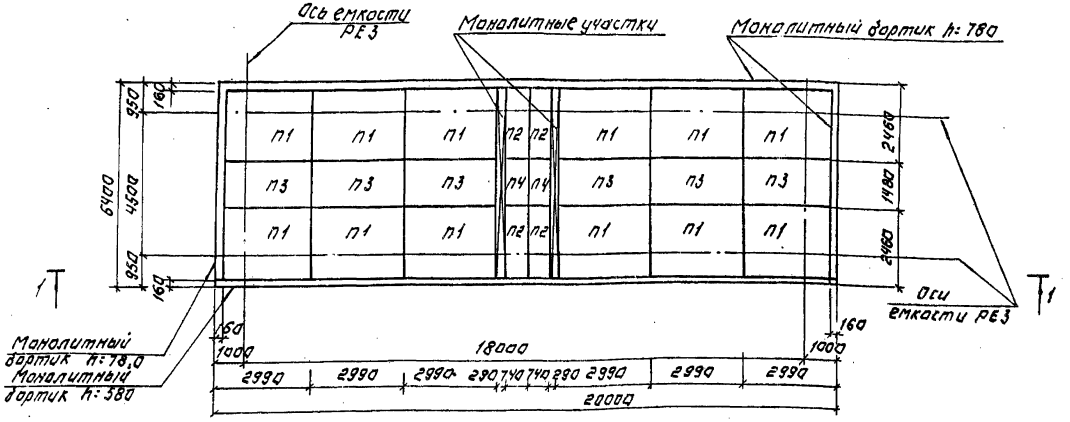

Спецификация сборных ж.б. элементов и деталей поддона ПД1.

Марка поз.	Обозначение	Наименование	Кол.	Масса ед.кг	Примечание
		Сборные ж.б. плиты перекрытия			
П1	3.006.1-2.87 Вып.2	П21-5	12	2940	
П2	3.006.1-2.87 Вып.2	П21д-5	4	1800	
П3	3.006.1-2.82 Вып.2	П12-12	6	1770	
П4	3.006.1-2.87 Вып.2	П12д-12	2	440	
		Детали			
1	ГОСТ 18599-83	Труба ПНД 63С L=300	3	0.2	

1-1

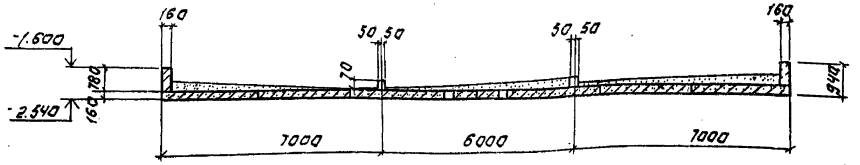

2-2

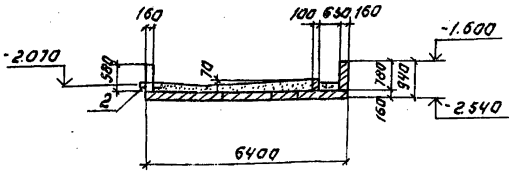

Схема уклонов поддона ПД1

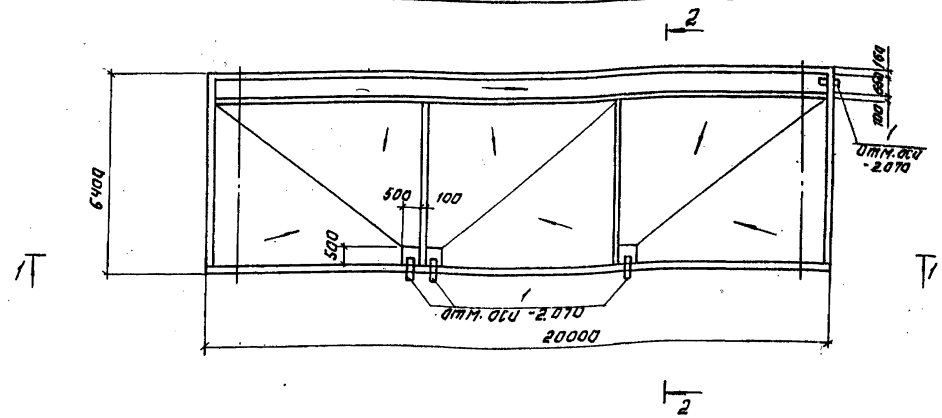

1. Монолитные участки и бортики выполнять из бетона класса В7.5. Общий расход бетона V= 6.98 м³.
2. Полиэтиленовые патрубки перед установкой необходимо обмотать проволокой ф3 В1 ГОСТ 6727-80.
3. Надетонку производить бетоном класса В 3.5.

Привязан:				ТП 901-3-250.88	КЖ
Инв. №	Провер.	Строгинин		Лабораторно-диагностическая станция для проверки качества бетона на 150 м³/д. Поддон для перевозки бетонных смесей вместимостью 0,75 куб. м. Поддон д1. Схема расположения плит. Схема уклонов. Разрезы 1-1; 2-2.	Стадия: Р; Лист: 62; Листов:
	Нач.к.	Кирсанова			
	Рук.гр.	Строгинин			
	Гип	Лебина			ЦНИИЭП инженерного оборудования г. Москва
	Н.контр.	Данилевский			
	Нач.отд	Краснова			

Копировал: Логинова Формат: А2

2353.-03

Альбом 2, часть 2

Опалубочный чертеж. План.

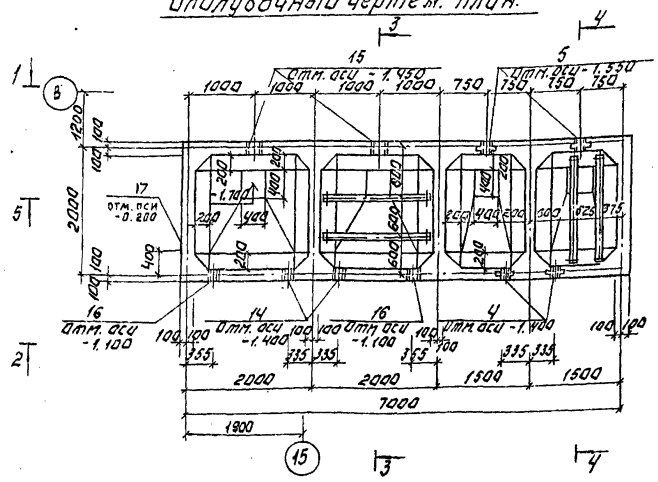

1-1

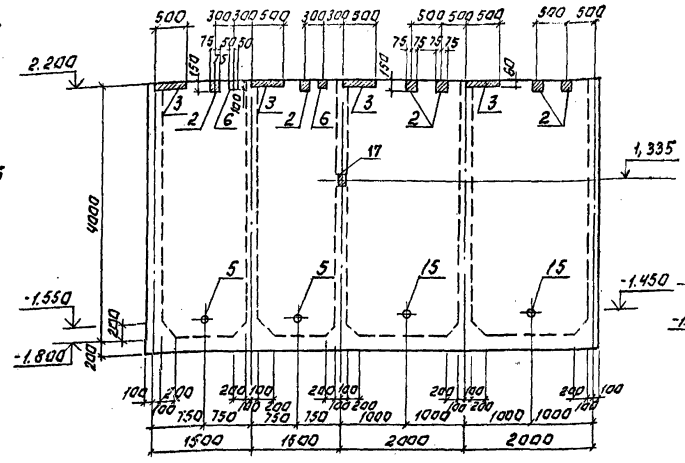

3-3

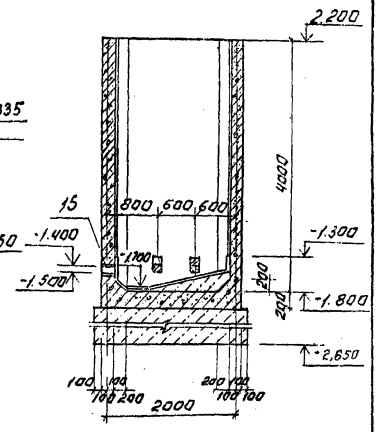

5-5

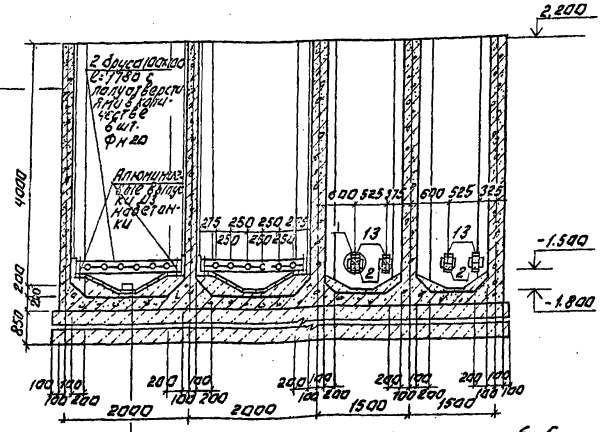

Окраска поливинилацетатной краской светлых тонов
Затирка цементно-песчаным раствором
Железобетонная стенка бака
Антикоррозионная защита см. раздел А3

2-2

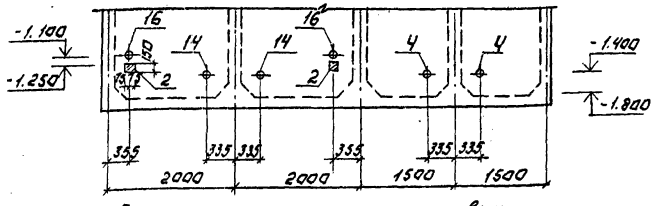

4-4

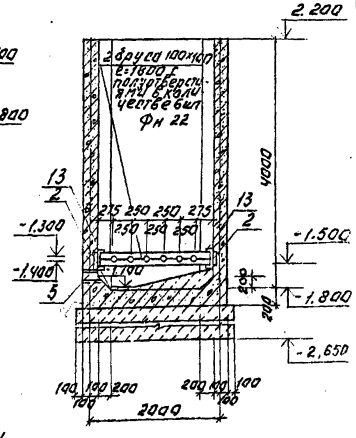

Схема расположения алюминиевых выпусков в набетонке.

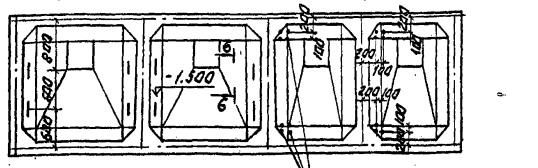

6-6

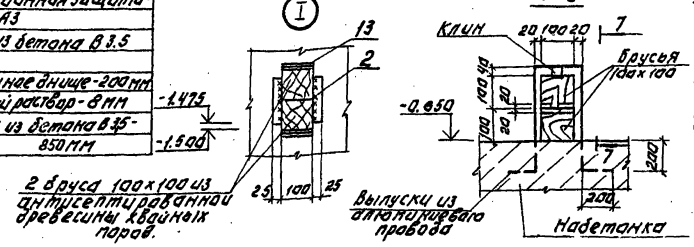

7-7

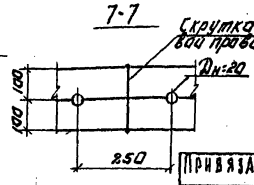

Антикоррозионная защита см. раздел А3
Набетонка из бетона В 3.5 по уклону
Железобетонное днище-200мм
Асфальтовый раствор-8мм
Подбетонка из бетона В 3.5-850мм

ПРИВЯЗАН:	ПРОВ.	СТРОНГИН	
	ИНЖЕН.	КИРЕЛИНОВА	
	РУК. ГР.	СТРОНГИН	
	ТИП	ЛЕВИНА	
	Н. КОНТР.	ДАНИЛЕВСКИЙ	
ИНВ. №	НАЧ. ОТД.	КРАСАВИН	

ТП 901-3-250.88 КЖ

ГЛАВНЫЙ КОРПУС ДЛЯ СТАНЦИИ ОЧИСТКИ ВОДЫ ПОВЕРХНОСТНЫХ ИСТОЧНИКОВ МУТНОСТЬЮ ДО 200 МГ/Л ПРОИЗВОДИТЕЛЬНОСТЬЮ 20 ТЫС. М3/СУТ.

РАСХОДНЫЙ БАК КОАГУЛЯНТА И ПОЛИАКРИЛАМИДА (РЕЧ.). ОПАЛУБОЧНЫЙ ЧЕРТЕЖ.

СТАДИЯ	ЛИСТ	ЛИСТОВ
Р	63	

ЦНИИЭП ИНЖЕНЕРНОГО ОБОРУДОВАНИЯ г. МОСКВА

КОПИРОВАЛ: ЛОГИНОВА ФОРМАТ: А2

23531-03

СОГЛАСОВАНО:
ОТДЕЛ ВЛ. ЧИСТОВА
ОТДЕЛ ЗАД. ТУЛЬЕВА
ИНВ. № ПОДП. И ДАТА
ОЗАМ. ИНВ. №

Армирование стен. План.

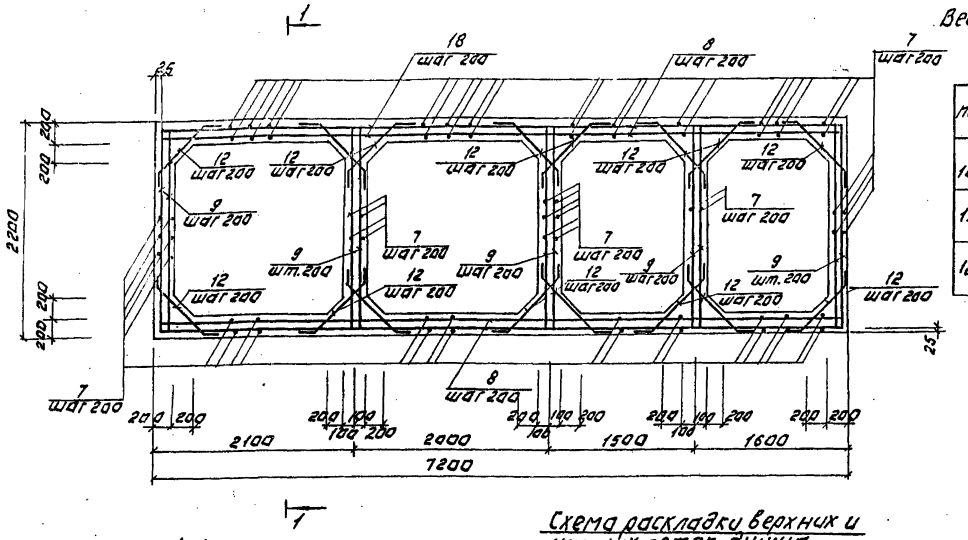

Ведомость стержней.

Поз.	Эскиз
10	180
11	130, 110, 150, 210
12	100, 625, 100

Спецификация арматуры к РЕЧ.

Зона	Поз.	Обозначение	Наименование	Кол.	Примечание
			Сборочные единицы		
			Сетки арматурные.		
АУ	1	ГОСТ 23279-85	Вр I 10 А III @ 200 / 10 А III @ 200 2150 × 715 75 75	2	90.6 кг
			Изделия закладные		
АУ	2	1.400-15. В1 120-41	МН 111-6	16	1.6 кг
АЧ	3	1.400-15. В1 110-11	МН 104-6	1/1 1/3	3.5 кг
БЧ	6	1.400-15. В1 120-05	МН 105-6	2	1.0 кг
АУ	17	1.400-15. В1 130-02	МН 117-3	2	2.2 кг
АЗ	4	5.900-2	Сальник Ду 50 ℓ=200	2	4.0 кг
АЗ	5	5.900-2	Сальник Ду 100 ℓ=200	2	5.8 кг
			Детали.		
БЧ	7		ФБАIII ГОСТ 5781-82 ℓ=3650	264	1.44 кг
БЧ	8		ф 10 AIII ГОСТ 5781-82 ℓ-один.	1/4 6,97	0.617 кг
БЧ	9		ℓ=2150	200	1.33 кг
	10*		ф 6 AI ГОСТ 5781-82 ℓ=280	390	0.063 кг
	11*		ℓ=930	20	0.21 кг
	12*		ф 10 A III ГОСТ 5781-82 ℓ=825	470	0.51 кг
БЧ	13		Швеллер 22 ГОСТ 8240-72 ℓ= / Ст3 пс 6 ГОСТ 380-71 100	8	2.1 кг
	14	ГОСТ 18599-83	Труба ПНД ф 63 ℓ=600	2	
	15	ГОСТ 18599-83	Труба ПНД ф 160 ℓ=600	2	
	16	ГОСТ 18599-83	Труба ПНД ф 110 ℓ=600	2	
			Материал:		
			Бетон В15 W6, F50	23,4	м³

* Поз. 10; 11; 12 см. ведомость стержней.

Схема раскладки верхних и нижних сеток днища

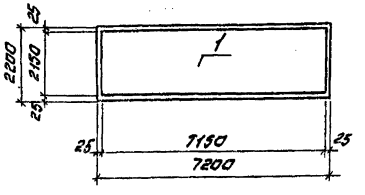

1-1

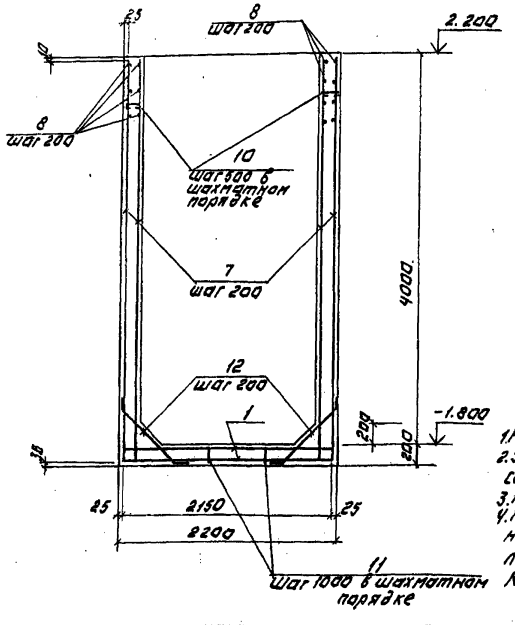

1. Размеры сеток даны по их габариту.
2. Защитный слой бетона для стен и верхних сеток днища 25 мм; для нижних сеток днища - 35 мм.
3. Поз. 8 стыковать вразбежку с перехлестом - 450 мм.
4. Полиэтиленовые трубы поз. 14, 15, 16 перед установкой в проектное положение обмотать проволокой из ФБАI на толщину монолитной конструкции.

Ведомость расхода стали на элемент, кг.

Марка элемента	Изделия арматурные								Изделия закладные									Общий расход
	Арматура класса							Всего	Арматура класса				Прокат марки					
	A-I			A-III					A-III				Вст3 пс 6	Вст 3 кп2				
	ГОСТ 5781-82								ГОСТ 5781-82				ГОСТ 82 40-72	ГОСТ 3262-75		ГОСТ 103-76		
	ф 6			Итого	ф 8	ф 10	Итого		ф 8			Итого	С 22	Итого	Трубы стальные сварные	Итого	S=8	S=10		
РЕЧ	28.8			28.8	365.6	1117	1482.8	1511.6	2.7			2.7	16.8	16.8	4.8	7.2	12	12,3	42,3	73.8	1585.4

Привязан:

Инв. №

Гип.	Строгин		
Инжен.	Киргинцева		
Рук. гр.	Строгин		
ГИП	Левина		
Н. контр.	Даниловский		
Нач. от.	Красавин		

ТП 901-3-250.88 КЖ

Стадия: Р | Лист: 64 | Листов:

Расходный бак, котельная и площадка для дизелей. Армирование. РЕЧ.

ЦНИИЭП инженерного оборудования г. Москва

Копировал: Логинова Формат: А2

Альбом 2, часть 2

Схема расположения колонн и балок

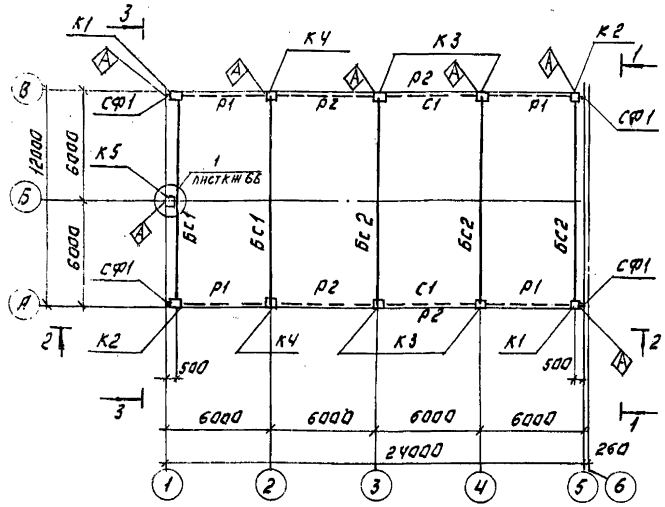

1-1

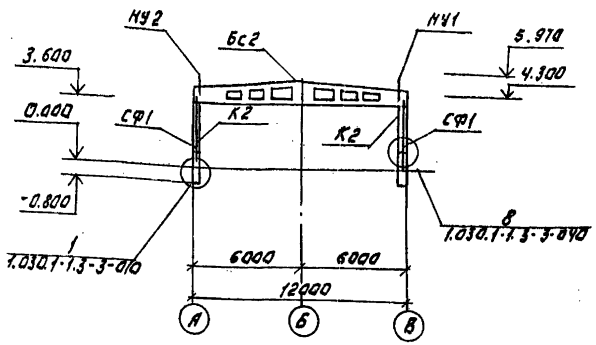

2-2

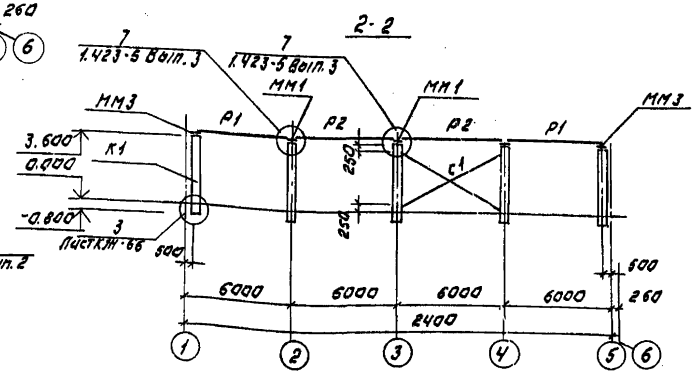

Схема расположения плит покрытия.

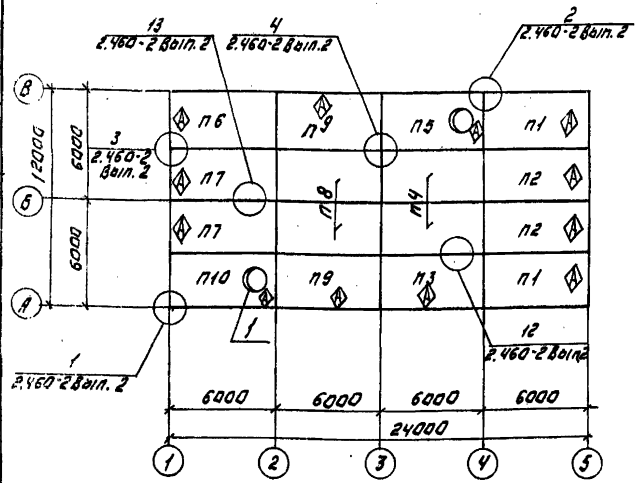

3-3

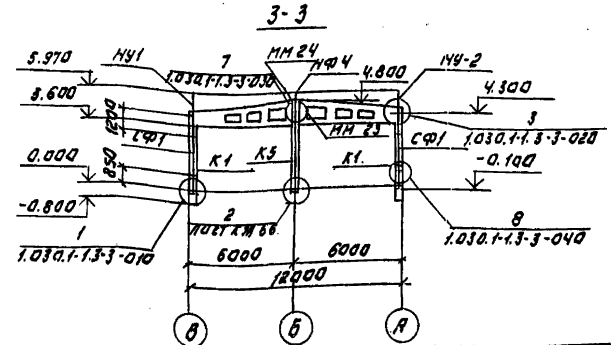

Спецификация к схемам расположения колонн, балок и плит покрытия.

Марка, поз.	Обозначение	Наименование	Кол.	Масса ед.кг	Примечание
		Колонны.			
К1	ТП 901-3-250.88 КЖИ 06.000	К 36-3-1	2	1000	
К2	-01	К 36-3-2	2	1000	
К3	-02	К 36-3-3	4	1000	
К4	-03	К 36-3-4	2	1000	
К5	ТП 901-3-250.88 КЖИ 07.000	1КФ 49-1-1	1	1100	
		Балки покрытия			
Бс1	ТП 901-3-250.88 КЖИ 31.000	1БДР-12-3АIVТ-1	2	4700	
Бс2	-01	1БДР-12-5АIVТ-1	3	4700	
		Связи.			
С1	1.423-5 Вып.3	Связь из С2	2	221	
Р1	1.423-5 Вып.3	Распорка 1Т	4	54	
Р2	1.423-5 Вып.3	Распорка 1	4	58	
	Элементы торцевого фахверка.				
СФ1	1.030.1-1.4-2-10	Стойка фахверка СФ1	4	285.7	уфетата по месту
НУ1	1.030.1-1.4-1-020	Насадка НУ5	2	37.2	
НУ2	1.030.1-1.4-1-020-01	Насадка НУ6	2	37.2	
НФ4	1.030.1-1.4-1-020-03	Насадка НФ4	1	35.2	
		Плиты покрытия			
П1	ТП 901-3-250.88 КЖИ 41.000	1ПГ-5АIVТ-90ФН-300П-1	2	3560	
П2	-01	1ПГ-5АIVТ-90ФН-300П-2	2	3560	
П3	-02	1ПГ-5АIVТ-90ФН-300П-3	1	3560	
П4	1.465.1-10/82 Вып.1	1ПГ-5АIVТ-90ФН-300П	2	3560	
П5	Т.П 901-3-250.88 КЖИ 42.000	1ПВТ-6АIVТ-90ФН-300П-1	1	3890	
П6	ТП 901-3-250.88 КЖИ 43.000	1ПГ-2АIVТ-90ФН-300П-1	1	3560	
П7	-01	1ПГ-2АIVТ-90ФН-300П-2	2	3560	
П8	1.465.1-10/82 Вып.1	1ПГ-2АIVТ-90ФН-300П	2	3560	
П9	ТП 901-3-250.88 КЖИ 43.000-01	1ПГ-2АIVТ-90ФН-300П-3	2	3560	
П10	ТП 901-3-250.88 КЖИ 42.000-01	1ПВТ-3АIVТ-90ФН-300П-1	1	3890	
1	1.494-24 Вып.1	Стакан СБ 76-1	2	320	

Данный лист рассматривать вместе с листом КЖ 66.

Привязан:

Инв. №

Провер.	Строгин		
Ст. инж.	Каранча		
Рук. гр.	Строгин		
ГИП	Левина		
Н. контр.	Данилевский		
Нач. отд.	Красавин		

Т.П. 901-3-250.88 КЖ

Одноэтажные производственные здания с мостовыми кранами грузоподъемностью до 30 т включительно, с применением электросварных предварительно напряженных стропильных ферм из прокатных профилей для районов с расчетной температурой наружного воздуха минус 40°С и ниже, с шагом колонн 6 м, пролетами 18, 24 и 30 м, высотой от 8,4 до 16,2 м, с фонарями и без фонарей, для строительства в районах с нормативной снеговой нагрузкой до 1,5 кПа (150 кгс/м²) включительно

Схемы расположения колонн, балок и плит покрытия в осях 1-6. Разрезы 1-1 ÷ 3-3.

Стадия	Лист	Листов
Р	65	

ЦНИИЭП инженерного оборудования г. Москва

Копировал: Логинова

Формат: А2

23531-23

Альбом 2, часть 2

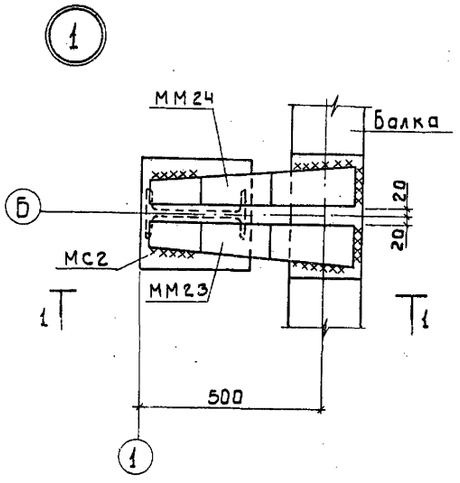

1 - 1

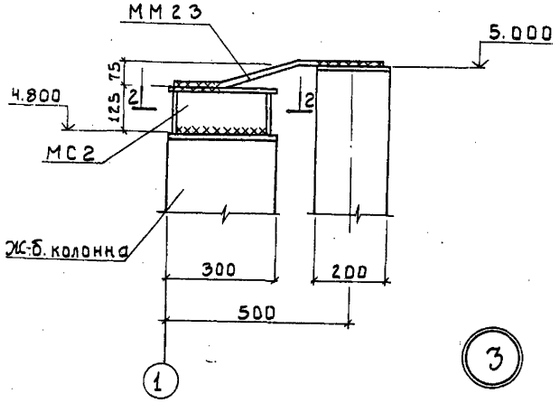

2 - 2

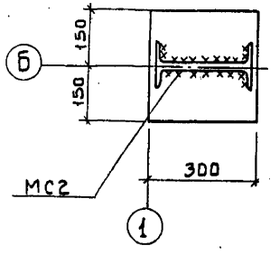

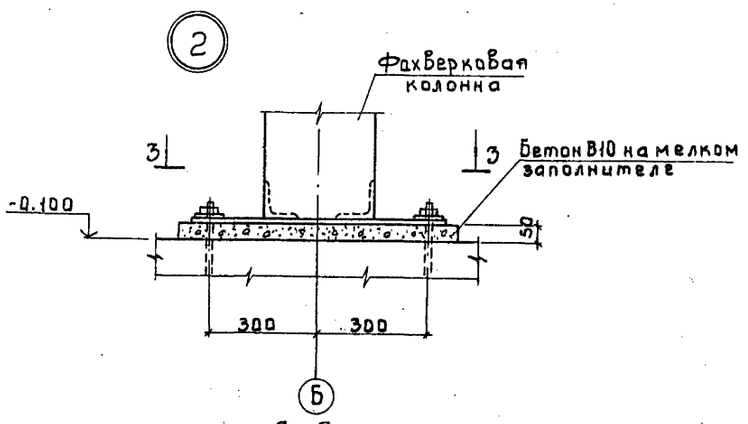

3 - 3

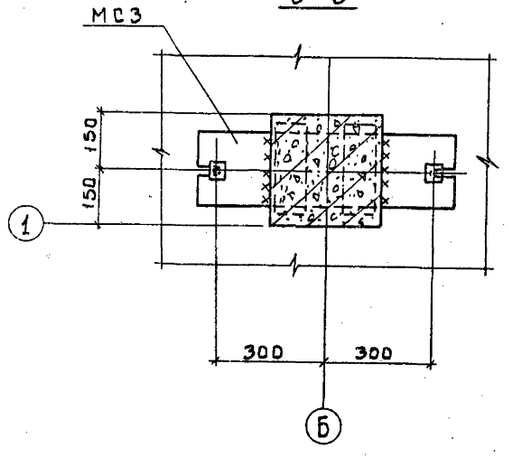

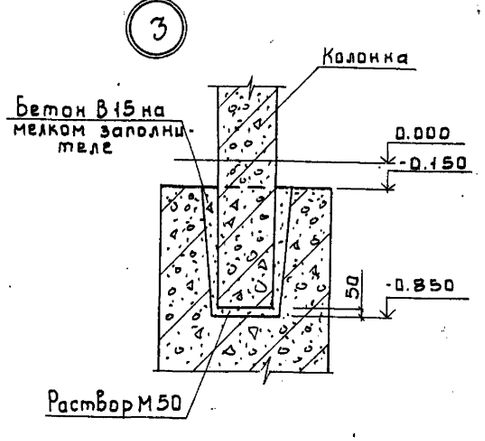

Спецификация соединительных элементов каркаса

Марка, поз.	Обозначение	Наименование	Кол.	Масса ед. кг	Примечание
ММ3	1.423-5 Вып. 3	ММ3	4	14.0	
ММ1	1.423-5 Вып. 3	ММ1	6	18.0	
ММ23	1.400-7	ММ23	1	4.2	
ММ24	1.400-7	ММ24	1	4.2	
МС3	тп901-3-250.88 КЖИ 80.0.0.0	МС3	1	28.26	
МС2	1.427.1-3.2-0.25.0	2СФ1	1	10.7	

1. Данный лист см. совместно с чертежом КЖ-65.
2. Монтажную сварку элементов крепления производить электродами Э-42 ГОСТ 9467-75, катет шва 6 мм.
3. Сварные швы и участки закладных и соединительных изделий с наружным защитным покрытием должны быть дополнительно металлизированы согласно СНиП 2.03.11-85, п.п. 2.40-2.45, пп 5.22; 5.23.

Взам. инв.№ | Подп. и дата | Инв.№ подл.

Привязан:

Инв.№

Пробер.	Строгин		
Ст. инж.	Саранча		
Рук. гр.	Строгин		
ГИП	Левина		
Н. контр.	Данилевский		
Нач. отд.	Красавин		

тп 901-3-250.88 КЖ

Главный корпус для станции очистки воды поверхностных источников мутностью до 1500 мг/л производительностью 20 тыс. м³/сут.

Стадия	Лист	Листов
Р	66	

Схема расположения колонн балок покрытия и плит покрытия в осях 1-4. Узлы 1-3.

ЦНИИЭП инженерного оборудования г. Москва

Копировал: Боброва 2353/-03 Формат: А2

Альбом 2, часть 2

Схема расположения колонн и балок покрытия

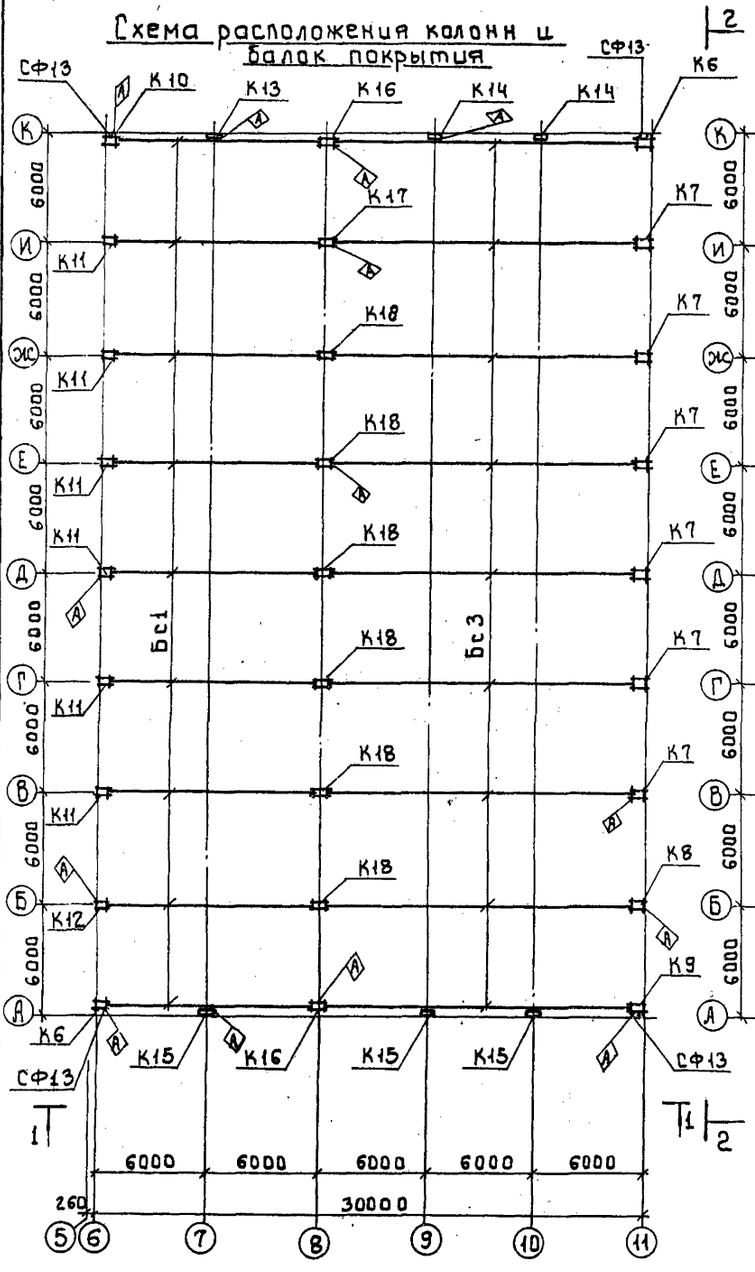

Схема расположения плит покрытия

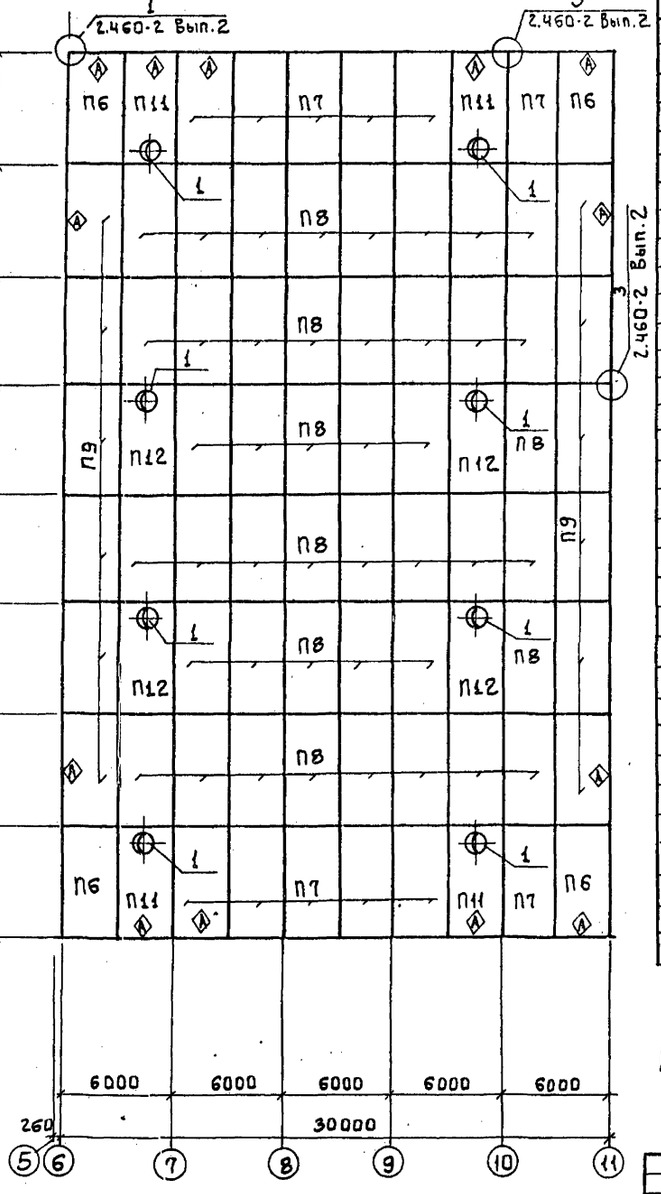

Спецификация к схемам расположения плит покрытия, колонн и балок покрытия в осях 6÷11.

Марка, поз.	Обозначение	Наименование	Кол	Масса ед.кг	Примечание
		Колонны			
К6	т.п 901-3-250.88 КЖ.И.08.0.0.0	К96-11-1	2	5300	
К7	-01	К96-11-2	6	5300	
К8	-02	К96-11-3	1	5300	
К9	-03	К96-11-4	1	5300	
К10	-04	К96-11-5	1	5300	
К11	-05	К96-11-6	6	5300	
К12	-06	К96-11-7	1	5300	
К13	тп901-3-250.88 КЖ.И.09.0.0.0	8КФ109-1-1	1	4800	
К14	-01	8КФ109-1-2	2	4800	
К15	-02	8КФ109-1-3	3	4800	
К16	тп901-3-250.88 КЖ.И.10.0.0.0	К96-23-1	2	6600	
К17	-01	К96-23-2	1	6600	
К18	-02	К96-23-3	6	6600	
		Балки покрытия			
Бс1	т.п 901-3-250.88 КЖ.И.31.0.0.0	1БДР-12-3АIVТ-1	9	4700	
Бс3	т.п 901-3-250.88 КЖ.И.32.0.0.0	1БДР-18-3АIVТ-1	9	8400	
		Плиты покрытия			
П6	т.п.901-3-250.88 КЖ.И.43.0.0.0	1ПГ-2АIVТ-90ФН-300П-1	4	3560	
П7	-01	1ПГ-2АIVТ-90ФН-300П-2	12	3560	
П8	1.465.1-10/82 Вып.1	1ПГ-2АIVТ-90ФН-300П	44	3560	
П9	тп 901-3-250.88 КЖ.И.43.0.0.0-07	1ПГ-2АIVТ-90ФН-300П-3	12	3560	
П11	тп901-3-250.88 КЖ.И.44.0.0.0	1ПВ10-3АIVТ-90ФН-300П-1	1	3890	
П12	1.465.1-10/82 Вып.1	1ПВ10-3АIVТ-90ФН-300П	4	3890	
		Стаканы			
1	1.494-24 Вып.1	СБ 10Б-1	8	280	

Данный лист смотрите совместно с листом КЖ-68.

Привязан:

Инв.№

Пробер.	Стронгин		
Ст. инж.	Саранза		
Рук. гр.	Стронгин		
ГИП	Левина		
Н. контр.	Даниловский		
Нач. отд.	Красавин		

тп 901-3-250.88 КЖ

Главный корпус для станции очистки воды поверхностных источников мутностью до 1500 кг/л производительностью 20 млн. м³/сут

Стадия	Лист	Листов
Р	67	

Схемы расположения колонн, балок и плит покрытия в осях 6-11

ЦНИИЭП инженерного оборудования г. Москва

Копировал: Боброва 23531-03 Формат А2

Альбом 2, часть 2

Вид 1-1

Схема расположения торцового фахверка

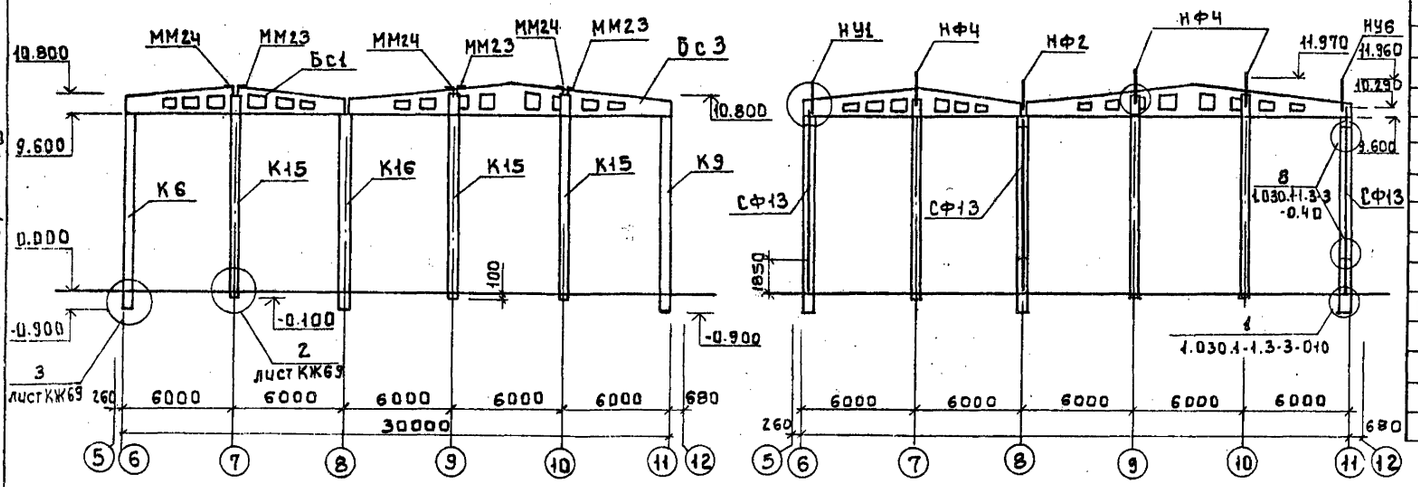

Спецификация соединительных элементов каркаса

Марка, поз.	Обозначение	Наименование	Кол.	Масса ед. кг	Примечание
ММ23	1.400-7	ММ23	6	4.2	
ММ24	1.400-7	ММ24	6	4.2	
		Элементы торцового фахверка			
СФ13	1.030.1-1.4-2-10-12	СФ13	6	535.4	
НУ5	1.030.1-1.4-1-020-04	НУ5	2	37.2	
НУ6	-05	НУ6	2	37.2	
НФ4	1.030.1-1.4-1-010-03	НФ4	6	35.2	
НФ2	1.030.1-1.4-1-010-01	НФ2	2	49.9	
МС2	1.427.1-3.2-025.0	2СФ1	6	10.7	
МС3	тп 901-3-250.88 КЖШ 85.0.0.0	МС3	6	28.3	

Вид 2-2

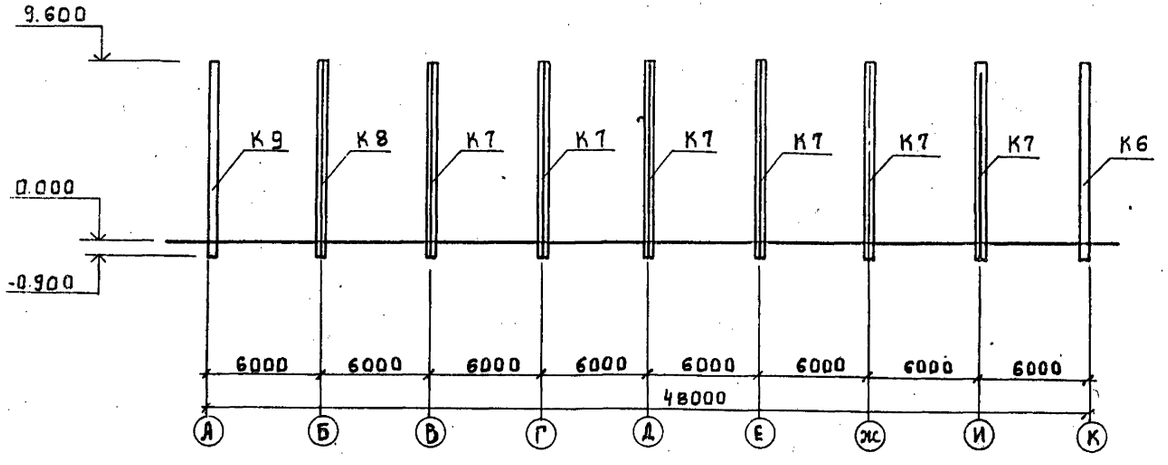

1 При монтаже колонн, балок и плит покрытия со знаком ⓜ ориентировать Ⓐ согласно данному чертежу.

2 Нарушенное после монтажа антикоррозионное покрытие закладных и соединительных деталей восстановить способом металлизации напылением.

3 Плиты покрытия приварить к закладным элементам балок покрытия не менее, чем в 3 точках, электроды Э42, ГОСТ 9467-75, катет шва - 6мм.

Инв.№ подл. | Подпись и дата | Взам. инв.№

				тп 901-3-250.88	КЖ
Привязан		Провер.	Строгин	Главный корпус для станции очистки воды поверхностных источников мутностью до 1500 мг/л производительностью 20.0 тыс. м³/сут. Схема расположения торцового фахверка. Виды 1-1; 2-2	Стадия: Р; Лист: 68; Листов:
		Ст. инж.	Саранта		
		Рук. гр.	Строгин		
		ГИП	Левина		
		Н. контр.	Данилевский		ЦНИИЭП инженерного оборудования г. Москва
Инв.№		Нач. отд.	Красавин		

Копировал: Боброва 3353-03 Формат: А2

Альбом 2, часть 2

Схема расположения колонн, ригелей и диафрагм жесткости на отм. 4.200

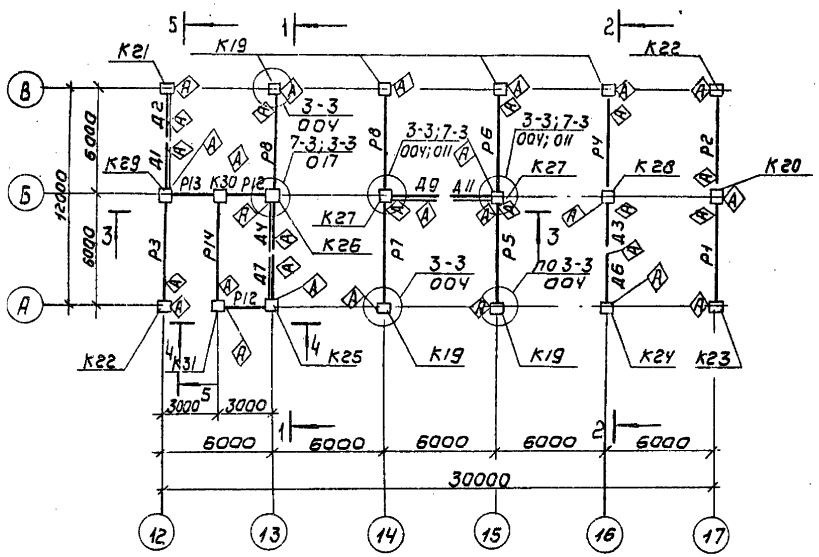

Разрез 1-1

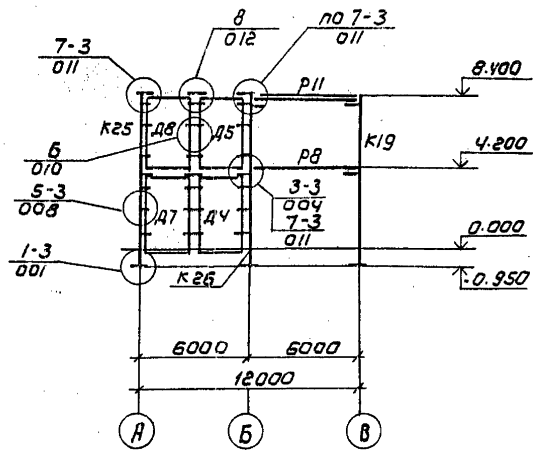

Разрез 2-2

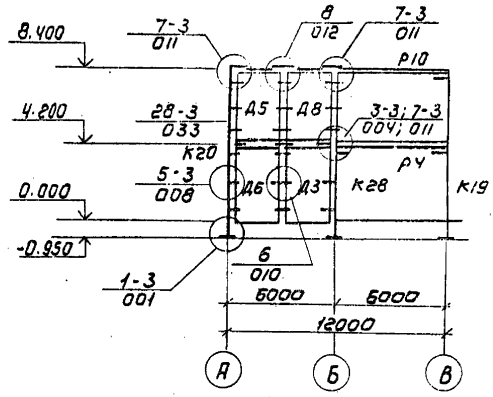

1. Данный лист см. совместно с черт. КЖ 70.
2. Сборные ж. б. элементы устанавливать в соответствии со знаком ориентира Ⓐ

Схема расположения колонн, ригелей и диафрагм жесткости на отм. 8.400

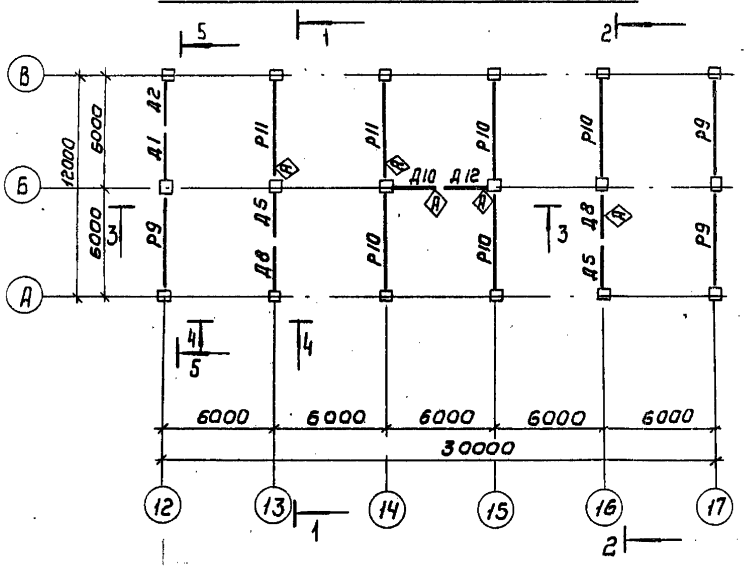

Разрез 3-3

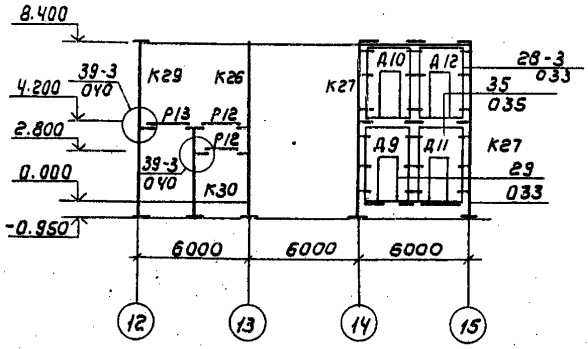

Привязан	Провер	Стронгин		ТП 901-3-250.88		КЖ	
	Ст. инж	Лазарева		Главный корпус для станции очистки воды поверхностных источников мутностью до 1500 мг/л производительностью 200 тыс м³/сут	Стадия	Лист	Листов
	Рук. гр.	Стронгин			Р	69	
	Гип	Левина		Схемы расположения колонн, ригелей, диафрагм жесткости на отм. 4.200 и 8.400. Разрезы 1-1÷3-3	ЦНИИЭП инженерного оборудования г. Москва		
Инв. №	Н. контр	Данилевский					
	Нач. отд	Красавин					

Копировал: Коршунова Формат: А2

23531-03

Инв. № подл | Подпись и дата | Взам. инв. №

Альбом 2 часть 2

Разрез 4-4

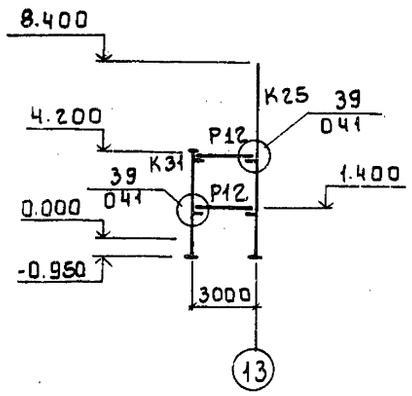

Разрез 5-5

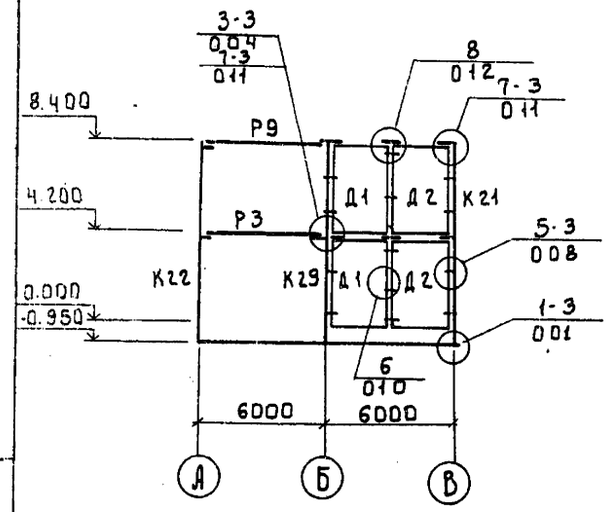

Спецификация к схеме расположения колонн, ригелей и диафрагм жесткости на отм. 4.200 и 8.400 (начало).

Марка	Обозначение	Наименование	Кол	Масса	Примеч
К19	ТП901-3-250.88 КЖИ.01.0.0.0	2 КО3.42-2.1-1	6	2115	
К20	ТП901-3-250.88 КЖИ 02.0.0.0	2КД3.42-2.4-1	1	2149	
К21	ТП901-3-250.88 КЖИ 04.0.0.0	2К3.42-2-1	1	2080	
К22	ТП901-3-250.88 КЖИ01.0.0.0-01	2КО3.42-2.1-2	2	2115	
К23	-02	2КО3.42-2.1-3	1	2115	
К24	ТП901-3-250.88 КЖИ03.0.0.0	2К3.42-2-2	1	2081	
К25	-01	2К3.42-2-3	1	2081	
К26	ТП 901-3-250.88 КЖИ01.0.0.0-03	2КО3.42-2.1-4	1	2115	
К27	ТП901-3-250.88 КЖИ 02.0.0.0-01	2КД3.42-2.4-2	2	2149	
К28	ТП901-3-250.88 КЖИ01.0.0.0-04	2КО3.42-2.1-5	1	2115	
К29	ТП901-3-250.88 -05	2КО3.42-2.1-6	1	2115	
К30	ТП901-3-250.88 КЖИ05.0.0.0	1КО3.42-1	1	1153	
К31	-01	1КО3.42-2	1	1153	
Р1	ТП901-3-250.88 КЖ.И 22.0.0.0	РОПЧ.57-40-1	1	2070	
Р2	-01	РОПЧ.57-40-2	1	2070	
Р3	-02	РОПЧ.57-40-3	1	2070	
Р4	ТП901-3-250.88 КЖ.И 23.0.0.0	РДПЧ.57-70АтV-1	1	2600	
Р5	-01	РДПЧ.57-70АтV-2	1	2600	
Р6	-02	РДПЧ.57-70АтV-3	1	2600	
Р7	-03	РДПЧ.57-70АтV-4	1	2600	
Р8	1.020-1/83.3-1 02-02	РДПЧ.57-60АтV	2	2600	
Р9	1.020-1/83.3-1 07-01	РОПЧ.57-30	3	2070	
Р10	1.020-1/83.3-1 02	РДПЧ.57-40АтV	3	2600	
Р11	ТП901-3-250.88 КЖ.И 24.0.0.0	РДПЧ.57-40АтV-1	2	2600	
Р12	1.020-1/83.3-1 16-01	РДПЧ.27-45	4	880	
Р13	1.020-1/83.3-1 15	РОПЧ.27-40	1	1180	
Р14	ТП901-3-250.88 КЖ.И 21.0.0.0	РДПЧ.57-45-1	1	1920	
Д1	1.020-1/83-4-1 25-01	1Д26.42	2	4180	
Д2	1.020-1/83 4-1 26-01	1Д30.42	2	4850	
Д3	ТП901-3-250.88 КЖ.И51.0.0.0	2Д26.42-1	1	4590	
Д4	ТП901-3-250.88 КЖ.И52.0.0.0	1Д30.42-1	1	4850	
Д5	1.020-1/83 4-1 26	2Д30.42	2	5340	
Д6	ТП901-3-250.88 КЖ.И53.0.0.0	2Д30.42-1	1	5340	
Д7	ТП901-3-250.88 КЖ.И54.0.0.0	1Д26.42-1	1	4180	
Д8	1.020-1/83 4-1 25	2Д26.42	2	4590	
Д9	ТП901-3-250.88 КЖ.И55.0.0.0	2ДП26.42-1	1	3600	
Д10	ТП901-3-250.88 КЖ.И55.0.0.0-01	2ДП26.42-2	1	3600	
Д11	ТП901-3-250.88 КЖС.И56.0.0.0	2ДП30.42-1	1	4330	
Д12	-01	2ДП30.42-2	1	4330	

Спецификация к схеме расположения колонн, ригелей и диафрагм жесткости на отм. 4.200 и 8.400 (окончание).

Марка	Обозначение	Наименование	Кол	Масса кг	Примеч
	Соединительные элементы				
МС-3	1.020-1/83 7-1 030	МС-3	48	0.26	
МС-4	1.020-1/83 7-1 040	МС-4	48	0.13	
МС-5	1.020-1/836-1084	МС-5	8	1.32	
МС-7	1.020-1/836-1084	МС-7	24	2.26	
МС-8	1.020-1/837-1040-02	МС-8	24	0.16	
МС-9	1.020-1/837-1030-01	МС-9	40	1.6	
МС-27	1.020-1/837-190	МС27	6	11.26	

1 Монтаж каркаса вести согласно указаниям пояснительной записки серии 1.020-1/83 Вып. 0-1 и СНиП 3.03.01-87.
2 Узлы, замаркированные на листе, см. в серии 1.020-1/83 Вып. 6-1.
3 Сварку производить электродами типа Э-42 ГОСТ 9467-75, катет шва 6 мм

Инв. № подл. | Подпись и дата | Взам. инв. №

Привязан:

Инв. №

Провер.	Строгин		ТП 901-3-250.88 КЖ
Ст. инж.	Лазарева		
Рук. гр.	Строгин		Главный корпус для станции очистки воды поверхностных источников мутностью до 1500 мг/л производительностью 20.0 тыс. м³/сут.
ГИП	Левина		Схемы расположения колонн, ригелей и диафрагм жесткости на отм. 4.200 и 8.400. Разрез 4-4 и 5-5.
Н. контр.	Данилевский		
Нач. отд.	Красавин		

Стадия	Лист	Листов
Р	70	

ЦНИИЭП инженерного оборудования г. Москва

Копировал: Боброва

Альбом 2 часть 2

Схема расположения плит перекрытия

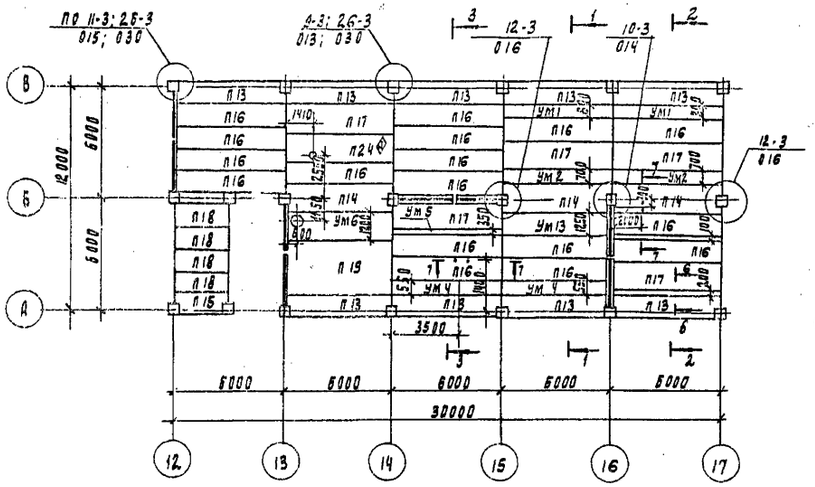

Схема расположения плит покрытия

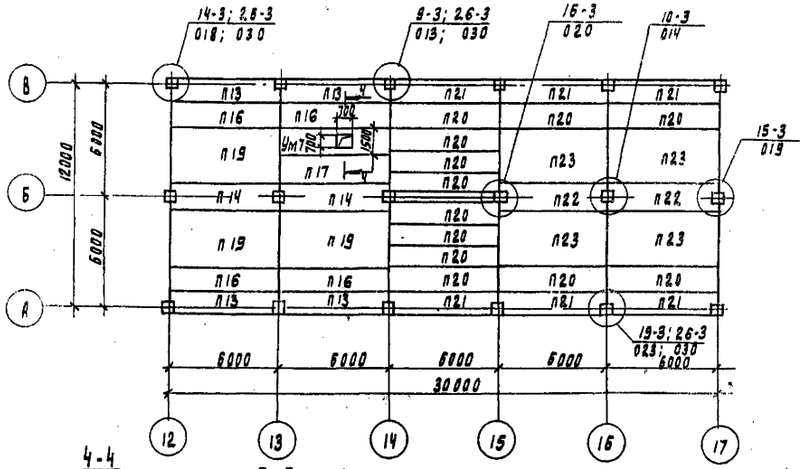

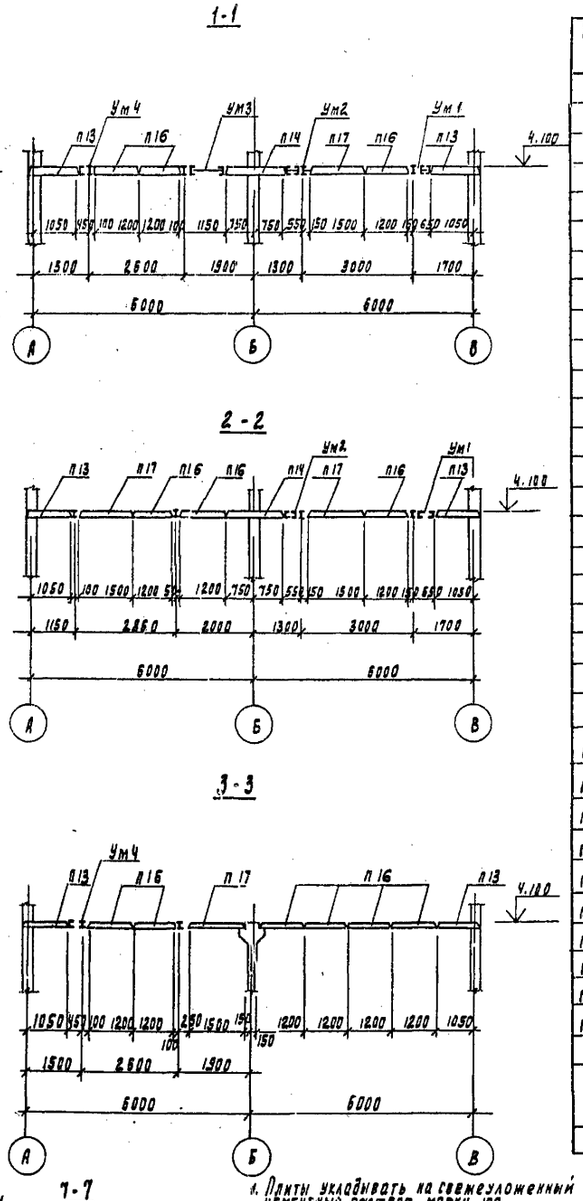

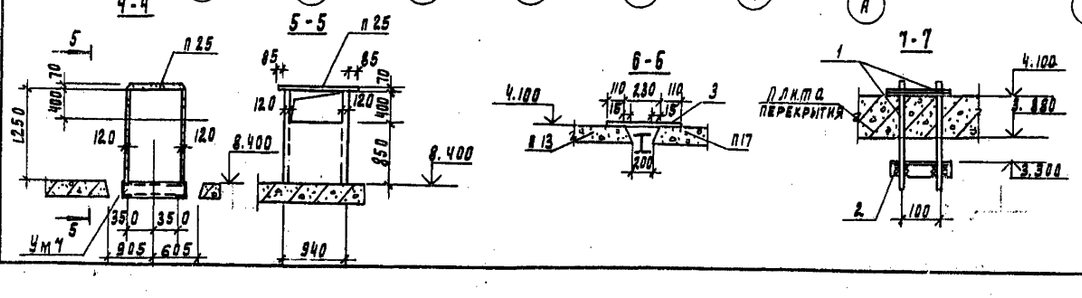

1. Плиты укладывать на свежеуложенный цементный раствор марки 100.
2. Узлы, замаркированные на листе, см. серию 1.020-1/83 вып. 6-1
3. Сварку производить электродами Э-42 ГОСТ 9467-75 катет шва 6 мм
4. Отверстия в плитах диаметром до 200 мм просверлить по месту
5. Временная нормативная нагрузка на перекрытие - 8 кПа

Спецификация к схемам расположения плит перекрытия и покрытия

Марка, поз.	Обозначение	Наименование	Кол.	Масса ед., кг	Примечание
П13	1.041.1-2.1.200-01	ПК 56.12-8АIVТ-1	13	2000	
П14	1.041.1-2.1.400-02	ПК 56.15-8АIVТ-2	5	2600	
П15	1.041.1-2.5.4000-01	ПК 27.12-8АIIIТ-2	1	900	
П16	1.041.1-2.1.100-02	ПК 56.12-8АIVТ	21	2000	
П17	1.041.1-2.1.300-02	ПК 56.15-8АIVТ	6	2600	
П18	1.041.1-2.5.1000-01	ПК 27.12-8АIIIТ	4	900	
П19	1.041.1-2.1.700-01	ПК 56.30-9АIVТ	4	5000	
П20	1.041.1-2.1.100	ПК 56.12-4АIVТ	12	2000	
П21	1.041.1-2.1.200	ПК 56.12-4АIVТ-1	6	2000	
П22	1.041.1-2.1.400	ПК 56.15-4АIVТ-2	2	2600	
П23	1.041.1-2.1.700	ПК 56.30-6АIVТ-5	4	5000	
П24	ТП901-3-250.88 кж.и45.0.0.0	ПРС 56.15-10АIVТ-1	1	2890	
П25	3.006.1-2.87 вып 2	Плита канальная п 7д-3	1	150	
УМ1	лист кж 72; 73	УМ1	2		
УМ2	лист кж 72; 73	УМ2	2		
УМ3	лист кж 72; 73	УМ3	1		
УМ4	лист кж 72; 73	УМ4	2		
УМ5	лист кж 72; 73	УМ5	1		
УМ6	лист кж 72; 73	УМ6	1		
УМ7	лист кж 72; 73	УМ7	1		
		Соединительные элементы			
МС-9	1.020-1/83 7-1 030-01	МС-9	8	1.6	
МС-11	1.020-1/83 6-1 084	МС-11	33	1.61	
МС-13	1.020-1/83 6-1 084	МС-13	6	0.73	
МС-14	1.020-1/83 7-1 050	МС-14	6	0.66	
МС-15	1.020-1/83 6-1 084	МС-15	14	0.45	
МС-18	1.020-1/83 6-1 084	МС-18	20	0.41	
МС-21	1.020-1/83 6-1 084	МС-21	12	0.55	
МС-23	1.020-1/83 6-1 084	МС-23	4	0.86	
МС-26	1.020-1/83 7-1 080	МС-26	40	3.2	
МС-19	1.020-1/83 7-1 050-02	МС-19	10	0.51	
1		Ф18АI ГОСТ 5781-82 Собщ 2.0м	-	4.0	
2		Уголок 50×50×5-В ГОСТ 8509-86 / ВСТ3КП2 ГОСТ 535-79 ℓ=150мм	-	0.45	
3		АП-П-3.0×0.4-10 ГОСТ 18124-75	18	25.5	

ТП 901-3-250.88 КЖ

Привязан	Провер.	Стронгин	
	Ст. инж.	Лазарева	
	Рук. пр.	Стронгин	
	Гип	Левина	
Инв. N	Н. контр.	Даниленский	
	Нач. отд.	Красавин	

Главный корпус для станции очистки воды поверхностных источников мутностью до 1500 мг/л производительностью 20 тыс. м³/сут

Схемы расположения плит перекрытия и покрытия. Разрезы 1-1 ÷ 7-7.

Стадия	Лист	Листов
Р	71	

ЦНИИЭП инженерного оборудования г. Москва

Инв. N подл. | Подпись и дата | Взам. инв. N | Отдел | Согласовано: | Вс. Урачева

Копировал Подлевская 23531-03 Формат А2

Альбом 2 часть 2

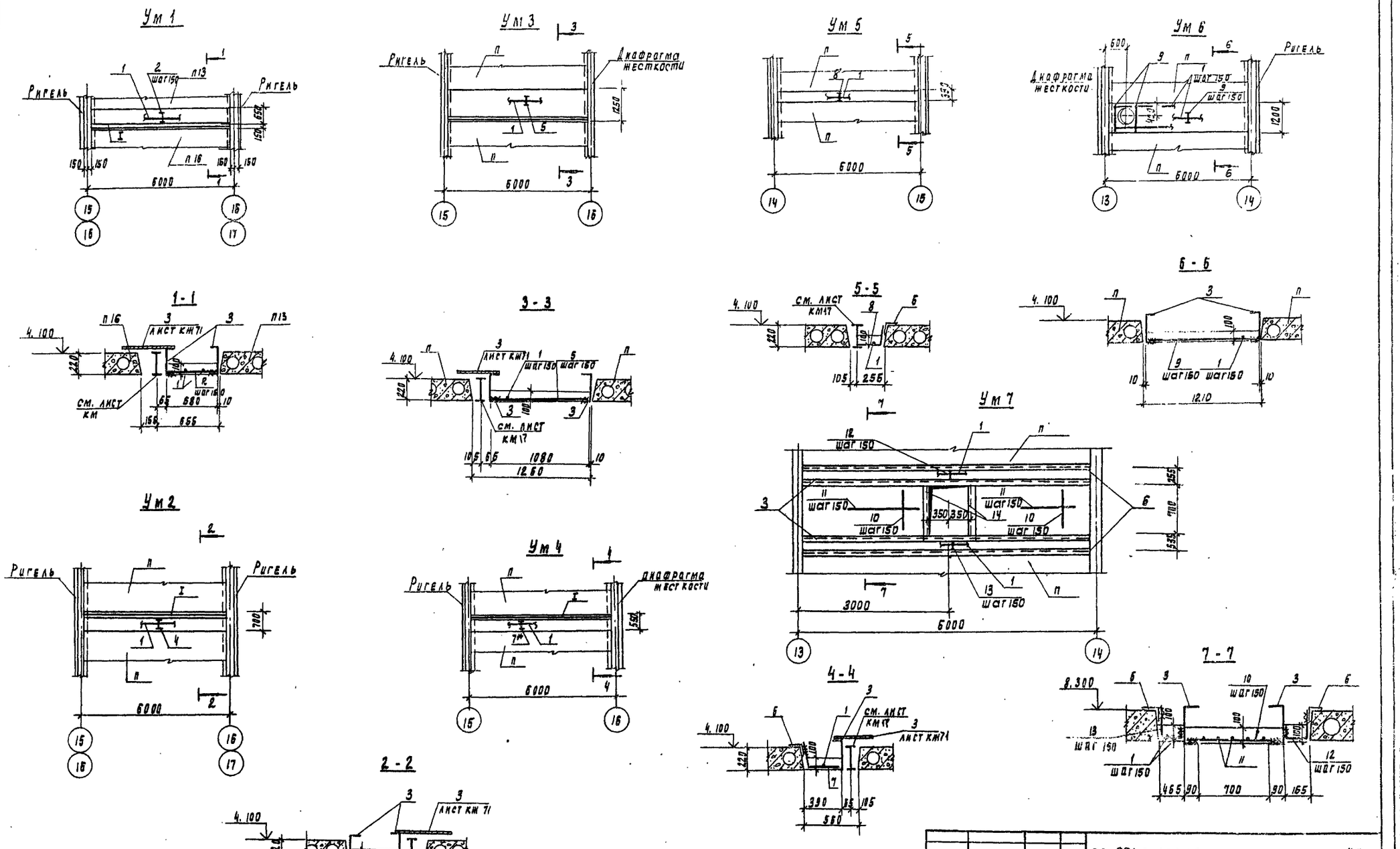

Привязан	Провер.	Стронгин		ТП 901-3-250.88		КЖ
	Ст. инж.	Лазарева		Главный корпус для станции очистки воды поверхностных источников мутностью до 1500 мг/л производительностью 20 тыс. м³/сут	Стадия	Лист	Листов
	Рук. пр.	Стронгин			Р	72	
	ГИП	Левина		Монолитные участки Ум1 ÷ Ум7	ЦНИИЭП инженерного оборудования г. Москва		
Инв. н	Н. контр.	Данилевский					
	Нач. отд.	Красавин					

Инв. № подл. | Подпись и дата | Взам. инв. №

Копировал Родлевская

Формат А2

Альбом 2, часть 2

Спецификация к монолитным участкам Ум1÷Ум7 (начало).

Формат	Зона	Поз.	Обозначение	Наименование	Кол.	Примеч.
				Ум1		
Б4		1		ф6AI ГОСТ 5781-82; ℓ=5650	2	1,24 кг
Б4		2		ф6AI ГОСТ 5781-82; ℓ=560	38	0,13 кг
Б4		3		Швеллер 24 ГОСТ 8240-72 / Вст3кп2 ГОСТ 535-79 ℓ=5650	2	135,6 кг
				Материалы: Бетон В15		0,33 м³
				Ум2		
Б4		1		ф6AI ГОСТ 5781-82; ℓ=5650	1	1,24 кг
Б4		3		Швеллер 24 ГОСТ 8240-72 / Вст3кп2 ГОСТ 535-79 ℓ=5650	2	135,6 кг
Б4		4		ф6AI ГОСТ 5781-82; ℓ=460	38	0,10 кг
				Материалы: Бетон В15		0,27 м³
				Ум3		
Б4		1		ф6AI ГОСТ 5781-82; ℓ=5650	8	1,24 кг
Б4		3		Швеллер 24 ГОСТ 8240-72 / Вст3кп2 ГОСТ 535-79 ℓ=5650	2	135,6 кг
Б4		5		ф6AI ГОСТ 5781-82; ℓ=1060	38	0,24 кг
				Материалы: Бетон В15		0,61 м³
				Ум4		
Б4		1		ф6AI ГОСТ 5781-82; ℓ=5650	1	1,24 кг
Б4		3		Швеллер 24 ГОСТ 8240-72 / Вст3кп2 ГОСТ 535-79 ℓ=5650	1	135,6 кг
Б4		6		Уголок 75×75×6-В ГОСТ 8509-86 / Вст3пс6 ГОСТ 535-79 ℓ=5650	1	38,9 кг
Б4		7*		ф6AI ГОСТ 5781-82; ℓ=570	38	0,13 кг
				Материалы: Бетон В15		0,22 м³
				Ум5		
Б4		1		ф6AI ГОСТ 5781-82; ℓ=5650	1	1,24 кг
Б4		6		Уголок 75×75×6-В ГОСТ 8509-86 / Вст3пс6 ГОСТ 535-79 ℓ=5650	1	38,9 кг
Б4		8*		ф6AI ГОСТ 5781-82; ℓ=430	38	0,1 кг
Б4				Материалы: Бетон В15		0,15 м³

Спецификация к монолитным участкам Ум1÷Ум7 (окончание)

Формат	Зона	Поз.	Обозначение	Наименование	Кол.	Примеч.
				Ум6		
Б4		1		ф6AI ГОСТ 5781-82; ℓ=5650	8	1,24 кг
Б4		3		Швеллер 24 ГОСТ 8240-72 / Вст3кп2 ГОСТ 535-79 ℓ=5650	2	135,6 кг
Б4		9		ф6AI ГОСТ 5781-82; ℓ=1170	38	0,26 кг
				Материалы: Бетон В15		0,68 м³
				Ум7		
Б4		1		ф6AI ГОСТ 5781-82; ℓ=5650	3	1,24 кг
Б4		3		Швеллер 24 ГОСТ 8240-72 / Вст3кп2 ГОСТ 535-79 ℓ=5650	2	135,6 кг
Б4		10		ф6AI ГОСТ 5781-82; ℓ=850	32	0,19 кг
Б4		11		ф6AI ГОСТ 5781-82; ℓ=2470	10	0,55 кг
		12*		ф6AI ГОСТ 5781-82; ℓ=460	38	0,1 кг
		13*		ф6AI ГОСТ 5781-82; ℓ=760	38	0,14 кг
Б4		14		Уголок 75×75×6-В ГОСТ 8509-86 / Вст3пс6 ГОСТ 535-79 ℓ=5650	2	38,9 кг
				Материалы: Бетон В15		0,61 м³

*Позиции 7; 8; 12; 13 - см. ведомость на данном листе.

Ведомость деталей

Поз.	Эскиз
7	200, 370
8	200, 230
12	PL 160 230
13	PL 460 230

Защитный слой бетона - 15 мм.

Ведомость расхода стали на монолитные участки Ум1÷Ум7, кг

Марка элемента	Изделия арматурные					Изделия закладные					Общий расход.
	Арматура класса А-I ГОСТ 5781-82				Всего	Прокат марки Вст3кп2 ГОСТ 8240-72		Вст3пс6 ГОСТ 8509-86		Всего	
	ф6			Итого		С24	Итого	L75×6	Итого		
Ум1	7,42			7,42	7,42	271,2	271,2			271,2	278,62
Ум2	5,04			5,04	5,04	271,2	271,2			271,2	276,24
Ум3	19,04			19,04	19,04	271,2	271,2			271,2	290,24
Ум4	6,18			6,18	6,18	135,6	135,6	38,9	38,9	174,5	180,68
Ум5	5,04			5,04	5,04			38,9	38,9	38,9	43,94
Ум6	19,8			19,8	19,8	271,2	271,2			271,2	291,0
Ум7	19,2			19,2	19,2	312,6	312,6	77,8	77,8	390,4	409,6

Привязан

Инв. №

Инв. № подл. | Подпись и дата | Взам. инв. №

ТП 901-3-250.88 КЖ

Провер.	Строгин	
Ст. инж.	Лазарева	
Рук. гр.	Строгин	
ГИП	Левина	
Н. контр.	Даниловский	
Нач. отд.	Красавин	

Главный корпус для станции очистки воды поверхностных источников мутностью до 1500 мг/л, цветностью 200 град. и водопотреблением 200 тыс. м³/сут.

Спецификация к монолитным участкам Ум1÷Ум7. Ведомость расхода стали.

Стадия	Лист	Листов
Р	73	

ЦНИИЭП инженерного оборудования г. Москва

Копировал Баранцева Формат А2

Альбом 2, часть 2

Схема расположения лестничных маршей в плане

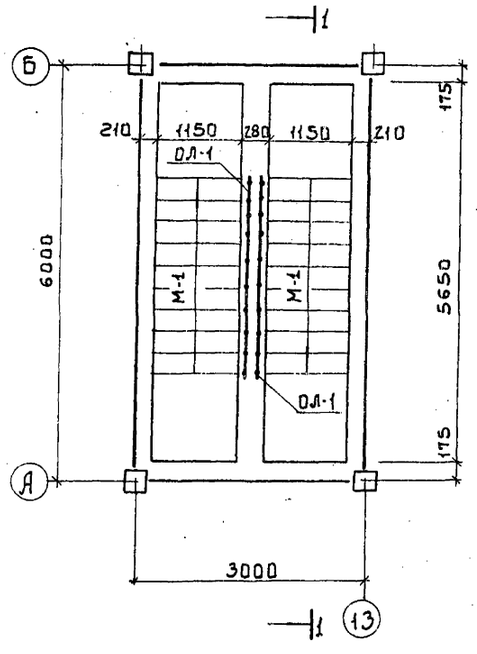

Схема расположения проступей на лестничных маршах

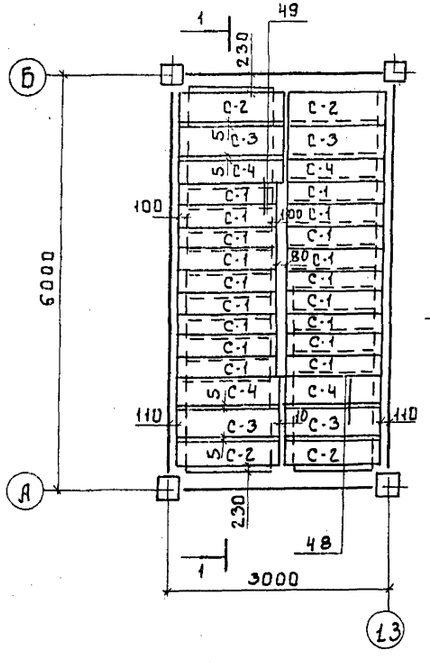

Разрез 1-1

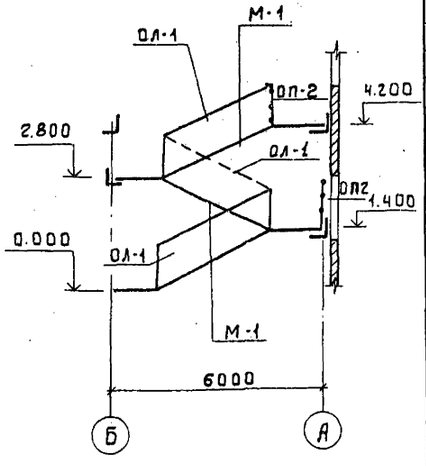

Спецификация лестничных маршей, площадок проступей, ограждений и соединительных деталей.

Марка, поз.	Обозначение	Наименование	Кол.	Масса ед.кг	Примечание
		Лестничные марши			
М-1	1.050.1-2 Вып.1	ЛМП 57.11.14-5	3	1900	
		Лестничные площадки			
Л1	1.050.1-2 Вып.1	ЛМП 14.15 В	1	600	
		Проступи			
С-1	1.050.1-2 Вып.1	1 ЛН 12.3	27	40	
С-2	1.050.1-2 Вып.1	2 ЛН 13.5	7	60	
С-3	1.050.1-2 Вып.1	2 ЛН 13.5	7	60	
С-4	1.050.1-2 Вып.1	2 ЛН 13.5 В	7	60	
		Ограждение лестниц			
ОЛ-1	1.050.1-2 Вып.2	ОМ 14-1	3	36.6	
		Ограждение площадки			
ОП-2	1.050.1-2 Вып.2	ОП 12.1	1	18.3	
		Соединительные элементы лестницы.			
МС 30	1.020-1/83 Вып. 7-1	МС 30	3	2,9	
МС 32	1.020-1/83 Вып. 7-1	МС 32	1	0.93	
МС-33	1.020-1/83 Вып. 7-1	МС 33	3	0.10	
МС 34	1.020-1/83 Вып. 7-1	МС 34	12	0.50	

Схемы расположения

в плане Верхней лестничной площадки

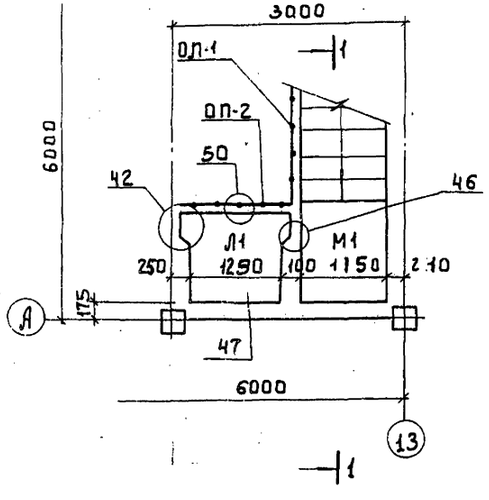

проступей на Верхней лестничной площадке

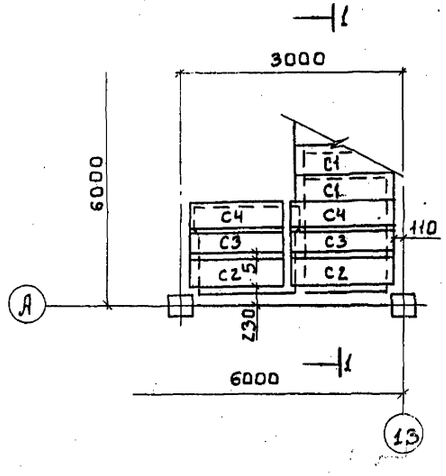

1 Монтажные узлы, замаркированные на данном листе, см. серию 1.020-1/83 Вып. 6-1.

2 Накладные проступи укладываются по слою цементно-песчаного раствора марки М100.

Взам. инв. № | Подпись и дата | Инв. № подл.

Привязан:

Нач. отд.			
Пров.	Левина		
Ст. инж.	Саранча		
Рук. гр.	Строгин		
ГИП	Левина		
Н. контр.	Данильевский		

ТП 901-3-250.88 КЖ

Главный корпус для станции очистки воды поверхностных источников мутностью до 1500 мг/л производительностью 20,0 тыс. м³/сут.

Схемы расположения лестничных маршей, проступей и верхней лестничной площадки

Стадия	Лист	Листов
Р	74	

ЦНИИЭП инженерного образования

Альбом 2, часть 2

Схема расположения плит перекрытия на отм. 4.200

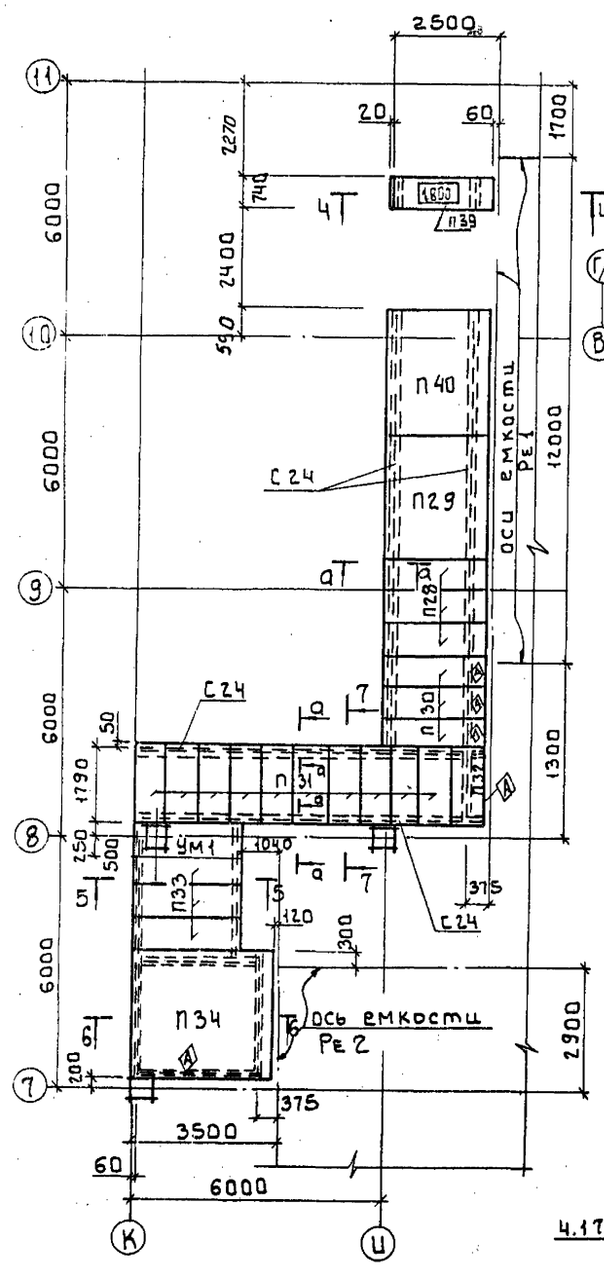

Схема расположения плит перекрытия на отм. 1.700

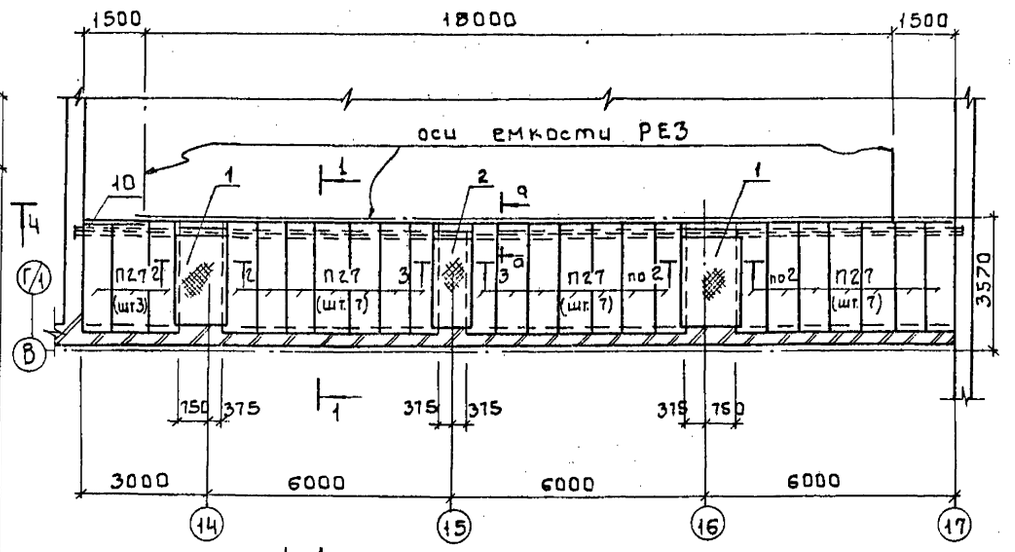

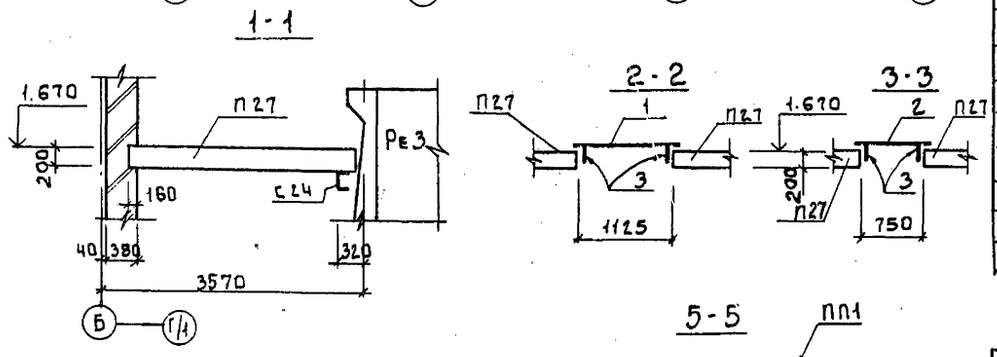

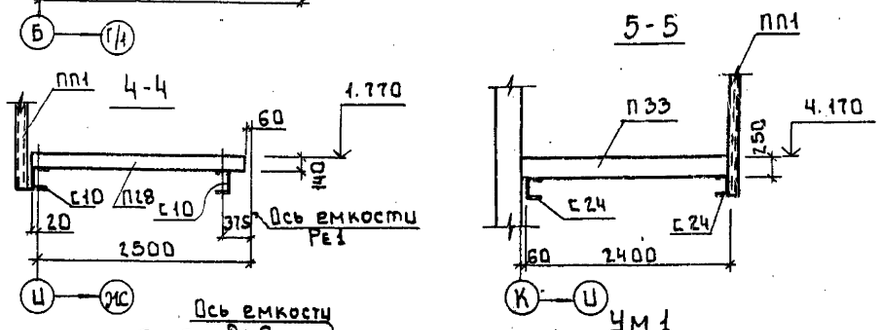

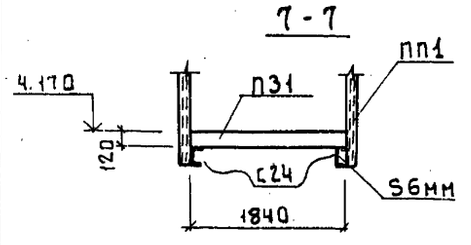

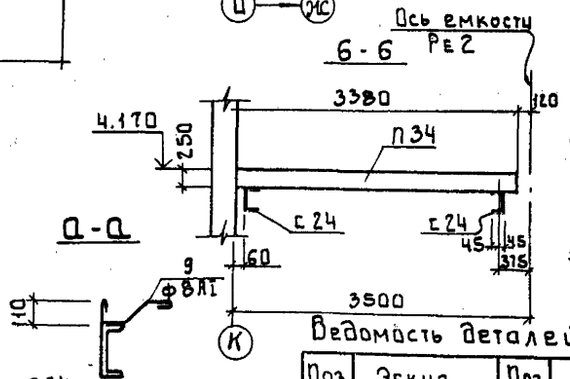

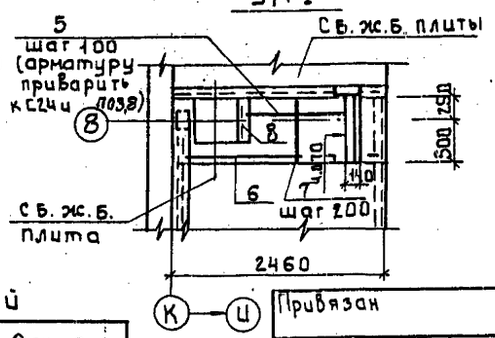

Спецификация к схемам расположения плит перекрытия на отм. 4.200 и 1.700

Марка, поз.	Обозначение	Наименование	Кол.	Масса ед. кг	Примечание
		Плиты перекрытия			
П27	3.006.1-2.87 Вып.2	П26д-3	24	1250	
П28	3.006.1-2.87 Вып.2	П20д-3	3	640	
П29	3.006.1-2.87 Вып.2	П20-3	1	2570	
П30	т.п.901-3-250.88 КЖ.И46.0.0.0	П20д-3-1	3	640	
П31	3.006.1-2.87 Вып.2	П15д-8	10	410	
П32	т.п.901-3-250.88 КЖ.И47.0.0.0	П15д-8-1	1	410	
П33	3.006.1-2.87 Вып.2	П22д-15	3	1140	
П34	тп901-3-250.88 КЖ.И48.0.0.0	П27-8-1	1	6320	
Ум	лист КЖ 75	Участок монолитный Ум	1		
1		Лист ромб К-ПУ-6×1125×2700 / БСт3кп2 ГОСТ8568-77	2	152.2	
2		Лист ромб К-ПУ-6×750×2700 / БСт3кп2 ГОСТ8568-77	1	101.4	
3		Лист Б-4×2700 ГОСТ19903-74 / ВСт3кп2 ГОСТ16523-70	6	3.0	
4		Швеллер 16 ГОСТ8240-72 / ВСт3кп2-II ГОСТ535-79			
		ℓ=1000	1	14.2	
9		ф8АI ГОСТ5781-82; ℓ=580	84	0.23	
10	1.400-15.В1.520-04	Изделие закладное МН521 ℓ=1.5 пог.м	—	21.6	
П39	тп901-3-250.88 КЖ.И50.0.0.0	П20д-3-1	1	640	
П40	тп901-3-250.88 КЖ.И51.0.0.0	П20-3-1	1	2570	

Спецификация к монолитному участку Ум1

Формат	Зона	Поз.	Обозначение	Наименование	Кол.	Примеч.
				Ум1		
				Сборочные единицы		
		5		ф12АIII ГОСТ5781-82; ℓ=1710	5	1.06 кг
		6		ф10АIII ГОСТ5781-82; ℓ=2450	3	1.5 кг
		7*		ф8АI ГОСТ5781-82; ℓ=910	10	0.36 кг
		8		Уголок 90×90×7-В ГОСТ8509-86 / ВСт3кп2 ГОСТ535-79 ℓ=500	1	4.8 кг
				Материал:		
				Бетон В15	0.21	м³

* поз. 7,9 см. Ведомость деталей на данном листе.

Временная нормативная нагрузка на перекрытие - 8 кПа

Ведомость деталей

Поз.	Эскиз	Поз.	Эскиз
7	730	9	90 110 100 110 155

т.п. 901-3-250.88 КЖ

Провер.	Левина		
Ст.инж.	Саранча		
Рук.гр.	Стронгин		
ГИП	Левина		
Н.контр.	Данилевский		
Нач.отд.	Красавин		

Главный корпус для станции очистки воды поверхностных источников мутностью до 1500 мг/л производительностью 20.0 тыс.м³/сут.

Схемы расположения плит перекрытия на отм. 4.200 и 1.700. Разрезы 1-1÷7-7.

Стадия	Лист	Листов
Р	75	

ЦНИИ ЭП инженерного оборудования г. Москва

Привязан

Инв. №

Инв. № подл. | Подпись и дата | Взам. инв. №

Копировал: Боброва 23531-03 Формат А2

Альбом 2, часть 2

Схема расположения стеновых панелей по оси „А"

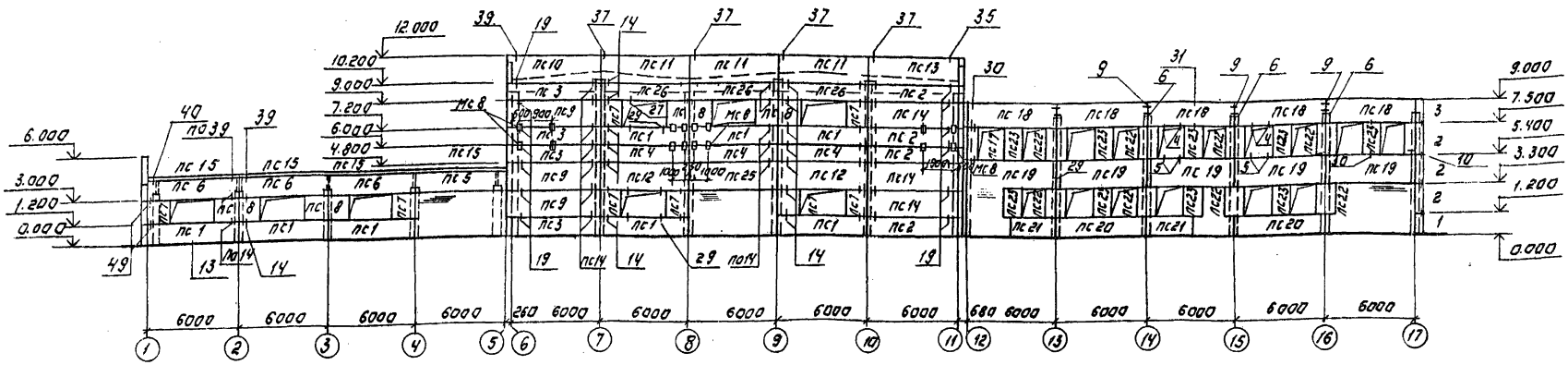

Схема расположения стеновых панелей по оси „В"

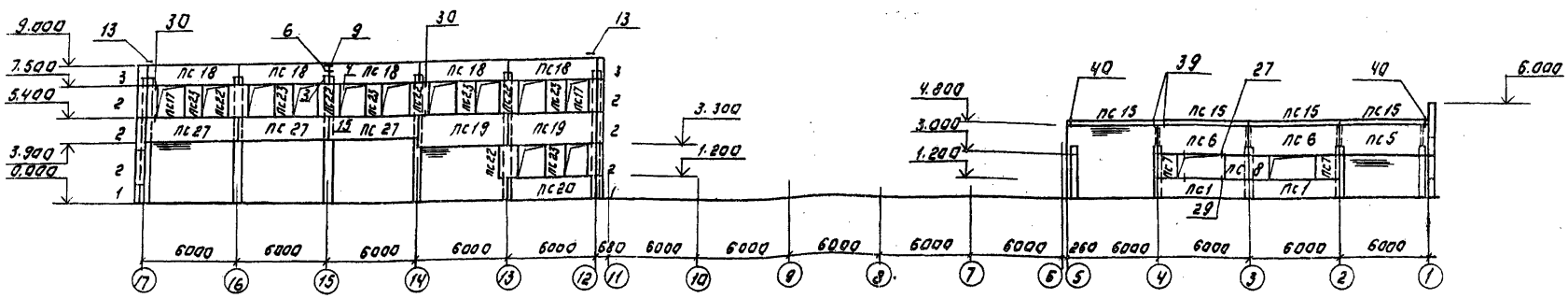

Схема расположения стеновых панелей по оси „12"

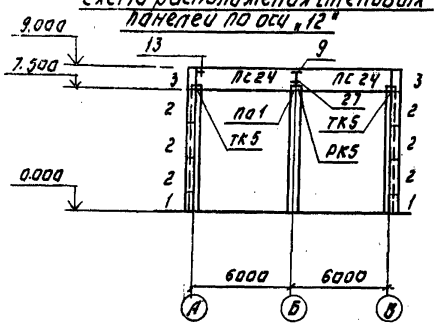

Схема расположения стеновых панелей по оси „17"

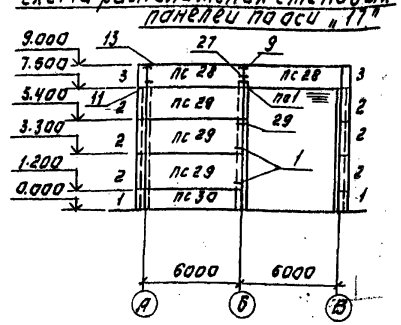

1. До монтажа стеновых панелей выложить кирпичные вставки.
2. Данный лист смотреть совместно с листами КЖ-77; КЖ 78.
3. Закладные изделия мс 8 из I 23 ш1 (ГОСТ 26020-83) l=250мм. установить при монтаже стенок панелей (штук 16)

			Т.П. 901-3-250.88		КЖ
Привязан:	Провер.	Стронгин	Главный корпус очистки воды поверхностных источников мутностью до 1500мг/л производительностью 20 000 м³/сут.	Стадия	Лист	Листов
	Ст. инж.	Саранча		Р	76	
	Рук. гр.	Стронгин				
	Гип	Левина	Схемы расположения стеновых панелей по осям А; Б; 12; 17	ЦНИИЭП инженерного оборудования г. Москва		
Инв. №	Н. контр.	Данилевский				
	Нач. отд.	Красавин				

Копировал: Логинова

Формат: А2

23531-03

Альбом 2, часть 2

Схема расположения стеновых панелей по оси „6"

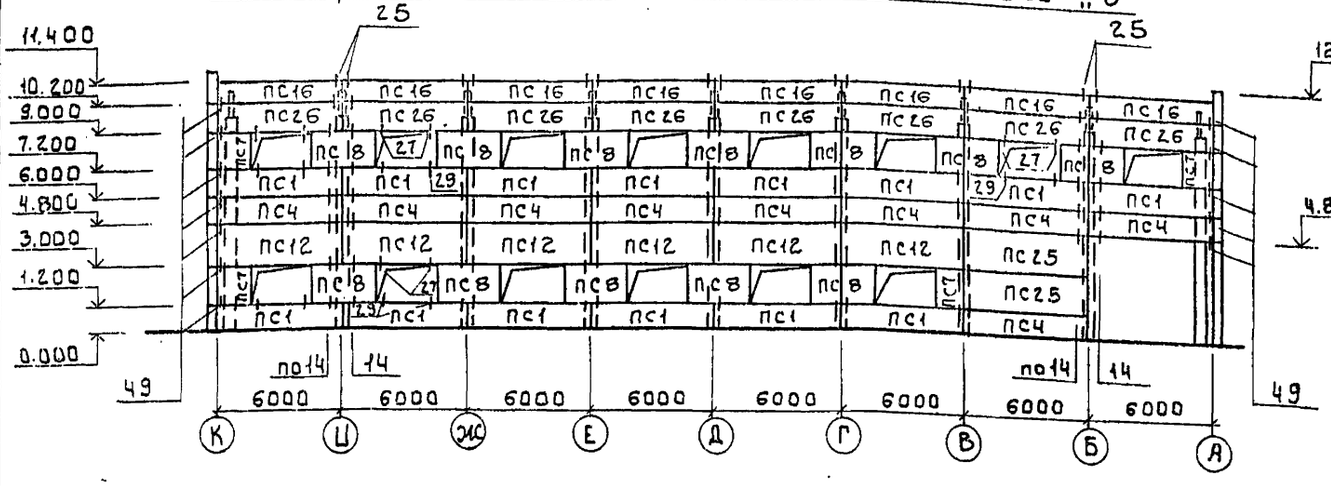

Схема расположения стеновых панелей по оси „К"

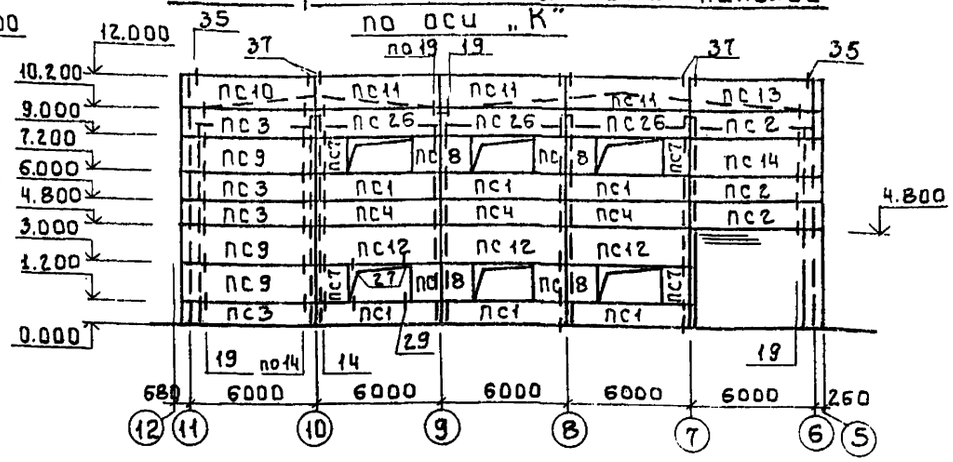

Схема расположения стеновых панелей по оси „11"

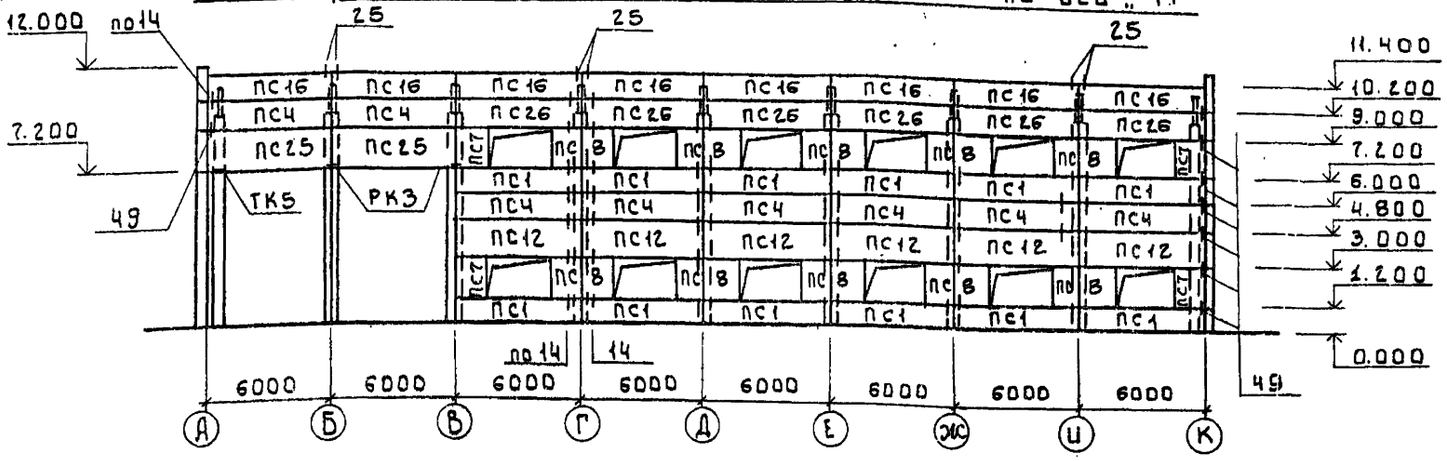

Схема расположения стеновых панелей по оси „1"

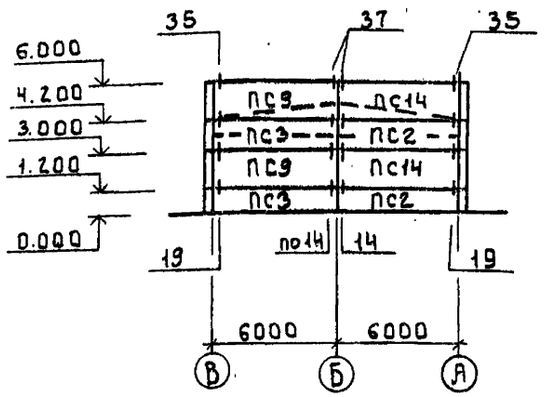

				т п 901-3-250.88			КЖ
Привязан:	Провер.	Стронгин		Главный корпус для станции очистки воды поверхностных источников мутностью до 1500 мг/л производительностью 20,0 тыс. м³/сут	Стадия	Лист	Листов
	Ст. инж.	Саранча			Р	77	
	Рук. гр.	Стронгин					
	ГИП	Левина		Схемы расположения стеновых панелей по осям 6, 11; 1; К.	ЦНИИЭП инженерного оборудования г. Москва		
Инв. №	Н. контр.	Данилевский					
	Нач. отд.	Красавин					

Согласовано

Отд. ЭСП Комаделкин

Взам. инв. №

Подпись и дата

Инв. № подл.

Копировал: Боброва 23531-03 Формат: А2

Альбом 2, часть 2

Спецификация к схемам расположения стеновых панелей

(начало)

Марка, поз.	Обозначение	Наименование	Кол.	Масса ед, кг	Примечание
		Стеновые панели			
ПС1	1.030.1-1.1-1-05	ПС60.12.20-2л-47	42	1740	
ПС2	1.030.1-1.15-03	ПС62.5.12.2.0-2л-1.31	10	1810	
ПС3	1.030.1-1.1-1 15-03	ПС62.5.12.20-2л-2.31	10	1810	
ПС4	1.030.1-1.1-1 05	ПС60.12.20-2л-31	23	1740	
ПС5	1.030.1-1.1-1 06-01	ПС60.15.20-3л-35	2	2190	
ПС6	1.030.1-1.1-1 06-01	ПС.60.15.2.0-3л-52	5	2190	
ПС7	1.030.1-1.1-1 62-04	2ПС15.18.2.0-4л-58	22	650	
ПС8	1.030.1-1.1-1 03-04	ПС30.18.2.0-6л-57	31	1300	
ПС9	1.030.1-1.1-1 15-06	ПС62.5.18.2.0-2л-2.31	8	2720	
ПС10	1.030.1-1.1-1 07-01	ПС62.5.18.2.0-4л-2.47	2	2720	
ПС11	1.030.1-1.1-1 05	ПС60.18.2.0-3л-34	6	2620	
ПС12	1.030.1-1.1-1 07-01	ПС60.18.2.0-3л-48	17	2620	
ПС13	1.030.1-1.1-1 15-06	ПС62.5.18.2.0-4л-1.47	1	2720	
ПС14	1.030.1-1.1-1 15-06	ПС62.5.18.2.0-2л-1.31	6	2720	
ПС15	1.030.1-1.2-16.000-01	ПК60.7-л	8	1300	
ПС16	т.п.901-3-260.88 КЖИ83.0.0	ПС60.12.2.0-2л-34-А	16	1760	
ПС17	1.030.1-1.1-1 59-05	2ПС6.21.2.5-л-1	5	370	
ПС18	1.030.1-1.1-1 06-04	ПС60.15.2.5-2л-12	10	2660	
ПС19	1.030.1-1.1-1 07-13	ПС60.21.2.5-4л-9	7	3730	
ПС20	1.030.1-1.1-1 05-03	ПС60.12.2.5-3л-6	3	2120	
ПС21	1.030.1-1.1-1 01-10	ПС30.12.2.5-6л-6	1	870	
ПС22	1.030.1-1.1-1 61-05	2ПС12.21.2.5-л-1	13	740	
ПС23	1.030.1-1.1-1 61-05	2ПС12.21.2.5-л-4	15	740	
ПС24	1.030.1-1.1-1 06-04	ПС60.15.2.5.2л-17	2	2720	
ПС25	1.030.1-1.1-1 07-01	ПС60.18.2.0-2л-31	5	2620	
ПС26	1.030.1-1.1-1 05-01	ПС60.12.2.0-3л-48	20	1760	
ПС27	1.030.1-1.1-1 06-04	ПС60.15.2.5-4л-19	3	2660	
ПС28	1.030.1-1.1-1 06-04	ПС60.15.2.5-2л-3	2	2660	
ПС29	1.030.1-1.1-1 07-15	ПС60.21.2.5-2л-1	3	4390	
ПС30	1.030.1-1.1-1 05-03	ПС60.12.2.5-2л-1	1	2120	

(окончание)

Марка, поз.	Обозначение	Наименование	Кол.	Масса ед, кг	Примечание
		Угловые блоки			
1	1.030.1-1.1-1 68-10	3ПС41.120.25-1л-1	4	200	
2	1.030.1-1.1-1 68-14	3ПС41.210.25-1л-1	12	350	
3	1.030.1-1.1-1 68-12	3ПС41.150.25-1л-2	4	250	
		Элементы крепления			
Т3	1.030.1-1.4-1-120	Т3	342	0.4	
Т5	-130	Т5	35	0.4	
Т8	-140	Т8	108	0.5	
Т9	-150	Т9	8	0.4	
Т10	-150-01	Т10	12	1.3	
	1.030.1-1.3-2-514	лист 8×80×140	160	0.6	
Т19	1.030.1-1.4-1-220-02	Т19	28	0.5	
ТК5	1.030.1-1.4-1-110-02	Опорная консоль ТК5	3	27.1	
РК3	1.030.1-1.4-1-260-04	Опорная консоль РК3	3	13.3	
		Изделия соединительные			
МС1	1.030.1-1.4-1-270	МС1	32	0.26	
МС2	1.030.1-1.3-1.44	МС2	104	0.032	
МС3	1.030.1-1.4-1-270-01	МС3	22	0.52	
МС4	1.030.1-1.3-1.44	МС4	8	5.1	
МС6	1.030.1-1.3-1.44	МС6	10	0.26	
МС7	1.030.1-1.3-1.44	МС7	4	0.25	

1 Монтажную сварку элементов крепления производить электродами Э42 ГОСТ 9467-75, катет шва 6 мм.
2 Материал панелей - легкий бетон на пористых заполнителях в сухом состоянии $\gamma = 900$ кг/м^3
3 Узлы крепления стеновых панелей приняты по серии 1.030.1-1 Вып. 3-1; 3-3.
4 До монтажа стеновых панелей выложить кирпичные вставки.
5 Сварные швы и участки закладных и соединительных изделий с наружным покрытием должны быть дополнительно металлизированы согласно СНиП 2.03.11-85 п.п. 240-2.45 и п.п. 5.22; 5.23.

Инв.№ подл. | Подпись и дата | Взам. инв.№

Альбом 2, часть 2.

Схема расположения плит покрытия

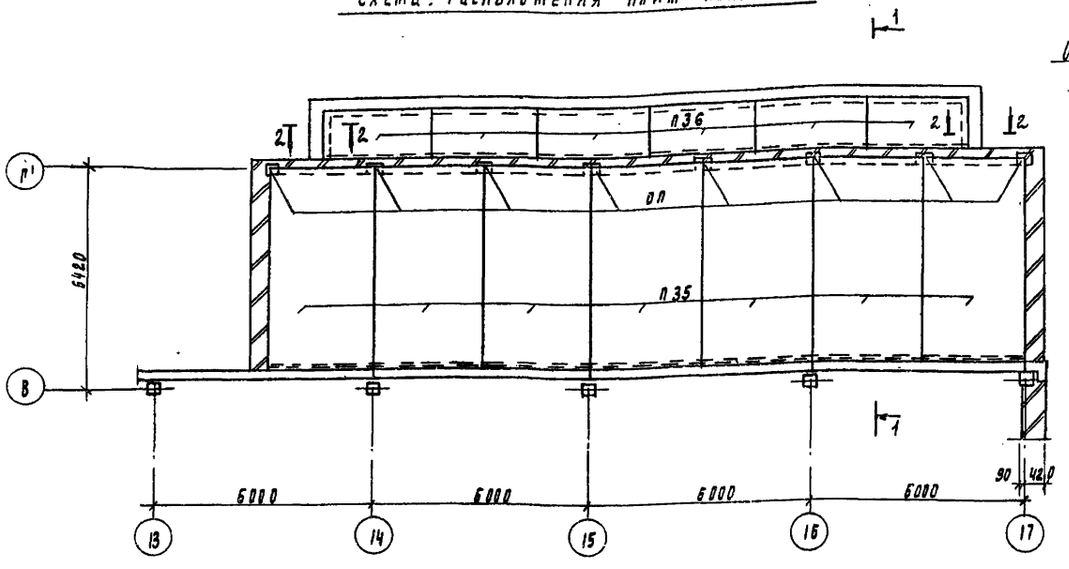

Деталь установки обвязочных балок ОБ1

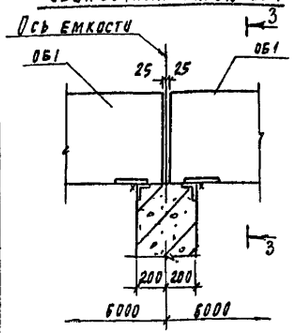

3-3

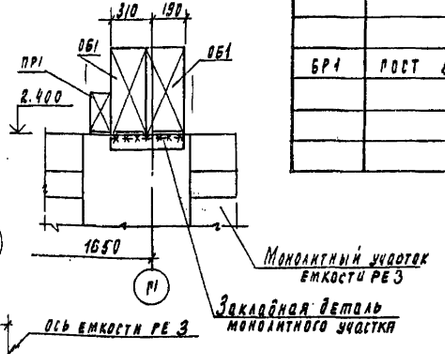

Спецификация к схеме расположения плит покрытия

Марка, поз.	Обозначение	Наименование	Кол	Масса ед., кг	Примечание
		Плиты покрытия			
П35	1.465.1-10/82 вып.1	1ПР-5А IVТ-90 ФН-300П	7	3550	
П36	3.006.1-2.87 вып.2	ПТ2	6	850	
		Опорные подушки			
ОП1	1.869.1-1	ОП 2.5-4	8	33	
		Обвязочные балки			
ОБ1	ТП 901-3-250.88 КЖ. И33.0.0.0	БОП 25-3Т-1	6	2200	
		Перемычки			
ПР1	1.038.1-1.1 110000-03	4ПБ 60-8-П	3	519	
		Бортовой камень			
БР1	ГОСТ 6665-82	БР 300.45.18	6	58	
		Труба ПВД БЗС ГОСТ 18599-83			
		$l = 750$	27		

1-1

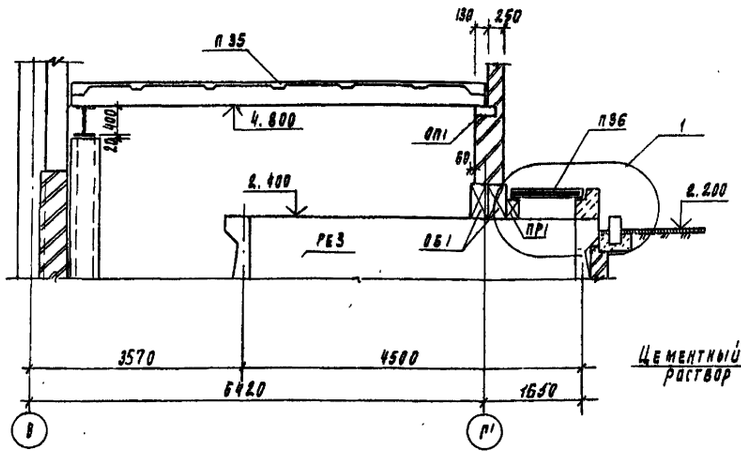

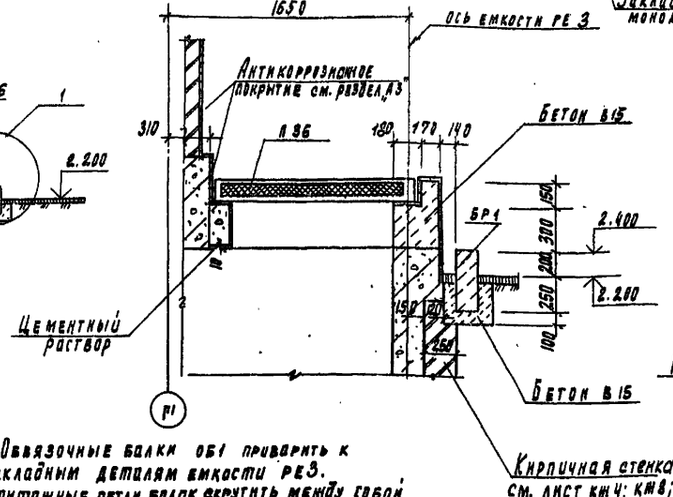

2-2

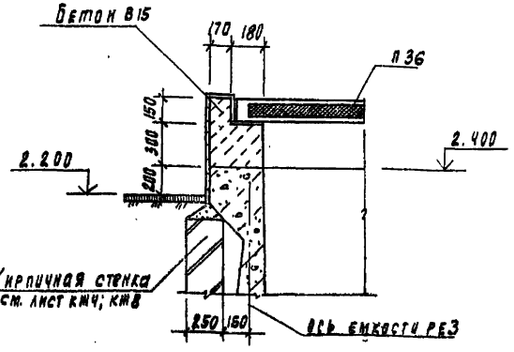

1. В разрезе 1-1 монорельсы условно не показаны.
2. Плиты П2 приварить к металлической балке и закладным деталям опорных подушек не менее, чем в 3х точках, электродами Э-42 ГОСТ 9467-75, катет шва 4мм.
3. Обвязочные балки ОБ1 приварить к закладным деталям емкости РЕ3. Монтажные петли балок скрутить между собой проволокой.
4. Трубы ПВД БЗС ГОСТ 18599-83 показаны на листах КЖ4, КЖ8.

Привязан				ТП 901-3-250.88 КЖ
Инв. №	Провер.	Строгин		Главный корпус для станции очистки очистки воды поверхностных источников мутностью 1500мг/л производительностью 20тыс. м3/сут
	Инж.	Кирсанова		Стадия: Р; Лист: 79; Листов:
	Гип.	Левина		Схема расположения плит покрытия в осях 13÷17 и В-Г.
	Н. контр.	Данилевский		ЦНИИЭП инженерного оборудования г. Москва
	Нач. отд.	Красавин		

Инв. № подл. | Подпись и дата | Взам. инв. №

Копировал Годлевская 23531-03 формат А2

Альбом 2 часть 2

Венткамера на отм. 0.000

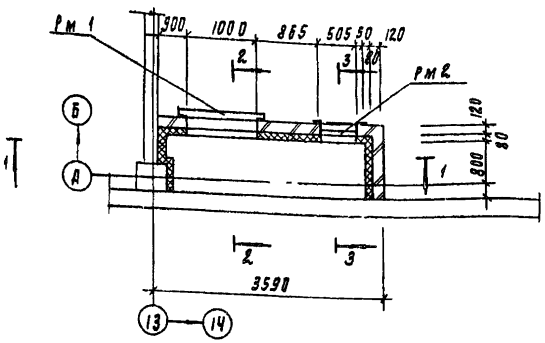

2-2

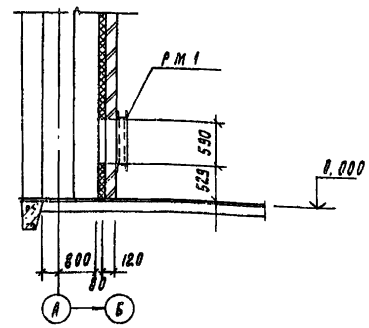

3-3

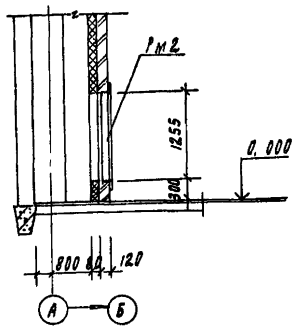

1-1

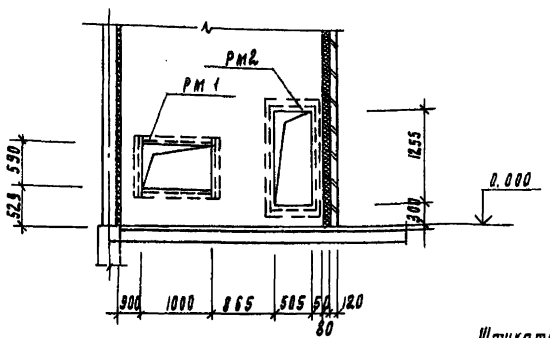

Деталь крепления утеплителя к стене

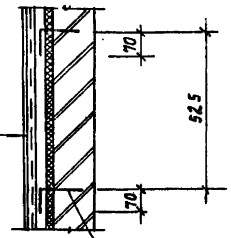

Штукатурка цементным раствором по металлической сетке 50×3.0 ГОСТ 5336-80 - 20мм
Пенобетон γ=300 кг/м3 - 60мм
Кирпичная стена - 120мм

Стержень поз. 1 отвернуть после установки сетки, шаг 525×525 в шахматном порядке

Деталь крепления утеплителя к потолку

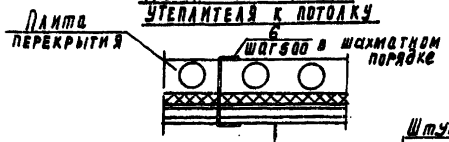

Штукатурка цементным раствором по металлической сетке 50×3.0 ГОСТ 5336-80 - 20мм
Пенобетон γ 300 кг/м3 - 60мм

Ведомость деталей

№ поз.	Эскиз
1	100 ⌊ 180
6	100 ⌊ 320 ⌋ 100

Спецификация к схеме расположения венткамеры

Марка поз.	Обозначение	Наименование	Кол.	Масса кв. кг	Примеч.
Рм 1	ТП901-3-250.88 к.ж.и. 81.0.0.0	Рама металлическая рм 1	1	41.7	
Рм 2	ТП901-3-250.88 к.ж.и. 82.0.0.0	Рама металлическая рм 2	1	14.92	
		Детали			
1*		ФБА I ГОСТ 5781-82; l=280	50	0.06	
2	ГОСТ 5336-80	Сетка 50×3.0	к.в.м 13.32	32.41	
3		Швеллер 20 ГОСТ 8240-72 / ВСТ3кп2-II ГОСТ 535-79			
		l=600	2	11.04	
4	1.400-15 в 1.410-02	Мн 482-1	8	1.4	
5		Швеллер 20 ГОСТ 8240-72 / ВСТ3кп2-II ГОСТ 535-79			
		l=1500	2	27.6	
6*		ФБА I ГОСТ 5781-82; l=520	14	0.11	

* поз 1, 6 см. ведомость деталей на данном листе

Привязан	Провер.	Стрингин	
	Инж.	Кирсанова	
	Гип	Левина	
	Н.контр.	Данилевский	
Инв. №	Нач.отд.	Красавин	

ТП 901-3-250.88 КЖ

Главный корпус для станции очистки воды поверхностных источников мутностью до 1500 мг/л производительностью 20 тыс м³/сут

Стадия	Лист	Листов
Р	80	80

Венткамера на отм. 0.000

ЦНИИЭП инженерного оборудования г. Москва

Копировал Годлевская 23531-02 Формат А2

Согласовано

Инв. № | Подпись и дата | Взам. инв. №

gost.e-ecolog.ru