ТИПОВОЙ ПРОЕКТ

901-3-250.88

ГЛАВНЫЙ КОРПУС ДЛЯ СТАНЦИИ ОЧИСТКИ ВОДЫ ПОВЕРХНОСТНЫХ ИСТОЧНИКОВ МУТНОСТЬЮ ДО 1500 МГ/Л ПРОИЗВОДИТЕЛЬНОСТЬЮ 20 ТЫС.$М^3$/СУТКИ

АЛЬБОМ 2

ЧАСТЬ 1

АР Архитектурные решения
КМ Конструкции металлические
АЗ Антикоррозионная защита
ОС Организация строительства

23531-02

СФ ЦИТП 620062, г.Свердловск, ул. Чебышева, 4
Зак. 4520 инв. 23531-02 тираж 100
Сдано в печать 22.08.1989 Цена 6-08

gost.e-ecolog.ru

ТИПОВОЙ ПРОЕКТ

901 - 3 - 250.88

ГЛАВНЫЙ КОРПУС ДЛЯ СТАНЦИИ ОЧИСТКИ ВОДЫ ПОВЕРХНОСТНЫХ ИСТОЧНИКОВ МУТНОСТЬЮ ДО 1500 МГ/Л ПРОИЗВОДИТЕЛЬНОСТЬЮ 20 ТЫС.М^3/СУТКИ

Альбом 2

Часть 1

Перечень альбомов

Альбом	1	ПЗ	Пояснительная записка
Альбом	2		
Часть 1		АР	Архитектурные решения
		КМ	Конструкции металлические
		АЗ	Антикоррозионная защита конструкций
		ОС	Организация строительства
Часть 2		КЖ	Конструкции железобетонные
Альбом	3	ТХ	Технология производства
		ВК	Внутренний водопровод и канализация
		ОВ	Отопление и вентиляция
Альбом	4	ЭМ	Силовое электрооборудование
		АТХ	Автоматизация
		ЭО	Электрическое освещение
		СС	Связь и сигнализация
Альбом	5	КЖИ	Строительные изделия
Альбом	6	А	Задание заводу-изготовителю эскизные чертежи общих видов
Альбом	7	ВМ	Ведомости потребности в материалах
Альбом	8	СО	Спецификации оборудования
Альбом	9	С	Сметы
Часть 1			
Часть 2			
Часть 3			

Разработан:
ЦНИИЭП инженерного оборудования городов и общественных зданий

23531-02

Главный инженер института /А.Г. Кетаов/

Главный инженер проекта /Е.А. Беляева/

© Сф ЦИТП Госстроя СССР, 1988 г.

Утвержден Госгражданстроем
Приказ № 242 от 29 июля 1986 г.

СОДЕРЖАНИЕ АЛЬБОМА

(НАЧАЛО)

Марка	Наименование	NN страниц
	Архитектурные решения.	
АР1	Общие данные.	4
АР2	Планы на отм. -2,400; -1,800 и 0,000. Деталь 5.	5
АР3	План на отм. 4,200. Детали 6,7. Экспликация помещений.	6
АР4	Разрезы 1-1 ÷ 4-4. Деталь 4.	7
АР5	Фасады 1-17; 17-1; К-А.	8
АР6	Фасад А-К. План кровли. Детали 1÷3.	9
АР7	Планы перегородок на отм. 0,000 и 4,200. Специфи-	10
	кация сборных перегородок. Фрагменты 1÷3.	
АР8	Планы отверстий на отм. 0,000 и 4,200	11
АР9	Планы и спецификация перемычек.	12
АР10	Ведомость отделки помещений. Спецификация	13
	элементов заполнения проемов.	
АР11	Планы полов. Экспликация полов.	14
	Конструкции металлические.	
КМ1	Общие данные (начало).	15
КМ2	Общие данные (продолжение).	16
КМ3	Общие данные (продолжение).	17
КМ4	Общие данные (окончание).	17
КМ5	Схема расположения металлических лестниц, ограждений и	18
	площадок на отм. 0,000; 1,200 в осях 1÷4.	
КМ6	Сечения 1-1 ÷ 8-8. Узлы 1÷7.	19
КМ7	Схемы расположения металлических лестниц, огражде-	20
	ний и площадок на отм. -1,000; 0,600; 0,000; 1,700;	
	4,800 в осях 13÷17.	
КМ8	Сечения 1-1 ÷ 9-9. Деталь ограждения площадок	21
КМ9	Схема расположения площадки на отм. 4,100.	22
	Узлы 1÷8. Разрезы 10-10; 11-11.	
КМ10	Разрезы 12-12 ÷ 18-18.	23
КМ11	Схема расположения площадок в осях 6÷11; А-К	24
	на отм. 0,000.	
КМ12	Схема расположения площадок в осях 6÷11; А-К	25
	на отм. 4,200.	
КМ13	Разрезы 1-1, 2-2, 23-23. Узел 1.	26
КМ14	Разрезы 3-3 ÷ 9-9.	27
КМ15	Элемент плана на отм. 6,580. Разрезы 10-10 ÷ 15-15.	28
КМ16	Спецификация к схемам расположения площадок	29
	в осях 6÷11; А÷К. Разрезы 16-16 ÷ 22-22.	
КМ17	Схемы расположения путей подвесного	30
	транспорта. Разрез 1-1.	
КМ18	Разрезы 2-2 ÷ 5-5. Узлы I ÷ V.	31
КМ19	Схемы расположения пожарных лестниц и ограж-	32
	дения парапета.	
	Антикоррозионная защита.	
АЗ1	Общие данные.	33
АЗ2	План фундаментов под оборудование, емкостей	34
	приямка, каналов. Разрез 1-1. Узел 5.	
АЗ3	Разрез 2-2. Узлы 1÷4. Деталь пропуска полиэти-	35
	леновых труб.	
АЗ4	Планы полов.	36
АЗ5	Ведомость объемов антикоррозионных работ.	37
	Организация строительства.	
ОС1	График производства работ (начало).	38
ОС2	График производства работ (окончание).	39

Типовой проект 901-3-250.88 Альбом 2, часть 1, часть 2.

Инв. № подл. | Подпись и дата | Взам. инв. №

СОДЕРЖАНИЕ АЛЬБОМА

Марка	Наименование	NN страниц
	Конструкции железобетонные.	
КЖ1	Общие данные (начало).	40
КЖ2	Общие данные (продолжение)	41
КЖ3	Общие данные (окончание)	42
КЖ4	Схема расположения фундаментов, фундаментных балок и подпорных стен. Сечение 20-20.	43
КЖ5	Спецификация к схеме расположения фундаментов. Фундаментных балок и подпорных стен Фрагмент 9.	44
КЖ6	Фрагменты 1,2. Сечения 1-1÷5-5	45
КЖ7	Фрагменты 3÷6. Сечения 6-6÷8-8.	46
КЖ8	Фрагменты 7÷8. Сечения 9-9÷18-18.	47
КЖ9	Опалубочный чертеж. Армирование Фм1÷Фм3	48
КЖ10	Опалубочный чертеж. Армирование Фм4÷Фм6	49
КЖ11	Опалубочный чертеж. Армирование Фм7; Фм8	50
КЖ12	Опалубочный чертеж. Армирование Фм9÷Фм11	51
КЖ13	Опалубочный чертеж. Армирование Фм12, Фм13	52
КЖ14	Опалубочный чертеж. Армирование Фм14÷Фм17; Фм31	53
КЖ15	Опалубочный чертеж. Армирование Фм18. Фм19.	54
КЖ16	Опалубочный чертеж. Армирование. Фм20, Фм21.	55
КЖ17	Опалубочный чертеж. Армирование Фм22, Фм23	56
КЖ18	Опалубочный чертеж. Армирование Фм24, Фм25	57
КЖ19	Опалубочный чертеж. Армирование Фм26; Фм27, Фм28.	58
КЖ20	Опалубочный чертеж. Армирование Фм29, Фм30	59
КЖ21	Схема расположения фундаментов под оборудование, опор и приямков в осях 1÷4 Схема расположения труб	60
КЖ22	Схема расположения фундаментов под оборудование, опор и приямков в осях 1-4. Разрезы 1-1, 2-2. Фундаменты Ф01-Ф05 Опоры ОП1÷ОП10	61
КЖ23	Схема расположения каналов и приямков в осях А-В; 4-5. Разрезы 1-1, 2-2. Узел I.	62
КЖ24	Разрезы 3-3÷6-6.	63
КЖ25	Схема расположения каналов, приямков, фундаментов под оборудование и анкеров А1. в осях 6÷11 и А÷К	64
КЖ26	Схема расположения опор ОП-1÷ОП-11	65
КЖ27	Схема расположения подбетонки Разрезы 1-1÷2-2. Узлы 1; 2.	66
КЖ28	Разрезы 3-3÷9-9. Узел 3.	67
КЖ29	Фундаменты Ф06; Ф07. Опоры ОП1÷ОП11.	68
КЖ30	Схема расположения емкостей, фундаментов под оборудование, приямков, каналов в осях 13÷17; Б÷Г.	69
КЖ31	Схема расположения емкостей, каналов, приямков. Фундаментов под оборудование в осях 13÷17; Б÷Г Разрезы 1-1÷4-4. Вид А	70
КЖ32	Схема расположения емкостей, фундаментов под оборудование, каналов, приямков в осях 14÷17; А÷Б Разрезы 5-5÷13-13. Вид Б.	71
КЖ33	Схемы расположение емкостей, каналов, приямков, фундаментов под оборудование и закладных деталей в осях 13÷17 и Б÷Г; 14-17 и А-Б; 12÷13 и А-Б; 15-16 и Б-В; 13-14 и А-Б. Спецификация.	72
КЖ-34	Кронштейны КР1÷КР7. Стойка Ст1	73
КЖ-35	Фундаменты Ф07÷Ф010. Опоры ОП1÷ОП7.	74
КЖ-36	Емкость РЕ1. Схема расположения стеновых панелей и монолитных участков на отм. 3.000. Спецификация.	75
КЖ37	Емкость РЕ1. Схема расположения монолитных участков, лотков, перегородок на отм. В.450. Разрез 1-1. Узел I.	76
КЖ38	Емкость РЕ1. Вид 2-2, 3-3. Разрез 4-4. Схема расположения переходных площадок.	77
КЖ39	Емкость РЕ1. Разрезы 5-5; 6-6. Узел II.	78
КЖ40	Днище ДМ1. Опалубочный чертеж. Разрезы 1-1; 2-2. Узлы 1,2.	79
КЖ41	Днище ДМ1. Армирование. Схема расположения нижних сеток и каркасов. Разрезы 1-1, 2-2.	80
КЖ42	Днище ДМ1. Армирование. Схема расположения верхних сеток. Узлы 1÷3	81
КЖ43	Днище ДМ1, ДМ2. Армирование. Узлы 4÷6	82
КЖ44	Емкость РЕ2. Схема расположения стеновых панелей и монолитных участков. Разрезы	83
КЖ45	Емкость РЕ2. Вид 3-3; 4-4	84
КЖ46	Днище ДМ2. Опалубочный чертеж. Разрез 1-1. Узлы 1; 2.	85
КЖ47	Днище ДМ2. Армирование. Схема расположения нижних сеток и каркасов. Схема расположения верхних сеток.	86
КЖ48	Спецификация к монолитным днищам ДМ1; ДМ2.	87
КЖ49	Емкости РЕ1; РЕ2. Монолитные участки УМ1÷УМ12. Опалубочный чертеж.	88
КЖ50	Емкости РЕ1; РЕ2. Монолитные участки УМ1÷УМ12. Армирование.	89
КЖ51	Емкости РЕ1; РЕ2. Монолитные участки УМ1÷УМ12. Спецификация.	90
КЖ52	Емкость РЕ3. Схема расположения стеновых панелей и монолитных участков. Разрезы 1-1, 2-2. Спецификация.	91
КЖ53	Емкость РЕ3. Виды 3-3÷7-7. Узлы 1; 2.	92
КЖ54	Емкость РЕ3. Монолитные участки УМ1; Ум2. Армирование.	93
КЖ55	Емкость РЕ3. Монолитные участки Ум3÷Ум5. Ведомость расхода стали на элемент.	94
КЖ56	Днище ДМ3. Опалубочный чертеж. Разрезы 1-1, 2-2. Узлы 1,2.	95
КЖ57	Днище ДМ3. Схемы расположения нижних сеток и каркасов, верхних сеток.	96
КЖ58	Днище Дм3. Узлы 1÷4	97
КЖ59	Днище Дм3. Схемы расположения нижних сеток и каркасов, верхних сеток. Разрезы 1-1; 2-2. Узлы 1,2.	98
КЖ60	Емкость РЕ3. Схемы расположения набетонки, бетонных опор брусьев, колосниковой решетки. Разрез 1-1.	99
КЖ61	Емкость РЕ3. Схемы расположения набетонки, бетонных опор брусьев, колосниковой решетки. Разрезы 2-2÷5-5. Схема расположения алюминиевых выпусков.	100
КЖ62	Поддон ПД1. Схема расположения плит. Схема уклонов. Разрезы 1-1; 2-2.	101
КЖ63	Расходный бак коагулянта и полиакриламида (РЕ4). Опалубочный чертеж	102
КЖ64	Расходный бак коагулянта и полиакриламида (РЕ4). Армирование.	103
КЖ65	Схемы расположения колонн, балок и плит покрытия в осях 1-5. Разрезы 1-1÷3-3.	104
КЖ66	Схемы расположения колонн, балок покрытия и плит покрытия в осях 1-5. Узлы 1÷3.	105
КЖ67	Схемы расположения колонн, балок и плит покрытия в осях Б-11.	106
КЖ68	Схема расположения торцевого фахверка. Виды 1-1; 2-2.	107
КЖ69	Схемы расположения колонн, ригелей, диафрагм жесткости на отм. 4.200 и 8.400. Разрезы 1-1÷3-3.	108
КЖ70	Схемы расположения колонн, ригелей и диафрагм жесткости на отм. 4.200 и 8.400. Разрезы 4-4÷5-5.	109
КЖ71	Схемы расположения плит перекрытия и покрытия. Разрезы 1-1÷7-7	110
КЖ72	Монолитные участки Ум1÷Ум7.	111
КЖ73	Спецификация к монолитным участкам Ум1÷Ум7. Ведомость расхода стали.	112
КЖ74	Схемы расположения лестничных маршей, проступей и верхней лестничной площадки.	113
КЖ75	Схемы расположения плит перекрытия на отм. 4.200 и 1.700. Разрезы 1-1÷7-7.	114
КЖ76	Схемы расположения стеновых панелей по осям А, В, 12, 17.	115
КЖ77	Схемы расположения стеновых панелей по осям Б, 11, 1, К.	116
КЖ78	Спецификация к схемам расположения стеновых панелей.	117
КЖ79	Схема расположения плит покрытия в осях 13÷17 и В-Г.	118
КЖ80	Венткамера на отм. 0.000.	119

Типовой проект 961-3-25.83 Альбом 2 Часть 1, Часть 2.

Инв. N подл. | Подп. и дата | Взам. инв. N

Альбом 2 часть 1

Ведомость основных комплектов рабочих чертежей

Обозначение		Наименование	Примечан.
	АР	Архитектурные решения	Альбом 2ч1
	КЖ	Конструкции железобетонные	Альбом 2ч2
	КМ	Конструкции металлические	Альбом 2ч1
	АЗ	Антикоррозионная защита	Альбом 2ч1
	ТХ	Технология производства	Альбом 3
	ОВ	Отопление и вентиляция	Альбом 3
	ЭМ	Силовое электрооборудование	Альбом 4
	АТХ	Автоматизация технологического процесса	Альбом 4
	СС	Связь и сигнализация	Альбом 4
	ЭО	Электроосвещение	Альбом 4
	ВК	Водопровод и канализация	Альбом 3

Ведомость рабочих чертежей основного комплекта

Лист	Наименование	Примечание
1	Общие данные	
2	Планы на отм. -2.400; -1.800 и 0.000. Деталь 5.	
3	План на отм. 4.200. Детали 6; 7. Экспликация помещений	
4	Разрезы 1-1÷4-4. Деталь 4	
5	Фасады 1-17; 17-1; К-А;	
6	Фасад А-К. План кровли. Детали 1÷3.	
7	Планы перегородок на отм. 0.000 и 4.200 Спецификация.	
	Сборных перегородок. Фрагменты 1÷3	
8	Планы отверстий на отм. 0.000 и 4.200	
9	Планы и спецификация перемычек.	
10	Ведомость отделки помещений. Спецификация	
	элементов заполнения проемов.	
11	Планы полов. Экспликация полов	

Основные строительные показатели

Наименование	Ед. изм	Количество
Площадь застройки	м²	2312.0
Строительный объем	м³	23000.0
В том числе: подземная часть	м³	951.0
Общая площадь	м²	2991.0

Типовой проект разработан в соответствии с действующими нормами и правилами и предусматривает в части архитектурно-строительных решений мероприятия, обеспечивающие взрывную взрыво-пожарную и пожарную безопасность при эксплуатации здания.

Главный архитектор проекта [подпись] /Двойнина/.

Ведомость ссылочных и прилагаемых документов

Обозначение	Наименование комплекта	Примечание
ГОСТ 12506-81	Окна деревянные для производственных зданий	
ГОСТ 14624-84	Двери деревянные для производственных зданий	
ГОСТ 17280-79	Доски подоконные деревянные.	
1.030.9-2 вып. 1; 4; 6; 7	Перегородки панельные зданий промышленных и сельско-хозяйственных предприятий	
1.038.1-1 вып. 1	Перемычки железобетонные	
2.430-20 вып. 1; 2; 3; 4	Узлы стен из кирпича одноэтажных зданий промышленных предприятий	
1.136-10	Двери деревянные внутренние для жилых и общественных зданий.	
1.236-6. вып. 1. часть 1	Окна и балконные двери общественных зданий.	
2.435-6, вып. 1	Противопожарные двери и ворота промышленных зданий.	
1.136.5-19	Двери деревянные наружные для жилых и общественных зданий.	
1.435.9-17. Вып. 1; 3	Ворота распашные	
1.136.5-16, часть 1	Окна и балконные двери деревянные с двойным остеклением для жилых зданий.	
2.260-1. вып. 5	Детали покрытий общественных зданий.	
2.436-17 вып. 0; 1;	Узлы окон с деревянными переплетами по ГОСТ 12506-81	
2.460-18, вып. 0; 1	Узлы покрытий одноэтажных производственных зданий с рулонными кровлями и железобетонными плитами	
Прилагаемые документы		
ТП 901-3-250.88 АР.ВМ.	Ведомости потребности в материалах по рабочим чертежам марки АР	
ТП 901-3-250.88 АР.СО	Спецификация оборудования	

Ведомость спецификаций

Лист	Наименование	Примечание
АР-9	Спецификация перемычек	
АР-7	Спецификация сборных перегородок	
АР-10	Спецификация элементов заполнения проемов	

Общие указания

1. Здание II степени огнестойкости.
2. За относительную отметку 0.000 принят уровень чистого пола I этажа, соответствующий абсолютной отметке
3. Ограждающие конструкции керамзитобетонные панели $\gamma = 900$ кг/м³ и кирпичные вставки.
4. Кирпичные вставки и перегородки выполняются из кирпича КР 100/1800/15/ ГОСТ 530-80 на цементно-песчаном растворе марки 25. Наружные поверхности кирпичной кладки выполняются в осях 13-17; В-П с расшивкой швов.
5. Наружные поверхности панельных стен и кирпичных вставок окрашиваются цементно-перхлорвиниловыми красками.
6. Горизонтальная гидроизоляция стен от капиллярной влаги осуществляется слоем цементно-песчаного раствора состава 1:2 толщиной 20 мм на отм. -0.030
7. Вокруг здания устраивается отмостка с асфальтовым покрытием шириной 0.75 м
8. Оконные и дверные откосы в кирпичных стенах оштукатуриваются цементно-песчаным раствором марки 50.
9. Столярные изделия окрашиваются масляной краской за 2 раза.
10. Марка кровельной мастики в скобках (см. разрез 1-1 на листе 4) дана для районов строительства, расположенных южнее географической широты 50° для Европейской части и 53° для Азиатской части СССР
11. При производстве работ в зимнее время в проект должны быть внесены коррективы в соответствии со СНиП II-22-81; СНиП 3.03.01-87

Инв. № подл.	Подпись и дата	Взам. инв. №	Привязан	
			Инв. №	
			ТП 901-3-250.88	АР
Провер.	Двойнина	[подпись]	Главный корпус для станции очистки воды поверхностных источников мутностью до 1500 мг/л производительностью 20 тыс. м³/сут.	Стадия: Р; Лист: 1; Листов: 11
Вед. арх.	Самоделкина	[подпись]		
Рук. пр.	Двойнина	[подпись]		
Гип.	Левина	[подпись]	Общие данные	ЦНИИЭП инженерного оборудования г. Москва
Н. контр.	Шилова	[подпись]		
Нач. отд.	Красавин	[подпись]		

Альбом 2 часть 1

План на отм. -2.400; -1,800 и 0.000.

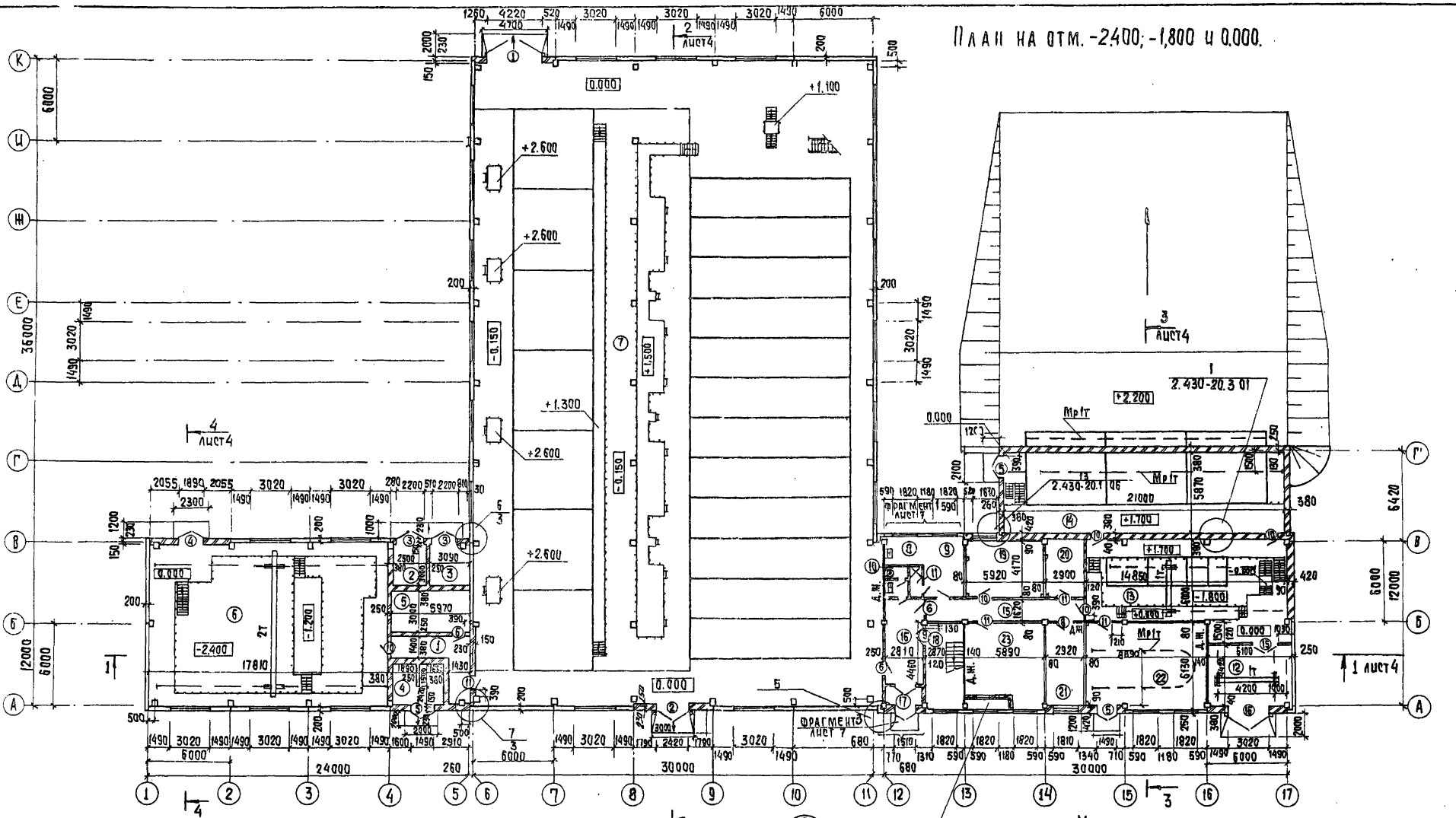

1. Металлические лестницы и площадки показаны условно, детальную разработку см. чертежи КМ-5÷8; 11÷16.

План на отм. -1.800

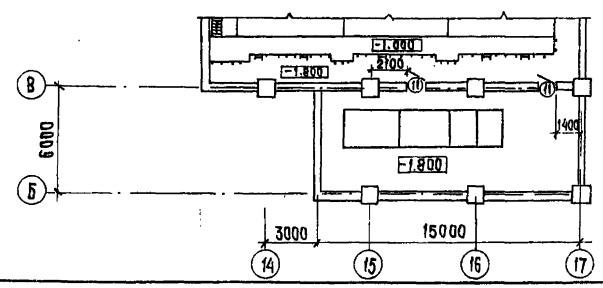

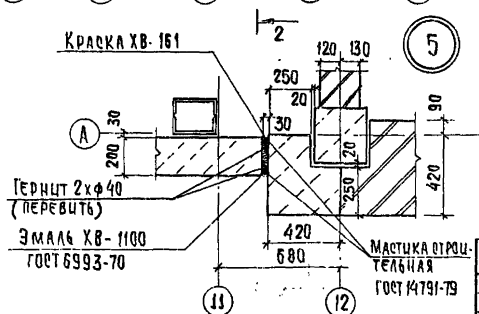

Провер.	Двойнина		
Вед. арх.	Самоделкин		
Рук. гр.	Двойнина		
ГИП	Левина		
Н. контр.	Шилова		
Нач. отд.	Данилевский		

Привязан

Инв. №

ТП 901-3-250.88 АР.

Главный корпус для станции очистки воды поверхностных источников мутностью до 1500 мг/л производительностью 200 тыс. м³/сутки

План на отм. -2.400; -1,800 и 0.000. Деталь 5.

Стадия	Лист	Листов
Р	2	

ЦНИИЭП инженерного оборудования г. Москва

Копировал: Хюппенен

Формат А2

23531-02

Согласовано: Отдел ВГ Беляева; Отдел ВС Грачева; Отдел ЭАД Постникова; Отдел ЭАД Гусева; Тех. отдел Пронин

Инв. № подл. | Подпись и дата | Взам. инв. №

Альбом 2
Часть 1

План на отм. 4.200.

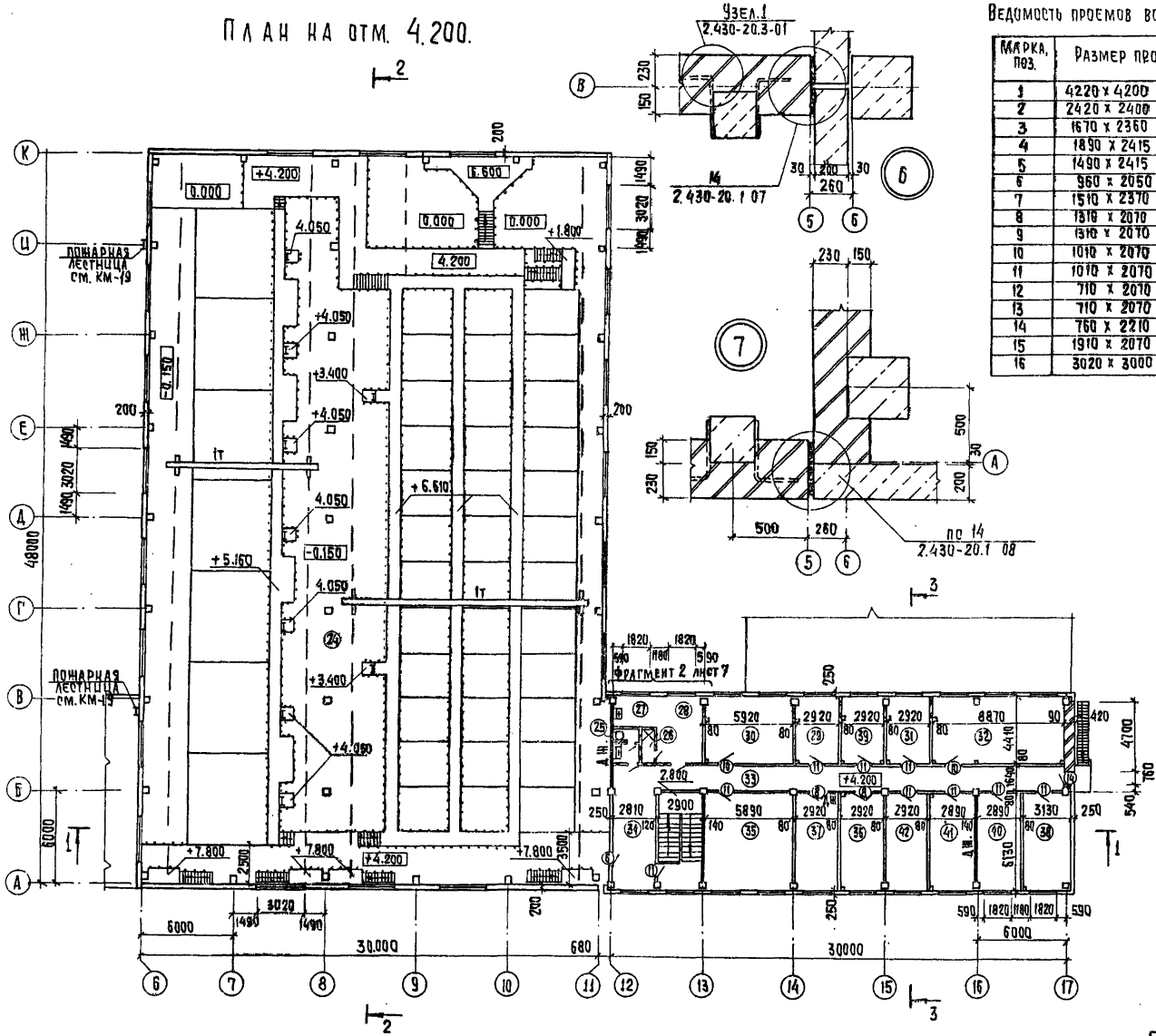

Ведомость проемов ворот и дверей

Марка, поз.	Размер проема
1	4220 х 4200
2	2420 х 2400
3	1670 х 2360
4	1890 х 2415
5	1490 х 2415
6	960 х 2050
7	1510 х 2370
8	1310 х 2070
9	1310 х 2070
10	1010 х 2070
11	1010 х 2070
12	710 х 2070
13	710 х 2070
14	760 х 2210
15	1910 х 2070
16	3020 х 3000

Экспликация помещений

Номер по плану	Наименование	Площадь м²	Категория производства по взрывной, взрыво-пожарной и пожарной опасности
1	Коридор	13,5	Д
2	ТП	8,4	В
3	ТП	8,4	В
4	РУ	13,4	Г
5	Щитовая	17,9	Г
6	Насосная станция II подъема	213,7	Д
7	Помещение трубопровод осветлителей и фильтров на отм. 0.000.	1440,0	Д
8	Мужской гардероб для специальной одежды	6,2	—
9	Мужской гардероб для уличной и домашней одежды	13,2	—
10	Уборная	3,7	—
11	Душевая.	1,9	—
12	Склад ПАА	27,0	Д
13	Дозаторная.	90,7	Д
14	Отделение растворно-хранилищных баков коагулянта.	116,6	Д
15	Коридор.	14,4	—
16	Вестибюль.	12,6	—
17	Тамбур.	3,3	—
18	Лестничная клетка	17,7	—
19	Комната дежурного персонала	24,7	Д
20	Мастерская КИП	12,1	Д
21	Мастерская.	17,1	Д
22	Воздухоудувная.	54,2	Д
23	Венткамера.	36,1	Д
24	Зал фильтров и осветлителей на отм 4200		Д
25	Уборная.	3,7	—
26	Душевая.	1,9	—
27	Женский гардероб для специальной одежды	6,2	—
28	Женский гардероб уличной и домашней одежды.	13,2	—
29	Комната зав. лабораторией	12,9	Д
30	Венткамера.	26,1	Д
31	Весовая.	12,9	Д
32	Химическая лаборатория	39,1	Д
33	Коридор.	49,0	—
34	Холл.	17,3	—
35	Операторская.	36,1	Д
36	Помещение для хранения посуды и реактивов	17,8	Д
37	Кабинет начальника станции.	17,8	Д
38	Гидробиологическая лаборатория	19,2	Д
39	Автоклавная.	12,9	Д
40	Средоварочная и моечная	17,7	Д
41	Бактериологическая лаборатория	17,7	Д
42	Контрольная лаборатория	17,9	

Согласовано
Инв. № подл. | Подпись и дата | Взам. инв. №
Отдел ОВиК — Гусева
Отдел ЭМ — Грачева
Отдел ВК — Беляева
Тех. отдел — Пронин

Привязан

Инв. №

Провер.	Двойнина	
Вед. арх.	Самодекин	
Рук. гр.	Двойнина	
ГИП	Левина	
Н. контр.	Шилова	
Нач. отд.	Данилевский	

ТП 901-3-250.88 АР

Главный корпус для станции очистки вод поверхностных источников мутностью до 1500 мг/л производительностью 200 тыс м³/сутки.

Стадия	Лист	Листов
Р	3	

План на отм. 4.200. Детали 6; 7. Экспликация помещений.

ЦНИИЭП инженерного оборудования г. Москва

Копировал: Хюппенен

Формат А2

2353-1-02

Альбом 2 Часть 1

Слой прорви (гост 8268-82)F≥100) на битумной мастике марки мбк-г-65(мбк-г-75) гост 2889-80-10мм
2 слоя рубероида кровельного РКП-350А (гост 10923-82) на битумной мастике марки мбк-г-65(мбк-г-75) гост 2889-80
Сборные железобетонные комплексные плиты

Слой прорви (гост 8268-82 / F≥100 на битумной мастике марки мбк-г-55р (мбк-г-65г) гост 2889-80-10мм
2 слоя рубероида кровельного РКП-350А (гост 10923-82) на битумной мастике марки мбк-г-55а (мбк-г-65а) гост 2889-80
Огрунтовка раствором битума пятой марки в керосине или соляровом масле
Цементно-песчаная стяжка марки 50 - 15мм
Утеплитель - пенобетон γ=300 кг/м³ -
Пароизоляция - обмазка горячим битумом за 1 раз
Сборная железобетонная плита

Разрез 1-1

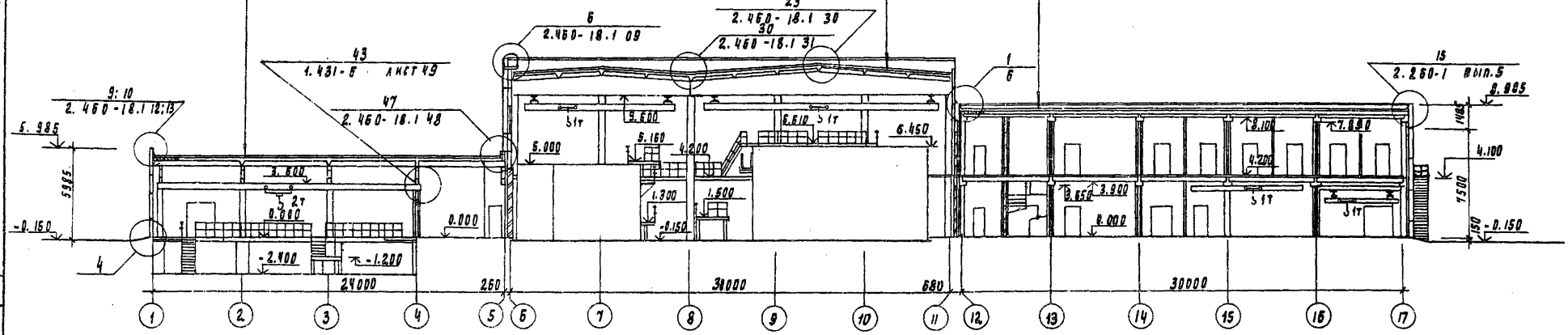

Разрез 2-2

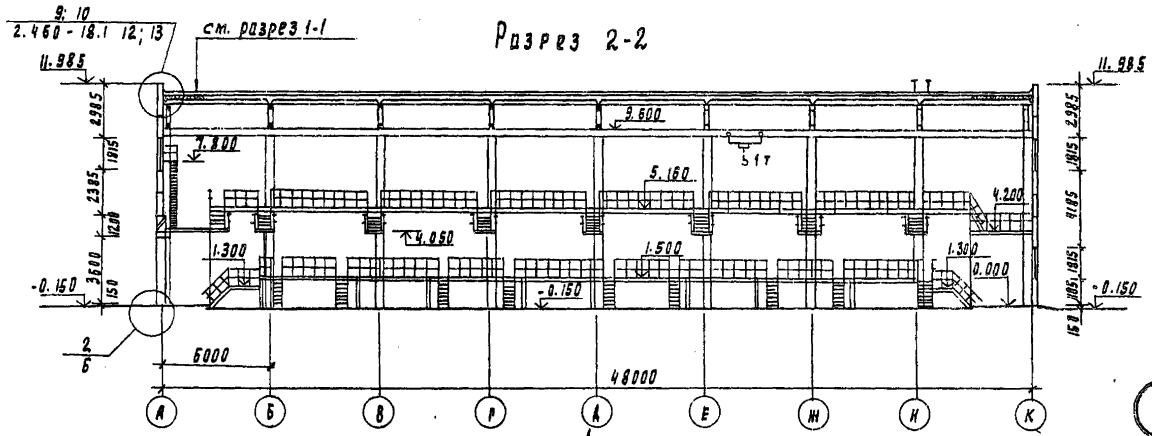

Разрез 3-3

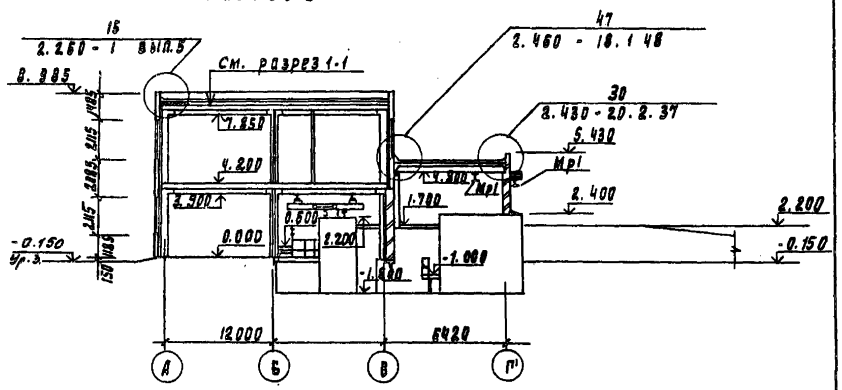

Разрез 4-4

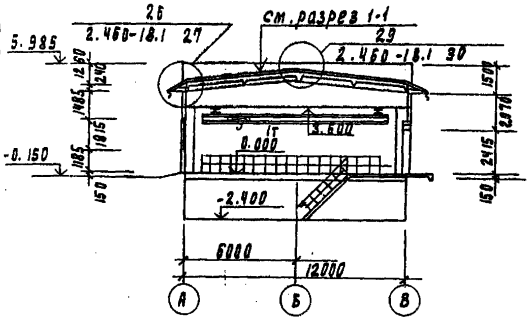

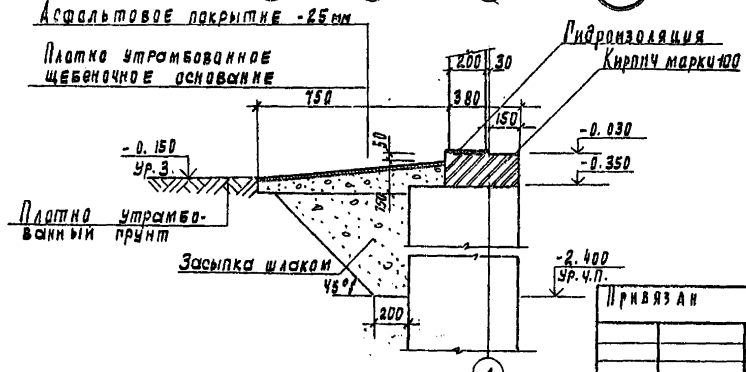

Привязан				ТП 901-3-250.88			АР
		Провер.	Авинина	Радиальный корпус для станции очистки воды поверхностных источников мутностью до 1500 мг/л производительностью 24,0 тыс. м³/сут.	Стадия	Лист	Листов
		Нач. отд.	Самоделкина		Р	4	
		Рук. груп	Авинина				
		УРИП	Левина	Разрезы 1-1 ÷ 4-4; Деталь Ч.	ЦНИИЭП инженерного оборудования г. Москва		
		Н. контр.	Шилова				
Инв. №		Нач. отд.	Данилевский				

Копировал Родаевская 23531-02 Формат А2

Альбом 2 часть 1

Фасад 1-17

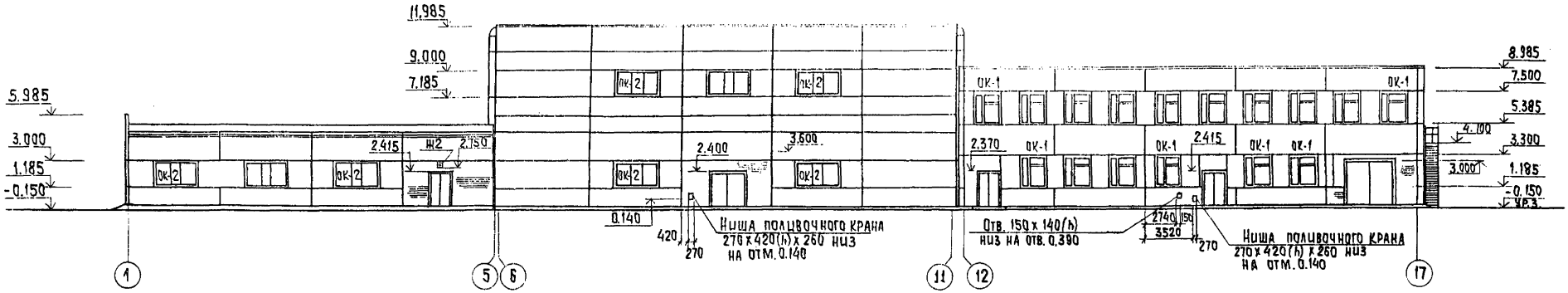

Фасад 17-1

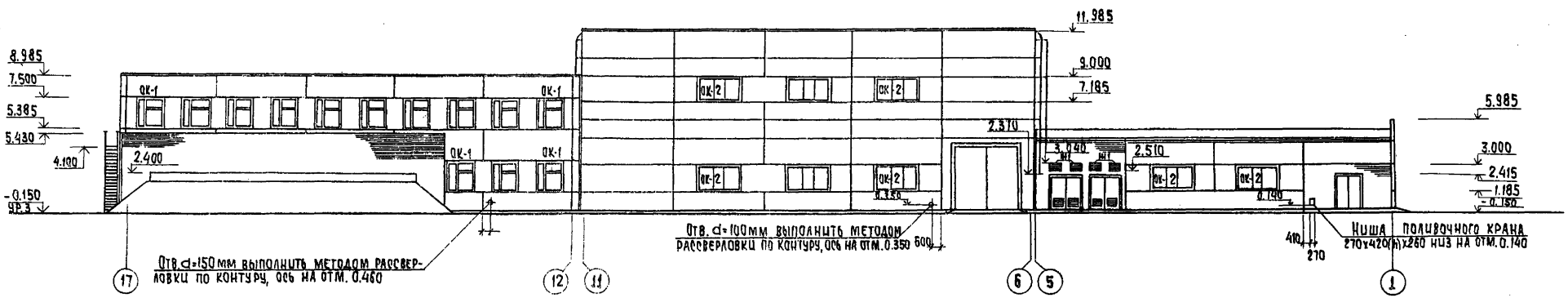

Фасад К-А

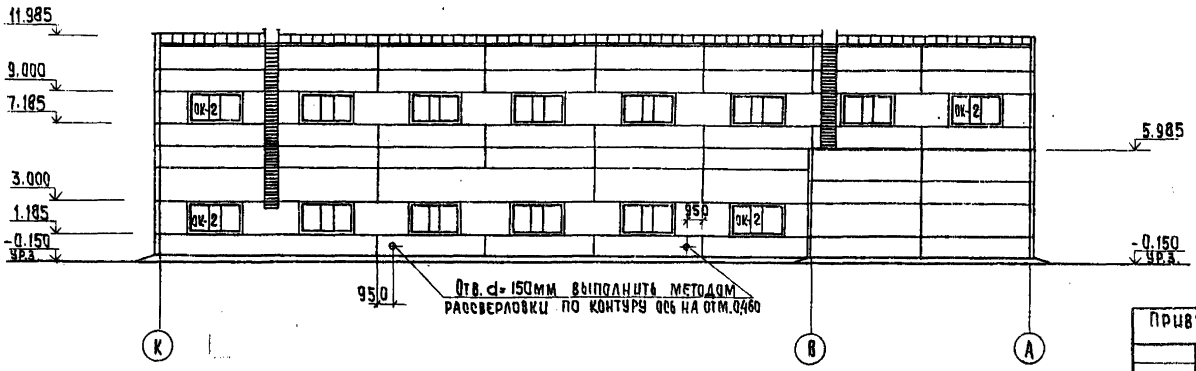

ПРИВЯЗАН	ПРОВЕР.	ДВОЙНИНА		ТП 901-3-250.88 АР		
	ВЕД. АРХ.	САМОДЕЛКИНА		ГЛАВНЫЙ КОРПУС ДЛЯ СТАНЦИИ ОЧИСТКИ ВОДЫ ПОВЕРХНОСТНЫХ ИСТОЧНИКОВ МУТНОСТЬЮ ДО 1500 мг/л ПРОИЗВОДИТЕЛЬНОСТЬЮ 200 ТЫС. М³/СУТКИ.	СТАДИЯ	ЛИСТ	ЛИСТОВ
	РУК.ГР.	ДВОЙНИНА			Р	5	
	ГИП	ЛЕВИНА		ФАСАДЫ 1-17; 17-1; К-А.	ЦНИИЭП инженерного оборудования г. Москва		
ИНВ №	Н. КОНТР.	ШИЛОВА					
	НАЧ. ОТД.	ДАНИЛЕВСКИЙ					

КОПИРОВАЛ: ХЮППЕНЕН ФОРМАТ А2

23531-02

СОГЛАСОВАНО

ОТДЕЛ ВТ | ОТДЕЛ ВС | ОТДЕЛ ЭАД | ВЗАМ. ИНВ. № | ПОДПИСЬ И ДАТА | ИНВ. № ПОДЛ. | ТЕХ. ОТДЕЛ | ПРОНИН

Альбом 2 часть 1

Фасад А-К

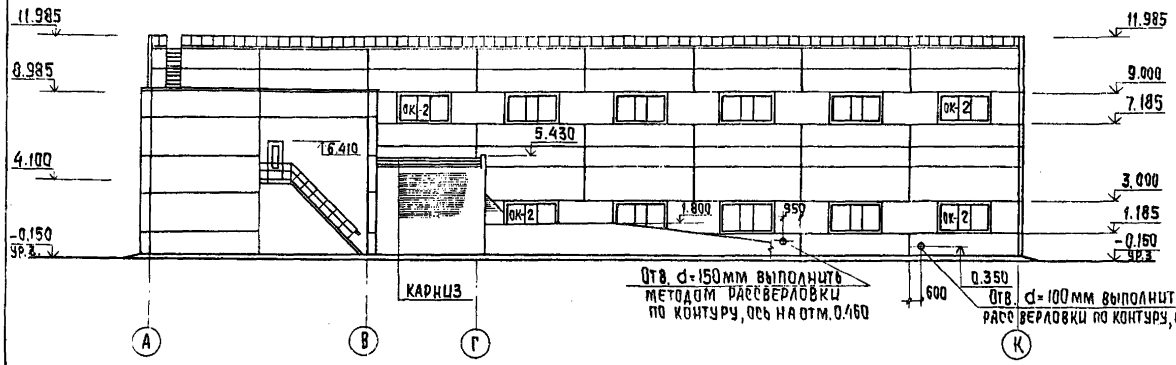

Схема расположения элементов заполнения оконных проемов.

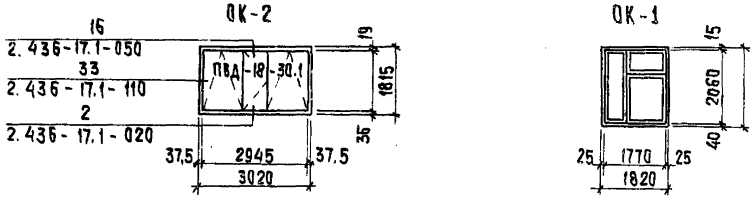

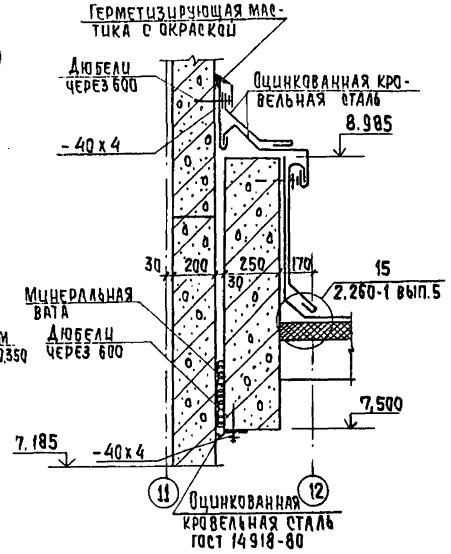

Профиль карниза

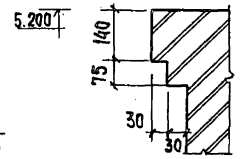

План кровли

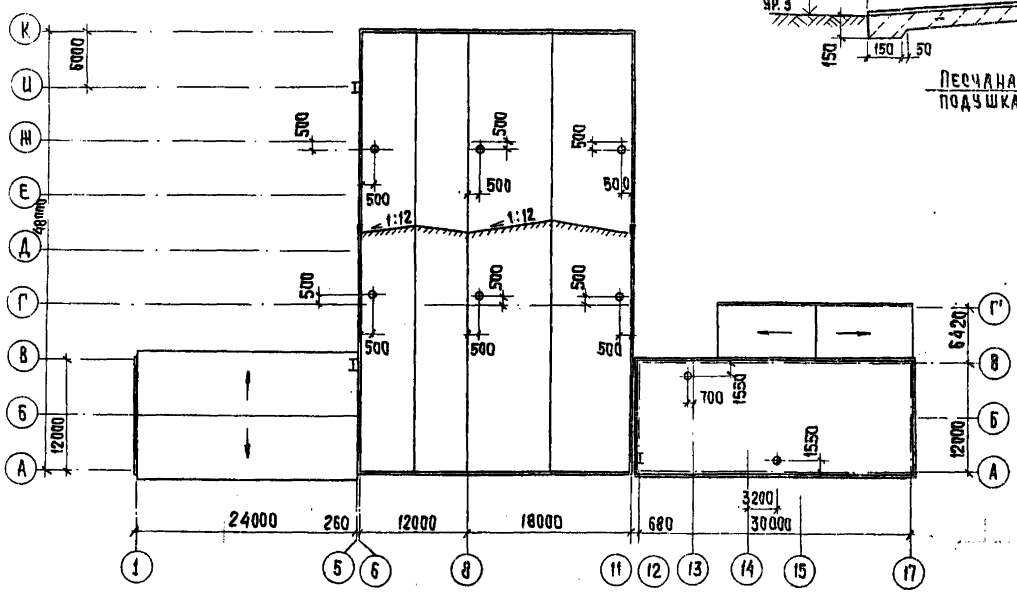

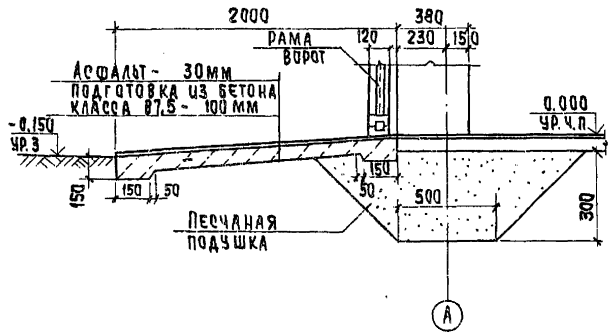

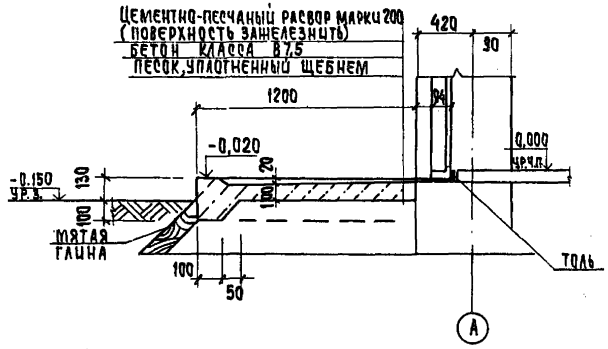

Привязан				ТП 901-3-250.88	АР

Альбом 2 Часть 1

План перегородок на отм. 0.000.

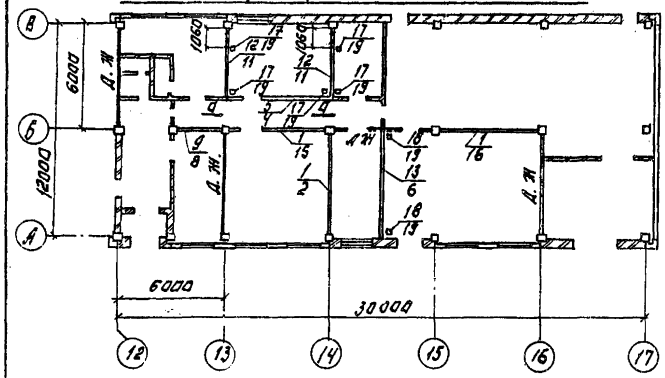

План перегородок на отм. 4.200.

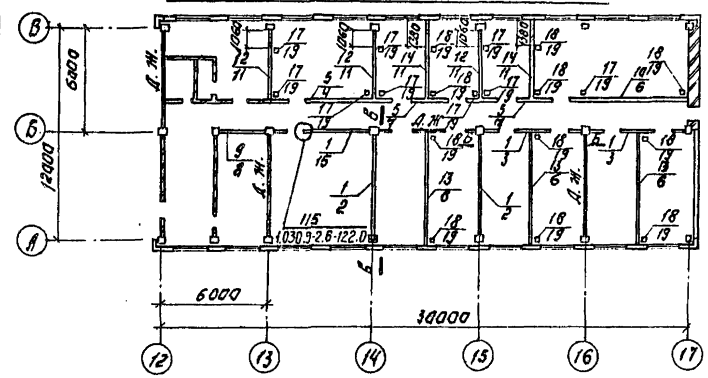

Спецификация сборных перегородок.

Марка поз.	Обозначение	Наименование	Кол.	Масса ед. кг	Примечан.
1	1.030.9-2.1-06.0	ПГ56.9-1-Л	8	640	
2	1.030.9-2.1-01.0	ПГ56.27-1-Л	3	1970	
3	1.030.9-2.1-04.0	ПГ56.30-1-2Д	2	1520	
4	1.030.9-2.1-03.0	ПГ60.27-1-Л-Д1	2	1820	
5	1.030.9-2.1-05.0	ПГ60.12-1-Л-В1	4	910	
6	1.030.9-2.1-01.0	ПГ60.30-1-Л	5	2290	
7	1.030.9-2.1-04.0	ПГ60-27-1-Л-2Д	2	1540	
8	1.030.9-2.1-07.0	ПГ26.30-2-Л	2	1010	
9	1.030.9-2.1-09.0	ПГ26.9-2-Л	2	300	
10	1.030.9-2.1-05.0	ПГ60.9-1-Л-В1	1	660	
11	1.030.9-2.1-07.0	ПГ30.30-2-Л	5	1140	
12	1.030.9-2.1-09.0	ПГ30.6-2-Л	5	220	
13	1.030.9-2.1-06.0	ПГ60.9-1-Л	4	670	
14	1.030.9-2.1-09.0	ПГ30.9-2-Л	2	340	
15	1.030.9-2.1-03.0	ПГ56.30-1-Л-Д1	2	1840	
16	1.030.9-2.1-01.0	ПГ56-30-1-Л	1	2160	
17	1.030.9-2.4-12КМ	СФ8	14	56	
18	1.030.9-2.4-12КМ	СФ9	13	59	
19	1.030.9-2.1-11.0-01	ОЛ2	27	27	
	Соединительные детали.				
	1.030.9-2.7-2-0.16.0	МС1	116	0.4	
	1.030.9-2.7-2-0.17.0	МС3	26	1.7	
	1.030.9-2.7-2-0.160-06	МС5	44	0.3	
	1.030.9-2.7-2-0.160-03	МС6	61	0.2	
	1.030.9-2.7-2-0.16.0-06	МС11	21	1.8	
	1.030.9-2.7-2-1.210-01	МС12	16	2.9	
	1.030.9-2.7-2-0.160-07	МС14	64	0.2	
	1.030.9-2.7-2-0.130-02	МС15	32	0.5	
	1.030.9-2.7-2-0.130-03	МС15а	32	0.5	
	1.030.1-2.7-2-0.22.0	МС16	16	1.6	
	1.030.9-2.7-2-0.35.0-03	МС66	58	1.2	
	1.030.9-2.7-2-0.53.0-01	МС105	20	2.1	
	1.030.9-2.7-2.054.0	МС107	5	3.3	
	11761-00.00.000-С6	Дюбель Дрк-М10	300	0.04	
	ГОСТ 7798-70	Болт М10х30х58	300	0.03	
	ГОСТ 11371-78	Шайба 10.01	300		

Фрагмент 1.

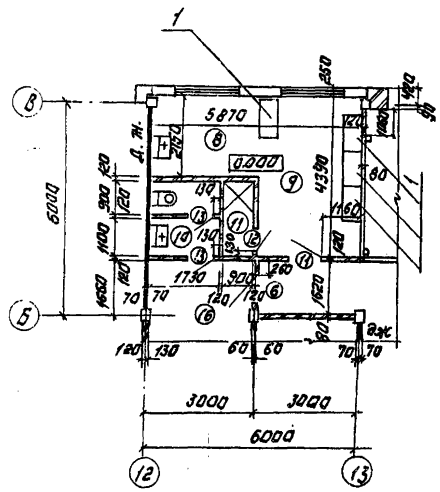

Фрагмент 2.

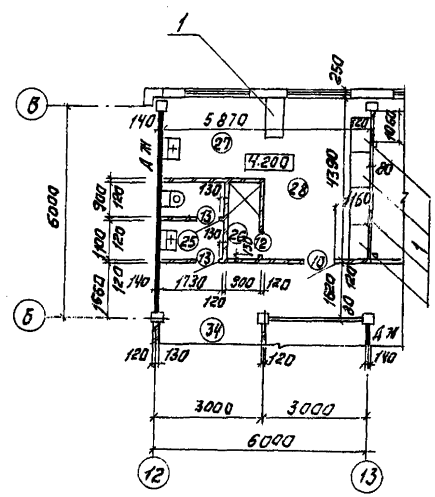

Фрагмент 3.

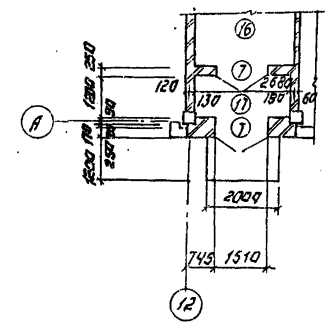

а-а

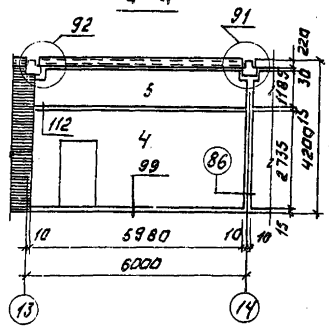

б-б

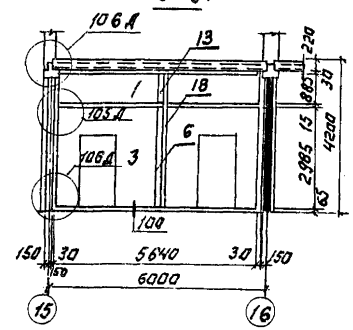

в-в

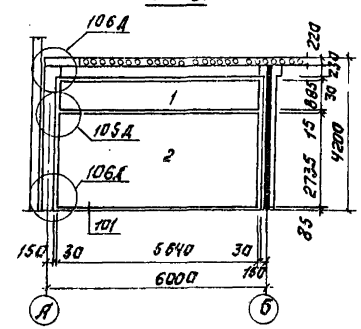

		ТП 901-3-250.88		АР	
Привязан:					
Инв. №					
Провер. Довинина		Основные данные для привязки типовых блок-секций 250 МС1 и 250 МС1а. Планы перегородок на отм. 0.000 и 4.200. Спецификация сборных перегородок. Фрагменты 1-3.	Стадия	Лист	Листов
Гип Левина			Р	7	
Н. контр. Шилова			ЦНИИЭП инженерного оборудования г. Москва		
Нач. отд. Шилова					

Копировал: Логинова

Формат: А2

23531-08

Альбом 2, часть 1

План на отм. 0.000.

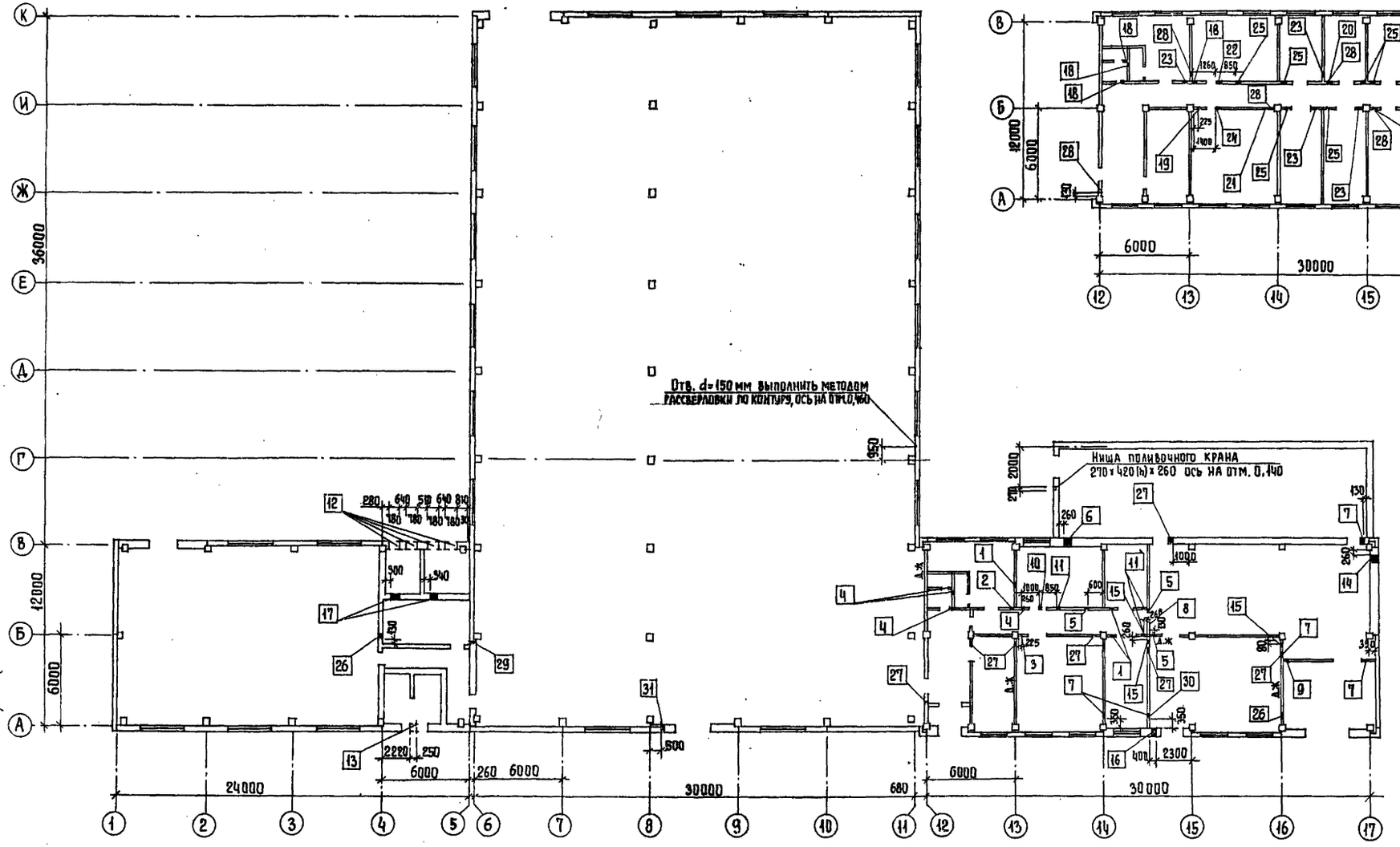

План на отм. 4.200

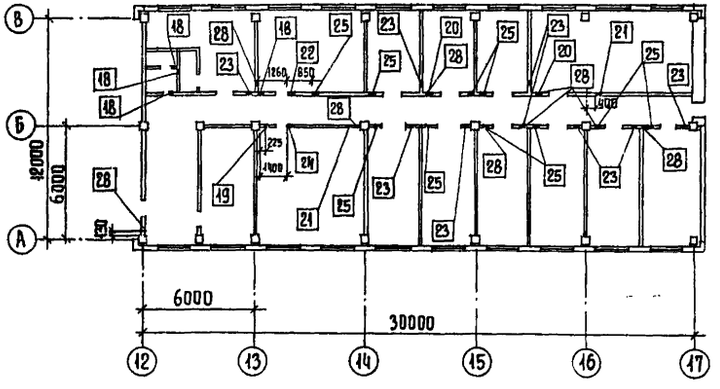

Отверстия с диаметром менее 200 мм условно не показаны.

Ведомость отверстий

№№ отверстий	Размер отверстий B x h мм	Отметка низа
1	2	3
1	250 x 150 (h)	3,025
2	250 x 250	2,975
3	450 x 450	2,825
4	200 x 200	3,390
5	200 x 200	3,640
6	450 x 450	4,275
7	500 x 500	3,150
8	500 x 800 (h)	2,850
9	250 x 250	3,375
10	300 x 300	3,350
11	200 x 200	3,400
12	780 x 530 (h)	2,510
13	250 x 250	2,500
14	600 x 600	2,410
15	300 x 300	2,500
16	400 x 400	2,700
17	600 x 300	2,200
18	200 x 200	7,590
19	400 x 400	7,050
20	250 x 250	7,125
21	250 x 250	7,500
22	350 x 350	7,450
23	250 x 150	7,175
24	300 x 300	7,100
25	200 x 200	7,525
26	400 x 150 (h)	2,500
27	200 x 100 (h)	2,500
28	200 x 100 (h)	6,700
29	150 x 400 (h)	2,500

1	2	3
30	150 x 150	0,385
31	100 x 100	0,800

Т.П. 901-3-250.88 АР

Привязан	Провер.	Двойнина	
	Вед. арх.	Самоделкина	
	Рук. гр.	Двойнина	
	Гип.	Левина	
	Н. контр.	Шилова	
Инв. №	Нач. отд.	Данилевский	

Главный корпус для станции очистки воды поверхностных источников мутностью до 1500 мг/л производительностью 20,0 тыс. м3/сут.

Планы отверстий на отм. 0,000 и 4,200.

Стадия	Лист	Листов
Р	8	

ЦНИИЭП инженерного оборудования г. Москва

Согласовано: Отдел ВI Беляева; Отдел ВС Грачева; Отдел ЭАД Гусева; Отдел ЭАД Постникова

Инв. № подл. | Подпись и дата | Взам. инв. №

Копировал Еремченко

Формат А2

23531-02

Альбом 2, часть 1

План перемычек на отм. 0.000

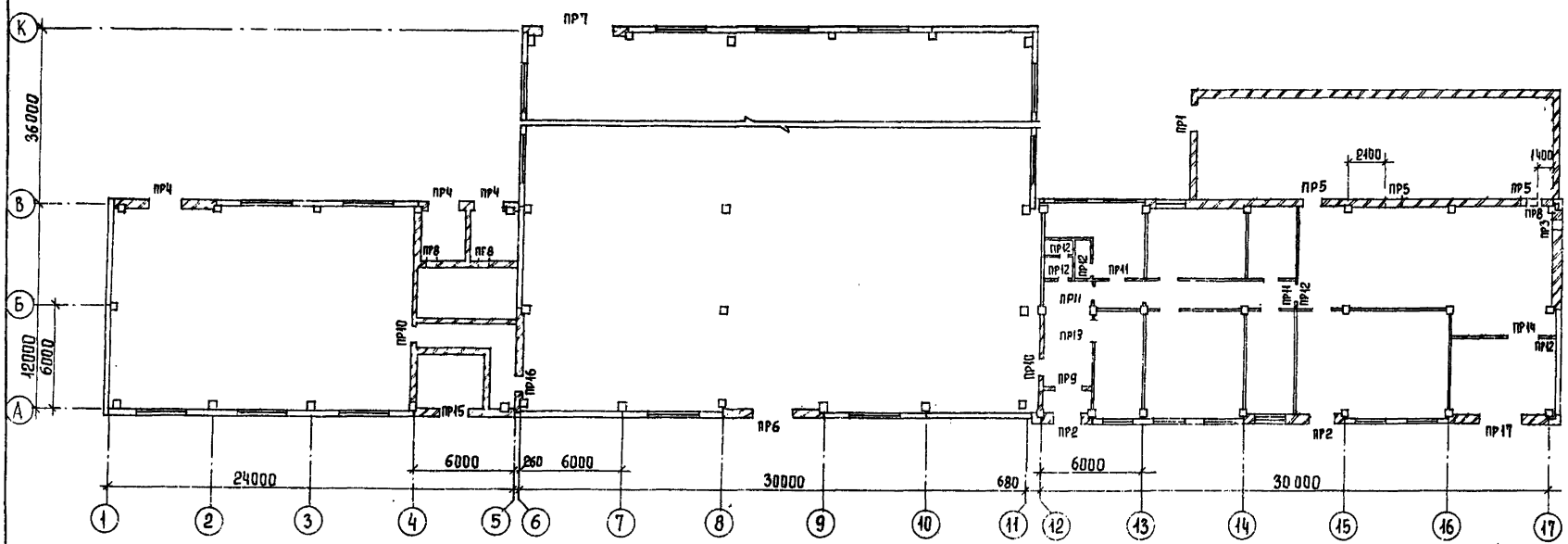

План перемычек на отм. 4.200.

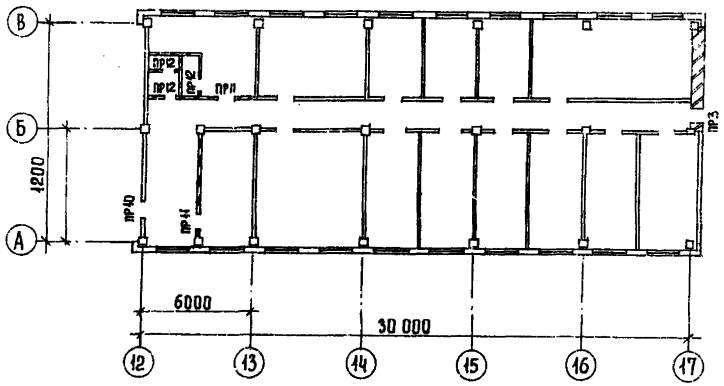

Ведомость перемычек

Марка, поз.	Схема сечения
1	2
ПР 1	1, 3
ПР 2	3
ПР 3	5
ПР4	2
ПР 5	4
ПР 6	6
ПР 7	7
ПР 8	5
ПР 9	3
ПР 10	4
ПР11	4
ПР12	5
ПР13	3
ПР14	6

Спецификация перемычек.

Марка, поз.	Обозначение	Наименование	Кол.	Масса ед., кг	Примечание
1	1.038.1-1 вып. 1	5ПБ 21-27	1	285	
2		2ПБ 25-3	15	103	
3		2ПБ 19-3	11	81	
4		1ПБ 13-1	18	25	
5		1ПБ 10-1	25	20	
6		2ПБ 29-4	4	120	
7		4ПБ 48-8	3	418	
8		3ПБ 16-37	2	102	
9		3ПБ 34-4	3	222	

1	2
ПР 17	9

1	2
ПР 15	3
ПР 16	8, 4

Согласовано

Инв. № подл. | Подпись и дата | Взам. инв. №

Привязан

Инв. №

Провер.	Двойнина		
Вед. арх.	Самоделкина		
Рук. гр.	Двойнина		
ГИП	Левина		
Н. контр.	Шилова		
Нач. ОТА	Данилевский		

ТП 901-3-250.88 АР

Главный корпус для станции очистки воды поверхностных источников мутностью до 1500 мг/л, производительностью 20,0 тыс. м³/сут.

Планы и спецификация перемычек.

Стадия	Лист	Листов
Р	9	

ЦНИИЭП инженерного оборудования г. Москва

Копировал Еременко

Формат А2

23631-02

Альбом 2, часть 1.

Ведомость отделки помещений

Площадь м²

Наименование или номер помещения	Потолок		Стены или перегородки		Отделка низа стен или перегородок (панель)			Колонна		Примечание
	площадь	Вид отделки	площадь	Вид отделки	площадь	Вид отделки	высота мм	площадь	Вид отделки	
13; 14;	277,3	См. раздел АЗ.	516,8	См. раздел АЗ.	—	См. раздел АЗ		11,0	См. раздел АЗ	
1; 6; 7; 8; 9; 15; 16; 17; 18; 19; 20; 22; 24; 27; 28; 32; 33; 34.	2950,2	Затирка швов. Окраска поливинилацетатная ВА-27А.	538,0 3744,0	Штукатурка кирпичных стен. Затирка швов панельных стен. Окраска поливинилацетатная ВА-27А.	—	—	—	516,3	Окраска поливинил-ацетатная ВА-27А.	
2; 3; 4; 5; 12; 21;	116,0	Затирка швов. Известковая побелка.	226,3 372,0	Затирка кирпичных стен. Затирка панельных стен. Окраска известковая.	—	—	—	6,1	Известковая окраска.	
10; 25;	7,4	Затирка швов. Окраска поливинил-ацетатная ВА-27А.	44,4	Штукатурка кирпичных стен. Окраска поливинил-ацетатная ВА-27А.	26,0	Облицовка керамической плиткой.	1800	—	—	
11; 26;	3,8	То же	25,0	То же	19,2	То же	1500		—	
29; 31; 35; 36; 37; 38; 39; 40; 41; 42;	189,0	тоже	604,2	Затирка швов панельных стен. Окраска поливинил-ацетатная ВА-27А.	—	—	—	21,0	Окраска поливинилацетатная ВА-27А.	
23; 30;	62,2	Затирка швов. Известковая побелка.	149,3	Затирка швов панельных стен. Окраска известковая.	—	—	—	7,0	Известковая окраска.	

Спецификация элементов заполнения проемов.

Марка, поз.	Обозначение	Наименование	Количество	Масса ед., кг	Примечание
1	1.435.9-17 вып.1	Ворота распашные Вр 4,2 х 4,2 Т	1		
2	1.435.9-17 вып.3	Ворота распашные Вр 2,4 х 2,4 К	1		
3*	Типовой проект 407-3-444.87 Альбом II	Ворота В1Ж.	2		
4*	2.435-6 вып.1	Дверной блок ПДУ-4	1		
5*	2.435-6 вып.1	Дверной блок ПДУ-3	3		
6*	2.435-6 вып.1	Дверной блок ПД-6	4		
7*	1.136.5-19	Дверной блок ДН 24-15В	2		
8	ГОСТ 14624-84	Дверной блок ДВГ 21-13	3		
9*	ГОСТ 14624-84	Дверной блок ДВГ 21-13	1		
10	1.136-10	Дверной блок ДГ 21-10	8		
11	1.136-10	Дверной блок ДГ 21-10А	14		
12	1.136-10	Дверной блок ДГ 21-7 АПВ	2		
13	1.136-10	Дверной блок ДГ 21-7	4		
14	1.136.5-16 часть 1	Дверной блок ДС 22-7,5	1		
15	ГОСТ 14624-84	Дверной блок ДВГ 21-19	1		
16	1.435.9-17 вып.1	Ворота распашные Вр 3,0 х 3,0 Т.	1		
ОК-1	1.236-6 вып.1 часть 1	Оконный блок ОС 21-18	29		
	ГОСТ 17280-79	Подоконные доски ПД 19-20	29		
ОК-2	ГОСТ 12506-81	Оконный блок ПВД 18-30.1	42		
Ж-1	Типовой проект 407-3-444.87 Альбом II	Жалюзийная решетка ВЖ 4	4	15,94	
Ж-2	Типовой проект 407-3-444.87 Альбом II	Жалюзийная решетка ВЖ 1	1	3,32	

* Двери марок 3; 5; 6; 7; 9 оборудовать закрывателем ЗД1 ГОСТ 5091-78 и замком ЗН1А ГОСТ 5089-80 открывающимся изнутри без ключа.

** В помещениях 8; 9; 27; 28; стена по оси "В" штукатурится по сетке 20-20 - ГОСТ 5336-80 цементно-перлитовым раствором.

1. Облицевать глазурованной плиткой с отм. 4,20 на высоту 1,5 м стены в помещении 24 в осях 6-8 по оси "А" и 7-8 по оси "К" (площадь облицовки 27 м²).
2. Стены фильтров облицевать изнутри глазурованной плиткой от верха емкости до отм. 2,850 (площадь облицовки 361,2 м²).

Т.П 901-3-250.88 АР

Привязан	Провер.	Двойнина	
	Вед. Арх.	Самоделкина	
	Рук. гр.	Двойнина	
	ГИП	Левина	
	Н. контр.	Шилова	
Инв. №	Нач. отд.	Даниловский	

Главный корпус для станции очистки воды поверхностных источников мутностью до 1500 мг/л, производительностью 200 тыс. м³/сут.

Ведомость отделки помещений. Спецификация элементов заполнения проемов.

Стадия	Лист	Листов
Р	10	

ЦНИИЭП инженерного оборудования г. Москва

Копировал Еремченко Формат А2

23531-02

Инв. № подл. | Подпись и дата | Взам. инв. №

Альбом 2 часть 1

План полов на отм. 0.000

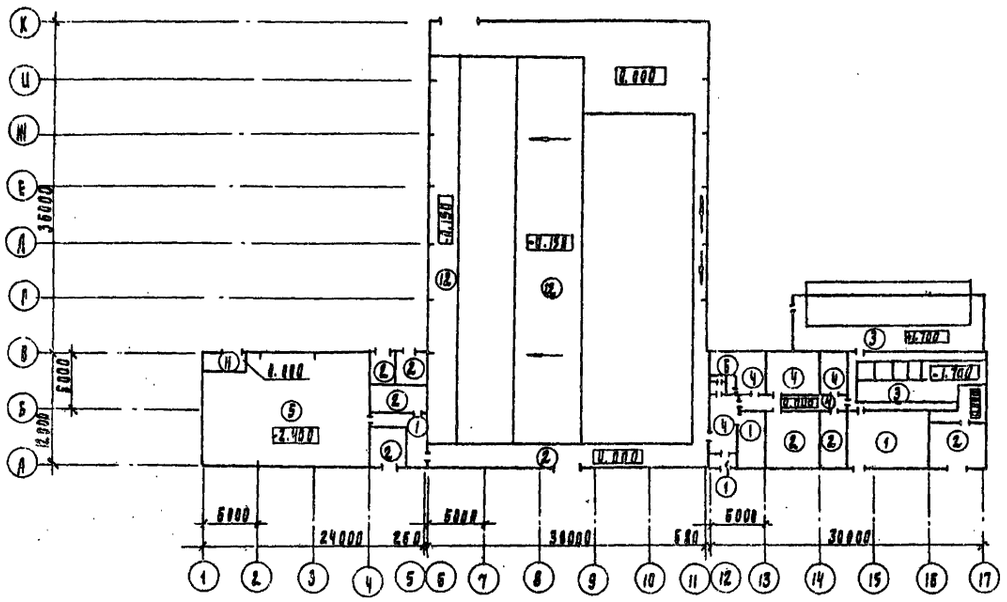

План полов на отм. 4.200

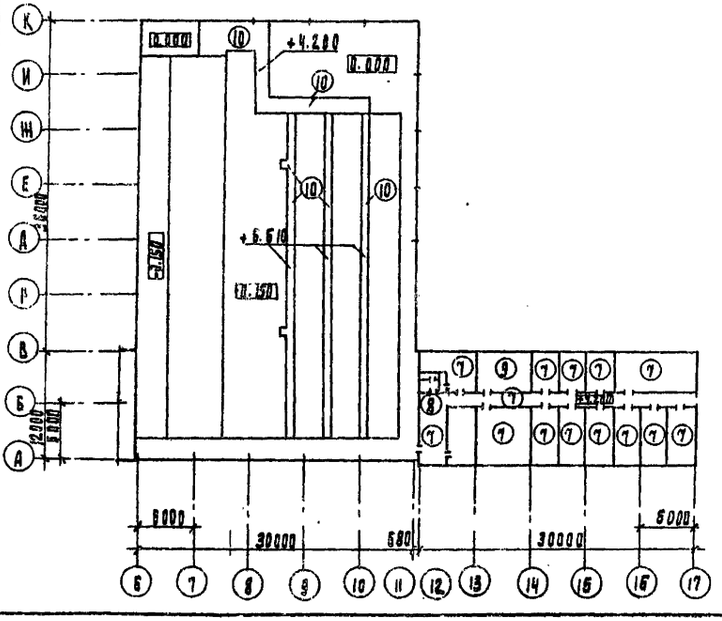

Экспликация полов

Наименование или номер помещения	Тип пола	Схема пола или номер узла по серии	Элементы пола и их толщина	Площадь пола м²
1	2	3	4	5
1; 16; 17; 18; 22;	1		Покрытие-плитка керамическая по ГОСТ 6787-80 - 13мм Заполнение швов-цементно-песчаный раствор марки 150 Прослойка-цементно-песчаный раствор марки 150-17мм Подстилающий слой-бетон класса В7.5-100мм Основание-уплотненный грунт в втрамбованным в него слоем щебня или гравия крупностью 40-60мм - 100мм	96.2
2; 3; 4; 5; 7; 12; 21; 23;	2		Покрытие-цементно-песчаный раствор марки 200-20мм, Подстилающий слой-бетон класса В7.5-100мм Основание-уплотненный грунт с втрамбованным в него слоем щебня или гравия крупностью 40-60мм - 100мм.	451.7
13; 14;	3		См. раздел 3 Стяжка бетон класса В10-20мм Подстилающий слой-бетон класса В7.5-100мм 2 слоя гидроизола на битумной мастике Стяжка бетон класса В12.5-60мм Основание-уплотненный грунт с втрамбованным в него слоем щебня или гравия крупностью 40-60мм - 100мм.	178.3
8; 9; 15; 19; 20;	4		Покрытие-линолеум ГОСТ 7251-77 - 4мм, Прослойка-холодная мастика на водостойких вяжущих, - 1мм Д1100 Стяжка-легкий бетон класса В3.5-20мм Подстилающий слой бетон класса В7.5-100мм Основание-уплотненный грунт с втрамбованным в него слоем щебня и гравия крупностью 40-60мм - 100мм	70.6
6;	5		Покрытие-плитка керамическая по ГОСТ 6787-80 - 13мм. Заполнение швов-цементно-песчанный раствор, марки 150. Прослойка-цементно-песчаный раствор марки 150 - 17мм Подстилающий слой бетон класса В7.5-100мм 2 слоя гидроизола на битумной мастике Стяжка-бетон класса В12.5-60мм Щебень, втрамбованный в грунт Основание-уплотненный грунт с втрамбованным в него слоем щебня и гравия крупностью 40-60мм - 100мм.	213.7
10; 11;	6		Покрытие-плитка керамическая по ГОСТ 6787-80 - 13мм. Заполнение швов-цементно-песчаный раствор, марки 150. Прослойка-цементно-песчаный раствор марки 150-17мм. Гидроизоляция-4 слоя гидроизола на битумной мастике Подстилающий слой-бетон класса В7.5-100мм Основание-уплотненный грунт в втрамбованным в него слоем щебня или гравия крупностью 40-60мм - 100мм.	5.6
27; 28; 29; 31; 32; 33; 34; 35; 36; 37; 38; 41; 42	7		Покрытие-линолеум (ГОСТ 7251-77) - 4мм Прослойка холодная мастика на водостойких вяжущих - 1мм Д1100 Стяжка-легкий бетон класса В3.5-75мм Звукоизоляция-древесно волокнистая плита м2; м3 (ГОСТ 4598-86) - 20мм Основание-железобетонная плита.	277.10

1	2	3		
25; 26; 39; 40;	8		Покрытие-плитка керамическая по ГОСТ 6787-80 - 13мм Заполнение швов-цементно-песчаный раствор марки 150. Прослойка-цементно-песчаный раствор марки 150-17мм Гидроизоляция-4 слоя гидроизола на битумной мастике - 5мм. Стяжка-цементно-песчаный раствор марки 150-25мм Основание-железобетонная плита.	36.2
30;	9		Покрытие-цементно-песчанный раствор марки 200-20мм. Стяжка-цементно-песчаный раствор марки 200-60мм Звукоизоляция-древесно-волокнистая плита м2; м3 ГОСТ 4598-86 - 20мм; Основание-железобетонная плита.	26.10
24	10		Покрытие-плитка керамическая по ГОСТ 6787-80 - 13мм. Заполнение швов-цементно-песчаный раствор марки 150. Прослойка-цементно-песчанный раствор марки 150-17мм Основание-железобетонная плита	144.6
8	11		Покрытие цементно-песчаный раствор марки 300-30мм Основание-железобетонная плита	9.6
7;	12		Покрытие-цементно-песчаный раствор марки 200 -20мм Подстилающий слой-бетон класса В7.5 -100мм. Гидроизоляция-2 слоя гидроизола на битумной мастике - 5мм Стяжка-бетон класса В12.5 - 50мм Основание-уплотненный грунт с втрамбованным в него слоем щебня или гравия крупностью 40-60мм -100мм	432.6

Привязан

Инв. №

Провер.	Двойнина	
Вед. арх.	Самоделькина	
Рук. гр.	Двойнина	
Инж.	Левина	
Н. конт.	Шилова	
Нач. отд.	Данилевский	

ТП 901-3-250.88 АР

Главный корпус станции очистки воды поверхностных источников мутностью до 1500 мг/л производительностью 20.0 тыс. м3/сут.

Стадия	Лист	Листов
Р	11	

План полов
Экспликация полов

ЦНИИЭП инженерного оборудования г. Москва

Копировал Подлевская 23631-03 Формат А2

Альбом 2 часть 1.

Ведомость рабочих чертежей основного комплекта.

Лист	Наименование	Примечан.
1	Общие данные (начало).	
2	Общие данные (продолжение).	
3	Общие данные (продолжение).	
4	Общие данные (окончание).	
5	Схема расположения металлических лестниц, ограждений и площадок на отм. 0,000, 1,200 в осях 1÷4.	
6	Сечения 1-1 ÷ 8-8. Узлы 1÷7.	
7	Схемы расположения металлических лестниц, ограждений и площадок на отм -1,000; 0,600; 0,000, 1,700; 4,800 в осях 13÷17.	
8	Сечения 1-1 ÷ 9-9. Деталь ограждения площадок.	
9	Схема расположения площадки на отм. 4,100. Узлы 1÷8. Разрезы 10-10 ÷ 11-11.	
10	Разрезы 12-12 ÷ 18-18.	
11	Схема расположения площадок в осях 6÷11; А-К на отм. 0,000.	
12	Схема расположения площадок в осях 6÷11; А÷К на отм 4,200.	
13	Разрезы 1-1, 2-2, 23-23. Узел 1.	
14	Разрезы 3-3 ÷ 9-9.	
15	Элемент плана на отм. 6,580. Разрезы 10-10 ÷ 15-15.	
16	Спецификация к схемам расположения площадок в осях 6÷11; А÷К. Разрезы 16-16 ÷ 22-22.	
17	Схемы расположения путей подвесного транспорта. Разрез 1-1.	
18	Схема расположения путей подвесного транспорта. Разрезы 2-2 ÷ 5-5. Узлы I÷X.	
19	Схемы расположения пожарных лестниц и ограждения парапета.	

Ведомость ссылочных документов.

Обозначение	Наименование	Примечан.
1.426.2-3 вып. 2	Стальные подкрановые балки, пути подвесного транспорта пролетом 3,4 и 6 м. Чертежи КМ.	
1.450.3-3	Стальные лестницы, площадки, стремянки и ограждения.	

Ведомость спецификаций.

Лист	Наименование	Примечан.
5,7,15	Спецификация к схеме расположения площадок, лестниц и ограждений.	

Техническая спецификация металла (начало)

Вид профиля и ГОСТ, ТУ	Марка металла и ГОСТ	Обозначение и размер профиля, мм	№ п.п.	Код: Марки металла	Код: Вида профиля	Код: Размера профиля	Количество, шт	Длина, мм	Масса металла: Монорельс. пути, балки для поддержки монорельсов	Масса металла: Балки подкрановые	Масса металла: Площадки и лестницы	Масса металла: Балки рабочих площадок	Масса металла: Стойки рабочих площадок	Общая масса, т	Площадь поверхности стальных конструкций м²	Масса потребности в металле по кварталам (заполняется изготовителем) т: I	II	III	IV	Заполняется ВЦ
1	2	3	4	5	6	7	8	9												
Балки двутавровые ГОСТ 19425-74* ГОСТ 8239-72	Вст3 гпс5 ГОСТ 380-71	I 24М	1		53899					11,490				11,490						
	Вст3 Гпс5-1 ТУ 14-1-3023-80	I 20	2		24171				1,278					1,278						
		I 22	3		24198				0,732					0,732						
	Итого								2,01	11,490										
Всего профиля									2,01	11,490				13,500						
Балки двутавровые ГОСТ 26020-83	Вст3сп5-1 ТУ 14-1-3023-80	I 40 Б1		14460	24511							1,225		1,225						
	Итого:											1,225		1,225						
Всего профиля												1,225		1,225						
Швеллеры ГОСТ 8240-72	Вст3 пс6-1 ТУ 14-1-3023-80	С 10			26140							0,954	0,725	1,679						
		С 12			26158								0,774	1,619						
		С 14			26166							0,207	4,175	4,482						
		С 16			26182							0,930	1,870	2,800						
		С 18			26212							0,695		0,695						
	Вст3 пс6 ГОСТ 380-71	С 24			26271							3,400	0,475	3,875						
	Итого											7,031	8,119	15,15						
Всего профиля												7,031	8,119	15,15						
Швеллеры стальные гнутые равнополочные ГОСТ 8278-83	Вст3 кп2-1 ТУ 14-1-3023-80	С 60×50×3			73007				0,304					0,304						
	Итого:								0,304					0,304						
Всего профиля									0,304					0,304						
Сталь угловая равнополочная ГОСТ 8509-86	Вст3 пс6-1 ТУ 14-1-3023-80	L 50×5			21113				0,066					0,066						
		L 63×5							0,081		0,634			0,715						
		L 75×6									0,021			0,021						
		L 100×7							0,029			0,093		0,122						
		L 125×8									0,046			0,046						
	Итого:								0,176		0,701	0,093		0,970						
Всего профиля									0,176		0,701	0,093		0,970						

Общие примечания см. на листе КМ2.

Типовой проект разработан в соответствии с действующими нормами и правилами и предусматривает в части металлических конструкций мероприятия, обеспечивающие взрывную, взрывопожарную и пожарную безопасность при эксплуатации здания.

Главный инженер проекта /Левина С.Е./

Инв.№ подл. | Подпись и дата | Взам. инв.№

Привязан

Инв.№

Провер	Левина	
Инж	Кирсанова	
Рук.гр.	Строгин	
ГИП	Левина	
Н.контр.	Данилевский	
Нач.отд	Красавин	

ТП 901-3-250.88 КМ

Главный корпус для станции очистки воды поверхностных источников мутностью до 1500 мг/л, производительностью 20,0 тыс. м³/сут.

Стадия: Р | Лист: 1 | Листов: 19

Общие данные (начало)

ЦНИИЭП инженерного оборудования г. Москва

Копировал Еремченко Формат А2

23531-02

Альбом 2, часть 1

Техническая спецификация металла (окончание)

Вид профиля и ГОСТ, ТУ	Марка металла и ГОСТ	Обозначение и размер профиля, мм.	№ п.п.	Код: Марки металла	Код: Вида профиля	Код: Размера профиля	Количество, шт.	Длина, мм	Масса металла по элементам конструкции: Монорельс пути, балки для поддержки монорельсов	Балки подкрановые	Площадки и лестницы	Балки рабочих площадок	Стойки рабочих площадок			Общая масса, т	Площадь поверхности стальных конструкций, м2	Масса потребности в металле по кварталам (заполняется изготовителем) т: I	II	III	IV	Заполняется в ц
1	2	3	4	5	6	7	8	9														
Сталь полосовая ГОСТ 19903-74*	Вст3пс6-1 ТУ14-1-3023-80	6			71110				0,060							0,060						
		8							0,508			0,043	0,110			0,661						
		10							2,358			0,075	2,531			4,964						
		20											0,113			0,113						
	Итого:								2,926			0,118	2,754									
Всего	профиля								2,926			0,118	2,754			5,798						
Сталь листовая рифленая ГОСТ8568-77	Вст3кп2 ГОСТ380-71*	6			71331						2,188					2,188						
	Итого:										2,188											
Всего	профиля										2,188											
Итого масса металла																2,188						
площадки																39,135						
лестницы																14,943						
ограждения																4,352						
всего масса металла																8,627						
В том числе по маркам	Вст3кп2-1			11240												67,057						
	Вст3сп5-1			12297												28,226						
	Вст3пс6-1			12300												1,225						
	Вст3Гпс5-1			12360												18,043						
	Вст3кп2															2,01						
	Вст3пс6			12300												2,188						
	Вст3Гпс5															3,875						
Масса поставки элементов по кварталам (заполняется заказчиком)	I															11,49						
	II																					
	III																					
	IV																					

1. Все металлоконструкции, кроме оговоренных, окрасить масляной краской (ГОСТ8292-85) в 2 слоя по грунтовке из железного сурика густотертого на олифе „Оксоль".
2. Сварку производить электродами Э42 ГОСТ9467-75, катет шва 6мм.
3. Работы по изготовлению и монтажу стальных конструкций выполнять в соответствии с требованиями СН и П 303.01-87

ПРИВЯЗАН

ИНВ. №

ПРОВЕР	ЛЕВИНА	
ИНЖ.	КИРСАНОВА	
РУК.ГР.	СТРОНГИН	
ГИП	ЛЕВИНА	
Н. КОНТ.	ДАНИЛЕВСКИЙ	
НАЧ.ОТД.	КРАСАВИН	

ТП 901-3-250.88 КМ

ГЛАВНЫЙ КОРПУС ДЛЯ СТАНЦИИ ОЧИСТКИ ВОДЫ ПОВЕРХНОСТНЫХ ИСТОЧНИКОВ МУТНОСТЬЮ ДО 1500 МГ/Л ПРОИЗВОДИТЕЛЬНОСТЬЮ ТЫС. М3/СУТКИ

Стадия	Лист	Листов
Р	2	

Общие данные (продолжение)

ЦНИИЭП инженерного оборудования г. Москва

Копировал: Хюппенен Формат А2

23531-02

ИНВ. № ПОДЛ. | ПОДПИСЬ И ДАТА | ВЗАМ. ИНВ. №

Альбом 2, часть 1

Техническая спецификация металла на типовые конструкции

Вид профиля и ГОСТ, ТУ	Марка металла и ГОСТ	Обозначение и размер профиля мм	N п.п.	Код: Марка металла	Код: Вид профиля	Код: Размер профиля	Количество, шт	Длина, мм	Масса металла по элементам конструкции, т: Лестницы (Код элемента конструкций 566242)	Площадки (526243)	Ограждения (526244)	Стремянки (566242)	Общая масса, т	Масса потребности в металле по кварталам, т (заполняется изготовителем): I	II	III	IV	Заполняется ВЦ
1	2	3	4	5	6	7	8	9										
Сталь холоднотянутая швеллеры ГОСТ 8278-83	Вст3кп2-1 ТУ14-1-3023-80	[160×50×4	1							4,781			4,781					
		[180×50×4	2						1,227				1,227					
		Итого	3	11240	73007				1,227	4,781			6,008					
Сталь холоднотянутая ГОСТ 8281-80	Вст3кп2-1 ТУ14-1-3023-80	[50×40×12×2,5	4								4,954		4,954					
	Итого		5	11240	74002						4,954		4,954					
Сталь холодногнутая ЧМТУ 2-130-70	Вст3кп2-1 ТУ14-1-3023-80	⊐80×30×25×3	6								2,759		2,759					
	Итого		7	11240							2,759		2,759					
Сталь прокатная угловая равнополочная ГОСТ 8509-86	Вст3кп2-1 ТУ14-1-3023-80	L 25×3	8								0,914		0,914					
		L 50×5	9						0,165				0,165					
		L 75×5	10							0,750			0,750					
		L 80×5	11									1,649	1,649					
	Итого		12	11240	21115				0,165	0,750	0,914	1,649	3,478					
Сталь полосовая ГОСТ 103-76	Вст3кп2-1 ТУ14-1-3023-80	≠ 1,9÷3,9	13						0,908	9,117			10,025					
		≠ 4	14						0,123	0,295		0,046	0,464					
	Итого		15	11240	13110				1,031	9,412		0,046	10,489					
Сталь круглая ГОСТ 2590-71	Вст3кп2-1 ТУ14-1-3023-80	⌀ 18	16									0,234	0,234					
	Итого		17	11240	11118													
Всего металла	Масса		18						2,423	14,943	8,627	1,929	27,922					
Масса поставки элементов по кварталам заполняется заказчиком.	I		19															
	II		20															
	III		21															
	IV		22															

Альбом 2, часть 1.

Ведомость металлоконструкций по видам профилей

Наименование конструкций по номенклатуре прейскуранта № 01-01	Позиции по прейскуранту № 01-09	N п.п.	Код конструкций	Масса конструкций, т: Всего стали повышенной и высокой прочности	По видам профилей стали: Балки и швеллеры	Крупносортная сталь	Среднесортная сталь	Мелкосортная сталь	Толстолистовая сталь	Универсальная сталь	Тонколистовая сталь	Гнутые и гнутосварные	Трубы	Прочие	Всего	Количество, шт	Серия типовых конструкций.
1	2	3	4	5	6	7	8	9	10	11	12	13	14	15	16	17	
Стойки рабочих площадок	596	1	526391		3,617				2,754						6,371		
Балки рабочих площадок	689	2	526391		9,976	0,093			0,118						10,187		
Подкрановые пути: Прямые звенья	18	3	526235	1,40	12,488	2,926						0,304			15,718		
Подкрановые пути: Криволинейные звенья	19	4	526235		0,456										0,456		
Балки для поддержания монорельсов	24	5	526235		0,732										0,732		
Лестницы	698	6	526241			0,165			0,123		0,908	1,227			2,423		
Площадки	696	7	526241			0,750	2,889		0,295		9,117	4,781			17,832		
Ограждения	705	8	526241				7,713	0,914							8,627		
Стремянки		9				1,649		0,234	0,046						1,929		
Итого		10		1,40	1,29	0,86	0,37	1,09	1,74			2,75		0,76			
Всего с уч. отходов.		11		1,44	1,33	0,89	0,38	1,12	1,79			2,83		0,78	65,730		

Инв. № подл. | Подпись и дата | Взам. инв. №

Привязан

Инв. №

ТП 901-3-250.88			КМ
Главный корпус для станции очистки воды поверхностных источников мутностью до 1500 мг/л, производительностью 20,0 тыс. м³/сут		Стадия	Лист	Листов
		Р	3	
Провер.	Левина	Общие данные (продолжение)	ЦНИИЭП инженерного оборудования г. Москва	
Вед. инж.	Смыслова			
ГИП	Левина			
Н. контр.	Данилевский			
Нач. отд.	Красавин			

Формат А3

Альбом 2, часть 1.

Привязан:

Инв. №

ТП 901-3-250.88			КМ
Главный корпус для станции очистки воды поверхностных источников мутностью до 1500 мг/л производительностью 20,0 тыс. м³/сут		Стадия	Лист	Листов
		Р	4	
Провер.	Левина	Общие данные (окончание)	ЦНИИЭП инженерного оборудования г. Москва	
Вед. инж.	Смыслова			
ГИП	Левина			
Н. контр.	Данилевский			
Нач. отд.	Красавин			

Копировал Еремченко

Формат А3

23531-02

Альбом 2, часть I

Схема расположения металлических лестниц, ограждений и площадок на отм. 0.000; 1.200

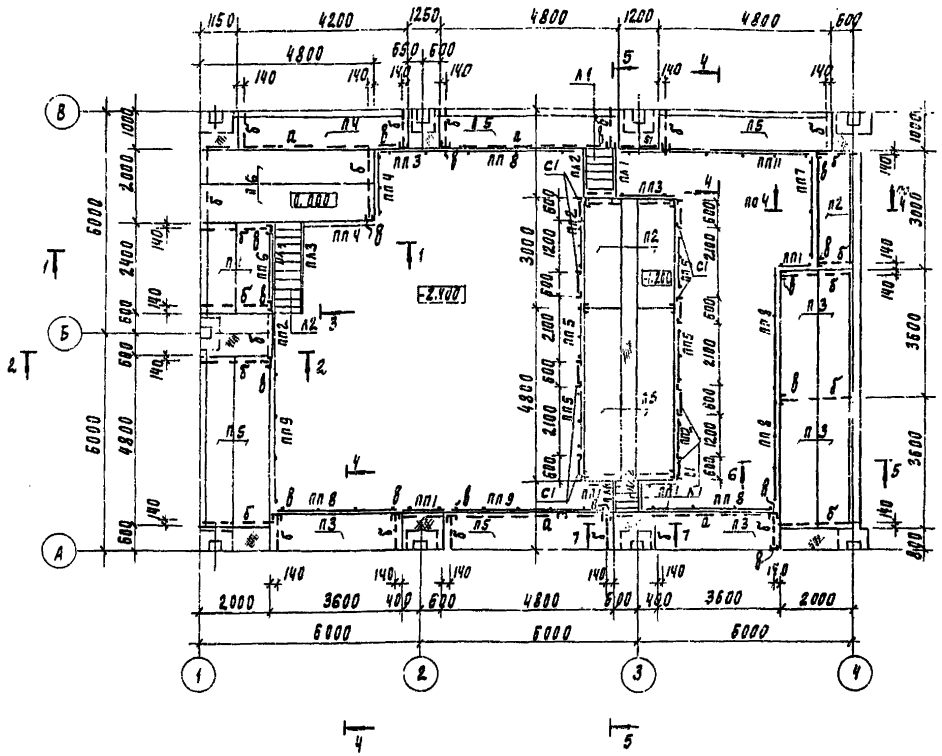

Ведомость элементов

Марка	Сечение: Эскиз	Поз.	Состав	Опорные усилия: M кН.м	N кН	Q кН	Группа конструк.	Марка металла	Примечание
а	Балка [		[18				4	ВСт3пс6-1	
б	[		[12						
в	Стойка [		[12						
г	□		[14						
д	Балка [		[24						
е	Стойка □		[24						
ж	Балка I		I 40Б1						
и	Ребро жесткости		80×6						

Спецификация дополнительных элементов

Марка, поз.	Обозначение	Наименование	Кол.	Масса ед., кг	Примечание
		Дополнительные элементы			
А×8	1.450.3-3.1 7.1.0.03	А×8	3	0.26	
А×9	-01	А×9	3	0.26	
А×14	7.1.0.05	А×14	3	0.63	
А×15	-01	А×15	3	0.63	
А×26	7.1.0.0.7	А×26	3	3.37	
А×27	-01	А×27	3	3.37	
М×2	7.1.0.1.0-01	М×2	2	14.3	

Спецификация к схеме расположения металлических лестниц, ограждений, площадок и дополнительных элементов

Марка поз	Обозначение	Наименование	Кол	Масса ед, кг	Примечание
		Лестницы			
Л1	1.450.3-3.1 1.1.1.0.0-04	МЛХШ 45-12.8	2	50.9	
Л2	-10	МЛХШ 45-24.8	1	101.1	
С1	1.450.3-3.1 3.1.0.1.0	С×22	8	37.5	
		Ограждения лестничных маршей			
ПЛ1	1.450.3-3.1 4.1.1.1.0	ОГЛ МЛХ 45-10.12	2	7.5	
ПЛ2	-06	ОРЛ МЛХ 45-10.12	2	7.5	
ПЛ3	-02	ОГЛ МЛХ 45-10.24	1	13.8	
ПЛ4	-08	ОРЛ МЛХ 45-10.24	1	13.8	
		Площадки			
П1	1.450.3-3.1 2.1.1.0.0-16	ПМХШ-24.8	2	86.7	
П2	-19	ПМХШ-30.8	3	107.2	
П3	-22	ПМХШ-36.8	6	126.7	
П4	-25	ПМХШ-42.8	1	147.2	
П5	-28	ПМХШ-48.8	1	167.7	
		Ограждение площадок			
ПП1	1.450.3-3.1 5.1.0.1.0	ОГПМХЭБ-18.9	4	10.5	
ПП2	-01	ОГПМХЭБ-10.12	3	12.5	
ПП3	-03	ОГПМХЭБ-10.15	1	16.7	
ПП4	-04	ОРПМХЭБ-18.18	2	18.7	
ПП5	-05	ОПМХЭБ-18.21	4	20.8	
ПП6	-07	ОГПМХЭБ-10.24	1	22.8	
ПП7	-08	ОРПМХЭБ-18.30	1	29.0	
ПП8	-09	ОГПМХЭБ-18.36	5	33.1	
ПП9	-11	ОГПМХЭБ-10.48	2	45.3	
ПП10	-12	ОГПМХЭБ-10.54	1	49.4	

Привязан

Инв. №

ТП 901-3-250.88 КМ

Провер.	Левина		Главный корпус для станции очистки воды поверхностных источников мутностью до 1500 мг/л производительностью 2 куб.м/сут
Вед. инж.	Смыслова		
ГИП	Левина		Схема расположения металлических лестниц, ограждений и площадок на отм. 0.000; 1.200
Н. контр.	Данилевский		
Нач. отд.	Красавин		

Стадия	Лист	Листов
Р	5	

ЦНИИЭП инженерного оборудования г. Москва

Копировал Родаевская 23531-02 Формат А2

Альбом 2, часть 1

1-1

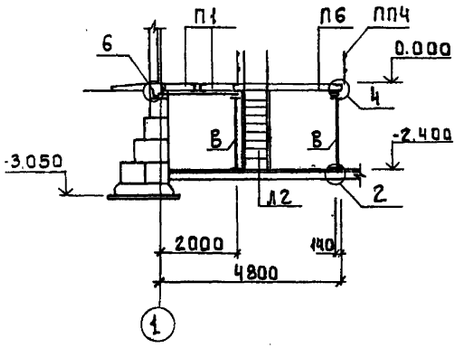

2-2

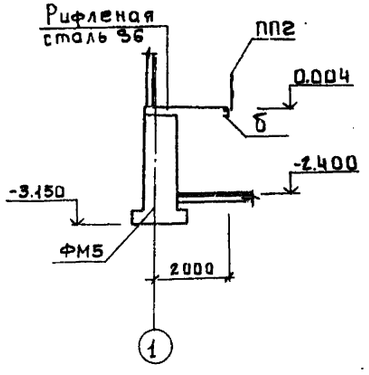

3-3

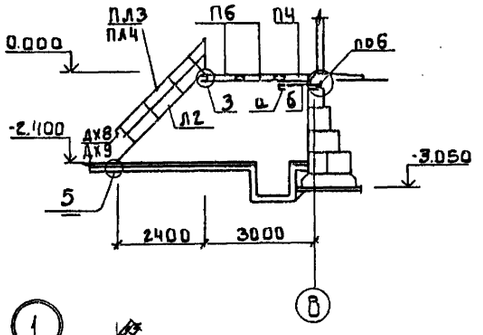

4-4

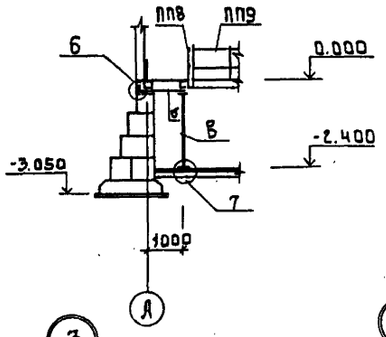

5-5

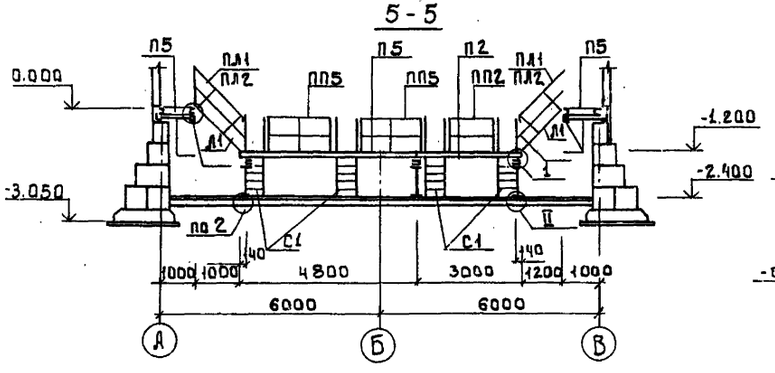

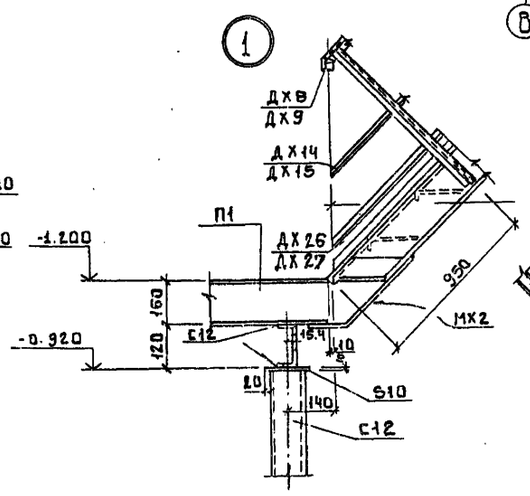

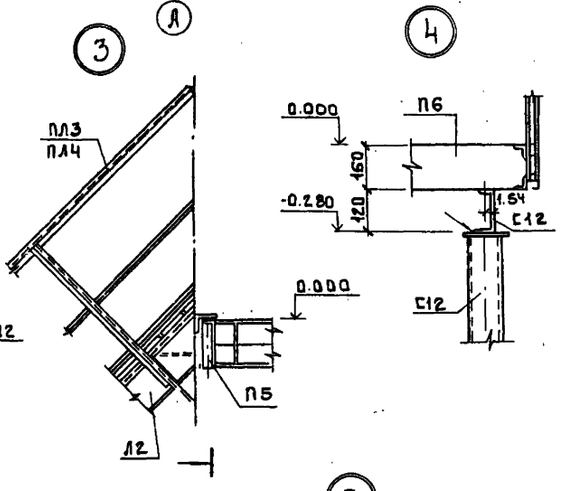

6-6

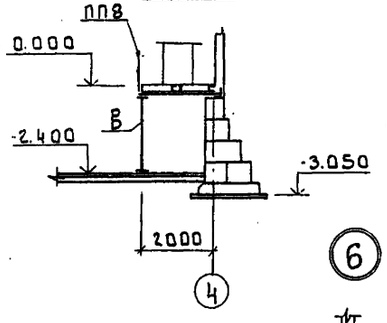

7-7

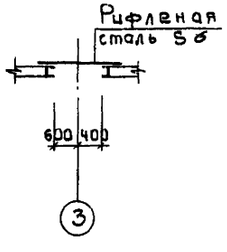

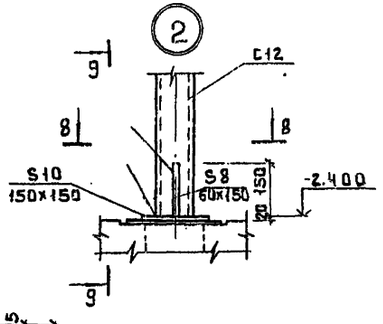

7
9-9

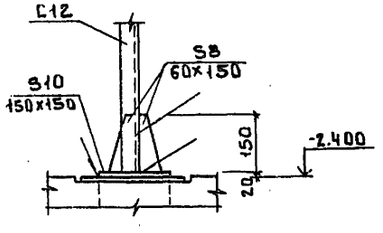

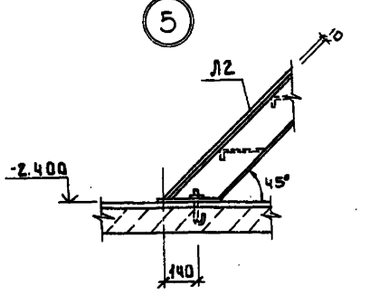

6

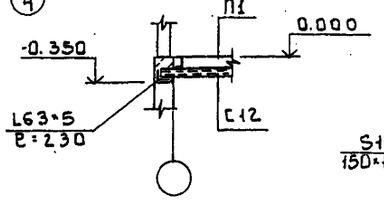

8-8

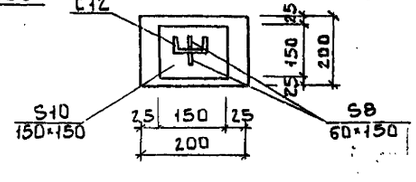

				ТП 901-3-250.88	КМ
Привязан				Главный корпус для станции очистки воды поверхностных источников мутностью до 1500 мг/л производительностью 20,0 тыс. м³/сут	Стадия: Р; Лист: 6; Листов:
	Провер.	Левина			
	Вед. инж.	Смыслова		Сечения 1-1 ÷ 8-8. Узлы 1 ÷ 7.	ЦНИИЭП инженерного оборудования г. Москва
	ГИП	Левина			
Инв.№	Н. контр.	Даниловский			
	Нач. отд.	Красавин			

Инв.№ подл. | Подпись и дата | Взам. инв.№

Копировал: Боброва 23631-02 Формат А2

Схема расположения металлических лестниц, балок ограждений и площадок на отм. 0.000; 0.600; 1.700; 4.800.

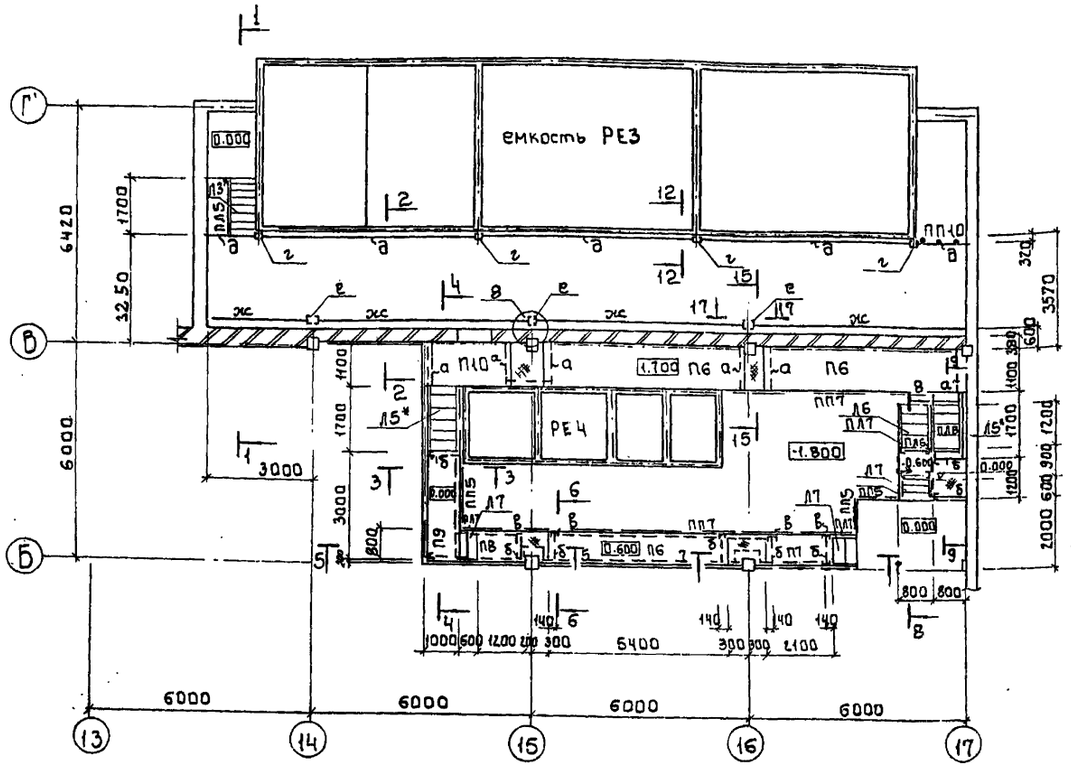

Схема расположения металлических лестниц, ограждений, площадок на отм. 0.000; -1.000

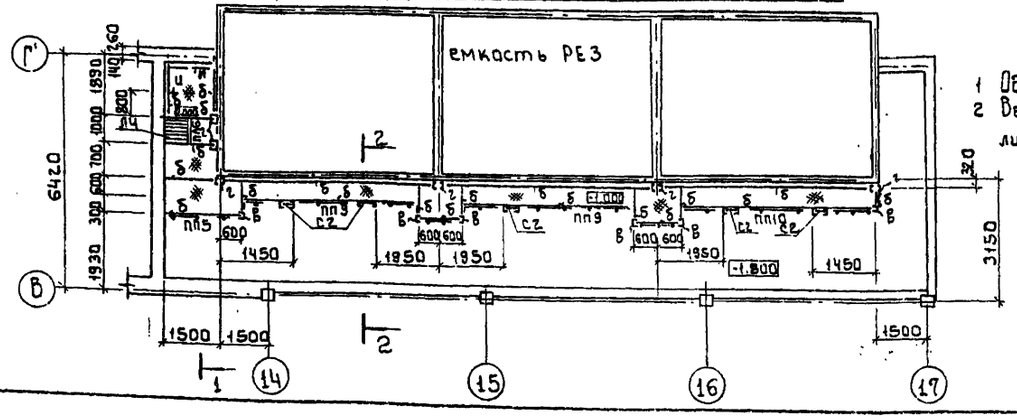

1 Общие примечания см. лист КМ-1.
2 Ведомость элементов см. на листе КМ5.

Спецификация к схеме расположения металлических лестниц, ограждений, площадок и дополнительных элементов

Марка, поз.	Обозначение	Наименование	Кол.	Масса ед. кг	Примечание
		Лестницы			
Л3*	1.450.3-3.1 1.1.1.1.0.0-06	МЛХШ45-18.6	1	68.5	укоротить на месту
Л4*	-03	МЛХШ45-12.6	1	45.8	
Л5*	-07	МЛХШ45-18.8	2	7.6	
Л6	-04	МЛХШ45-12.8	1	50.9	
Л7	-01	МЛХШ45-6.8	3	24.9	
Л8	-19	МЛХШ45-42.8	1	176.3	
С1*	1.450.3-3.1 3.1.0.1.0	СХ22	5	37.5	
		Ограждения лестничных маршей			
ПЛ5	1.450.3-3.1 4.1.1.0-07	ОГПМЛХ45-10.18	1	12.5	
ПЛ6	1.450.3-3.1 4.1.1.0	ОГЛМЛХ45-10.12	2	7.5	
ПЛ7	-06	ОГПМЛХ45-10.12	4	7.5	
ПЛ8	-01	ОГЛМЛХ45-10.18	2	12.5	
ПЛ9	-07	ОГПМЛХ45-10.18	2	12.5	
ПЛ10	-11	ОГПМЛХ45-10.42	1	27.9	
		Площадки			
П6	1.450.3-3.1 2.1.1.0.0-32	ПМХШ-54.10	2	211.4	
П7	-13	ПМХШ-21.10	1	87.4	
П8	-05	ПМХШ-12.10	1	53.4	
П9	-20	ПМХШ-30.10	1	121.4	
П10	-19	ПМХШ-24.10	1	98.4	
		Ограждение площадок			
ПП9	1.450.3-3.1 5.1.0.1.0-11	ОГПМХЭБ-10.48	2	45.3	
ПП10	-12	ОГПМХЭБ-10.54	1	49.4	
ПП5	-05	ОГПМХЭБ-10.21	4	20.8	
ПП7	-08	ОГПМХЭБ-10.30	6	29	
		Дополнительные элементы			
Дх8	1.450.3-3.1 7.1.0.0.3	Дх8	3	0.26	
Дх9	-01	Дх9	3	0.26	
Дх14	7.1.0.0.5	Дх14	5	0.63	
Дх15	-01	Дх15	5	0.63	
Дх26	7.1.0.0.7	Дх26	3	3.37	
Дх27	-01	Дх27	3	3.37	
Мх2	7.1.0.1.0-01	Мх2	2	14.3	

Согласовано
Инв. № подл. | Подпись и дата | Взам. инв. №

Привязан

Инв. №

Провер.	Левина	
Вед. инж.	Смыслова	
ГИП	Левина	
Н. контр.	Данильский	
Нач. отд.	Красавин	

т.п. 901-3-250.88 КМ

Главный корпус для станции очистки воды поверхностных источников мутностью до 1500 мг/л производительностью 20 тыс. м³/сутки

Стадия: Р | Лист: 7 | Листов:

Схемы расположения металлических лестниц, ограждений и площадок на отм. -1.000; 0.000; 1.700; 4.800 в осях 13÷17.

ЦНИИЭП инженерного оборудования г. Москва

Колировал: Боброва 23531-02 Формат: А2

Альбом 2, часть 1

1-1

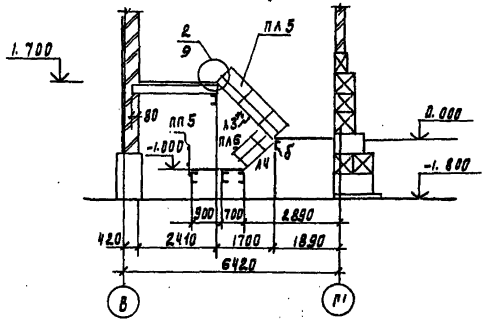

2-2

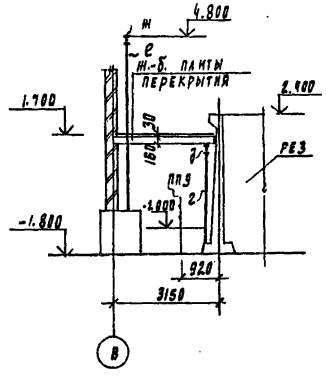

3-3

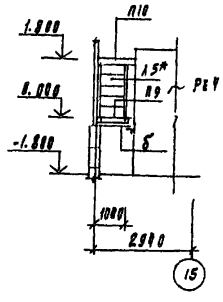

4-4

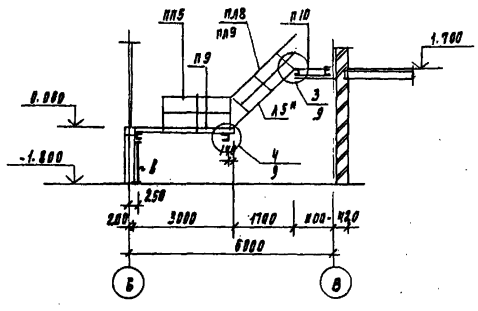

5-5

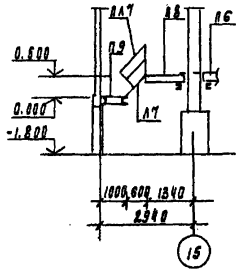

6-6

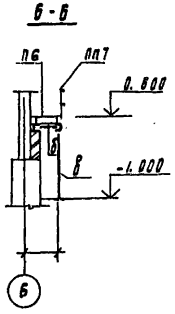

7-7

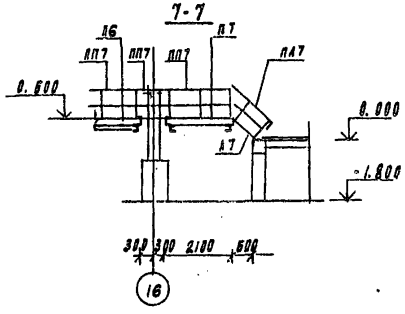

8-8

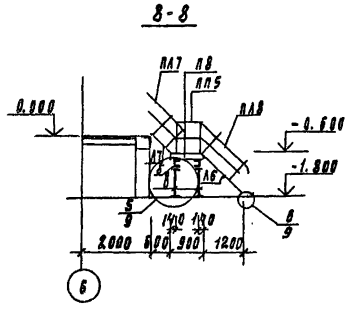

9-9

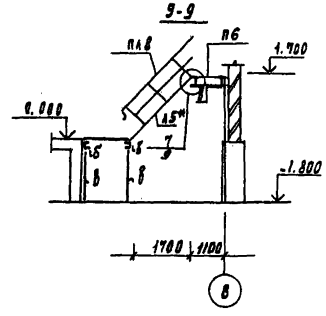

Деталь ограждения площадок

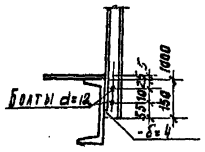

Данный лист рассматривать совместно с листом КМ7.

					ТП 901-3-250.88	КМ
Привязан						
		Гл.инж.	Левина		Машзал. Корпус для станции очистки воды поверхностных источников, мутностью до 1500 мг/л производительностью 20 тыс. м³/сут	Стадия: Р; Лист: 8; Листов:
		Рук.гр.	Левина		Сечения 1-1 ÷ 9-9. Деталь ограждения площадок.	ЦНИИЭП инженерного оборудования г. Москва
Инв. №		Н. контр.	Данилевский			
		Нач.отд.	Красавин			

Инв. № подл. | Подпись и дата | Взам. инв. №

Копировал Годлевская 23531-02 формат А2

Альбом 2, часть 1.

Схема расположения площадки на отм. 4.100

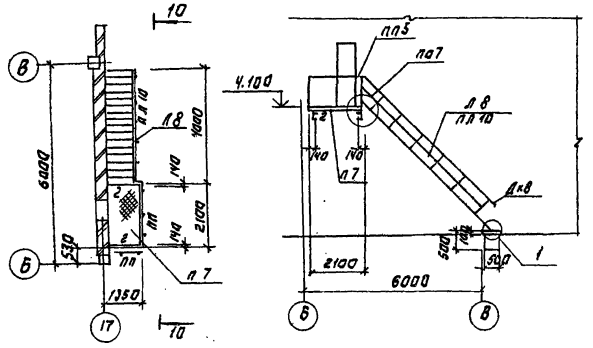

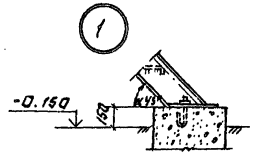

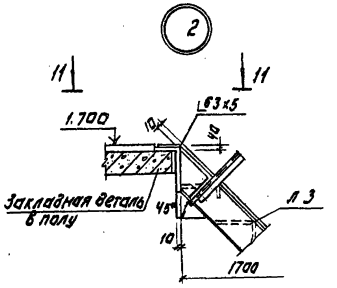

11-11

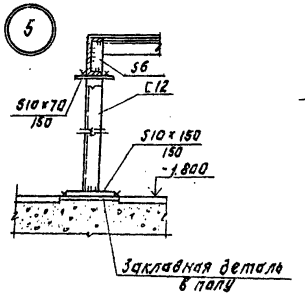

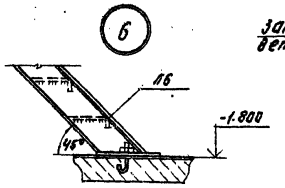

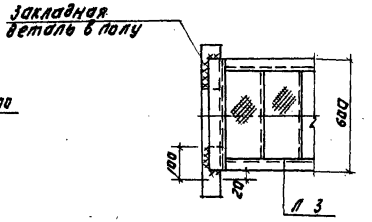

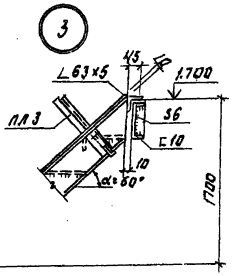

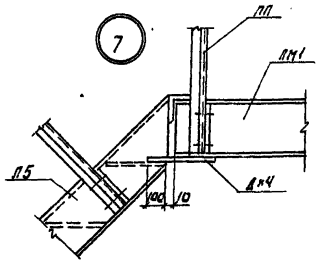

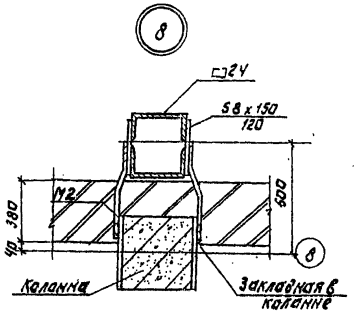

Узлы замаркированы на листах КМ8, КМ7

				ТП 901-3-250.88	КМ
Привязан.					
Инв. №	Нач. от д.	Красавин		Узлы 1÷8. Разрезы 10-10; 11-11.	Стадия Лист Листов: Р 9
	Н. контр.	Данилевский		Схема расположения площадки на отм. 4.100	ЦНИИЭП инженерного оборудования г. Москва
	ГИП	Левина			
	Рук. гр.	Строгин			
	Ст. инж.	Саранча		Силовой кирпичный дымовой ствол с очистными камерами для газоходов источников выбросов до 120 т/ч	
	Пров.	Левина			

Копировал: Логинова Формат: А2

23531-02

Альбом 2, часть 1

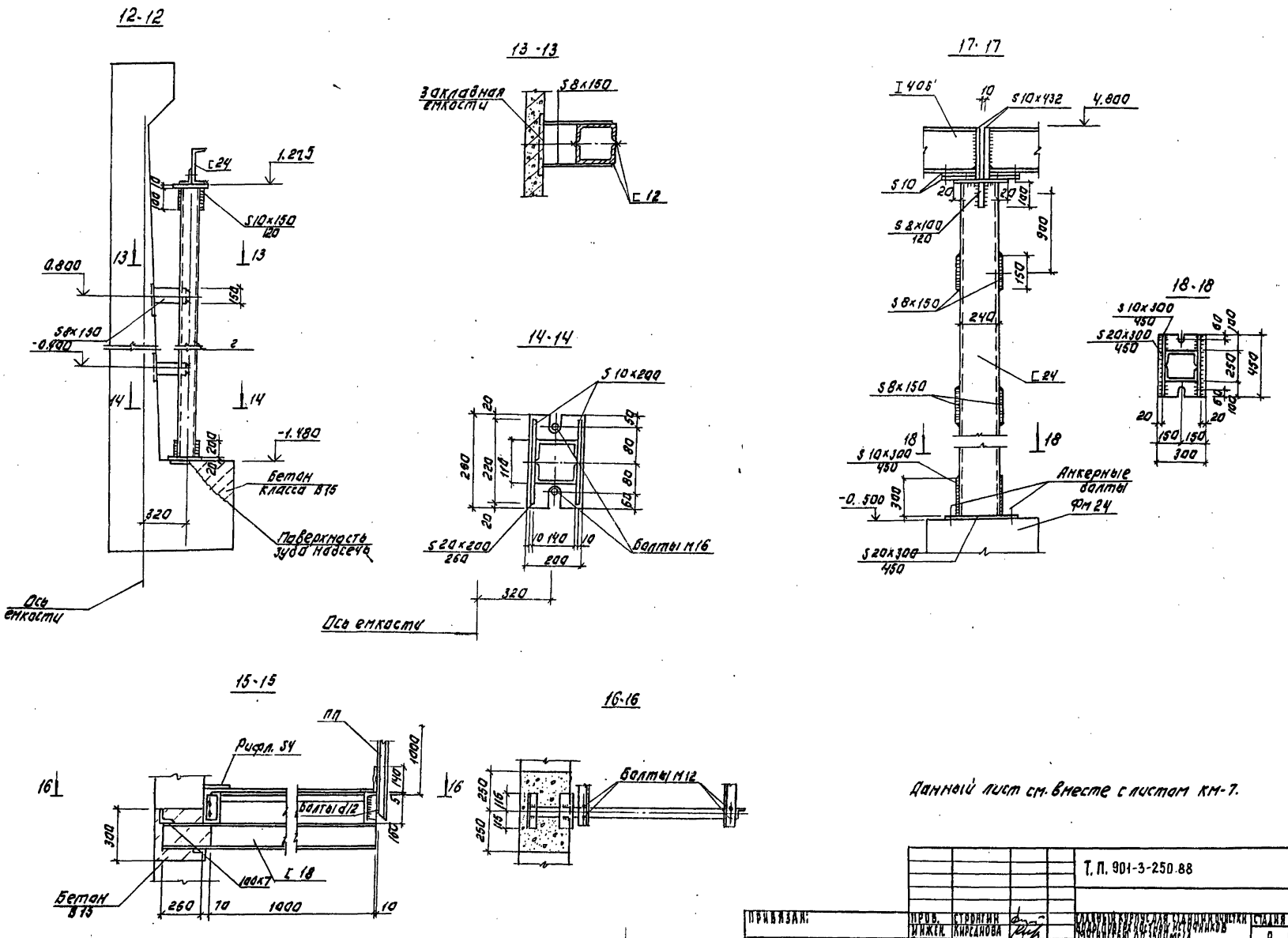

Данный лист см. вместе с листом КМ-7.

Т.П. 901-3-250.88				КМ	
Привязан:	Пров.	Стронгин	Сладкий курпусная станция кочистки	Стадия	Лист	Листов
	Инжен.	Кирсанова	Коэффициент исторических	Р	10	
	Рук.гр.	Стронгин	Производительность 20 тыс. м³/сут.			
	Тип	Левина	Разрезы 12-12 ÷ 18-18.	ЦНИИЭП инженерного оборудования г. Москва		
Инв. №	Н.контр.	Данилевский				
	Нач.отд.	Красавин				

Копировал: Логинова Формат: А2

23531-02

Инв. № подл. | Подпись и дата | Взам. инв. №

Альбом 2, часть 1

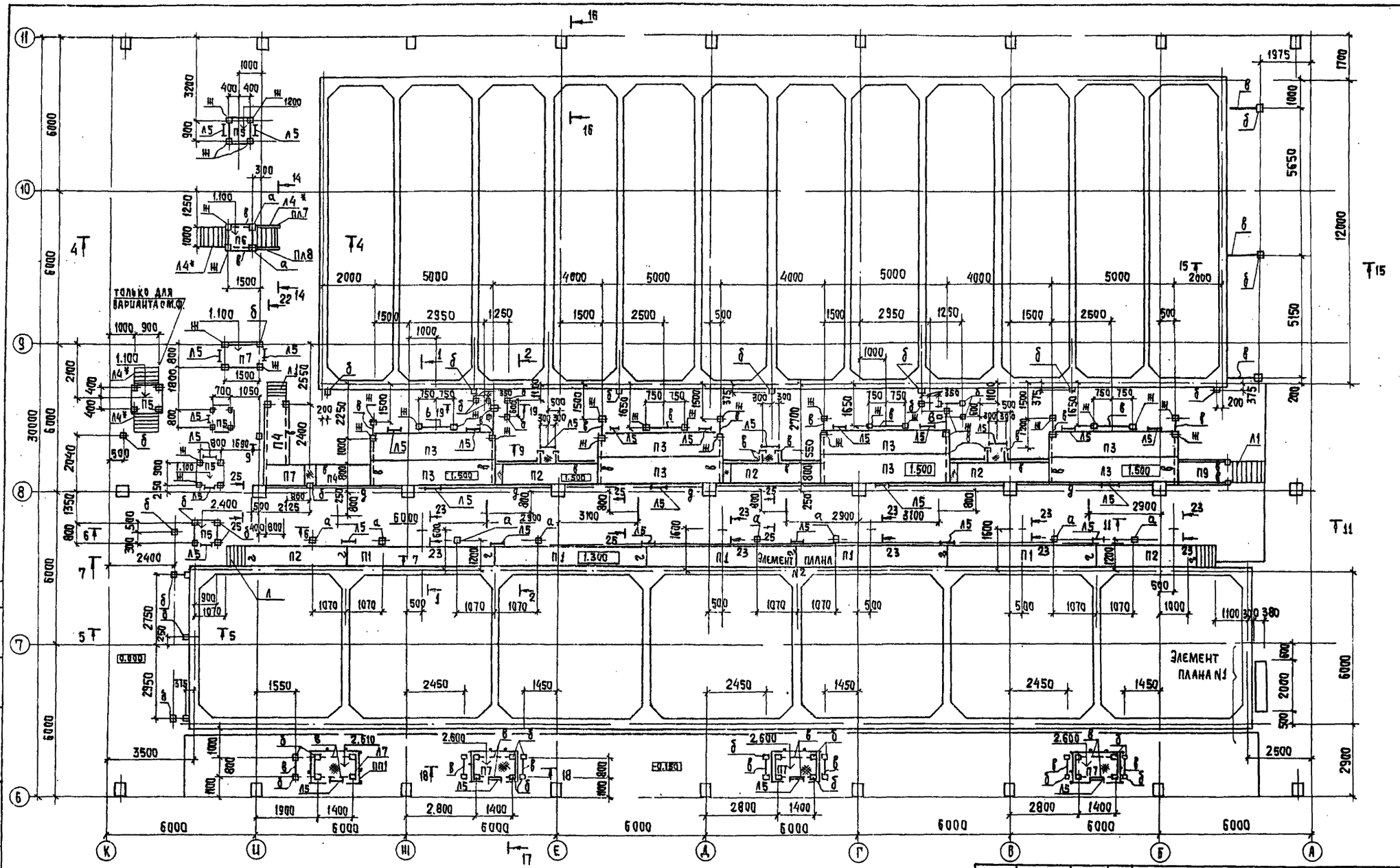

ТП 901-3-250.88			КМ
Главный корпус станции очистки воды поверхностных источников мутностью до 1500 мг/л производительностью 20,0 тыс. м³/сутки	Стадия	Лист	Листов
	Р	11	
Схема расположения площадок в осях Б÷Ш; А÷К на отм. 0.000.	ЦНИИЭП инженерного оборудования г. Москва		

Провер.	Левина	
Ст. инж.	Саранча	
Рук. гр.	Стронгин	
ГИП	Левина	
Н. контр.	Данилевский	
Нач. отд.	Красавин	

Привязан:

Инв. №

Согласовано

Инв. № подл. | Подпись и дата | Взам. инв. №

Копировал: Хюппенен

Формат: А2

23531-02

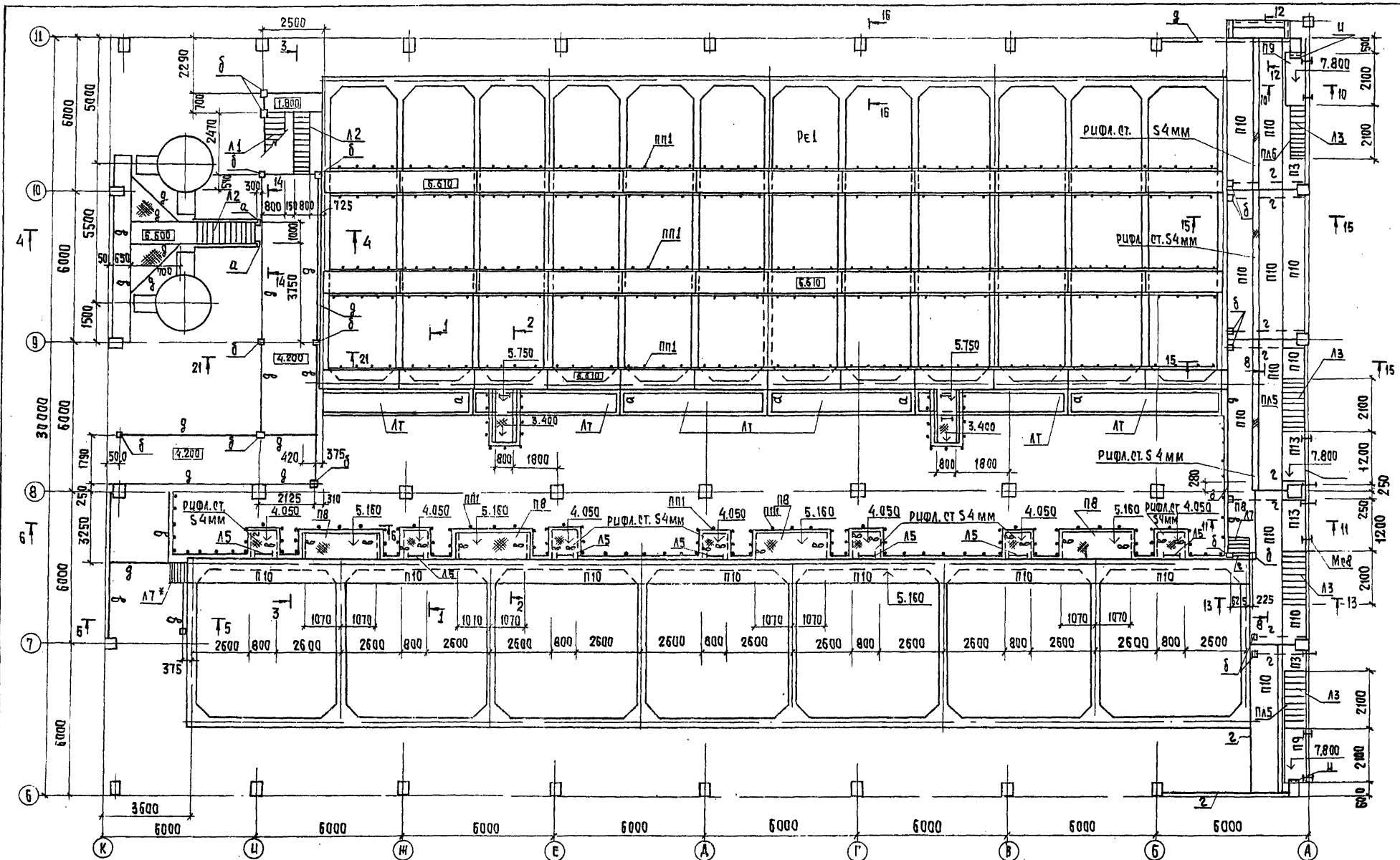

ПРИВЯЗАН	ПРОВЕР.	ЛЕВИНА		ТП 901-3-250.88			КМ
	СТ.ИНЖ.	САРАНЧА		ГЛАВНЫЙ КОРПУС ДЛЯ СТАНЦИИ ОЧИСТКИ ВОДЫ ПОВЕРХНОСТНЫХ ИСТОЧНИКОВ МУТНОСТЬЮ ДО 1500 МГ/Л, ПРОИЗВОДИТЕЛЬНОСТЬЮ 20,0 ТЫС. М³/СУТ	СТАДИЯ	ЛИСТ	ЛИСТОВ
	РУК.ГР.	СТРОНГИН			Р	12	
	ГИП	ЛЕВИНА		СХЕМА РАСПОЛОЖЕНИЯ ПЛОЩАДОК В ОСЯХ Б÷11; А÷К НА ОТМ. 4.200	ЦНИИЭП ИНЖЕНЕРНОГО ОБОРУДОВАНИЯ г. МОСКВА		
ИНВ.№	Н. КОНТ.	ДАНИЛЕВСКИЙ					
	НАЧ.ОТД.	КРАСАВИН					

КОПИРОВАЛ: ХЮППЕНЕН ФОРМАТ А2

23531-02

ИНВ. № ПОДЛ. ПОДПИСЬ И ДАТА ВЗАМ. ИНВ. №

ОТДЕЛ БТ СОГЛАСОВАНО

Альбом 2, часть 1

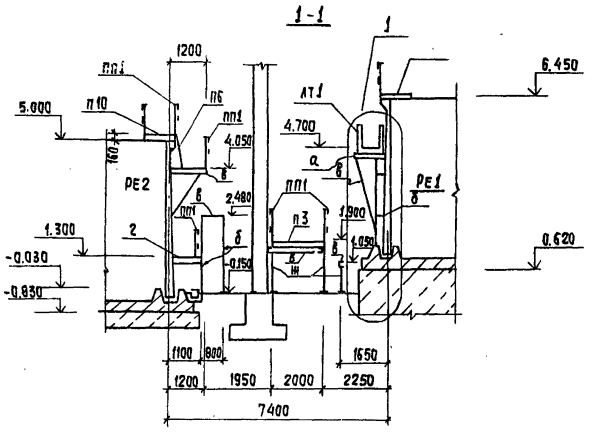

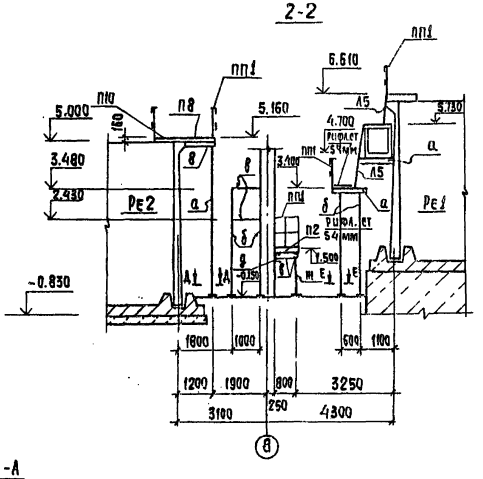

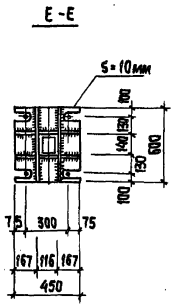

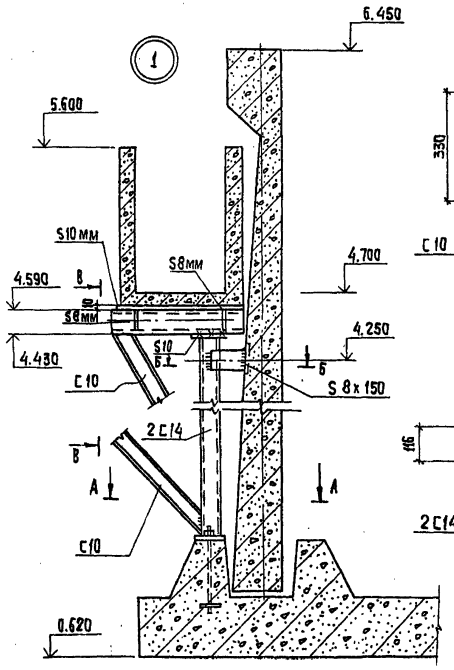

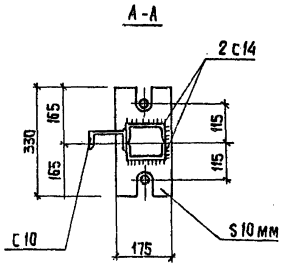

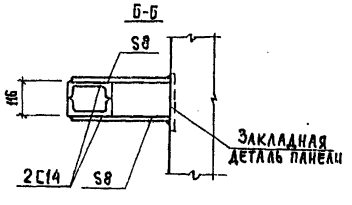

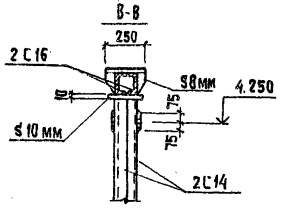

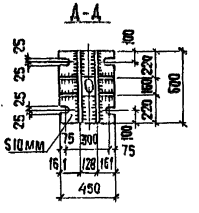

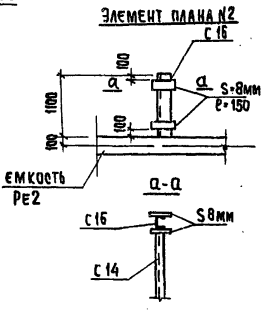

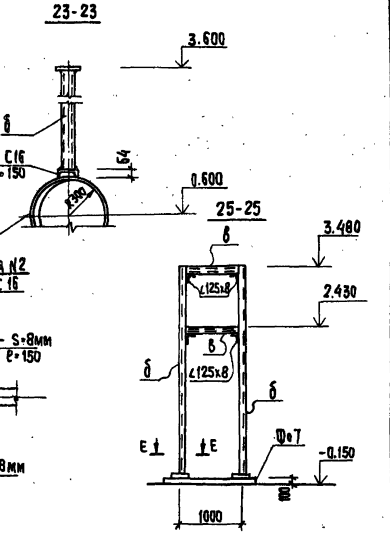

Инв. № подл. | Подпись и дата | Взам. инв. №

Привязан:			
Инв. №			

Провер.	Левцина	
Ст.инж.	Баранча	
Рук.гр.	Строгин	
ГИП	Левцина	
Н.контр.	Данциевский	
Нач.отд.	Урасавин	

ТП 901-3-250.88 КМ

Главный корпус для станции очистки воды поверхностных источников мутностью до 1500 мг/л производительностью 20,0 тыс. м³/сутки

Разрезы 1-1, 2-2, 23-23. Узел 1

Стадия	Лист	Листов
Р	13	

ЦНИИЭП инженерного оборудования г. Москва

Копировал: Хюппенен Формат А2

23531-02

Альбом 2 часть 1

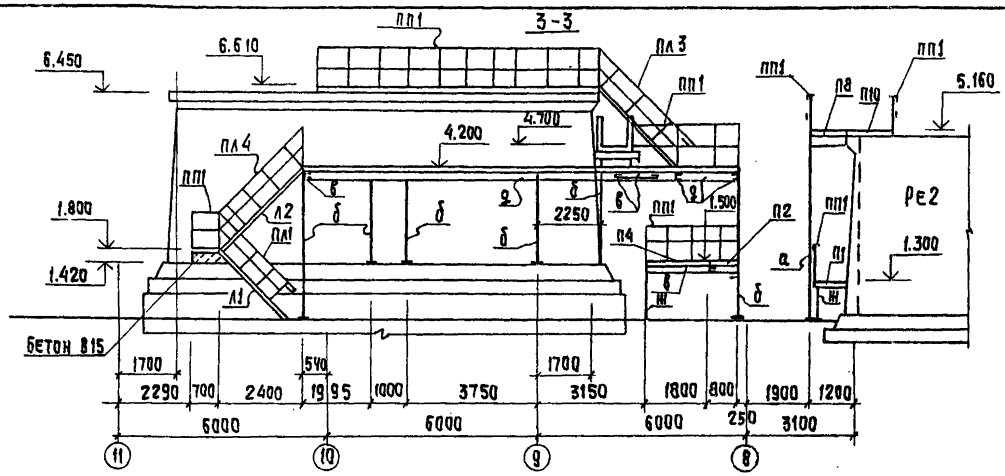

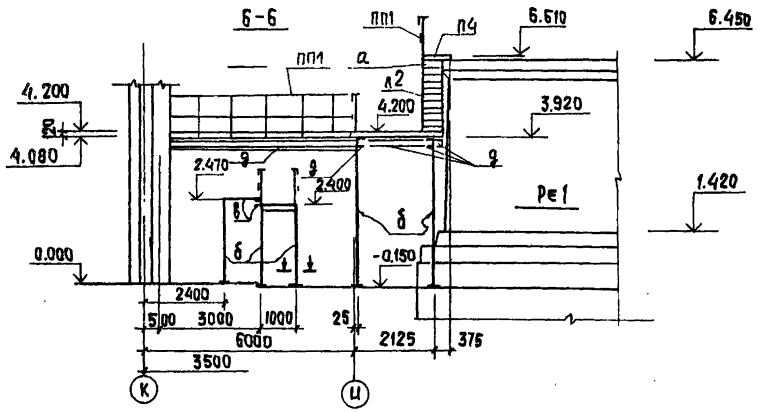

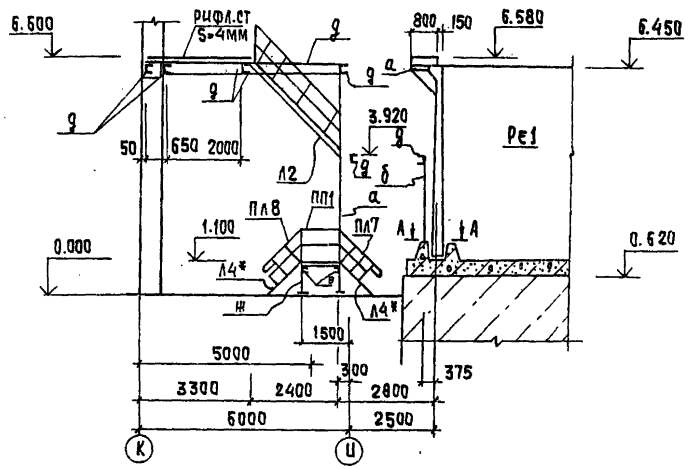

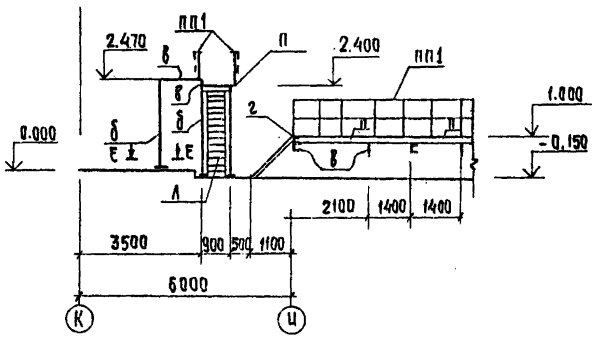

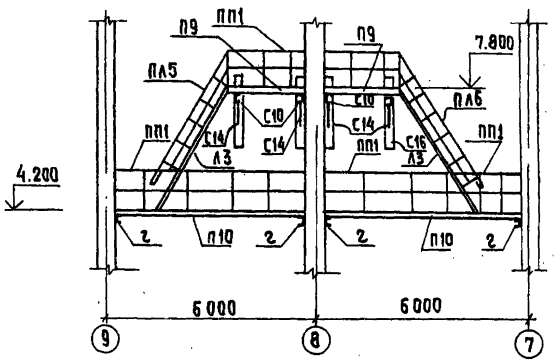

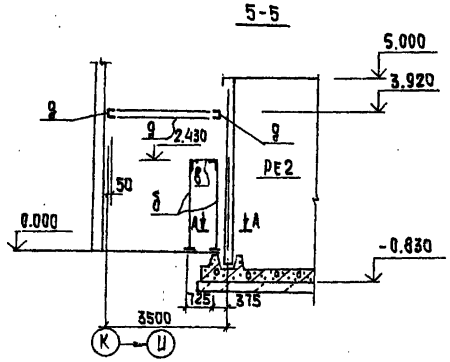

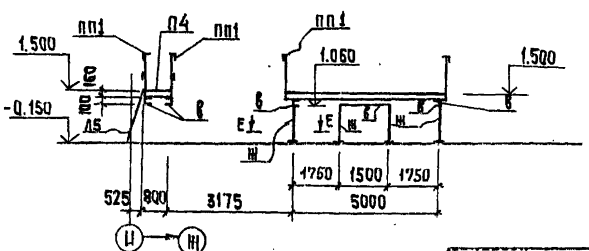

ТП 901-3-250.88 КМ

Главный корпус станции очистки вод поверхностных источников мутностью до 1500 мг/л производительностью 200 тыс м³/сут

Разрезы 3-3÷9-9

Привязан			Стадия	Лист	Листов
Провер.	Левина		Р	14	
Ст. инж.	Саранча				
Рук. гр	Стронгин				
ГИП	Левина				
Н. конт.	Данилевский				
Нач. отд.	Красавин				
Инв. №			ЦНИИЭП инженерного оборудования г. Москва		

Копировал: Хюппенен Формат А2

23531-02

Инв. № подл. | Подпись и дата | Взам. инв. №

Альбом 2, часть 1

10-10

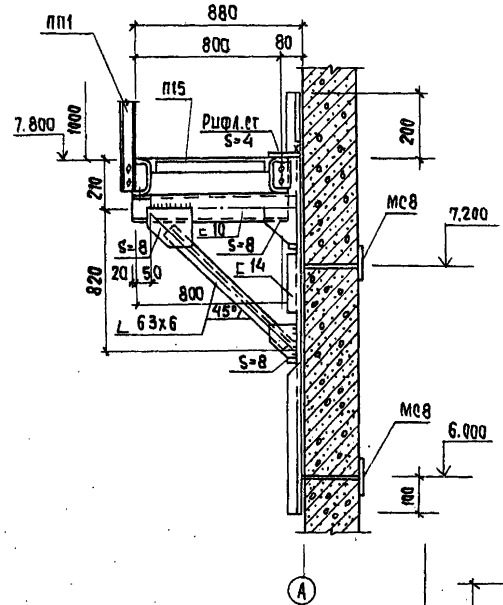

11-11

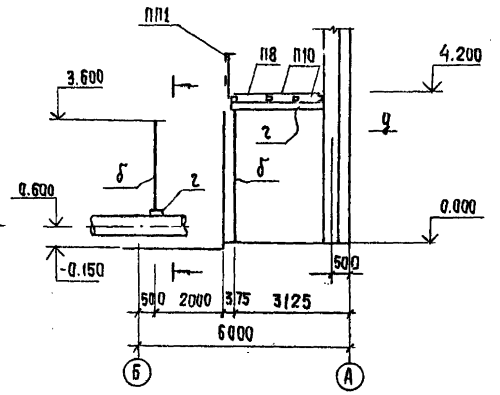

12-12

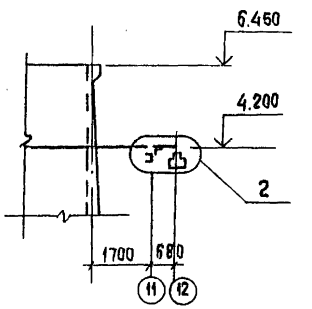

2

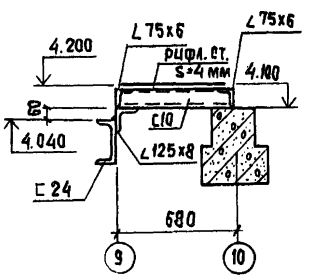

Элемент плана на отм. 6.580

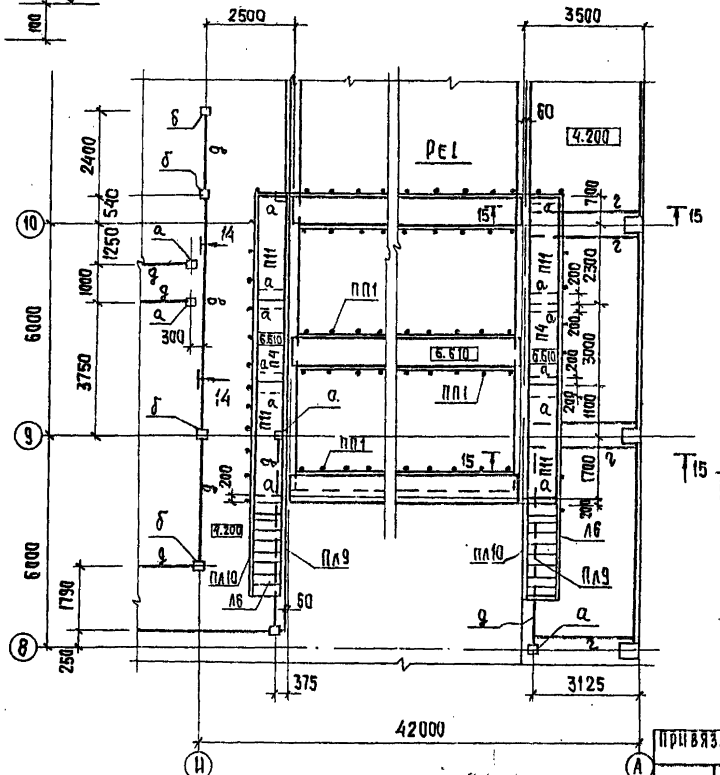

13-13

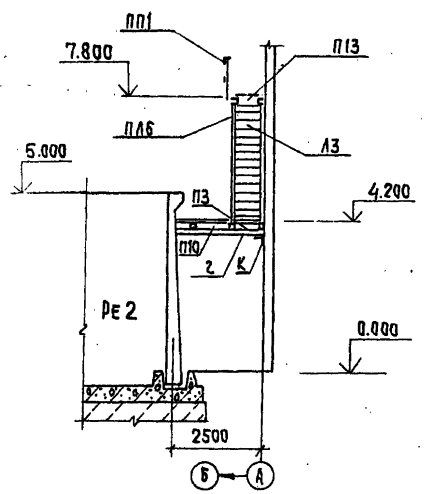

14-14

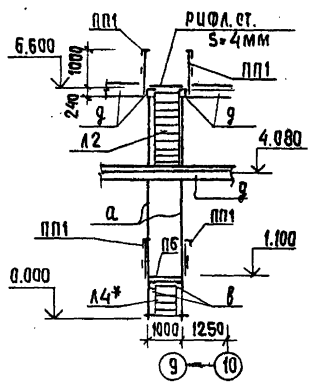

15-15

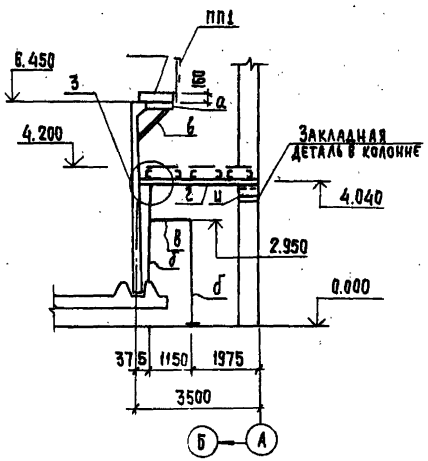

3

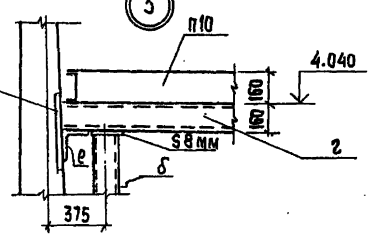

Т15 Закладная деталь в емкости

				ТП 901-3-250.88			КМ
Привязан		Провер.	Левина	Главный корпус для станции очистки воды поверхностных источников мутностью до 1500 мг/л производительностью 20 тыс. м³/сутки	Стадия	Лист	Листов
		Ст. инж.	Саранча		Р	15	
		Рук. гр.	Строгин				
		ГИП	Левина	Элемент плана на отм. 6.580 Разрезы 10-10÷15-15	ЦНИИЭП инженерного оборудования г. Москва.		
		Н. контр.	Даниловский				
		Нач. отд.	Украсавин				
Инв. № подл.							

Копировал: Хюппенен Формат А2

23531-02

Альбом 2, часть 1

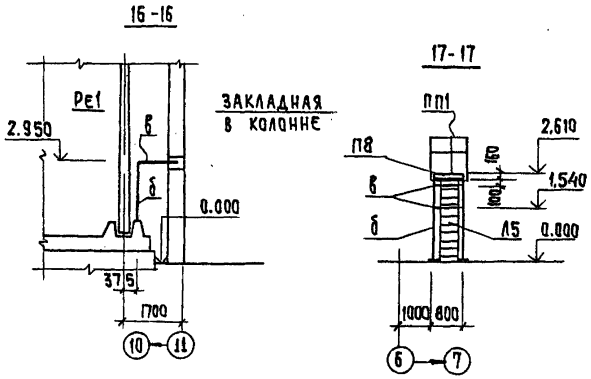

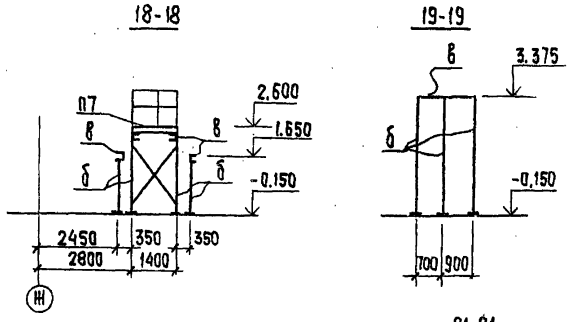

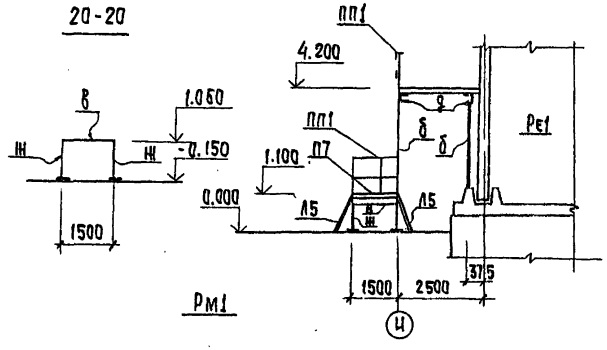

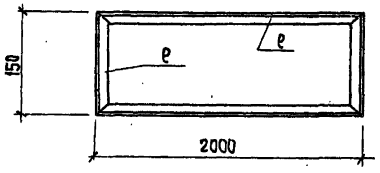

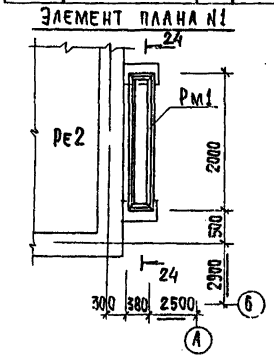

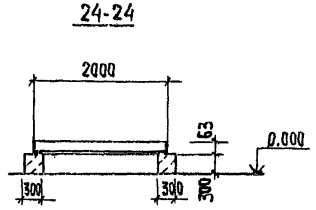

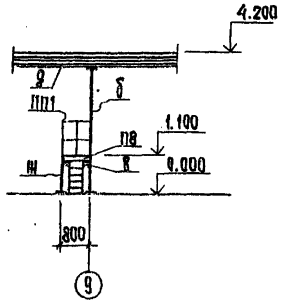

Ведомость элементов

Марка поз.	Сечение: Эскиз	Поз.	Состав	Опорные усилия: M кнм	N кн	Q кн	Группа конст.	Марка металла	Прим.
а	[ ]		2[16						
б	[ ]		2[14						
в	[		[10						
г	[		[16						
д	[		[24						
е	L		∠63x5						
ж	[ ]		2[10						
и	L		∠125x8						
к	L		∠75x8						

Спецификация к схемам расположения площадок лестниц, ограждения в осях 6÷11; А÷К

Марка поз.	Обозначение	Наименование	Кол.	Масса ед.кг	Примечание
		ПЛОЩАДКИ			
П1	1.450.3-3.1 2.1.1.0.0-37	ПМХШ-60.8	5	207,8	
П2	22	ПМХШ-36.8	5	126,7	
П3	32	ПМХШ-54.10	10	211,4	
П4	10	ПМХШ-24.8	4	86,7	
П5	01	ПМХШ-9.8	5	36,8	
П6	05	ПМХШ-12.10	1	53,4	
П7	07	ПМХШ-15.8	6	56,4	
П8	20	ПМХШ-30.10	5	121.4	
П9	13	ПМХШ-21.8	5	76,9	
П10	38	ПМХШ-60.10	18	234,3	
П11	19	ПМХШ-30.8	4	107,2	
		ЛЕСТНИЦЫ			
Л1	1.450.3-3.1 1.1.1.0.0-07	МЛХШ-45-18,8	1	76.0	
Л2	-10	МЛХШ 45-24.8	2	101.0	
Л3	-10	МЛХШ 60-36.8	4	104,5	
Л4	-04	МЛХШ 45-12,8	7	50,9	
Л5	1.450.3-3.1 .3.1.0.1.0	СХ 22	36	37.5	
Л6	1.450.3-3.1 1.2.1.0.0-07	МЛХШ 60-24.8	2	76,2	
Л7*	-03	МЛХШ 60-12,8	2	38,7	
		ОГРАЖДЕНИЕ ЛЕСТНИЦ			
ПЛ1	1.450.3-3.1 4.1.1.1.0.-07	ОГП МЛХ 45-10.18	1	12,5	
ПЛ2	-01	ОГЛ МЛХ 45-10.18	1	12,5	
ПЛ3	-02	ОГЛ МЛХ 45-10.24	3	15,5	
ПЛ4	-08	ОГП МЛХ 45-10.24	3	15,5	
ПЛ5	1.450.3-3.1 4.1.2.1.0-13	ОГП МЛХ 60-10.36	2	17,3	
ПЛ6	4.1.2.1.0.-04	ОГЛ МЛХ 60-10.36	2	17,3	
ПЛ7	1.450.3-3.1 4.1.1.1.0-06	ОГП МЛХ 45-10.12	7	7,5	
ПЛ8	4.1.1.1.0	ОГЛ МЛХ 45-10.12	7	7,5	
ПЛ9	1.450.3-3.1 4.1.2.1.0-02	ОГЛ МЛХ 60-10.24	1	11.0	
ПЛ10	-11	ОГП МЛХ 60-10.24	1	11.0	
		ОГРАЖДЕНИЕ			
ПП1	1.450.3-3.1 5.1.0.1.0.	ОГПМХЭ6-10.9	556	10,5	

ТП 901-3-250.88 КМ

ПРОВЕР	ЛЕВИНА		
СТ.ИНЖ.	САРАНЧА		
РУК.ГР.	СТРОНГИН		
ГИП	ЛЕВИНА		
Н.КОНТР	ДАНИЛЕВСКИЙ		
НАЧ.ОТД	КРАСАВИН		

ПРИВЯЗАН

ИНВ. №

ГЛАВНЫЙ КОРПУС СТАНЦИИ ОЧИСТКИ ВОДЫ ПОВЕРХНОСТНЫХ ИСТОЧНИКОВ МУТНОСТЬЮ ДО 1500 МГ/Л ПРОИЗВОДИТЕЛЬНОСТЬЮ 20,0 ТЫС М3/СУТКИ

СПЕЦИФИКАЦИЯ К СХЕМАМ РАСПОЛОЖЕНИЯ ПЛОЩАДОК В ОСЯХ 6÷11, А÷К. РАЗРЕЗЫ 16-16÷22-22

СТАДИЯ	ЛИСТ	ЛИСТОВ
Р	16	

ЦНИИЭП инженерного оборудования г. Москва.

КОПИРОВАЛ: Хюппенен

ФОРМАТ А2

23531-02

ИНВ. № ПОДЛ. | ПОДПИСЬ И ДАТА | ВЗАМ. ИНВ. №

Альбом 2 часть 1

Схема расположения путей подвесного транспорта.

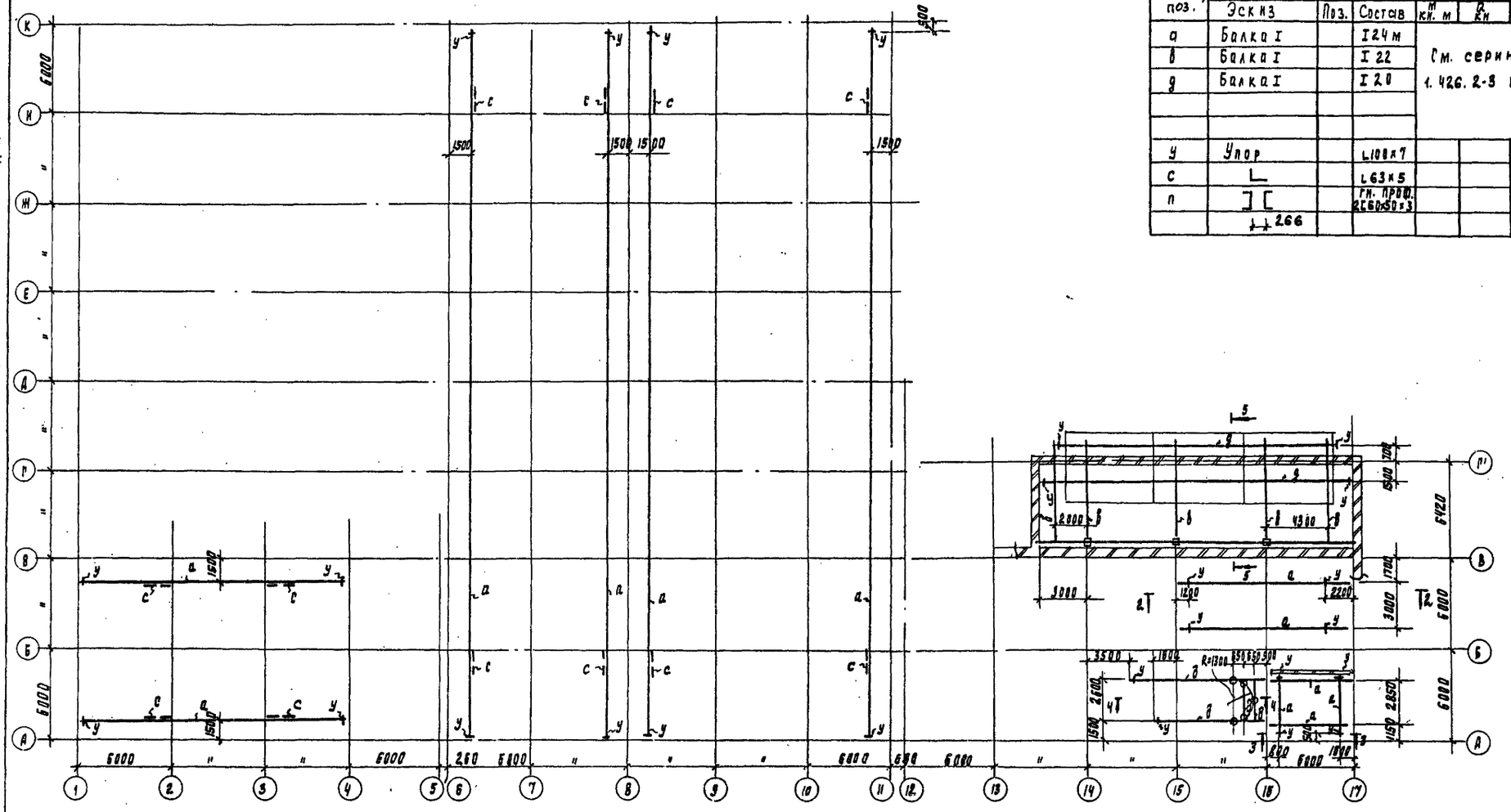

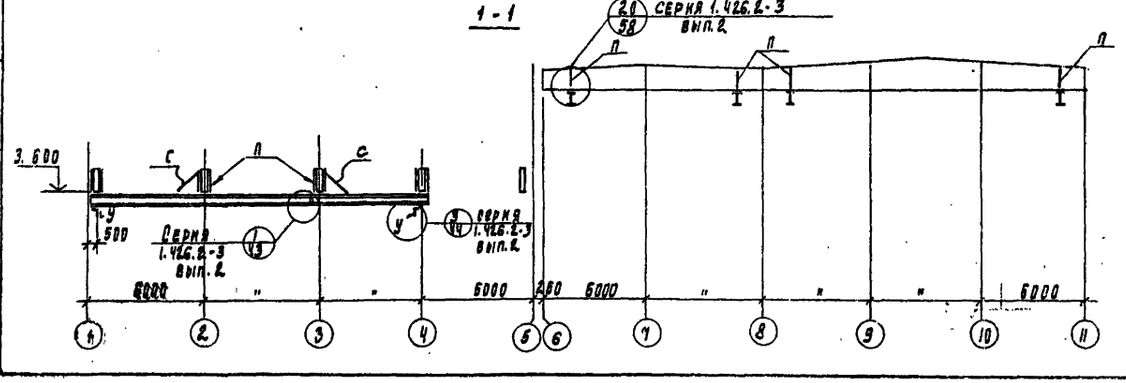

Ведомость элементов

Марка, поз.	Сечение: Эскиз	Поз.	Состав	Опорные усилия: м кн. м	Q кн	N кн	Группа констр	Марка металла	Примечание
а	Балка I		I 24 м	См. серию 1.426.2-3 вып.2			2	Вст3Гпс5	
в	Балка I		I 22				2	Вст3Гпс5-1	
д	Балка I		I 20				2	Вст3сп5-1	
у	Упор		L100×7				4	Вст3сп5-1	
с	L		L63×5				4	Вст3кп2	
п	] [		гн. проф. 2[60×50×3				3	Вст3кп2	
	266								

1. Все стальные конструкции окрасить масляной краской (гост 8292-85) за 2 раза по огрунтовке из железного сурика густотертого на олифе „оксоль", на ездовую поверхность краска не наносится.
2. Знаком ⊕ обозначены места крепления монорельсов
3. В местах монтажных стыков монорельса ездовую поверхность зачистить заподлицо с основным металлом.
4. Марку стали см. листы км 1,2.

Привязан	Пров.	Левина		Тп 901-3-250.88			КМ
	Инж.	Кирсанова		Главный корпус для станции очистки воды поверхностных источников мутностью до 15 000 мг/л производительностью 20 0 тыс. м³/сут.	Стадия	Лист	Листов
	Ст. инж.	Саранча			Р	17	
	Рук. гр.	Стронгин					
	Гип	Левина		Схема расположения путей подвесного транспорта. Разрез 1-1	ЦНИИЭП инженерного оборудования г. Москва		
Инв. н	Н. контр	Данилевский					
	Нач. отд	Красавин					

Инв. № подл. | Подпись и дата | Взам. инв. №

Копировал Годлевская 23531-02 формата 2

Альбом 2, часть 1

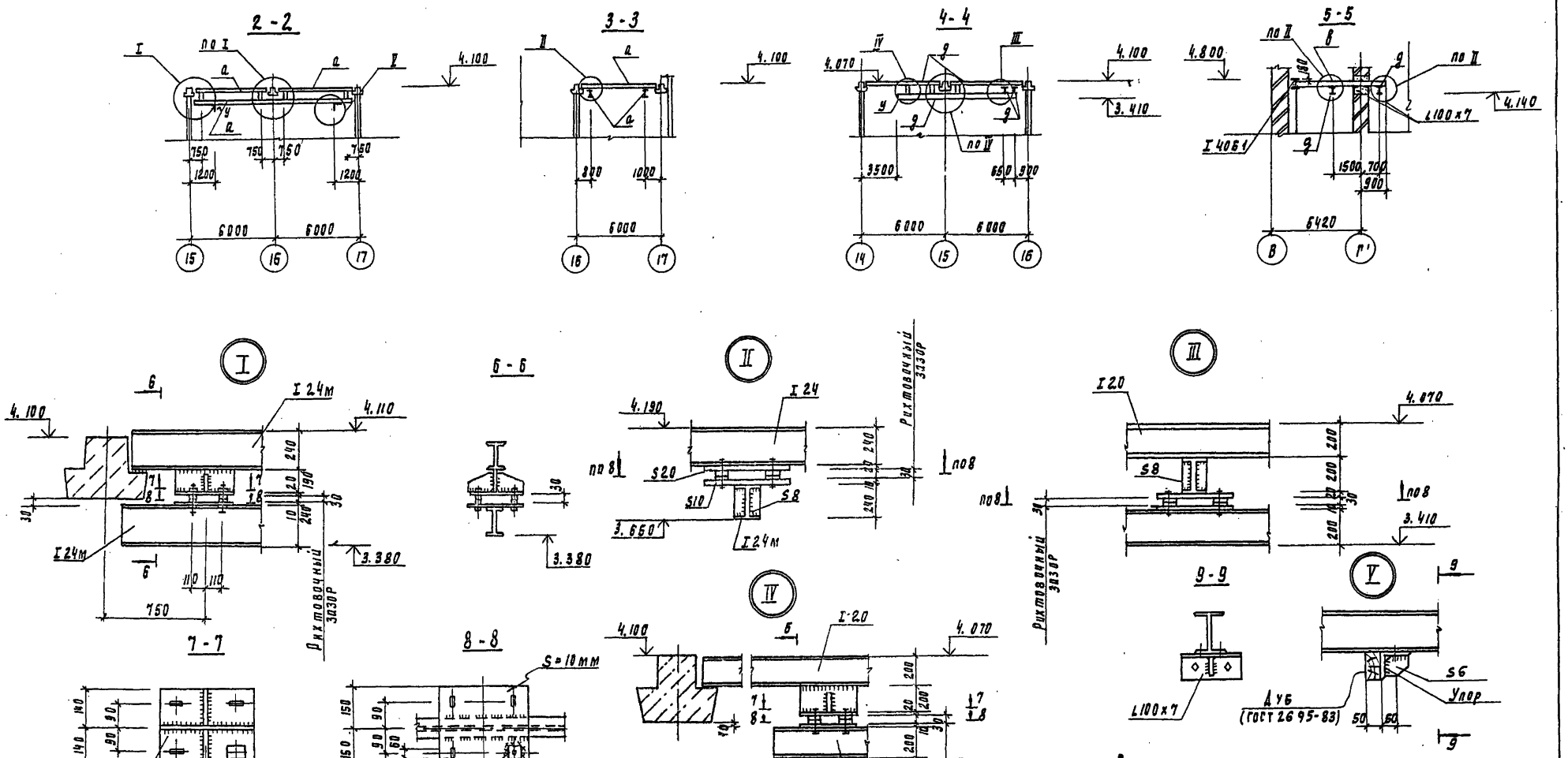

1. Все монтажные соединения на болтах и сварке.
2. Все болты нормальной точности М16 ГОСТ 7798-70*, гайки по ГОСТ 5915-70*.
3. Сварку производить электродами типа Э-42 ГОСТ 9467-75, катет шва 6мм.

Привязан	Провер.	Левина		ТП 901-3-250.88	КМ
	Инж.	Кирсанова		Главный корпус для станции очистки воды поверхностных источников мутностью до 1500 мг/л производительностью 20 тыс. м³/сут	Стадия: Р; Лист: 18; Листов:
	Рук. пр.	Строгин			
	Гип.	Левина		Схема расположения путей подвесного транспорта. Разрезы 2-2÷5-5. Узлы 1÷9	ЦНИИЭП инженерного оборудования г. Москва
Инв. N	Н. контр.	Данилевский			
	Нач. отд.	Красавин			

Инв. N подл. | Подпись и дата | Взам. инв. N

Копировал Родлевская 23531-02 формата 2

Альбом 2, часть 1

Схема расположения пожарных лестниц

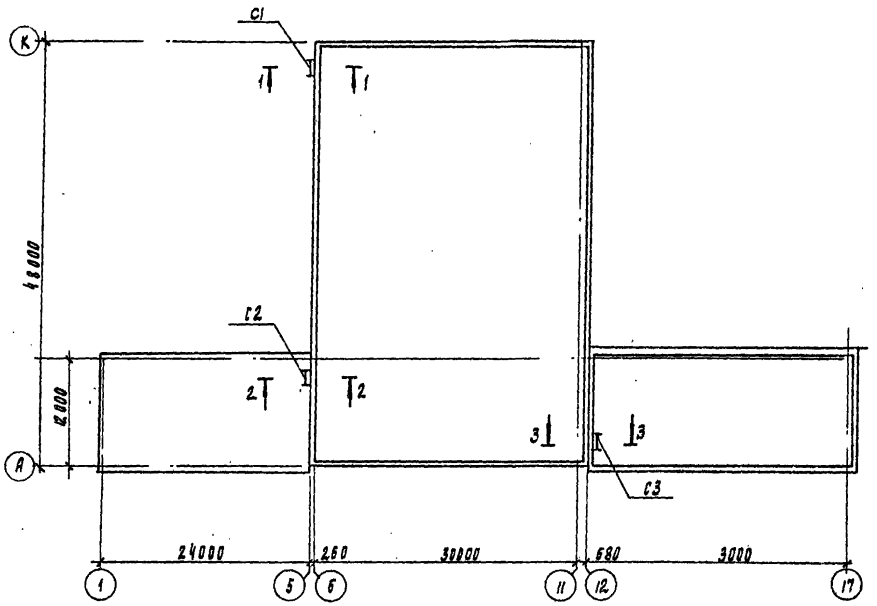

1-1

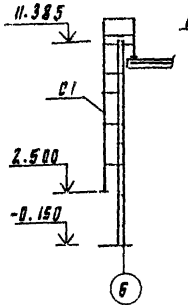

2-2

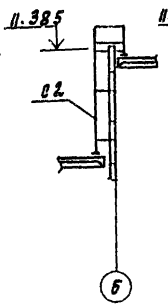

3-3

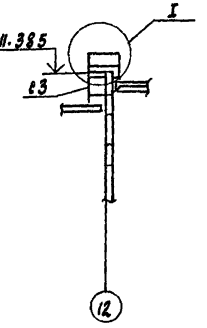

4-4

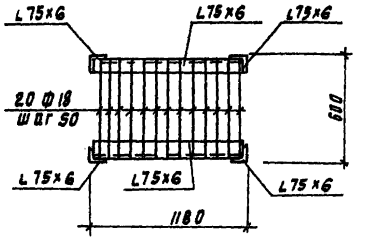

5-5

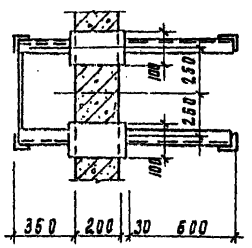

6-6

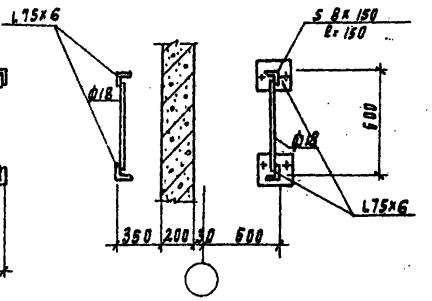

7-7

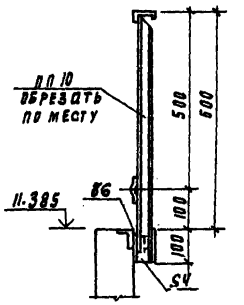

Схема расположения ограждения парапета

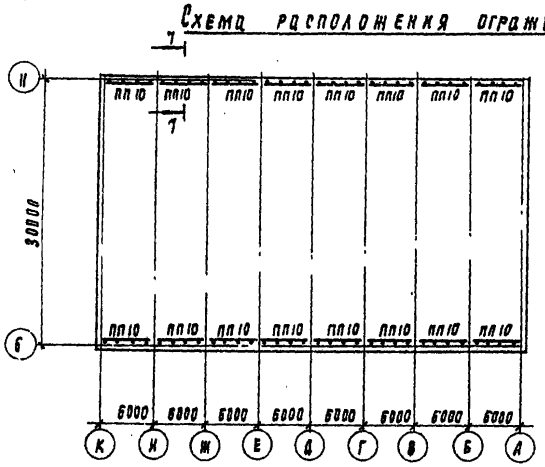

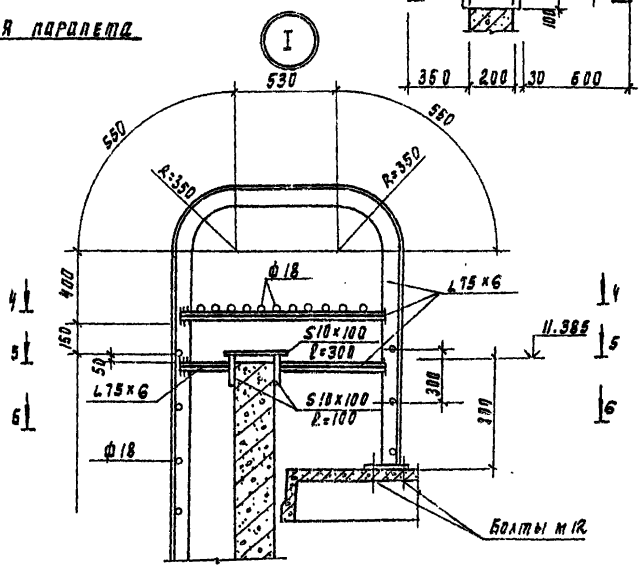

Ограждения учтены на листе КМ5.

				ТП 901-3-250.88	КМ
Привязан					
Инв. №					
Гл.инж.		Левина		Типовой комплект для станции очистки вод от радиоактивных источников мощностью до 3,6·10⁸ мгд производительностью 2,0 тыс м³/сут	Стадия: Р; Лист: 19; Листов:
Рук. гр		Ставнгия			
Гл.спец.		Левина		Схемы расположения пожарных лестниц и ограждения парапета.	ЦНИИЭП инженерного оборудования г. Москва
Н.контр.		Данкевский			
Нач.отд.		Красавин			

Копировал Формат А2

Ведомость чертежей основного комплекта марки АЗ

Лист	Наименование	Примечание
1	Общие данные	
2	План фундаментов под оборудование емкостей,	
	приямка, каналов. Разрез 1-1. Узел 5.	
3	Разрез 2-2. Узлы 1÷4. Деталь пропуска полиэти-	
	леновых труб.	
4	Планы полов.	
5	Ведомость объемов антикоррозионных работ.	

Ведомость ссылочных документов

Обозначение	Наименование	Примечание
СНиП 2.03.11-85	Защита строительных конструкций от коррозии.	
СНиП 3.04.03-85	Защита строительных конструкций и сооружений от коррозии.	
ВСН 214-82 / ММСС СССР	Сборник инструкций по защите от коррозии.	
СНиП II-8.8-71	Полы. Нормы проектирования.	

Внимание!

Данным проектом для антикоррозионных покрытий применены токсичные легковоспламеняющиеся и горючие материалы, в связи с чем при выполнении работ необходимо:

1. Строго соблюдать правила по технике безопасности, предусмотренные СНиП III-4-80.
2. Строго выполнять мероприятия по предупреждению взрыва и распространению очага возгорания согласно СНиП 2.09.02-85 и СНиП 2.01.02-85.

Типовой проект разработан в соответствии с действующими нормами и правилами и предусматривает мероприятия, обеспечивающие взрывобезопасность и пожаробезопасность при выполнении химзащитных работ.

Главный инженер проекта Левина /Левина С.Е/

Условия эксплуатации конструкций зданий и сооружений

Номер (обозначение), наименование отметки, координационные оси помещения (участка) объекта защиты	Характеристика жидких сред: Наименование или химический состав	Характеристика жидких сред: Концентрация, мг/л, г/л, %	Характеристика жидких сред: Температура, °С	Интенсивность воздействия агрессивной среды на полы	Механическое воздействие на полы	Вид уборки пола	Характеристика газовоздушных сред: Наименование или химический состав	Характеристика газовоздушных сред: Концентрация, мг/м³	Характеристика газовоздушных сред: Температура, °С	Характеристика газовоздушных сред: Относительн. влажн. %	Особые условия эксплуатации	Вид защиты
Отделение растворно-хранилищных баков коагулянта оси „13÷17", „В-Г"	$Al_2(SO_4)_3$	17%	5-25	малая	слабое	сухой	Следы H_2SO_4		5	75	—	Пол тип I. несущие и ограждающие конструкции см. п.4
Дозаторная оси „14÷17", „А-В"	$Al_2(SO_4)_3$	5%	5-16	малая	слабое	сухой	Следы H_2SO_4		16	75	—	

Общие указания

1. Приемку и подготовку поверхности под антикоррозионную защиту, выполнение химзащитных работ и контроль качества производить согласно СНиП 3.04.03-85 „Защита строительных конструкции и сооружений от коррозии" и „Сборнику инструкций по защите от коррозии" ВСН 214-82 / ММСС СССР.
2. Перед выполнением работ по защите полов должна быть проверена величина уклонов.
3. Антикоррозионная защита принята на основании проекта выполненного институтом „Проектхимзащита" г. Днепропетровск, заказ N1044 и письма института „Проектхимзащита" N1-10/233 от 20.02.1986 г.
4. Применение герметика У-30м подлежит обязательному согласованию с местным санитарным врачом (если вода питьевого качества).

Альбом 2, часть 1

Инв. № подл. | Подпись и дата | Взам. инв. № | Отдел. | Согласовано | Чистяков

Инв. №			Привязан	
			ТП 901-3-250.88	АЗ
Пров.	Стронгин		Главный корпус для станции очистки воды поверхностных источников мутностью до 1500 мг/л производительностью 20 тыс м³/сут.	Стадия: Р; Лист: 1; Листов: 5
Инж.	Кирсанова			
Рук. гр.	Стронгин			
Гип	Левина		Общие данные.	ЦНИИЭП инженерного оборудования г. Москва
Н. контр.	Данилевский			
Нач. отд.	Красавин			

Копировал: Коршунова Формат: А2

23531-02

Альбом 2 часть 1

План фундаментов под оборудование, емкостей, приямка, каналов

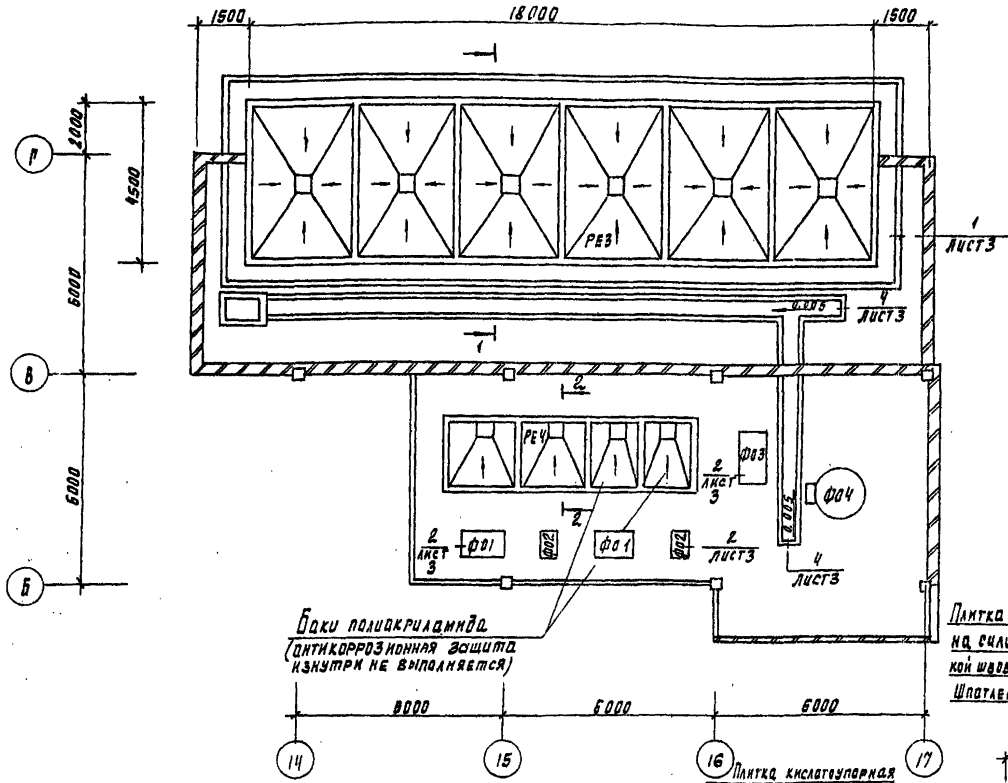

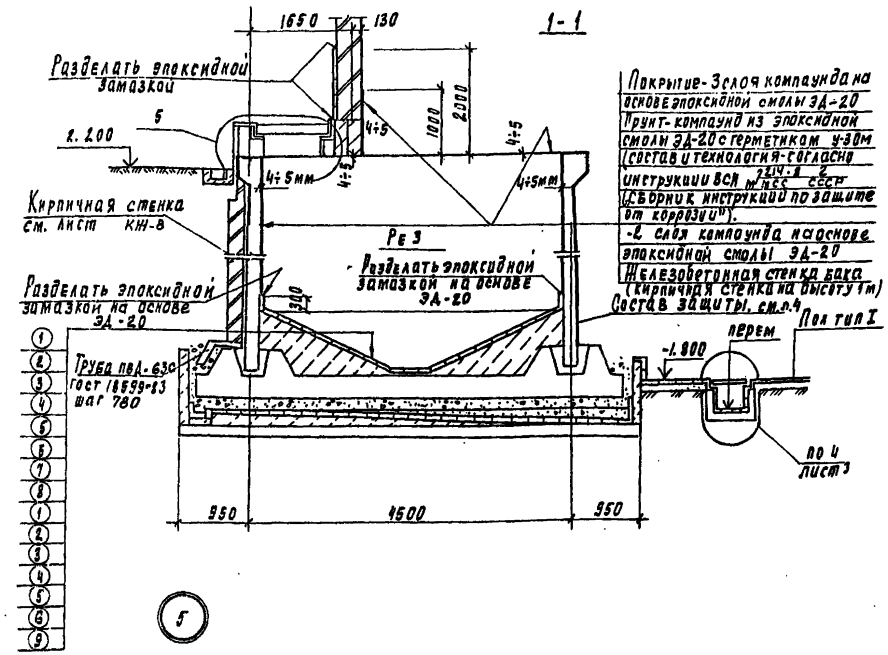

Покрытие - 3 слоя компаунда на основе эпоксидной смолы ЭД-20
Грунт - компаунд из эпоксидной смолы ЭД-20 с герметиком У-30м (состав и технология - согласно инструкции ВСН 214-82 МПСС СССР "Сборник инструкций по защите от коррозии").
- 2 слоя компаунда на основе эпоксидной смолы ЭД-20
Железобетонная стенка бака (кирпичная стенка на высоту 1м)

Плитка кислотоупорная марки „КШ" S20 на силикатной замазке S4 с разделкой швов замазкой „Арзамит-5" на глубину 15мм
Шпатлевка силикатной замазкой S4

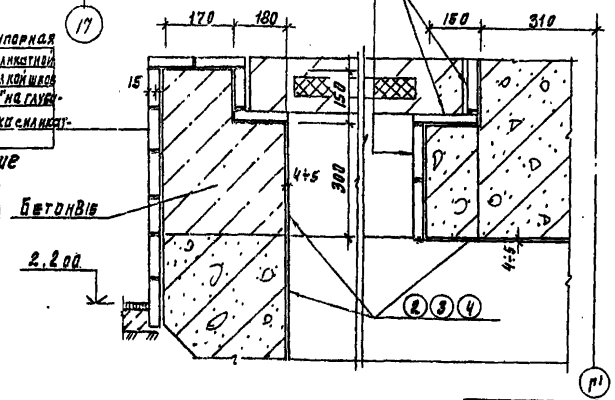

Плитка кислотоупорная марки „КШ" S20 на силикатной замазке S4 с разделкой швов замазкой „Арзамит-5" на глубину 15мм. Шпатлевка силикатной замазкой S4

1. Плитка кислотоупорная марки „КШ" (гост 961-84) S35 на эпоксидной замазке (на основе эпоксидной смолы ЭД-20) S4
2. 3 слоя компаунда на основе эпоксидной смолы ЭД-20
3. Компаунд из эпоксидной смолы ЭД-20 с герметиком У-30м (состав и технология согласно инструкции ВСН 214-82 МПСС СССР "Сборник инструкций по защите от коррозии")
4. 2 слоя компаунда на основе эпоксидной смолы ЭД-20
5. Выравнивающий слой из цементно-песч. р-ра состава 1:2, S15.
6. Набетонка по уклону из бетона В3.5
7. Железобетонное днище бака.
8. Слой кислотоупорного щебня мелкой фракции: от 100 до 170 мм по высоте
9. Железобетонные плиты поддона.

Общая толщина покрытия:
2 3 4 = 4÷5 мм.

Агрессивные воздействия на фундаменты под оборудование

Номер помещения, участка	Наименование оборудования	Марка фундамента	Характер агрессивного воздействия	Номер узла защиты	Особые условия эксплуатации
13	Насос	Ф01	$Al_2(SO_4)_3$ - 5%	2	На раме
13	Насос	Ф02	$Al_2(SO_4)_3$ - 5%	2	На раме
13	Насос	Ф03	$Al_2(SO_4)_3$ - 5%	2	На раме

Согласовано: Отдел ВГ Чигирева

Инв. № подл. | Подпись и дата | Взам. инв. №

Привязан

Инв. №

Провер.	Строгин	
Инж.	Кирсанова	
Рук. гр.	Строгин	
ГИП	Левина	
Н. контр.	Данилевский	
Нач. отд.	Красавин	

ТП 901-3-250.88 А3

Главный корпус для станции очистки воды поверхностных источников мутностью до 1500 мг/л производительностью 20 отыс. м³/сут

План фундаментов под оборудование, емкостей, приямка, каналов. Разрез 1-1. Узел 5

Стадия	Лист	Листов
Р	2	

ЦНИИЭП инженерного оборудования г. Москва

23531-02 Копировал Подлесская

Альбом 2, часть 1

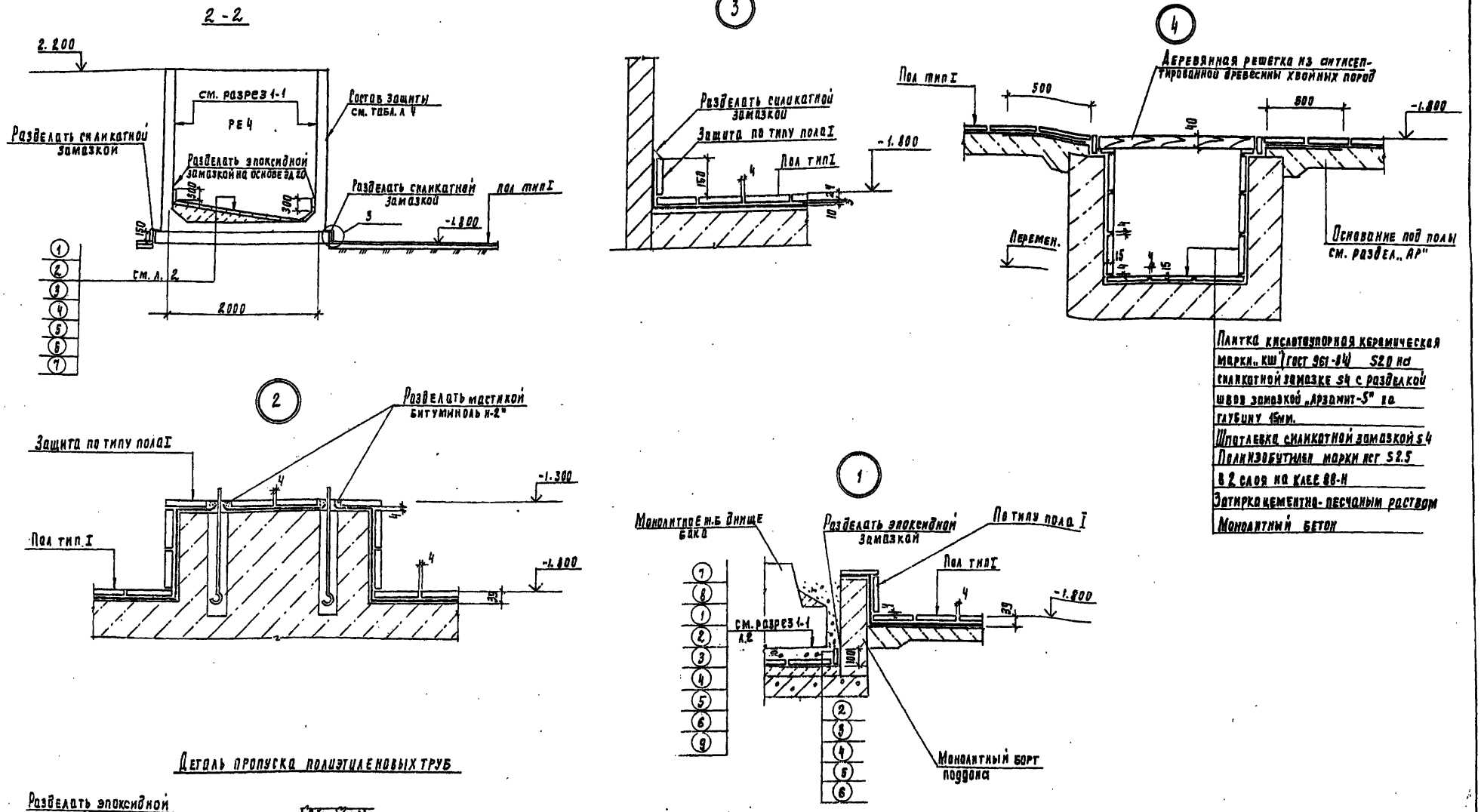

Защиту опор выполнять по узлу 2

Инв. № подл.	Подпись и дата	Взам. инв.			

Привязан				ТП 901-3-250.88			А3
	Пров.	Стронгин		Главный корпус для станции очистки воды поверхностных источников мутностью до 1500 мг/л, производительностью 20 отыс. м³/сут.	Стадия	Лист	Листов
	Инж.	Кирсанова			Р	3	
	Рук. гр.	Стронгин					
	Гип	Левина		Разрез 2-2. Узлы 1÷4 Деталь пропуска полиэтиленовых труб.	ЦНИИЭП инженерного оборудования г. Москва		
Инв. №	Н. контр.	Данилевский					
	Нач. отд.	Красавин					

Копировал Родлевская 23531-02. Формат А2

Альбом 2, часть 1

План полов на отм. -1.800; 1.700

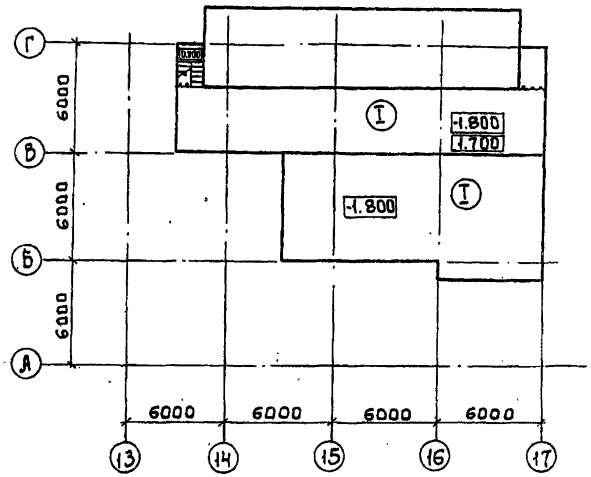

Антикоррозионная защита несущих и ограждающих конструкций зданий и сооружений

Номер помещения, участка	Наименование и материал элементов конструкций	Состав защитного покрытия: Грунтовка — Марка материала	Грунтовка — Кол. слоев	Покрывной слой — Марка материала	Покрывной слой — Кол. слоев	Общая толщина покрытия, мкм	Примечания
13;14	Железобетонные конструкции Стены наружные — железобетонные панели кирпичные оштукатуренные. Стены внутренние — железобетонные стены баков, кирпичные оштукатуренные Плиты покрытия, перекрытия; ригели; колонны.	Лак ХВ-784	2	Эмаль ХВ-785 Лак ХВ-784 (ГОСТ 7313-75*)	2 2	90÷120	
13;14	Металлоконструкции Опоры обслуживающих площадок; обслуживающие площадки; лестницы; ограждения; кронштейны; монорельс и т.д.	Грунтовка ХС-068 (ТУ6-10-820-75)	2	Эмаль ХВ-785 Лак ХВ-784 (ГОСТ 7313-75*)	2 2	90÷120	

Защиту несущих и ограждающих конструкций остальных помещений см. раздел „АР"

Экспликация полов

Наименование или номер помещения по проекту	Тип пола по проекту	Схема пола или номер узла по серии	Элементы пола и их толщины	Площадь пола м²
13;14	I	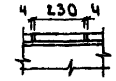	Покрытие: Плитка кислотоупорная керамическая марки „КШ" (ГОСТ 961-84), S20 на силикатной замазке S4 Шпатлевка силикатной замазкой S5 Битумно-рулонная изоляция: - Грунтовочный слой из раствора битума БН 90/10 в бензине за 2 раза. - 2 слоя рубероида РМ-350 на битуме БН 90/10 - Шпатлевка мастикой битуминол марки Н-2 S5 Основание: см. лист АР 11	248,3

Экспликацию полов остальных помещений - см. раздел „АР"

Инв. № подл. | Подпись и дата | Взам. инв. №

Привязан:	Провер.	Строгин	т.п. 901-3-250.88	А3
	Инж.	Кирсанова		
	Рук. гр.	Строгин	Главный корпус для станции очистки воды поверхностных источников мутностью до 1500 мг/л производительностью 20,0 тыс. м³/сут	Стадия: Р; Лист: 4; Листов:
Инв. №	ГИП	Левина	Планы полов	ЦНИИЭП инженерного оборудования г. Москва
	Н. контр.	Даниловский		
	Нач. отд.	Красавин		

Копировал: Баброва 23531-02 Формат: А2

Наименование	Объемы работ, м²																	Итого
	отм.-1.800		отм.1.700		отм.-1.800								Железобетонные наливные сооружения					
	Отделение растворно-хранилищных баков коагулянта оси „13÷17; „В-Г"				Дозаторная оси „13÷17", „А÷В"			Отделение растворно-хранилищных баков коагулянта оси „13÷17"; „В-Г"			Дозаторная оси „13÷17"; „А÷В"			Растворно-хранилищные баки коагулянта РЕЗ		Расходные баки коагулянта РЕЧ		
	Пол, плинтус	Каналы, приямки	Пол, плинтус		Пол, плинтус	Каналы		Стены, перемычки	Лотки	Металлоконструкции	Стены, колонны, ригели	Лотки	Металлоконструкции	1 бак	Всего	1 бак	Всего	
Очистка металлических поверхностей кварцевым песком	—	—			—	—		—	—	—	—	—	—	—	—	—	—	132
Обеспыливание бетонных поверхностей	73	26	70		89	10		216	151		245	99		535	663	135	135	1777
Обеспыливание металлических поверхностей	—	—			—	—		—	—	—	—	—	—	—	—	—	—	132
Оклейка битумно-рулонной изоляцией в 2 слоя толщиной 10мм	73	—	70		89	—		—	—	—	—	—	—	—	—	—	—	232
Оклейка полиизобутиленом марки ПСГ толщиной 2,5мм в 2 слоя на клее 88Н	—	26			—	10		—	—	—	—	—	—	—	—	—	—	36
Затирка горячим песком	73	—	70		89	—		—	—	—	—	—	—	—	—	—	—	232
Шпатлевка силикатной замазкой толщиной 5мм	73	—	70		89	—		—	—	—	—	—	—	—	—	—	—	232
Облицовка кислотоупорной керамической плиткой марки „КШ" толщиной 20мм на силикатной замазке толщиной 4мм с разделкой швов замазкой дезамит-5 на глубину 15мм	—	26			—	10		65	—	—	—	—	—	—	—	—	—	101
Облицовка кислотоупорной керамической плиткой марки „КШ" толщиной 20мм на силикатной замазке толщиной 4мм	73	—	70		89	—			—	—	—	—	—	—	—	—	—	232
2 слоя компаунда на основе эпоксидной смолы ЭД-20	—	—			—	—		32	—	—	—	—	—	333	461	65	65	558
Компаунд из эпоксидной смолы ЭД-20 с герметиком У-30М	—	—			—	—		32	—	—	—	—	—	333	461	65	65	558
3 слоя компаунда на основе эпоксидной смолы ЭД-20	—	—			—	—		32	—	—	—	—	—	333	461	65	65	558
Облицовка кислотоупорной керамической плиткой марки „КШ", толщиной 35мм на эпоксидной замазке толщиной 4мм	—	—			—	—		—	—	—	—	—	—	85	213	8	8	221
Шпатлевка силикатной замазкой толщиной 4мм.	—	26			—	10		65	—	—	—	—	—	—	—	—	—	
Окраска ПХВ-материалами в 6 слоев: лак ХВ-784 в 2 слоя; эмаль ХВ-785 в 2 слоя, лак ХВ-784 в 2 слоя.	—	—			—	—		216	151	—	245	99	—	202	202	79	79	992
Окраска ПХВ-материалами в 6 слоев: грунт ХС-068 в 2 слоя; эмаль ХВ-785 в 2 слоя лак ХВ-784 в 2 слоя.	—	—			—	—		—	—	—	—	—	—	—	—	—	—	132

В железобетонных наливных сооружениях (для растворно-хранилищных баков коагулянта) в графе „Всего" учтены материалы на антикоррозионную защиту поддона.

ТП 901-3-250.88 А3

Привязан	Пров.	Строгина	
	ИНЖ	Киреенова	
	Рук. гр.	Строгина	
	ГИП	Левина	
	Н. контр.	Данилевский	
Инв.№	Нач. отд.	Краевин	

Главный корпус для станции очистки воды поверхностных источников мутностью до 1500мг/л производительностью 20 тыс. м³/сут

Ведомость объемов антикоррозионных работ

Стадия	Лист	Листов
Р	5	

ЦНИИЭП инженерного оборудования г. Москва

Копировал: Коршунова

Формат А2

23591-02

Инв.№ подл. | Подпись и дата | Взам. инв.№

№№ п.п.	Наименование работ	Объём работ: единица измерения	Объём работ: количество	Нормативная трудоёмкость: чел.-дн.	Нормативная трудоёмкость: маш.-см.	Численность рабочих в смену	Число смен	Продолжительность работ (дни)
I	Подготовительный период							2 мес
II	Земляные работы							
1	Разработка грунта	м³	13293	436	115	5	2	44
2	Обратная засыпка	м³	6051	464	85	5	2	46
III	Устройство фундаментов							
1	Бетонная подготовка, подушка	м³	62.5	378	19	6	2	32
2	Песчаное основание	м³	15.2					
3	Монолитные ж.б. фундаменты	м³	125					
4	Укладка сборных ж.б. конструкций	м³	73.67					
5	Укладка блоков бетонных	м³	165.18					
IV	Устройство емкостей							
	Емкость РЕ-1							
1	Днище из монолитного ж.б.	м³	262.1	1065	83	6	2	89
2	Стеновые панели, лотки из сборного железобетона.	м³	297					
	Емкость РЕ-2.							
1	Днище из монолитного ж.б.	м³	167.12	677	53	6	2	56
2.	Стеновые панели, лотки из сборного железобетона.	м³	163,34					
	Емкость РЕ-3							
1	Монолитные ж.б. конструкции емкости.	м³	84.65	301	25	6	2	25
2.	Сборные ж.б. конструкции.	м³	45.24					
	Емкость РЕ-4							
1	Монолитные ж.б. конструкции	м³	23.45	46	2	6	2	4
V	Монтаж каркаса							
1	Колонны	м³	88.13	228	20	5	2	23
2	Балки покрытия	м³	53.46					
3	Ригели	м³	19.03					
4	Лестницы, площадки, проступи.	м³	4.12					
5.	Фахверк, колонны, распорки, связи	т	4.11					
VI	Устройство стен							
1	из стеновых панелей	м³	353.11	345	31	5	2	35
2	из керамического кирпича	м³	232.4	245		6	2	21
3	Перемычки сборные ж.б.	м³	1.08					
4	диафрагмы жесткости	м³	28.91					

График работ (месяцы)

1	2	3	4	5	6	7	8	9	10	11	12	13	14	15	16	17	18	19	20	21	22	23	24
		10	10							10	10												
			12								12												
				12																			
					12																		
						12																	
							12																
														12									
															12								
								10				10											
									10					10									
													12										

ТП 901-3-250.86 ОС

Здание компрессорных установок для испытания газовых баллонов вместимостью 50 и 80 л (1 и 2 очередь строительства)

Стадия	Лист	Листов
Р	1	1

ГРАФИК ПРОИЗВОДСТВА РАБОТ (НАЧАЛО)

ЦНИИЭП инженерного оборудования г. Москва

Проверил Чухрова; Гл. инж. Панина; Рук. гр. Чухрова; Н. контр. Павлова; Начотд. Григорьева

Копировал: Логинова Формат: А2

Инв. № подл. | Подпись и дата | Взам. инв. №

Альбом 2 часть 1

№№ пп	Наименование работ	Объем работ: Единица измерения	Объем работ: Количество	Нормативная трудоемкость: чел-дн.	Нормативная трудоемкость: маш-см	Численность рабочих в смену	Число смен	Продолжительность работ (дни)	График работ (месяцы) 1 2 3 4 5 6 7 8 9 10 11 12 13 14 15 16 17 18 19 20 21 22 23 24
VII	Устройство перекрытия и покрытия								
1	Плиты перекрытия	м³	37,32	20	2	5	2	2	10 10
2	плиты покрытия	м³	151,21	394	31	5	2	40	10 10
VIII	Устройство перегородок								
1	из керамического кирпича	м²	185						
2	из легкобетонных панелей	м²	470	129	—	5	2	13	10
3	Каркас перегородок	т	2,24						
IX	Устройство кровли								
1	4х слойной рулонной плоской	м²	419	189	—	5	2	19	10
2	3х слойной рулонной скатной	м²	1890	273		5	2	28	10
X	Заполнение проемов								
1	Окна	м²	272	88	—				
2	Двери	м²	102	27	—	4	2	18	8 8
3	Ворота	т	1,61	28	—				
		м²	18,98						
XI	Монтаж металлоконструкций								
1	Подвесные пути	т	17,5	1298	4	10	2	65	20 20
2	Лестницы, площадки	т	32,06						
XII	Устройство полов								
1	из керамической плитки	м²	352						
2	Цементных	м²	1237	453	—	6	2	38	12 12
3	из кислотоупорной плитки	м²	178						
4	из линолеума	м²	348						
XIII	Устройство венткамеры			6	—	3	2	1	16 16
XIV	Устройство КТП			18	—	3	2	3	
XV	Отделочные работы внутренние								
1	Штукатурка улучшенная	м²	834	1337	25	10	2	67	20 20
2	окраска	м²	3822						
3	Облицовка керамической плиткой	м²	388						10
XVI	Отделочные работы наружные	м²	2106	63	—	5	2	7	
XVII	Антикоррозионные работы	м²	248	709	—	8	2	44	16
XVIII	Специально-строительные работы								
1	Каналы и приямки бетонные	м³	37,38	141	1	5	2	12	10 10
2	Фундаменты под оборудование	м³	39,38						
XIX	Санитарнотехнические работы			364	—	5	2	37	10 10
XX	Механомонтажные работы			2460	—	10	2	123	20 20 20
XXI	Электромонтажные работы			1405	—	10	2	70	20 20
XXII	Разные работы			40	—	6	2	4	4
	Итого			13517	496			24 мес.	

Примечание: Строительство главного корпуса осуществляется в 2 этапа
1этап - строительство центральной части корпуса в осях „6÷11".
2.Этап - строительство насосной станции II подъема в
осях „1-5" и блока основных реагентов в осях „12÷17".

				ТП 901-3-250.88	ОС
Провер	Чуднова			Главный корпус для станции очистки воды поверхностных источников мутностью 1500 мг/л производительностью 20 тыс м³/сут	Стадия: Р; Лист: 2; Листов: 2
Ст.инж	Панина				
Рук.гр.	Чухрова			График производства работ	ЦНИИЭП инженерного оборудования г. Москва
Н.контр.	Павлова				
Нач.отд	Григорьева				

Копировал: Коршунова Формат: А2

Инв.№ | Подпись и дата | Взам.инв.№

gost.e-ecolog.ru