МИНТЯЖСТРОЙ СССР
ВПО „СОЮЗСТРОЙКОНСТРУКЦИЯ"
ЭКСПЕРИМЕНТАЛЬНОЕ КОНСТРУКТОРСКОЕ БЮРО

# ТИПОВОЕ ПРОЕКТНОЕ РЕШЕНИЕ

# ДВЕРИ МЕТАЛЛИЧЕСКИЕ

## 168-04-01

## ВЫПУСК III ДВЕРЬ ДАОП 0,9-2

gost.e-ecolog.ru

Свердловск 1979 г.

## Содержание


| NN п/п | Наименование | Лист |
|---|---|---|
| 1 | Пояснительная часть | 1 |
| 2 | Дверь ДАОП 0,9×2 Сечения 1-1,2-2,1а-1а,2а-2а. | 2 |
| 3 | Коробка дверная. | 3 |
| 4 | Полотно дверное. | 4 |
| 5 | Узлы 1÷4. | 5 |
| 6 | Узлы 5,6. Фасонные элементы ФЭ-1,2. Таблица расхода материалов на деталь установки алюминиевых дверей | 6 |


## Введение

Настоящий выпуск содержит:

а/ техническое описание конструкции дверей;

б/ чертежи металлоконструкций дверей, архитектурно-строительные деталя

## 1. Назначение и область применения

1.1. Двери [redacted] предназначены для установки в общественных, гражданских и промышленных зданиях в кирпичных и легкосборных перегородках.

1.2. Двери ДАОП 0,9×2 допускается применять только в [illegible] зданиях, предназначенных для производств с неагрессивными или слабоагрессивными средами.

## 2. Технические данные

2.1. Тип дверей – маятниковые.

2.2. Количество полотен – одно.

2.3. Направление открывания – правое в здание.

2.4. Способ открывания – ручной.

2.5. Усилие открывания – 3 кгс.

2.6. Габаритные размеры блока – 960×2066.

## 3. Конструктивная часть

3.1. Двери [redacted] представляют из себя блок из коробки и полотна.

3.2. Коробка и обвязка полотна выполнены из прессованных алюминиевых профилей.

3.3. Заполнение полотна двери выполнено из трехслойной стеновой панели марки С60-1 по ТУ 67-77-75.

3.4. Скобяные изделия для дверей поставляются в комплекте с дверями.

## 4. Строительная часть

4.1. Крепление дверей в кирпичных перегородках осуществляется через деревянные антисептированные пробки, заложенные при выполнении проема /см. узел 6/.

4.2. Крепление дверей в легкосборных перегородках выполняется к металлическому обрамлению проема с помощью самонарезающих винтов 3,5×25, через предварительно установленные по обеим сторонам проема детали Д-1 /см. узел 5/.

| | | |
|---|---|---|
| ТК 1979г. | Пояснительная часть | 168-04 Выпуск II |

## Дверь ДАОП 0.9×2

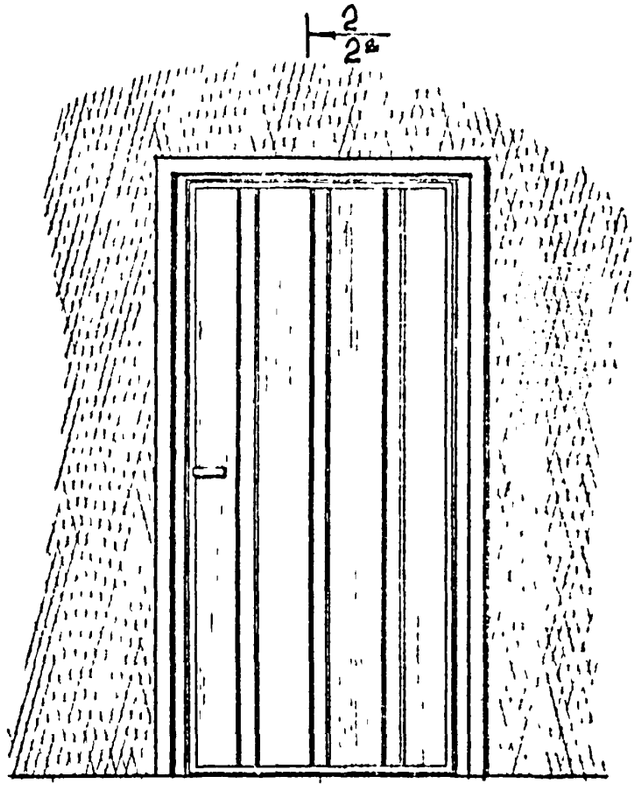


## 2-2

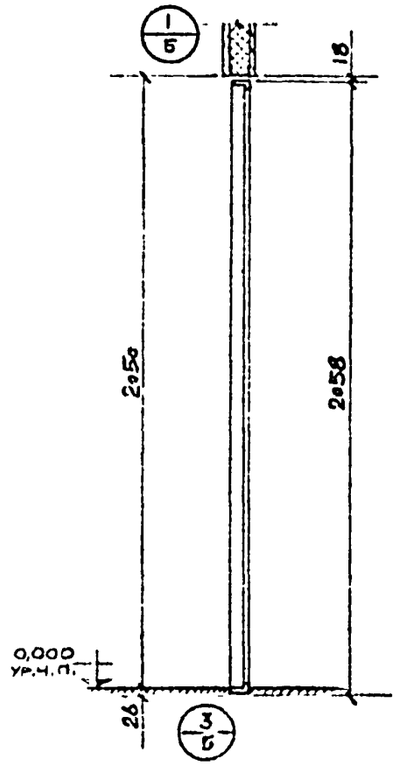


## 2а-2а

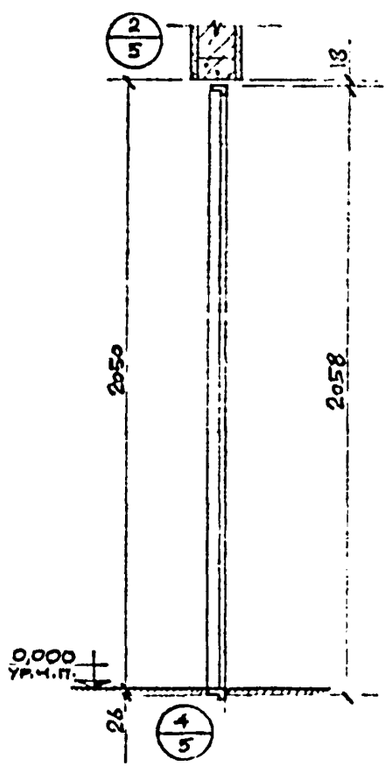


## 1-1

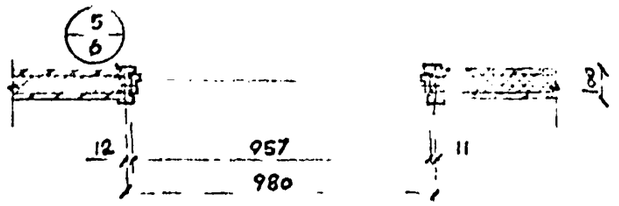


## 1а-1а

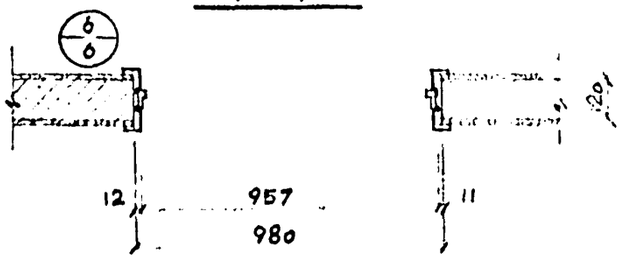


1. Сечения 1-1, 2-2 предусматривают установку дверей в легкосборных перегородках; сечения 1а-1а, 2а-2а — в кирпичных перегородках.
2. Отм. 0,000 принята условно.

| | | |
|---|---|---|
| ТК 1979г. | Дверь ДАОП 0,9×2 Сечения 1-1, 2-2, 1а-1а, 2а-2а | 168-04 Выпуск II Ал 2 |

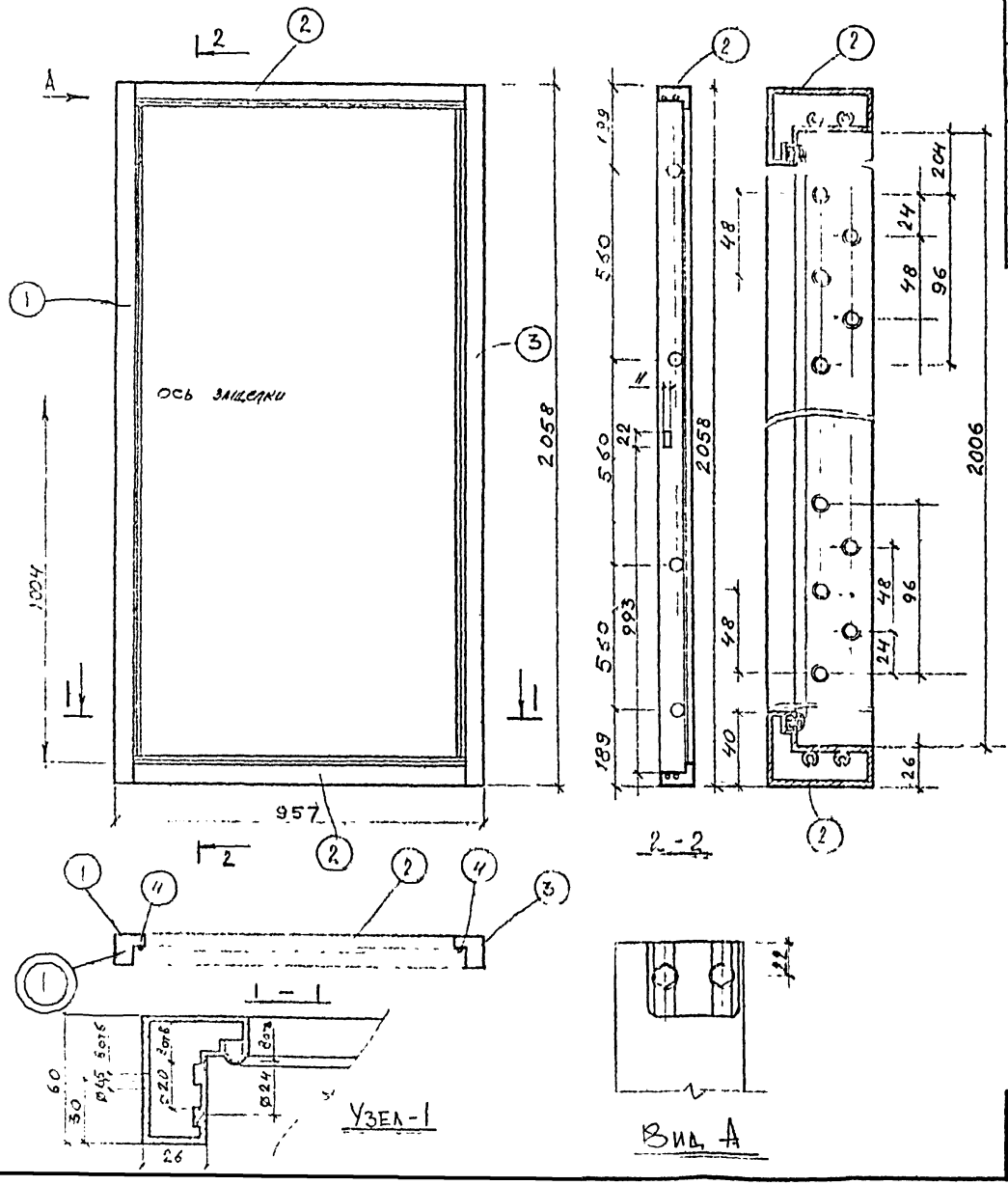


## Спецификация алюминия

(на одну штуку отправочной марки)

| Марка | Поз | Сечение | Длина | Кол. Т | Кол. Н | Масса в кг 1шт | Масса в кг Всех | Масса в кг Марки | Примеч |
|---|---|---|---|---|---|---|---|---|---|
| | 1 | Слонiное | 2058 | 1 | | 2,51 | 2,51 | 7,22 | |
| | 2 | —"— | 957 | 2 | | 1,1 | 2,2 | | |
| | 3 | —"— | 2058 | 1 | | 2,51 | 2,51 | | |

## Примечания

1. В качестве уплотнения применяется резиновый профиль ПР II 1003 Хабаровского • ЗСАК
2. Соединение на самонарезающих винтах В6×25 ТУ67-72-75 (3шт)

| | | |
|---|---|---|
| ТК 1979г | Коробка дверная | 168-04-… Выпуск II Лист 3 |

БПО «Союзстройконструкция» г. Свердловск.

## Спецификация алюминия
(на одну штуку отправочной марки)

| Марка | Поз | Сечение | Длина | Кол Т | Кол Н | Масса, кг 1 шт | Масса, кг Всех | Масса, кг Марки | Примечание |
|---|---|---|---|---|---|---|---|---|---|
| | 1 | Сложное | 2000 | 1 | | 0,48 | 0,48 | 28,20 | |
| | 2 | — " — | 2000 | 2 | | 1,32 | 2,64 | | |
| | 3 | — " — | 900 | 1 | 1 | 0,54 | 1,08 | | |
| | 4 | Сложное | 2000 | 1 | | 24,0 | 24,0 | | |

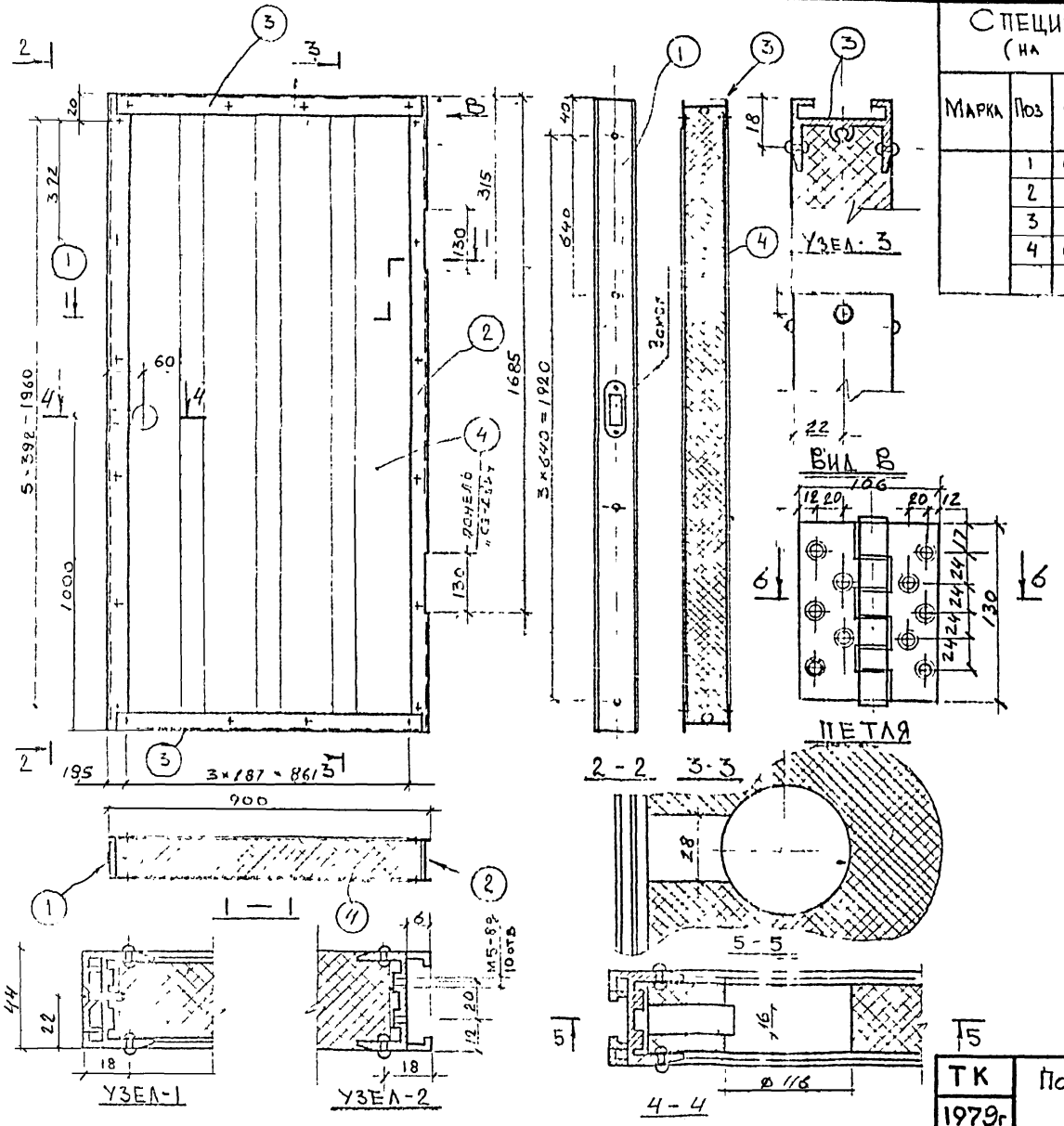


## Примечания

1. Двери навешиваются на две накладные петли (чертеж петли см. на данном листе.)

Расход – $\delta = 35$ вес 0,22 кг
Кр $\phi 6$ — " — 0,02 кг

| ТК | Полотно дверное | 168-04-01 |
|---|---|---|
| 1979г | | Выпуск II / Лист 4 |

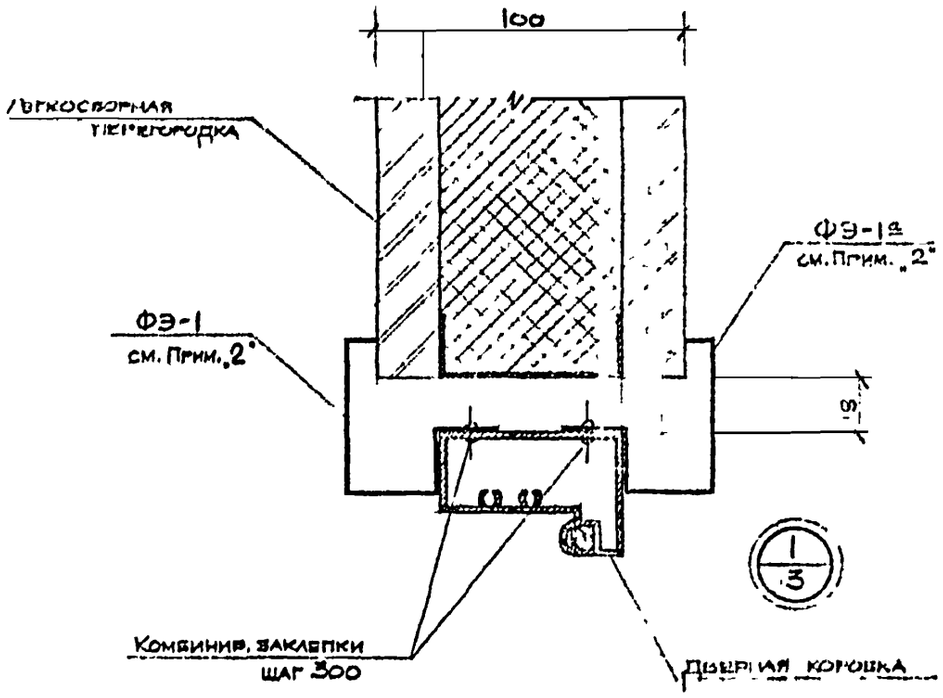


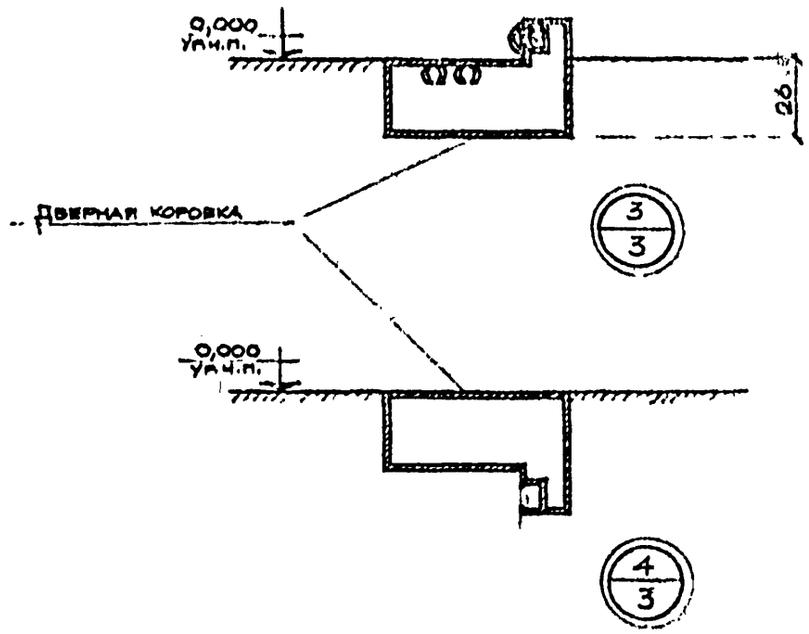


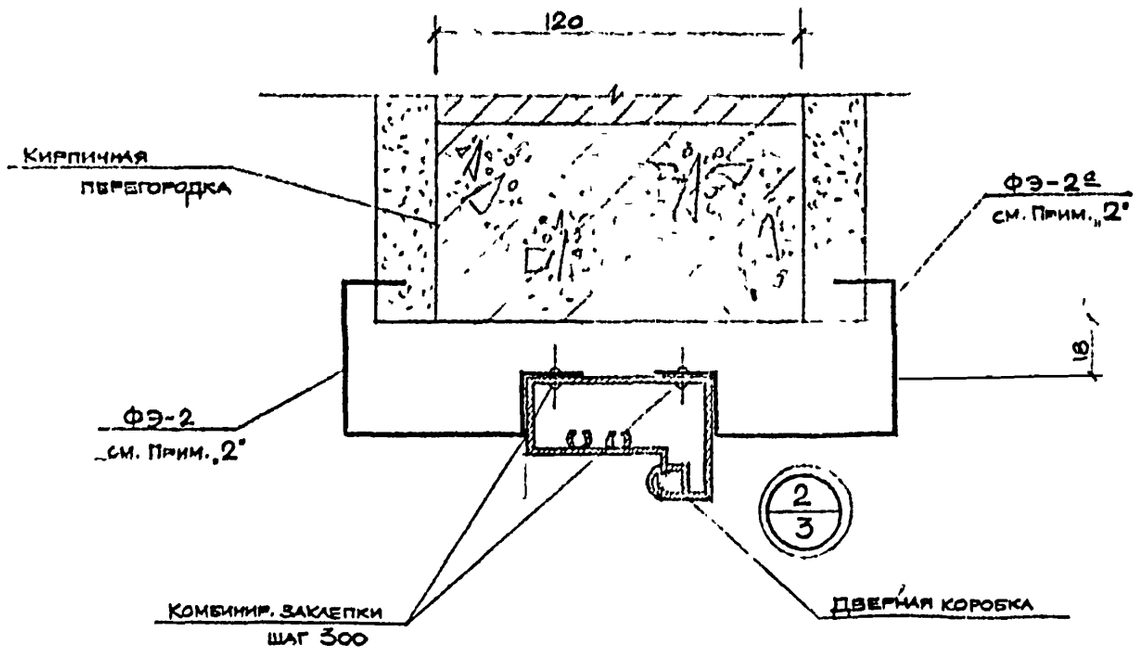


1. В разработанных узлах полотно дверей условно не показано
2. Фасонные элементы ФЭ-1,1а,2,2а крепить к дверной коробке до монт
3. На узле 3 показан вариант дверей с порогом, на узле 4 – без порог
4. Отм. 0,000 принята условно.

| | | |
|---|---|---|
| ТК | Узлы 1÷4 | 168-04 |
| 1979г. | | Выпуск II |

Экспериментальное конструкторское бюро ВПО „Союзстройконструкция" г. Свердловск

Нач. отдела | Рук. группы | Проектировал Потапов | Проверил | Чистяк

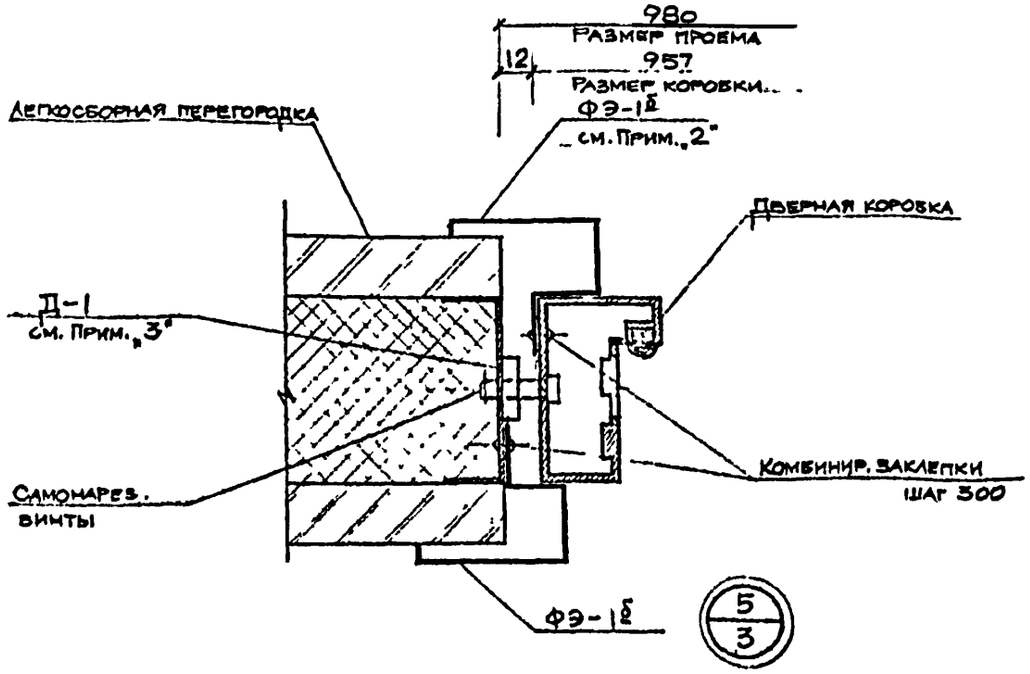


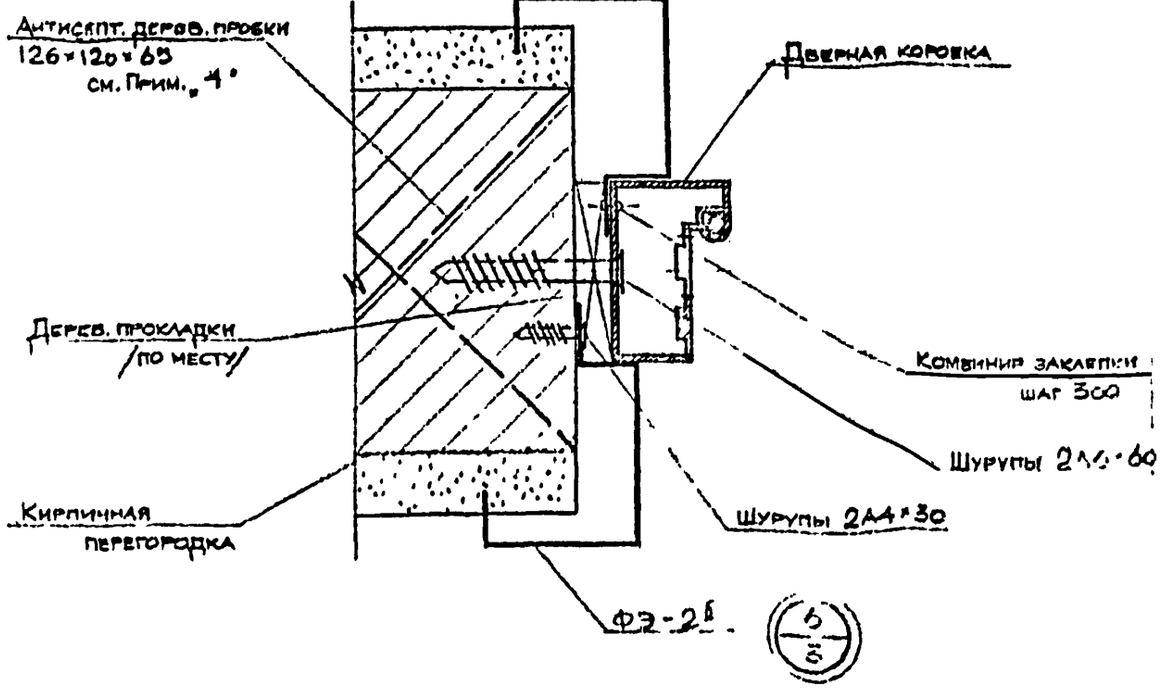


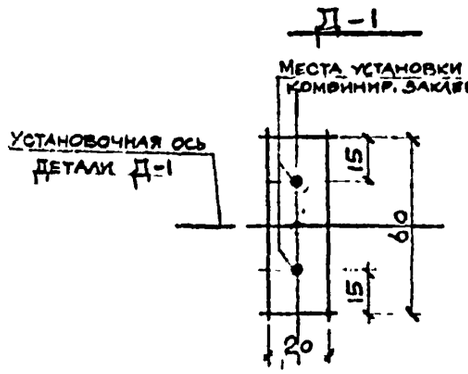


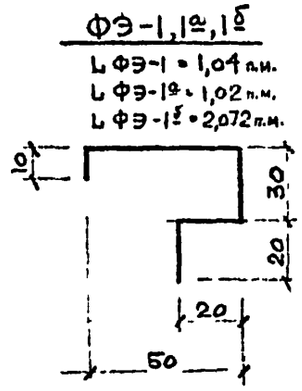


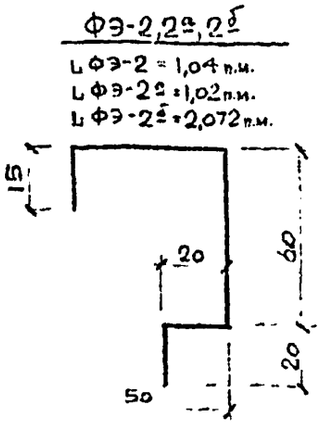


Таблица расхода материалов на детали установки алюминиевых дверей

| NN п/п | Наименование позиции | Марка позиции | Ед. изм. | Количество: легкосборн. перегор. | Количество: кирпичная перегор. | Нормативный материал | Примечание |
|---|---|---|---|---|---|---|---|
| 1 | Деталь крепления | Д-1 | шт. | 4 | — | ГОСТ 103-76 | — δ = 6 |
| 2 | Фасонный элемент | ФЭ-1 | " | 1 | — | ГОСТ 14918-69 | |
| 3 | — " — | ФЭ-2 | " | — | 1 | — " — | Оцинк. кровельн. сталь δ = 0,8 |
| 4 | — " — | ФЭ-1а | " | 1 | — | — " — | |
| 5 | — " — | ФЭ-2а | " | — | 1 | — " — | |
| 6 | Винт. самонарез | В6×25 | " | 4 | — | ТУ 67-72-75 | |
| 7 | Заклепка комбинированная | ЗК-10 | " | 48 | 24 | ТУ 67-74-75 | |
| 8 | Шуруп | 2А6×60 | " | — | 4 | ГОСТ 1145-76* | |
| 9 | — " — | 2А4×30 | " | — | 8 | — " — | |
| 10 | Фасонный элемент | ФЭ-1б | " | 4 | — | ГОСТ 1498-69 | Оцинк. кровельн. сталь, δ = 0,8 |
| 11 | — " — | ФЭ-2б | " | — | 4 | — " — | |

1. В разработанных узлах полотно двери условно не показано.
2. Фасонные элементы ФЭ-1б, ФЭ-2б крепить к дверной коробке до установки двери.
3. Детали Д-1 крепить к каркасу перегородки на комбинированных заклепках до установки двери. Установочные оси деталей Д-1 на отм. 0,160; 0,720; 1,280; 1,840.
4. Деревянные пробки заложить на отм. 0,130; 0,700; 1,270; 1,800.

| | | |
|---|---|---|
| ТК | Узлы 5, 6. Деталь Д-1. Фасонные элементы ФЭ-1,1а, 1б, 2, 2а, 2б. Таблица расхода материалов на детали установки алюминиевых дверей. | 168-04-01 |
| 1979 г. | | Выпуск II / Лист 6 |

ВПО Союзстройконструкция г. Свердловск
Инв. № отдела
Разраб. Никулин
Проверил Отдых
Нач. отдела Некрасов
gost.e-ecolog.ru