МИНТЯЖСТРОЙ СССР
ВПО „СОЮЗСТРОЙКОНСТРУКЦИЯ"
ЭКСПЕРИМЕНТАЛЬНОЕ КОНСТРУКТОРСКОЕ БЮРО

ТИПОВОЕ ПРОЕКТНОЕ РЕШЕНИЕ

ДВЕРИ МЕТАЛЛИЧЕСКИЕ

168-04-01

ВЫПУСК I ДВЕРЬ ДМП 09-2

gost.e-ecolog.ru

Свердловск 1979

Содержание

NN п/п	Наименование	Лист
1	Пояснительная часть	1
2	Схемы 1,2. Сечения 1-1÷4-4.	2
3	Коробка дверная.	3
4	Полотно дверное.	4
5	Узлы 1÷4.	5
6	Фасонные элементы ФЭ-1÷5. Узлы 5,6. Таблица расхода материалов на детали установки металлических дверей.	6

Введение

Настоящий выпуск содержит:

а) техническое описание конструкции дверей;

б) чертежи металлоконструкций дверей, архитектурно-строительные детали и маркировочные схемы

1 Назначение и область применения

1.1. Двери металлические ДОП 0,9×2,0 предназначены для установки в проемах наружных и внутренних стен зданий, выполненных из кирпича, и из легких ограждающих конструкций по шифру 773-74. и для целей эвакуации.

1.2. Полотно дверей рассчитано на ветровые нагрузки I÷IV географических районов СССР

1.3. Двери ДОП 0,9×2,0 допускается применять только для зданий, предназначенных для производств с неагрессивными и слабоагрессивными средами, при относительной влажности не более 60% и расчетной температуре наружного воздуха до -31°С

3. Конструктивная часть

3.1. Двери металлические представляют из себя блок, состоящий из коробки и полотна.

3.2. Скобяные изделия для дверей поставляются в комплекте с дверями.

3.3. Коробка и обвязка полотна выполнены из Г-образных и С-образных гнутых профилей толщиной 1,2 мм.

3.4. Заполнение полотна двери выполнено из трехслойной стеновой панели СБО-1.

4. Архитектурно-строительная часть

4.1. Крепление дверей в кирпичных стенах осуществляется через деревянные антисептированные пробки, заложенные при выполнении проема /см. узел 6/.

4.2. В стенах с применением легких ограждающих конструкций проем решается в виде 2-х стоек, которые крепятся вверху к стеновому ригелю, а внизу - к фундаментной балке. Верх дверного проема решается в виде перемычки между двумя стойками. Крепление дверной коробки к металлическим стойкам осуществляется через предварительно установленные по обеим сторонам проема деталей II-1 /см. узлы 1,2/.

5. Технические данные

5.1. Тип дверей - распашные.

5.2. Количество полотен - одно.

5.3. Направление открывания - правое в плане.

5.4. Способ открывания - ручной.

5.5. Усилие открывания - 3 кгс.

5.6. Габаритные размеры блока - 966 × 2066.

Схема № 1

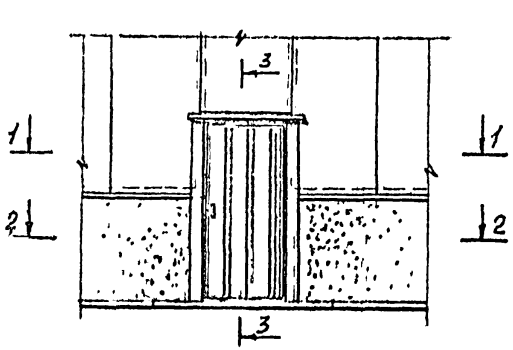

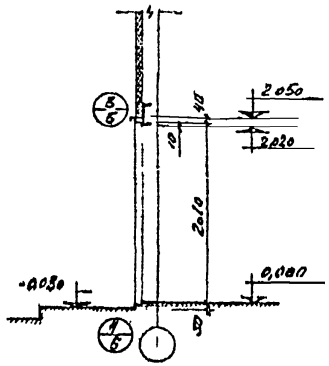

3-3

1-1

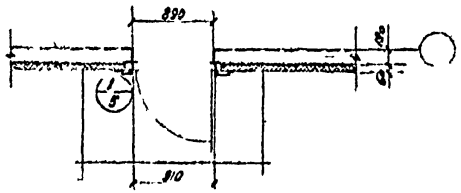

2-2

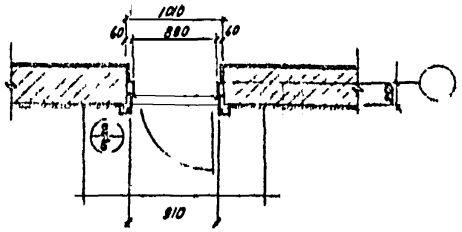

Схема № 2

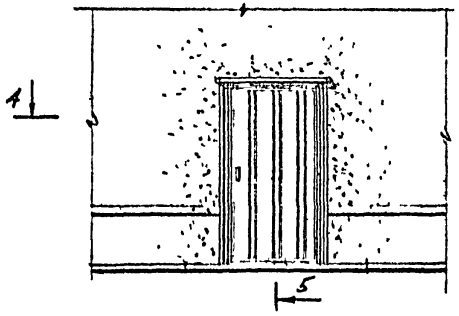

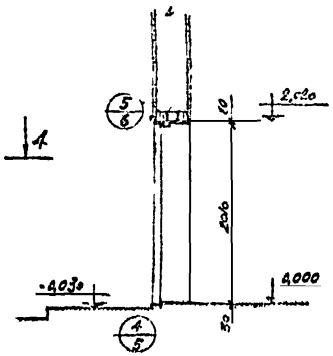

4-4

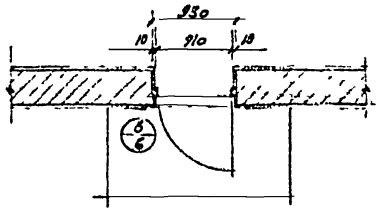

Схема № 1 – установка дверей в стене из легких ограждающих конструкций.

Схема № 2 – установка дверей в кирпичной стене.

ГК 1979 г.	Схемы 1,2. Сечения 1-1÷4-4.	168-014-01 Альбом I, Лист 2

ВПО «Союзстройконструкция» г. Свердловск.

ГИП ОТДЕЛА	ЦЕКРАСОВ
ПРОЕКТИРОВАЛ	ЧИКУЛИН
ПРОВЕРИЛ	

Спецификация стали Вст3кп2

(на одну штуку отправочной марки)

Марка	Поз	Сечение	Длина	Кол-во Т	Кол-во К	Вес в кг 1 шт	Вес в кг Всех	Вес в кг Марк	Примеч.
Дверная коробка	1	∠ 17×72×30	966	1	1	1,7	3,4	11,1	
	2	—"—	2066	1		3,3	3,3		
	3	—"—	2066	1		3,3	3,3		
	4	L 80×3	56	4		0,2	0,8		
	5	Тр 18×3	100	2		0,5	0,3		
	6								
	7								

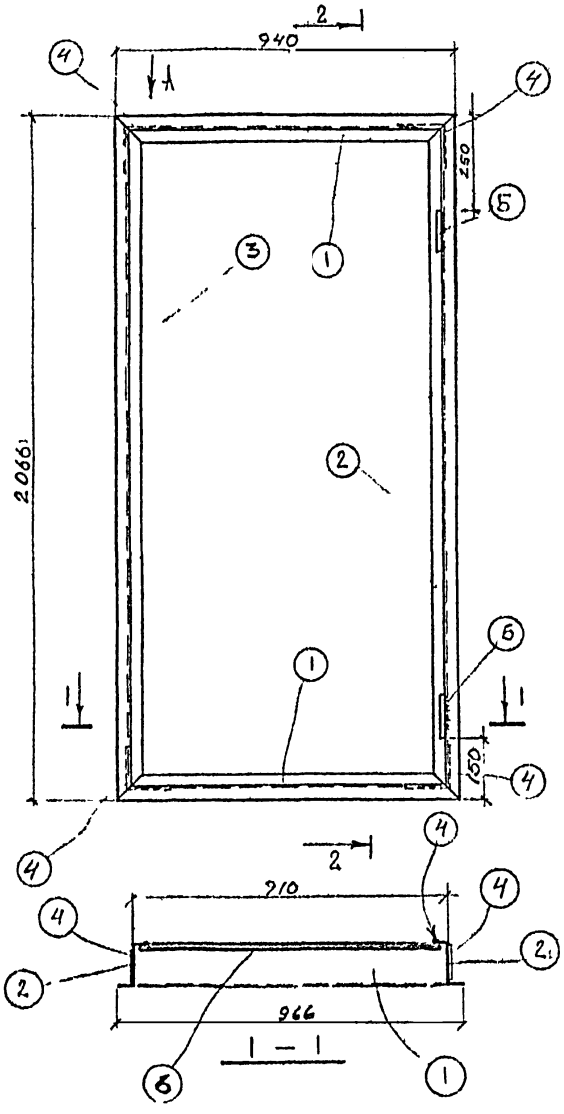

Примечания

1. Допускается крепление уголка поз 4 производить на комбинированные заклепки ЗК 10 ТУ67-74-75 по местам контактной сварки
2. В качестве уплотнения применяется резиновый профиль 51-01 свердловского РТИ или полосовая резина – 5×15 Расход – 6 м.

ТК 1979г	Коробка дверная	168-04-01	Выпуск I	Лист 3

Спецификация стали марки ВСТ3кп2
(на одну штуку отправочной марки)

Марка	Поз	Сечение	Длина	Кол-во		Вес в кг			Примеч.
				т	н	1шт	всех	марки	
Дверное полотно	1	гн [66×30×2	2000	1		3,8	3,8	40,16	
	2	гн [66×30×2	2000	1		3,8	3,8		
	3	гн [66×30×2	900	2		1,8	3,6		
	4	гн 1.80×3	56	4		0,2	0,8		
	5	панель стеновая	1984	1		27,4	27,4		
	6	−8×25×34	34	2		0,05	0,1		
	7	Тр 18×3	100	2		0,15	0,3		
	8	Кр ⌀12	200	2		0,18	0,36		

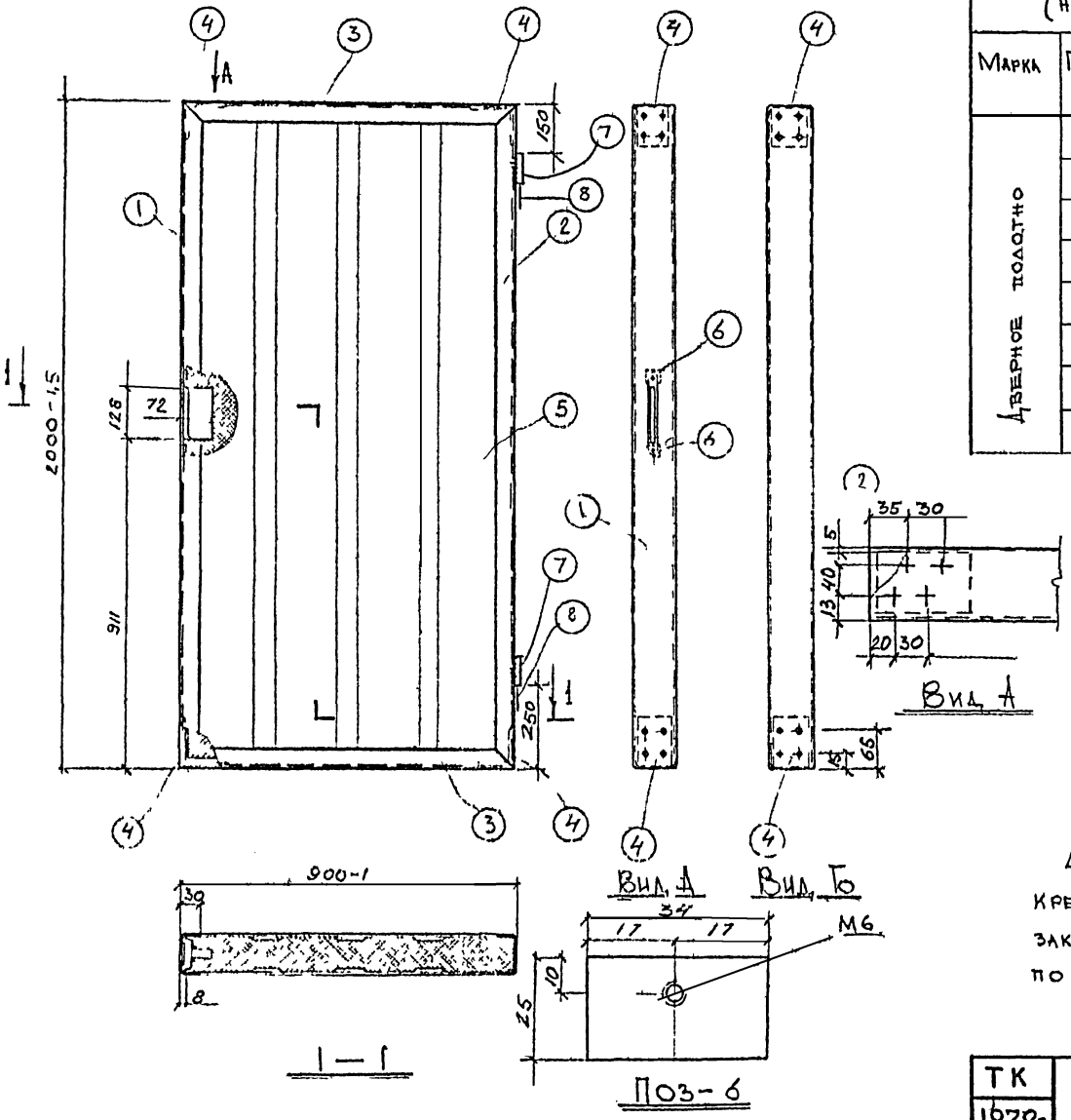

Примечания

Допускается вместо контактной сварки крепление уголка поз 4 производить на заклепки комбинированные ЗК-10 ТУ 67-74-75 по местам для контактной сварки.

ТК 1979г	Полотно дверное	158-04-01	
		Выпуск I	Лист 1

Г. Свердловск | Нач. отдела Некрасов | Гроверна | Никулин

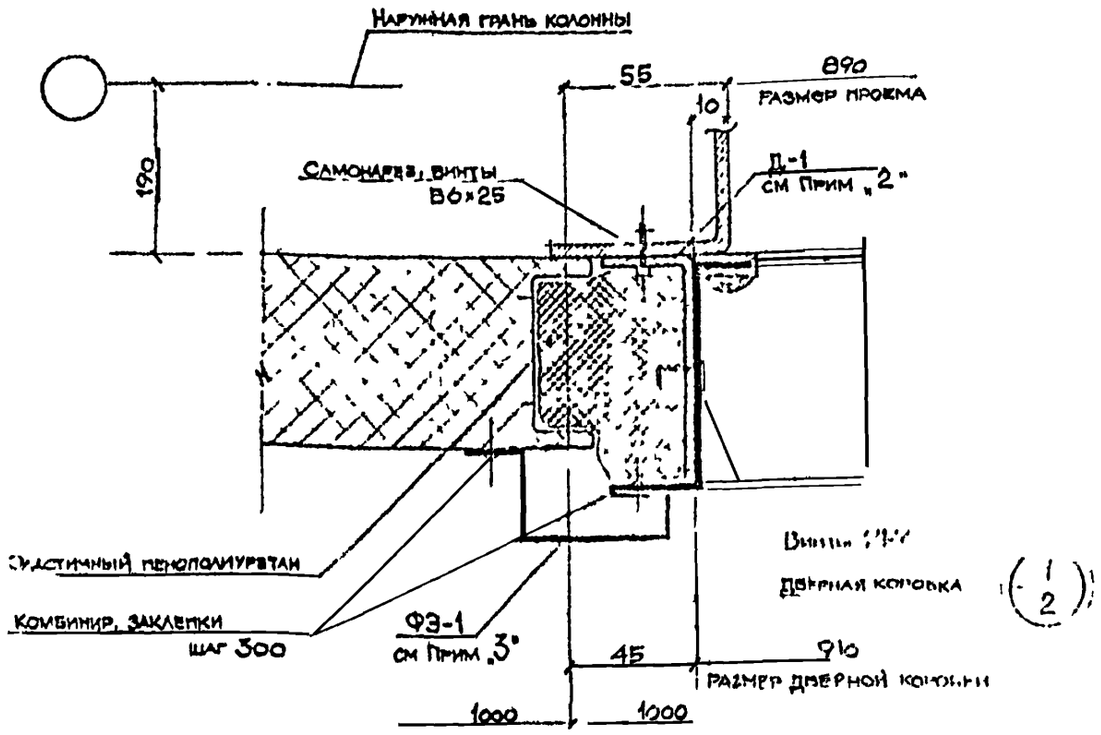

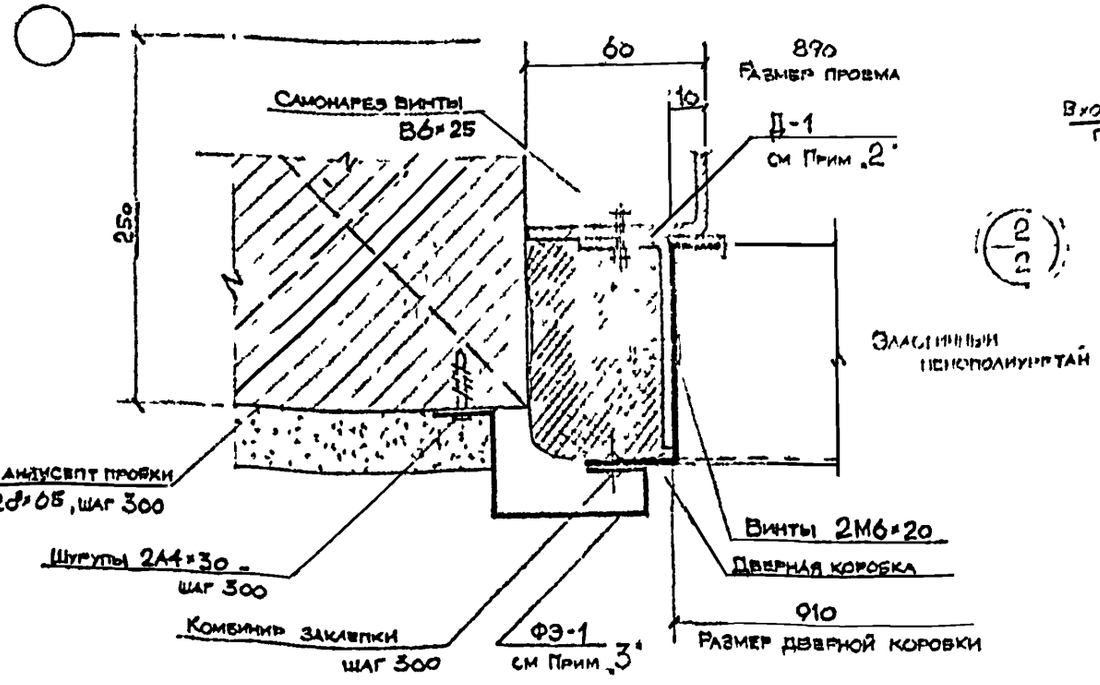

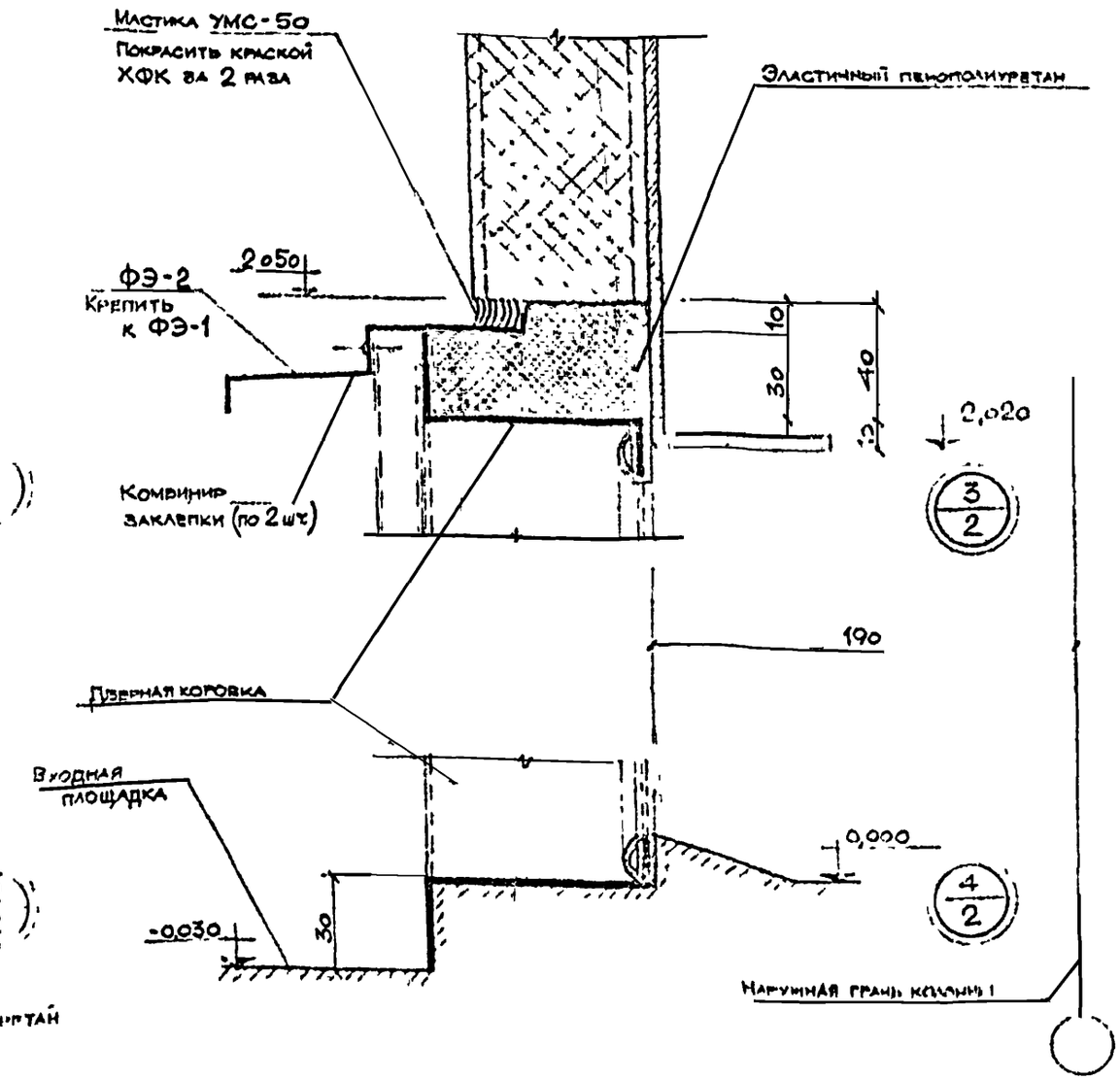

1 В разработанных узлах полотно двери условно не показаны.
2 Детали Д-1 установить до монтажа дверей по обеим сторонам проема на отм. 0,335; 0,935; 1,535, 1,835 (даны отм осей деталей).
3. Фасонные элементы ФЭ-1 крепить к дверной коробке до монтажа.

ТК 1979г.	Узлы 1÷4	168-0-4-01
		Выпуск 1 / Лист 5

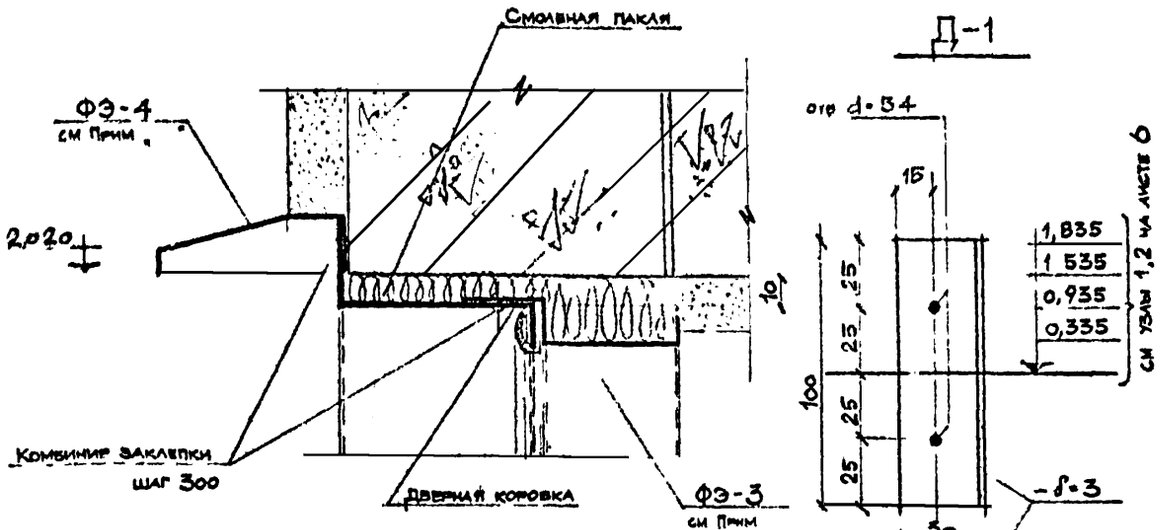

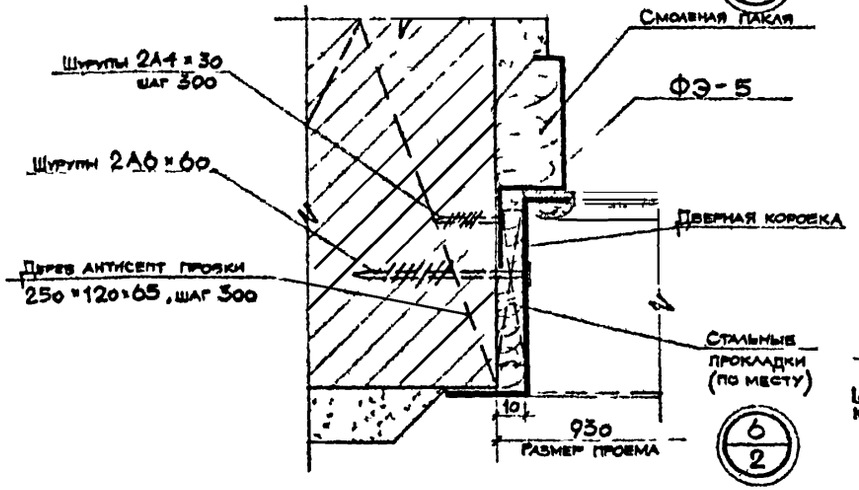

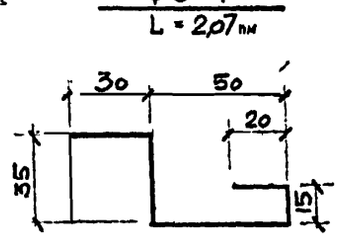

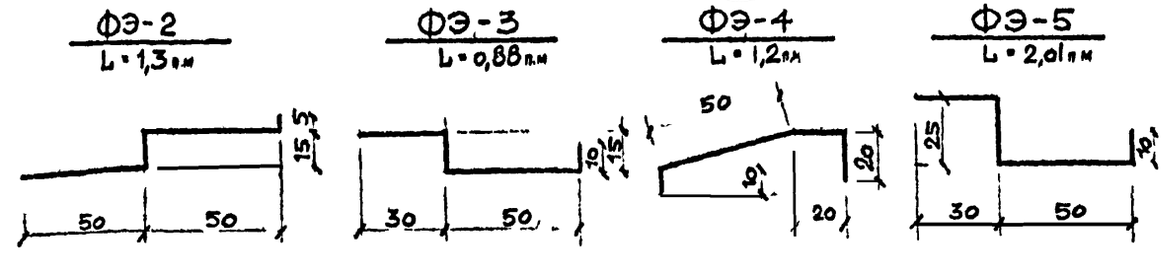

Таблица расхода материалов на детали установки металлических дверей

NN п/п	Наименование позиции	Марка позиции	Ед изм	Количество: панельная стена	Количество: кирпичная стена	Нормативный материал	Примечание
1	Деталь крепления	Д-1	шт	8	—	ГОСТ 103-76	— δ=3
2	Фасон элемент	ФЭ-1	"	2	—	ГОСТ 1918 69	
3	— " —	ФЭ-2	"	1	—	"	Оцинкованная сталь δ 0,8
4	— " —	ФЭ-3	"	—	1	"	
5	— " —	ФЭ-4	"	—	1	"	
6	— " —	ФЭ-5	"	—	2	"	
7	Винт самонарез	5,6×25	шт	16	—	ТУ 67-72 75	
8	Заклепка комбинированная	ЗК-10	"	26	8	ТУ 67 74-75	
9	Винт	2М6×20	"	8	—	ГОСТ 17475-72	
10	Шуруп	2А4×30	"	10	8	ГОСТ 1145-70	
11	"	2А6×60	"	—	8		
12	Эластичный пенополиуретан	сеч 70×90	п м	5,5	—	ТУ 38 005-204 71	

1. В разработанных узлах полотно двери условно не показаны
2. Фасонные элементы ФЭ 3,4 крепить к дверной коробке до установки двери

ТК 1979г	Узлы 5,6 Фасонные элементы ФЭ 1÷5 Д-1 Таблица расхода материалов	168-04-01 Выпуск I Лист 6

gost.e-ecolog.ru