ТИПОВЫЕ КОНСТРУКЦИИ, ИЗДЕЛИЯ И УЗЛЫ ЗДАНИЙ И СООРУЖЕНИЙ

СЕРИЯ 5.904-5

ГИБКИЕ ВСТАВКИ К ЦЕНТРОБЕЖНЫМ ВЕНТИЛЯТОРАМ

РАБОЧИЕ ЧЕРТЕЖИ

Разработаны:

ГПИ Проектпромвентиляция

Главный инженер института

П.А. Овчинников

Главный конструктор института

П.И. Каган

Главный специалист

О.В. Демьянов

Утверждены
и введены в действие
с 1 августа 1980 г.

Главпромстройпроектом
Госстроя СССР

приказ №35 от 9 июля 1980 г.

gost.e-ecolog.ru

Серия 5.904-5

содержание

Обозначение	Наименование	Стр.
	Титульный лист	1
	Содержание	2
А.00.000Д	Технические требования	2
ВВ	Вставка типа ВВ. Спецификация	3÷5
ВВ.01	Обечайка с фланцем. Спецификация	5÷8
ВВ.02	Хомут. Спецификация	8÷9
ВВ6.001	Обечайка. Деталь	9
ВВ СБ	Вставка типа ВВ. Сборочный чертеж	10
ВВ.00.001	Рукав. Деталь	11
ВВ.02.002	Полоса. Деталь	11
ВВ.02.001	Ушко. Деталь	11
ВВ.01 СБ	Обечайка с фланцем. Сборочный чертеж	12
ВВ.01.001	Обечайка. Деталь	12
ВВ.01.002	Фланец. Деталь	13
ВВ.02.СБ	Хомут. Сборочный чертеж	13
ВВБ	Вставка типа ВВБ. Спецификация	14÷15
ВВБ СБ	Вставка типа ВВБ. Сборочный чертеж	16
ВВ Бф	Вставка типа ВВБф. Спецификация.	17-18
ВВф	Вставка типа ВВф. Спецификация	18÷20
ВВВф 01	Обечайка с рукавом. Спецификация	20÷21
ВВБф СБ	Вставка типа ВВБф. Сборочный чертеж	22
ВВф СБ	Вставка типа ВВф. Сборочный чертеж	23
ВВф 01СБ	Обечайка с рукавом. Сборочный чертеж	24
ВН	Вставка типа ВН. Спецификация	25÷26
ВН.01	Вставка. Спецификация	26÷27
ВН.02	Вставка. Спецификация	27÷29
ВН.02СБ	Фланец. Сборочный чертеж	29
ВН СБ	Вставка типа ВН. Сборочный чертеж	30
ВН01СБ	Вставка. Сборочный чертеж	31

Технические требования.

1. Детали и сборочные единицы гибких вставок к центробежным вентиляторам должны изготовляться в соответствии с требованиями рабочих чертежей, настоящих технических требований и технических условий ТУ 36-1485-77.
2. Материалы, предназначенные для изготовления деталей гибких вставок, должны соответствовать маркам указанным в чертежах и по качеству удовлетворять требованиям действующих стандартов и технических условий.
   При перемещении воздуха, не содержащего агрессивных примесей, стеклоткань разрешается заменить парусиной брезентовой льняной по ГОСТ 15530-76.
3. Не указанные в чертежах предельные отклонения размеров деталей и сборочных единиц: отверстий - по Н14, валов - по h14, остальных по $l_{\pm}$ 14, согласно СТ СЭВ 144-75 и СТ СЭВ 145-75.
4. Шероховатость обрабатываемых поверхностей деталей без чертежа - 25/.
5. Детали из листового и фасонного проката не должны иметь вмятин, забоин, надрывов, перегибов и прочих дефектов.
6. Детали не должны иметь острых кромок и заусенцев.
7. Обечайка должна быть изготовлена и соединена с фланцем в соответствии с требованиями ТУ 36-736-74.
8. Фланцы должны изготовляться в соответствии с требованиями ТУ 36 1508-75.
9. Бандажи должны быть установлены на отбортовку воздуховодов, обечаек.
10. Бандажи должны изготовляться в соответствии с требованиями ТУ 36-2050-77.
11. Рукава после сшивки не должны иметь прорывов и других повреждений. Края рукавов должны быть обмазаны клеем 88Н по ТУ 38-105/061-76 во избежание образования бахромы.
12. Хомуты должны обеспечивать надежное и плотное соединение рукава с обечайками.
13. Металлические детали гибких вставок должны быть снаружи и изнутри покрыты грунтовкой БФ-020 по ГОСТ 4056-63 за один раз.
    Покрытие должно производиться по технологии, утвержденной на заводе-изготовителе.
    Покрытие должно быть нанесено ровным слоем по всей поверхности. Подтеки, пятна, морщины, пузыри, приставшие загрязнения не допускаются.
    Места с поврежденной грунтовкой допускается исправлять повторным покрытием.
14. Грунтовка не должна попадать на болты и гайки хомутов и на стеклоткань вставки.
15. Гибкие вставки поставляются в сборе согласно чертежам партиями в количестве, определяемом заказчиком.
16. Маркировка на гибкие вставки наносится в соответствии с указаниями в чертежах.
17. Поставка изделий производится в упаковке или без нее по согласованию с заказчиком. Чертежи тары (упаковки) разрабатывает завод-изготовитель.
18. Перед упаковкой каждая вставка должна быть стянута проволокой в 2-х местах (диаметрально-противоположных).
19. Крепежные детали должны быть покрыты антикоррозийной смазкой К-17 по ГОСТ 10877-76.
20. Подбор гибких вставок к вентиляторам производить по черт. ВВСБ; ВВБСБ; ВВБф СБ; ВВф СБ; ВНСБ.

Изм.	Лист	№ докум.	Подп.	Дата
Разраб.		Щеглова		
Пров.		Гаевский		
Н. контр.		Демьянов		
Утв.		Бейзерман		

А.00.000.Д

Гибкие вставки к центробежным вентиляторам. Технические требования

Лит.	Лист	Листов
		1

ММСС СССР Главпромвентиляция ПИ Проектпромвентиляция

Копировал: Бер. Формат: 12

Инв. № подл. | Подп. и дата | Взам. инв. № | Инв. № дубл. | Подп. и дата

Серия 5.904-5

Формат	Зона	Поз.	Обозначение	Наименование	Кол.	Примечание
				Документация.		
22			ВВ СБ	Сборочный чертеж		
12			А.00.000Д	Технические требования		
				Стандартные изделия		
		1		Болт М8×35.36		
				ГОСТ 7798-70	2	
		2		Гайка М8,4		
				ГОСТ 5915-70	2	
			Переменные данные для исполнений.			
				ВВ		
				Сборочные единицы		
11		3	ВВ.01-09	Обечайка с фланцем	2	
11		5	ВВ.02-08	Хомут	2	
				Детали		
12		7	ВВ.00.001-06	Рукав	1	
				ВВ-01		
				Сборочные единицы		
11		3	ВВ.01-10	Обечайка с фланцем	1	
11		4	ВВ.01-13	Обечайка с фланцем	1	
11		5	ВВ.02-09	Хомут	1	
11		6	ВВ.02-10	Хомут	1	

Подп. и дата | Инв. № дубл. | Взам. инв. № | Подп. и дата | Инв. № подл.

Изм.	Лист	№ докум.	Подп.	Дата
Разраб.	Лебедев			
Пров.	Щеглова			
Н. контр.	Щеглова			
Утв.	Демьянов			

ВВ

Вставка типа ВВ

Лит.	Лист	Листов
	1	11

ММСС СССР Главпромвентиляция ГПИ Проектпромвентиляция

Копировал: Бер. Формат: 11

Формат	Зона	Поз.	Обозначение	Наименование	Кол.	Примечание
				Детали		
12		7	ВВ.00.001-07	Рукав	1	
				ВВ-02		
				Сборочные единицы		
11		3	ВВ.01-15	Обечайка с фланцем	1	
11		4	ВВ.01-17	Обечайка с фланцем	1	
11		5	ВВ.02-12	Хомут	1	
11		6	ВВ.02-13	Хомут	1	
				Детали		
12		7	ВВ 00.001-10	Рукав	1	
				ВВ-03		
				Сборочные единицы		
11		3	ВВ.01	Обечайка с фланцем	1	
11		4	ВВ.01-01	Обечайка с фланцем	1	
11		5	ВВ.02	Хомут	1	
11		6	ВВ.02-01	Хомут	1	
				Детали		
12		7	ВВ.00.001	Рукав	1	
				ВВ-04		
				Сборочные единицы		
11		3	ВВ.01-02	Обечайка с фланцем	1	
11		4	ВВ.01-03	Обечайка с фланцем	1	
11		5	ВВ.02-02	Хомут	1	
11		6	ВВ.02-03	Хомут	1	

Подп. и дата | Инв. № дубл. | Взам. инв. № | Подп. и дата | Инв. № подл.

Изм.	Лист	№ докум.	Подп.	Дата

ВВ

Лист 2

Копировал: Бер. Формат: 11

Формат	Зона	Поз.	Обозначение	Наименование	Кол.	Примечание
				Детали		
12		7	ВВ 00 001-01	Рукав	1	
				ВВ-05		
				Сборочные единицы		
11		3	ВВ.01-06	Обечайка с фланцем	1	
11		4	ВВ.01-07	Обечайка с фланцем	1	
11		5	ВВ.02-06	Хомут	1	
11		6	ВВ.02-07	Хомут	1	
				Детали		
12		7	ВВ.00.001-03	Рукав	1	
				ВВ-06		
				Сборочные единицы		
11		3	ВВ.01-12	Обечайка с фланцем	1	
11		4	ВВ.01-13	Обечайка с фланцем	1	
11		5	ВВ.02-09	Хомут	1	
11		6	ВВ.02-10	Хомут	1	
				Детали		
12		7	ВВ.00.001-08	Рукав	1	
				ВВ-07		
				Сборочные единицы		
11		3	ВВ.01-11	Обечайка с фланцем	1	
11		4	ВВ.01-13	Обечайка с фланцем	1	
11		5	ВВ.02-09	Хомут	1	

Подп. и дата | Инв. № дубл. | Взам. инв. № | Подп. и дата | Инв. № подл.

Изм.	Лист	№ докум.	Подп.	Дата

ВВ

Лист 3

Копировал: Бер. Формат: 11

Формат	Зона	Поз.	Обозначение	Наименование	Кол.	Примечание
11		6	ВВ.02-10	Хомут	1	
				Детали		
12		7	ВВ.00.001-07	Рукав	1	
				ВВ-08		
				Сборочные единицы		
11		3	ВВ.01-14	Обечайка с фланцем	1	
11		4	ВВ.01-17	Обечайка с фланцем	1	
11		5	ВВ.02-11	Хомут	1	
11		6	ВВ.02-13	Хомут	1	
				Детали		
12		7	ВВ.00.001-09	Рукав	1	
				ВВ-09		
				Сборочные единицы		
11		3	ВВ.01-19	Обечайка с фланцем	1	
11		4	ВВ.01-20	Обечайка с фланцем	1	
11		5	ВВ.02-15	Хомут	1	
11		6	ВВ.02-16	Хомут	1	
				Детали		
12		7	ВВ.00.001-13	Рукав	1	
				ВВ-10		
				Сборочные единицы		
11		3	ВВ.01-04	Обечайка с фланцем	1	

Подп. и дата | Инв. № дубл. | Взам. инв. № | Подп. и дата | Инв. № подл.

Изм.	Лист	№ докум.	Подп.	Дата

ВВ

Лист 4

Копировал: Бер. Формат: 11

Формат	Зона	Поз.	Обозначение	Наименование	Кол.	Примечание
11		4	ВВ.01-05	Обечайка с фланцем	1	
11		5	ВВ.02-04	Хомут	1	
11		6	ВВ.02-05	Хомут	1	
				Детали		
12		7	ВВ.00.001-02	Рукав	1	
				ВВ-11		
				Сборочные единицы		
11		3	ВВ.01-08	Обечайка с фланцем	1	
11		4	ВВ.01-09	Обечайка с фланцем	1	
11		5	ВВ.02-07	Хомут	1	
11		6	ВВ.02-08	Хомут	1	
				Детали		
12		7	ВВ.00.001-05	Рукав	1	
				ВВ-12		
				Сборочные единицы		
11		3	ВВ.01-13	Обечайка с фланцем	2	
11		5	ВВ.02-10	Хомут	2	
				Детали		
12		7	ВВ.00.001-08	Рукав	1	
				ВВ-13		
				Сборочные единицы		
11		3	ВВ.01-16	Обечайка с фланцем	1	

Инв.№подл. | Подп. и дата | Взам.инв.№ | Инв.№дубл. | Подп. и дата

Изм. Лист № докум. Подп. Дата

ВВ

Лист 5

Копировал: Без- Формат: 11

Формат	Зона	Поз.	Обозначение	Наименование	Кол.	Примечание
11		4	ВВ.01-18	Обечайка с фланцем	1	
11		5	ВВ.02-13	Хомут	1	
11		6	ВВ.02-14	Хомут	1	
				Детали		
12		7	ВВ.00.001-12	Рукав	1	
				ВВ-14		
				Сборочные единицы		
11		3	ВВ.01-21	Обечайка с фланцем	1	
11		4	ВВ.01-22	Обечайка с фланцем	1	
11		5	ВВ.02-17	Хомут	1	
11		6	ВВ.02-16	Хомут	1	
				Детали		
12		7	ВВ.00.001-14	Рукав	1	
				ВВ-15		
				Сборочные единицы		
11		3	ВВ.01-23	Обечайка с фланцем	1	
11		4	ВВ.01-24	Обечайка с фланцем	1	
11		5	ВВ.02-19	Хомут	1	
11		6	ВВ.02-20	Хомут	1	
				Детали		
12		7	ВВ.00.001-15	Рукав	1	
				ВВ-16		
				Сборочные единицы		
11		3	ВВ.01-27	Обечайка с фланцем	1	

Инв.№подл. | Подп. и дата | Взам.инв.№ | Инв.№дубл. | Подп. и дата

Изм. Лист № докум. Подп. Дата

ВВ

Лист 6

Копировал: Без- Формат: 11

Формат	Зона	Поз.	Обозначение	Наименование	Кол.	Примечание
11		4	ВВ.01-28	Обечайка с фланцем	1	
11		5	ВВ.02-22	Хомут	1	
11		6	ВВ.02-23	Хомут	1	
				Детали		
12		7	ВВ.00.001-17	Рукав	1	
				ВВ-17		
				Сборочные единицы		
11		3	ВВ.01-08	Обечайка с фланцем	1	
11		4	ВВ.01-07	Обечайка с фланцем	1	
11		5	ВВ.02-07	Хомут	2	
				Детали		
12		7	ВВ.00.001-04	Рукав	1	
				ВВ-18		
				Сборочные единицы		
11		3	ВВ.01-13	Обечайка с фланцем	2	
11		5	ВВ.02-10	Хомут	2	
				Детали		
12		7	ВВ.00.001-08	Рукав	1	
				ВВ-19		
				Сборочные единицы		
11		3	ВВ.01-16	Обечайка с фланцем	1	

Инв.№подл. | Подп. и дата | Взам.инв.№ | Инв.№дубл. | Подп. и дата

Изм. Лист № докум. Подп. Дата

ВВ

Лист 7

Копировал: Без- Формат: 11

Формат	Зона	Поз.	Обозначение	Наименование	Кол.	Примечание
11		4	ВВ.01-17	Обечайка с фланцем	1	
11		5	ВВ.02-13	Хомут	2	
				Детали		
12		7	ВВ.00.001-11	Рукав	1	
				ВВ-20		
				Сборочные единицы		
11		3	ВВ.01-21	Обечайка с фланцем	1	
11		4	ВВ.01-22	Обечайка с фланцем	1	
11		5	ВВ.02-17	Хомут	1	
11		6	ВВ.02-18	Хомут	1	
				Детали		
12		7	ВВ.00.001-14	Рукав	1	
				ВВ-21		
				Сборочные единицы		
11		3	ВВ.01-23	Обечайка с фланцем	1	
11		4	ВВ.01-24	Обечайка с фланцем	1	
11		5	ВВ.02-19	Хомут	1	
11		6	ВВ.02-20	Хомут	1	
				Детали		
12		7	ВВ.00.001-15	Рукав	1	
				ВВ-22		
				Сборочные единицы		
11		3	ВВ.01-25	Обечайка с фланцем	1	

Инв.№подл. | Подп. и дата | Взам.инв.№ | Инв.№дубл. | Подп. и дата

Изм. Лист № докум. Подп. Дата

ВВ

Лист 8

Копировал: Без- Формат: 11

Формат	Зона	Поз.	Обозначение	Наименование	Кол.	Примечание
11		4	ВВ.01-26	Обечайка с фланцем	1	
11		5	ВВ.02-21	Хомут	2	
				Детали		
12		7	ВВ.00.001-16	Рукав	1	
				ВВ-23		
				Сборочные единицы		
11		3	ВВ.01-29	Обечайка с фланцем	1	
11		4	ВВ.01-30	Обечайка с фланцем	1	
11		5	ВВ.02-24	Хомут	2	
				Детали		
12		7	ВВ.00.001-18	Рукав	1	
				ВВ-24		
				Сборочные единицы		
11		3	ВВ.01-31	Обечайка с фланцем	1	
11		4	ВВ.01-32	Обечайка с фланцем	1	
11		5	ВВ.02-25	Хомут	2	
				Детали		
12		7	ВВ.00.001-19	Рукав	1	

Инв.№ подл. | Подп. и дата | Взам. инв.№ | Инв.№ дубл. | Подп. и дата

Изм. Лист № докум. Подп. Дата

ВВ

Лист 9

Копировал: Бер- Формат А4

Формат	Зона	Поз.	Обозначение	Наименование	Кол.	Примечание
				ВВ-25		
				Сборочные единицы		
11		3	ВВ.01-25	Обечайка с фланцем	1	
11		4	ВВ.01-26	Обечайка с фланцем	1	
11		5	ВВ.02-21	Хомут	2	
				Детали		
12		7	ВВ.00.001-16	Рукав	1	
				ВВ-26		
				Сборочные единицы		
11		3	ВВ.01-29	Обечайка с фланцем	1	
11		4	ВВ.01-30	Обечайка с фланцем	1	
11		5	ВВ.02-24	Хомут	2	
				Детали		
12		7	ВВ.00.001-18	Рукав	1	
				ВВ-27		
				Сборочные единицы		
11		3	ВВ.01-31	Обечайка с фланцем	1	
11		4	ВВ.01-32	Обечайка с фланцем	1	
11		5	ВВ.02-25	Хомут	2	

Инв.№ подл. | Подп. и дата | Взам. инв.№ | Инв.№ дубл. | Подп. и дата

Изм. Лист № докум. Подп. Дата

ВВ

Лист 10

Копировал: Бер- Формат А4

Формат	Зона	Поз.	Обозначение	Наименование	Кол.	Примечание
				Детали		
12		7	ВВ.00.001-19	Рукав	1	
				ВВ-28		
				Сборочные единицы		
11		3	ВВ.01-33	Обечайка с фланцем	1	
11		4	ВВ.01-34	Обечайка с фланцем	1	
11		5	ВВ.02-26	Хомут	1	
11		6	ВВ.02-27	Хомут	1	
				Детали		
12		7	ВВ.00.001-20	Рукав	1	
				ВВ-29		
				Сборочные единицы		
11		3	ВВ.01-36	Обечайка с фланцем	1	
11		4	ВВ.01-35	Обечайка с фланцем	1	
11		5	ВВ.02-28	Хомут	2	
				Детали		
12		7	ВВ.00.001-21	Рукав	1	
				ВВ-30		
				Сборочные единицы		
11		3	ВВ.01-37	Обечайка с фланцем	1	
11		4	ВВ.01-35	Обечайка с фланцем	1	
11		5	ВВ.02-29	Хомут	1	
11		6	ВВ.02-28	Хомут	1	
				Детали		
12		7	ВВ.00.001-21	Рукав	1	

Инв.№ подл. | Подп. и дата | Взам. инв.№ | Инв.№ дубл. | Подп. и дата

Изм. Лист № докум. Подп. Дата

ВВ

Лист 11

Копировал: Бер- Формат А4

Формат	Зона	Поз.	Обозначение	Наименование	Кол.	Примечание
				Документация.		
12			ВВ.01 СБ	Сборочный чертеж		
			Переменные данные	для исполнений.		
				ВВ.01		
				Детали		
12		1	ВВ.01.001	Обечайка	1	
12		2	ВВ.01.002	Фланец	1	
				ВВ.01-01		
				Детали		
12		1	ВВ.01.001-01	Обечайка	1	
				Прочие изделия		
		2		Фланец СТД 20.00.000-01 ТУ 36-1508-75	1	
				ВВ.01-02		
				Детали		
12		1	ВВ.01.001-02	Обечайка	1	
12		2	ВВ.01.002-01	Фланец	1	
				ВВ.01-03		
				Детали		
12		1	ВВ.01.001-03	Обечайка	1	

Инв.№ подл. | Подп. и дата | Взам. инв.№ | Инв.№ дубл. | Подп. и дата

Изм. Лист № докум. Подп. Дата

Разраб. Лебедев

Пров. Щеглова

Н.контр. Гродевский

Утв. Демьянов

ВВ.01

Обечайка с фланцем

Лит. | Лист 1 | Листов 10

ММСС СССР Главпромвентиляция ГПИ Проектпромвентиляция

Копировал: Бер- Формат А4

Формат	Зона	Поз.	Обозначение	Наименование	Кол.	Примечание
				Прочие изделия		
		2		Фланец		
				СТД 201.00.000-06		
				ТУ 36-1508-75	1	
				ВВ.01-04		
				Детали		
12	1		ВВ.01.001-04	Обечайка	1	
12	2		ВВ.01.002-02	Фланец	1	
				ВВ.01-05		
				Детали		
12	1		ВВ.01.001-05	Обечайка	1	
				Прочие изделия		
	2			Фланец СТД 201.00.000-07		
				ТУ 36-1508-75	1	
				ВВ.01-06		
				Детали		
12	1		ВВ.01.001-06	Обечайка	1	
12	2		ВВ.01.002-03	Фланец	1	

Инв.№ подл. | Подп. и дата | Взам. инв.№ | Инв.№ дубл. | Подп. и дата

Изм. Лист № докум. Подп. Дата

ВВ.01

Лист 2

Копировал: Без- Формат А4

Формат	Зона	Поз.	Обозначение	Наименование	Кол.	Примечание
				ВВ.01-07		
				Детали		
12	1		ВВ.01.001-07	Обечайка	1	
		2		Фланец		
				СТД 201.00.000-08		
				ТУ 36-1508-75	1	
				ВВ.01-08		
				Детали		
12	1		ВВ.01.001-07	Обечайка	1	
12	2		ВВ.01.002-04	Фланец	1	
				ВВ.01-09		
				Детали		
12	1		ВВ.01.001-08	Обечайка	1	
		2		Прочие изделия		
				Фланец		
				СТД 201.00.000-09		
				ТУ 36-1508-75	1	

Инв.№ подл. | Подп. и дата | Взам. инв.№ | Инв.№ дубл. | Подп. и дата

Изм. Лист № докум. Подп. Дата

ВВ.01

Лист 3

Копировал: Без- Формат А4

Формат	Зона	Поз.	Обозначение	Наименование	Кол.	Примечание
				ВВ.01-10		
				Детали		
12	1		ВВ.01.001-09	Обечайка	1	
12	2		ВВ.01.002-05	Фланец	1	
				ВВ.01-11		
				Детали		
12	1		ВВ.01.001-09	Обечайка	1	
12	2		ВВ.01.002-06	Фланец	1	
				ВВ.01-12		
				Детали		
12	1		ВВ.01.001-09	Обечайка	1	
12	2		ВВ.01.002-07	Фланец	1	
				ВВ.01-13		
				Детали		
12	1		ВВ.01.001-10	Обечайка	1	
		2		Прочие изделия		
				Фланец		
				СТД 201.00.000-10		
				ТУ 36-1508-75	1	

Инв.№ подл. | Подп. и дата | Взам. инв.№ | Инв.№ дубл. | Подп. и дата

Изм. Лист № докум. Подп. Дата

ВВ.01

Лист 4

Копировал: Без- Формат А4

Формат	Зона	Поз.	Обозначение	Наименование	Кол.	Примечание
				ВВ.01-14		
				Детали		
12	1		ВВ.01.001-11	Обечайка	1	
12	2		ВВ.01.002-08	Фланец	1	
				ВВ.01-15		
				Детали		
12	1		ВВ.01.001-12	Обечайка	1	
12	2		ВВ.01.002-09	Фланец	1	
				ВВ.01-16		
				Детали		
12	1		ВВ.01.001-13	Обечайка	1	
12	2		ВВ.01.002-10	Фланец	1	
				ВВ.01-17		
				Детали		
12	1		ВВ.01.001-13	Обечайка	1	
		2		Прочие изделия		
				Фланец		
				СТД 201.00.000-12		
				ТУ 36-1508-75	1	

Инв.№ подл. | Подп. и дата | Взам. инв.№ | Инв.№ дубл. | Подп. и дата

Изм. Лист № докум. Подп. Дата

ВВ.01

Лист 5

Копировал: Без- Формат А4

Серия 5.904-3

Формат	Зона	Поз.	Обозначение	Наименование	Кол.	Примечание
				ВВ.01-18		
				Детали		
12		1	ВВ.01.001-14	Обечайка	1	
				Прочие изделия.		
		2		Фланец		
				СТД 201.00.000-13		
				ТУ 36-1508-75	1	
				ВВ.01-19		
				Детали		
12		1	ВВ.01.001-15	Обечайка	1	
12		2	ВВ.01.002-11	Фланец	1	
				ВВ.01-20		
				Детали		
12		1	ВВ.01.001-16	Обечайка	1	
				Прочие изделия		
		2		Фланец		
				СТД 201.00.000-14		
				ТУ 36-1508-75	1	
				ВВ 01-21		
				Детали		
12		1	ВВ.01.001-17	Обечайка	1	
12		2	ВВ.01.002-12	Фланец	1	

Изм. Лист N докум. Подп. Дата — ВВ.01 — Лист 6

Копировал: Бер- Формат 11

Формат	Зона	Поз.	Обозначение	Наименование	Кол.	Примечание
				ВВ.01-22		
				Детали		
12		1	ВВ.01.001-18	Обечайка	1	
				Прочие изделия		
		2		Фланец		
				СТД 201.00.000-15		
				ТУ 36-1508-75	1	
				ВВ.01-23.		
				Детали		
12		1	ВВ.01.001-19	Обечайка	1	
12		2	ВВ.01.002-13	Фланец	1	
				ВВ.01-24		
				Детали		
12		1	ВВ.01.001-20	Обечайка	1	
				Прочие изделия		
		2		Фланец		
				СТД 201.00.000-17		
				ТУ 36-1508-75	1	
				ВВ.01-25		
				Детали		
12		1	ВВ.01.001-21	Обечайка	1	
12		2	ВВ.01.002-14	Фланец	1	

Подп. и дата; Инв. N дубл.; Взам. инв. N; Подп. и дата; Инв. N подл.

Изм. Лист N докум. Подп. Дата — ВВ.01 — Лист 7

Копировал: Бер- Формат 11

Формат	Зона	Поз.	Обозначение	Наименование	Кол.	Примечание
				ВВ.01-26		
				Детали		
12		1	ВВ.01.001-21	Обечайка	1	
				Прочие изделия		
		2		Фланец		
				СТД 201.00.000-18		
				ТУ 36-1508-75	1	
				ВВ.01-27		
				Детали		
12		1	ВВ.01.001-22	Обечайка	1	
12		2	ВВ.01.002-15	Фланец	1	
				ВВ.01-28		
				Детали		
12		1	ВВ.01.001-23	Обечайка	1	
				Прочие изделия.		
		2		Фланец		
				СТД.201.00.000-19		
				ТУ 36-1508-75	1	
				ВВ.01-29		
				Детали.		
12		1	ВВ.01.001-24	Обечайка	1	
12		2	ВВ.01.002-16	Фланец	1	

Подп. и дата; Инв. N дубл.; Взам. инв. N; Подп. и дата; Инв. N подл.

Изм. Лист N докум. Подп. Дата — ВВ.01 — Лист 8

Копировал: Бер- Формат 11

Формат	Зона	Поз.	Обозначение	Наименование	Кол.	Примечание
				ВВ.01-30		
				Детали		
12		1	ВВ.01.001-24	Обечайка	1	
				Прочие изделия		
		2		Фланец		
				СТД 201.00.000-20		
				ТУ 36-1508-75	1	
				ВВ.01-31		
				Детали.		
12		1	ВВ.01.001-25	Обечайка	1	
12		2	ВВ.01.002-17	Фланец	1	
				ВВ.01-32		
				Детали		
12		1	ВВ.01.001-25	Обечайка	1	
				Прочие изделия		
		2		Фланец		
				СТД 201.00.000-22		
				ТУ 36-1508-75	1	
				ВВ.01-33		
				Детали.		
12		1	ВВ.01.001-26	Обечайка	1	
12		2	ВВ.01.002-18	Фланец	1	

Подп. и дата; Инв. N дубл.; Взам. инв. N; Подп. и дата; Инв. N подл.

Изм. Лист N докум. Подп. Дата — ВВ.01 — Лист 9

Копировал: Бер- Формат 11

Формат	Зона	Поз.	Обозначение	Наименование	Кол.	Примечание
				ВВ.01-34		
				Детали		
12	1		ВВ.01.001-27	Обечайка	1	
				Прочие изделия		
	2			Фланец		
				СТД 201 00 000-24		
				ТУ 36-1508-75	1	
				ВВ.01-35		
				Детали		
12	1		ВВ.01.001-28	Обечайка	1	
				Прочие изделия		
	2			Фланец		
				СТД 201 00 000-25		
				ТУ 36-1508-75	1	
				ВВ.01-36		
				Детали		
12	1		ВВ.01.001-28	Обечайка	1	
12	2		ВВ.01.002-19	Фланец	1	
				ВВ.01-37		
				Детали		
12	1		ВВ.01.001-29	Обечайка	1	
12	2		ВВ.01.002-20	Фланец	1	

ВВ.01

Изм. Лист N докум. Подп. Дата | Лист 10

Копировал: | Формат: А4

Формат	Зона	Поз.	Обозначение	Наименование	Кол.	Примечание
				Документация		
12			ВВ.02.СБ	Сборочный чертеж		
				Детали		
11	1		ВВ.02.001	Ушко	2	
				Переменные данные для исполнений		
				ВВ.02		
				Детали		
11	2		ВВ.02.002	Полоса	1	
				ВВ.02-01		
				Детали		
11	2		ВВ.02.002-01	Полоса	1	
				ВВ.02-02		
				Детали		
11	2		ВВ.02.002-02	Полоса	1	
				ВВ.02-03		
				Детали		
11	2		ВВ.02.002-03	Полоса	1	

Изм. Лист N докум. Подп. Дата

Разраб. Лебедев

Пров. Чеглаева

Н.контр. Грозавский

Утв. Вильдяев 8/19

ВВ.02

Хомут

Лит 1 | Лист 1 | Листов 5

МИСИ им. В.В. Куйбышева, г. Москва

Копировал: | Формат А4

Формат	Зона	Поз.	Обозначение	Наименование	Кол.	Примечание
				ВВ.02-04		
				Детали		
11	2		ВВ.02.002-04	Полоса	1	
				ВВ.02-05		
				Детали		
11	2		ВВ.02.002-05	Полоса	1	
				ВВ.02-06		
				Детали		
11	2		ВВ.02.002-06	Полоса	1	
				ВВ.02-07		
				Детали		
11	2		ВВ.02.002-07	Полоса	1	
				ВВ.02-08		
				Детали		
11	2		ВВ.02.002-08	Полоса	1	
				ВВ.02-09		
				Детали		
11	2		ВВ.02.002-09	Полоса	1	

ВВ.02

Изм. Лист N докум. Подп. Дата | Лист 2

Копировал: | Формат А4

Формат	Зона	Поз.	Обозначение	Наименование	Кол.	Примечание
				ВВ.02-10		
				Детали		
11	2		ВВ.02.002-10	Полоса	1	
				ВВ.02-11		
				Детали		
11	2		ВВ.02.002-11	Полоса	1	
				ВВ.02-12		
				Детали		
11	2		ВВ.02.002-12	Полоса	1	
				ВВ.02-13		
				Детали		
11	2		ВВ.02.002-13	Полоса	1	
				ВВ.02-14		
				Детали		
11	2		ВВ.02.002-14	Полоса	1	
				ВВ.02-15		
				Детали		
11	2		ВВ.02.002-15	Полоса	1	

ВВ.02

Изм. Лист N докум. Подп. Дата | Лист 3

Копировал: | Формат А4

Серия 5.904-5

Формат	Зона	Поз.	Обозначение	Наименование	Кол.	Примечание
				ВВ.02-16		
				Детали		
11		2	ВВ.02.002-16	Полоса	1	
				ВВ.02-17		
				Детали		
11		2	ВВ.02.002-17	Полоса	1	
				ВВ.02-18		
				Детали		
11		2	ВВ.02.002-18	Полоса	1	
				ВВ.02-19		
				Детали		
11		2	ВВ.02.002-19	Полоса	1	
				ВВ.02-20		
				Детали		
11		2	ВВ.02.002-20	Полоса	1	
				ВВ.02-21		
				Детали		
11		2	ВВ.02.002-21	Полоса	1	
				ВВ.02-22		
				Детали		
11		2	ВВ.02.002-22	Полоса	1	

Изм. Лист №докум. Подп. Дата — ВВ 02 — Лист 4

Копировал: Бер. — Формат 11

Формат	Зона	Поз.	Обозначение	Наименование	Кол.	Примечание
				ВВ.02-23		
				Детали		
11		2	ВВ.02.002-23	Полоса	1	
				ВВ.02-24		
				Детали		
11		2	ВВ.02.002-24	Полоса	1	
				ВВ.02-25		
				Детали		
11		2	ВВ.02.002-25	Полоса	1	
				ВВ.02-26		
				Детали		
11		2	ВВ.02.002-26	Полоса	1	
				ВВ.02-27		
				Детали		
11		2	ВВ.02.002-27	Полоса	1	
				ВВ.02-28		
				Детали		
11		2	ВВ.02.002-28	Полоса	1	
				ВВ.02-29		
				Детали		
11		2	ВВ.02.002-29	Полоса	1	

Изм. Лист №докум. Подп. Дата — ВВ.02 — Лист 5

Копировал: Бер. — Формат: 11

ВВБ.001

25√(√)

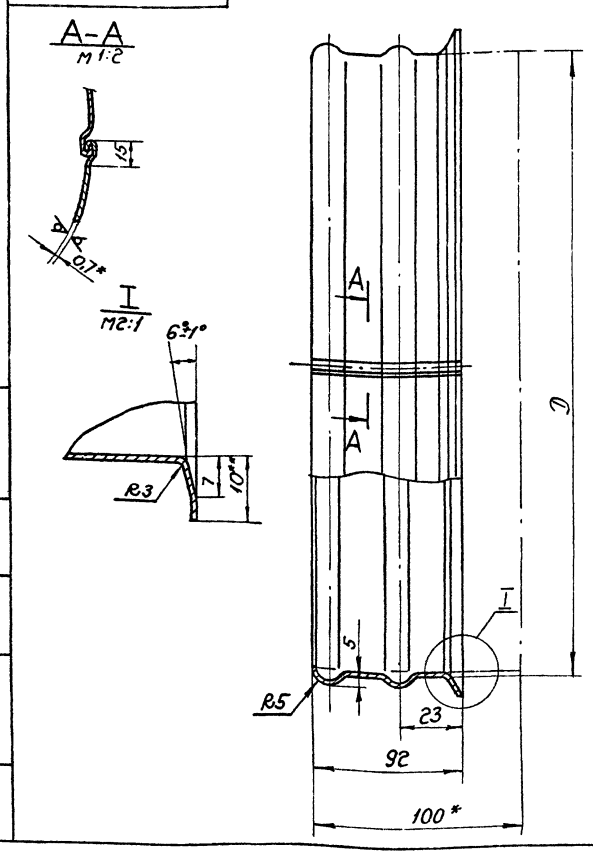

Обозначение	D	Длина развертки, мм	Масса кг
ВВБ.001	160	546	0,31
-01	200	672	0,38
-02	225	751	0,42
-03	250	829	0,46
-04	280	925	0,52
-05	315	1033	0,58
-06	400	1300	0,73
-07	450	1458	0,82
-08	500	1614	0,91
-09	560	1803	1,01

1. * Размер для справок.
2. ** Предельные отклонения размера 10
для ф160 ... 250 : 0-3 мм
для ф280 ... 560 : 0+3 мм.
3. Допускается соединение обечайки точечной сваркой.

Изм.	Лист	№докум.	Подп.	Дата	ВВБ.001			
Разраб.		Гвин			Обечайка	Лит.	Масса	Масштаб
Пров.		Щеглова					См. табл.	—
Т.контр.		Пронский				Лист	Листов: 1	
Н.контр.		Щеглова			Лента 0 8 кп-м-НТ-4-0-0,7-100 ГОСТ 503-71	ММСС СССР Главпромвентиляция Гипроскрамвентиляция		
Утв.		Демьянов						

Копировал: Бер. — Формат:

ВВСБ

Серия 5.904-5

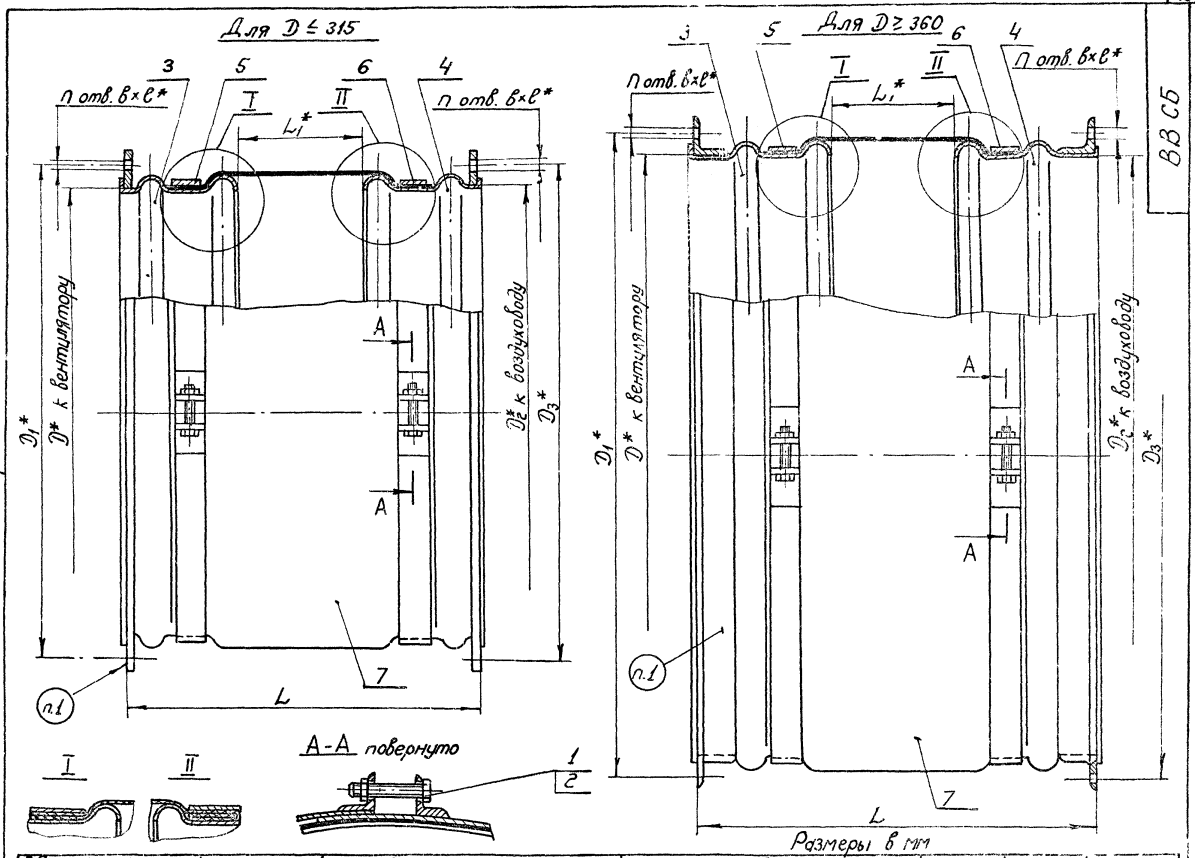

Обозначение вентилятора		Обозначение вставки	К вентилятору				К воздуховоду				L_1	L	Масса, кг
тип	№		D	D_1	n	в×l	D_2	D_3	n	в×l			
ВВD	8	ВВ	280	310	8	7×10	280	310	8	7×10	120	305	3,11
	9	-01	300	340			315	345					3,63
	11	-02	370	410	12		400	430	10				5,95
Ц10-28	2,5	-03	150	180	8		160	190	6				1,62
	3,15	-04	192	240			200	230					2,14
	4	-05	240	284			250	280					2,97
	5	-06	300	350		10×16	315	345	8				3,78
ЦП7-40	5	-07		342	12								3,63
	6	-08	360	402			400	430	10				5,88
	8	-09	480	530	16	12×18	500	530					7,89
Ц14-46	2	-10	202	235	8	7×10	225	255	6				2,44
	2,5	-11	250	280			280	310	8				2,96
	3,15	-12	315	345			315	345					3,42
	4	-13	400	430			450	480	10				5,44
	5	-14	510	530	16		560	590					6,76
	6,3	-15	640	660			710	740	12	10×16			9,95
	8	-16	820	850		10×16	900	940	16		300	485	15,26
Ц4-70	2,5	-17	250	280	8	7×10	250	280	6	7×10	120	305	2,82
	3,15	-18	315	345			315	345	8				3,45
	4	-19	400	430			400	430	10				5,13
	5	-20	510	530	16		560	590					6,76
	6,3	-21	640	660			710	740	12	10×16			9,95
	8	-22	800	830		10×16	800	830					11,75
	10	-23	1000	1035	24	12×18	1000	1040	16		300	485	19,8
	12,5	-24	1250	1285			1250	1295	18	12×18			27,06
	16	-30	1679	1735	28	13×20	1800	1848	28	12×18	300	485	47,5
Ц4-76	8	-25	800	830	16	10×16	800	830	12	10×16	120	305	11,75
	10	-26	1000	1035	24	12×18	1000	1040	16		300	485	19,8
	12,5	-27	1250	1285		10×16	1250	1295	18	12×18			27,06
	16	-28	1440	1490	36	13×20	1600	1648	26				32,64
	20	-29	1800	1870	50	13×20	1800	1848	28				49,1

1. Маркировать маслобензостойкой краской обозначение вставки. Например: ВВ-05.
2.* Размеры для справок.

Изм.	Лист	№ докум.	Подп.	Дата
Разраб.		Менгеева		
Пров.		Щеглова		
Т.контр.		Каган		
Нач.отд.		Бейзеры		
Н.контр.		Демьянов		
Утв.		Овчинник		

ВВСБ

Вставка типа ВВ. Сборочный чертеж

Лит.	Масса	Масштаб
	См. табл.	—

Лист | Листов: 1

МГСС СССР Главпромвентиляция Гипроскоромвентиляция

Инв. № подл. | Подп. и дата | Взам. инв. № | Инв. № дубл. | Подп. и дата

Копировал | Формат:

ВВ.00.001

Серия 5.904-5

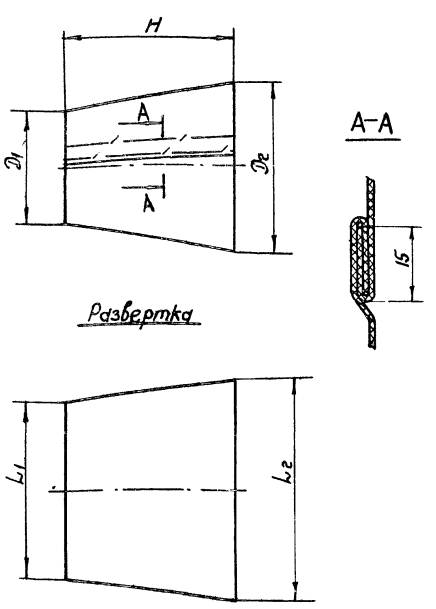

Размеры в мм.

Обозначение	D_1	D_2	L_1	L_2	H	Масса кг
ВВ.00.001	160	175	547	595	250	0,08
–01	202	214	680	717		0,1
–02	212	246	711	818		0,11
–03	250	265	830	878		0,12
–04	260	260	862	862		
–05		304		1000		0,13
–06	290	290	956	956		
–07	310	331	1019	1085		0,15
–08	325	325	1066	1066		
–09	370	429	1207	1393		0,21
–10	380	414	1239	1346		
–11	410	410	1333	1333		0,19
–12		484		1565		0,21
–13	490	505	1584	1628		0,23
–14	520	594	1679	1911		0,26
–15	650	753	2087	2411		0,33
–16	810	810	2590	2590		0,37
–17	830	928	2653	2960	430	0,5
–18	1010	1010	3218	3218		0,53
–19	1260	1260	4003	4003		0,91
–20	1450	1523	4600	4829		1,12
–21	1810	1810	5731	5731		1,38

1. До разрезки одну сторону стеклотканы промазать клеем 88Н ТУ38-1051061-76 на ширину 10 мм по контуру развертки.
2. Рукав сшить запашивным швом нитью БСЗ-1,8×1×2 (400)-752 ГОСТ 8325-78.
3. Перед сборкой вставки края рукава подвернуть на 20 мм с большей стороны.

Изм.	Лист	№ докум.	Подп.	Дата	ВВ.00.001	Лит.	Масса	Масштаб
Разраб.	Лебедев				Рукав		См. табл.	—
Пров.	Щеглова					Лист	Листов 1	
Т.контр.	Пронский				ТСФ(7-А)-9п(70) ГОСТ 10146-74	ММСС СССР Главпромвентиляция ГПИ Проектпромвентиляция		
Н.контр.	Щеглова							
Утв.	Демьянов							

Копировал: Бер- Формат 12

ВВ.02.002

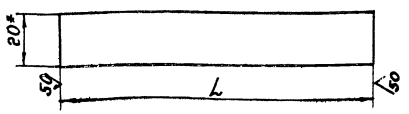

Обозначение	L, мм	Материал	Масса, кг
ВВ.02.002	509	Лента 1,2×20 Б Ст.3кп ГОСТ 6009-74	0,095
–01	541		0,101
–02	641		0,12
–03	666		0,125
–04	673		0,126
–05	745		0,14
–06	792		0,149
–07	823		0,154
–08	918		0,172
–09	981		0,184
–10	1025		0,193
–11	1169		0,22
–12	1201		0,225
–13	1295		0,243
–14	1452		0,273

Обозначение	L, мм	Материал	Масса, кг
ВВ.02.002-15	1546	Лента 1,2×20 Б Ст.3кп ГОСТ 6009-74	0,291
–16	1609		0,302
–17	1640		0,308
–18	1797		0,338
–19	2049		0,385
–20	2269		0,427
–21	2551		0,48
–22	2614		0,492
–23	2866		0,539
–24	3189	Лента 2,0×20 Б Ст.3кп ГОСТ 6009-74	1,0
–25	3964		1,245
–26	4561		1,433
–27	5064		1,591
–28	5692		1,788
–29	5314		1,67

*Размер для справок.

Изм.	Лист	№ докум.	Подп.	Дата	ВВ.02.002	Лит.	Масса	Масштаб
Разраб.	Лебедев				Полоса		См. табл.	—
Пров.	Щеглова					Лист	Листов 1	
Т.контр.	Пронский				См. табл.	ММСС СССР Главпромвентиляция ГПИ Проектпромвентиляция		
Н.контр.	Щеглова							
Утв.	Демьянов							

Копировал: Бер- Формат 11

ВВ.02.001

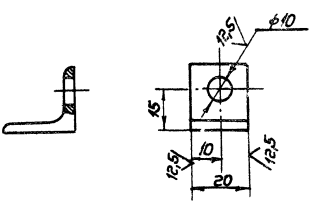

Изм.	Лист	№ докум.	Подп.	Дата	ВВ.02.001	Лит.	Масса	Масштаб
Разраб.	Лебедев				Ушко		0,029	1:1
Пров.	Щеглова					Лист	Листов 1	
Т.контр.	Пронский				Уголок Б-25×25×3 ГОСТ 8509-72 / В Ст.3кп 2 ГОСТ 535-79	ММСС СССР Главпромвентиляция ГПИ Проектпромвентиляция		
Н.контр.	Щеглова							
Утв.	Демьянов							

Копировал: Бер- Формат 11

Серия 5.904-5

ВВ 01 88

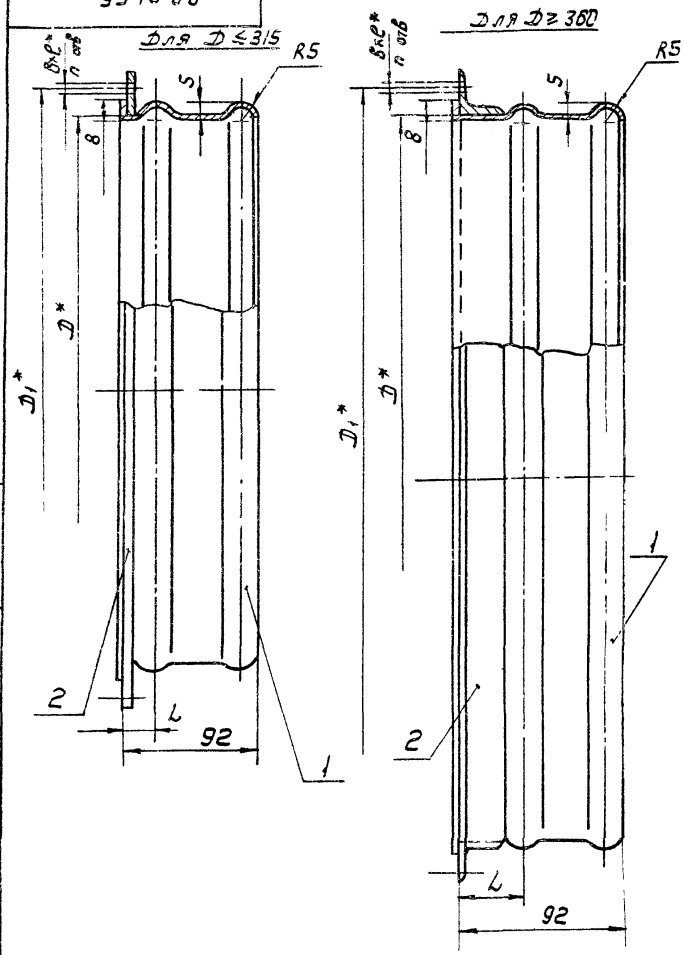

Размеры в мм

Обозначение	D	D1	n	B×e	L	Масса, кг
ВВ. 01	150	180	8	7×10	9	0,6
- 01	160	190	6			0,63
- 02	192	240	8			0,76
- 03	200	230	6		10	0,92
- 04	202	235	8			0,93
- 05	225	255	6			1,02
- 06	240	284	8			1,3
- 07			6			1,13
- 08	250	280				1,14
- 09	280	310	8			1,26
- 10		340				1,59
- 11	300	342	12	10×16		1,74
- 12		350	8	7×10		1,4
- 13	315	345		10×16		2,92
- 14	360	402	12		38	2,99
- 15	370	410				
- 16	400	430	8	7×10	31	2,17
- 17			10			2,43
- 18	450	480				
- 19	480		16	12×18	42	4,25
- 20	500	530	10	7×10	31	2,7
- 21	510		16			2,74
- 22	560	590	10			3,0
- 23	640	660	16			4,13
- 24	710	740	12	10×16		4,56
- 25			16			
- 26	800	830	12			5,15
- 27	820	850				5,89
- 28	900	940	16			7,23
- 29	1000	1035	24	12×18	38	8,88
- 30		1040	16	10×16		
- 31	1250	1285	24	12×18	42	11,77
- 32		1295	18			
- 33	1440	1490	36	13×20		13,5
- 34	1600	1648	26	12×18		14,88
- 35	1800	1848	28			
- 36		1870	50	13×20	56	22,0
- 37	1679	1735	28			20,5

* Размеры для справок

Изм.	Лист	№ докум.	Подп.	Дата
Разраб.		Лебедев		
Пров.		Щеглова		
Т. контр.		Пронский		
Нач. отд.		Бейзерман		
Н. контр.		Демьянов		8/79
Утв.		Каган		

ВВ. 01 СБ

Обечайка с фланцем

Сборочный чертеж

Лит.	Масса	Масштаб
	см. табл.	—
Лист	Листов 1	

МИСС СССР
Главпромвентиляция и ГПИ Проектпромвентиляция

Копировал: Ф2 Формат: 12

Инв. № подл. | Подп. и дата | Взам. инв. № | Инв. № дубл. | Подп. и дата

100 10 88

25 √ (√)

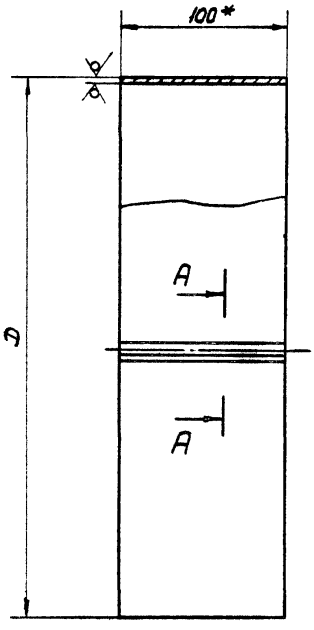

Размеры в мм

Обозначение	D	Материал	Длина развертки	Масса, кг
ВВ. 01. 001	150	Лента 08кп-М-НТ-4-0-0,7×100 ГОСТ 503-71	515	0,28
- 01	160		546	0,3
- 02	192		647	0,36
- 03	200		672	0,37
- 04	202		678	0,372
- 05	225		751	0,41
- 06	240		798	0,44
- 07	250		829	0,46
- 08	280		923	0,51
- 09	300		986	0,54
- 10	315		1033	0,57
- 11	360		1175	0,65
- 12	370		1206	0,66
- 13	400		1300	0,71
- 14	450		1458	0,8
- 15	480		1552	0,85
- 16	500		1614	0,89
- 17	510		1646	0,9
- 18	560		1803	0,99
- 19	640		2054	1,13
- 20	710		2274	1,25
- 21	800		2551	1,41
- 22	820	Лента 08кп-М-НТ-4-0-1,0×100 ГОСТ 503-71	2620	2,06
- 23	900		2871	2,25
- 24	1000		3185	2,5
- 25	1250		4016	3,15
- 26	1440		4568	3,59
- 27	1600		5076	3,98
- 28	1800		5699	4,47
- 29	1679		5319	4,17

А-А
М 1:2

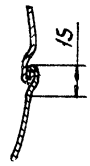

1. Допускается соединение обечайки точечной сваркой
2. * Размер для справок

Изм.	Лист	N докум.	Подп.	Дата
Разраб.		Лебедев		
Пров.		Щеглова		
Т. контр.		Пронский		
Н. контр.		Раевский		
Утв.		Демьянов		8/79

ВВ. 01. 001

Обечайка

См. табл.

Лит.	Масса	Масштаб
	см. табл.	—
Лист	Листов 1	

МИСС СССР
Главпромвентиляция и ГПИ Проектпромвентиляция

Копировал: А Формат: 12

Инв. № подл. | Подп. и дата | Взам. инв. № | Инв. № дубл. | Подп. и дата

ВВ.01.00Г

D ≥ 360

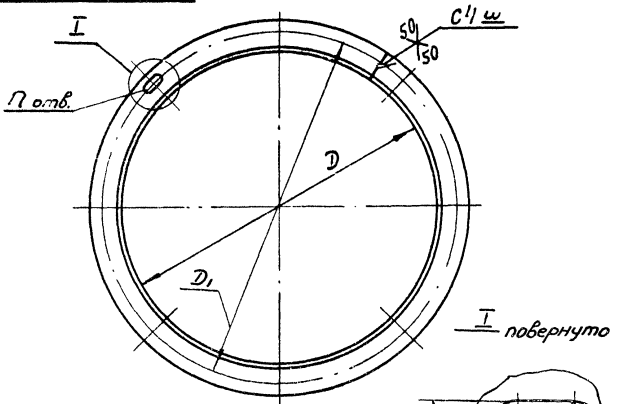

192 < D ≤ 300

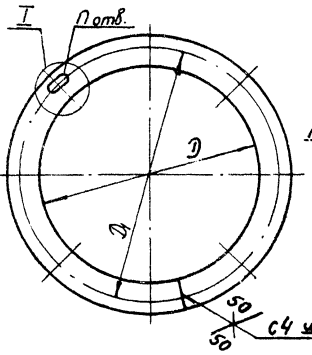

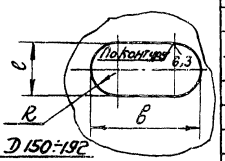

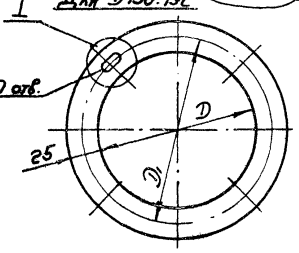

Размеры в мм.

Обозначение	D	D1	в	c	R	n	L	Материал	Масса кг
ВВ.01.00Г	150	180					—	Лист Б-ПН-3 ГОСТ 19903-74 / Ст.3кп ГОСТ 16523-70	0,32
-01	192	240							0,4
-02	200	235	10	7	3,5	8	713	Полоса Б-2 4х25 ГОСТ 103-76 / Ст.3кп ГОСТ 535-79	0,56
-03	240	284					832	Полоса Б-2 4х32 ГОСТ 103-76 / Ст.3кп ГОСТ 535-79	0,86
-04	250	280					864	Полоса Б-2 4х25 ГОСТ 103-76 / Ст.3кп ГОСТ 535-79	0,68
-05		340					1043	Полоса Б-2 4х32 ГОСТ 103-76 / Ст.3кп ГОСТ 535-79	1,05
-06	300	342	16	10	5	12			
-07		350				8	1055	Полоса Б-2 4х36 ГОСТ 103-76 / Ст.3кп ГОСТ 535-79	1,2
-08	360	402				12	1191	Уголок Б-32х32х4 ГОСТ 8509-72 / Ст.3кп2 ГОСТ 535-79	2,27
-09	370	410	10	7	3,5		1222		2,33
-10	400	430				8	1304	Уголок Б-25х25х3 ГОСТ 8509-72 / Ст.3кп2 ГОСТ 535-79	1,46
-11	480	530	18	12	6	16	1574	Уголок Б-36х36х4 ГОСТ 8509-72 / Ст.3кп2 ГОСТ 535-79	3,4
-12	510	530	10	7	3,5		1649	Уголок Б-25х25х3 ГОСТ 8509-72 / Ст.3кп2 ГОСТ 535-79	1,84
-13	640	660					2058	Уголок Б-25х25х4 ГОСТ 8509-72 / Ст.3кп2 ГОСТ 535-79	3,0
-14	800	830	16	10	5		2560		3,74
-15	820	850					2623		3,83
-16	1000	1035	18	12	6	24	3201	Уголок Б-32х32х4 ГОСТ 8509-72 / Ст.3кп2 ГОСТ 535-79	6,11
-17	1250	1285	16	10	5		3992		8,62
-18	1440	1490	20	13	6,5	36	4589	Уголок Б-36х36х4 ГОСТ 8509-72 / Ст.3кп2 ГОСТ 535-79	9,91
-19	1800	1870				50	5741	Уголок Б-50х50х5 ГОСТ 8509-72 / Ст.3кп2 ГОСТ 535-79	17,5
-20	1679	1735				28	5358		16,34

1. Сварные швы по ГОСТ 5264-69
2* L - длина развернутой детали

Изм.	Лист	№ докум.	Подп.	Дата
Разраб.		Лебедев		
Пров.		Щеглова		
Т.контр.		Пронский		
Н.контр.		Щеглова		
Утв.		Демьянов		1/79

ВВ.01.00Г

Фланец

Лит.	Масса	Масштаб
	См. табл.	—
Лист	Листов 1	

См. табл.

МИСС СССР Гидропроектвентиляция

Копировал: Ф.

Формат А2

Серия 5.904-5

Инв.№ подл. | Подп. и дата | Взам. инв.№ | Инв.№ дубл. | Подп. и дата

ВВ.02 СБ

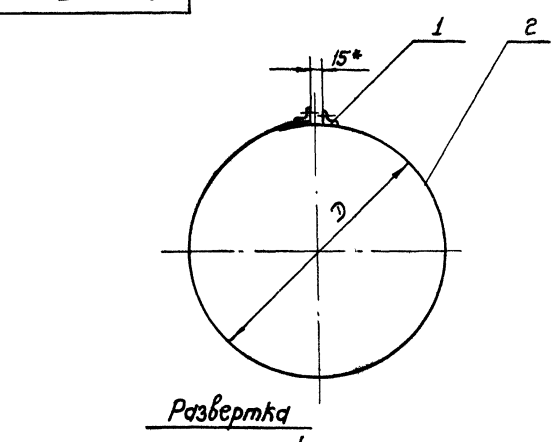

Размеры в мм

Обозначение	D	L	Масса, кг
ВВ 02	150	459	0,153
-01	160	491	0,159
-02	192	591	0,178
-03	200	616	0,183
-04	202	623	0,184
-05	225	695	0,198
-06	240	742	0,207
-07	250	773	0,212
-08	280	868	0,230
-09	300	931	0,242
-10	315	975	0,251
-11	360	1119	0,278
-12	370	1151	0,283
-13	400	1245	0,301
-14	450	1402	0,331

Размеры в мм.

Обозначение	D	L	Масса, кг
ВВ.02-15	480	1496	0,349
-16	500	1559	0,36
-17	510	1590	0,366
-18	560	1747	0,396
-19	640	1999	0,443
-20	710	2219	0,485
-21	800	2501	0,538
-22	820	2564	0,55
-23	900	2816	0,597
-24	1000	3139	1,058
-25	1250	3914	1,303
-26	1440	4511	1,491
-27	1600	5014	1,649
-28	1800	5642	1,846
-29	1679	5264	1,73

* Размеры для справок.

Изм.	Лист	№ докум.	Подп.	Дата
Разраб.		Лебедев		
Пров.		Щеглова		
Т.контр.		Пронский		
Нач.отд.		Безверхий		
Н.контр.		Демьянов		1/79
Утв.		Кудин		

ВВ.02 СБ

Хомут. Сборочный чертеж

Лит.	Масса	Масштаб
	См. табл.	—
Лист	Листов 1	

МИСС СССР Гидропроектвентиляция Гипроектпромвентиляция

Копировал: Ф.

Формат А2

Инв.№ подл. | Подп. и дата | Взам. инв.№ | Инв.№ дубл. | Подп. и дата

Формат	Зона	Поз.	Обозначение	Наименование	Кол.	Примечание
				Документация		
22			ВВБ СБ	Сборочный чертеж		
12			Д. 00. 000	Технические требования		
				Стандартные изделия		
		1		Болт М8х35.36 ГОСТ 7796-70	2	
		2		Гайка М8.4 ГОСТ 5915-70	2	
			Переменные данные для исполнений			
				ВВБ		
				Сборочные единицы		
11	3		ВВ.01-09	Обечайка с фланцем	1	
11	4		ВВ.02-08	Хомут	2	
				Детали		
12	6		ВВБ.001-04	Обечайка	1	
12	7		ВВ.00.001-06	Рукав	1	
				ВВБ-01		
				Сборочные единицы		
11	3		ВВ.01-10	Обечайка с фланцем	1	
11	4		ВВ.02-09	Хомут	1	
11	5		ВВ.02-10	Хомут	1	
				Детали		
12	6		ВВБ.001-05	Обечайка	1	
12	7		ВВ.00.001-07	Рукав	1	

Изм. Лист № докум. Подп. Дата

Разраб. Гакин

Пров. Игнатова

Н. контр. Игнатова

Утв. Ветянов

ВВБ

Вставка типа ВВБ

Лит. | Масса | Масштаб

Лист 1 | Листов 8

ГПИ Промстройпроект Госстроя СССР

Копировал: СЧ Формат: А4

Формат	Зона	Поз.	Обозначение	Наименование	Кол.	Примечание
				ВВБ-02		
				Сборочные единицы		
11	3		ВВ.01-15	Обечайка с фланцем	1	
11	4		ВВ.02-12	Хомут	1	
11	5		ВВ.02-13	Хомут	1	
				Детали		
12	6		ВВБ.001-06	Обечайка	1	
12	7		ВВ.00.001-10	Рукав	1	
				ВВБ-03		
				Сборочные единицы		
11	3		ВВ.01	Обечайка с фланцем	1	
11	4		ВВ.02	Хомут	1	
11	5		ВВ.02-01	Хомут	1	
				Детали		
12	6		ВВБ.001	Обечайка	1	
12	7		ВВ.00.001	Рукав	1	
				ВВБ-04		
				Сборочные единицы		
11	3		ВВ.01-02	Обечайка с фланцем	1	
11	4		ВВ.02-02	Хомут	1	
11	5		ВВ.02-03	Хомут	1	
				Детали		
12	6		ВВБ.001-01	Обечайка	1	
12	7		ВВ.00.001-01	Рукав	1	

Изм. Лист № докум. Подп. Дата

ВВБ

Лист 2

Копировал: СЧ Формат: А4

Формат	Зона	Поз.	Обозначение	Наименование	Кол.	Примечание
				ВВБ-05		
				Сборочные единицы		
11	3		ВВ.01-06	Обечайка с фланцем	1	
11	4		ВВ.02-06	Хомут	1	
11	5		ВВ.02-07	Хомут	1	
				Детали		
12	6		ВВБ.001-03	Обечайка	1	
12	7		ВВ.00.001-03	Рукав	1	
				ВВБ-06		
				Сборочные единицы		
11	3		ВВ.01-12	Обечайка с фланцем	1	
11	4		ВВ.02-09	Хомут	1	
11	5		ВВ.02-10	Хомут	1	
				Детали		
12	6		ВВБ.001-05	Обечайка	1	
12	7		ВВ.00.001-07	Рукав	1	
				ВВБ-07		
				Сборочные единицы		
11	3		ВВ.01-11	Обечайка с фланцем	1	
11	4		ВВ.02-09	Хомут	1	
11	5		ВВ.02-10	Хомут	1	

Изм. Лист № докум. Подп. Дата

ВВБ

Лист 3

Копировал: СЧ Формат: А4

Формат	Зона	Поз.	Обозначение	Наименование	Кол.	Примечание
				Детали		
12	6		ВВБ.001-05	Обечайка	1	
12	7		ВВ.00.001-07	Рукав	1	
				ВВБ-08		
				Сборочные единицы		
11	3		ВВ.01-14	Обечайка с фланцем	1	
11	4		ВВ.02-11	Хомут	1	
11	5		ВВ.02-13	Хомут	1	
				Детали		
12	6		ВВБ.001-06	Обечайка	1	
12	7		ВВ.00.001-09	Рукав	1	
				ВВБ-09		
				Сборочные единицы		
11	3		ВВ.01-19	Обечайка с фланцем	1	
11	4		ВВ.02-15	Хомут	1	
11	5		ВВ.02-16	Хомут	1	

Изм. Лист № докум. Подп. Дата

ВВБ

Лист 4

Копировал: СЧ Формат: А4

Формат	Зона	Поз.	Обозначение	Наименование	Кол.	Примечание
				Детали		
12	6		ВВБ.001-08	Обечайка	1	
12	7		ВВ.00.001-13	Рукав	1	
				ВВБ-10		
				Сборочные единицы		
11	3		ВВ.01-04	Обечайка с фланцем	1	
11	4		ВВ.02-04	Хомут	1	
11	5		ВВ.02-05	Хомут	1	
				Детали		
12	6		ВВБ.001-02	Обечайка	1	
12	7		ВВ.00.001-02	Рукав	1	
				ВВБ-11		
				Сборочные единицы		
11	3		ВВ.01-08	Обечайка с фланцем	1	
11	4		ВВ.02-07	Хомут	1	
11	5		ВВ.02-08	Хомут	1	

Инв.№ подл. | Подп. и дата | Взам. инв.№ | Инв.№ дубл. | Подп. и дата

Изм. Лист № докум. Подп. Дата

ВВБ

Лист 5

Копировал: Сер- Формат: 11

Формат	Зона	Поз.	Обозначение	Наименование	Кол.	Примечание
				Детали		
12	6		ВВБ.001-04	Обечайка	1	
12	7		ВВ.00.001-05	Рукав	1	
				ВВБ-12		
				Сборочные единицы		
11	3		ВВ.01-13	Обечайка с фланцем	1	
11	4		ВВ.02-10	Хомут	2	
				Детали		
12	6		ВВБ.001-05	Обечайка	1	
12	7		ВВ.00.001-08	Рукав	1	
				ВВБ-13		
				Сборочные единицы		
11	3		ВВ.01-16	Обечайка с фланцем	1	
11	4		ВВ.02-13	Хомут	1	
11	5		ВВ.02-14	Хомут	1	

Инв.№ подл. | Подп. и дата | Взам. инв.№ | Инв.№ дубл. | Подп. и дата

Изм. Лист № докум. Подп. Дата

ВВБ

Лист 6

Копировал: Сер- Формат: 11

Формат	Зона	Поз.	Обозначение	Наименование	Кол.	Примечание
				Детали		
12	6		ВВБ.001-07	Обечайка	1	
12	7		ВВ.00.001-12	Рукав	1	
				ВВБ-14		
				Сборочные единицы		
11	3		ВВ.01-21	Обечайка с фланцем	1	
11	4		ВВ.02-17	Хомут	1	
11	5		ВВ.02-18	Хомут	1	
				Детали		
12	6		ВВБ.001-09	Обечайка	1	
12	7		ВВ.00.001-14	Рукав	1	
				ВВБ-15		
				Сборочные единицы		
11	3		ВВ.01-08	Обечайка с фланцем	1	
11	4		ВВ.02-07	Хомут	2	
				Детали		
12	6		ВВБ.001-03	Обечайка	1	
12	7		ВВ.00.001-04	Рукав	1	
				ВВБ-16		
				Сборочные единицы		
11	3		ВВ.01-13	Обечайка с фланцем	1	

Инв.№ подл. | Подп. и дата | Взам. инв.№ | Инв.№ дубл. | Подп. и дата

Изм. Лист № докум. Подп. Дата

ВВБ

Лист 7

Копировал: Сер- Формат: 11

Формат	Зона	Поз.	Обозначение	Наименование	Кол.	Примечание
11	4		ВВ.02-10	Хомут	2	
				Детали		
11	6		ВВБ.001-05	Обечайка	1	
11	7		ВВ.00.001-08	Рукав	1	
				ВВБ-17		
				Сборочные единицы		
11	3		ВВ.01-16	Обечайка с фланцем	1	
11	4		ВВ.02-13	Хомут	2	
				Детали		
12	6		ВВ.001-06	Обечайка	1	
12	7		ВВ.00.001-11	Рукав	1	
				ВВБ-18		
				Сборочные единицы		
11	3		ВВ.01-21	Обечайка с фланцем	1	
11	4		ВВ.02-17	Хомут	1	
11	5		ВВ.02-18	Хомут	1	
				Детали		
12	6		ВВБ.001-09	Обечайка	1	
12	7		ВВ.00.001-14	Рукав	1	

Инв.№ подл. | Подп. и дата | Взам. инв.№ | Инв.№ дубл. | Подп. и дата

Изм. Лист № докум. Подп. Дата

ВВБ

Лист 8

Копировал: Сер- Формат: 11

Серия 5.904-5

Для D ≤ 315

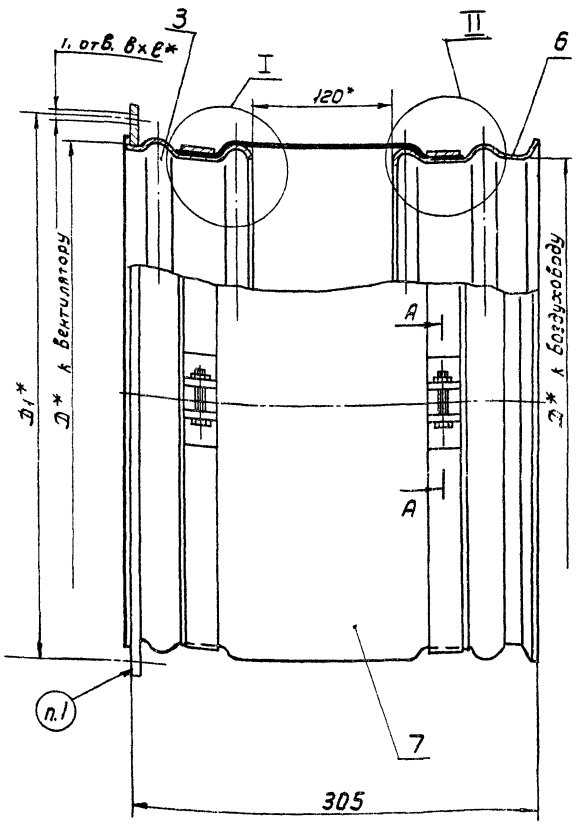

Для D ≥ 360

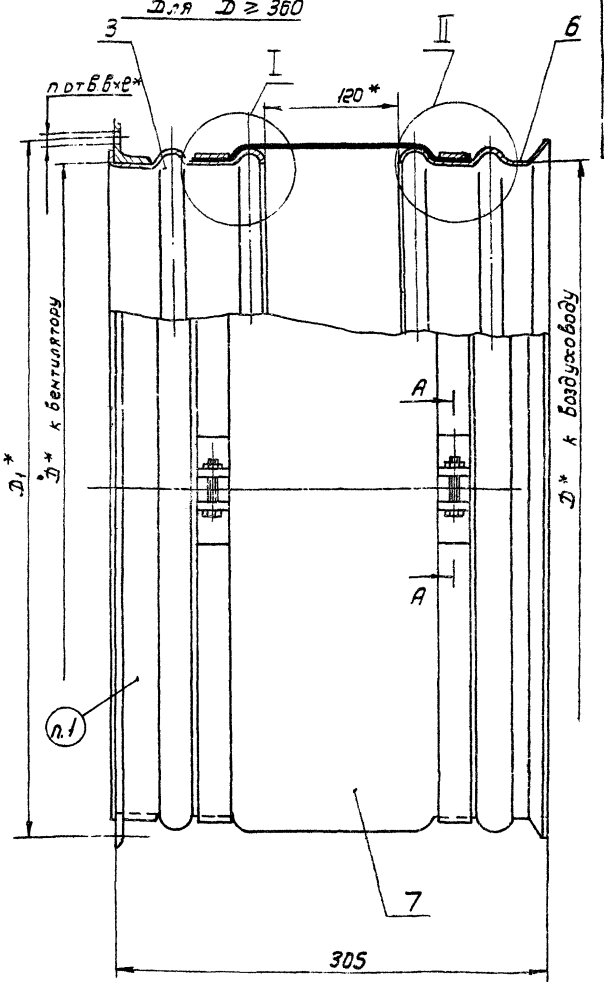

A - A повернуто

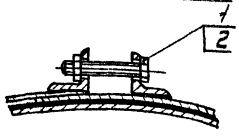

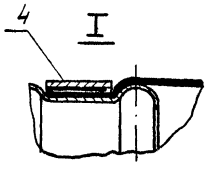

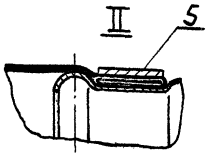

Размеры в мм

Обозначение вентилятора		Обозначение	К вентилятору				К воздуховоду	Масса, кг
тип	№		D	D1	n	в×ℓ	D	
ВВД	8	ВВБ	280	310	8	7×10	280	2,37
	9	-01	300	340			315	2,62
	11	-02	370	410	12		400	3,69
Ц10-28	2,5	-03	150	180	8		160	1,33
	3,15	-04	192	240			200	1,76
	4	-05	240	284			250	2,13
	5	-06	300	350		10×16	315	2,62
Ц17-40	5	-07		342	12			2,62
	6	-08	360	402			400	2,23
	8	-09	480	530	16	10×18	500	5,88
Ц14-46	2	-10	202	235	8	12×18	225	1,93
	2,5	-11	250	280		7×10	280	2,39
	3,15	-12	315	345			315	2,6
	4	-13	400	430			450	2,45
	5	-14	510	530	16		560	5,03
Ц4-70	2,5	-15	250	280	8		250	2,14
	3,15	-16	315	345			315	2,63
	4	-17	400	430			400	3,7
	5	-18	510	530	16		560	5,03

1. Маркировать маслобензостойкой краской обозначение вставки. Например: ВВБ-05.
2.* Размеры для справок

Изм.	Лист	N докум.	Подп.	Дата
Разраб.		Гвин		
Пров.		Щеглова		
Т.контр.		Каган		
Нач.отд		Бейзерюк		
Н.контр.		Демьянов		
Утв.		Овчинников		

ВВБ СБ

Вставка типа ВВБ
Сборочный чертеж

Лит.	Масса	Масштаб
	см. табл.	—

Лист | Листов 1

ММСС СССР
Главпромвентиляция и ГПИ Проектпромвентиляция

Копировал

Формат А3

Инв. № подл. | Подп. и дата | Взам. инв. № | Инв. № дубл. | Подп. и дата

Серия 5.904-5

Формат	Зона	Поз.	Обозначение	Наименование	Кол.	Примечание
				Документация		
12			А.00.000 Д	Технические требования		
22			ВВБф. СБ	Сборочный чертеж		
				Стандартные изделия		
		1		Болт М8х35.36 ГОСТ 7798-70	2	
		2		Гайка М8.4 ГОСТ 5915-70	2	
				Переменные данные для исполнений		
				ВВБф		
				Сборочные единицы		
11	3		ВВф 01-05	Обечайка с рукавом	1	
11	4		ВВ. 02-08	Хомут	1	
				Детали		
12	5		ВВБ. 001-04	Обечайка	1	
				ВВБф-01		
				Сборочные единицы		
11	3		ВВф 01-06	Обечайка с рукавом	1	
11	4		ВВ. 02-10	Хомут	1	
				Детали		
12	5		ВВБ. 001-05	Обечайка	1	

Инв.№ подл. | Подп. и дата | Взам. инв.№ | Инв.№ дубл. | Подп. и дата

Изм. Лист N докум. Подп. Дата

Разраб. Гвин
Пров. Шестова
Н. контр. Гребенкин
Утв. Земляной

ВВБф

Вставка типа ВВБф

Лит. | Масса | Масштаб

Лист 1 | Листов 6

НИИСС Госстроя СССР
Главпромвентиляция
ГПИ Проектпромвентиляция

Копировал: Вл Формат: А1

Формат	Зона	Поз.	Обозначение	Наименование	Кол.	Примечание
				ВВБф-02		
				Сборочные единицы		
11	3		ВВф 01-11	Обечайка с рукавом	1	
11	4		ВВ. 02-13	Хомут	1	
				Детали		
12	5		ВВБ. 001-06	Обечайка	1	
				ВВБф-03		
				Сборочные единицы		
11	3		ВВф 01	Обечайка с рукавом	1	
11	4		ВВ 02-01	Хомут	1	
				Детали		
12	5		ВВБ 001	Обечайка	1	
				ВВБф-04		
				Сборочные единицы		
11	3		ВВф 01-01	Обечайка с рукавом	1	
11	4		ВВ. 02-03	Хомут	1	
				Детали		
12	5		ВВБ-001-01	Обечайка	1	
				ВВБф-05		
				Сборочные единицы		
11	3		ВВф 01-03	Обечайка с рукавом	1	
11	4		ВВ. 02-07	Хомут	1	
				Детали		
12	5		ВВБ 001-03	Обечайка	1	

Инв.№ подл. | Подп. и дата | Взам. инв.№ | Инв.№ дубл. | Подп. и дата

Изм. Лист N докум. Подп. Дата

ВВБф

Лист 2

Копировал: Вл Формат: А1

Формат	Зона	Поз.	Обозначение	Наименование	Кол.	Примечание
				ВВБф-06		
				Сборочные единицы		
11	3		ВВф 01-08	Обечайка с рукавом	1	
11	4		ВВ 02-10	Хомут	1	
				Детали		
12	5		ВВБ. 001-05	Обечайка	1	
				ВВБф-07		
				Сборочные единицы		
11	3		ВВф. 01-07	Обечайка с рукавом	1	
11	4		ВВ. 02-10	Хомут	1	
				Детали		
12	5		ВВБ. 001-05	Обечайка	1	
				ВВБф-08		
				Сборочные единицы		
11	3		ВВф 01-10	Обечайка с рукавом	1	
11	4		ВВ. 02-13	Хомут	1	
				Детали		
12	5		ВВБ. 001-07	Обечайка	1	
				ВВБф-09		
				Сборочные единицы		
11	3		ВВф. 01-13	Обечайка с рукавом	1	
11	4		ВВ. 02-16	Хомут	1	
				Детали		
12	5		ВВБ 001-08	Обечайка	1	

Инв.№ подл. | Подп. и дата | Взам. инв.№ | Инв.№ дубл. | Подп. и дата

Изм. Лист N докум. Подп. Дата

ВВБф

Лист 3

Копировал: Вл Формат: А1

Формат	Зона	Поз.	Обозначение	Наименование	Кол.	Примечание
				ВВБф-10		
				Сборочные единицы		
11	3		ВВф 01-02	Обечайка с рукавом	1	
11	4		ВВ. 02-05	Хомут	1	
				Детали		
12	5		ВВБ. 001-02	Обечайка	1	
				ВВБф-11		
				Сборочные единицы		
11	3		ВВф 01-04	Обечайка с рукавом	1	
11	4		ВВ. 02-08	Хомут	1	
				Детали		
12	5		ВВБ. 001-04	Обечайка	1	
				ВВБф-12		
				Сборочные единицы		
11	3		ВВф. 01-09	Обечайка с рукавом	1	
11	4		ВВ. 02-10	Хомут	1	
				Детали		
12	5		ВВБ. 001-05	Обечайка	1	

Инв.№ подл. | Подп. и дата | Взам. инв.№ | Инв.№ дубл. | Подп. и дата

Изм. Лист N докум. Подп. Дата

ВВБф

Лист 4

Копировал: Вл Формат: А1

Серия 5.904-5

Формат	Зона	Поз.	Обозначение	Наименование	Кол.	Примечание
				ВВБф-13		
				Сборочные единицы		
11		3	ВВБф. 01-12	Обечайка с рукавом	1	
11		4	ВВ. 02-14	Хомут	1	
				Детали		
11		5	ВВБ. 001-07	Обечайка	1	
				ВВБф-14		
				Сборочные единицы		
11		3	ВВБф. 01-14	Обечайка с рукавом	1	
11		4	ВВ. 02-18	Хомут	1	
				Детали		
11		5	ВВБ. 001-09	Обечайка	1	
				ВВБф-15		
				Сборочные единицы		
11		3	ВВБф. 01-04	Обечайка с рукавом	1	
11		4	ВВ. 02-07	Хомут	1	
				Детали		
12		5	ВВБ. 001-03	Обечайка	1	

Подп. и дата | Инв. № дубл. | Взам. инв. № | Подп. и дата | Инв. № подл.

ВВБф

Изм. | Лист | № докум. | Подп. | Дата

Лист 5

Копировал: Бер- Формат: 11

Формат	Зона	Поз.	Обозначение	Наименование	Кол.	Примечание
				ВВБф-16		
				Сборочные единицы		
11		3	ВВБф. 01-09	Обечайка с рукавом	1	
11		4	ВВ. 02-10	Хомут	1	
				Детали		
12		5	ВВБ. 001-03	Обечайка	1	
				ВВБф-17		
				Сборочные единицы		
11		3	ВВБф. 01-12	Обечайка с рукавом	1	
11		4	ВВ. 02-13	Хомут	1	
				Детали		
12		5	ВВБ. 001-06	Обечайка	1	
				ВВБф-18		
				Сборочные единицы		
11		3	ВВБф. 01-14	Обечайка с рукавом	1	
11		4	ВВ. 02-18	Хомут	1	
				Детали		
12		5	ВВБ. 001-09	Обечайка	1	

Подп. и дата | Инв. № дубл. | Взам. инв. № | Подп. и дата | Инв. № подл.

ВВБф

Изм. | Лист | № докум. | Подп. | Дата

Лист 6

Копировал: Бер- Формат: 11

Формат	Зона	Поз.	Обозначение	Наименование	Кол.	Примечание
				Документация		
12			А.00.000Д	Технические требования		
22			ВВф СБ	Сборочный чертеж		
				Стандартные изделия		
		1		Болт М8х35.36		
				ГОСТ 7798-70	2	
		2		Гайка М8,4		
				ГОСТ 5915-70	2	
			Переменные данные для исполнений.			
				ВВф		
				Сборочные единицы		
11		3	ВВф. 01-05	Обечайка с рукавом	1	
11		4	ВВ. 02-08	Хомут	1	
11		5	ВВ. 01-09	Обечайка с фланцем	1	
				ВВф-01		
				Сборочные единицы		
11		3	ВВф. 01-06	Обечайка с рукавом	1	
11		4	ВВ. 02-10	Хомут	1	
11		5	ВВ. 01-13	Обечайка с фланцем	1	

Подп. и дата | Инв. № дубл. | Взам. инв. № | Подп. и дата | Инв. № дубл.

ВВф

Изм. | Лист | № докум. | Подп. | Дата

Разраб. Гвин

Пров. Щеглова

Н. контр. Граевский

Утв. Эсмьянов

Вставка типа ВВф

Лит. | Лист 1 | Листов 7

ММСС СССР Главпромвентиляция ГПИ Проектпромвентиляция

Копировал: Бер- Формат: 11

Формат	Зона	Поз.	Обозначение	Наименование	Кол.	Примечание
				ВВф-02		
				Сборочные единицы		
11		3	ВВф. 01-11	Обечайка с рукавом	1	
11		4	ВВ. 02-13	Хомут	1	
11		5	ВВ. 01-17	Обечайка с фланцем	1	
				ВВф-03		
				Сборочные единицы		
11		3	ВВф. 01	Обечайка с рукавом	1	
11		4	ВВ. 02-01	Хомут	1	
11		5	ВВ. 01-01	Обечайка с фланцем	1	
				ВВф-04		
				Сборочные единицы		
11		3	ВВф. 01-01	Обечайка с рукавом	1	
11		4	ВВ. 02-03	Хомут	1	
11		5	ВВ. 01-03	Обечайка с фланцем	1	
				ВВф-05		
				Сборочные единицы		
11		3	ВВф 01-03	Обечайка с рукавом	1	
11		4	ВВ. 02-07	Хомут	1	
11		5	ВВ. 01-07	Обечайка с фланцем	1	
				ВВф-06		
				Сборочные единицы		
11		3	ВВф. 01-08	Обечайка с рукавом	1	
11		4	ВВ. 02-10	Хомут	1	
11		5	ВВ. 01-13	Обечайка с фланцем	1	

Подп. и дата | Инв. № дубл. | Взам. инв. № | Подп. и дата | Инв. № подл.

ВВф.

Изм. | Лист | № докум. | Подп. | Дата

Лист 2

Копировал: Бер- Формат: 11

Серия 5.904-5

Формат	Зона	Поз.	Обозначение	Наименование	Кол.	Примечание
				ВВф-07		
				Сборочные единицы		
11		3	ВВф.01-07	Обечайка с рукавом	1	
11		4	ВВ. 02-10	Хомут	1	
11		5	ВВ. 01-13	Обечайка с фланцем	1	
				ВВф-08		
				Сборочные единицы.		
11		3	ВВф. 01-10	Обечайка с рукавом	1	
11		4	ВВ. 02-13	Хомут	1	
11		5	ВВ. 01-17	Обечайка с фланцем	1	
				ВВф-09		
				Сборочные единицы		
11		3	ВВф. 01-13	Обечайка с рукавом	1	
11		4	ВВ. 02-16	Хомут	1	
11		5	ВВ. 01-20	Обечайка с фланцем	1	
				ВВф-10		
				Сборочные единицы		
11		3	ВВф. 01-02	Обечайка с рукавом	1	
11		4	ВВ. 02-05	Хомут	1	
11		5	ВВ. 01-05	Обечайка с фланцем	1	
				ВВф-11		
				Сборочные единицы		
11		3	ВВф. 01-04	Обечайка с рукавом	1	
11		4	ВВ. 02-08	Хомут	1	
11		5	ВВ. 01-09	Обечайка с фланцем	1	

Инв. № подл. | Подп. и дата | Взам. инв. № | Инв. № дубл. | Подп. и дата

Изм. | Лист | № докум. | Подп. | Дата

ВВф

Лист 3

Копировал: Бер- Формат: 11

Формат	Зона	Поз.	Обозначение	Наименование	Кол.	Примечание
				ВВф-12		
				Сборочные единицы		
11		3	ВВф. 01-09	Обечайка с рукавом	1	
11		4	ВВ. 02-10	Хомут	1	
11		5	ВВ. 01-13	Обечайка с фланцем	1	
				ВВф-13		
				Сборочные единицы		
11		3	ВВф. 01-12	Обечайка с рукавом	1	
11		4	ВВ. 02-14	Хомут	1	
11		5	ВВ. 01-18	Обечайка с фланцем	1	
				ВВф-14		
				Сборочные единицы		
11		3	ВВф. 01-14	Обечайка с рукавом	1	
11		4	ВВ 02-18	Хомут	1	
11		5	ВВ. 01-22	Обечайка с фланцем	1	
				ВВф-15		
				Сборочные единицы		
11		3	ВВф. 01-15	Обечайка с рукавом	1	
11		4	ВВ. 02-20	Хомут	1	
11		5	ВВ. 01-24	Обечайка с фланцем	1	
				ВВф-16		
				Сборочные единицы.		
11		3	ВВф. 01-19	Обечайка с рукавом	1	
11		4	ВВ. 02-23	Хомут	1	
11		5	ВВ. 01-28	Обечайка с фланцем	1	

Инв. № дубл. | Подп. и дата | Взам. инв. № | Инв. № дубл. | Подп. и дата

Изм. | Лист | № докум. | Подп. | Дата

ВВф

Лист 4

Копировал: Бер- Формат: 11

Формат	Зона	Поз.	Обозначение	Наименование	Кол.	Примечание
				ВВф-17		
				Сборочные единицы		
11		3	ВВф. 01-04	Обечайка с рукавом	1	
11		4	ВВ. 02-07	Хомут	1	
11		5	ВВ. 01-07	Обечайка с фланцем	1	
				ВВф-18		
				Сборочные единицы		
11		3	ВВф. 01-09	Обечайка с рукавом	1	
11		4	ВВ. 02-10	Хомут	1	
11		5	ВВ. 01-13	Обечайка с фланцем	1	
				ВВф-19		
				Сборочные единицы		
11		3	ВВф. 01-12	Обечайка с рукавом	1	
11		4	ВВ. 02-13	Хомут	1	
11		5	ВВ. 01-17	Обечайка с фланцем	1	
				ВВф-20		
				Сборочные единицы		
11		3	ВВф. 01-14	Обечайка с рукавом	1	
11		4	ВВ. 02-18	Хомут	1	
11		5	ВВ. 01-22	Обечайка с фланцем	1	
				ВВф-21		
				Сборочные единицы		
11		3	ВВф. 01-15	Обечайка с рукавом	1	
11		4	ВВ. 02-20	Хомут	1	
11		5	ВВ. 01-24	Обечайка с фланцем	1	

Инв. № дубл. | Подп. и дата | Взам. инв. № | Инв. № дубл. | Подп. и дата

Изм. | Лист | № докум. | Подп. | Дата

ВВф

Лист 5

Копировал: Бер- Формат: 11

Формат	Зона	Поз.	Обозначение	Наименование	Кол.	Примечание
				ВВф-22		
				Сборочные единицы		
11		3	ВВф. 01-16	Обечайка с рукавом	1	
11		4	ВВ. 02-21	Хомут	1	
11		5	ВВ. 01-26	Обечайка с фланцем	1	
				ВВф-23		
				Сборочные единицы		
11		3	ВВф. 01-18	Обечайка с рукавом	1	
11		4	ВВ. 02-24	Хомут	1	
11		5	ВВ. 01-30	Обечайка с фланцем	1	
				ВВф-24		
				Сборочные единицы		
11		3	ВВф. 01-19	Обечайка с рукавом	1	
11		4	ВВ. 02-25	Хомут	1	
11		5	ВВ. 01-32	Обечайка с фланцем	1	
				ВВф-25		
				Сборочные единицы.		
11		3	ВВф. 01-16	Обечайка с рукавом	1	
11		4	ВВ. 02-21	Хомут	1	
11		5	ВВ. 01-26	Обечайка с фланцем	1	

Инв. № дубл. | Подп. и дата | Взам. инв. № | Инв. № дубл. | Подп. и дата

Изм. | Лист | № докум. | Подп. | Дата

ВВф

Лист 6

Копировал: Бер- Формат: 11

Серия 5 904-5

Формат	Зона	Поз.	Обозначение	Наименование	Кол.	Примечание
				ВВф-26		
				Сборочные единицы.		
11		3	ВВф 01-18	Обечайка с рукавом	1	
11		4	ВВ. 02-24	Хомут	1	
11		5	ВВ. 01-30	Обечайка с фланцем	1	
				ВВф-27		
				Сборочные единицы		
11		3	ВВф. 01-19	Обечайка с рукавом	1	
11		4	ВВ. 02-25	Хомут	1	
11		5	ВВ. 01-32	Обечайка с фланцем	1	
				ВВф-28		
				Сборочные единицы		
11		3	ВВф. 01-20	Обечайка с рукавом	1	
11		4	ВВ 02-27	Хомут	1	
11		5	ВВ. 01-34	Обечайка с фланцем	1	
				ВВф-29		
				Сборочные единицы		
11		3	ВВф. 01-21	Обечайка с рукавом	1	
11		4	ВВ. 02-28	Хомут	1	
11		5	ВВ. 01-35	Обечайка с фланцем	1	
				ВВф-30		
				Сборочные единицы		
11		3	ВВф. 01-22	Обечайка с рукавом	1	
11		4	ВВ. 02-28	Хомут	1	
11		5	ВВ 01-35	Обечайка с фланцем	1	

Подп. и дата | Инв. N дубл. | Взам. инв. N | Подп. и дата | Инв. N дубл.

Изм. | Лист | N докум. | Подп. | Дата

ВВф

Лист 7

Копировал: Бер- Формат 11

Формат	Зона	Поз.	Обозначение	Наименование	Кол.	Примечание
				Документация		
22			ВВф. 01 СБ	Сборочный чертеж		
			Переменные данные для исполнений			
				ВВф 01		
				Детали		
12		1	ВВ. 01.002	Фланец	1	
				Материалы		
		2		Лента 08кп-М-НТ-4-0-		
				-0,7х100 ГОСТ 503-71	0,265	кг
		3		Стеклоткань ТСФ(7-А)		
				-9п(70) ГОСТ 10146-74	0,085	кг
				ВВф. 01-01		
				Детали		
12		1	ВВ. 01.002-01	Фланец	1	
				Материалы		
		2		Лента 08кп-М-НТ-4-0-		
				-0,7х100 ГОСТ 503-71	0,338	кг
		3		Стеклоткань ТСФ(7-А)-		
				-9п(70) ГОСТ 10146-74	0,1	кг
				ВВф 01-02		
				Детали		
12		1	ВВ. 01. 002-02	Фланец	1	
				Материалы		
		2		Лента 08кп-М-НТ-4-0		
				-0,7х100 ГОСТ 503-71	0,355	кг

Подп. и дата | Инв. N дубл. | Взам. инв. N | Подп. и дата | Инв. N подл.

Изм. | Лист | N докум. | Подп. | Дата

ВВф. 01

Разраб. Гвин

Пров. Граевский

Н. контр. Граевский

Утв. Демьянов

Обечайка с рукавом

Лит. | Лист 1 | Листов 7

ММСС СССР Главпромвентиляция ГПИ Проектпромвентиляция

Копировал: Бер- Формат 11

Формат	Зона	Поз.	Обозначение	Наименование	Кол.	Примечание
				Стеклоткань ТСФ(7-А)-		
				-9п(70) ГОСТ 10146-74	0,12	кг
				ВВф 01-03		
				Детали		
12		1	ВВ. 01.002-03	Фланец	1	
				Материал		
		2		Лента 08кп-М-НТ-4-0-		
				-0,7х100 ГОСТ 503-71	0,421	кг
		3		Стеклоткань ТСФ(7-А)-		
				-9п(70) ГОСТ 10146-74	0,132	кг
				ВВф 01-04		
				Детали		
12		1	ВВ. 01.002-04	Фланец	1	
				Материалы		
		2		Лента 08кп-М-НТ-4-0-		
				-0,7х100 ГОСТ 503-71	0,438	кг
		3		Стеклоткань ТСФ(7-А)		
				-9п(70) ГОСТ 10146-74	0,134	кг
				ВВф 01-05		
				Материалы.		
		2		Лента 0,8кп-М-НТ-4-0-		
				-0,7х100 ГОСТ 503-71	0,489	кг
		3		Стеклоткань ТСФ(7-А)-		
				-9п(70) ГОСТ 10146-74	0,152	кг
				Прочие изделия		
		1		Фланец СТД 201.00.000-09		
				ТУ 36-1508-75	1	
				ВВф 01-06		
				Детали		
12		1	ВВ 01.002-05	Фланец	1	
				Материалы		

Подп. и дата | Инв. N дубл. | Взам. инв. N | Подп. и дата | Инв. N подл.

Изм. | Лист | N докум. | Подп. | Дата

ВВф. 01

Лист 2

Копировал: Бер- Формат 11

Формат	Зона	Поз.	Обозначение	Наименование	Кол.	Примечание
		2		Лента 08кп-М-НТ-4-0-		
				-0,7х100 ГОСТ 503-71	0,524	кг
		3		Стеклоткань ТСФ(7-А)-		
				-9п(70) ГОСТ 10146-74	0,154	кг
				ВВф-01-07		
				Детали		
12		1	ВВ. 01.002-06	Фланец	1	
				Материалы		
		2		Лента 08кп-М-НТ-4-0-		
				-0,7х100 ГОСТ 503-71	0,524	кг
		3		Стеклоткань ТСФ(7-А)-		
				-9п(70) ГОСТ 10146-74	0,154	кг
				ВВф 01-08		
				Детали		
12		1	ВВ. 01.002-07	Фланец	1	
				Материалы		
		2		Лента 08кп-М-НТ-4-0-		
				-0,7х100 ГОСТ 503-71	0,524	кг
		3		Стеклоткань ТСФ(7-А)-		
				-9п(70) ГОСТ 10146-74	0,154	кг
				ВВф 01-09		
				Материалы		
		2		Лента 08кп-М-НТ-4-0-		
				0,7х100 ГОСТ 503-71	0,55	кг
		3		Стеклоткань ТСФ(7-А)-		
				-9п(70) ГОСТ 10146-74	0,167	кг
				Прочие изделия		
		1		Фланец СТД 201.00.000-10		
				ТУ 36-1508-75	1	
				ВВф. 01-10		
				Детали.		

Подп. и дата | Инв. N дубл. | Взам. инв. N | Подп. и дата | Инв. N подл.

Изм. | Лист | N докум. | Подп. | Дата

ВВф. 01

Лист 3

Копировал: Бер- Формат 11

Формат	Зона	Поз.	Обозначение	Наименование	Кол.	Примечание
				ВВф. 01-18		
				Детали		
12	1		ВВ.01.002-16	Фланец	1	
				Материалы		
	2			Лента 08 кп-М-НТ-4-0-		
				-1,0х100 ГОСТ 503-71	2,47	кг
	3			Стеклоткань ТСФ(7-А)		
				-9п(70) ГОСТ 10146-74	0,53	кг
				ВВф. 01-19		
				Детали		
12	1		ВВ.01.002-17	Фланец	1	
				Лента 08кп-М-НТ-4-0-		
	2			1,0х100 ГОСТ 503-71	3,09	кг
				Стеклоткань ТСФ (7-А)		
	3			-9п(70) ГОСТ 10146-74	0,64	кг
				ВВф. 01-20		
				Детали		
12	1		ВВ.01.002-18	Фланец	1	
				Материалы		
	2			Лента 08кп-М-НТ-4-0-		
				1,0х100 ГОСТ 503-71	3,56	кг
	3			Стеклоткань ТСФ(7-А)		
				-9п(70) ГОСТ 10146-74	0,72	кг
				ВВф 01-21		
				Детали		
12	1		ВВ.01.002-19	Фланец	1	
				Материалы		
	2			Лента 0,8кп-М-НТ-4-0-		
				1,0х100 ГОСТ 503-71	4,48	кг
	3			Стеклоткань ТСФ (7-А)		
				-9п(70) ГОСТ 10146-74	4,05	кг

Инв.№ подл. | Подп. и дата | Взам. инв.№ | Инв.№ дубл. | Подп. и дата

Изм. Лист № докум. Подп. Дата

ВВф.01

Лист 4

Копировал: Ефр- Формат: 11

Формат	Зона	Поз.	Обозначение	Наименование	Кол.	Примечание
				ВВф. 01-14		
				Детали		
12	1		ВВ.01.002-12	Фланец	1	
				Материалы		
	2			Лента 08-кп-М-НТ-4-0		
				-0,7х100 ГОСТ 503-71	0,886	кг
	3			Стеклоткань ТСФ(7-А)-		
				-9п(70) ГОСТ 10146-74	0,259	кг
				ВВф 01-15		
				Детали		
12	1		ВВ.01.002-13	Фланец	1	
				Материалы		
	2			Лента 08кп-М-НТ-4-0		
				-0,7х100 ГОСТ 503-71	1,11	кг
	3			Стеклоткань ТСФ(7-А)-		
				-9п(70) ГОСТ 10146-74	0,29	кг
				ВВф 01-16		
				Детали		
12	1		ВВ.01.002-14	Фланец	1	
				Материалы		
	2			Лента 08кп-М-НТ-4-0-		
				-0,7х100 ГОСТ 503-71	1,98	кг
	3			Стеклоткань ТСФ(7-А)-		
				-9п(70) ГОСТ 10146-74	0,41	кг
				ВВф.01-17		
				Детали		
12	1		ВВ.01.002-15	Фланец	1	
				Материалы		
	2			Лента 08КП-М-НТ-4-0-		
				-1,0х100 ГОСТ 503-71	2,03	кг
	3			Стеклоткань ТСФ(7-А)		
				-9п(70) ГОСТ 10146-74	0,46	кг

Инв.№ подл. | Подп. и дата | Взам. инв.№ | Инв.№ дубл. | Подп. и дата

Изм. Лист № докум. Подп. Дата

ВВф.01

Лист 5

Копировал: Ефр- Формат: 11

Формат	Зона	Поз.	Обозначение	Наименование	Кол.	Примечание
				ВВф. 01-22		
				Детали		
12	1		ВВ.01.002-20	Фланец	1	
				Материалы		
	2			Лента 08кп-М-НТ-4-0-		
				-1,0х100 ГОСТ 503-71	4,15	кг
	3			Стеклоткань ТСФ(7-А)		
				-9п(70) ГОСТ 10145-74	1,56	кг

Инв.№ подл. | Подп. и дата | Взам. инв.№ | Инв.№ дубл. | Подп. и дата

Изм. Лист № докум. Подп. Дата

ВВф.01

Лист 7

Копировал: Ефр- Формат: 11

ВВБф СБ

Серия 5 904-5

Для $D \leq 315$

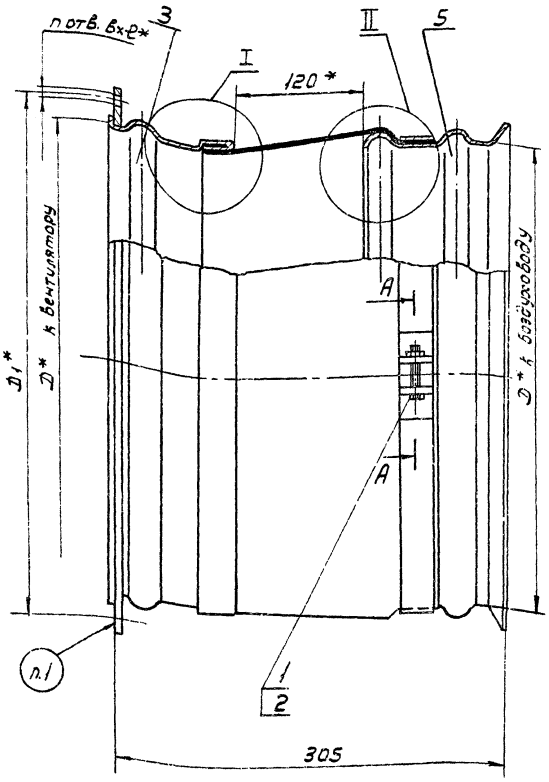

Для $D \geq 360$

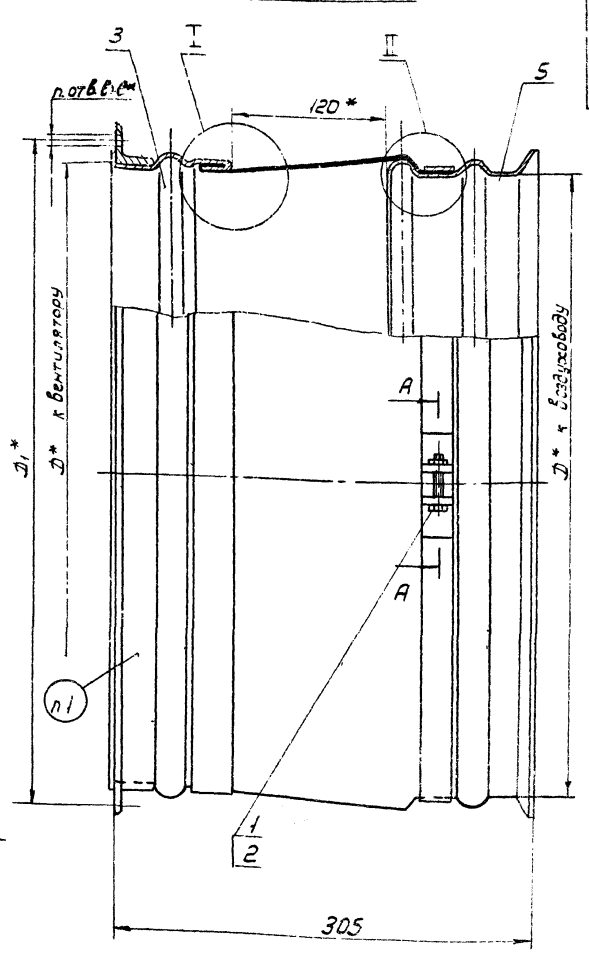

А - А повернуто

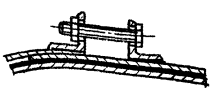

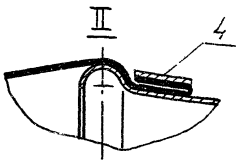

I

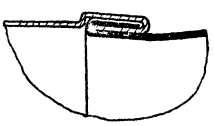

Обозначение вентилятора		Обозначение вставки	К вентилятору				К воздуховоду	Масса, кг
тип	№		D	D_1	n	в×ℓ	D	
ВВД	8	ВВБф	280	310	8	7×10	280	1,82
	9	-01	300	340			315	2,3
	11	-02	370	410	12		400	4,11
Ц10-28	2,5	-03	150	180	8		160	0,98
	3,15	-04	192	240			200	1,22
	4	-05	240	284			250	3,84
	5	-06	300	350		10×16	315	2,12
ЦП7-40	5	-07		342	12			2,3
	6	-08	360	402			400	3,53
	8	-09	480	530	16	10×18	500	5,73
Ц14-46	2	-10	202	235	8	12×18	225	1,52
	2,5	-11	250	280		7×10	280	1,87
	3,15	-12	315	345			315	2,12
	4	-13	400	430			450	1,49
	5	-14	510	530	16		560	3,77
Ц4-70	2,5	-15	250	280	8		250	1,85
	3,15	-16	315	345			315	2,12
	4	-17	400	430			400	3,79
	5	-18	510	530	16		560	3,96

1 Маркировать маслобензостойкой краской обозначение вставки. Например: ВВБф-05

2.* Размеры для справок

Изм.	Лист	N докум.	Подп.	Дата
Разраб.		Гвин		
Пров.		Щеглова		
Т.контр.		Каган		
Нач.отд.		Бейзерман		
Н.контр.		Демьянов		8/73
Утв.		Овчинников		

ВВБф СБ

Вставка типа ВВЕф.

Сборочный чертеж

Лит.	Масса	Масштаб
	см. табл.	—

Лист | Листов 1

ММСС СССР Главпромвентиляция ГПИ Проектпромвентиляция

Копировал: [illegible]

Формат 22

Инв.N подл. | Подп. и дата | Взам. инв.N | Инв.N дубл. | Подп. и дата

ВВф СБ

Серия 5.904-5

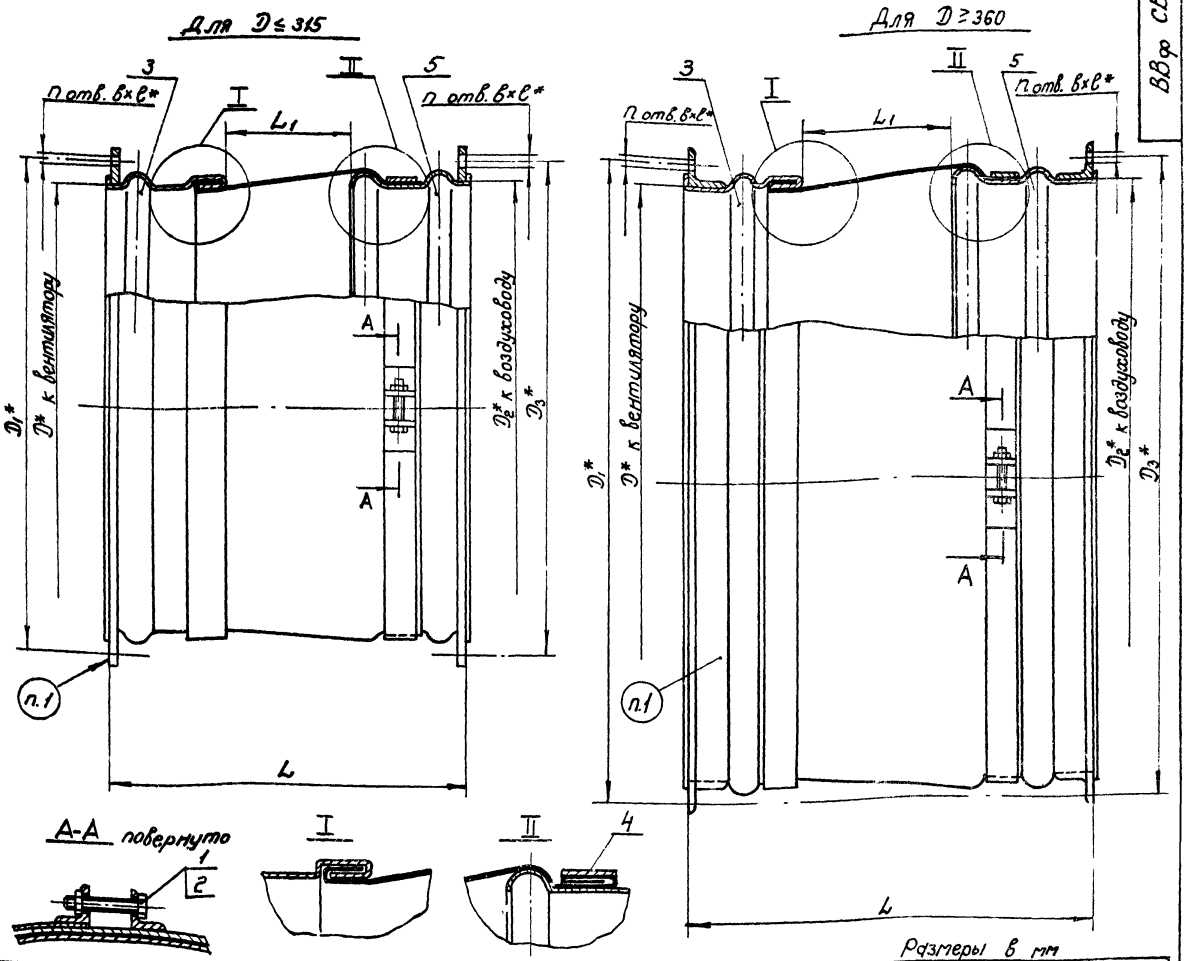

Размеры в мм

Обозначение вентилятора Тип	№	Обозначение вставки	К вентилятору D	D1	n	в×l	К воздуховоду D2	D3	n	в×l	L1	L	Масса, кг
ВВД	8	ВВф	280	310	8	7×10	280	310	8	7×10	120	305	2,56
	9	-01	300	340			315	345					3,12
	11	-02	370	410	12		400	430	10				5,55
Ц10-28	2,5	-03	150	180	8		160	190	6				1,3
	3,5	-04	192	240			200	230					1,76
	4	-05	240	284			250	280					2,54
	5	-06	300	350		10×16	315	345	8				2,94
ЦП7-40	5	-07		342	12								3,12
	6	-08	360	402			400	430	10				5,23
	8	-09	480	530	16	12×18	500	530					7,16
Ц14-46	2	-10	202	235	8	7×10	225	255	6				2,12
	2,5	-11	250	280			280	310	8				2,61
	3,15	-12	315	345			315	345					2,94
	4	-13	400	430			450	480	10				4,74
	5,0	-14	510	530	16		560	590					5,96
	6,3	-15	640	660			710	740	12	10×16	300	485	8,96
	8	-16	820	850		10×16	900	940	16				14,05
Ц4-70	2,5	-17	250	280	8	7×10	250	280	6	7×10	120	305	2,53
	3,15	-18	315	345			315	345	8				2,94
	4	-19	400	430			400	430	10				5,23
	5	-20	510	530	16		560	590					5,95
	6,3	-21	640	660			710	740	12	10×16			8,96
	8	-22	800	830		10×16	800	830					11,28
	10	-23	1000	1035	24	12×18	1000	1040	16		300	485	17,69
	12,5	-24	1250	1285			1250	1295	18	12×18			24,13
	16	-30	1679	1735	28	13×20	1800	1848	28	12×18	300	485	44,5
Ц4-76	8	-25	800	830	16	10×16	800	830	12	10×16	120	305	11,28
	10	-26	1000	1035	24	12×18	1000	1040	16		300	485	17,69
	12,5	-27	1250	1285		10×16	1250	1295	18	12×18			24,13
	16	-28	1440	1490	36	13×20	1600	1648	26				27,69
	20	-29	1800	1870	50		1800	1848	28				45,12

1. Маркировать маслобензостойкой краской обозначение вставки. Например: ВВф-05.
2. *Размеры для справок.

Изм.	Лист	№ докум.	Подп.	Дата
Разраб.		Гвин		
Пров.		Щеглова		
Т. контр.		Каган		
Нач. отд.		Бейзерман		
Н. контр.		Демьянов		1/79
Утв.		Овчинников		

ВВф СБ

Вставка типа ВВф Сборочный чертеж

Лит.	Масса	Масштаб
	См. табл.	—

Лист | Листов 1

ММСС СССР Главпромвентиляция ГПИ Проектпромвентиляция

Копировал: Бер

Формат 22

Инв. № подл. | Подп. и дата | Взам. инв. № | Инв. № дубл. | Подп. и дата

ВВф 01СБ

Серия 5.904-5

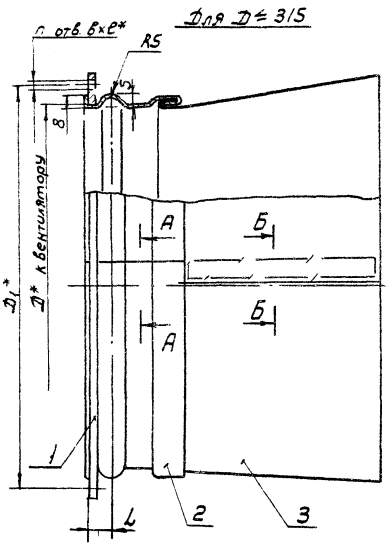

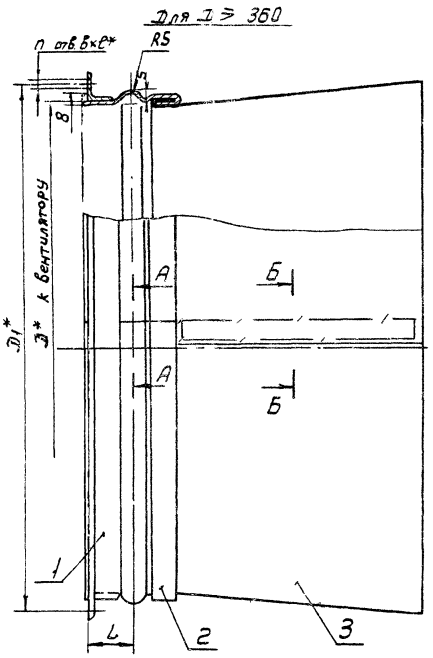

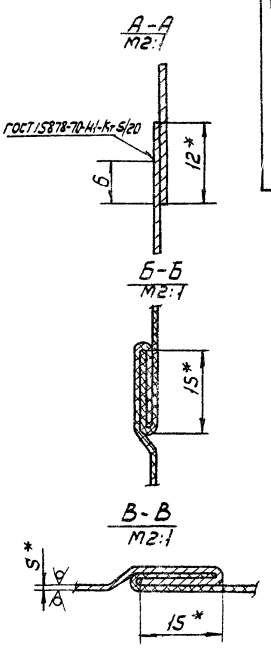

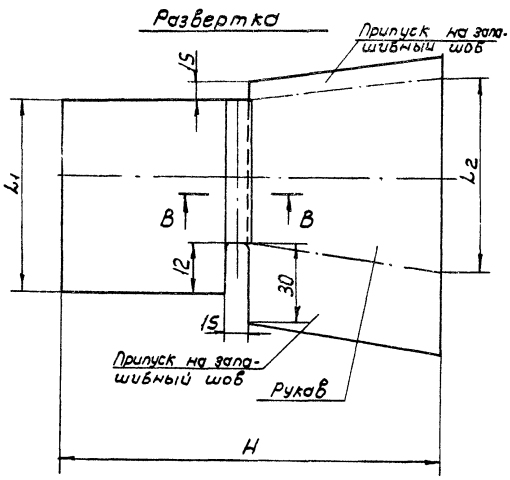

Размеры в мм

Обозначение	D	D1	n	B×e	L	L1	L2	H	S	Масса, кг
ВВф. 01	150	180	8	7×10	9	483	550	305	0,7	0,67
- 01	192	240				615	672			0,84
- 02	202	235				646	773			1,12
- 03	240	284			10	766	832			1,41
- 04	250	280				797	817			1,35
- 05	280	310				891	955			1,39
- 06	300	340				954	911			1,72
- 07		342	12	10×16						1,88
- 08		350								
- 09	315	345	8	7×10		1001	1040			1,54
- 10	360	402	12	10×16	38	1142	1021			3,06
- 11	370	410				1174	1448			3,38
- 12	400	430	8	7×10	31	1268	1301			2,31
- 13	480	530			42	1519	1288			4,46
- 14	510	530				1613	1521			2,95
- 15	640	660	16		31	2022	1586			4,4
- 16	800	830				2524	1866			6,13
- 17	820	850		10×16		2587	2366			6,32
- 18	1000	1035	24	12×18	38	3152	2545	485	1,0	9,11
- 19	1250	1285		10×16	42	3939	2915			12,35
- 20	1440	1490	36	13×20		4536	3173			14,19
- 21	1800	1870	50		56	5667	5686			23,0
- 22	1679	1735	28			5284				22,0

1. До разрезки одну сторону стеклоткани промазать клеем 88Н ТУ38-105 1061-76 на ширину 10 мм по контуру развертки.
2. Перед сборкой вставки края рукава подвернуть на 20 мм с большей стороны
3. Рукав сшить запашивным швом нитью БСЗ-18×1×2 (400)-752 ГОСТ 8325-78
4. * Размеры для справок

Изм.	Лист	N докум.	Подп.	Дата
Разраб.		Гвин		
Пров.		Щеглова		
Т.контр.		Щеглова		
Н.контр.		Щеглова		
Утв.		Кагон		

ВВф 01СБ

Обечайка с рукавом

Сборочный чертеж

Лит	Масса	Масштаб
	см. табл	—
Лист	Листов 1	

МПСС СССР Главпромвентиляция ГПИ Проектпромвентиляция

Копировал

Формат А2

Инв.№ подл. | Подп. и дата | Взам.инв.№ | Инв.№ дубл. | Подп. и дата

Серия 5.904-5

Формат	Зона	Поз.	Обозначение	Наименование	Кол.	Примечание
				Документация		
12			А.00.000 Д	Технические требования		
22			ВН.СБ	Сборочный чертеж		
			Переменные данные для исполнений			
				ВН		
				Сборочные единицы		
11		1	ВН.01	Вставка	1	
11		2	ВН.02	Фланец	2	
				ВН-01		
				Сборочные единицы		
11		1	ВН.01 01	Вставка	1	
11		2	ВН.02-01	Фланец	2	
				ВН-02		
				Сборочные единицы		
11		1	ВН.01-02	Вставка	1	
11		2	ВН.02-02	Фланец	2	
				ВН-03		
				Сборочные единицы		
11		1	ВН.01-03	Вставка	1	

ВН

Изм. Лист №90кум. Подп. Дата

Разраб. Васичкина
Пров. Щеглова
Н.контр. Граевский
Утв. Демьянов 1/79

Вставка типа ВН

Лит. Лист 1 Листов 5

ММСС СССР Главпромвентиляция ГПИ Проектпромвентиляция

Инв.№ подл. | Подп. и дата | Взам.инв.№ | Инв.№ дубл. | Подп. и дата

Формат	Зона	Поз.	Обозначение	Наименование	Кол.	Примечание
11		2	ВН.02-03	Фланец	2	
				ВН-04		
				Сборочные единицы		
11		1	ВН.01-04	Вставка	1	
11		2	ВН.02-04	Фланец	2	
				ВН-05		
				Сборочные единицы		
11		1	ВН.01-05	Вставка	1	
11		2	ВН.02-05	Фланец	2	
				ВН-06		
				Сборочные единицы		
11		1	ВН.01-06	Вставка	1	
11		2	ВН.02-06	Фланец	2	
				ВН-07		
				Сборочные единицы		
11		1	ВН.01-07	Вставка	1	
11		2	ВН.02-07	Фланец	2	
				ВН-08		
				Сборочные единицы		
11		1	ВН.01-08	Вставка	1	
11		2	ВН.02-08	Фланец	2	

ВН

Изм. Лист №90кум. Подп. Дата

Лист 2

Инв.№ подл. | Подп. и дата | Взам.инв.№ | Инв.№ дубл. | Подп. и дата

Формат	Зона	Поз.	Обозначение	Наименование	Кол.	Примечание
				ВН-09		
				Сборочные единицы		
11		1	ВН.01-09	Вставка	1	
11		2	ВН.02-09	Фланец	2	
				ВН-10		
				Сборочные единицы		
11		1	ВН.01-10	Вставка	1	
11		2	ВН.02-10	Фланец	2	
				ВН-11		
				Сборочные единицы		
11		1	ВН.01-11	Вставка	1	
11		2	ВН.02-11	Фланец	2	
				ВН-12		
				Сборочные единицы		
11		1	ВН.01-12	Вставка	1	
11		2	ВН.02-12	Фланец	2	
				ВН-13		
				Сборочные единицы		
11		1	ВН.01-13	Вставка	1	
11		2	ВН.02-13	Фланец	2	

ВН

Изм. Лист №90кум. Подп. Дата

Лист 3

Инв.№ подл. | Подп. и дата | Взам.инв.№ | Инв.№ дубл. | Подп. и дата

Формат	Зона	Поз.	Обозначение	Наименование	Кол.	Примечание
				ВН-14		
				Сборочные единицы		
11		1	ВН.01-14	Вставка	1	
11		2	ВН.02-14	Фланец	2	
				ВН-15		
				Сборочные единицы		
11		1	ВН.01-15	Вставка	1	
11		2	ВН.02-15	Фланец	2	
				ВН-16		
				Сборочные единицы		
11		1	ВН.01-16	Вставка	1	
11		2	ВН.02-16	Фланец	2	
				ВН-17		
				Сборочные единицы		
11		1	ВН.01-17	Вставка	1	
11		2	ВН.02-17	Фланец	2	
				ВН-18		
				Сборочные единицы		
11		1	ВН.01-18	Вставка	1	
11		2	ВН.02-18	Фланец	2	

ВН

Изм. Лист №90кум. Подп. Дата

Лист 4

Инв.№ подл. | Подп. и дата | Взам.инв.№ | Инв.№ дубл. | Подп. и дата

Серия 5.904-5

Формат	Зона	Поз.	Обозначение	Наименование	Кол.	Примечание
				ВН-19		
				Сборочные единицы		
11		1	ВН.01-19	Вставка	1	
11		2	ВН.02-19	Фланец	2	
				ВН-20		
				Сборочные единицы		
11		1	ВН.01-20	Вставка	1	
11		2	ВН.02-20	Фланец	2	
				ВН-21		
				Сборочные единицы		
11		1	ВН.01-21	Вставка	1	
11		2	ВН.02-21	Фланец	2	
				ВН-22		
				Сборочные единицы		
11		1	ВН.01-22	Вставка	1	
11		2	ВН.02-22	Фланец	2	
				ВН-23		
				Сборочные единицы		
11		1	ВН.01-23	Вставка	1	
11		2	ВН.02-23	Фланец	2	

Инв.№ подл. | Подп. и дата | Взам. инв.№ | Инв.№ дубл. | Подп. и дата

Изм. Лист N докум. Подп. Дата

ВН

Лист 5

Копировал: [illegible] Формат: 11

Формат	Зона	Поз.	Обозначение	Наименование	Кол.	Примечание
				Документация		
22			ВН.01 СБ	Сборочный чертеж		
				Переменные данные для исполнений		
				ВН.01		
				Материалы		
		1		Лента 08кп-м-нт-4,0-07х100 ГОСТ 503-71 ℓ = 1610	0,9	кг
		2		Стеклоткань ТСФ(7-А)-ЗП ГОСТ 10146-74 180×810	0,085	кг
				ВН.01-01		
				Материалы		
		1		Лента 08кп-м-нт-4,0-07х100 ГОСТ 503-71 ℓ = 830	1,1	кг
		2		Стеклоткань ТСФ(7-А)-ЗП ГОСТ 10146-74 180×917	0,09	кг
				ВН.01-02		
				Материалы		
		1		Лента 08кп-м-нт-4,0-07х100 ГОСТ 503-71 ℓ = 728	0,39	кг
		2		Стеклоткань ТСФ(7-А)-ЗП ГОСТ 10146-74 180×367	0,038	кг

Инв.№ подл. | Подп. и дата | Взам. инв.№ | Инв.№ дубл. | Подп. и дата

Изм.	Лист	N докум.	Подп.	Дата
Разраб.	Засичкина			
Пров.	Щеглова			
Н. контр.	Граевский			
Утв.	Демьянов		8.79	

ВН.01

Вставка

Лит. | Лист 1 | Листов 5

ММСС СССР Главпромвентиляция ГПИ Промстройвентиляция

Копировал: [illegible] Формат: 11

Формат	Зона	Поз.	Обозначение	Наименование	Кол.	Примечание
				ВН.01-03		
				Материалы		
		1		Лента 08кп-м-нт-4,0-07х100 ГОСТ 503-71 ℓ = 900	0,5	кг
		2		Стеклоткань ТСФ(7-А)-ЗП ГОСТ 10146-74 180×453	0,047	кг
				ВН.01-04		
				Материалы		
		1		Лента 08кп-м-нт-4,0-07х100 ГОСТ 503-71 ℓ = 1148	0,63	кг
		2		Стеклоткань ТСФ(7-А)-ЗП ГОСТ 10146-74 180×573	0,061	кг
				ВН.01-05		
				Материалы		
		1		Лента 08кп-м-нт-4,0-07х100 ГОСТ 503-71 ℓ = 1428	0,78	кг
		2		Стеклоткань ТСФ(7-А)-ЗП ГОСТ 10146-74 180×717	0,075	кг
				ВН.01-06		
				Материалы		
		1		Лента 08кп-м-нт-4,0-07х100 ГОСТ 503-71 ℓ = 2428	1,33	кг
		2		Стеклоткань ТСФ(7-А)-ЗП ГОСТ 10146-74 180×1217	0,13	кг
				ВН.01-07		
				Материалы		
		1		Лента 08кп-м-нт-4,0-07х100 ГОСТ 503-71 ℓ = 2909	1,6	кг
		2		Стеклоткань ТСФ(7-А)-ЗП ГОСТ 10146-74 180×1457	0,15	кг

Инв.№ подл. | Подп. и дата | Взам. инв.№ | Инв.№ дубл. | Подп. и дата

Изм. Лист N докум. Подп. Дата

ВН.01

Лист 2

Копировал Формат А4

Формат	Зона	Поз.	Обозначение	Наименование	Кол.	Примечание
				ВН.01-08		
				Материалы		
		1		Лента 08кп-м-нт-4,0-07х100 ГОСТ 503-71 ℓ = 3868	2,12	кг
		2		Стеклоткань ТСФ(7-А)-ЗП ГОСТ 10146-74 180×1937	0,20	кг
				ВН.01-09		
				Материалы		
		1		Лента 08кп-м-нт-4,0-07х100 ГОСТ 503-71 ℓ = 1148	0,63	кг
		2		Стеклоткань ТСФ(7-А)-ЗП ГОСТ 10146-74 180×577	0,061	кг
				ВН.01-10		
				Материалы		
		1		Лента 08кп-м-нт-4,0-07х100 ГОСТ 503-71 ℓ = 1428	0,78	кг
		2		Стеклоткань ТСФ(7-А)-ЗП ГОСТ 10146-74 180×717	0,075	кг
				ВН.01-11		
				Материалы		
		1		Лента 08кп-м-нт-4,0-07х100 ГОСТ 503-71 ℓ = 1820	0,99	кг
		2		Стеклоткань ТСФ(7-А)-ЗП ГОСТ 10146-74 180×913	0,096	кг
				ВН.01-12		
				Материалы		
		1		Лента 08кп-м-нт-4,0-07х100 ГОСТ 503-71 ℓ = 2268	1,24	кг
		2		Стеклоткань ТСФ(7-А)-ЗП ГОСТ 10146-74 180×1137	0,12	кг

Инв.№ подл. | Подп. и дата | Взам. инв.№ | Инв.№ дубл. | Подп. и дата

Изм. Лист N докум. Подп. Дата

ВН.01

Лист 3

Копировал Формат А4

Серия 5.904-5

Формат	Зона	Поз.	Обозначение	Наименование	Кол.	Примечание
				ВН.01-13		
				Материалы		
		1		Лента 0 8кп-М-НТ-4-0-0,7×100 ГОСТ 503-71 ℓ=2828	1,55	кг
		2		Стеклоткань ТСФ(7-А)9п ГОСТ10146-74 180×1417	0,15	кг
				ВН.01-14		
				Материалы		
		1		Лента 0 8кп-М-НТ-4-0-0,7×100 ГОСТ 503-71 ℓ=3555	2,84	кг
		2		Стеклоткань ТСФ(7-А)9п ГОСТ10146-74 180×1781	0,4	кг
				ВН.01-15		
				Материалы		
		1		Лента 0 8кп-М-НТ-4-0-0,7×100 ГОСТ 503-71 ℓ=4508	3,6	кг
		2		Стеклоткань ТСФ(7-А)-9п ГОСТ 10146-74 180×2257	0,51	кг
				ВН.01-16		
				Материалы		
		1		Лента 0 8кп-М-НТ-4-0-1,0×100 ГОСТ 503-71 ℓ=5614	4,5	кг
		2		Стеклоткань ТСФ(7-А)-9п ГОСТ10146-74 360×2812	0,63	кг
				ВН.01-17		
				Материалы		
		1		Лента 0 8кп-М-НТ-4-0-1,0×100 ГОСТ 503-71 ℓ=7014	5,6	кг
		2		Стеклоткань ТСФ(7-А)-9п ГОСТ 10146-74 360×3517	0,79	кг

Подп. и дата | Инв. № дубл. | Взам. инв. № | Подп. и дата | Инв. № подл.

Изм. | Лист | № докум. | Подп. | Дата

ВН.01 — Лист 4

Копировал Вез — Формат 11

Формат	Зона	Поз.	Обозначение	Наименование	Кол.	Примечание
				ВН.01-18		
				Материалы		
		1		Лента 0 8кп-М-НТ-4-0-1,0×100 ГОСТ 503-74 ℓ=4814	3,9	кг.
		2		Стеклоткань ТСФ(7-А)9п ГОСТ 10146-74 360×2417	0,54	кг
				ВН.01-19		
				Материалы		
		1		Лента 0 8кп-М-НТ-4-0-1,0×100 ГОСТ 503-74 ℓ=6094	4,9	кг
		2		Стеклоткань ТСФ(7-А)-9п ГОСТ 10146-74 360×3057	0,68	кг
				ВН.01-20		
				Материалы		
		1		Лента 0 8кп-М-НТ-4-0-1,0×100 ГОСТ 503-74 ℓ=7614	6,1	кг
		2		Стеклоткань ТСФ(7-А)-9п ГОСТ 10146-74 360×3817	0,86	кг
				ВН.01-21		
				Материалы		
		1		Лента 0 8кп-М-НТ-4-0-1,0×100 ГОСТ 503-74 ℓ=9614	8,4	кг
		2		Стеклоткань ТСФ(7-А)-9п ГОСТ 10146-74 360×4817	1,1	кг
				ВН.01-22		
				Материалы		
		1		Лента 0 8 кп-М-НТ-4-0-1,0×100 ГОСТ 503-74 ℓ=12014	9,61	кг
		2		Стеклоткань ТСФ(7-А)9п ГОСТ 10146-74 360×6017	1,2	кг
				ВН.01-23		
				Материалы		
		1		Лента 0 8кп-М-НТ-4-0-1,0×100 ГОСТ 503-74 ℓ=9022	7,08	кг
		2		Стеклоткань ТСФ(7-А)-9п ГОСТ 10146-74 360×4521	1,07	кг

Подп. и дата | Инв. № дубл. | Взам. инв. № | Подп. и дата | Инв. № подл.

Изм. | Лист | № докум. | Подп. | Дата

ВН.01 — Лист 5

Копировал Вез — Формат 11

Формат	Зона	Поз.	Обозначение	Наименование	Кол.	Примечание
				Документация		
12			ВН.02 СБ	Сборочный чертеж		
			Переменные данные для исполнений			
				ВН.02		
				Детали		
Б4		1	ВН.02.01	Полка		
				Уголок Б40×40×4 ГОСТ 8509-72 / Ст.3 ГОСТ 535-79 ℓ=278	2	0,67кг
Б4		2	ВН.02.02	Полка		
				Уголок Б40×40×4 ГОСТ 8509-72 / Ст.3 ГОСТ 535-79 ℓ=198	2	0,47кг
				ВН.02-01		
				Детали		
Б4		1	ВН.02-01-01	Полка		
				Уголок Б40×40×4 ГОСТ 8509-72 / Ст.3 ГОСТ 535-79 ℓ=312	2	0,75кг
Б4		2	ВН.02.02-01	Полка		
				Уголок Б40×40×4 ГОСТ 8509-72 / Ст.3 ГОСТ 535-79 ℓ=218	2	0,53кг

Подп. и дата | Инв. № дубл. | Взам. инв. № | Подп. и дата | Инв. № подл.

Изм. | Лист | № докум. | Подп. | Дата

ВН.02

Разраб.	Лебедев		
Пров.	Щеглова		
Н.контр.	Щеглова		
Утв.	Демьянов		

Вставка

Лит.	Лист	Листов
	1	8

ММСС СССР Главпромвентиляция ГПИ Проектпромвентиляция

Копировал Вез — Формат 11

Формат	Зона	Поз.	Обозначение	Наименование	Кол.	Примечание
				ВН.02-02		
				Детали		
Б4		1	ВН.02.01-02	Полка		
				Уголок Б-32×32×4 ГОСТ 8509-72 / Ст.3 ГОСТ 535-79 ℓ=164	2	0,27кг
Б4		2	ВН.02.02-02	Полка		
				Уголок Б-32×32×4 ГОСТ 8509-72 / Ст.3 ГОСТ 535-79 ℓ=75	2	0,14кг
				ВН.02-03		
				Детали		
Б4		1	ВН.02.01-03	Полка		
				Уголок Б-36×36×4 ГОСТ 8509-72 / Ст.3 ГОСТ 535-79 ℓ=200	2	0,43кг
Б4		2	ВН.02.02-03	Полка		
				Уголок Б-36×36×4 ГОСТ 8509-72 / Ст.3 ГОСТ 535-79 ℓ=96	2	0,19кг
				ВН.02-04		
				Детали		
Б4		1	ВН.02.01-04	Полка		
				Уголок Б-36×36×4 ГОСТ 8509-72 / Ст.3 ГОСТ 535-79 ℓ=232	2	0,5кг
				Полка		
Б4		2	ВН.02.02-04	Уголок Б-36×36×4 ГОСТ 8509-72 / Ст.3 ГОСТ 535-79 ℓ=120	2	0,26кг

Подп. и дата | Инв. № дубл. | Взам. инв. № | Подп. и дата | Инв. № подл.

Изм. | Лист | № докум. | Подп. | Дата

ВН.02 — Лист 2

Копировал Вез — Формат 11

Серия 5.904-5

Формат	Зона	Поз.	Обозначение	Наименование	Кол.	Примечание
				ВН.02-05		
				Детали		
Б4		1	ВН.02.01-05	Полка		
				Уголок Б40×40×4 ГОСТ 8509-72 / Ст.3 ГОСТ 535-79 ℓ=280	2	0,68 кг
Б4		2	ВН.02.02-05	Полка		
				Уголок Б40×40×4 ГОСТ 8509-72 / Ст.3 ГОСТ 535-79 ℓ=150	2	0,36 кг
				ВН.02-06		
				Детали		
Б4		1	ВН.02.01-06	Полка		
				Уголок Б36×36×4 ГОСТ 8509-72 / Ст.3 ГОСТ 535-79 ℓ=370	2	0,80 кг
Б4		2	ВН.02.02-06	Полка		
				Уголок Б36×36×4 ГОСТ 8509-72 / Ст.3 ГОСТ 535-79 ℓ=300	2	0,65 кг
				ВН.02-07		
				Детали		
Б4		1	ВН.02.01-07	Полка		
				Уголок Б36×36×4 ГОСТ 8509-72 / Ст.3 ГОСТ 535-79 ℓ=430	2	0,93 кг
Б4		2	ВН.02.02-07	Полка		
				Уголок Б36×36×4 ГОСТ 8509-72 / Ст.3 ГОСТ 535-79 ℓ=360	2	0,78 кг

Инв.№подл. | Подп. и дата | Взам.инв.№ | Инв.№дубл. | Подп. и дата

Изм. Лист №докум. Подп. Дата

ВН.02

Лист 3

Копировал: Бер- Формат: 11

Формат	Зона	Поз.	Обозначение	Наименование	Кол.	Примечание
				ВН.02-08		
				Детали		
Б4		1	ВН.02.01-08	Полка		
				Уголок Б45×45×4 ГОСТ 8509-72 / Ст.3 ГОСТ 535-79 ℓ=570	2	1,56 кг
Б4		2	ВН.02.02-08	Полка		
				Уголок Б45×45×4 ГОСТ 8509-72 / Ст.3 ГОСТ 535-79 ℓ=480	2	1,31 кг
				ВН.02-09		
				Детали		
Б4		1	ВН.02.01-09	Полка		
				Уголок Б25×25×3 ГОСТ 8509-72 / Ст.3 ГОСТ 535-79 ℓ=190	2	0,21 кг
Б4		2	ВН.02.02-09	Полка		
				Уголок Б25×25×3 ГОСТ 8509-72 / Ст.3 ГОСТ 535-79 ℓ=140	2	0,16 кг
				ВН.02-10		
				Детали		
Б4		1	ВН.02.01-10	Полка		
				Уголок Б25×25×3 ГОСТ 8509-72 / Ст.3 ГОСТ 535-79 ℓ=225	2	0,25 кг
Б4		2	ВН.02.02-10	Полка		
				Уголок Б25×25×3 ГОСТ 8509-72 / Ст.3 ГОСТ 535-79 ℓ=175	2	0,19 кг

Инв.№подл. | Подп. и дата | Взам.инв.№ | Инв.№дубл. | Подп. и дата

Изм. Лист №докум. Подп. Дата

ВН.02

Лист 4

Копировал: Бер- Формат: 11

Формат	Зона	Поз.	Обозначение	Наименование	Кол.	Примечание
				ВН.02-11		
				Детали		
Б4		1	ВН.02.01-11	Полка		
				Уголок Б25×25×3 ГОСТ 8509-72 / Ст.3 ГОСТ 535-79 ℓ=214	2	0,30 кг
Б4		2	ВН.02.02-11	Полка		
				Уголок Б25×25×3 ГОСТ 8509-72 / Ст.3 ГОСТ 535-79 ℓ=224	2	0,25 кг
				ВН.02-12		
				Детали		
Б4		1	ВН.02.01-12	Полка		
				Уголок Б25×25×3 ГОСТ 8509-72 / Ст.3 ГОСТ 535-79 ℓ=330	2	0,37 кг
Б4		2	ВН.02.02-12	Полка		
				Уголок Б25×25×3 ГОСТ 8509-72 / Ст.3 ГОСТ 535-79 ℓ=280	2	0,31 кг
				ВН.02-13		
				Детали		
Б4		1	ВН.02.01-13	Полка		
				Уголок Б25×25×3 ГОСТ 8509-72 / Ст.3 ГОСТ 535-79 ℓ=400	2	0,44 кг
Б4		2	ВН.02.02-13	Полка		
				Уголок Б25×25×3 ГОСТ 8509-72 / Ст.3 ГОСТ 535-79 ℓ=350	2	0,39 кг

Инв.№подл. | Подп. и дата | Взам.инв.№ | Инв.№дубл. | Подп. и дата

Изм. Лист №докум. Подп. Дата

ВН.02

Лист 5

Копировал: Бер- Формат: 11

Формат	Зона	Поз.	Обозначение	Наименование	Кол.	Примечание
				ВН.02-14		
				Детали		
Б4		1	ВН.02.01-14	Полка		
				Уголок Б25×25×3 ГОСТ 8509-72 / Ст.3 ГОСТ 535-79 ℓ=491	2	0,55 кг
Б4		2	ВН.02.02-14	Полка		
				Уголок Б25×25×3 ГОСТ 8509-72 / Ст.3 ГОСТ 535-79 ℓ=441	2	0,49 кг
				ВН.02-15		
				Детали		
Б4		1	ВН.02.01-15	Полка		
				Уголок Б32×32×4 ГОСТ 8509-72 / Ст.3 ГОСТ 535-79 ℓ=664	2	1,19 кг
Б4		2	ВН.02.02-15	Полка		
				Уголок Б32×32×4 ГОСТ 8509-72 / Ст.3 ГОСТ 535-79 ℓ=560	2	1,07 кг
				ВН.02-16		
				Детали		
Б4		1	ВН.02.01-16	Полка		
				Уголок Б40×40×4 ГОСТ 8509-72 / Ст.3 ГОСТ 535-79 ℓ=780	2	1,64 кг
Б4		2	ВН.02.02-16	Полка		
				Уголок Б40×40×4 ГОСТ 8509-72 / Ст.3 ГОСТ 535-79 ℓ=704	2	1,45 кг

Инв.№подл. | Подп. и дата | Взам.инв.№ | Инв.№дубл. | Подп. и дата

Изм. Лист №докум. Подп. Дата

ВН.02

Лист 6

Копировал: Бер- Формат: 11

Серия 5.904-5

Формат	Зона	Поз.	Обозначение	Наименование	Кол.	Примечание
				ВН.02-17		
				Детали		
Б4		1	ВН.02.01-17	Полка		
				Уголок Б-40×40×4 ГОСТ 8509-72 / Ст.3 ГОСТ 535-79 ℓ=955	2	2,31 кг
Б4		2	ВН.02.02-17	Полка		
				Уголок Б-40×40×4 ГОСТ 8509-72 / Ст.3 ГОСТ 535-79 ℓ=875	2	2,11 кг
				ВН 02-18		
				Детали		
Б4		1	ВН.02.01-18	Полка		
				Уголок Б-36×36×4 ГОСТ 8509-72 / Ст.3 ГОСТ 535-79 ℓ=712	2	1,53 кг
Б4		2	ВН.02.02-18	Полка		
				Уголок Б-36×36×4 ГОСТ 8509-72 / Ст.3 ГОСТ 535-79 ℓ=560	2	1,2 кг
				ВН.02-19		
				Детали		
Б4		1	ВН.02.01-19	Полка		
				Уголок Б-36×36×4 ГОСТ 8509-72 / Ст.3 ГОСТ 535-79 ℓ=882	2	1,9 кг
Б4		2	ВН.02.02-19	Полка		
				Уголок Б-36×36×4 ГОСТ 8509-72 / Ст.3 ГОСТ 535-79 ℓ=710	2	1,53 кг
				ВН. 02-20		
				Детали		
Б4		1	ВН.02.01-20	Полка		
				Уголок Б-36×36×4 ГОСТ 8509-72 / Ст.3 ГОСТ 535-79 ℓ=1082	2	2,32 кг
Б4		2	ВН.02.02-20	Полка		
				Уголок Б-36×36×4 ГОСТ 8509-72 / Ст.3 ГОСТ 535-79 ℓ=890	2	1,92 кг

Изм. | Лист | N докум. | Подп. | Дата — ВН.02 — Лист 7

Копировал: Бер- Формат 11

Формат	Зона	Поз.	Обозначение	Наименование	Кол.	Примечание
				ВН.02-21		
				Детали		
Б4		1	ВН.02.01-21	Полка		
				Уголок Б-45×45×4 ГОСТ 8509-72 / Ст.3 ГОСТ 535-79 ℓ=1370	2	3,74 кг
Б4		2	ВН.02.02-21	Полка		
				Уголок Б-45×45×4 ГОСТ 8509-72 / Ст.3 ГОСТ 535-79 ℓ=1120	2	3,06 кг
				ВН 02-22		
				Детали.		
Б4		1	ВН.02.01-22	Полка		
				Уголок Б-50×50×4 ГОСТ 8509-72 / Ст.3 ГОСТ 535-79 ℓ=1700	2	5,18 кг
Б4		2	ВН.02.02-22	Полка		
				Уголок Б-50×50×4 ГОСТ 8509-72 / Ст.3 ГОСТ 535-79 ℓ=1400	2	4,27 кг
				ВН.02-23		
				Детали		
Б4		1	ВН.02.01-23	Полка		
				Уголок Б-50×50×4 ГОСТ 8509-72 / Ст.3 ГОСТ 535-79 ℓ=1226	2	3,74 кг
Б4		2	ВН.02.02-23	Полка		
				Уголок Б-50×50×4 ГОСТ 8509-72 / Ст.3 ГОСТ 535-79 ℓ=1126	2	3,43

Изм. | Лист | N докум. | Подп. | Дата — ВН 02 — Лист 8

Копировал: Бер- Формат 11

ВН.02 СБ

Размеры в мм

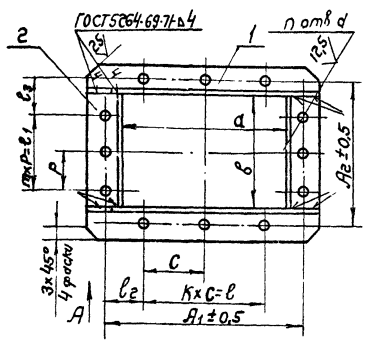

Вид А.

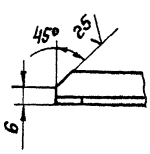

Обозначение	d	b	A_1	A_2	ℓ	ℓ_1	ℓ_2	ℓ_3	c	P	K	m	n	d	Масса, кг
ВН.02	198	198	242	242	242	242	—	—	60,5	60,5	4	4	16	13	2,28
-01	232	218	286	274	286	274			71,5	68,5					2,56
-02	100	75	135	110	80	60	27,5	25	80	60	1	1	8	7	0,82
-03	128	96	172	140		80	46	30		80					1,24
-04	160	120	204	164			62	41							1,52
-05	200	150	252	202	100	100	76	51	100	100				10	2,08
-06	300	300	346	344	300		23	72			3	2	11	12	2,6
-07	360	360	405	405	405	200	102,5	102,5			2		16		3,42
-08	480	480	540	534	500	400	30	67			5	4	22		4,91
-09	140	140	170	170	170	170	—	—	85	85	2	2	8	7	0,74
-10	175	175	200	200	200	200			100	100					0,88
-11	224	224	255	255	200	200	27,5	27,5					12		1,1
-12	280	280	310	310			55	55							1,36
-13	350	350	380	380	300	300	40	40			3	3	16		1,66
-14	441	441	470	470	400	400	35	35			4	4	20		2,08
-15	560	560	600	600	600	600	—	—	150	150			16	11	4,52
-16	700	700	750	750	750	750	150	150	125	125	5	5	20	12	6,18
-17	875	875	925	925							6	6	28		8,84
-18	640	560	680	600	680	600	—	—	170	150	4	4	16		5,46
-19	810	710	850	750	850	750					5	5	20		6,86
-20	1010	890	1050	930		930			150	155	7	6	26		8,5
-21	1280	1120	1346	1190	1050	900	148	145		150	7	6	34	13	13,6
-22	1600	1400	1672	1476	1625	1250	23	113	125	125	13	10	50		18,9
-23	1126	1126	1176	1176	1176	840	—	168	168	168	7	5	28		14,34

Изм.	Лист	N докум.	Подп.	Дата
1	Разраб.	Васичкина		
	Пров.	Щеглова		
	Т.контр.	Граевский		
	Гл.спец.	Демьянов		
	Н.контр.	Щеглова		
1	Утв.	Каган		

ВН.02 СБ

Фланец

Сборочный чертеж

Лит.	Масса	Масштаб
	См.табл.	—

Лист | Листов 1

ММСС СССР
Главпромвентиляция
ГПИ Проектпромвентиляция

Копировал: Бер- Формат 12

ВН СБ

Серия 5.904-5

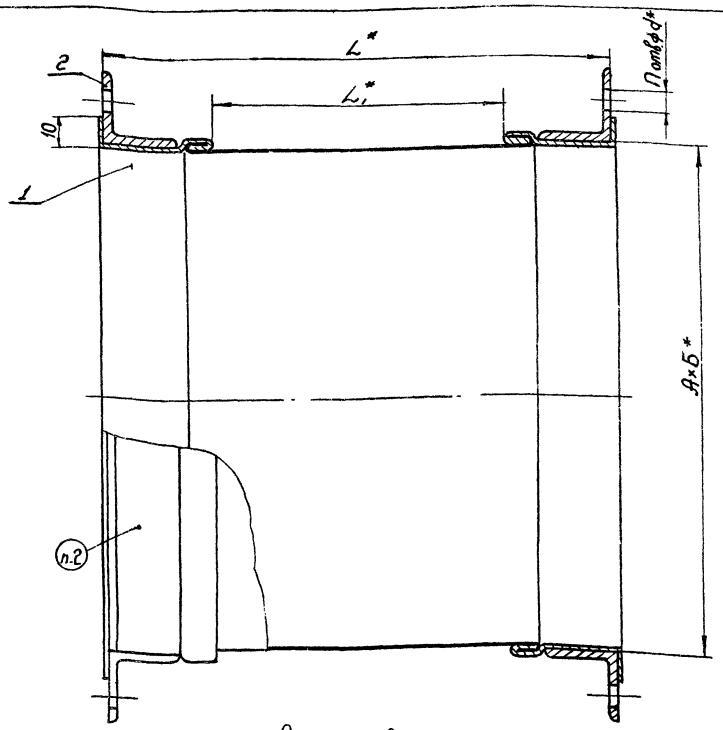

Размеры в мм

Обозначение вентилятора Тип	№	Обозначение вставки	А	Б	L_1	L	d	n	Масса, кг
ВВД	8	ВН	198	198	120	270	13	16	5,52
	9	ВН							5,52
	11	-01	218	232					6,22
Ц10-28	2,5	-02	100	75			7	8	2,04
	3,15	-03	128	96					2,98
	4	-04	160	120					3,74
	5	-05	200	150			10		5,06
ЦП7-40	5	-06	300	300			12	11	6,7
	6	-07	360	360				16	8,54
	8	-08	480	480				22	12,14
Ц14-46	2	-09	140	140			7	8	2,18
	2,5	-10	175	175					2,66
	3,15	-11	224	224				12	3,3
	4	-12	280	280					4,12
	5	-13	350	350				16	5,02
	6,3	-14	441	441				20	6,26
	8	-15	560	560			11	16	11,74
Ц4-70	2,5	-10	175	175			7	8	2,66
	3,15	-11	224	224				12	3,3
	4	-12	280	280					4,12
	5	-13	350	350				16	5,02
	6,3	-14	441	441				20	6,26
	8	-15	560	560			11	16	11,74
	10	-16	700	700	300	450	12	20	17,46
	12,5	-17	875	875				28	23,98
	16	-23	1126	1126			14	28	36,84
Ц4-76	8	-18	640	560			13	16	15,22
	10	-19	810	710				20	19,22
	12,5	-20	1010	890				26	23,9
	16	-21	1280	1120				34	36,7
	20	-22	1600	1400				50	48,6

1. * Размеры для справок.
2. Маркировать маслобензостойкой краской обозначение вставки. Например: ВН-21.

Изм.	Лист	№ докум.	Подп.	Дата
Разраб.		Васичкина		
Пров.		Щеглова		
Т. контр.		Каган		
Нач. отд.		Бейзерман		
Н. контр.		Демьянов		8/79
Утв.		Овчинников		

ВН. СБ.

Вставка типа ВН
Сборочный чертеж

Лит.	Масса	Масштаб
	См. табл.	—

Лист | Листов: 1

ММСС СССР
Главпромвентиляция
ГПИ проектпромвентиляция

Формат: 22

Копировал: Бер-

Инв. № подл. | Подп. и дата | Взам. инв. № | Инв. № дубл. | Подп. и дата

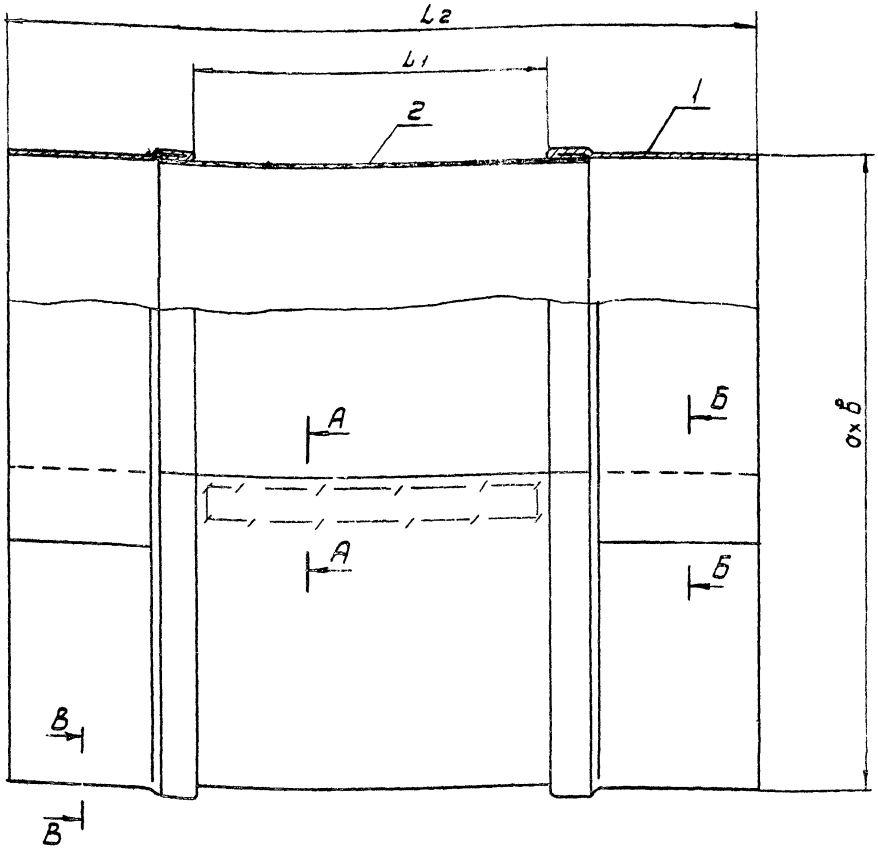

Б-Б
М1:2

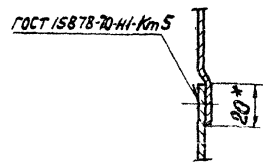

А-А
М1:1

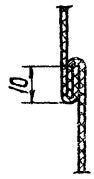

Размеры в мм

Обозначение	а	в	L_1	L_2	$L_{разв.}$	масса кг
ВН.01	198	198	120	290	800	0,96
-01	232	218			907	1,1
-02	100	75			357	0,4
-03	128	90			443	0,5
-04	160	120			563	0,7
-05	200	150			707	0,9
-06	300	300			1207	1,5
-07	360	360			1447	1,7
-08	480	480			1927	2,32
-09	140	140			567	0,7
-10	175	175			707	0,9
-11	224	224			903	1,1
-12	280	280			1124	1,4
-13	350	350			1407	1,7
-14	441	441			1771	2,1
-15	560	560			2247	2,7
-16	700	700	300	470	2807	5,1
-17	875	875			3507	6,3
-18	640	560			2407	4,3
-19	810	710			3047	5,5
-20	1010	890			3807	6,9
-21	1280	1120			4807	9,5
-22	1600	1400			6007	10,8
-23	1126	1126			4511	8,15

Развертка

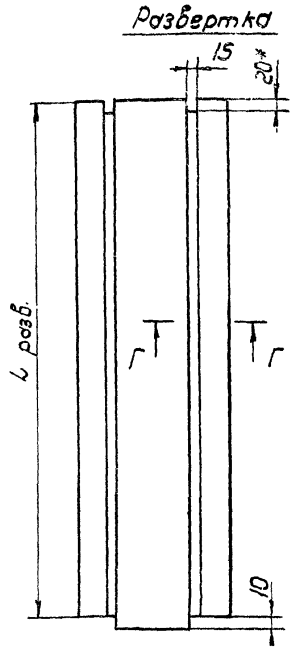

1. До разрезки одну сторону стеклоткани промазать клеем 88-НТУ38-105.1061-76 на ширину 10 мм по контуру развертки
2. Рукав сшить нитью БСЗ-18х1х2(400)-752 ГОСТ 8325-78
3. * Размеры для справок

В-В
М1:1

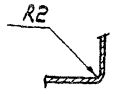

Г-Г
М1:1

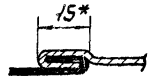

Изм.	Лист	N докум.	Подп.	Дата
Разраб.		Васючкино		
Пров.		Щеглова		
Т. контр.		Гроевский		
Гл. спец.		Демьянов		
Н. контр.		Гроевский		
Утв.		Карпин		

ВН. 01 СБ

Вставка

Сборочный чертеж

Лит.	Масса	Масштаб
	См. табл.	—

Лист | Листов 1

ММСС Главпромвентиляция СССР ГПИ

Копировал: В.

Инв. № подл. | Подп. и дата | Взам. инв. № | Инв. № дубл. | Подп. и дата

gost.e-ecolog.ru