ТИПОВЫЕ ДЕТАЛИ И КОНСТРУКЦИИ ЗДАНИЙ И СООРУЖЕНИЙ

СЕРИЯ 4904-21

ВОЗДУХОРАСПРЕДЕЛИТЕЛЬНЫЕ УСТРОЙСТВА
ДЛЯ СИСТЕМ ВЕНТИЛЯЦИИ И КОНДИЦИОНИРОВАНИЯ ВОЗДУХА

ВЫПУСК III

ВОЗДУХОРАСПРЕДЕЛИТЕЛЬ

ПРИСТЕННЫЙ

ТИП ВП

9384-03

gost.e-ecolog.ru

МОСКВА

ТИПОВЫЕ ДЕТАЛИ И КОНСТРУКЦИИ ЗДАНИЙ И СООРУЖЕНИЙ

СЕРИЯ 4904-21

ВОЗДУХОРАСПРЕДЕЛИТЕЛЬНЫЕ УСТРОЙСТВА
ДЛЯ СИСТЕМ ВЕНТИЛЯЦИИ И КОНДИЦИОНИРОВАНИЯ ВОЗДУХА

ВЫПУСК III

ВОЗДУХОРАСПРЕДЕЛИТЕЛЬ ПРИСТЕННЫЙ ТИП ВП

РАБОЧИЕ ЧЕРТЕЖИ

Состав проекта

Выпуск I	*Патрубок поворотный Тип ПП*
Выпуск II	*Воздухораспределитель универсальный Тип ВУ*
Выпуск III	*Воздухораспределитель пристенный Тип ВП*

РАЗРАБОТАНЫ
ПРОЕКТНЫМ ИНСТИТУТОМ
ПРОЕКТПРОМВЕНТИЛЯЦИЯ

ВВЕДЕНЫ В ДЕЙСТВИЕ
ПРОЕКТНЫМ ИНСТИТУТОМ
ПРОЕКТПРОМВЕНТИЛЯЦИЯ
ГЛАВПРОМВЕНТИЛЯЦИЯ
МИНМОНТАЖСПЕЦСТРОЯ СССР
7 АВГУСТА 1967г. ПРИКАЗ №39

Утверждены Госстроем СССР
Приказ от 27.XII-1967г. №63

ЦЕНТРАЛЬНЫЙ ИНСТИТУТ ТИПОВЫХ ПРОЕКТОВ

МОСКВА

ПОЯСНИТЕЛЬНАЯ ЗАПИСКА

Альбом содержит рабочие чертежи воздухораспределителей приставных типа ВП, разработанных с учетом новой нормали на круглые металлические воздуховоды (серии А3-167).

Альбом выпущен взамен серии 08-02-137 выпуск III.

Воздухораспределители приставные предназначены для подачи воздуха в рабочую зону производственных помещений через три перфорированные стенки.

В настоящем выпуске даны рабочие чертежи 4-х типов воздухораспределителей (лист 2).

Тип воздухораспределителя	D подводящего патрубка, мм	Размеры квадратного подводящего патрубка, мм	Габаритные размеры, мм
ВП2	250	200×200	310×310×297
ВП3	315	250×250	450×460×317
ВП4	400	400×400	610×610×469
ВП5	500	500×500	610×610×550

Воздухораспределитель представляет собой корпус (черт ВП2-0÷ВП5-01, лист 3), собранный из 3-х перфорированных стенок, одной глухой стенки и дна.

Перфорация стенок - щелевая с отгибами козырьков внутрь воздухораспределителя под углом 90°.

Присоединение воздухораспределителя к подводящему воздуховоду осуществляется посредством переходного патрубка круглого или квадратного сечения высотой „h" (см. лист 2).

Воздухораспределитель устанавливается у стены или у колонны.

Подбор воздухораспределителей следует производить в соответствии с „Указаниями по расчету приточных воздухораспределительных устройств", серия А3-358, разработанными ГПИ „Сантехпроект".

СОДЕРЖАНИЕ АЛЬБОМА

№ п/п	Наименование	№ листа	№ стр.
1	Титульный лист		
2	Содержание альбома Пояснительная записка	1	2
3	ВП2 ÷ ВП-5 Общий вид	2	3
4	Корпус ВП2-01 ÷ ВП5-01. Узел	3	4
5	Фланец ВП2-001 ÷ ВП5-001 Узел. Детали.	4	5
6	Детали	5	6
7	Детали	6	7

ТД 4867	Воздухораспределитель приставной тип ВП Содержание альбома. Пояснительная записка	Серия 4.904-21	Выпуск II / Лист 1

Гл. инженер проекта — Гайдар
Нач. отдела — Бондарева
Гл. конструктор — Гладышева
Рук. группы — Гайдар
Конструктор — Кагановский
Н. контр. — Ильина

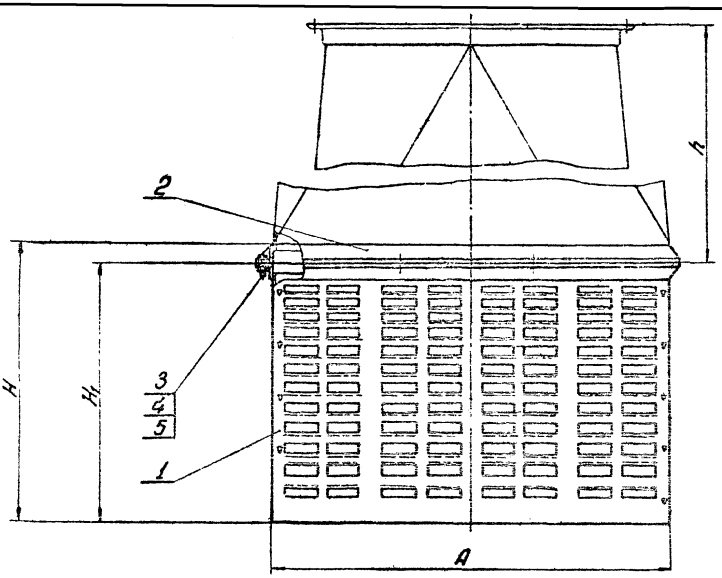

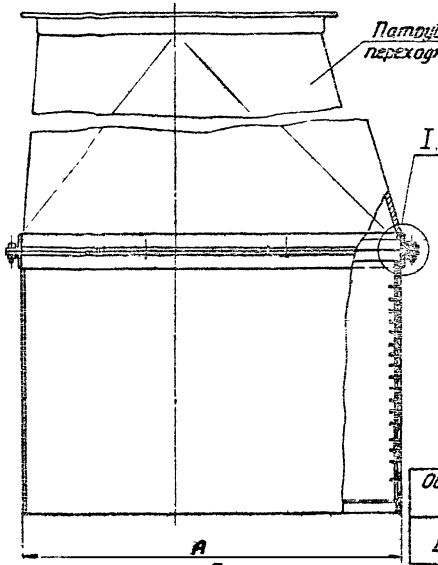

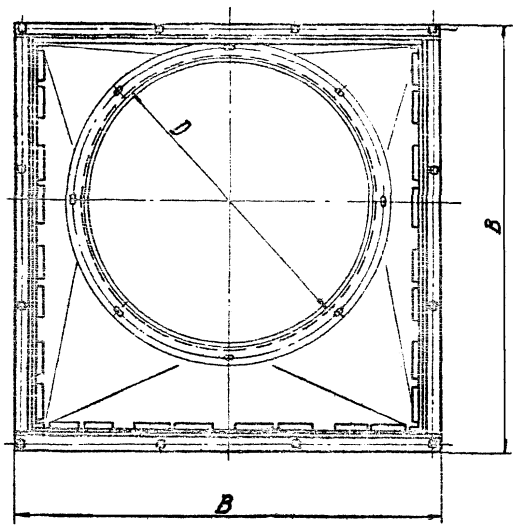

I
М1:1

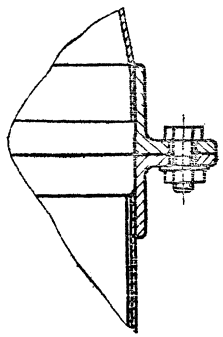

Примечания:

1. Наружные и внутренние поверхности воздухораспределителей грунтовать и красить.
2. В таблице (графа D), в скобках, указывается размер квадратного сечения переходного патрубка.

Обозначение	Размеры D	h	A	B	H	H1	Площадь живого сечения м²	Количество клапанов 3,4,5	Вес
ВП 2	250 (200×200)	390	310	360	323	298	0,1035	8	7,0
ВП 3	315 (250×250)	520	460	510	343	318	0,168	12	11,0
ВП 4	400 (400×400)	730	610	660	425	400	0,293		17,0
ВП 5	500 (500×500)	830			375	550	0,444		20,0

№ п/п	Обозначение	Наименование	Материал	Кол.	см. таблицу	Вес 1 шт кг: 2	3	4	5	Примечание
5	ГОСТ 5915-62	Гайка М8	Ст 3 ГОСТ 380-60			0,005				
4	ГОСТ 11371-65	Шайба 8	Ст 3 ГОСТ 380-60			0,002				
3	ГОСТ 7798-62	Болт М8×20	Ст 3 ГОСТ 380-60			0,013				
2	ВП2-01÷ ВП5-01	Фланец	сварка	1		1,5	2,2	3,7		Лист 4
1	ВП2-01÷ ВП5-01	Корпус	сварка	1		5,2	6,5	13,7	16,5	Лист 3

Спецификация

ТД	Воздухораспределитель приточный тип ВП		Серия 4.904-2'	
1967	ВП2 ÷ ВП5 Общий вид		Выпуск II	Лист 2

ГИП	Немцов		
Конструктор	Колпаков		
Нач. отдела	Вейзенмер		
Гл. инженер	Асеев		
Ед. констр.	Колпаков		
Рук. группы	Свитенков		

ПИ Проектпромвентиляция

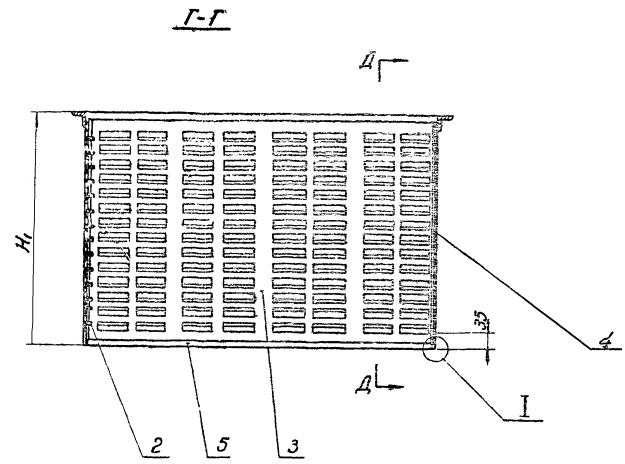

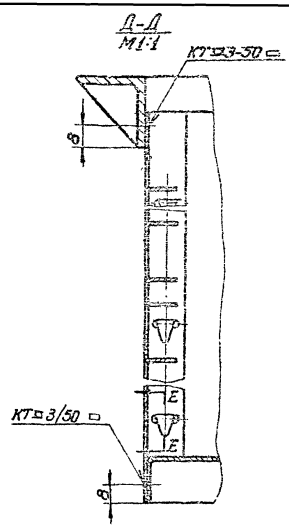



Обозначение	Размеры A	B	H_1	L	Количество отв. n	Вес
ВП2-02	310	360	298	340	8	5,2
ВП3-02	460	510	318	490	12	8,5
ВП4-02	610	660	400	640		13,7
ВП5-02			550			16,5

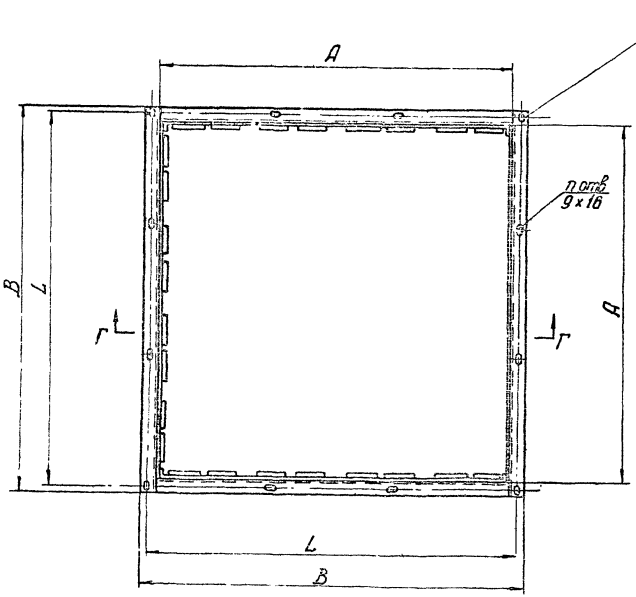

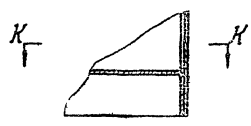

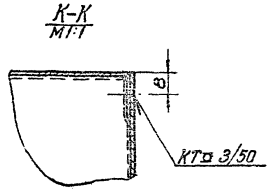

№ п/п	Обозначение	Наименование	Кол.	Материал	Вес 1 шт				Примечание
					2	3	4	5	
					№ воздухораспределителя				
5	ВП2-0105÷ ВП5-0105	Дно	1	Сварка	0,86	1,33	3,1		Лист 6
4	ВП2-0104÷ ВП5-0104	Стенка	1	Ст 3	0,9	1,14	1,65	2,56	Лист 6
3	ВП2-0103÷ ВП5-0103	Стенка	1	Ст 3	0,76	1,15	1,51	2,64	Лист 5
2	ВП2-0102÷ ВП5-0102	Стенка	2	Ст 3	0,7	1,1	1,65	2,56	Лист 5
1	ВП2-0101÷ ВП5-0101	Фланец	1	Ст 3	1,5	2,2	3,0		Лист 4

Спецификация

Т-Л	Воздухораспределитель пристенный тип В17		Серия 4.904-21	
1967	Корпус ВП2-01÷ВП5-01	Узел	Выпуск III	Лист 3

ГПИ Проектпроавтоматизация

Нач. отд. Безуглов
Гл. инж. пр. Хейлинин
Рук. группы Сергеев
Констр. Власова

2 Остальное

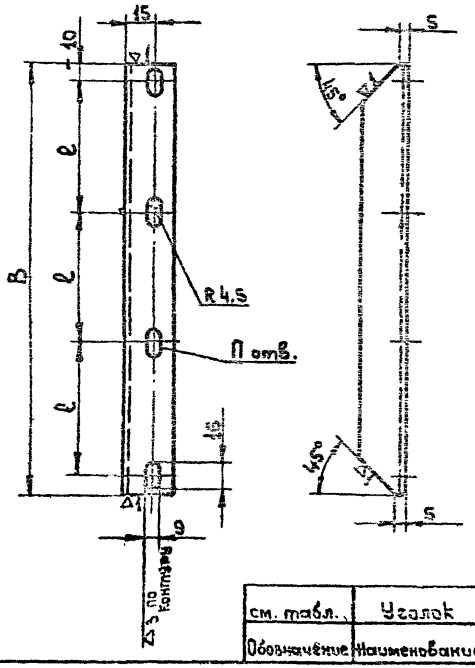

Обозначение	Размеры B	Размеры l	Количество отв. n	Вес
ВП2-0104/2	360	170	3	0,4
ВП3-0104/3	510	163,5	4	0,57
ВП4-0104/4	660	213,5	4	0,74
ВП5-0104/5	660	213,5	4	0,74

см. табл.	Уголок	Ст.3 ГОСТ 535-58	Уголок равнобок 25×25×3 ГОСТ 8509-57	См. табл.	4
Обозначение	Наименование	Материал	Сортамент	Вес	Лист

2 остальное

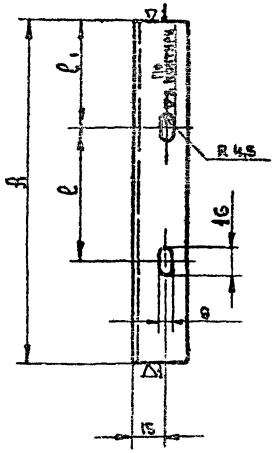

Обозначение	Размеры A	Размеры l	Размеры l1	Количество отв. n	Вес
ВП2-0104/2	310	170	155	1	0,34
ВП3-0104/3	460	163,3	148,3	2	0,5
ВП4-0104/4	610	213,3	198,3	2	0,68
ВП5-0104/5	610	213,3	198,3	2	0,68

см. табл.	Уголок	Ст.3 ГОСТ 535-58	Уголок равнобок 25×25×3 ГОСТ 8509-57	См. табл.	4
Обозначение	Наименование	Материал	Сортамент	Вес	Лист

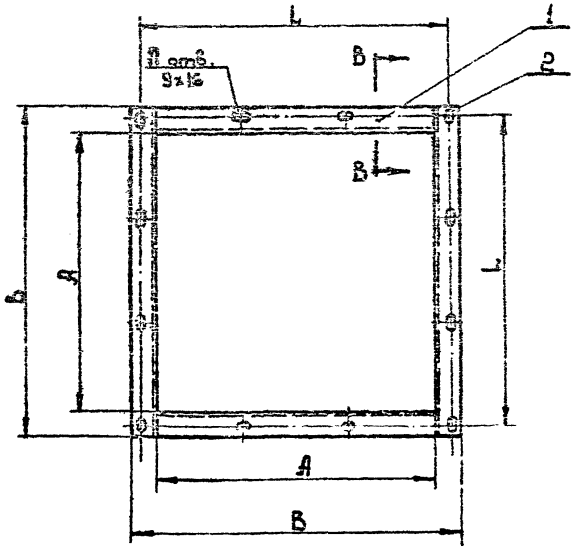

В-Б
м 1:1

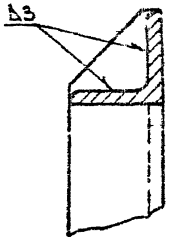

Обозначение	Размеры A	Размеры B	Размеры L	Количество отв. n	Вес
ВП2-0101	310	360	340	8	1,5
ВП3-0101	460	510	490	12	2,2
ВП4-0101	610	660	640	12	3,0
ВП5-0101	610	660	640	12	3,0

№ п.п.	Обозначен.	Наименование	Кол.	Материал	№ возд.распред. 2	3	4	5	Примеч.
					Вес 1 шт.				
2	ВП2-0104/2 ВП5-0104/5	Уголок	2	Ст.3	0,4	0,57	0,74		Лист 4
1	ВП2-0101 ВП5-0101	Уголок	2	Ст.3	0,34	0,5	0,68		Лист 4

Спецификация

ТД	Воздухораспределитель приставный тип ВП		Серия 5.904-21	
1967	Фланец ВП2-0101÷ВП5-0101 Узел. Детали		Выпуск II	Лист 4

Нач. отдела	Бейдерман	
Гл. инж. пр.	Зельцерман	
Рук. группы	Гальцова	
Конструктор	Денисов	
Констр.	Власова	

п.и. Проектпромвентиляция

▽3 остальное

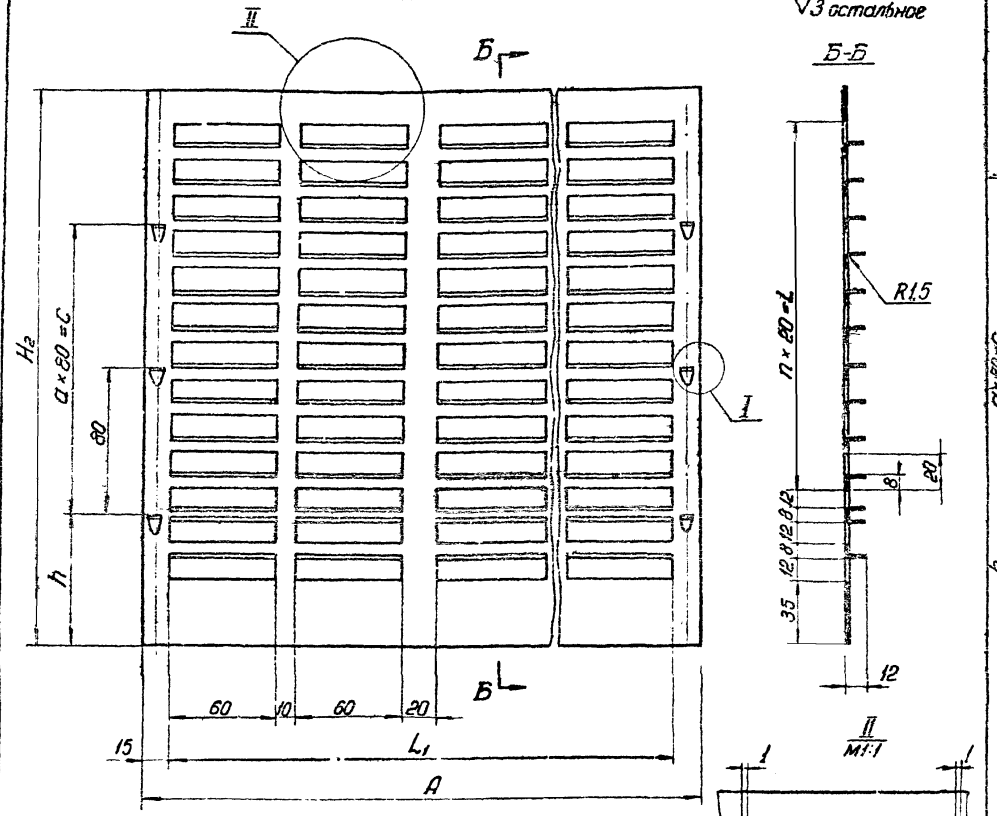

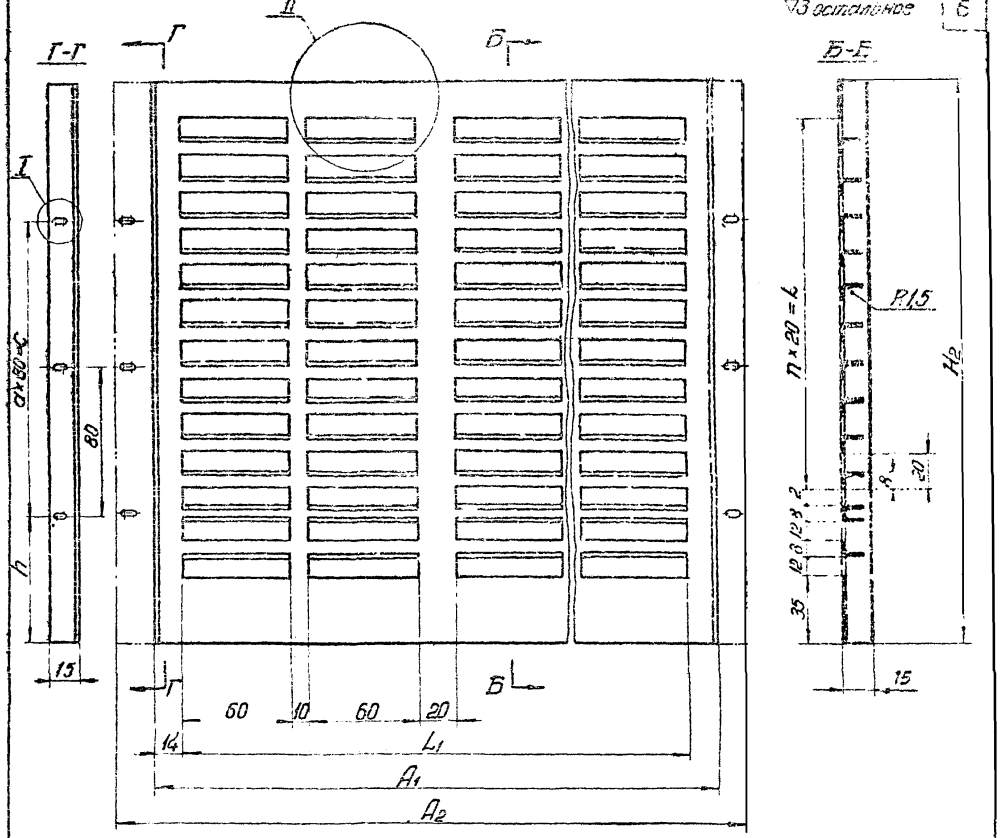

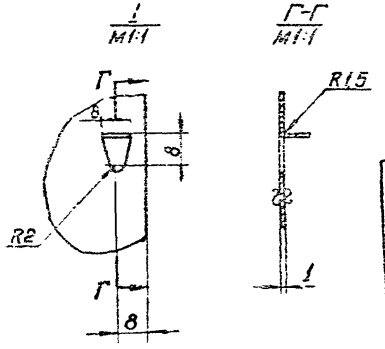

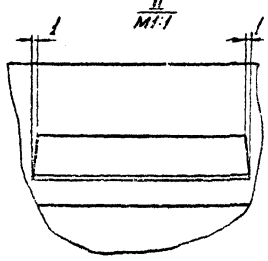

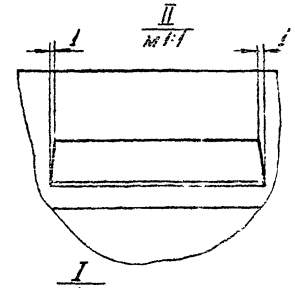

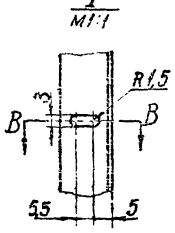

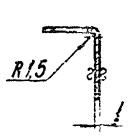

Обозначение	Размеры A	H2	L	L1	h	c	Количество продольных пазух n	Количество поперечных межуг-ков a	Вес
ВП2-0102	310	288	180	280	64	160	9	2	0,7
ВП3-0102	460	308	200	430	74		10		1,1
ВП4-0102	610	390	280	580	75	240	14	3	1,85
ВП5-0102		540	420		70	400	21	5	2,56

Обозначение	Размеры A1	A2	H2	L	L1	h	c	Количество продольных пазух n	Количество поперечных межуг-ков a	Вес
ВП2-0103	308	334	288	180	280	64	160	9	2	0,74
ВП3-0103	458	484	308	200	430	74		10		1,15
ВП4-0103	608	634	390	280	580	75	240	14	3	1,91
ВП5-0103			540	420		70	400	21	5	2,64

См. табл.	Стенка	Ст 3 ГОСТ 501-58	Лист В1 ГОСТ 3680-57	См. табл.	5
Обозначение	Наименование	Материал	Сортамент	Вес	Лист

См. табл.	Стенка	Ст 3 ГОСТ 501-58	Лист В1 ГОСТ 3680-57	См. табл.	5
Обозначение	Наименование	Материал	Сортамент	Вес	Лист

ТД | Воздухораспределитель приточный тип ВП | Серия 4.904-21
1967 | Детали | Выпуск III | Лист 5

Проектпромвентиляция ПИ
Нач. отд. —
Гл. инж. пр. —
Рук. группы —
Констр. —
Контр. Кенета
Ревякин
Задельман
Стенина
Ленкер
Алистов

▽3 Остальное

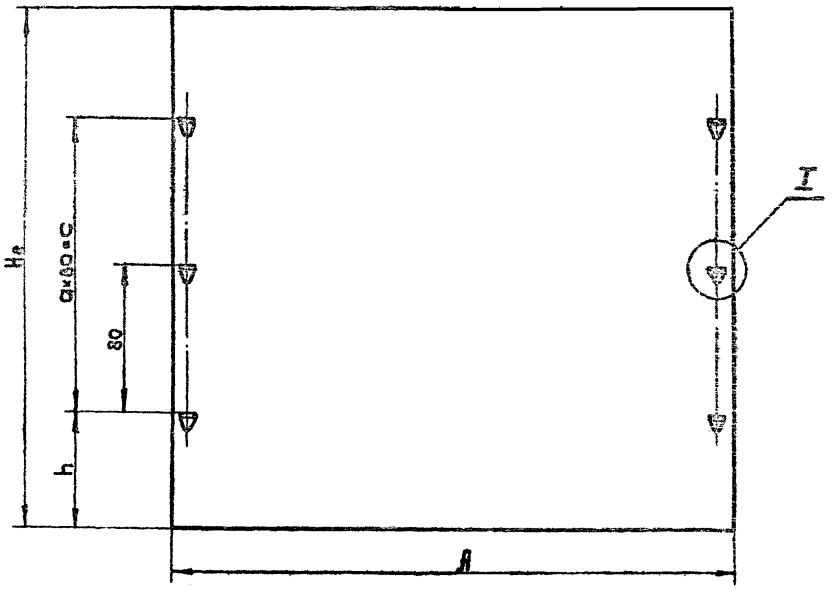

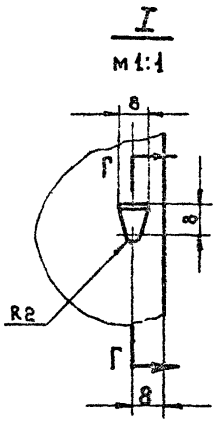

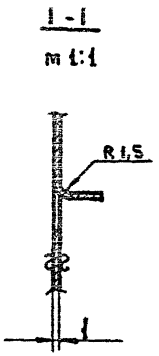

Обозначение	Размеры				Количество промежутков a	Вес
	A	Hг	C	h		
ВП2-0104	310	238	160	64	2	0,7
ВП3-0104	460	308		74		1,1
ВП4-0104	610	390	240	75	3	1,85
ВП5-0104		540	400	70	5	2,56

см. табл.	Стенка	Ст.3 ГОСТ 501-58	Лист В1 ГОСТ 3680-57	См. табл.	6
Обозначение	Наименование	Материал	Сортамент	Вес	Лист

▽3 Остальное

7

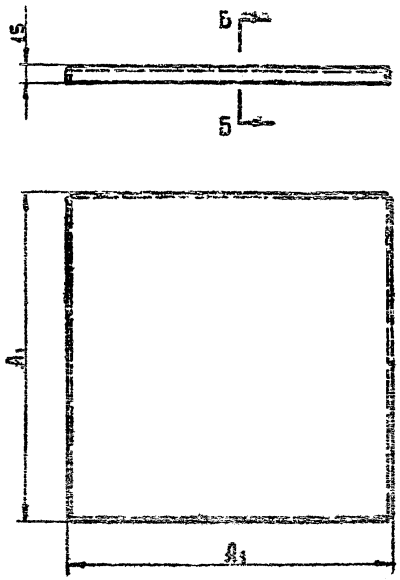

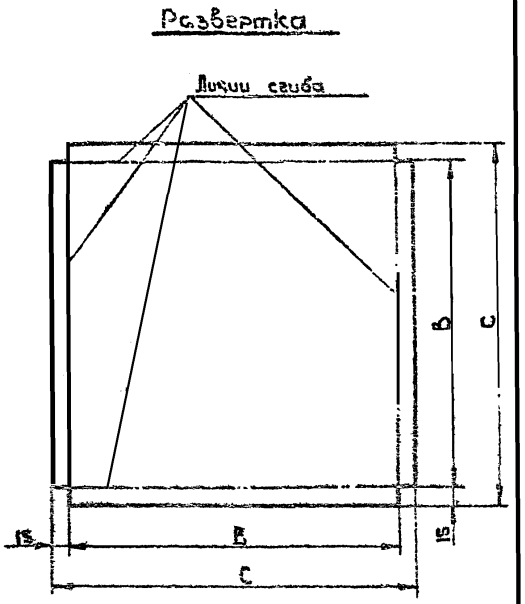

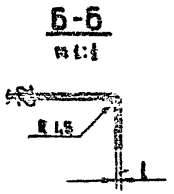

Обозначение	Размеры			Вес
	A	B	C	
ВП2-0105	308	304	334	0,86
ВП3-0105	458	454	484	1,83
ВП4-0105	608	604	634	3,1
ВП5-0105				

См. табл.	Дно	Ст.3 ГОСТ 501-58	Лист В1 ГОСТ 3680-57	см. табл.	0
Обозначение	Наименование	Материал	Сортамент	Вес	Лист
ТД	Воздухораспределитель пристенный тип ВП			Серия 4.904-21	
1967	Детали			Лист III	Лист 6

Проектпроентиляция

Нач. отдела	Вейзерман	
Гл. инж. пр.	Зеликман	
Рук. группы	Вольцова	
Контр.	Денисов	
Констр.	Власова	

.gost.e-ecolog.ru