ГОСУДАРСТВЕННЫЙ КОМИТЕТ СОВЕТА МИНИСТРОВ СССР
ПО ДЕЛАМ СТРОИТЕЛЬСТВА

ТИПОВЫЕ ДЕТАЛИ И КОНСТРУКЦИИ ЗДАНИЙ И СООРУЖЕНИЙ

4.904-17

КЛАПАНЫ ПЕРЕКИДНЫЕ УТЕПЛЕННЫЕ ДЛЯ ВЕНТИЛЯЦИОННЫХ ШАХТ

РАБОЧИЕ ЧЕРТЕЖИ

9261

ЦЕНТРАЛЬНЫЙ ИНСТИТУТ ТИПОВЫХ ПРОЕКТОВ
МОСКВА

gost.e-ecolog.ru

Госстрой СССР
Тбилисский филиал ЦИТП
Типовой проект (серия)
№ 4-904-17
Заказ № 205
Цена 1 руб. 08 коп
Тираж 600
Дата "13" II 1979 г.

ГОСУДАРСТВЕННЫЙ КОМИТЕТ СОВЕТА МИНИСТРОВ СССР
ПО ДЕЛАМ СТРОИТЕЛЬСТВА

ТИПОВЫЕ ДЕТАЛИ И КОНСТРУКЦИИ ЗДАНИЙ И СООРУЖЕНИЙ

4.904-17

КЛАПАНЫ ПЕРЕКИДНЫЕ УТЕПЛЕННЫЕ ДЛЯ ВЕНТИЛЯЦИОННЫХ ШАХТ

РАБОЧИЕ ЧЕРТЕЖИ

РАЗРАБОТАНЫ
Государственным проектным институтом „Госхимпроект"
при участии
института ЦНИИПромзданий

Введены в действие ГПИ „Госхимпроект" Главного управления по строительному проектированию предприятий зданий и сооружений Госстроя СССР
Приказ № 157 от 24/X-1967 г.

ЦЕНТРАЛЬНЫЙ ИНСТИТУТ ТИПОВЫХ ПРОЕКТОВ
МОСКВА

Шифр
708-74
Приказ №
—
Инв. №
113723-3

Состав проекта

Наименование.	№ листа	№ стр.
Пояснительная записка	—	2
Чертежи.		
Клапаны типа К1 ÷ К8 Общий вид и таблица размеров	1	3
Рама клапана. Общий вид К-01. Детали.	2	4
Детали рамы клапана и каркаса шахты.	3	5
Клапан. Общий вид К-02.	4	6
Каркас клапана. Общий вид К-02-1. Детали.	5	7
Крышка с секторным рычагом. Общий вид К-02-2. Детали.	6	8
Дверка утепленная. Общий вид К-03. Детали.	7	9
Детали крышки и каркаса клапана	8	10
Рукоятка. Общий вид К-03-1. Детали.	9	11
Детали двери и общего вида.	10	12
Патрубок. Общий вид К-05. Детали.	11	13
Каркас шахты. Общий вид К-06.	12	14
Детали общего вида и каркаса шахты.	13	15
Детали каркаса шахты.	14	16

7738 ~~1969~~ 1965

Пояснительная записка

Предисловие

Серия 4.904-17 „Перекидные утепленные клапаны" разработана в соответствии с нормалью на металлические воздуховоды прямоугольного сечения (серия А3-178), утвержденной Главпромстройпроектом Госстроя СССР от 29 сентября 1966 г. приказ № 58. С введением в действие серии 4.904-17 ранее действующая серия 08-02-113 аннулируется.

Общие указания.

Перекидные утепленные клапаны устанавливаются в вытяжных и приточных вертикальных шахтах.

Рабочие чертежи перекидных клапанов разработаны восьми типоразмеров. К1÷К8

Выбор типоразмера клапана производится по таблице общего вида (лист № 1)

Перекидной клапан устанавливается в каркасе шахты (лист № 12), который монтируется в общей вертикальной шахте. Для присоединения каркаса шахты к воздуховоду в нижней части его привариваются патрубок (лист № 11) а в верхней части предусмотрен фланец (лист № 12, поз. № 9 и 10)

В каркасе шахты предусматривается люк для периодического осмотра клапана и тросов.

Для отвода конденсата, образующегося на внутренней поверхности шахты, в нижней его части предусмотрен желоб с муфтой ¾" (лист № 12 поз № 3).

Перекидной клапан управляется фонарной ручной лебедкой с помощью троса и блоков.

Чертежи фонарной лебедки, блока (тип Б60-II) узлы крепления блоков и лебедки см серию 4.904-11 (листы № 29-39)

При постоянной работе механической вентиляции утепленный клапан и зонт над вытяжными шахтами могут не устанавливаться.

В качестве утеплителя перекидного клапана предусмотрен пенопласт. Тип утеплителя каркаса шахты принимается по месту в зависимости от конкретных условий.

Все металлические поверхности клапана должны быть окрашены масляной краской, а в тех случаях, когда через шахту выбрасываются агрессивные смеси, внутренние поверхности шахты должны быть покрыты устойчивым антикоррозийным составом.

Полуоси (лист № 1, поз. № 7 и 8) приняты по серии 08-02-111

При использовании в проектах перекидных утепленных клапанов следует ограничиваться схематическим их изображением со ссылкой на серию и тип клапана.

Например: К6 — тип клапана
4.904-17 — шифр серии.

ТА	Клапаны перекидные утепленные для вентиляционных шахт.	Серия 4.904-17
1967 г.	Состав проекта и пояснительная записка	Выпуск — Лист —

ТОВ-74
Марка, лист
1
Инв. №
113323-4

Б-Б

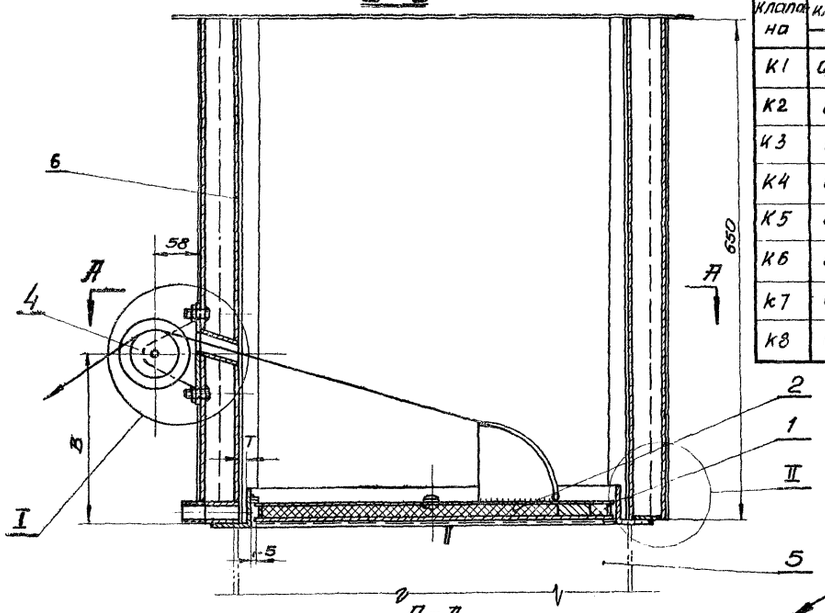

Тип клапана	Сечение клапана	Размеры шахты А	Размеры шахты Б	В	Т	Болт поз. 10 Размер	Болт поз. 10 Кол-во	Болт поз. 10 Вес кг	Гайка поз. 11 Размер	Гайка поз. 11 Кол-во	Гайка поз. 11 Вес кг	Полуось К-00-01	Полуось К-00-02	Общий вес установки в кг.
	м²	мм												
К1	0,048	250	250	120	10	М6×45	4	0,047	М6	4	0,01	ф16	—	36,4
К2	0,081	250	400	120										42,5
К3	0,137	400	400	190										50,6
К4	0,220	500	500	230										60,9
К5	0,350	500	800	230	15	М8×45	6	0,14	М8	6	0,036	—	ф18	78,5
К6	0,578	800	800	360										96,3
К7	0,730	800	1000	360										111,2
К8	0,940	1000	1000	430										124,4

Примечание:
Утепленный клапан тип К7 размером 800×1000 применять в исключительных случаях.

I
М 1:2

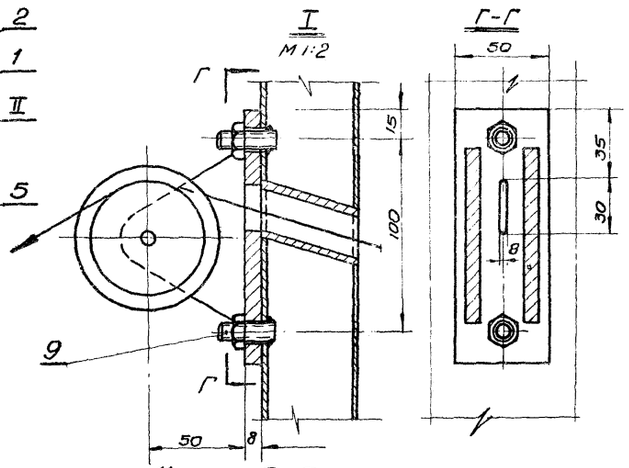

Г-Г

II
М 1:2

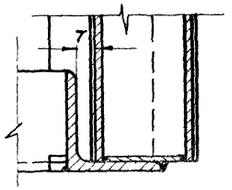

А-А

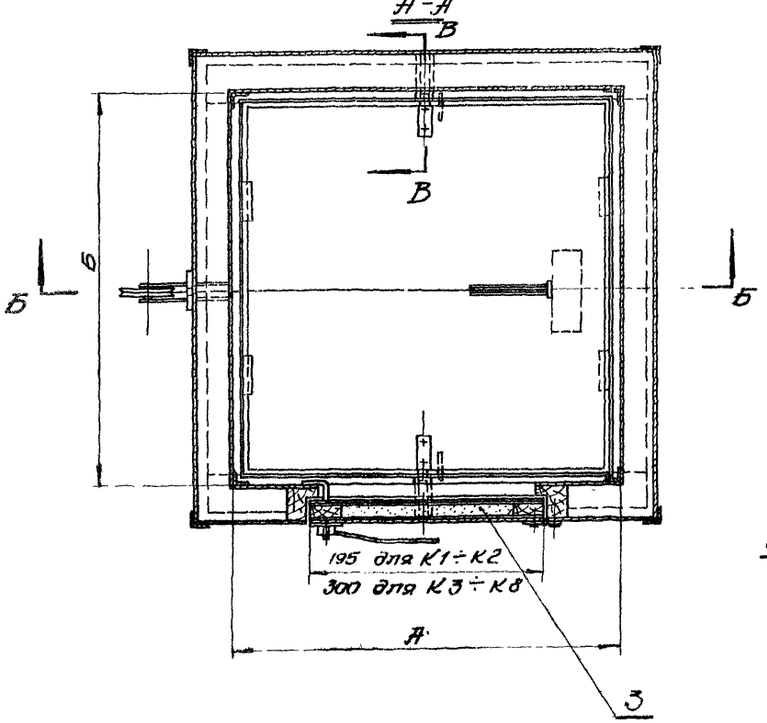

В-В
М 1:2

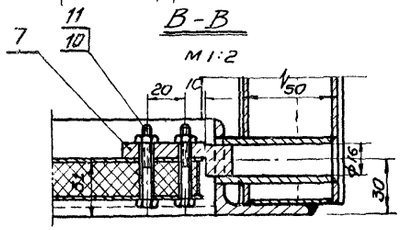

Для клапанов К1÷К4

В-В
М 1:2

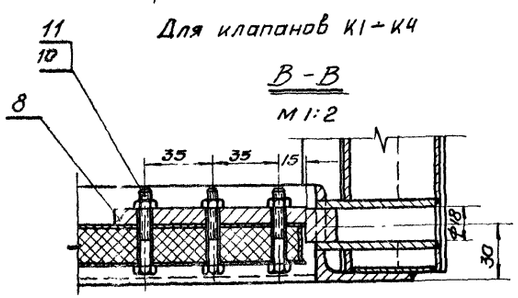

Для клапанов К5÷К8

NN поз.	Обознач	Наименование	Кол.	Вес	Материал	Лист	Примечан
11	ГОСТ 5915-62	Гайка	11	11	—"—	—	
10	ГОСТ 7798-62	Болт	см. табл.	см. табл.	—"—	—	
9	ГОСТ 5915-62	Гайка М10	2	0,023	—"—	—	
8	К-00-02	Полуось ф18	2	0,32	—"—	10	
7	К-00-01	Полуось ф16	2	0,14	Ст.3 ГОСТ 380-60	10	
6	К-06	Каркас шахты	1	см. табл.	—"—	12	
5	К-05	Патрубок	1	см. табл.	—"—	11	
4	К-04	Блок Б60-II	1	1,82	—"—	—	см. серию 4.904-11
3	К-03	Дверка утепленная	1	4,4	—"—	7	для К÷К
2	К-02	Клапан	1	—	—"—	4	
1	К-01	Рама клапана	1	см. табл.	Сборн.	2	

ТД 1967г.
Клапаны перекидные утепленные для вентиляционных шахт.
Клапаны типа К1-К8. Общий вид и таблица размеров
Серия 4.904-17
Выпуск —
Лист 1

Согласовано: Госстрой СССР, Госгражданстрой, Госстрой РСФСР, Госстрой Белорусской ССР, Госстрой Литовской ССР, Госстрой Латвийской ССР, Госстрой Эстонской ССР, Госстрой Украинской ССР, Госстрой Казахской ССР, Госстрой Киргизской ССР, Госстрой Таджикской ССР, Госстрой Туркменской ССР, Госстрой Узбекской ССР, Госстрой Грузинской ССР, Госстрой Армянской ССР, Госстрой Азербайджанской ССР, Госстрой Молдавской ССР, Госстрой Якутской АССР, Госстрой Карельской АССР, Госстрой Коми АССР, Госстрой Бурятской АССР, Госстрой Дагестанской АССР, Госстрой Татарской АССР, Госстрой Башкирской АССР, Госстрой Удмуртской АССР, Госстрой Чувашской АССР, Госстрой Марийской АССР, Госстрой Мордовской АССР, Госстрой Калмыцкой АССР, Госстрой Северо-Осетинской АССР, Госстрой Кабардино-Балкарской АССР, Госстрой Чечено-Ингушской АССР, Госстрой Карачаево-Черкесской АССР, Госстрой Адыгейской АССР, Госстрой Горно-Алтайской АССР, Госстрой Тувинской АССР, Госстрой Хакасской АССР, Госстрой Алтайского края, Госстрой Красноярского края, Госстрой Приморского края, Госстрой Хабаровского края, Госстрой Камчатской области, Госстрой Сахалинской области, Госстрой Амурской области, Госстрой Иркутской области, Госстрой Читинской области, Госстрой Тюменской области, Госстрой Ханты-Мансийского нац. округа, Госстрой Ямало-Ненецкого нац. округа, Госстрой Ненецкого нац. округа, Госстрой Чукотского нац. округа, Госстрой Магаданской области, Госстрой Сахалинской области, Госстрой Камчатской области, Госстрой Амурской области, Госстрой Иркутской области, Госстрой Читинской области, Госстрой Тюменской области, Госстрой Ханты-Мансийского нац. округа, Госстрой Ямало-Ненецкого нац. округа, Госстрой Ненецкого нац. округа, Госстрой Чукотского нац. округа, Госстрой Магаданской области

Инв. № подл. | Подпись и дата | Взам. инв. №
Инв. № дубл. | Подпись и дата

1967г

1428 1965

9261 4

Шифр	ТОВ-74
Марка-лист	2
Инв. №	173723-5

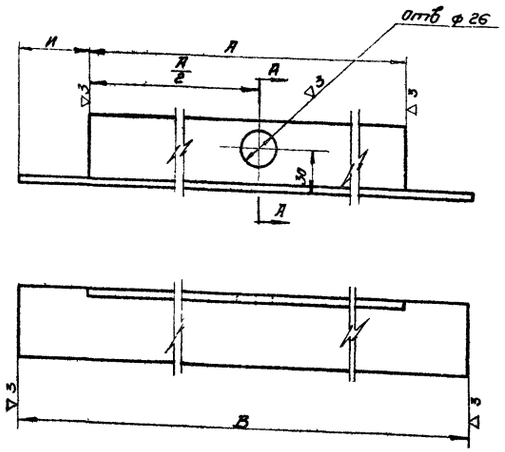

~ остальное

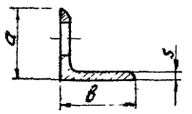

Тип клапана	а×в×s	В	И	А	А/2	Вес 1 шт. кг
	мм					
К1	50×32×4	284	32	220	110	0,63
К2						
К3		434		370	185	1,0
К4		534		470	235	1,25
К5	63×40×5	540	40	460	230	2,0
К6		840		760	380	3,2
К7	70×45×5	850	45	760	380	3,60
К8		1050		960	480	4,5

Чертил	Шишко	Уголок	К-01-01		
Проверил	[illegible]				
4.904-17		Угл. неравнобок. ГОСТ 8510-57 Ст3 ГОСТ 380-60	Вес см. табл.	м-б 1:2,5	лист 2

~ Остальное.

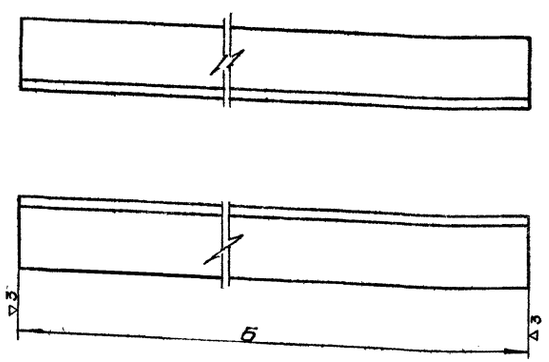

Тип клапана	Размер уголка	Б	Вес 1 шт в кг
	мм		
К1	50×32×4	220	0,48
К2		370	0,81
К3		370	0,92
К4		470	1,22
К5	63×40×5	760	2,24
К6		760	2,24
К7	70×45×5	960	4,26
К8		960	4,26

Чертил	Шишко	Уголок	К-01-02		
Проверил	[illegible]				
4.904-17		Угл. неравнобок. ГОСТ 8510-57 Ст3 ГОСТ 380-60	Вес см. табл.	м-б 1:2,5	лист 2

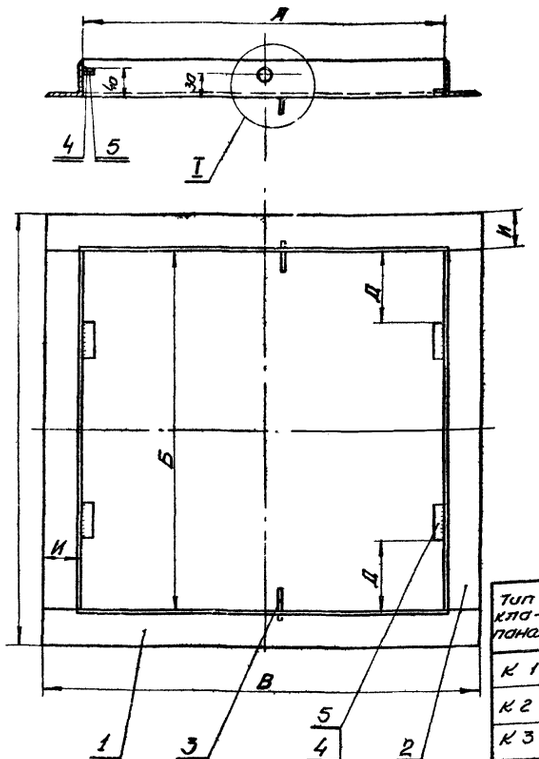

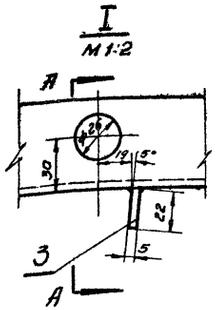

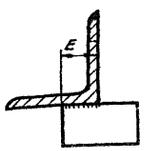

Тип клапана	А	Б	В	Г	Д	Е	И	Вес общий кг
	мм							
К1	220	220	284	284	15	20	32	2,30
К2	220	370	284	434	65	20		3,00
К3	370	370	434	434	65	20		4,0
К4	470	470	534	534	90	20		5,1
К5	460	760	540	840	140	25	40	9,7
К6	760	760	840	840	140	25		12,1
К7	760	960	850	1050	150	25	45	17,0
К8	960	960	1050	1050	150	26		18,8

Примечания:

1. Конструкция сварная, сварку производить сплошным нормальным швом по контуру прилегания деталей катетом, равным наименьшей толщине свариваемых деталей, электродом Э-42А по ГОСТ 9466-60.
2. Раму клапана после сборки приварить к каркасу шахты К-06, как показано на общем виде (лист 1)
3. Прокладку (поз.5) приклеить к упору (поз 4) при монтаже.

NN поз.	Обозначен.	Наименование	Кол.	Вес	Материал	Лист	Примечан.
5	К-01-05	Прокладка	4	-"-	Резина ГОСТ 7338-55	3	
4	К-01-04	Упор	4	-"-	—"—	3	
3	К-01-03	Ограничитель	2	-"-	—"—	3	
2	К-01-02	Уголок	2	-"-	—"—	2	
1	К-01-01	Уголок	2	см. табл.	ст.3 ГОСТ 380-60	2	

Т.Д.	Клапаны перекидные утепленные для вентиляционных шахт	Серия 4.904-17	
1967 г.	Рама клапана. Общий вид К-01. Детали.	Выпуск –	Лист 2

Согласовано

Дата выпуска

~~1428~~ ~~1792~~ 1965

9261 5

Шифр 103-74 | Марка-лист 3 | Инв. № 13723-6

5

~ остальное

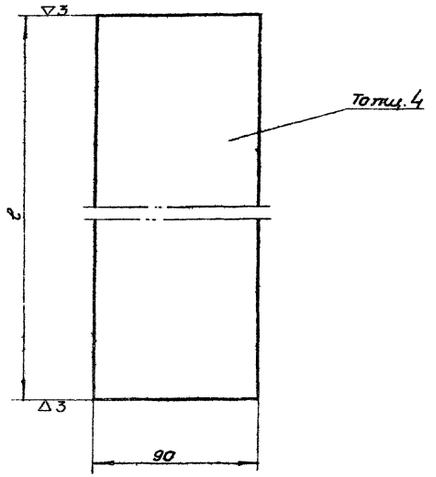

Тип клапана	Полоса К-06-09 ℓ мм	Полоса К-06-09 Вес в кг	Полоса К-06-10 ℓ мм	Полоса К-06-10 Вес в кг
К1	420	1,2	240	0,68
К2	420	1,2	390	1,1
К3	570	1,6	390	1,1
К4	670	1,9	490	1,4
К5	670	1,9	790	2,2
К6	970	2,7	790	2,2
К7	970	2,7	990	2,8
К8	1170	3,3	990	2,8

Чертил	Шилк	Полоса	К-06-09 К-06-10	
Провер.	Бурмд			
4.904-17		Полоса 4×90 ГОСТ 103-57 / Ст3 ГОСТ 380-60	Вес см. табл.	М-б 1:2	Лист 3

▽3 остальное

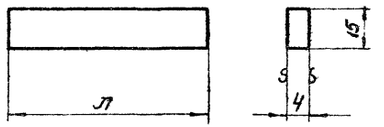

Тип клапана	Л мм	Сортамент К-01-04	Сортамент К-01-05	Вес в кг К-01-04	Вес в кг К-01-05
К1	30	Лист 4 ГОСТ 5681-57 / Ст3 ГОСТ 380-60	Резина ср твердости Т-4 ГОСТ 7338-55	0,015	0,0023
К2 ÷ К4	50			0,02	0,0025
К5 ; К6	100			0,039	0,005
К7 ; К8	150			0,059	0,0075

Чертил	Шилк	Упор и прокладка.	К-01-04 К-01-05		
Провер.	Бурмд				
4.904-17		См. таблицу.	Вес см. табл.	М-б 1:1	Лист 3

~ остальное

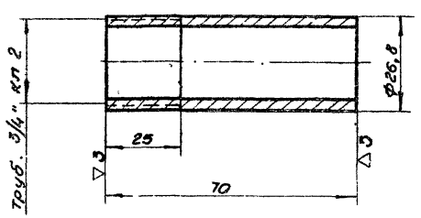

Чертил	Шилк	Муфта	К-06-03		
Провер.	Бурмд				
4.904-17		Труба 20. ГОСТ 3262-62	Вес 0,12	М-б 1:1	Лист 3

~ остальное

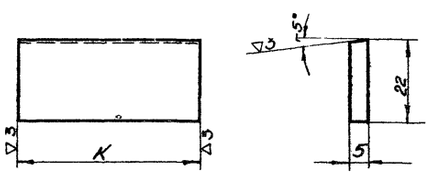

Тип клапана	К мм	Вес 1 дет. кг
К1 ÷ К4	40	0,035
К5 ÷ К8	60	0,052

Чертил	Шилк	Ограничитель.	К-01-03		
Провер.	Бурмд				
4.904-17		Полоса 5×22 ГОСТ 103-57 / Ст3 ГОСТ 380-60	Вес см. табл.	М-б 1:1	Лист 3
ТД		Клапаны перекидные утепленные для вентиляционных шахт.		Серия 4.904-17	
1967г.		Детали рамы клапана и кирпича шахты.		Выпуск –	Лист 3

Инв. № подл. | Подпись и дата | Взам. инв. №

Согласовано: Госстрой СССР, ГПИ и НИИ Промстройпроект, Госгражданстройпроект, ЦНИИЭП инженерного оборудования, ЦНИИпромзданий, ЦНИИЭП типового и экспериментального проектирования — 3.08.65

Утверждено: Госстрой СССР, протокол № 128 от 17.12.65

Дата выпуска 1965

9261 6

Шифр ТСВ-74
Марка-лист 4
Инв. №
173723-7

Тип клапана	а	б	г	d	c_1	m	в	c_2	n	d	к	р	n_1	Гайка поз. 4		Утеплитель поз. 3.	Общий вес клапана в кг
	мм						мм			мм				Кол.	Вес в кг	Вес в кг.	
К 1	210	210	7	50	110	1	50	110	1	6,5	10	20	1	8	0,023	0,12	2,6
К 2	210	360	7	50	110	1	50	130	2	6,5	10	20	1	10	0,029	0,23	3,5
К 3	360	360	7	50	260	1	50	130	2	6,5	10	20	1	10	0,029	0,39	6,2
К 4	460	460	9	70	320	1	50	120	3	6,5	10	20	1	12	0,035	0,64	9,8
К 5	450	750	9	65	320	1	75	200	3	8,5	15	35	2	12	0,035	1,05	13,9
К 6	750	750	9	75	200	3	75	200	3	8,5	15	35	2	16	0,046	1,73	23,3
К 7	750	950	9	75	200	3	85	260	3	8,5	15	35	2	16	0,046	2,20	28,3
К 8	950	950	9	85	260	3	85	260	3	8,5	15	35	2	16	0,046	2,75	35,8

М 1:5

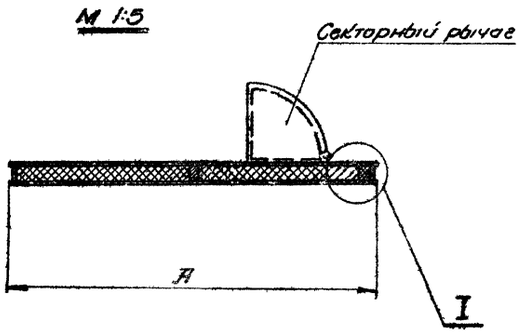

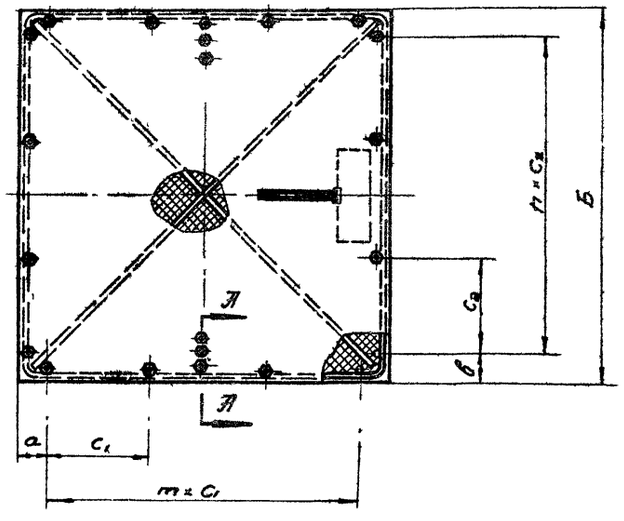

А-А
М 1:1

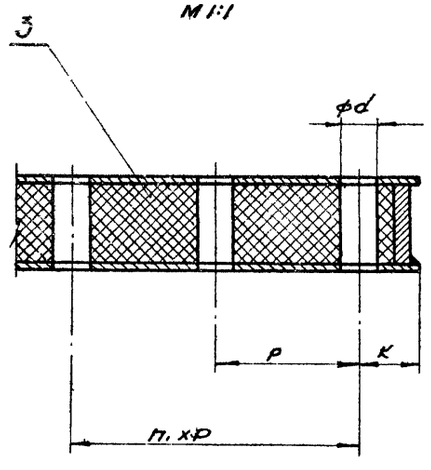

I
М 1:1

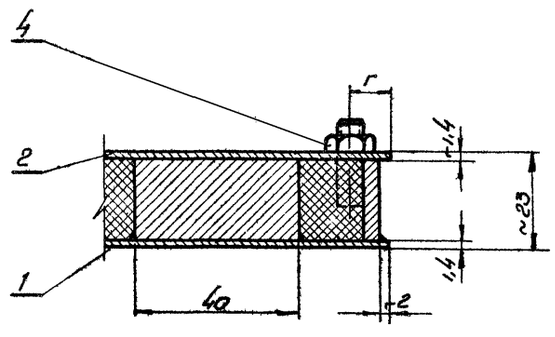

4	ГОСТ 5915-62	Гайка М6	см. табл.		Ст. 3 ГОСТ 380-60	—	
3	К-02-01	Утеплитель	—	См. таблицы	Пенопласт	8/4	
2	К-02-2	Крышка с секторным рычагом	1		Сборн.	6	
1	К-02-1	Каркас клапана	1		Сборн.	5	
Поз	Обознач.	Наименование	Кол.	Вес	Материал	Лист	Примечан.

ТД	Клапаны перекидные утепленные для вентиляционных шахт..	Серия 4.904-17
1967г	Клапан Общий вид К-02	Выпуск — Лист 4

Согласовано: Инв. № подл. | Подпись и дата | Взам. инв. №

Гл. инж. проекта Устрашкин
Гл. инж. пр-ра Ткач
Нач. отд. Гутьянин
Гл. конструктор Кейер
Дата выпуска

Копировал Фамилия Подпись Дата
Техн. Ефимова
Инж. Дрогина Бурлакова Ефимова
Инж.-констр. Гутьянин Шильдина
Нач. сект. Гутьянин Кейер

1428 ~~1732~~ 1965

Шифр ТОВ-74
Марка-лист 5
Инв. № 173723-8

~ остальное

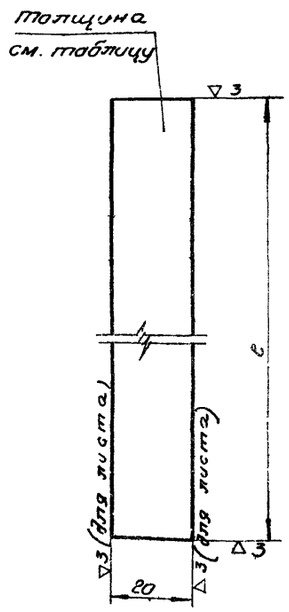

Тип клапана	Стенка каркаса К-02-1-02		Ребро жесткости К-02-1-03		Ребро жесткости К-02-1-04		Сортамент, материал
	l развертки в мм	Вес в кг	l в мм	Вес в кг	l в мм	Вес в кг	
К1	810	0,26	280	0,09	140	0,04	Лист 2,0 ГОСТ 3680-57 / Ст.3 ГОСТ 380-60
К2	1110	0,35	400	0,13	200	0,06	
К3	1410	0,44	490	0,16	245	0,08	
К4	1800	1,13	620	0,40	310	0,20	Полоса 4×20 ГОСТ 103-57 / Ст.3 ГОСТ 380-60
К5	2360	1,52	840	0,55	420	0,27	
К6	2960	1,88	1025	0,66	510	0,33	
К7	3360	2,14	1200	0,76	600	0,38	
К8	3750	2,39	1350	0,84	675	0,42	

Констр.	Бочар	См. таблицу	К-02-1-02; К-02-1-03 К-02-1-04
Провер.	Гоуль		
4 904-17		См. таблицу	Вес см. табл. / Масштаб 1:1 / Лист 5

~ остальное

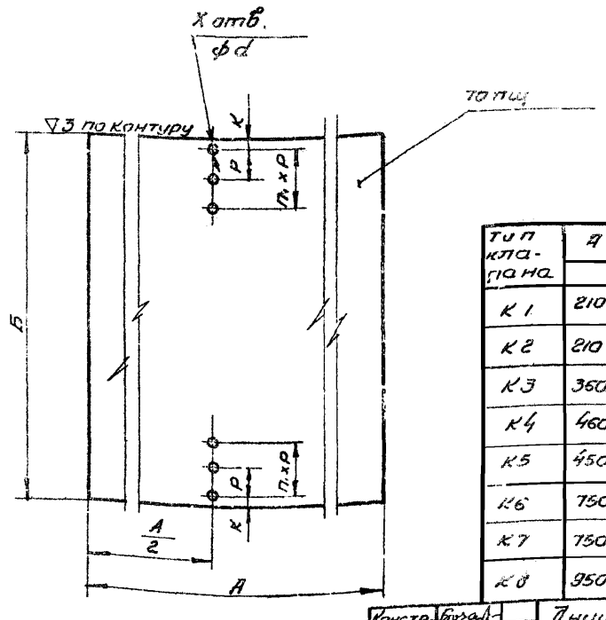

Примечание:
X отв. ⌀d сверлить совместно с деталью К-02-2-01 лист 8.

Тип клапана	A	B	K	P	d	n_1	Кол. отв. X	Вес в кг
	мм							
К1	210	210	10	20	6,5	1	4	0,48
К2	210	360	10	20	6,5	1	4	0,83
К3	360	360	10	20	6,5	1	4	1,43
К4	460	460	10	20	6,5	1	4	2,33
К5	450	750	15	35	8,5	2	6	3,85
К6	750	750	15	35	8,5	2	6	6,42
К7	750	950	15	35	8,5	2	6	7,85
К8	950	950	15	35	8,5	2	6	10,20

Констр.	Бочар	Днище каркаса	К-02-1-01
Провер.	Гоуль		
4.904-		Лист 1,4 ГОСТ 3680-57 / Ст.3 380-60	Вес см. табл. / n_1-б 1:5 / Лист 5

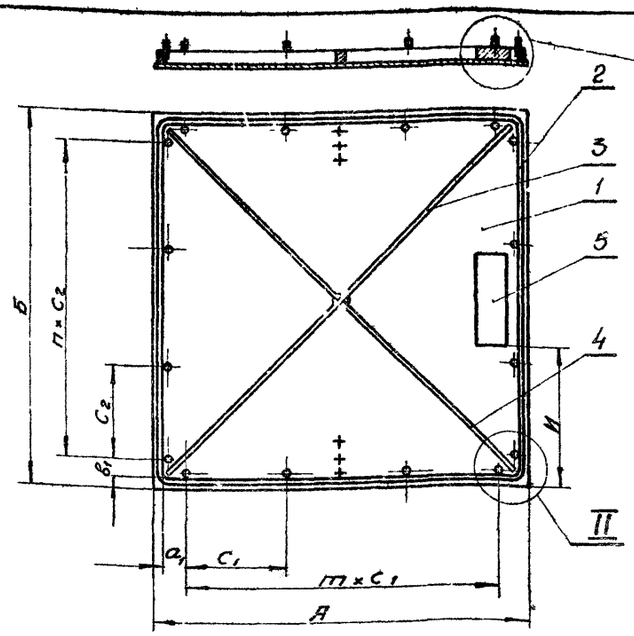

Примечания:
1. Размеры А, Б, C_1; m; C_2; n смотри лист №4 - Клапан. Общий вид
2. Стенку каркаса приварить к днищу каркаса сплошным нормальным швом К=2мм по контуру прилегания
3. Детали поз. 3,4,5 приварить к днищу точечной сваркой с шагом 20÷50 мм

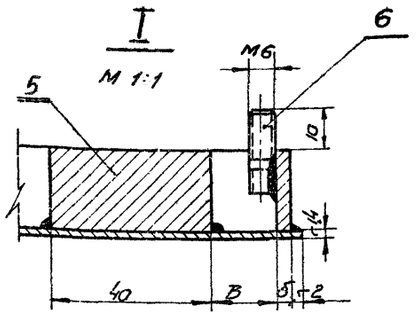

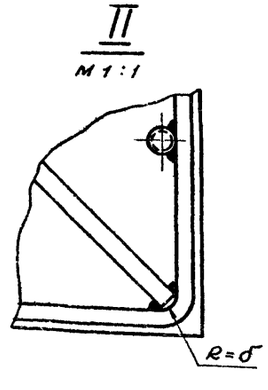

Тип клапана	В	б	И	a_1	$в_1$	Шпилька поз. 6		Общий вес в кг
	мм					Кол.	Вес в кг	
К1	15	2	70	46	46	8	0,044	1,70
К2	15	2	145	46	46	10	0,055	2,02
К3	15	2	105	46	46	10	0,055	3,68
К4	20	4	155	64	44	12	0,066	5,99
К5	20	4	300	59	69	12	0,066	8,19
К6	50	4	250	69	69	16	0,088	12,60
К7	50	4	350	69	79	16	0,088	15,26
К8	50	4	325	79	79	16	0,088	19,31

Поз.	Обознач.	Наименование	Кол	Вес	Материал	Лист	Примечан.
6	Ост 20001-38	Шпилька М6×20	см. табл.		Ст.3 380-60	—	
5	К-02-1-05	Контргруз	1	см. таблицы	—"—	8	
4	К-02-1-04	Ребро жесткости	2		—"—	5	
3	К-02-1-02	Ребро жесткости	1		—"—	5	
2	К-02-1-02	Стенка каркаса	1		—"—	5	
1	К-02-1-01	Днище каркаса.	1		Ст.3 ГОСТ 380-60	5	

ТД	Клапаны перекидные утепленные для вентиляционных шахт	Серия 4 904-17
1967г.	Каркас клапана. Общий вид К-02-1 Детали	Выпуск — / Лист 5

Дата выпуска: 7428 ~~1799~~ 1965

9261 8

Шифр
ТОВ-74
Марка-лист
6
Инв. №
113723-9

~ остальное

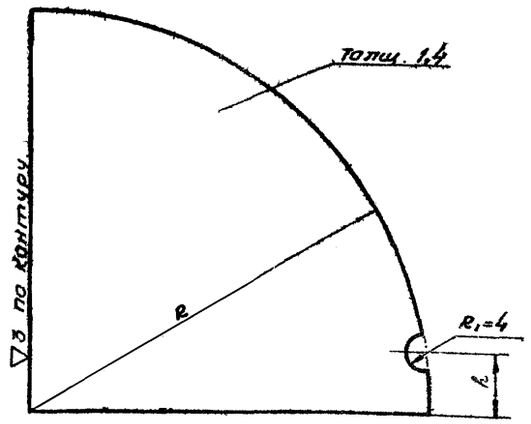

Тип клапана	R (мм)	h (мм)	Вес в кг
К1; К2	60	10	0,03
К3; К4; К5	100	15	0,09
К6; К7; К8	200	20	0,37

Констр.		Сектор.	К-02-2-02		
Провер.					
4.904-17		Лист 1,4 ГОСТ 3680-57 / Ст 3 ГОСТ 380-60	Вес / См табл	М-б 1:1	Лист 6

~ остальное

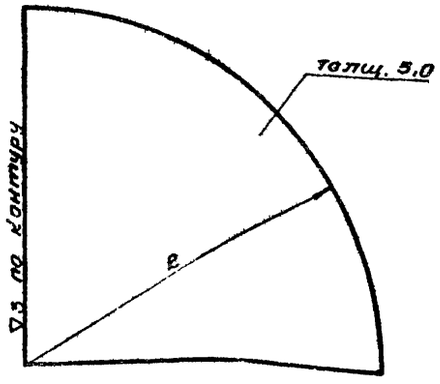

Тип клапана	R мм	Вес в кг
К1; К2	46	0,07
К3; К4; К5	86	0,23
К6; К7; К8	186	1,07

Констр.		Направляющая	К-02-2-03		
Провер.					
4904-17		Лист 5,0 ГОСТ 5681-57 / Ст. 3 ГОСТ 380-60	Вес / См табл	М-б 1:1	Лист 6

А-А
М 1:1

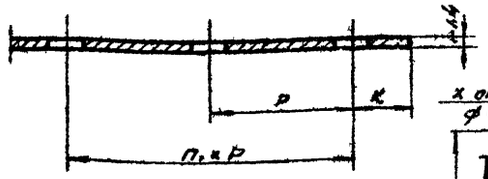

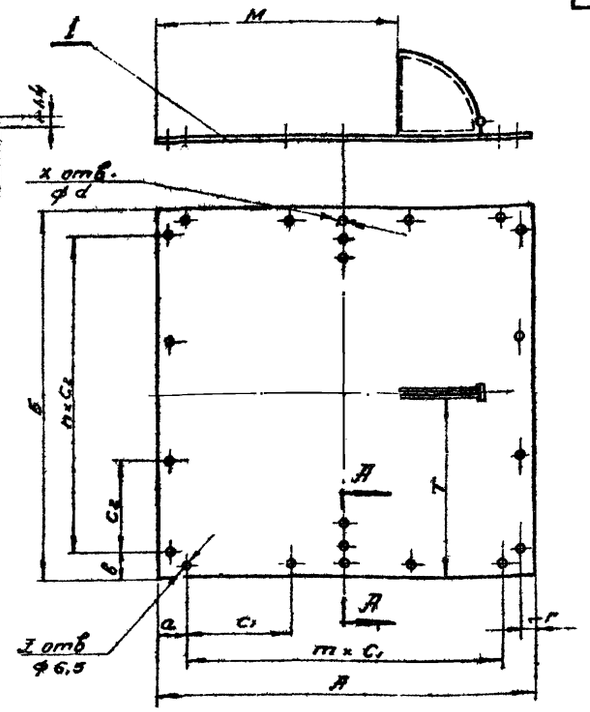

Примечания:

1 Размеры А; Б; Г; а; C_1; m; в; C_2; n; d; K; P; n_1 смотри в таблице на листе 4.

2 Z отв. ф 6,5 см. деталь К-02-2-01

3 Сварку деталей поз. 2 и 3 производить, как указано на чертеже и приварить их к полотну поз. 1 сплошным нормальным швом по контуру прилегания, катетом К=2мм.

Секторный рычаг в сборе.
М 1:2

Вид А

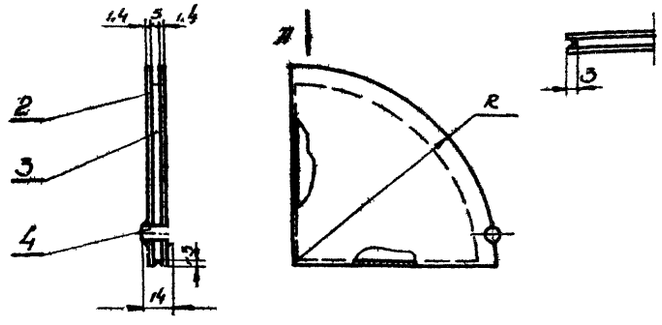

Тип клапана	R (мм)	M (мм)	T (мм)	X	Общий вес в кг
К1	60	110	101	4	0,61
К2	60	110	176	4	0,96
К3	100	200	176	4	1,84
К4	100	250	226	4	2,74
К5	100	250	371	6	4,26
К6	200	450	371	6	8,23
К7	200	450	471	6	9,66
К8	200	650	471	6	12,01

поз	Обознач	Наименование.	Кол	Вес	Материал	Лист	Примечан
4	К-02-2-04	Ось ф 6 e=14	1		Круг 6 ГОСТ 2590-57 / Ст 3 ГОСТ 380-60	б/ч	
3	К-02-2-03	Направляющая	1		—"—	6	
2	К-02-2-02	Сектор	2		—"—	6	
1	К-02-2-01	Полотно	1		Ст 3 ГОСТ 380-60	8	

ТД	Клапаны перекидные утепленные для вентиляционных шахт.	Серия 4.904-17	
1967г	Крышка с секторным рычагом Общий вид К-02-2 Детали.	Выпуск —	Лист 6

Согласовано: Фамилия, Подпись, Дата, Должность

Подпись, Дата, Должность, Фамилия, Подпись, Дата, Должность, Фамилия, Подпись, Дата

Дата выпуска

~~1428~~ ~~1798~~ 1965

9261 9

Шифр ТОВ-74
Лист 7
ОКБ № 174123-10

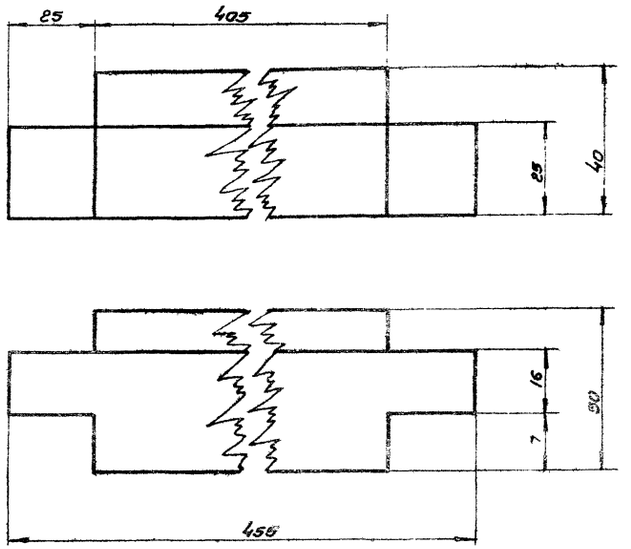

Констр.	Бочар	Брусок	К-03-01		
Провер.					
4.904-17		Сосна ГОСТ 9685-61	Вес 0,32	М-б 1:1	Лист 7

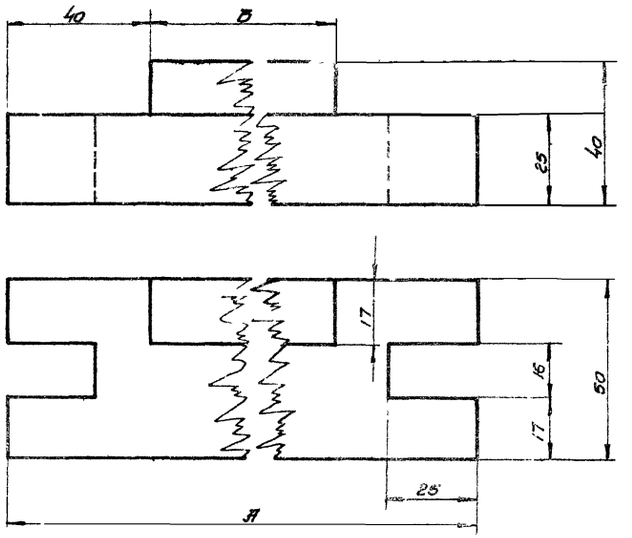

Тип клапана	А	В	Вес 1 эл. в кг
К1; К2	250	170	0,20
К3÷К8	355	275	0,25

Констр.	Бочар	Брусок	К-03-02		
Провер.					
4.904-17		Сосна ГОСТ 9685-61	Вес См. табл.	М-б 1:1	Лист 7

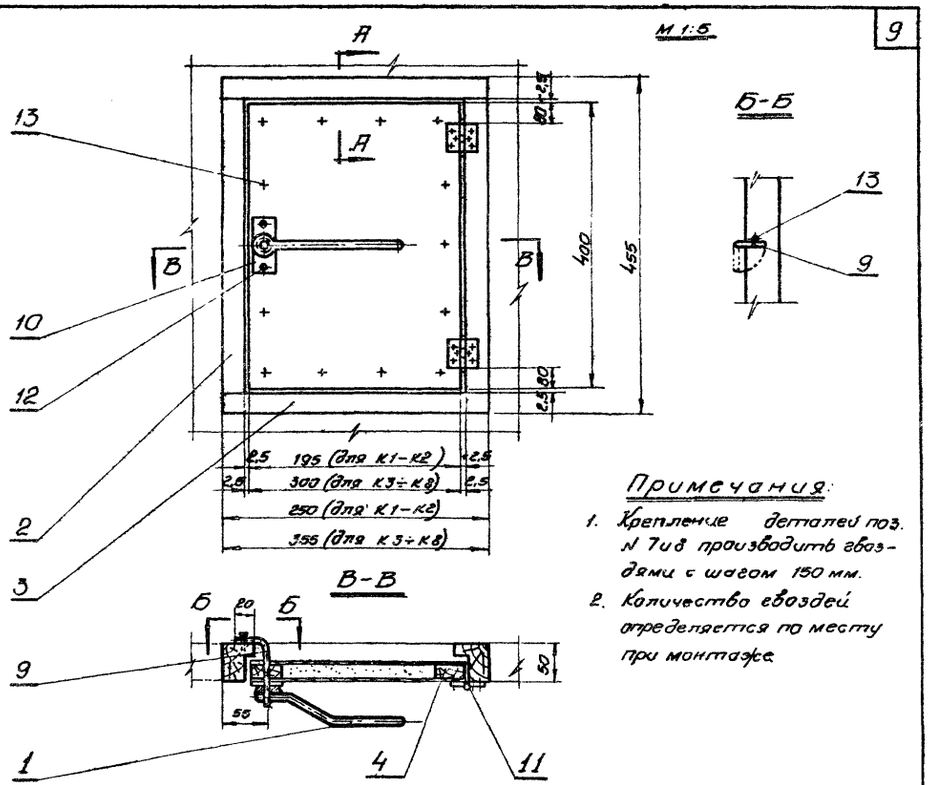

Примечания:

1. Крепление деталей поз. N 7 и 8 производить гвоздями с шагом 150 мм.
2. Количество гвоздей определяется по месту при монтаже.

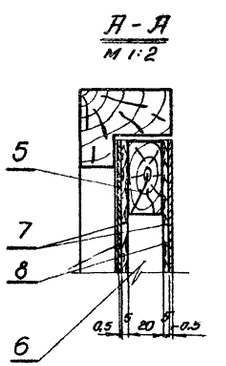

3,24 кг (для К1; К2)

Общий вес ≈ 4,4 кг (для К3÷К8)

поз.	Обозначен.	Наименование	Кол.	Вес	Материал	Лист	Примечан.
13	ГОСТ 4028-63	Гвоздь	—	—	Ст.3 ГОСТ 380-60	—	
12	ГОСТ 1145-60	Шуруп 4×25	14	0,03	—"—	—	
11	ГОСТ 5088-65	Петля дверная А-75	2	—	—"—	—	
10	К-03-09	Планка	1	0,04	—"—	8	
9	К-03-08	Стержень с нарезкой	1	0,08	Ст.3 ГОСТ 380-60	9	
8	К-03-07	Обшивка лист 0,5×300×400	2	0,87	ГОСТ 3680-60 Ст3 ГОСТ 380-60	Б/ч	(для К3÷К8)
7	К-03-06	Обшивка лист 5,0×300×400	2	1,2	Фанера ГОСТ 3916-55	Б/ч	(для К3÷К8)
6	К-03-05	Утеплитель	—	—	Вата минеральная	Б/ч	
5	К-03-04	Брусок	2	см табл.	—"—	10	
4	К-03-03	Брусок	2	0,28	—"—	10	
3	К-03-02	Брусок	2	см. табл.	—"—	7	
2	К-03-01	Брусок	2	0,64	Сосна ГОСТ 9685-61	7	
1	К-03-1	Рукоятка	1	0,41	Сборн.	9	(для К3÷К8)

ТД	Клапаны перекидные утепленные для вентиляционных шахт.	Серия 4.904-17	
1967г	Дверка утепленная. Общий вид К-03. Детали	Выпуск —	Лист 7

Шифр ТОВ-74
Марка лист 8
Инв № 173723-11

~ остальное

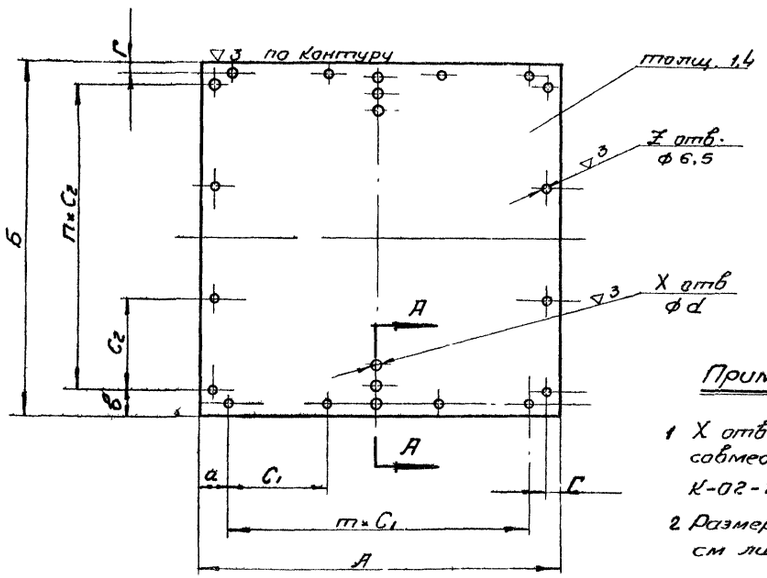

Примечания

1. X отв ф d сверлить совместно с деталью К-02-1-01 (лист 5)
2. Размеры P, K, n_1 см лист №4

А-А
М 1:1

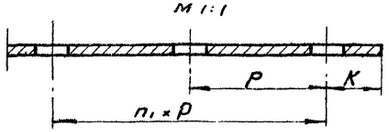

Тип клапана	А	Б	г	а	C_1	m	в	C_2	n	Z	d	X	Вес 1 дет. в кг.
К1	210	210	7	50	110	1	50	110	1	8	6,5	4	0,48
К2	210	360	7	50	110	1	50	130	2	10	6,5	4	0,83
К3	360	360	7	50	260	1	50	130	2	10	6,5	4	1,43
К4	460	460	9	70	320	1	50	120	3	12	6,5	4	2,33
К5	450	750	9	65	320	1	75	200	3	12	8,5	6	3,85
К6	750	750	9	75	200	3	75	200	3	16	8,5	6	6,42
К7	750	950	9	85	200	3	85	260	3	16	8,5	6	7,85
К8	950	950	9	85	260	3	85	260	3	16	8,5	6	10,20

Чертил	Полотно.	К-02-2-01		
Проверил	Лист 1,4 Гост 3680-57 / Ст.3 Гост 380-60	Вес см.табл.	М-б 1:5	Лист 8
4.904-17				

~ остальное

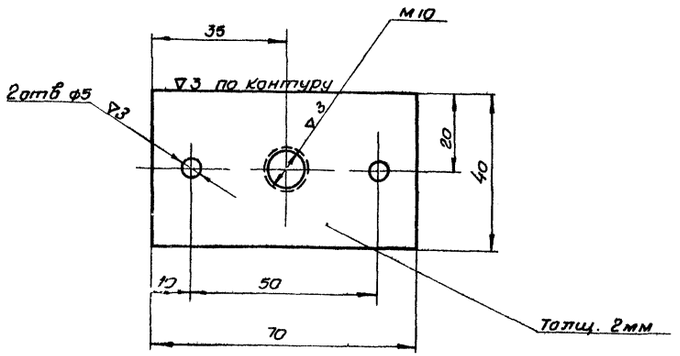

Чертил	Планка	К-03-09		
Проверил	Лист 2 ГОСТ 3680-57 / Ст 3 ГОСТ 380-60	Вес 0.04	М-б 1:1	Лист 8
4.904-17				

~ остальное.

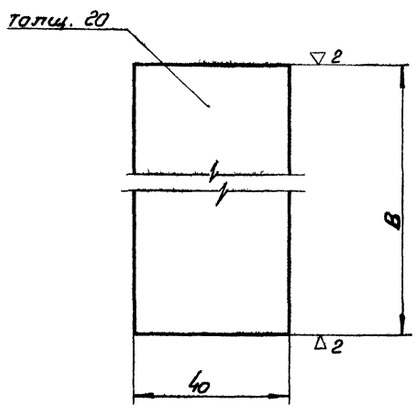

Тип клапана	В	Вес в кг
К1 ; К2	70	0,44
К3 ; К4, К5	150	0,94
К6 ; К7	250	1,57
К8	300	1,88

Чертил	Контргруз	К-02-1-05		
Проверил	Полоса 20×40 ГОСТ 103-57 / Ст 3 ГОСТ 380-60	Вес см. табл.	М-б 1:1	Лист 8
4.904-17				
ТД	Клапаны перекидные утепленные для вентиляционных шахт.	Серия 4.904-17		
1967г.	Детали крышки и каркаса клапана.	Выпуск	Лист 8	

Согласовано

Подпись | Дата | Должность | Фамилия | Подпись | Дата | Должность | Фамилия | Подпись | Должность | Фамилия

Гл. инж. пр-та Устрашкин
Гл. инж. пр-та Таиц
Нач. стр. Туткин
Гл. инж. стр. Клеев
Рук. группы Бунтакова
Ст. техник Бунтакова
Проверил Бунтакова

1428 ~~1798~~ 1965

9261 11

Шифр ТОВ-74
Марка-лист 9
Инв. №
173723-12

~ остальное

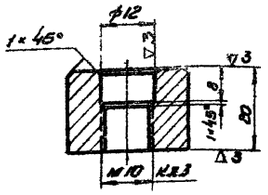

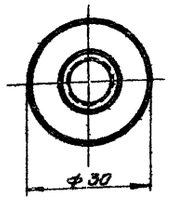

Констр. Шишко	Бобышка	К-03-1-02		
Проверил Бугаев				
4.904-17	Круг 30 ГОСТ 2590-57 / Ст3 ГОСТ 380-60	Вес 0,095	М-б 1:1	Лист 9

~ остальное

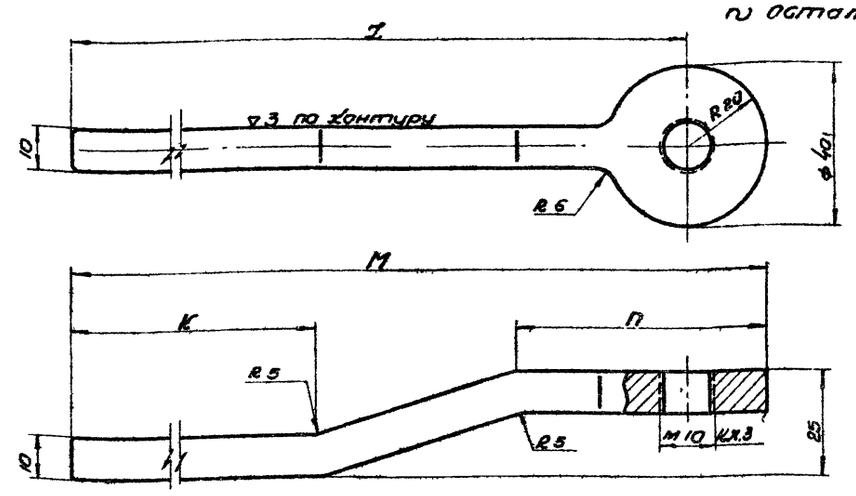

Тип клапана	М	Z	К	П	Длина заготовки	Вес в кг
	мм					
К1; К2	150	130	70	50	155	0,22
К3÷К8	220	200	110	60	225	0,32

Примечание:
Острые кромки скруглить R2

Констр. Шишко	Ручка	К-03-1-01		
Проверил Бугаев				
4.904-17	Полоса 10×40 ГОСТ 103-57 / Ст3 ГОСТ 380-60	Вес Ст. табл.	М-б 1:1	Лист 9

~ остальное

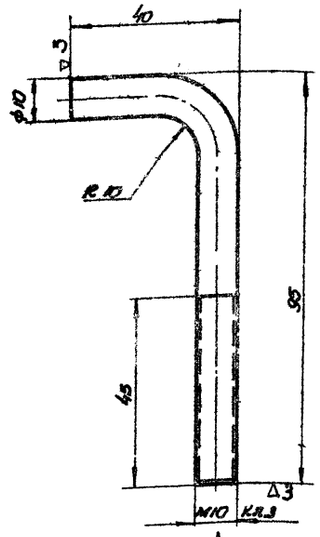

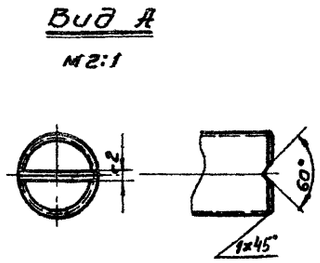

А

Длина заготовки 120 мм.

Констр. Шишко	Стержень с нарезкой	К-03-08		
Проверил Бугаев				
4.904-17	Круг 10 ГОСТ 2590-57 / Ст3 ГОСТ 380-60	Вес 0,08	М-б 1:1	Лист 9

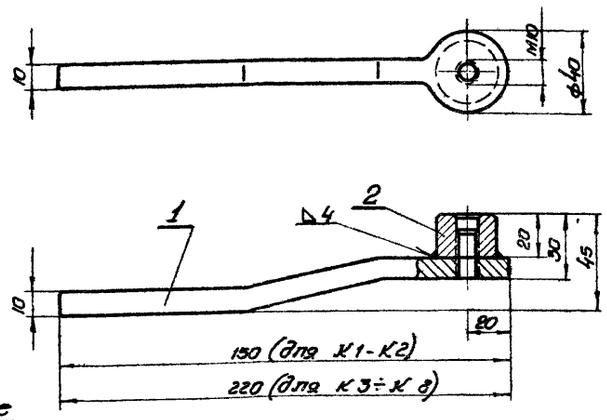

Примечание
Детали поз 1 и 2 приварить по контуру их прилегания катетом, равным 4 мм электродом Э-42А по ГОСТ-9466-60

Общий вес ≃ 0,31 кг (для К1; К2)
0,41 кг (для К3÷К8)

NN поз.	Обозначение	Наименование	Кол.	Вес	Материал	Лист	Примечания
2	К-03-1-02	Бобышка	1	0,095	—"—	9	
1	К-03-1-01	Ручка	1	См. табл.	Ст3 ГОСТ 380-60	9	

ТД	Клапаны перекидные утепленные для вентиляционных шахт.	Серия 4.904-17	
1967г.	Рукоятка. Общий вид К-03-1. Детали	Выпуск —	Лист 9

9261 12

Согласовано

Дата выпуска

7428 ~~1409~~ 1965

Шифр ТОВ-74
Марка-лист 10
Инв. № 173723-13

~ остальное

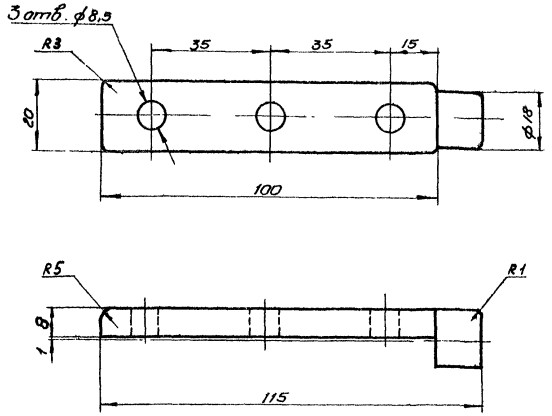

Констр.	Бочар	Полуось Р 13	К-00-02		
Провер.	Гоуш				
4.904-17		Круг 18 Гост 2590-57 / Ст 3 Гост 380-60	Вес 0,16	Масшт. 1:1	Лист 10

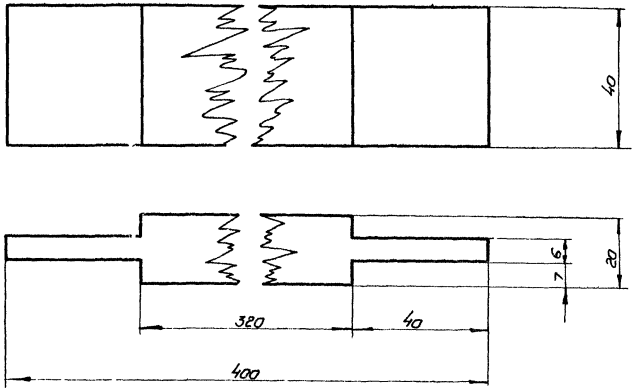

Констр.	Бочар	Брусок	К-03-03		
Провер.	Гоуш				
4.904-17		Сосна ГОСТ 9685-61	Вес 0,138	М-б 1:1	Лист 10

~ остальное

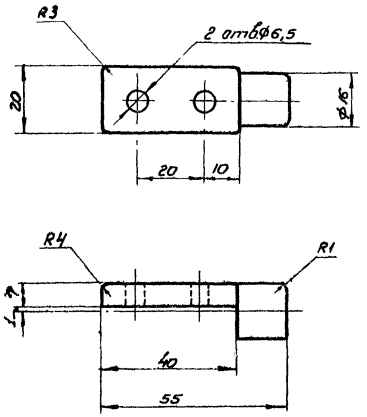

Констр.	Бочар	Полуось Р 12	К-00-01		
Провер.	Гоуш				
4.904-17		Круг 18 Гост 2590-57 / Ст.3 Гост 380-60	Вес 0,07	Масштаб 1:1	Лист 10

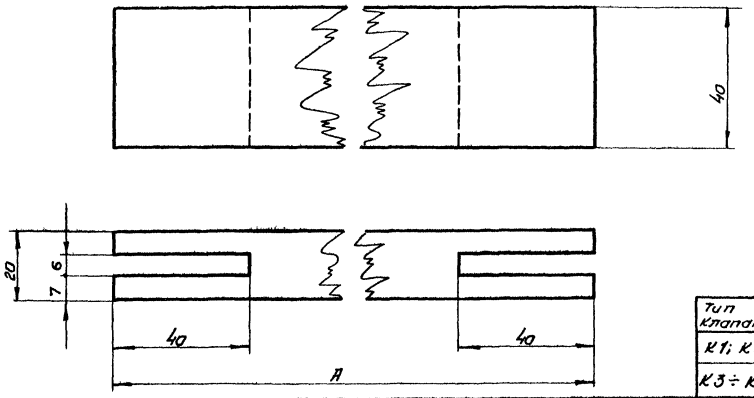

Тип клапана	A	Вес 1 дет
К1; К2	195	0,08
К3 ÷ К8	300	0,11

Констр.	Бочар	Брусок	К-03-04		
Провер.	Гоуш				
4.904-17		Сосна ГОСТ 9685-61	Вес 0,11	М-б 1:1	Лист 10
ТД		Клапаны перекидные утепленные для вентиляционных шахт	Серия 4.904-17		
1967г		Детали двери и общего вида.	Выпуск —		Лист 10

Согласовано

Подпись | Дата | Должность | Фамилия | Подпись | Дата | Должность | Фамилия | Подпись

Гл. инж-ин-та | Чистякова | Рук. группы | Бутылкина | Гл. инж-ин-та | Гоуш | Гл. инж-ин-та | Гоуш | Гл. инж-ин-та | Гоуш | Гл. инж-ин-та | Гоуш | Гл. инж-ин-та | Гоуш | Гл. инж-ин-та | Гоуш | Нач. стр. | Утенк | Гл. инж-ин-та | Клеер | Дата выпуска

7428 1792 1965 1965

Шифр ТОВ-74

▽3 остальное

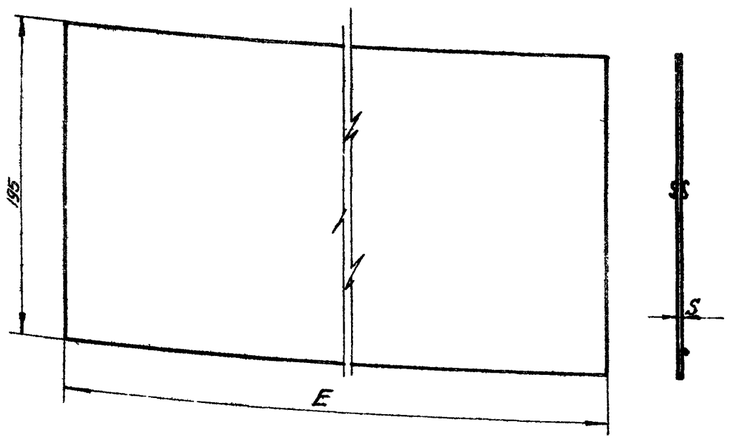

Тип клапана	E	S	Вес в кг
	мм		
К1	1010	1,4	2,2
К2	1310		2,9
К3	1610		3,5
К4	2010		4,4
К5	2610		5,7
К6	3210	1,8	9,0
К7	3610		10,0
К8	4010		11,2

Констр. Шикко	Лист	К-05-01		
Провер.				
4 904-17	Лист ГОСТ 3680-57 Ст3 ГОСТ 380-60	Вес см табл	М-б 1:2,5	Лист 11

~ Остальное

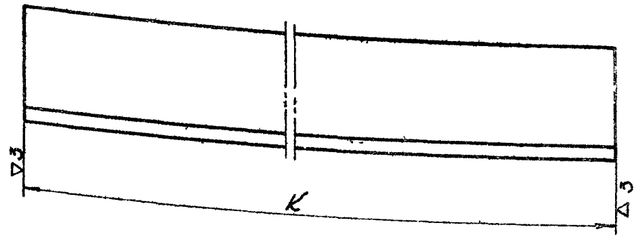

Тип клапана	Размер уголка	K	Вес 1 шт. в кг
	мм		
К1	25×25×3	253	0,28
К2	25×25×3	403	0,45
К3	25×25×3	403	0,45
К4	28×28×4	503	0,64
К5	28×28×4	803	1,02
К6	32×32×4	803	1,53
К7	36×36×4	1003	2,16
К8	36×36×4	1003	2,16

Констр. Шикко	Уголок	К-05-02		
Провер.				
4.904-17	Ст. угловая ГОСТ 8509-57 Ст3 ГОСТ 380-60	Вес см. табл	М-б 1:1	Лист 11

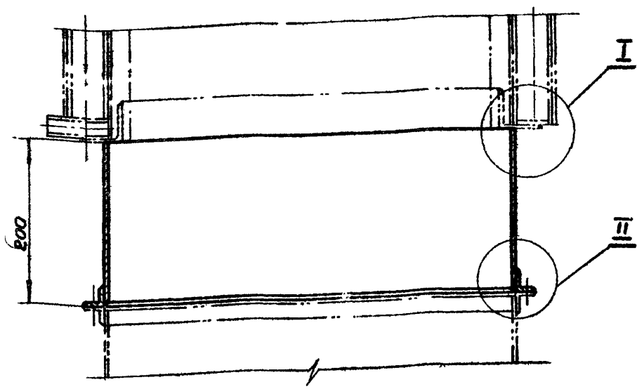

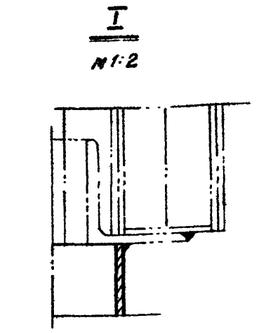

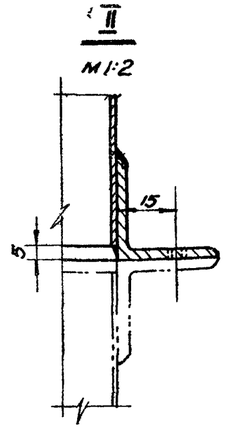

Тип клапана	А	Б	В	Г	Д	Вес общ в кг.
	мм					
К-1	250	250	25	303	303	3,38
К2	250	400	25	303	453	4,42
К3	400	400	25	453	453	5,36
К4	500	500	28	559	559	7,00
К5	500	800	28	559	859	9,10
К6	800	800	32	868	868	12,20
К7	800	1000	36	876	1076	14,0
К8	1000	1000	36	1076	1076	15,6

Примечание:

Конструкция сварная, сварку производить сплошным нормальным швом катетом, равным наименьшей толщине свариваемых деталей, электродом типа Э-42 А по ГОСТ 9466-60.

NN поз	Обозначен.	Наименование	Кол	Вес	Материал	Лист	Примечан
3	К-05-03	Уголок	2	—"—	—"—	13	
2	К-05-02	Уголок	2	—"—	—"—	11	
1	К-05-01	Лист	1	см табл	Ст 3 ГОСТ 380-60	11	

ТД	Клапаны перекидные утепленные для вентиляционных шахт.	Серия 4.904-17	
1967г	Патрубок. Общий вид К-05. Детали.	Выпуск —	Лист 11

Дата выпуска

1428 1792 1965

9261 14

Шифр ТОВ-74
Марка-лист 12
Инв. № 113123-15

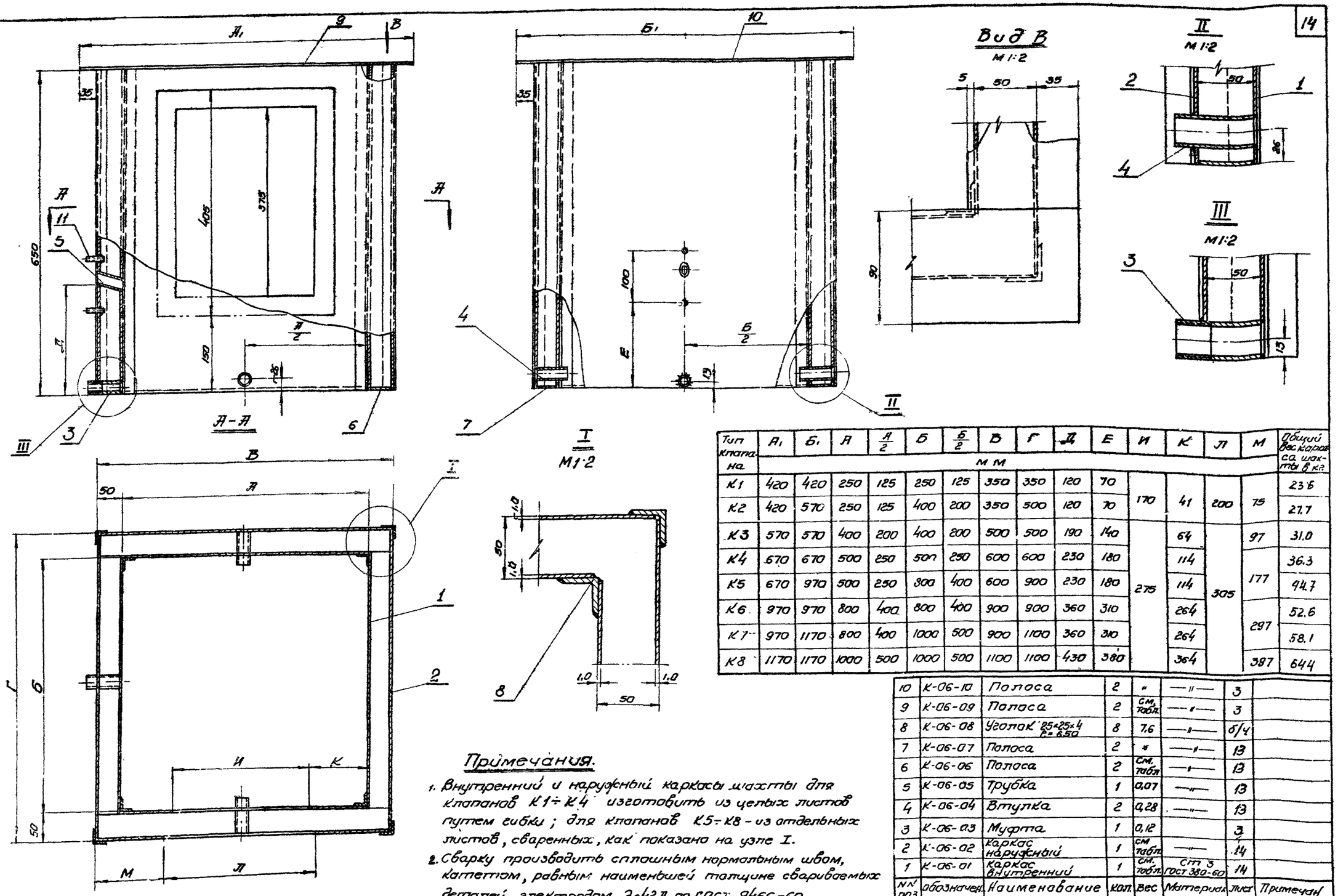

Тип клапана	А₁	Б₁	А	А/2	Б	Б/2	В	Г	Д	Е	И	К	Л	М	Общий вес каркаса шахты в кг
	мм														
К1	420	420	250	125	250	125	350	350	120	70	170	41	200	75	23.6
К2	420	570	250	125	400	200	350	500	120	70					27.7
К3	570	570	400	200	400	200	500	500	190	140	275	64	305	97	31.0
К4	670	670	500	250	500	250	600	600	230	180		114		177	36.3
К5	670	970	500	250	800	400	600	900	230	180		114			44.7
К6	970	970	800	400	800	400	900	900	360	310		264		297	52.6
К7	970	1170	800	400	1000	500	900	1100	360	310		264			58.1
К8	1170	1170	1000	500	1000	500	1100	1100	430	380		364		387	64.4

Примечания.

1. Внутренний и наружный каркасы шахты для клапанов К1÷К4 изготовить из целых листов путем гибки; для клапанов К5÷К8 – из отдельных листов, сваренных, как показано на узле I.
2. Сварку производить сплошным нормальным швом, катетом, равным наименьшей толщине свариваемых деталей, электродом Э-42А по ГОСТ 9466-60.
3. В зависимости от местных условий каркас шахты может быть изготовлен из древесно-волокнистых плит, арболита и др.

NN поз	обозначен.	Наименование	Кол.	Вес	Материал	Лист	Примечан
10	К-06-10	Полоса	2	"	—"—	3	
9	К-06-09	Полоса	2	см. табл.	—"—	3	
8	К-06-08	Уголок 25×25×4 r=6.50	8	7.6	—"—	б/ч	
7	К-06-07	Полоса	2	"	—"—	13	
6	К-06-06	Полоса	2	см. табл.	—"—	13	
5	К-06-05	Трубка	1	0,07	—"—	13	
4	К-06-04	Втулка	2	0,28	—"—	13	
3	К-06-03	Муфта	1	0,12		3	
2	К-06-02	Каркас наружный	1	см табл.	—"—	14	
1	К-06-01	Каркас внутренний	1	см. табл.	Ст 3 ГОСТ 380-60	14	
11	ГОСТ 20001-38	Шпилька М10×30	2	0,04	Ст 3 ГОСТ 380-60	–	

ТД Клапаны перекидные утепленные для вентиляционных шахт. Серия 4.904-17

1967г Каркас шахты. Общий вид К-06 Выпуск – Лист 12

9261 15

Шифр ТОВ-74
Марка-лист 13
Инв. №
173728-16

∇3 остальное

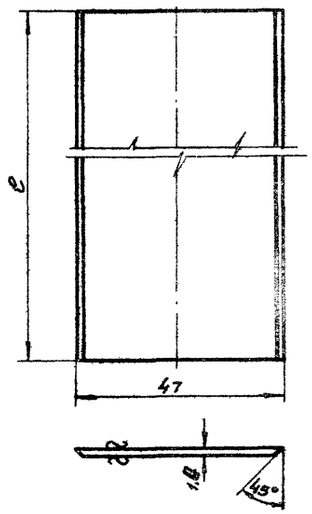

Тип клапана	Полоса К-06-06		Полоса К-06-07	
	l мм	Вес кг	l мм	Вес в кг
К1	253	0,	347	0,19
К2	403	0,22	347	0,19
К3	403	0,22	497	0,27
К4	503	0,28	597	0,33
К5	803	0,45	597	0,33
К6	803	0,45	897	0,49
К7	1003	0,57	897	0,49
К8	1003	0,57	1097	0,61

Чертил	Полоса	К-06-06 К-06-07		
Провер.		Вес	М-б	Лист
4.904-17	Лист 10 ГОСТ 3680-57 / ст 3 ГОСТ 380-60	См. табл.	1:1	13

~ остальное

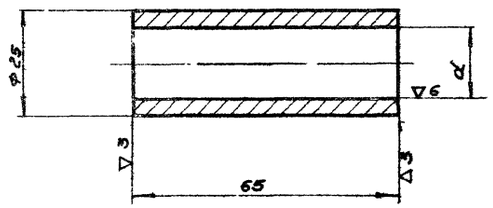

Тип клапана	Обозначение	d	Вес в кг
К1÷К4	К-06-04	16	0,14
К5÷К8		18	0,15

Констр.	Втулка	К-06-04		
Провер.		Вес	М-б	Лист
4.904-17	Труба 25×4,5-3 ГОСТ 8734-58	См. табл.	1:1	13

~ остальное

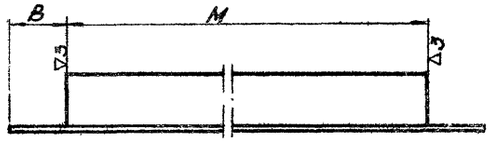

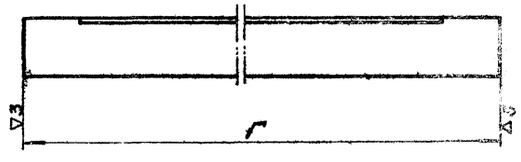

Тип клапана	Размер уголка	В	М	Г	Вес 1шт в кг
	мм				
К1	25×25×3	25	253	303	0,31
К2			253	503	0,31
К3			403	453	0,48
К4	28×28×4	28	503	559	0,67
К5			503	559	0,67
К6	32×32×4	32	803	868	1,6
К7	36×36×4	36	803	876	1,85
К8			1003	1076	2,30

Чертил	Уголок	К-05-03		
Проверил		Вес	М-б	Лист
4.904-17	Уг. равнобок. ГОСТ 8509-57 / ст 3 ГОСТ 380-60	См. табл.	1:2	13

~ остальное

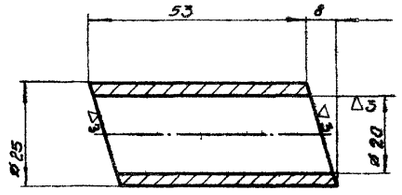

Констр.	Трубка	К-06-05		
Провер.		Вес	М-б	Лист
4.904-17	Труба 25×2,5-3 ГОСТ 8734-58	0,07	1:1	13
ТД	Клапаны перекидные утепленные для вентиляционных шахт.	Серия 4.904-17		
1967г.	Детали общего вида и каркаса шахты	Выпуск —	Лист 13	

Согласовано:

Дата | Подпись | Фамилия | Должность | Дата | Подпись | Фамилия | Должность | Дата | Подпись | Фамилия | Должность

Инж. СТП Гуткин
Гл. инж. СТП Клеев
Дата выпуска

~~7428~~ ~~1792~~ 1965

9261 16

Шифр 708-74
Марка-тип 14
Инв. №
113123-1.1

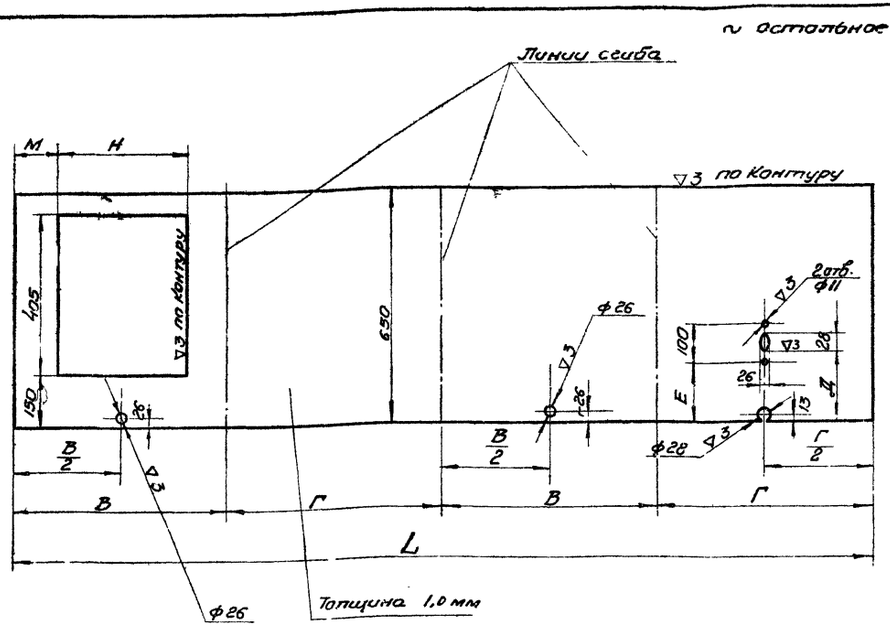

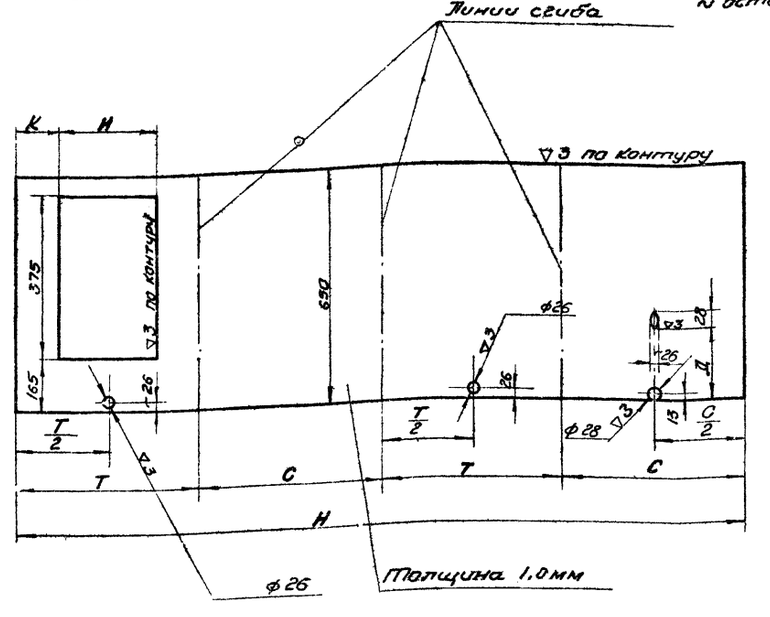

Примечание:

Для клапанов К5 ÷ К8 каркас наружный изготовить из отдельных листов, сваренных как показано на листе N12. Границы листа определяются размерами В и Г.

Тип клапана	B	Г	B/2	Г/2	H	M	E	Д	L	Вес 1 шт. в кг
	мм									
К1	350	350	175	175	200	75	70	120	1400	6.5
К2	350	500	175	250					1700	8.0
К3	500	500	250	250	305	97	140	190	2000	9.0
К4	600	600	300	300		147	180	230	2400	11.2
К5	600	900	300	450					3000	14.3
К6	900	900	450	450		297	310	360	3600	17.3
К7	900	1100	450	550					4000	19.1
К8	1100	1100	550	550		397	380	430	4400	21.6

Примечание:

Для клапанов К5 ÷ К8 каркас внутренний изготовить из отдельных листов, сваренных как показано на листе N12. Границы листа определяются размерами Т и С.

Тип клапана	T	C	T/2	C/2	H	K		Д	H	Вес 1 шт. в кг
	мм									
К1	253	253	126,5	126,5	170	41		105	1012	4.6
К2	253	403	126,5	201,5					1312	6.2
К3	403	403	201,5	201,5	275	64		175	1612	7.5
К4	503	303	251,5	251,5		114		215	2012	9.3
К5	503	803	251,5	401,5					2612	12.6
К6	803	803	401,5	401,5		264		345	3212	15.6
К7	803	1003	401,5	501,5					3612	17.6
К8	1003	1003	501,5	501,5		364		415	4012	20.2

Чертил	Шишкин	Каркас наружный	К-06-02		
Провер	Гайцгори				
4.904-17		Лист 1,4 ГОСТ 3680-57 Ст3 ГОСТ 380-60	Вес	М-б	Лист
			см. табл.	1:10	14

Чертил	Шишкин	Каркас внутренний	К-06-01		
Провер	Гайцгори				
4.904-17		Лист 1,4 ГОСТ 3680-57 Ст3 ГОСТ 380-60	Вес	М-б	Лист
			см. табл.	1:10	14
ТД		Клапаны перекидные утепленные для вентиляционных шахт.		Серия 4.904-17	
1967г.		Детали каркаса шахты		Выпуск -	Лист (11)

Инв. № подл. | Подпись и дата | Взам. инв. №

Согласовано

Госстрой СССР
Главное управление по делам строительства
Отдел типового проектирования
Гипроспецстальконструкция
Гипростальконструкция
Гипростальмонтаж
Гипростальмонтаж
Гипростальмонтаж