ТИПОВЫЕ ДЕТАЛИ И КОНСТРУКЦИИ
ЗДАНИЙ И СООРУЖЕНИЙ

Серия 4.904-12

ЗОНТЫ И ДЕФЛЕКТОРЫ ВЕНТИЛЯЦИОННЫХ СИСТЕМ

/по кормам на металлические воздуховоды круглого и прямоугольного сечения серии А3-187/

РАБОЧИЕ ЧЕРТЕЖИ

ЦЕНТРАЛЬНЫЙ ИНСТИТУТ ТИПОВЫХ ПРОЕКТОВ
МОСКОВСКИЙ ФИЛИАЛ
МОСКВА

9137

gost.e-ecolog.ru

Шифр
1009-66
марка-лист
инв. №
Т-8948

Зам. гл. инж. ин-та		Суханов	Инженер		Цветков
Рук. отдела		Гесслер	проверил		Смирнов
Гл. инж. пр-та		Смирнов			
Дата выпуска: 1966 г.					

ЦНИИПРОМЗДАНИЙ г. МОСКВА

ТИПОВЫЕ ДЕТАЛИ И КОНСТРУКЦИИ ЗДАНИЙ И СООРУЖЕНИЙ

Серия 4.904-12

ЗОНТЫ И ДЕФЛЕКТОРЫ ВЕНТИЛЯЦИОННЫХ СИСТЕМ

/по нормали на металлические воздуховоды круглого и прямоугольного сечения серии А3-187/

РАБОЧИЕ ЧЕРТЕЖИ

РАЗРАБОТАНЫ
Центральным научно-исследовательским и проектно-экспериментальным институтом промышленных зданий и сооружений
/ЦНИИПРОМЗДАНИЙ/

Одобрены Главпромстройпроектом Госстроя СССР 18 января 1967 г. /письмо № 3/5-58/
и введены в действие институтом ЦНИИПРОМЗДАНИЙ 5 февраля 1967 г. приказ № 7

ЦЕНТРАЛЬНЫЙ ИНСТИТУТ ТИПОВЫХ ПРОЕКТОВ

МОСКВА

9137 2

4.904-3
III ф
1009-68
Марка-лист
Инв. №
Т-8943/1
Г. МОСКВА
Дата выпуска. Декабрь 1966г.
Смирнов

Содержание

Предисловие

Общие указания. стр. 5+6

Чертежи

Зонты круглые для вентиляционных систем

	Лист
Зонты круглые типа 11÷Т4. Общий вид.	1
Зонт типа Т1. Детали 1,2 и 3	2
Зонт типа Т2. Детали 1,2 и 3	3
Зонт типа Т3. Детали 1,2 и 3.	4
Зонт тип Т4. Детали 1,2 и 3.	5
Зонты круглые типа Т1÷Т4. Узлы А и Б.	6
Зонты круглые типа Т5 и Т6. Общий вид.	7
Зонт тип Т5. Детали 1,2,3 и 4.	8
Зонт тип Т6. Детали 1,2,3 и 4.	9
Зонты круглые типа Т5 и Т6. Узлы А и Б.	10
Зонты круглые типа Т7 и Т8. Общий вид.	11
Зонт тип Т7. Детали 1,2,3 и 4	12
Зонт тип Т8. Детали 1,2,3 и 4	13
Зонт круглый тип Т9. Общий вид	14
Зонт тип Т9. Детали 1,2,3 и 4	15
Зонты круглые типа Т7÷Т9. Узлы А и Б.	16

Зонты квадратные и прямоугольные для вентиляционных систем.

Шахта разм. 250×250 мм. Зонт тип Т10 Общий вид.	17
Шахта разм. 250×250 мм. Зонт типа Т10 Детали 1,2 и 3	18
Шахта разм. 250×400 мм. Зонт тип Т11. Общий вид.	19

Шахта разм. 250×400 мм. Зонт типа Т11	
Детали 1, 2, 3 и 4	20
Шахты разм. 400×400 и 500×500 мм.	
Зонты типа Т12 и Т13. Общий вид	21
Шахта разм. 400×400 мм. Зонт типа Т12	
Детали 1, 2 и 3	22
Шахта разм. 500×500 мм. Зонт типа Т13	
Деталии 1, 2 и 3	23
Шахта разм. 500×800 мм. Зонт типа Т14.	
Общий вид	24
Шахта разм. 500×800 мм. Зонт типа Т14	
Деталии 1, 2, 3 и 4	25
Шахты разм. 800×800 и 1000×1000 мм	
Зонты типа Т15 и Т16. Общий вид.	26
Шахта разм. 800×800 мм. Зонт типа Т15	
Деталии 1, 2 и 3	27
Шахта разм. 1000×1000 мм. Зонт типа Т16	
деталии 1, 2 и 3	28
Шахты разм. 250×250; 250×400; 400×400; 500×500; 500×800; 800×800 и 1000×1000 мм. Зонты типа Т10 ÷ Т16	
монтажные узлы крепления зонта к шахтам	29

Дефлекторы для вентиляционных систем.

Дефлекторы типа Т17 ÷ Т19. Общий вид	30
Дефлекторы типа Т17 и Т18. Деталь 1	31
Дефлекторы типа Т17 ÷ Т18. Деталь 2	32
Дефлекторы типа Т17 и Т18. Деталь 3	33
Дефлекторы типа Т17 и Т18. Деталь 4	34
Дефлекторы типа Т17 и Т18 Деталь 5	35
Дефлекторы типа Т17 и Т18. Деталь 7	36
Дефлекторы типа Т17 и Т18 Деталь 8	37

Гипрострой ССР
ЦНИИПромзданий
г. Москва

Рук. отдела Гессерт
Гл. инж. гр-та Смирнов
Дата выпуска: декабрь 1966г.

ГПС 9137/8

Инв. №

1969-66

Альбом 2

ШИФР

Т.5014-13

Дефлектор	типа Т19	Детали 1 и 2	38
Дефлектор	типа Т19	Детали 3 и 4	39
Дефлектор	типа Т19	Детали 5 и 7	40
Дефлектор	типа Т19	Детали 8	41
Дефлекторы	типа Т20 и Т21.	Общий вид	42
Дефлекторы	типа Т20 и Т21.	Деталь 1.	43
Дефлекторы	типа Т20 и Т21	Деталь 2.	44
Дефлекторы	типа Т20 и Т21	Деталь 3.	45
Дефлекторы	типа Т20 и Т21.	Деталь 4	46
Дефлекторы	типа Т20 и Т21.	Деталь 5.	47
Дефлекторы	типа Т20 и Т21.	Деталь 7.	48
Дефлекторы	типа Т20 и Т21.	Деталь 8	49
Дефлекторы	типа Т22 и Т23.	Общий вид	50
Дефлекторы	типа Т22 и Т23	Деталь 1	51
Дефлекторы	типа Т22 и Т23.	Деталь 2.	52
Дефлекторы	типа Т22 и Т23.	Деталь 3	53
Дефлекторы	типа Т22 и Т23.	Деталь 4.	54
Дефлекторы	типа Т22 и Т23.	Деталь 5	55
Дефлекторы	типа Т22 и Т23.	Деталь 7	56
Дефлекторы	типа Т22 и Т23.	Деталь 8	57
Дефлекторы	типа Т24 и Т25.	Общий вид	58
Дефлекторы	типа Т24 и Т25.	Деталь 1	59
Дефлекторы	типа Т24 и Т25.	Деталь 2	60
Дефлекторы	типа Т24 и Т25.	Деталь 3	61
Дефлекторы	типа Т24 и Т25.	Деталь 4	62
Дефлекторы	типа Т24 и Т25.	Деталь 5	63
Дефлекторы	типа Т24 и Т25.	Деталь 7	64
Дефлекторы	типа Т24 и Т25.	Деталь 8	65
Дефлекторы	типа Т24 и Т25.	Деталь 9	66
Дефлекторы	типа Т17÷ Т21.	Узлы 1, 2 и 3	67
Дефлекторы	типа Т22 и Т23.	Узлы 1, 2 и 3	68
Дефлекторы	типа Т24 и Т25.	Узлы 1, 2 и 3	69

4.904-12
Шифр
1009-66
Марка-лист
Инв. N
Т-8950/1

ПРЕДИСЛОВИЕ

Серия 4.904-12 „Зонты и дефлекторы вентиляционных систем." разработана в соответствии с нормалью на металлические воздуховоды круглого и прямоугольного сечения (серия А3-187), утвержденной Главпромстройпроектом Госстроя СССР от 29 сентября 1966 г., приказ № 58.

С введением в действие серии 4.904-12 ранее действующие серии 08-02-123 и 08-02-132 могут применяться только по нормалям на круглые металлические воздуховоды, утвержденным Главпромстройпроектом 21-VIII-1961 г. и 24-VIII-1962 г.

ОБЩИЕ УКАЗАНИЯ

1. В данной серии приведены типовые чертежи:

а) Зонтов над вентиляционными вытяжными шахтами металлических круглого сечения типа Т1 – Т9 (см листы 1-16), и утепленных квадратного и прямоугольного сечения типа Т10 – Т16 (см. листы 17-29);

б) Цилиндрических дефлекторов „Шати" типа Т17 - Т25 (см. листы 30-69).

2. Унифицированные узлы прохода вытяжных вентиляционных шахт через покрытия промышленных зданий приведены в серии 4.904-11.

3. Типы зонтов и дефлекторов а так-же их сечения приведены в таблицах 1-3.

4. Дефлекторы типа Т17÷Т21 изготавливаются сварными - цельными, а типа Т22÷Т25 - разборными, соединяемыми на месте монтажа болтами (см. листы 67-69).

5. Зонты и дефлекторы и все металлические детали к ним окрашиваются масляной краской за два раза.

6. В чертежах проектов вентиляции зонты и дефлекторы следует показывать схематично со ссылкой на данную серию и тип принятого зонта или дефлектора.

Рук. отдела Гесслер
Гл. инж. пр-та Смирнов
Дата выпуска: декабрь 1966 г.

ГОССТРОЙ СССР
ЦНИИПРОМЗДАНИЙ
МОСКВА

Шифр 1009-66

Марка-лист

Инв. № Т-8950/2

ГА. ИНЖ. ПР-ТА СМИРНОВ

ДАТА ВЫПУСКА: ДЕКАБРЬ 1966 Г

ЦНИИПРОМЗДАНИЙ МОСКВА

ЗОНТЫ КРУГЛЫЕ

ТАБЛИЦА

ТИП ЗОНТА	ДИАМЕТР ТРУБЫ ММ	ПЛОЩАДЬ СЕЧЕНИЯ M^2	ОБЩИЙ ВЕС КГ	№№ ЛИСТОВ
Т 1	200	0,0314	2.1	1; 2; 6
Т 2	250	0,049	2.9	1; 3; 6
Т 3	315	0,078	4.0	1; 4; 6
Т 4	400	0,125	5.6	1; 5; 6
Т 5	500	0,20	10.8	7; 8; 10
Т 6	630	0,312	15.4	7; 9; 10
Т 7	800	0,50	26.6	11; 12; 16
Т 8	1000	0,785	35.7	11; 13; 16
Т 9	1250	1,23	51.4	14; 15; 16

Б. ЗОНТЫ КВАДРАТНЫЕ И ПРЯМОУГОЛЬНЫЕ

ТАБЛИЦА 2

ТИП ЗОНТА	РАЗМЕР ШАХТЫ ММ	ПЛОЩАДЬ СЕЧЕНИЯ M^2	ОБЩИЙ ВЕС КГ	№№ ЛИСТОВ
Т 10	250×250	0,0625	6.50	17; 18; 29
Т 11	250×400	0,10	6.9	19; 20; 29
Т 12	400×400	0,16	8,15	21; 22; 29
Т 13	500×500	0,25	14,8	21; 23; 29
Т 14	500×800	0,40	23,0	24; 25; 29
Т 15	800×800	0,64	36,6	26; 27; 29
Т 16	1000×1000	1,00	50,5	26; 28; 29

В. ДЕФЛЕКТОРЫ КРУГЛЫЕ

ТАБЛИЦА 3

ТИП ДЕФЛЕКТОРА	ДИАМЕТР ММ	ПЛОЩАДЬ СЕЧЕНИЯ M^2	ОБЩИЙ ВЕС КГ	№№ ЛИСТОВ
Т 17	200	0,0314	7.4	30; 31; 32; 33; 34; 35; 36; 37; 67
Т 18	250	0,049	10.5	
Т 19	315	0,078	15.5	30; 38; 39; 40; 41; 67
Т 20	400	0,125	23.3	42; 43; 44; 45; 46; 47; 48; 49; 67
Т 21	500	0,20	36.1	
Т 22	630	0,312	54.9	50; 51; 52; 53; 54; 55; 56; 57; 68
Т 23	800	0,50	86.2	
Т 24	1000	0,785	199.6	58; 59; 60; 61; 62; 63; 64; 65; 66; 69
Т 25	1250	1,23	302.5	

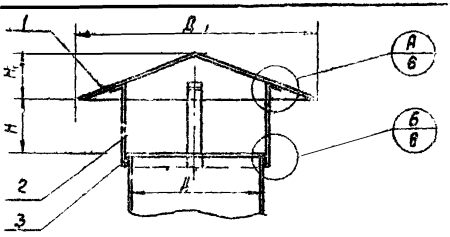

1-1

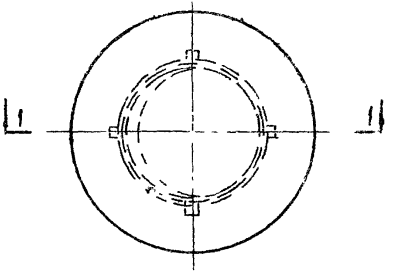

Таблица размеров и весов

Тип зонта	Д	Д1	Н	Н1	Общ. вес, кг
Т1	200	350	80	60	2,1
Т2	250	450	100	80	2,9
Т3	315	580	130	105	4,0
Т4	400	720	165	130	5,6

NN поз.	Обозначение	Наименование	Кол.	Материал	Вес, кг Т1	Т2	Т3	Т4	№ листа	Примечание
3	(Т1-Т4) 3	Пояс	1	Ст. 3	0,50	0,75	0,94	1,19	2-6	
2	(Т1-Т4) 2	Лапка	4	Ст. 3	0,64	0,76	0,88	1,04		
1	(Т1-Т4) 1	Конус	1	Ст. 3	0,84	1,39	2,2	3,4		

Спецификация

ТД	Зонты круглые для вентиляционных систем	Серия 4.904-12
1966	Зонты типа Т1÷Т4. Общий вид.	Лист 1

Шифр 1009-36
Марка-Лист 1
Инв. № Т-8951

Рук. отд. Гейслер
Гл. инж. пр-та Смирнов
Инженер Цветкова
Дата выпуска: декабрь 1966 г.
Исполнитель Кузнецова
Проверил Смирнов

Госстрой СССР
ЦНИИПРОМЗДАНИЙ
г. Москва

9137 8

Шифр
009-86

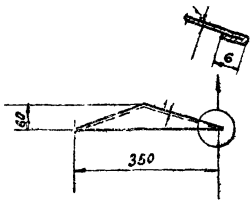

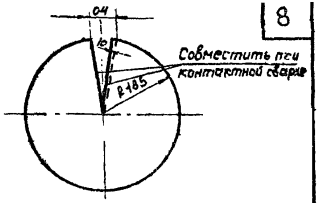

Развертка

Т1.1	Конус	Ст.3	Лист. Ст. δ=1,0	0,84	1:10
Обозначение	Наименование	Материал	Сортамент	Вес, кг	М

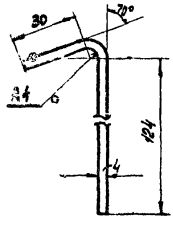



Развернутая длина 166 мм

Т1.2	Лапка	Ст.3	-30×4	0,16	1:2
Обозначение	Наименование	Материал	Сортамент	Вес, кг	М

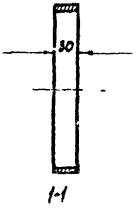

1-1

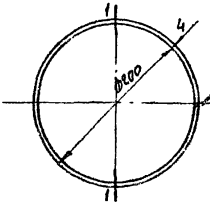

Развернутая длина 640 мм

Т1.3	Пояс	Ст.3	-30×4	0,6	1:5
Обозначение	Наименование	Материал	Сортамент	Вес, кг	М

ТД	Зонты круглые для вентиляционных систем.	Серия 4.904-12	
1966г.	Зонт тип Т1. Детали 1, 2 и 3.	Лист.	2

Инв. № подл. | Подпись и дата | Взам. инв. №

9137 9

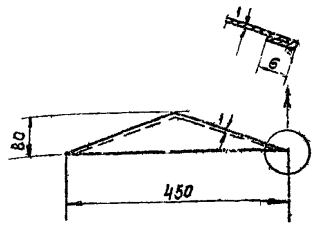

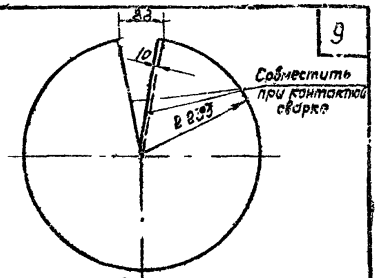

Развертка

Т2.1	Конус	Ст. 3	Лист. Ст. 5 = 1,0	1,39	1:10
Обозначение	Наименование	Материал	Сортамент	Вес, кг	м

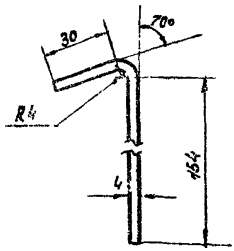



Развернутая длина 196мм

Т2.2	Лапка	Ст. 3	-30×4	0,19	1:2
Обозначение	Наименование	Материал	Сортамент	Вес, кг	м

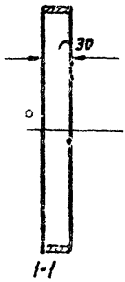

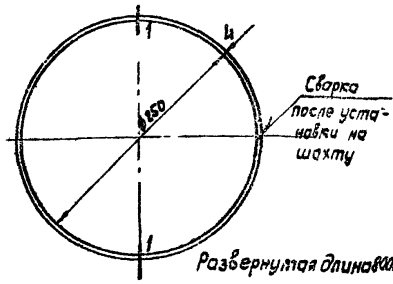

Развернутая длина 800мм

Т2.3	Пояс	Ст. 3	-30×4	0,75	1:5
Обозначение	Наименование	Материал	Сортамент	Вес, кг	м

ТД	Зонты круглые для вентиляционных систем.	Серия 4.904-12	
1966г.	Зонт тип Т2. Детали 1,2 и 3.	Лист	3

Шифр 1009-66
Марка-лист 3
Инв. № Т-8953

Госстрой СССР ЦНИИПРОМЗДАНИЙ г. Москва

Рик. отдела Гл. инж. пр-та Инженер
Гесслер Смирнов Цветкова
Исполнитель Проверил
Кузнецова Смирнов
Дата выпуска: декабрь 1966г.

9137 10

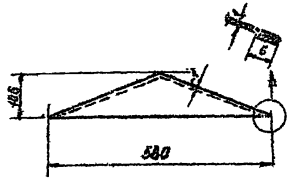

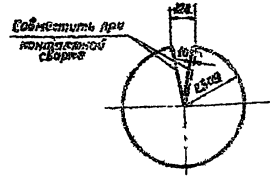

Развертка

Т3.1	Конус	Ст. 3	Лист Ст. 6×1.0	2,2	1:10
Обозначение	Наименование	Материал	Сортамент	Вес, кг	М

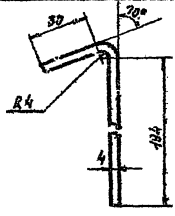



Развернутая длина 236мм

Т3.2	Лапка	Ст. 3	-30×4	0,22	1:2
Обозначение	Наименование	Материал	Сортамент	Вес, кг	М

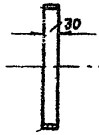

1-1

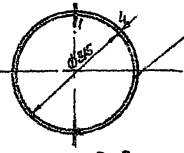

Развернутая длина 1000мм

Т3.3	Пояс	Ст. 3	-30×4	0,94	1:10
Обозначение	Наименование	Материал	Сортамент	Вес, кг	М

ТД	Занты круглые для вентиляционных систем.	серия 4.904-12	
1966г.	Зант тип Т3 Детали 1,2 и 3.	лист	4

Шифр 1009-66
Марка-лист 4
Инв. №
Т-8954

Кузнецова, Смирнов, Исполнитель, Проверил, Гесслер, Смирнов, Ивашкова, Дата выпуска: декабрь 1966г.

Рук. отдела, Гл. инж. пр-та, Инженер

Госстрой СССР
ЦНИИПРОМЗДАНИЙ
г. Москва

9137 11

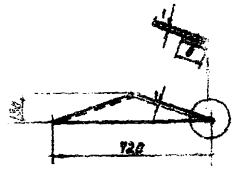

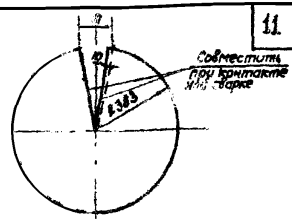

Развертка

Т 4,1	Конус	Ст. 3	Лист ст. б=1,0	3,38	1:20
Обозначение	Наименование	Материал	Сортамент	Вес, кг	М

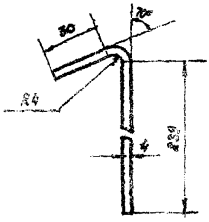



Развернутая длина 280 мм

Т 4,2	Лапка	Ст. 3	~30×4	0,26	1:2
Обозначение	Наименование	Материал	Сортамент	Вес, кг	М



1-1

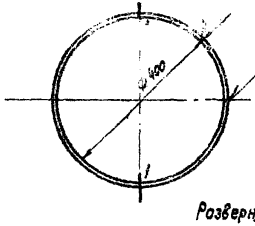

Развернутая длина 1270 мм

Т 4,3	Пояс	Ст.3	~30×4	1,19	1:10
Обозначение	Наименование	Материал	Сортамент	Вес, кг	М

ТД	Зонты круглые для вентиляционных систем.	Серия 4.904-12	
1966г.	Зонт тип Т4. Детали 1,2 и 3.	Лист	5

Шифр 1009-66
Марка-лист 5
Инв. № Т-2955

Госстрой СССР
ЦНИИПРОМЗДАНИЙ
г. Москва

Рук. отдела
Гл. инж. пр.
Инженер
Гесслер
Смирнов
Цветкова
Дата выпуска: Декабрь 1966г.

Исполнитель
Проверил
Кузнецова
Смирнов

9137 12

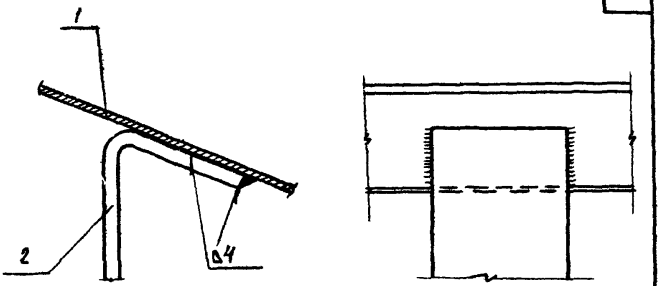

А

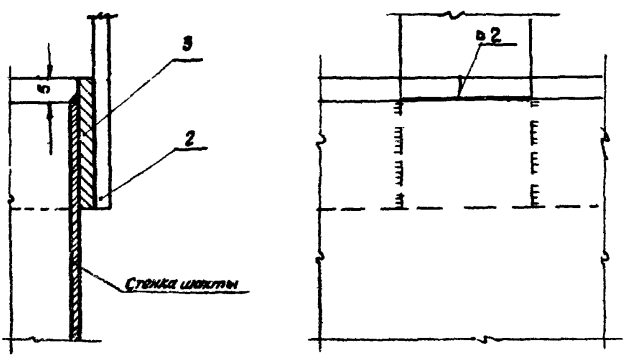

Б

ТД	Зонты круглые для вентиляционных систем.	Серия 4.904-12	
1966г.	Зонты типа Т1÷Т4. Узлы А и Б	лист	6

Шифр 1009-66
Марка-лист 6
Инв. № Т-8956

Госстрой СССР ЦНИИПРОИЗДАНИЙ г. Москва

Дата выпуска: декабрь 1966г.

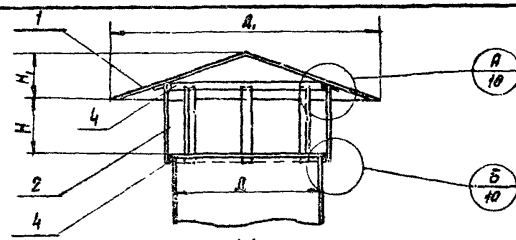

1-1

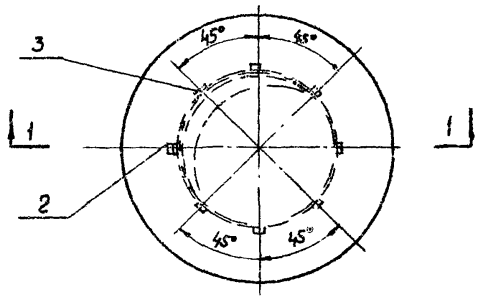

Таблица размеров и весов

Тип зонта	Д	$Д_1$	H	H_1	Общ. вес кг
Т5	500	890	200	150	10,8
Т6	630	1190	260	215	15,4

НН поз.	Обозначение	Наименование	Кол.	Материал	Т5	Т6	N: листов
4	(Т5-Т6) 4	Пояс	2	Ст 3	2,98	3,74	8; 9; 10
3	(Т5-Т6) 3	Стойка	4	Ст.3	1,08	1,36	
2	(Т5-Т6) 2	Лапка	4	Ст.3	1,24	1,52	
1	(Т5-Т6) 1	Конус	1	Ст.3	5,45	8,75	

Спецификация

ТД	Зонты круглые для вентиляционных систем	Серия 4.904-12	
1966г.	Зонты типа Т5 ÷ Т6. Общий вид.	лист	7

Шифр 1009-66
Марка-лист 7
Инв. № Т-8957

Кузнецова, Смирнов
Исполнитель, Проверил
Гесслер, Смирнов, Цветкова
Рук. отдела, Гл. инж. пр., Инженер
Дата выпуска: декабрь 1966г.

Госстрой СССР ЦНИИПРОМЗДАНИЙ г. Москва

9137 14

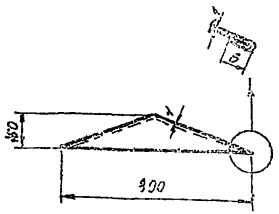

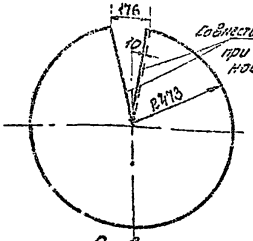

Развертка

Т5,1	Конус	Ст.3	Лист ст Б -4,0	9,45	1:20
Обозначение	Наименование	Материал	Сортамент	Вес,кг	М

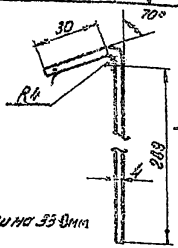

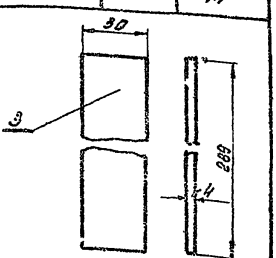

Развернутая длина 359мм

Т5	3	Стойка	Ст.3	-30×4	0,27	1:2
	2	Лапка	Ст.3	-30×4	0,31	1:2
Обозначение		Наименование	Материал	Сортамент	Вес,кг	М

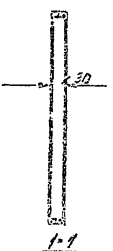

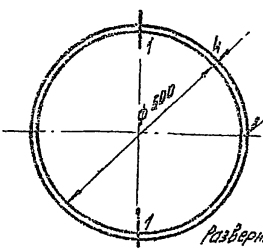

Развернутая длина 1530мм

Т5,4	Пояс	Ст.3	-30×4	1,48	1:10
Обозначение	Наименование	Материал	Сортамент	Вес,кг	М

ТД	Зонты круглые для вентиляционных систем		Серия 4.904-12
Инв.№	Зонт тип Т-5 Детали №2,3 и 4		Лист 8

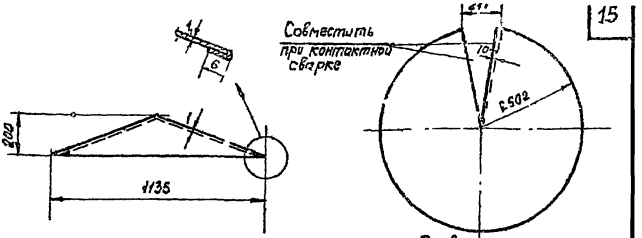

Развертка

Т6,1	Конус	Ст.3	Лист Ст 5=1,0	8,75	1:20
Обозначение	Наименование	Материал	Сортамент	Вес, кг	м

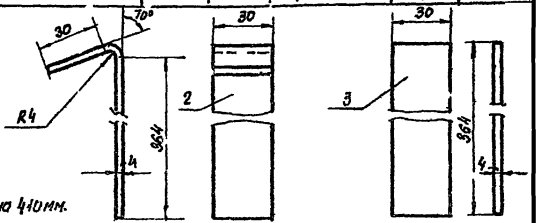

Развернутая длина 410 мм.

Т6	3	Стобка	Ст.3	-30×4	0,34	1:2
	2	Лапка	Ст.3	-30×4	0,38	1:2
Обозначение		Наименование	Материал	Сортамент	Вес, кг	м

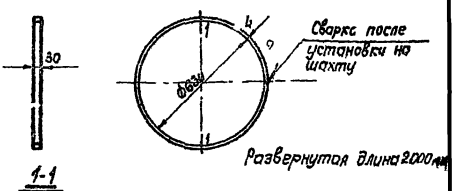

Развернутая длина 2000 мм

Т6,4	Пояс	Ст.3	-30×4	1,87	1:20
Обозначение	Наименование	Материал	Сортамент	Вес, кг	м

ТД	Зонты круглые для вентиляционных систем	Серия 4.904-12	
1966г.	Зонт тип Т6. Детали 1,2,3 и 4.	Лист	9

Шифр 1009-66
Марка-лист 9
Инв. № Т-8959

Госстрой СССР ЦНИИПРОМЗДАНИЙ г. Москва

Рук. отдела Гусенцова
Гл. инж. пр-та Смирнов
Инженер Цветкова
Дата выпуска: декабрь 1966г.

Исполнитель Проверил Гусенцова Смирнов

9137 16

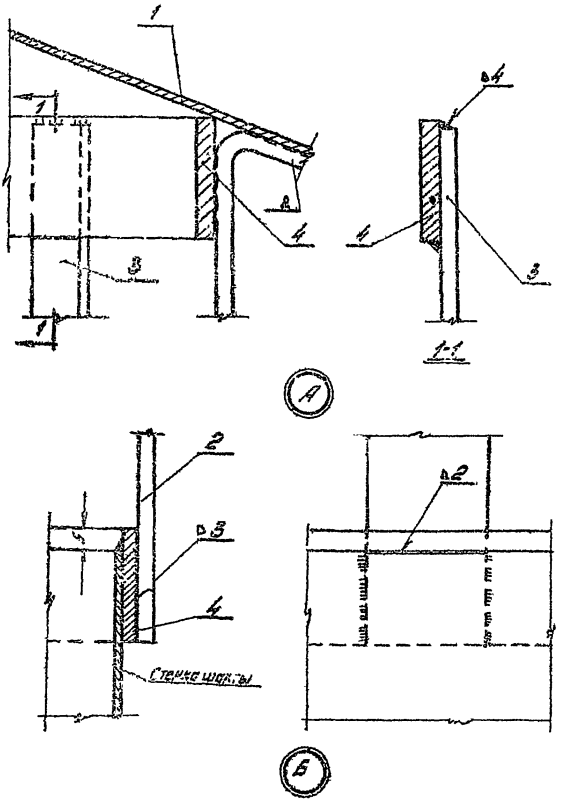

Т Д	Зонты круглые для вентиляционных систем.	Серия 4.904-12	
1966г.	Зонты типа Т5÷Т6. Узлы А и Б.	Лист	10

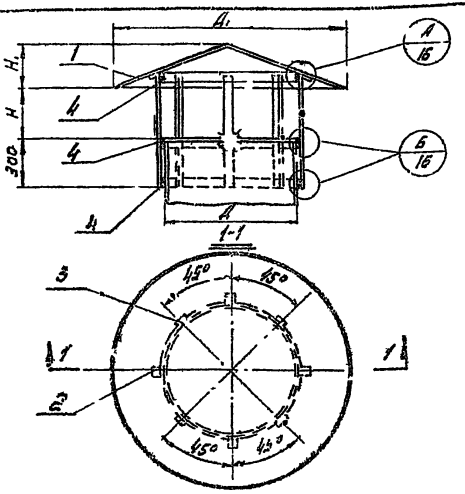

Таблица размеров и весов

Тип зонта	A	A_1	H	H_1	Общ. вес кг
Т 7	800	1450	330	260	26,6
Т 8	1000	1800	410	320	35,7

Мм поз.	Обозначение	Наименование	Кол	Материал	Т7	Т8	N N листов	Примечан
					Вес, кг			
4	(Т7-Т8).4	Пояс	3	Ст.3	7,14	8,25	12; 13; 16	
3	(Т7-Т8).3	Стойка	4	Ст.3	2,76	3,08		
2	(Т7-Т8).2	Палка	4	Ст.3	0,96	3,32		
1	(Т7-Т8).1	Конус	1	Ст.3	13,7	21,0		

Спецификация

ТД	Зонты круглые для вентиляционных систем.	Серия 4.904-12	
1966г.	Зонты типа Т7 и Т8. Общий вид.	Лист	11

Шифр

Марка-лист 11

Инв. № Т-8961

Исполнитель Федорова; Проверил Смирнов

Нач. отдела Гесслер; Гл. инж. пр. Смирнов; Инженер Цветкова

Дата выпуска: декабрь 1965г.

Госстрой СССР ЦНИИПРОМЗДАНИЙ г. Москва

9137 18

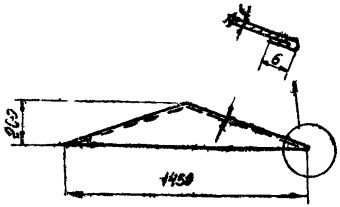

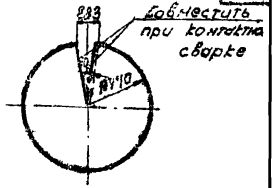

Развертка

Т7-1	Конус	Ст.3	лист. ст. 6=40	13,7	1:25
Обозначение	Наименование	Материал	Сортамент	Вес, кг	м

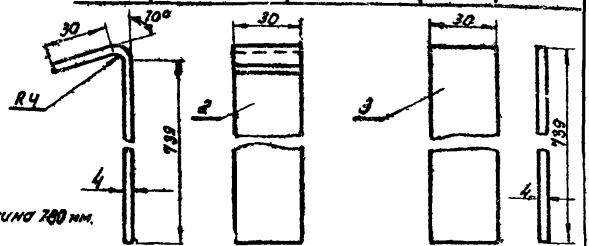

Развернутая длина 780 мм.

Т7	3	Стойка	Ст.3	-30×4	0,69	1:2
	2	Лапка	Ст.3	-30×4	0,74	1:2
Обозначение		Наименование	Материал	Сортамент	Вес, кг	м

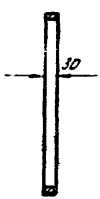

1-1

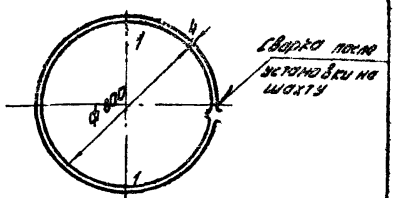

Развернутая длина 2530мм.

Т7.4	Пояс	Ст.3	-30×4	2,38	1:20
Обозначение	Наименование	Материал	Сортамент	Вес, кг	м

ТД	Зонты круглые для вентиляционных систем	Серия 4.504-12	
1966г.	Зонт тип Т7. Детали 1, 2, 3 и 4.	лист	12

Шифр 309-66
Марка 12
Инв. № 8962

Исполнит. Проверил Смирнов

Рук. отдела Гл. инж. пр-та Инженер Дата выпуска: декабрь 1968г.
Гесслер Смирнов Цветкова

Госстрой СССР ДНИИПРОМЗДАНИЙ г. Москва

9137 19

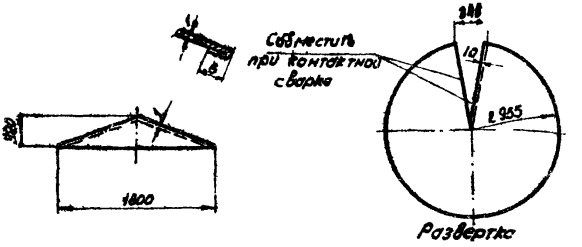

Т 8-1	Конус	Ст.3	Лист ст. δ=1.0	21,0	1:50
Обозначение	Наименование	Материал	Сортамент	Вес, кг	м

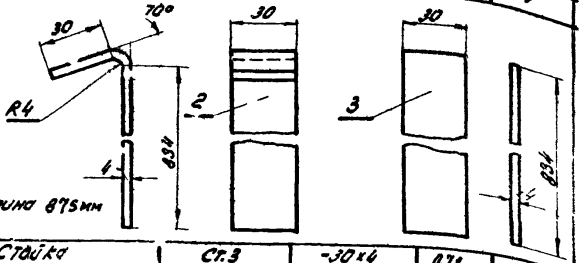

Т 8	3	Стойка	Ст.3	-30×4	0,78	1:2
	2	Лапка	Ст.3	-30×4	0,83	1:2
Обозначение		Наименование	Материал	Сортамент	Вес, кг	м

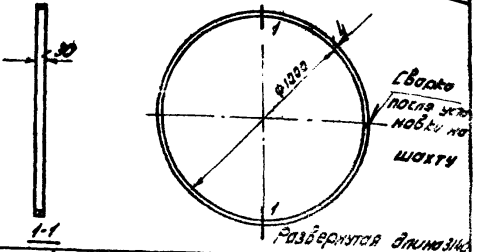

Т 8.4	Пояс	Ст.3	-30×4	2,95	1:20
Обозначение	Наименование	Материал	Сортамент	Вес, кг	м

ТД	Зонты круглые для вентиляционных систем.	Серия 4.904-12	
1966г.	Зонт тип Т 8. Детали 1, 2, 3 и 4.	лист	13

Шифр 1009-66
Марка-лист 13
Инв. № Т-8963

Госстрой СССР ЦНИИПРОМЗДАНИИ г. Москва

Рук. отдела Гл. инж. пр-та Инженер Дата выпуска: декабрь 1966г.
Рессер Смилов Цветкова
Исполнитель Проверил Кузнецова Смирнов

9137 20

Шифр 1009-66

№ 364

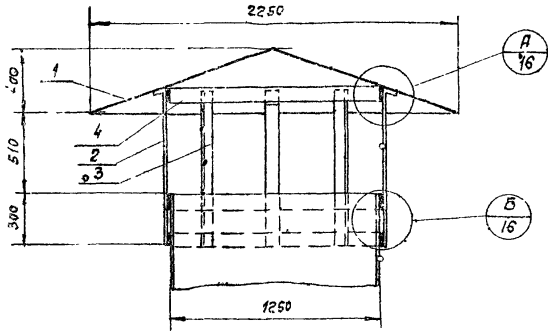

По 1-1

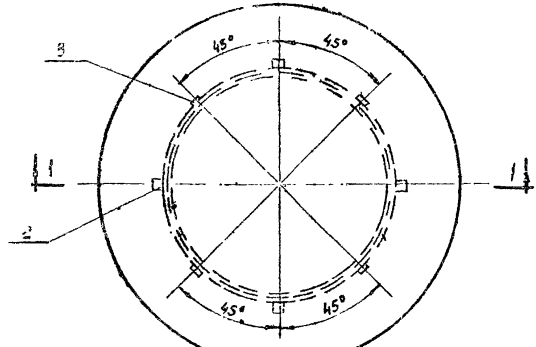

Общий вес: 51,4 кг

N.N. поз.	Обозначение	Наименование	Кол.	Материал	Вес, кг	NN листа	Примечан.
4	Т 9,4	Пояс	8	Ст.3	11,10	15,16	
3	Т 9,3	Стойка	4	Ст.3	3,68		
2	Т 9,2	Лапка	4	Ст.3	3,85		
1	Т 9,1	Конус	1	Ст.3	32,80		

Спецификация

ТД	Зонты круглые для вентиляционных систем	Серия 4.904-12	
1966г	Зонт ти Т 9. Общий вид	Лист	14

Выпуск: 1966г.

Инженер Цвейкова

Гл. Ин-та Ц

Гл. Ин-та Ц

Отдела Ремесл

Инвестрит г. Москва

9137 21

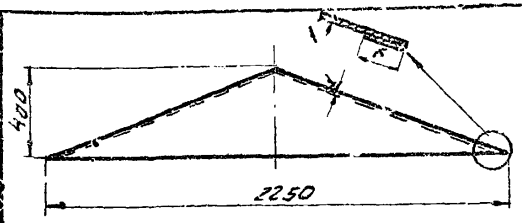

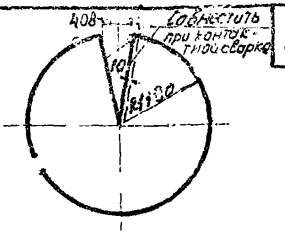

Развертка

Т 9,1	Конус	Ст. 3	лист. ст. δ=1,0	32,8	—
Обозначение	Наименование	Материал	Сортамент	Вес, кг	м

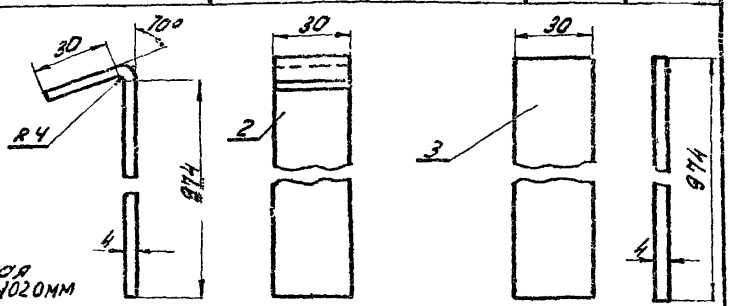

Развернутая длина 1020 мм

Т9	3	Стойка	Ст. 3	-30 x 4	0,92	—
	2	Лапка	Ст. 3	-30 x 4	0,95	—
Обозначение		Наименование	Материал	Сортамент	Вес, кг	м

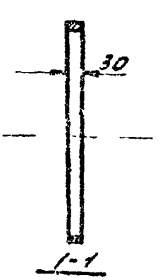

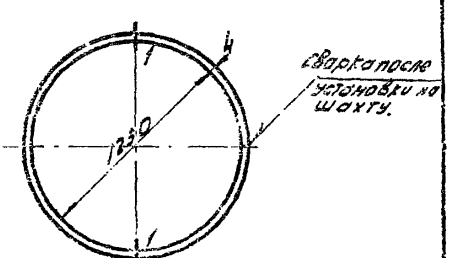

Развернутая длина 3940 мм

Т 9.4	Пояс	Ст. 3	-30 x 4	3,70	—
Обозначение	Наименование	Материал	Сортамент	Вес, кг	м

ТД	Зонты круглые для вентиляционных систем.	Серия 4.904-12
1966	Зонт тип Т9. Детали 1, 2, 3 и 4.	Лист 15

Шифр 1029-66
Марка-лист 15
Инв. № Т-8965

Федорова
Федорова
Смирнов
Исполнитель
Проверил

Гесспер
Смирнов
Цветкова
Рук. отдела
Гл. инж. пр-та
Инженер
Дата выпуска: Декабрь 1966 г.

Госстрой СССР
ЦНИИПРОМЗДАНИЙ
г. Москва.

9137 22

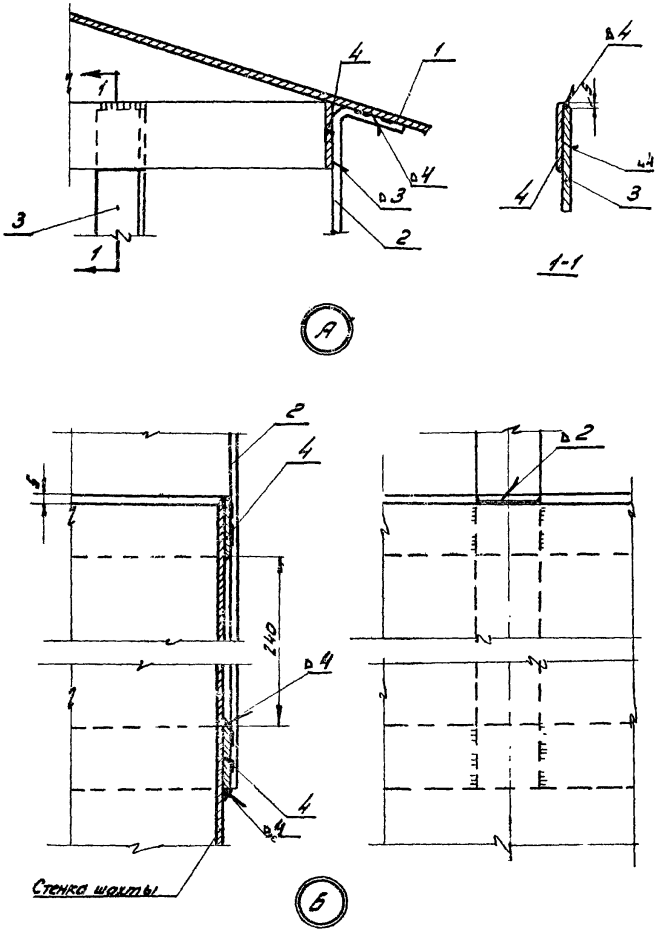

ТД	Зонты круглые для вентиляционных систем	Серия 4.904-12	
1966г.	Зонты типа Т7 и Т9. Узлы А и Б.	лист	16

Шифр 009-66 Марка лист 16 Инв. № 8968

Проверил Снирнов

Инженер Цветкова

Дата выпуска декабрь 1966г.

г. Москва.

Шифр	1009-43
Марка лист	17
Инв. №	Т-8967

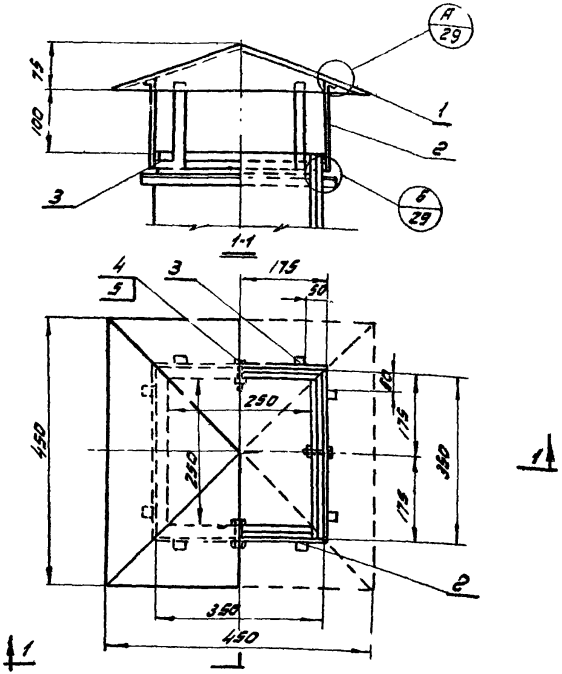

Общий вес кг. 6,5

№ поз.	Обозначен.	Наименование	Кол.	Материал	Вес кг.	№ лист.	Примеч.
5	Т10.5	Шайба 8×18 ГОСТ	4	Ст.3	0,009	—	
4	Т10.4	Болт М8×80 ГОСТ 7798-62 Гайка М8 ГОСТ 5915-62	4 4	Ст.3	0,17	—	
3	Т10.3	Пояс	1	Ст.3	1,34	18	
2	Т10.2	Лапка	8	Ст.3	1,40	18	
1	Т10.1	Колпак	1	Ст.3	3,60	18	

Спецификация

ТД	Зонты квадратные и прямоугольные для вентиляционных шахт	Серия 4.904-12	
1966г	Шахта разм. 250×250 мм. Зонт тип Т10. Общий вид.	Лист	17

Госстрой СССР
ЦНИИПРОМЗДАНИЙ
г. Москва

Рук. отдела — Гл. инж. пр-та — Инженер — Дата выпуска: декабрь 1966 г.

Гесслер — Смирнов — Цветкова

Исполнитель — Проверил — Кузнецова — Смирнов

9137 24

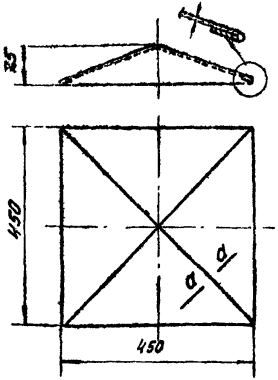

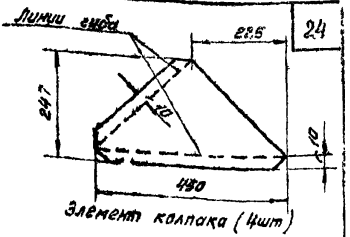

Элемент колпака (4шт)



Фа

Т10.1	Колпак	Ст.3	Лист ст. δ=1,0	3,6	1:10
Обозначение	Наименование	Материал	Сортамент	Вес, кг	М

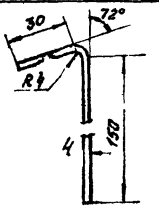



Развернутая длина 185

Т10.2	Лапка	Ст.3	-30х4	0,17	1:2
Обозначение	Наименование	Материал	Сортамент	Вес, кг	М

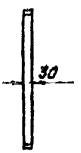

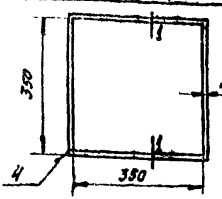

Развернутая длина 1425 мм

Т10.3	110ЯС	Ст.3	-30х4	1,34	1,10
Обозначение	Наименование	Материал	Сортамент	Вес, кг	М

ТД	Зонты квадратные и прямоугольные для вентиляционных шахт.	Серия 4.904-12
1966г.	Шахта разм. 250×250мм. Зонт тип Т10 Детали 1,2 и 3.	Лист 18

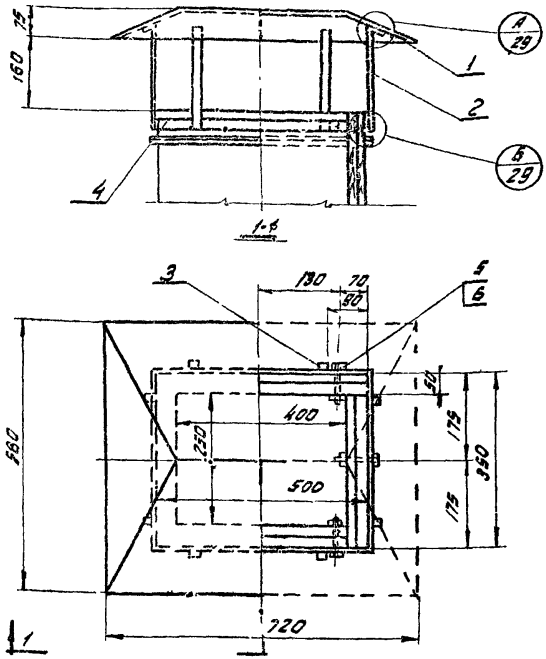

Общий вес кг 6,90

№ поз.	Обозначение	Наименование	Кол.	Материал	Вес, кг	№ листа	Примеч.
6	Т. 11.6	Шайба 8х18 гост	6	Ст. 3	0,014	-	
5	Т 11.5	Болт М8-30 Гост 7798-62 Гайка М8 Гост 5915-62	6 6	Ст. 3	0,26	-	
4	Т 11.4	Пояс	1	Ст. 3	1,60	19	
3	Т 11.3	Лапка	4	Ст. 3	0,92	19	
2	Т 11.2	Лапка	4	Ст. 3	1.00	19	
1	Т 11.1	Колпак	1	Ст. 3	3,10	19	

Спецификация

ТД	Зонты квадратные и прямоугольные для вентиляционных шахт	Серия 4.904-12
1966г.	Шахта разм. 250 х 400 мм. Зонт тип Т 11. Общий вид	Лист 19

Шифр 1009-66
Марка-лист 19
Инв. № Т-8969

Госстрой СССР ЦНИИПРОМЗДАНИЙ г. Москва

Рук. отдела Гл. инж. пр-та Инженер Дата выпуска: декабрь 1966г.
Гесслер Смирнов Цветкова
Исполнитель Проверил
Кузнецова Смирнов

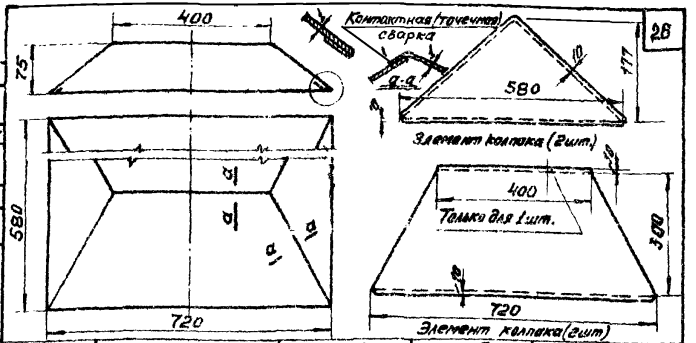

Т11.1	Колпак	Ст.3	Лист ст.δ = 10	3.1	1:10
Обозначение	Наименование	Материал	Сортамент	Вес, кг.	М

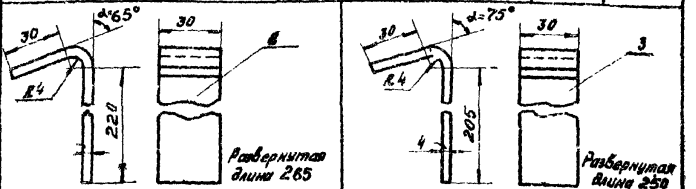

Т11.2	Лапка	Ст.3	-30х4	0.25	
Т11.3	Лапка	Ст.3	-30х4	0.23	
Обозначение	Наименование	Материал	Сортамент	Вес, кг	М

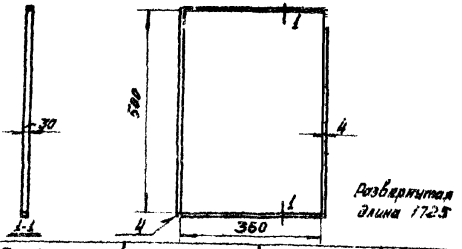

Т11.4	Пояс	Ст.3	-30х4	1.60	1:10
Обозначение	Наименование	Материал	Сортамент	Вес, кг	М

ТД	Зонты квадратные и прямоугольные для вентиляционных шахт	Серия 4.904-12
1966г.	Шахта разм. 250х400 мм. Зонт тип Т11. Детали 1,2,3 и 4	Лист 20

Госстрой СССР ЦНИИПРОМЗДАНИЙ г. Москва

Инв. № Т-8970

Руководитель Казанцев, Смирнов

Исполнитель Исполнитель, Проверил

Гл. инженер Гресслер, Смирнов, Цветкова

Рук. отдела П. Шкандр-то, Инженер-тор

Дата выпуска: ноябрь 1968г.

9137 27

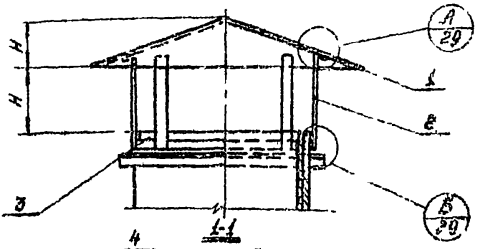

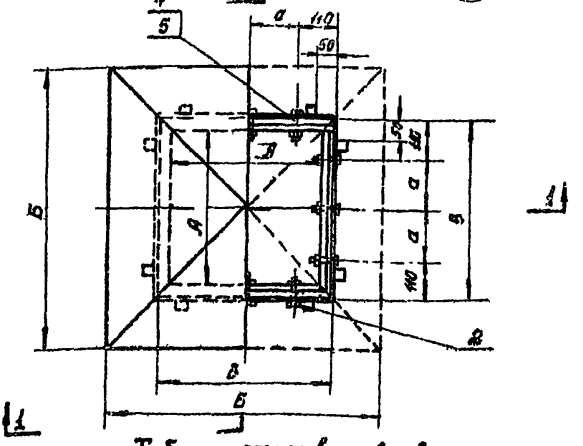

Таблица размеров и весов

Тип зонта	Размеры мм						Общ. вес, кг
	А	Б	В	Н	$Н_1$	а	
Т12	400	720	500	160	120	140	8,15
Т13	500	900	600	200	150	180	14,9

№№ поз.	Обозначение	Наименование	Кол.	Материал	Вес кг Т12	Вес кг Т13	№№ листа	Примеч.
5	(Т12-Т13).5	Шайба 8×18 ГОСТ	12	Ст.3	0,028	0,028	—	
4	(Т12-Т13).4	Болт М8×80 ГОСТ 7798-62 Гайка М8 ГОСТ 8915-62	12 12	Ст.3	0,52	0,52	—	
3	(Т12-Т13).3	Пояс	1	Ст.3	1,90	3,40	22,2	
2	(Т12-Т13).2	Лапка	8	Ст.3	1,04	3,76		
1	(Т12-Т13).1	Колпак	1	Ст.3	4,66	7,18		

Спецификация

ТД	Зонты квадратные и прямоугольные для вентиляционных шахт	Серия 4 Сан-12
1966г	Шахты разм 400×400 и 500×500 мм Зонты типа Т12 и Т13 Общий вид.	Лист 27

Шифр 1009-66
Марка-лист 21
Инв. №: Т-8971

Кузнецова, Смирнов
Исполнитель: Пр. Зерил
Гесслер, Смирнов, Цветкова
Рук. отдела, Гл. инж. пр-та, Инженер
Дата выпуска: декабрь 1966г

Госстрой СССР ЦНИИПРОМЗДАНИЙ г. Москва

9137 28

Шифр 1009-56
Альбом 22
Инв. № Т-8972

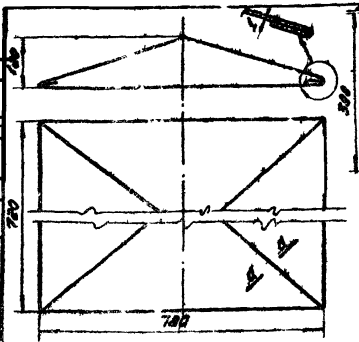

Т.12.1	Колпак	Ст.3	Лист ст. δ=1,0	4,66	1:10
Обозначение	Наименование	Материал	Сортамент	Вес, кг.	М

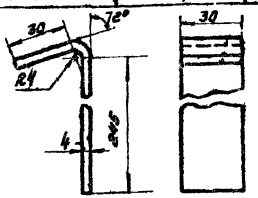

Т.12.2	Лапка	Ст.3	-30х4	0,26	1:2
Обозначение	Наименование	Материал	Сортамент	Вес, кг	М

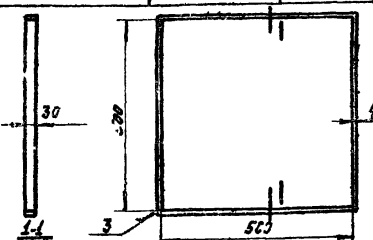

Т.12.3	Пояс	Ст.3	-30х4	1,90	1:10
Обозначение	Наименование	Материал	Сортамент	Вес, кг	М

ТД	Зонты квадратные и прямоугольные для вентиляционных шахт	Серия 4.904-12	
1966г.	Шахта разм. 400х400мм. Зонт тип Т.12. Детали 1,2 и 3.	Лист	22

Госстрой ЦНИИПРОМЗЕРНОПРОЕКТ г. Москва

Гл. инж. проекта Гл. инж. Нач. отд. Гл. конструктор Конструктор Чертил Гл. инж. проекта: Гл. архитектор Гл. конструктор Конструктор Чертил

Гл. инж. проекта Гл. инж. Нач. отд. Гл. конструктор Конструктор Чертил

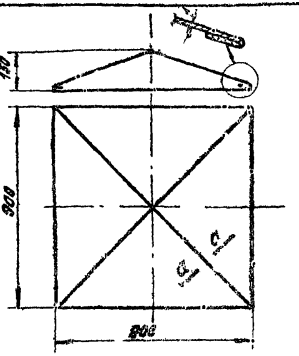

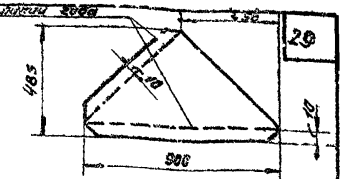

Элемент колпака (4шт.)

Контактная (точечная) сварка



Т13.1	Колпак	Ст.3	Лист т.п. δ=1,0	7,18	1:20
Обозначение	Наименование	Материал	Сортамент	Вес, кг	М

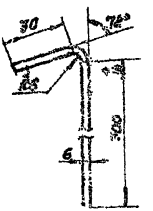



Развернутая длина 335

Т13,2	Лапка	Ст.3	-30×6	0,47	1:2
Обозначение	Наименование	Материал	Сортамент	Вес, кг	М



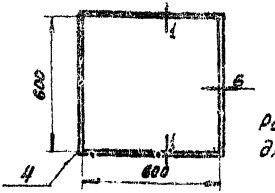

Развернутая длина 2415

Т13,3	Пояс	Ст.3	-30×6	2,4	1:20
Обозначение	Наименование	Материал	Сортамент	Вес, кг	М

ТД	Зонты квадратные и прямоугольные для вентиляционных шахт	Серия 4.904-12	
1966г.	Шахта разм. 500×500мм. Зонт тип Т13 Детали 1,2 и 3.	Лист	23

Шифр 1009-66
Марка-лист 23
Инв.№ Т-8973

Госстрой СССР ЦНИИПРОМЗДАНИЙ г. Москва

Рук.отдела Гл.инж.пр-та Инженер
Гесслер Смирнов Цветкова
Исполнитель Проверил
Кузнецова Смирнов

Дата выпуска: декабрь 1966г.

9137 30

Шифр 1009-66
Альбом 27
Инв. № 8974

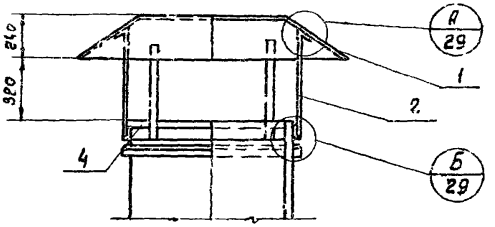

По 1-1

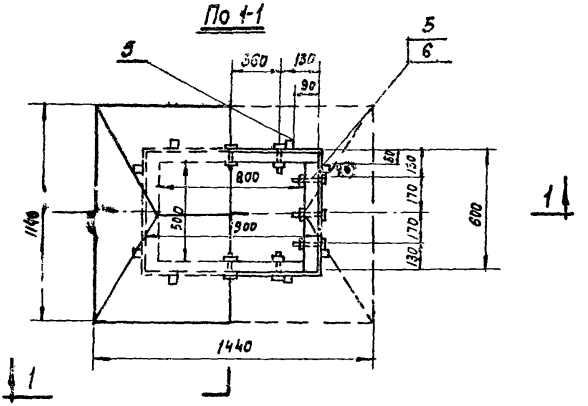

Общий вес кг. 2300

N поз.	Обозначение	Наименование	Кол.	Материал	Вес, кг	№ листа	Примечание
6	Т14.6	Шайба 8×18 ГОСТ	12	Ст.3	0,028	—	
5	Т14,5	Болт М8×80 ГОСТ 7798-62 Гайка М8 ГОСТ 5915-62	12 12	Ст.3	0,52	—	
4	Т14,4	Пояс	1	Ст.3	5,67	25	
3	Т14,3	Лапка	4	Ст.3	3,76		
2	Т14,2	Лапка	4	Ст.3	4,16		
1	Т14,1	Колпак	1	Ст.3	14,90		

Спецификация

ТД	Зонты квадратные и прямоугольные для вентиляционных шахт.	Серия 4.904-12	
1966г.	Шахта разм. 500×800 мм. Зонт тип Т14 Общий вид.	Лист	24

ЦНИИПромзданий г. Москва
Гл. инж. проекта Смирнов
Инженер Светкова
Смирнов
Проверил

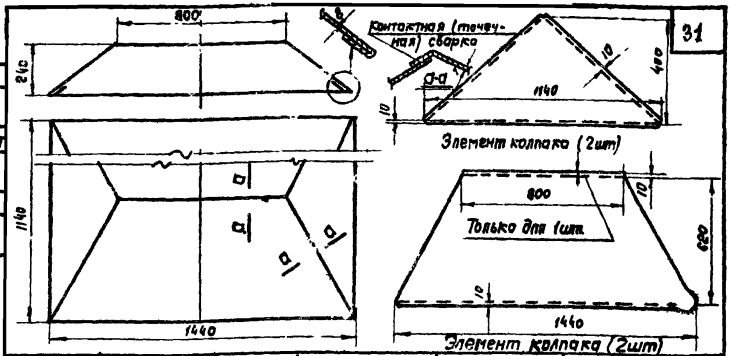

Т14 1	Колпак	Ст.3	Лист. ст. б = 1,0	14,90	1:20
Обозначение	Наименование	Материал	Сортамент	Вес, кг	м

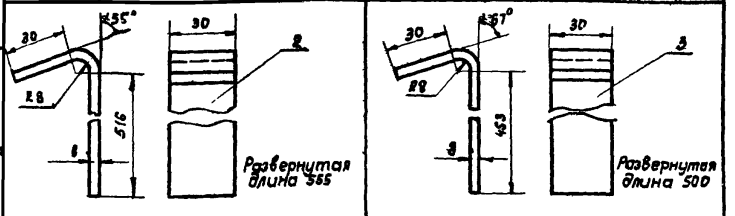

Т14, 2	Лапка	Ст.3	-30×8	1,04	1:2
Т14, 3	Лапка	Ст.3	-30×8	0,94	1:2
Обозначение	Наименование	Материал	Сортамент	Вес, кг	м

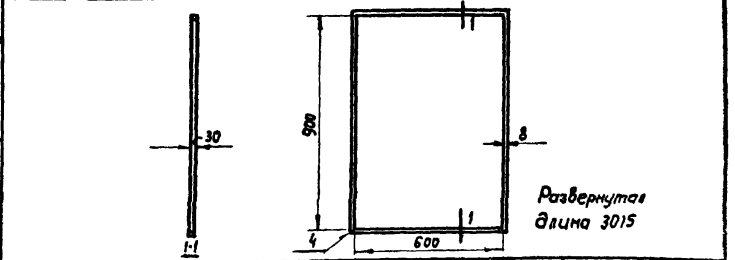

Т14, 4	Пояс	Ст.3	-30×8	5,67	1:20
Обозначение	Наименование	Материал	Сортамент	Вес, кг	м

ТД	Зонты квадратные и прямоугольные для вентиляционных шахт.	Серия 4.904-12	
1966г.	Шахта разм. 500×800 мм. Зонт тип. Т14 Детали 1, 2, 3 и 4.	Лист	25

Шифр 1009-66
Марка-лист 25
Инв. № Т-8975

Кузнецова, Смирнов
Исполнитель, Проверил
Гесслер, Смирнов, Цветкова
Рук. отдела, Гл. инж. пр-та, Инженер
Дата выпуска: декабрь 1966г.

Госстрой СССР
ЦНИИПРОМЗДАНИЙ
г. Москва

9137 32

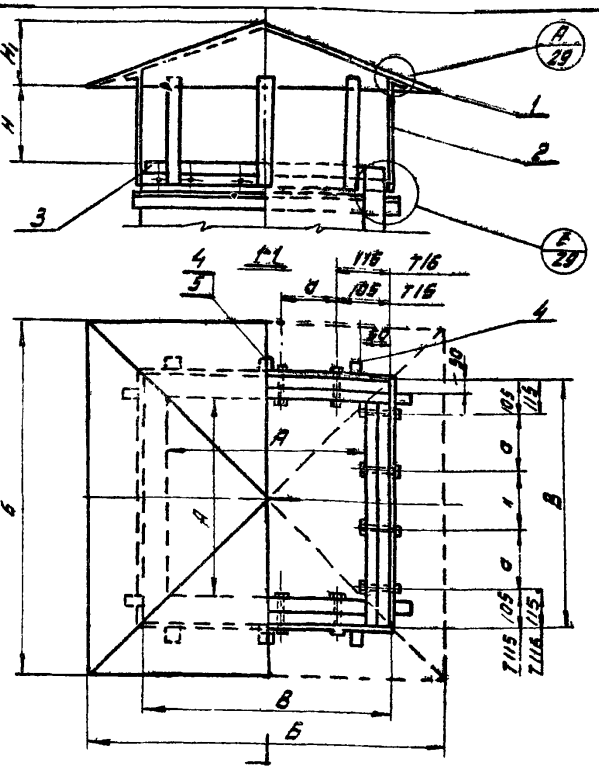
А
29
Б
29
1
2
3
4
5
Н1
Н
Г1
115
105
116
115
105
115
116
115
105
115
А
Б
В
Г
Д
Е
Ж
З
И
К
Л
М
Н
О
П
Р
С
Т
У
Ф
Х
Ц
Ч
Ш
Щ
Э
Ю
Я
Аа
Бб
Вв
Гг
Дд
Ее
Жж
Зз
Ии
Кк
Лл
Мм
Нн
Оо
Пп
Рр
Сс
Тт
Уу
Фф
Хх
Цц
Чч
Шш
Щщ
Ээ
Юю
Яя

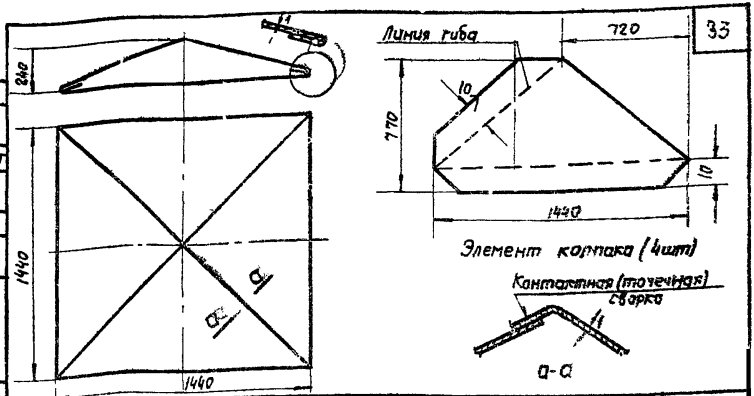

Т15,1	Колпак	Ст. 3	Лист ст б=1,0	17.80	1:25
Обозначение	Наименование	Материал	Сортамент	Вес, кг	м

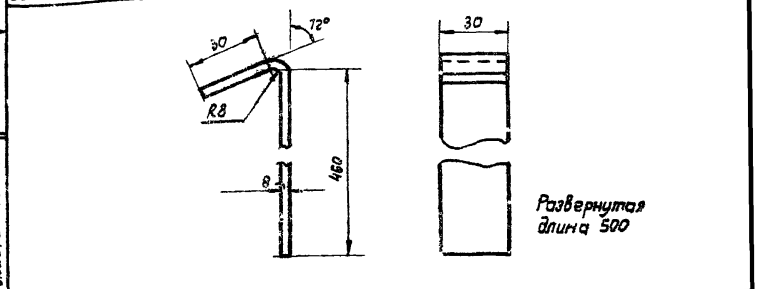

Т15,2	Лапка	Ст. 3	-30×8	0,94	1:2
Обозначение	Наименование	Материал	Сортамент	Вес, кг	м

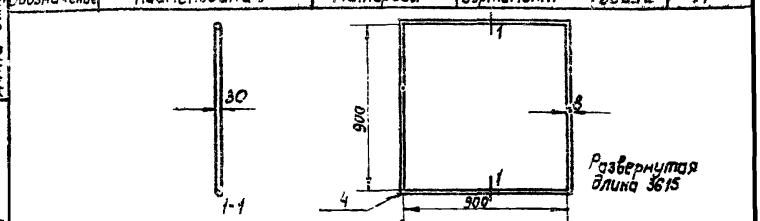

Т15,3	Пояс	Ст. 3	-30×8	6,80	1:25
Обозначение	Наименование	Материал	Сортамент	Вес, кг	м

ТД	Зонты квадратные и прямоугольные для вентиляционных шахт	Серия И.904-12
1966	Шахта разм. 800×800 мм. Зонт тип Т15 Детали 1,2 и 3	Лист

Шифр: 1009-66
Марка-лист: 27
Инв. №: Т-8977

Кузнецова, Смирнов
Исполнит., Проверил
Гесслер, Смирнов, Цветкова
Рук. отдела, Гл. инж. пр-та, Инженер
Дата выпуска: декабрь 1966г.

Госстрой СССР
ЦНИИПРОМЗДАНИЙ
г. Москва

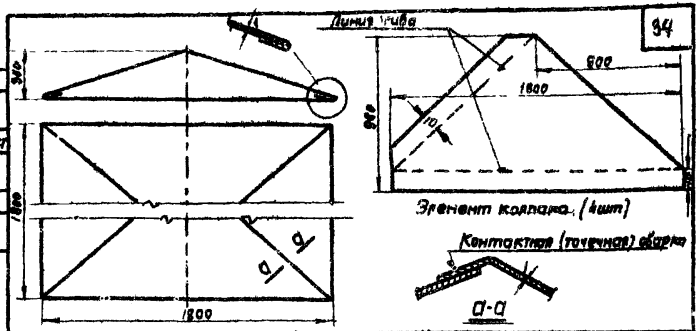

Т 16,1	Колпак	Ст.3	Лист ст 6×10	27,69	М1:25
Обозначение	Наименование	Материал	Сортамент	Вес, кг	М

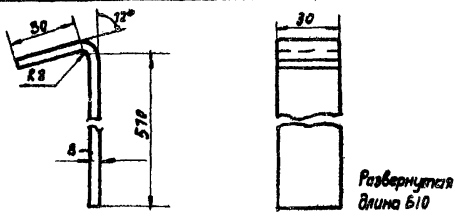

Т16,2	Лапка	Ст.3	-30×8	1,15	1:2
Обозначение	Наименование	Материал	Сортамент	Вес, кг	М

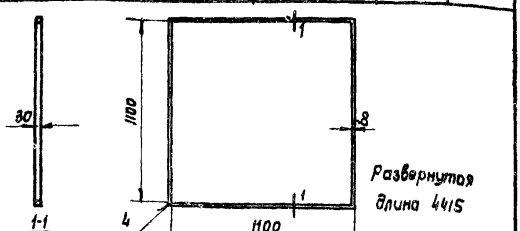

Т16,3	Пояс	Ст.3	-30×8	8,30	1:25
Обозначение	Наименование	Материал	Сортамент	Вес, кг	М

ТД	Зонты квадратные и прямоугольные для вентиляционных шахт.	Серия Н.904-12	
1966г.	Шахта разм. 1000×1000мм. Зонт тип Т 16 Детали 1, 2 и 3	Лист	28

Шифр 1009-66
Марка лист 28
Инв. № Т-8978

Кузнецова, Смирнов
Исполнитель, Проверил
Гесслер, Смирнов, Цветкова
Дата выпуска: декабрь 1966г.
Р.к. отдела, Гл. инж. пр-та, Инженер

Госстрой СССР
ЦНИИПРОМЗДАНИЙ
г. Москва

9137 35

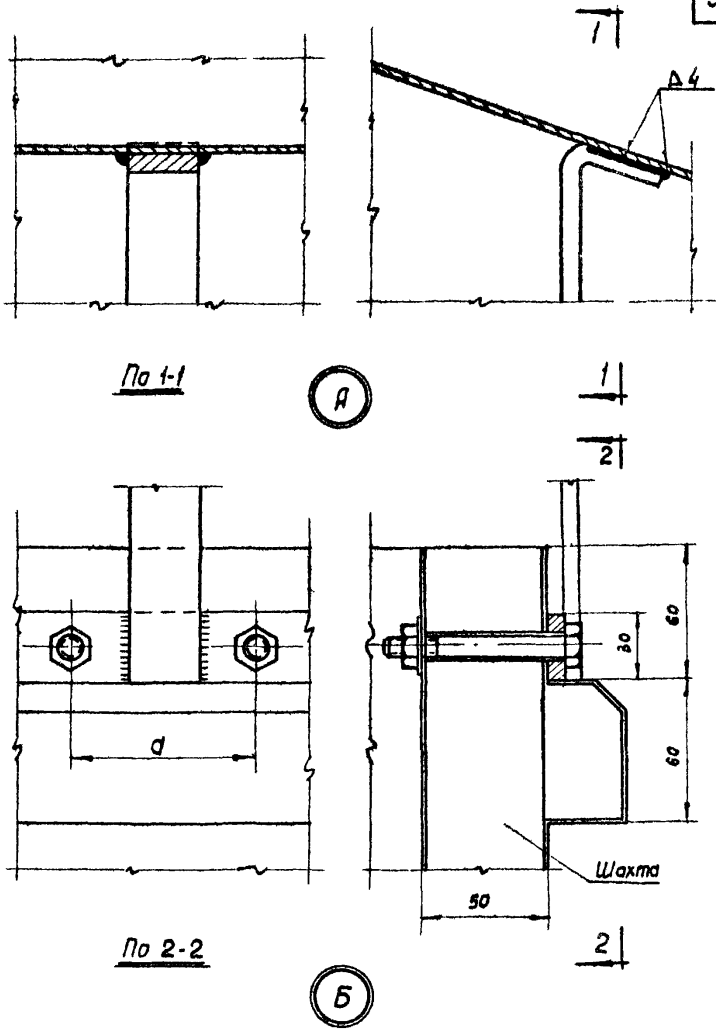

Шифр	1009-66		
Марка-лист	29		
Инв. №	Т-8979		
Исполнитель	Цветкова	Проверил	Смирнов
Рук. отдела	Гесслер	Гл. инж. пр-та	Смирнов
Инженер	Цветкова	Дата выпуска:	1966г.

Госстрой СССР
ЦНИИПРОМЗДАНИЙ
г. Москва

ТД	Зонты квадратные и прямоугольные для вентиляционных шахт	Серия 4.904-12	
1966г.	Шахты разм: 250×250; 250×400; 400×400; 500×500; 500×800; 800×800; 1000×1000мм. Зонты типа Т10÷Т16 монтажные узлы крепления зонта к шахтам	Лист	29

9137 36

Шифр 4009-66
Карта-лист 30
Инв.№ Т-8990

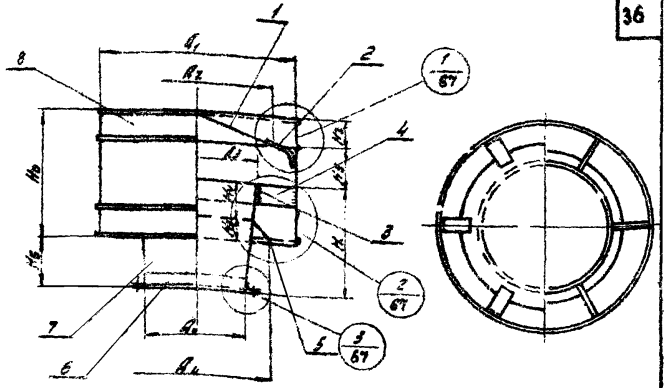

Примечание
Узлы 1,2 и 3 см. лист 67

Таблица размеров и весов

№ дефлектора	Размеры в мм												Вес кг
	A_0	A_1	A_2	A_3	A_4	H_0	H_1	H_2	H_3	H_4	H_5	H_6	
Т17	200	400	340	250	300	240	200	60	30	70	80	100	7,4
Т18	250	500	425	315	375	300	250	75	40	90	100	125	10,5
Т19	315	630	535	400	475	380	316	95	50	110	130	160	15,5

Поз.	Обозначение	Наименование	Кол.	Материал	Вес кг Т17	Вес кг Т18	Вес кг Т19	№ листа	Примечан.
8	—	Цилиндр	1	Ст.3	3,0	4,45	6,9	30	
7	—	Диффузор	1	Ст.3	0,94	1,57	2,36		
6	—	Фланец	1	Ст.3	0,8	1,0	1,25		По номерам поз. Деталировка
5	—	Конус	1	Ст.3	0,30	0,50	0,75	44; 67	
4	—	Распорка	6	Ст.3	0,46	0,56	0,68		
3	—	Кольцо	1	Ст.3	0,785	0,96	1,17		
2	—	Лапка	6	Ст.3	0,28	0,32	0,38		
1	—	Замт	1	Ст.3	0,83	1,17	1,66		

ТД — Дефлекторы для вентиляционных систем. Серия 4.904-12

1966г. — Дефлекторы типа Т17÷Т19. Общий вид. Лист 30

Госстрой СССР — ЦНИИПромзданий г. Москва

Рук. отдела Гостева — Гл. инженер проекта Гостева

Шифр
1009-66
Марка-лист
31
Инв. №
Т-8981

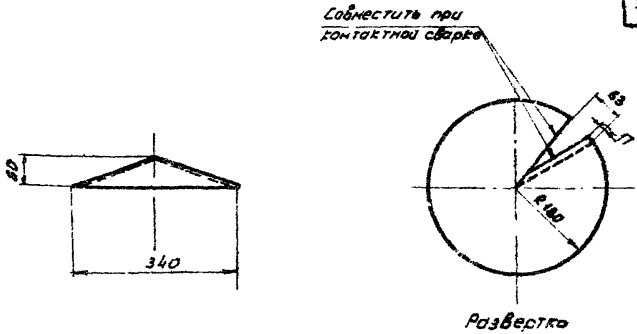

Т 17.1	Зонт	ст.3	δ=1мм	0,83	1:10
Обозначение	Наименование	Материал	Сортамент	Вес, кг	м

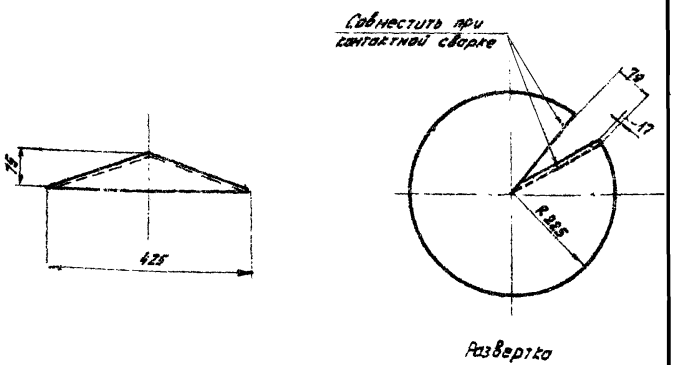

Т 18.1	Зонт	Ст.3	δ=1мм	1,17	1:10
Обозначение	Наименование	Материал	Сортамент	Вес, кг	м

ТД	Дефлекторы для вентиляционных систем	Серия 4.904-12	
1966 г.	Дефлекторы типа Т17 и Т18. Деталь 1.	лист	31

Госстрой СССР - ЦНИИПРОМЗДАНИЙ г. Москва

Рук. отдела Гесслер
Гл. инж. пр-та Смирнов
Инженер Цветкова
Дата выпуска: декабрь 1966

Исполнитель Федорова
Проверил Цветкова

Федорова

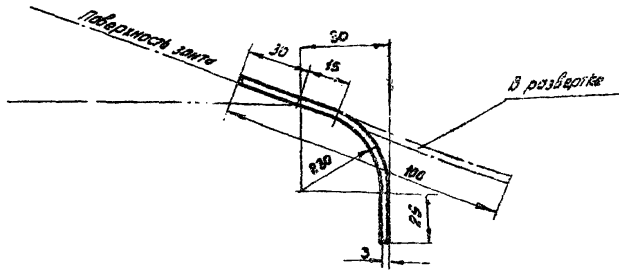

Т17.2	Лапка	Ст.3	-20х3	0,047	—
Обозначение	Наименование	Материал	Сортамент	Вес,кг	м

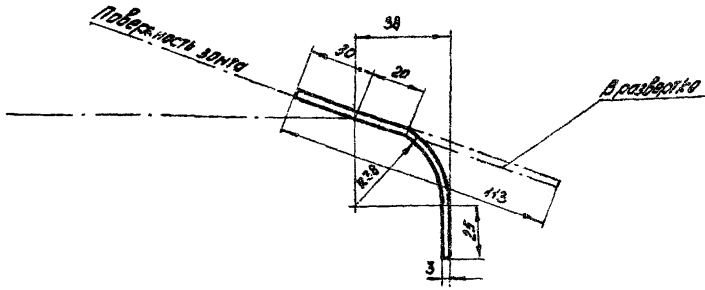

Т18.2	Лапка	Ст.3	-20х3	0,053	1:2
Обозначение	Наименование	Материал	Сортамент	Вес,кг	м

ТД	Дефлекторы для вентиляционных систем.	Серия 4.904-12
1966	Дефлекторы типа Т17 и Т18. Деталь 2.	Лист 32

Шифр 1809-66
Марка-лист 32
Инв.№ Т-8982

Исполнитель Федорова, Проверил Смирнов, Ф. Дорофеев

Нач. отдела Гессler, Гл. инж. пр-та Смирнов, Инженер Цветкова

Дата выпуска: декабрь 1966 г.

Госстрой СССР ЦНИИПРОМЗДАНИЙ г. Москва

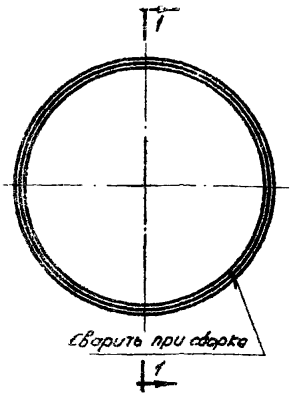

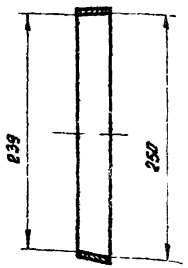

По 1-1

Т17.3	Кольцо	Ст.3	-40×3	0.72	1:5
Обозначение	Наименование	Материал	Сортамент	Вес, кг	м

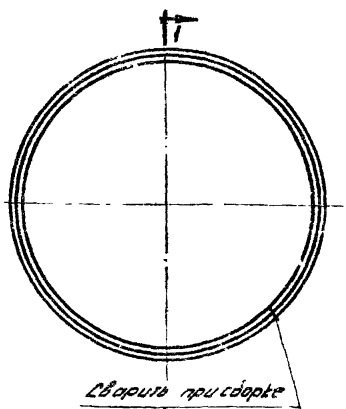

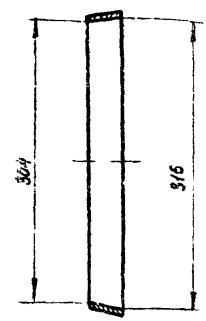

По 1-1

Т18.3	Кольцо	Ст.3	-40×3	0.32	1:5
Обозначение	Наименование	Материал	Сортамент	Вес, кг	м

ТД	Дефлекторы для вентиляционных систем.	Серия 4.904-12	
1966	Дефлекторы типа Т17 и Т18. Деталь 3.	лист	33

Шифр
1009-66
Марка-лист
33
Инв.№
Т-8983

Федорова
Федорова
Смирнов
Исполнитель
проверил

Ф.К. отдела
Гл. инж. пр-та
Гл. инженер
Гесслер
Смирнов
Цветкова
Дата выпуска: декабрь 1966 г.

Госстрой СССР
ЦНИИПРОМЗДАНИЙ
г. Москва

Шифр	1009-66
Марка-лист	34
Инв	Т-8984

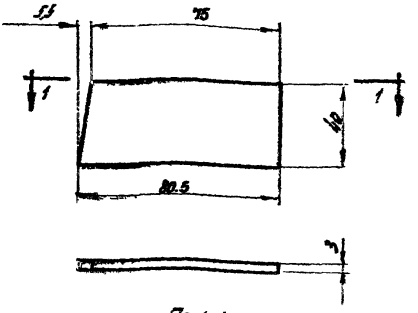

По 1-1

Т 17.4	Распорка	Ст.3	-40х3	0,076	1:2
Обозначение	Наименование	Материал	Сортамент	Вес, кг	м

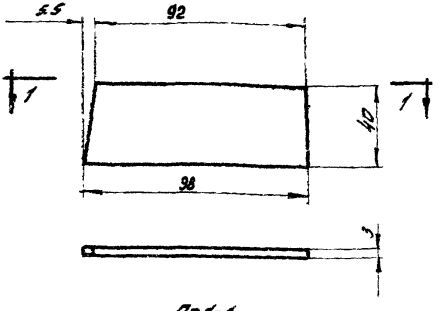

По 1-1

Т 18.4	Распорка	Ст.3	-40х3	0,093	1:2
Обозначение	Наименование	Материал	Сортамент	Вес, кг	м

ТД	Дефлекторы для вентиляционных систем.	Серия 4.904-12	
1966г.	Дефлекторы типа Т 17 и Т 18. Деталь 4.	Лист	34

Госстрой СССР
ЦНИИПРОМЗДАНИЯ
г. Москва

Нач. отдела	Ресслер	
Гл. инж. проекта	Смирнов	
Инженер	Цветкова	
Дата выпуска: Декабрь 1966г.		

Исполнитель Федорова Федорова
Проверил Смирнов

Шифр
1009-66
Марка-лист
35
Инв. №
Т-8986

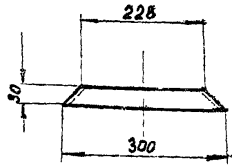

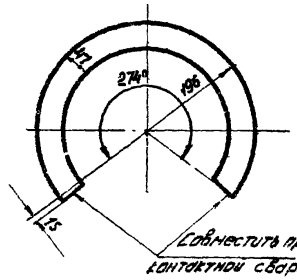

Развертка

Т 17.5	Конус	Ст.3	Лист.ст. δ=1мм	0,304	1:10
Обозначение	Наименование	Материал	Сортамент	Вес, кг	м

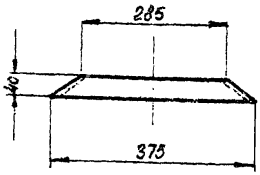

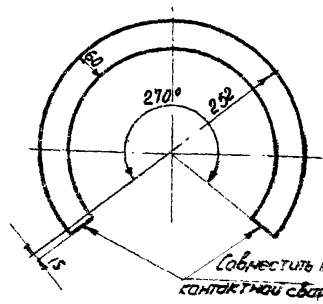

Развертка

Т 18.5	Конус	Ст.3	Лист.ст. δ=1мм	0,5	1:10
Обозначение	Наименование	Материал	Сортамент	Вес, кг	м

Рук. отдела	Гесслер	
Гл.инж.пр-та	Смирнов	
Инженер	Цветкова	
Дата выпуска: декабрь 1966 г.		

Госстрой СССР. ЦНИИПРОМЗДАНИЙ г. Москва

ТД	Дефлекторы для вентиляционных систем.	Серия 4.904-12
1966	Дефлекторы типа Т17 и Т18.	лист 35

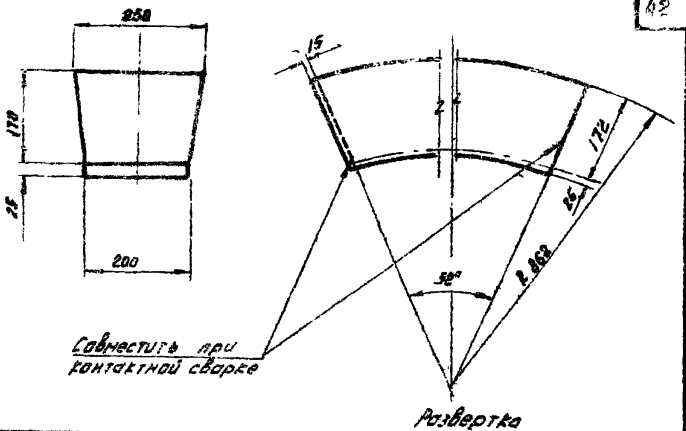

Т17.7	Диффузор	Ст.3	Ст. лист δ 1мм	0,94	1.10
Обозначение	Наименование	Материал	Сортамент	Вес.кг.	м

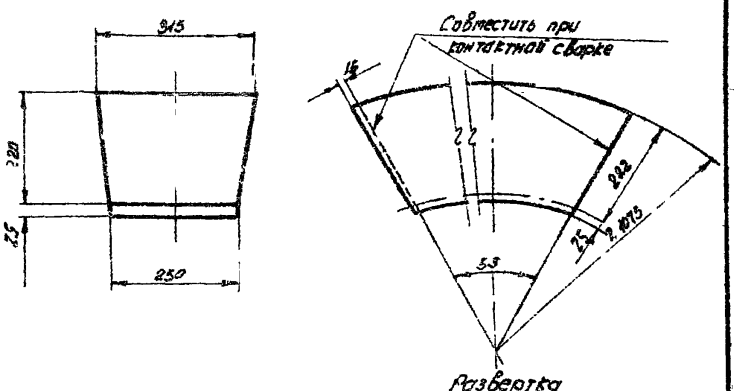

Т 18,7	Диффузор	Ст.3	Ст. лист δ=1мм	1.57	1:10
Обозначение	Наименование	Материал	Сортамент	Вес.кг	м

ТД	Дефлекторы для вентиляционных систем	серия 4.904-12	
1966	Дефлекторы типа Т17 и Т18. Деталь 7.	Лист	36

Шифр	1009-66		
Марка-лист	3,5		
Инв.№	Т-8986		
Исполнитель	Федорова	Федоров	
Проверил	Смирнов		
Рук. отдела	Гесслер		
Гл. инж. пр-та	Смирнов		
Инженер	Цветкова		
Дата выпуска: декабрь 1966 г.			

Госстрой СССР
ЦНИИПРОМЗДАНИЙ
г. Москва.

9137 43

43

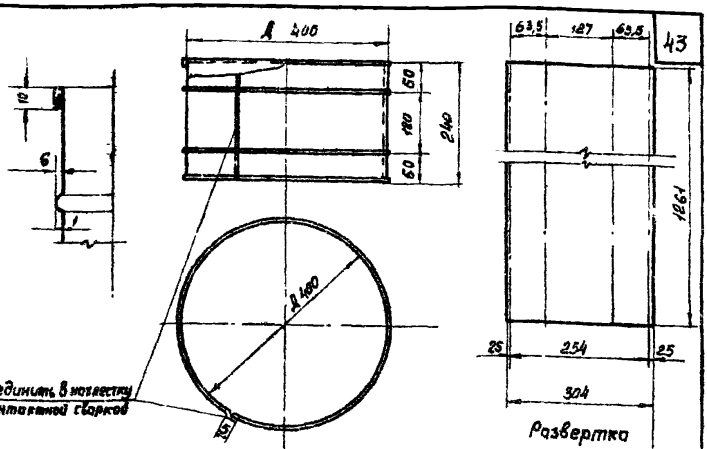

Т17.8	Цилиндр	Ст.3	Ст. лист б=1мм	3,0	1:10
Обозначение	Наименование	Материал	Сортамент	Вес, кг	м

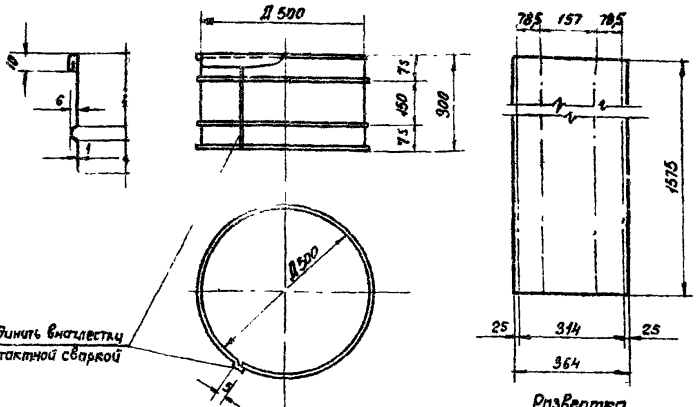

Т18.8	Цилиндр	Ст.3	Ст. лист б=1мм	4,45	1:20
Обозначение	Наименование	Материал	Сортамент	Вес, кг	м

ТД	Дефлекторы для вентиляционных систем.	Серия 4.904-12	
1966г.	Дефлекторы типа Т17 и Т18. Деталь 8	Лист	37

Шифр 1009-66
Марка-лист 37
Инв. № Т-8987

Кузнецова, Смирнов
Исполнитель, Проверил
Гесслер, Смирнов, Цветкова
Рук. отдела, Л. инж. пр-та, Инженер
Дата вып. ска: декабрь 1966г.

Госстрой СССР
ЦНИИПРОМЗДАНИЙ
г. Москва

9137 44

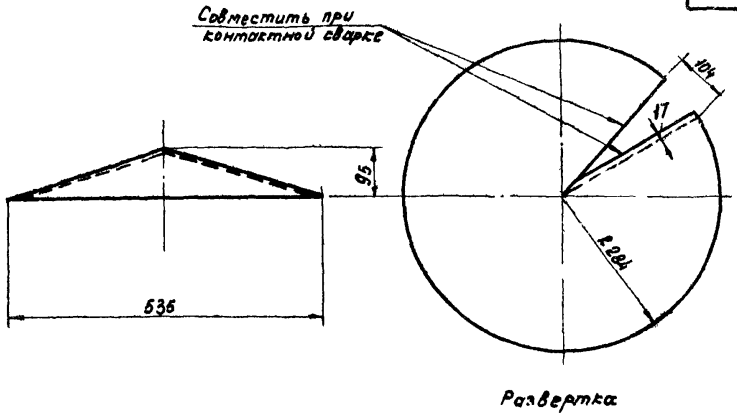

Т 19.1	ЗОНТ	Ст. 3	δ = 1мм	1,86	—
Обозначение	Наименование	Материал	Сортамент	Вес, кг	м

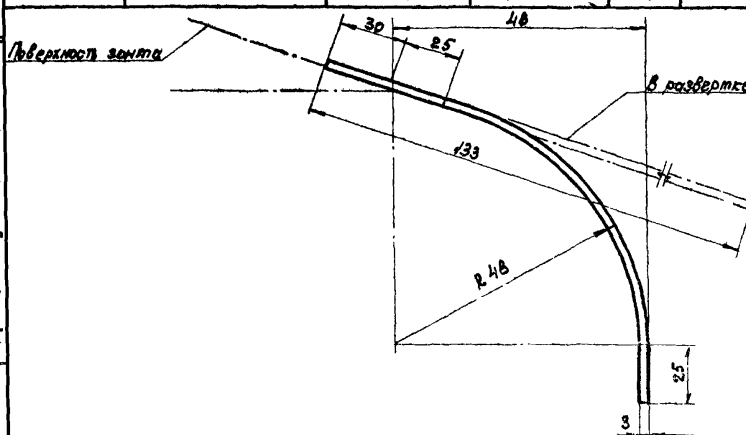

Т 19.2	Лапка	Ст. 3	-25х3	0,063	-
Обозначение	Наименование	Материал	Сортамент	Вес, кг	м

ТД	Дефлекторы для вентиляционных систем	Серия 4.904-12	
1966 г	Дефлектор тип Т 19 Детали 1, 2.	Лист	38

Госстрой СССР ЦНИИПРОМЗДАНИЙ г. МОСКВА

Инв. № 7-8988

Гл. инж. Кузнецова; Стирнов; Цветкова; Проверил; Исполнит.; Выпуска: декабрь 1966 г.

9137 45

Шифр
1009-66
Марка-лист
39
Инв №
Т-8980

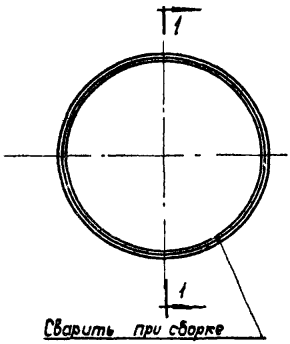

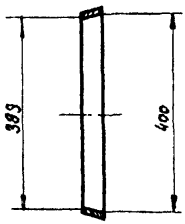

По 1-1

Т19.3	Кольцо	Ст. 3	−40×3	1,17	–
Обозначение	Наименование	Материал	Сортамент	Вес, кг	м

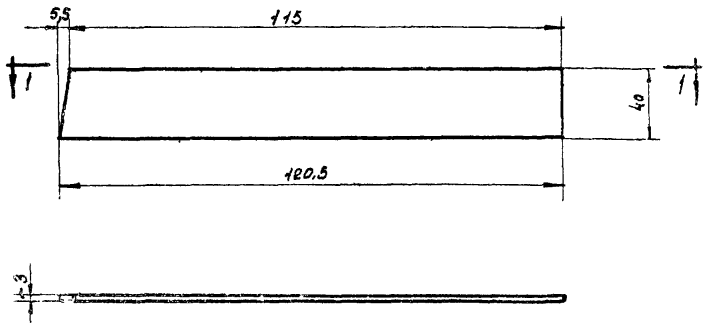

По 1-1

Т 19,4	Распорка	Ст 3	− 40×3	0,11	-
Обозначение	Наименование	Материал	Сортамент	Вес, кг	м

ТД	Дефлекторы для вентиляционных систем.	Серия 4 904-12	
1966г	Дефлектор тип Т 19. Детали 3 и 4.	Лист	39

Госстрой СССР
ЦНИИПРОМЗДАНИЙ
г. Москва

Гесслер
Смирнов
Цветкова
Дата выпуска: декабрь 1966.

Гл. инж. пр-та
Инженер

Исполнитель
Проверил

Кузнецова
Смирнов

9127 46

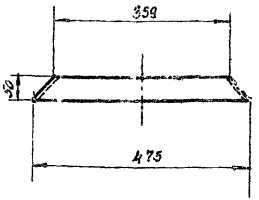

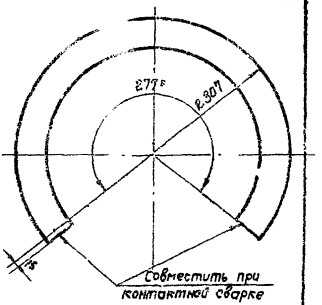

Развертка

Т19,5	Конус	Ст.3	Ст. лист б=1мм	0,75	-
Обозначение	Наименование	Материал	Сортамент	Вес, кг	м

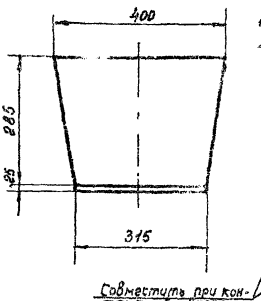

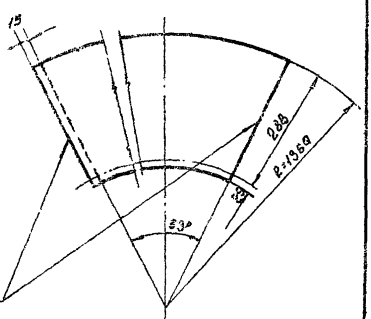

Развертка

19,7	Диффузор	Ст.3	Ст. лист б=1мм	2,56	-
Обозначение	Наименование	Материал	Сортамент	Вес, кг	м

ТА	Дефлекторы для вентиляционных систем		13
1986г.	Дефлектор тип Т 19. Деталь 5и7	Лист	40

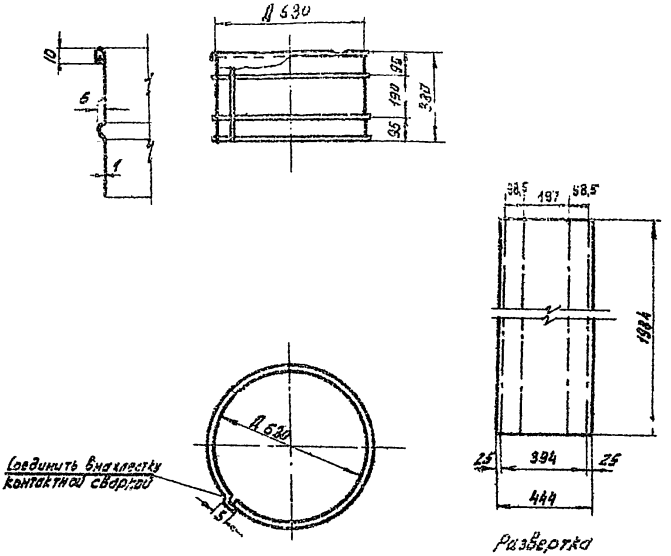

Т 19.8	Цилиндр	Ст.3	Ст. лист 8×1мм	6.9	-
Обозначение	Наименование	Материал	Сортамент	Вес, кг	м
ТД	Дефлекторы для вентиляционных систем			Серия 4.904-12	
1986г.	Дефлектор Тип Т19. Деталь 8			Лист	41

Шифр 1009-6с
Марка-лист 41
Инв.№ Т-8591

Рук. отдела Гесслер
Гл. инж. пр-та Смирнов
Гл. инж. пр-та Цветкова
Дата выпуска: декабрь 1986г.

Исполнитель Кузнецова
Пр. Тверил Смирнов

Госстрой СССР
ЦНИИПРОМЗДАНИЙ
г. Москва

9137 48

Шифр
1009-66
лист

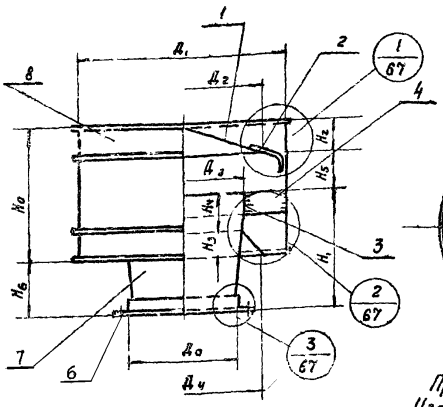

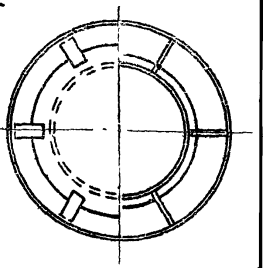

Примечание.
Узлы 1; 2 и 3 см. лист 67

Таблица размеров и весов

Тип дефлектора	Размеры в мм												Общ. вес, кг
	$Д_0$	$Д_1$	$Д_2$	$Д_3$	$Д_4$	H_0	H_1	H_2	H_3	H_4	H_5	H_6	
Т20	400	800	680	500	600	480	400	120	60	140	160	200	23,3
Т21	500	1000	850	630	750	600	500	150	75	175	200	250	36,1

№ поз.	Обозначение	Наименование	Кол.	Материал	Вес, кг Т20	Вес, кг Т21	№ листа	Примечание
8	—	Цилиндр	1	Ст.3	10,7	16,3	42 ÷ 49; 67	
7	—	Диффузор	1	Ст.3	4,17	7,4		
6	—	Фланец	1	Ст.3	1,50	2,10		по нормалям треста Сантехдеталь
5	—	Конус	1	Ст.3	1,19	1,9		
4	—	Распорка	6	Ст.3	0,9	1,08		
3	—	Кольцо	1	Ст.3	1,46	1,85		
2	—	Лапка	6	Ст.3	0,42	0,81		
1	—	Зонт	1	Ст.3	3,0	4,7		

Спецификация

ТЛ	Дефлекторы для вентиляционных систем	Серия 4.904-12	
1966г.	Дефлекторы типа Т20 и Т21. Общий вид.	Лист	42

Выпуска: декабрь 1966 г.

Госстрой СССР
ЦНИИПРОМЗДАНИЙ
г. Москва

9137 49

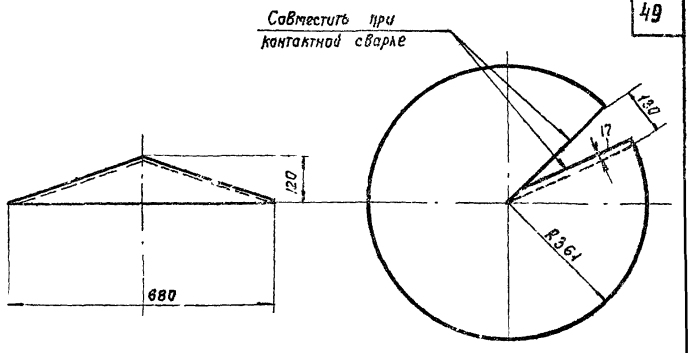

Развертка

Т 20 1	Зонт	Ст. 3	δ=1 мм	3.0	1:10
Обозначение	Наименование	Материал	Сортамент	Вес, кг	м

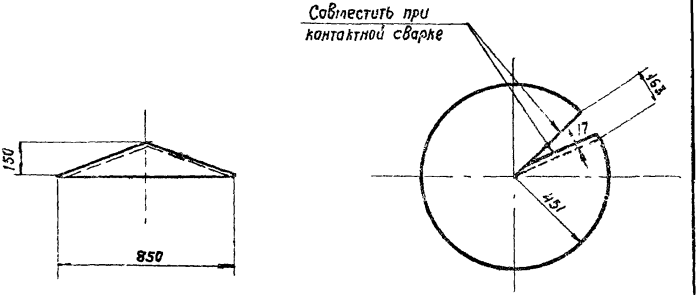

Развертка

Т 21.1	Зонт	Ст. 3	δ=1 мм	4.7	1:20
Обозначение	Наименование	Материал	Сортамент	Вес, кг	м

ТД	Дефлекторы для вентиляционных систем	Серия 4.904-12	
1966г.	Дефлекторы типа Т20 и Т21. Деталь 1.	Лист	43

Шифр 1009-66
Марка-лист 43
Инв. № Т-8993

Исполнитель Кузнецова
Проверил Смирнов

Рук. отдела Гесслер
Гл. инж. пр-та Смирнов
Инженер Цветкова
Дата выпуска: декабрь 1966г.

Госстрой СССР
ЦНИИПРОМЗДАНИЙ
г. Москва

9137 50

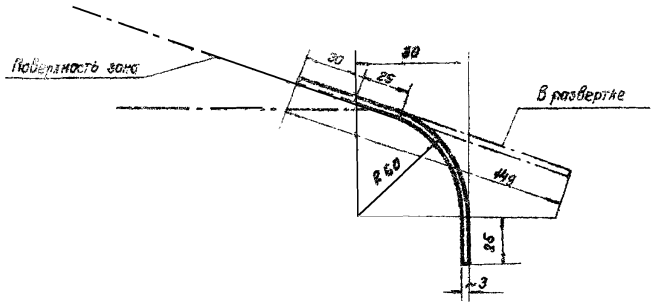

Т 20.2	Лапка	Ст.3	-20×3	0,07	—
Обозначение	Наименование	Материал	Сортамент	Вес, кг	м

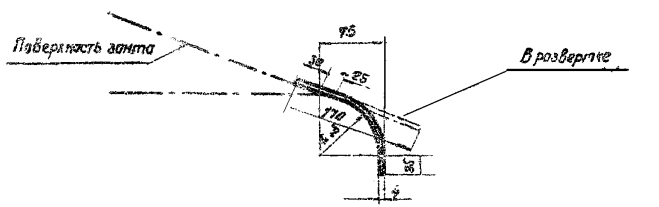

Т21.2	Лапка	Ст.3	-25×4	0,135	1:5
Обозначение	Наименование	Материал	Сортамент	Вес, кг	м

ТД	Дефлекторы для вентиляционных систем.	Серия 4.904-12	
1966г.	Дефлекторы типа Т20 и Т21. Деталь 2.	Лист	44

ФР
-66
Марка-лист
44
Инв.№
Т-8994

Исполнитель
Проверил
Рук. отдела
Гл. инж. пр-та
Инженер
Дата выпуска
1966г.

Госстрой СССР
ЦНИИПРОМЗДАНИЙ
г. Москва

9137 51

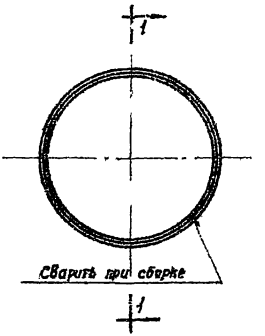

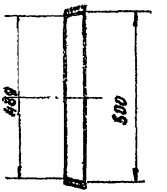

По 1-1

Т 20.3	Кольцо	Ст.3	-40×3	1,46	1:10
Обозначение	Наименование	Материал	Сортамент	Вес, кг	м

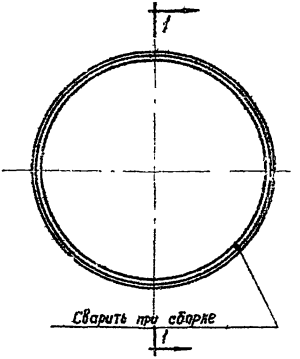

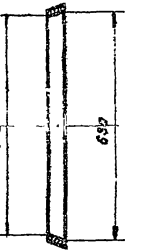

По 1-1

Т 21.3	Кольцо	Ст.3	-40×3	1,85	1:10
Обозначение	Наименование	Материал	Сортамент	Вес, кг	м

ТД	Дефлекторы для вентиляционных систем.	Серия 4.904-12	
1966г.	Дефлекторы типа Т20 и Т21. Деталь 3.	Лист	45

Шифр	1009-66
Марка-лист	45
Инв. №	Т-8995

Исполнитель	Кузнецова	
Проверил	Смирнов	
Рук. отдела	Гесслер	
Гл. инж. пр-та	Смирнов	
Инженер	Цветкова	
Дата выпуска:	Декабря	1966г.

Госстрой СССР
ЦНИИПРОМЗДАНИЙ
г. Москва

9137 52

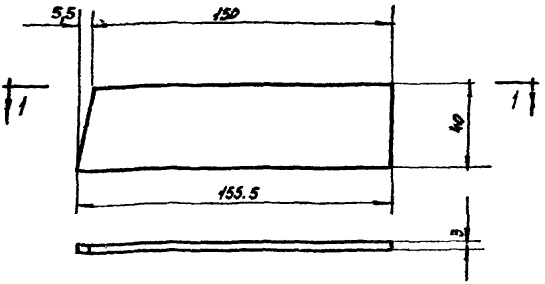

По 1-1

Т 20.4	Распорка	Ст. 3	-40×3	0,146	1:2
Обозначение	Наименование	Материал	Сортамент	Вес, кг	М

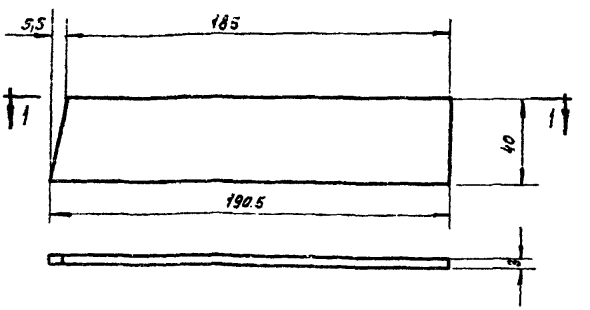

По 1-1

Т 21.4	Распорка	Ст. 3	-40×3	0.18	1:2
Обозначение	Наименование	Материал	Сортамент	Вес, кг	М

ТД	Дефлекторы для вентиляционных систем.	Серия 4.904-12	
1966г.	Дефлекторы типа Т 20 и Т 21. Деталь 4.	Лист	46

Шифр 1009-66
Марка-лист 46
Инв. № Т-8996

Кузнецова, Смирнов
Исполнитель, Проверил
Гесслер, Смирнов, Цветкова
Рук. отдела, Гл. инж. пр-та, Инженер
Дата выпуска: декабрь 1966г.

Госстрой СССР
ЦНИИПРОМЗДАНИЙ
г. Москва

9197 53

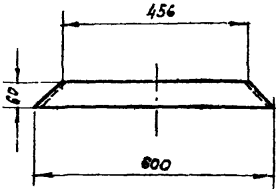

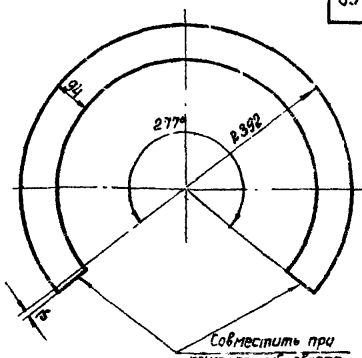

Развертка

Т 20.5	Конус	Ст.3	Ст. лист б=1мм	1,19	1:10
Обозначение	Наименование	Материал	Сортамент	Вес, кг	М

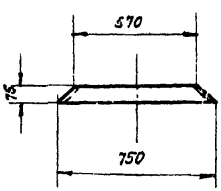

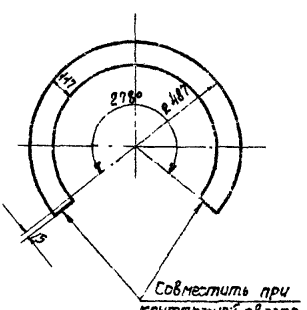

Развертка

Т 21.5	Конус	Ст.3	Ст. лист б=1мм	1,9	1:20
Обозначение	Наименование	Материал	Сортамент	Вес, кг	М

ТД	Дефлекторы для вентиляционных систем.	Серия 4.904-12
1960г.	Дефлекторы типа Т 20 и Т 21. Деталь 5.	Лист 47

Шифр	1009-66
Марка-лист	47
Инв. №	Т-8997
Кузнецова	Смирнов
Исполнитель	Проверил
Рук. отдела	Гесслер
Гл. инж. пр-та	Смирнов
Инженер	Цвелкова
Дата выпуска:	декабрь 1966г.

Госстрой СССР
ЦНИИПРОМЗДАНИЙ
г. Москва

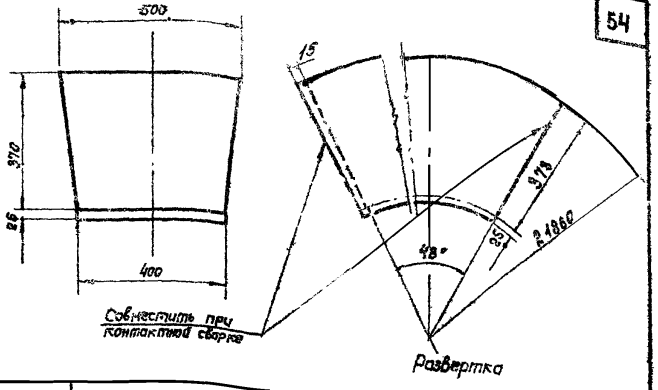

Т 20.7	Диффузор	Ст. 3	Ст. лист δ = 1мм	4.17	1:10
Обозначение	Наименование	Материал	Сортамент	Вес, кг	М

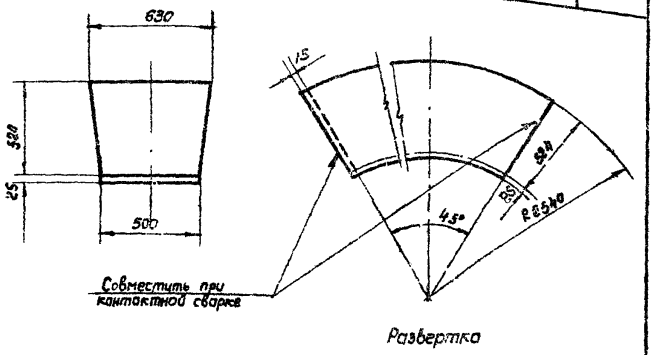

Т 21.7	Диффузор	Ст. 3	Ст. лист δ = 1мм	7.4	1:20
Обозначение	Наименование	Материал	Сортамент	Вес, кг	М

ТД	Дефлекторы для вентиляционных систем.	Серия 4.904-12	
1966г.	Дефлекторы типа Т20 и Т21. Деталь 7	Лист	48

Шифр 1009-66
Марка-лист 48
Инв. № Т-8998

Кузнецова, Смирнов
Исполнитель, Проверил
Гесслер, Смирнов, Цветкова
Рук. отдела, Т. инж. пр-та, Инженер
Дата выпуска: декабрь 1966г.

Госстрой СССР
ЦНИИПРОМЗДАНИЙ
г. Москва

9137 55

55

Шифр	1009-66
Марка-лист	49
Инв. №	Т-8999

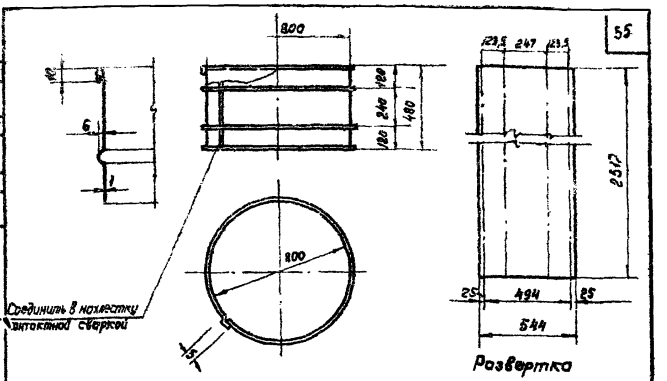

Т20.8	Цилинд	Ст.3	Ст. лист δ=1мм	10,65	1:20
Обозначение	Наименование	Материал	Сортамент	Вес, кг	М

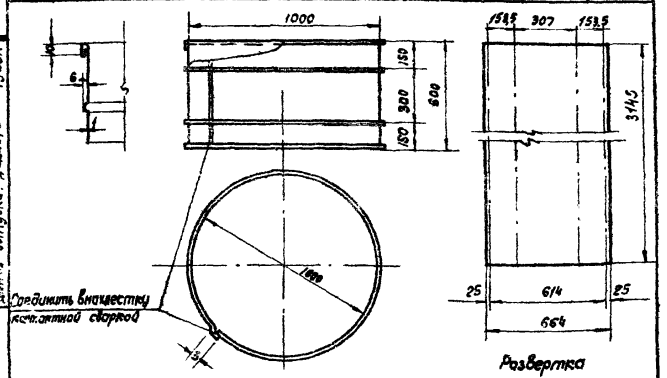

Т21.8	Цилиндр	Ст.3	Ст. лист δ=1мм	16.3	1:20
Обозначение	Наименование	Материал	Сортамент	Вес, кг	М

ТД	Дефлекторы для вентиляционных систем.	Серия 4.904-12	
1966г.	Дефлекторы типа Т20 и Т21. Деталь 8.	Лист	49

Госстрой СССР
ЦНИИПРОМЗДАНИЙ
г. Москва

Рук. отдела: Гесслер
Гл. инж. пр-та: Смирнов
Инженер: Цветкова
Дата выпуска: декабрь 1966г.

Исполнитель: Кузнецова
Проверил: Смирнов

9137 56

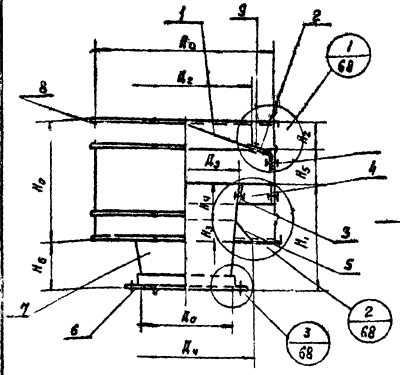

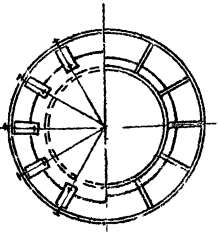

Примечание
Узлы 1, 2 и 3 см. лист 68

Таблица размеров и весов

Тип дефлектора	Размеры в мм											Общ. вес, кг
	$Д_0$	$Д_1$	$Д_2$	$Д_3$	$Д_4$	H_0	H_1	H_2	H_3	H_4	H_5	H_6	
Т22	630	1260	1070	800	945	760	630	190	95	270	255	315	54,9
Т23	710	1600	1360	1000	1200	960	800	240	120	280	320	400	85,2

N поз.	Обозначение	Наименование	Кол.	Материал	Вес, кг Т22	Вес, кг Т23	№ листа	Примечание
9	—	Болт М8×30 с гайкой	28	Ст.3	0,5	0,5		
8	—	Цилиндр	1	Ст.3	25,4	40,1		
7	—	Диффузор	1	Ст.3	10,6	17,2		
6	—	Фланец	1	Ст.3	2,70	3,50	68	по чертежу Т22.010 Оптимерго
5	—	Конус	1	Ст.3	3,0	4,87	68	
4	—	Распорка	6	Ст.3	1,62	2,04	68	
3	—	Кольцо	1	Ст.3	2,35	2,94	68	
2	—	Лапка	8	Ст.3	1,28	1,52	68	
1	—	Зонт	1	Ст.3	7,5	13,0	68	

Спецификация

Шифр 1009-66
Марка-лист 59
Инв. № Т-9000

Госстрой СССР ЦНИИПРОМ г. Москва

Гл. инженер проекта Гесслер
Гл. архитектор проекта Стурнов
Руководитель группы Цветкова
Инженер Катина

Н. контроль Кузнецов
Проверил Стурнов
Составил Кузнецов

1966 г.

ТД Дефлекторы для вентиляционных систем
Дефлекторы типа Т22 и Т23 Общий вид.

Серия 4.904-12
Лист 1

Шифр
1009-66
Марка-Лист
51
Инв. №
Т-9001

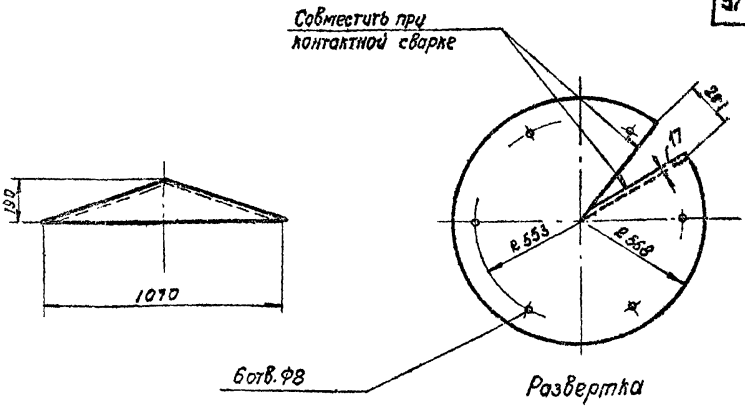

Т 22.1	Зонт	Ст.3	δ=1мм	7,5	1:20
Обозначение	Наименование	Материал	Сортамент	Вес, кг	м

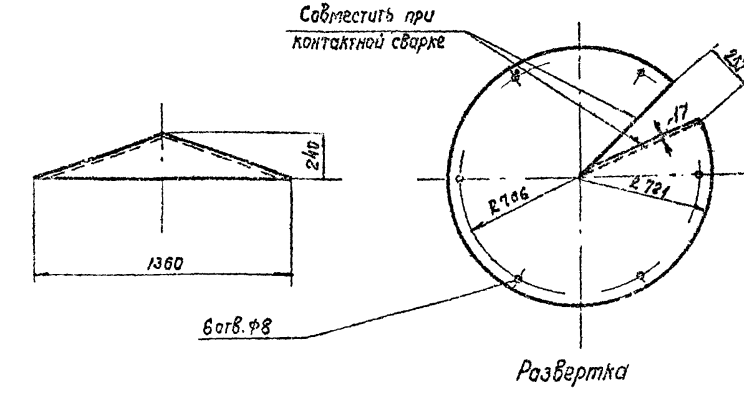

Т 23.1	Зонт	ст.3	δ=1мм	12,0	1:20
Обозначение	Наименование	Материал	Сортамент	Вес, кг	м

ТД	Дефлекторы для вентиляционных систем.	Серия 4.904-12	
1966г.	Дефлекторы типа Т22 и Т23. Деталь 1.	Лист	1

Рук. отдела Геселер
Гл. инж. пр-та Смирнов
Инженер Цветкова
Дата выпуска: декабрь 1966г.

Исполнитель Кузнецова
Проверил Смирнов

Госстрой СССР
ЦНИИПРОМЗДАНИЙ
г. Москва

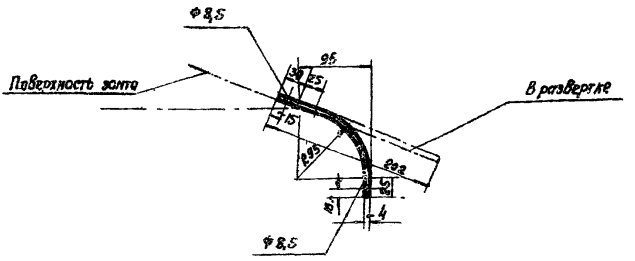

Т 22.2	Лапка	ст. 3	−25×4	0,16	1:5
Обозначение	Наименование	Материал	Сортамент	Вес, кг	м

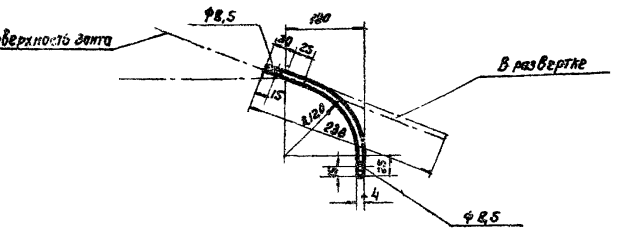

Т 23.2	Лапка	ст. 3	−25×4	0,189	1:5
Обозначение	Наименование	Материал	Сортамент	Вес, кг	м

ТД	Дефлекторы для вентиляционных систем.	Серия 4.904-12	
1966г.	Дефлекторы типа Т22 и Т23. Деталь 2.	Лист	52

Шифр 1009-66
Марка-Лист 52
Инв. № Т-9002

Исполнитель Кузнецова
Проверил Смирнов
Рук. отдела Гесслер
Гл. инж. пр-та Смирнов
Инженер Цветкова
Дата выпуска: декабрь 1966г.

Госстрой СССР
ЦНИИПРОМЗДАНИЙ
г. Москва

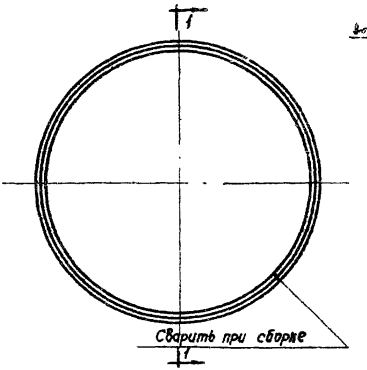

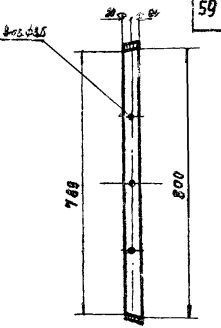

По 1-1

Т22.3	Кольцо	Ст.3	-40х3	2,35	1:10
Обозначение	Наименование	Материал	Сортамент	Вес, кг	м

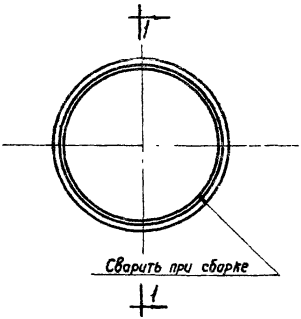

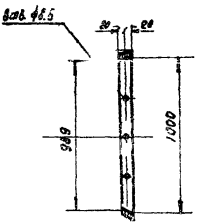

По 1-1

Т23.3	Кольцо	Ст.3	-40х3	2,94	1:20
Обозначение	Наименование	Материал	Сортамент	Вес, кг	м

ТД	Дефлекторы для вентиляционных систем.	Серия 4.904-12	
1966г.	Дефлекторы типа Т22+Т23. Деталь 3.	Лист	53

Шифр
1000-66
Марка-лист
53
Инв. №
Т-9003

Исполнитель Кузнецова
Проверил Смирнов

Рук. отдела Гесслер
Гл. инж. пр-та Смирнов
Инженер Цветкова
Дата выпуска: Декабрь 1966г.

Госстрой СССР
ЦНИИПРОМЗДАНИЙ
г. Москва

9137 60

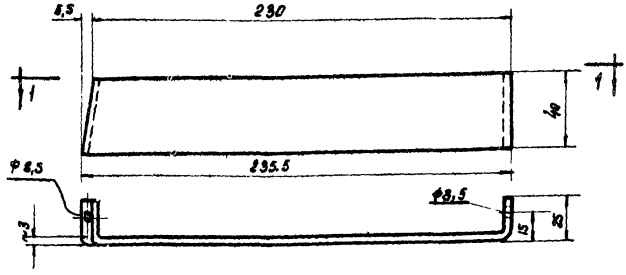

По 1-1

Т 22,4	Распорка	ст.3	-40х3	0,27	1:2
Обозначение	Наименование	Материал	Сортамент	Вес, кг	м

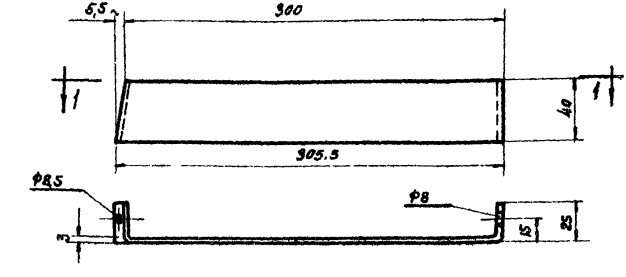

По 1-1

Т 23.4	Распорка	ст.3	-40х3	0,34	1:25
Обозначение	Наименование	Материал	Сортамент	Вес, кг	м

ТД	Дефлекторы для вентиляционных систем.	Серия 4.904-12	
1956г.	Дефлекторы типа Т22 и Т23 Деталь 4.	Лист	54

Шифр 1009-66
Марка-лист 54
Инв. № Т-9004

Исполнитель Кузнецова
Проверил Смирнов

Рук. отдела Гесслер
Гл. инж. пр-та Смирнов
Инженер Цветкова
Дата выпуска: декабрь 1966г.

Госстрой СССР
ЦНИИПРОМЗДАНИЙ
г. Москва

9137 61

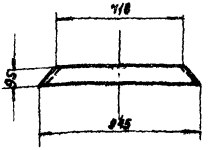

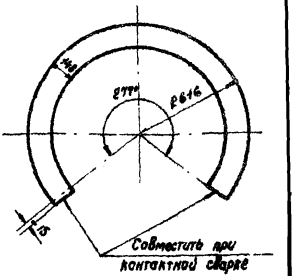

Развертка

Т 22.5	Конус	ст. 3	ст. лист. б=1мм	9,02	1:20
Обозначение	Наименование	Материал	Сортамент	Вес, кг	м

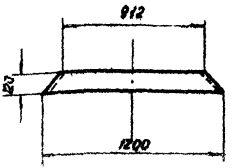

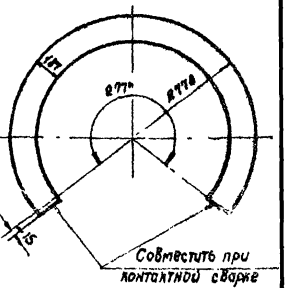

Развертка

Т 23.5	Конус	ст. 3	ст. лист б=1мм	4,87	1:20
Обозначение	Наименование	Материал	Сортамент	Вес, кг	м

ТД	Дефлекторы для вентиляционных систем.	Серия 4.904-12	
1966 г.	Дефлекторы типа Т22 и Т23. Деталь 5.	Лист	55

Шифр 1009-66
Марка-Лист 55
Инв. № Т-9005

Госстрой СССР ЦНИИПРОМЗДАНИЙ г. Москва

Рук. отдела Гесслер
Гл. инж. пр-та Спирнов
Инженер Цветкова
Дата выпуска: декабрь 1966 г.

Исполнитель Кузнецова
Проверил Спирнов

9137 62

Шифр
1009-66
Марка-лист
56
Инв.№
Т-9006

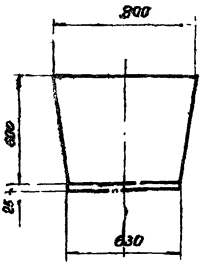

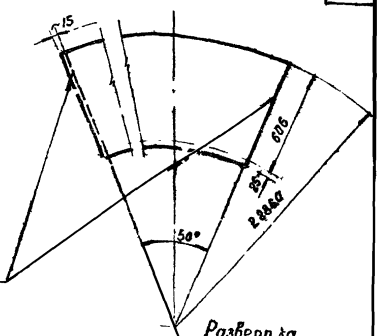

Совместить при контактной сварке

Развертка

Т22.7	Диффузор	ст.3	ст. лист δ=1мм	10.6	1:20
Обозначение	Наименование	Материал	Сортамент	Вес, кг	м

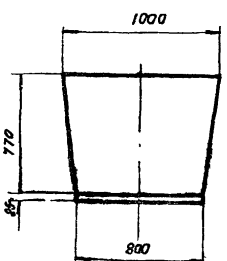

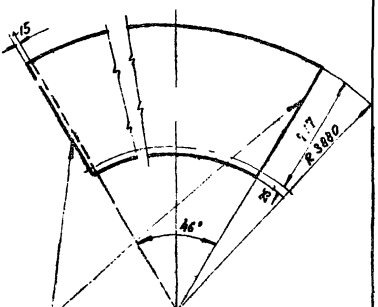

Совместить при контактной сварке

Развертка

Т23.7	Диффузор	ст.3	ст. лист δ=1мм	17.2	1:20
Обозначение	Наименование	Материал	Сортамент	Вес, кг	м

ТД	Дефлекторы для вентиляционных систем	Серия 4.904-12	
1956г.	Дефлекторы типа Т22÷Т23. Деталь 7	Лист	56

Госстрой СССР ЦНИИПРОМЗДАНИЙ г. Москва

Рук. отдела Гесслер
Гл. инженер-ка Смирнов
Инженер Цветкова
Дата выпуска: декабрь 1966г.

Исполнитель Кузнецова
Проверил Смирнов

9/37 63

Шифр	1009-66
Марка-лист	57
Инв. №	Т-9007

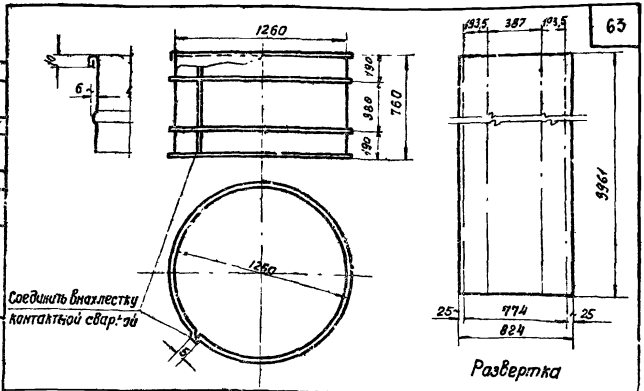

Т22,8	Цилиндр	ст.3	ст. лист б=1мм	25.4	1:20
Обозначение	Наименование	Материал	Сортамент	Вес, кг	м

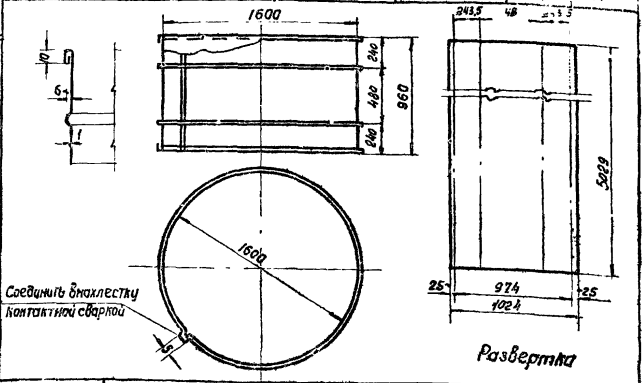

Т23.8	Цилиндр	ст.3	ст. лист б=1мм	40:1	1:20
Обозначение	Наименование	Материал	Сортамент	Вес, кг	м

ТД	Дефлекторы для вентиляционных систем	Серия 4.904-12	
1966г.	Дефлекторы типа Т22 и Т23. Деталь 8	Лист	57

Исполнитель Кузнецова
Проверил Смирнов
Рук. отдела Гесслер
Гл. инж. пр-та Смирнов
Инженер Цветкова
Дата Выпуска: декабрь 1966г.

Госстрой СССР
ЦНИИЭП ЗДАНИЙ
г. Москва

9/37 64

Шифр 1809-66
Карта лист 58
Инв. N
Т-9008
Госстрой СССР ЦНИИПРОМЗДАНИЙ г. Москва

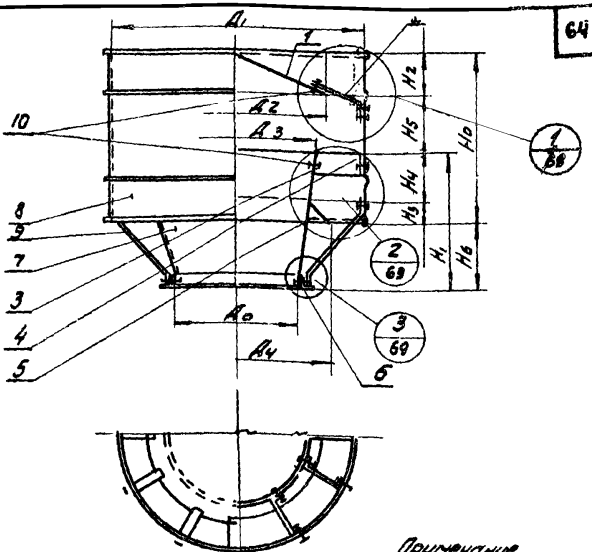

Примечание.
Узлы 1,2 и 3 см. лист 69.

Таблица размеров и весов

N дефлектора	Размеры в мм												Вес кг
	Д0	Д1	Д2	Д3	Д4	Н0	Н	Н2	Н3	Н4	Н5	Н6	
Т24	1000	2000	1700	1260	1500	1200	1000	300	150	350	400	500	1936
Т25	1250	2500	2126	1575	1875	1500	1250	375	185	440	500	625	3035

Поз.	Обозначение	Наименование	Кол.	Материал	Т24 1 шт.	Т24 общ.	Т25 1 шт.	Т25 общ.	N листа	Прим.
10	Т24-Т25/10	Болт М12х30 с гайкой	10	Ст.3	0,024	1,68	0,024	1,68	–	
9	Т24-Т25/9	Подкос	8	Ст.3	0,72	5,8	0,88	7,2		
8	Т24-Т25/8	Цилиндр	1	Ст.3	93,0	93,0	144,0	144,0		
7	Т24-Т25/7	Диффузор	1	Ст.3	39,8	39,8	63,5	63,5		
6	Т24-Т25/6	Фланец	1	Ст.3		7,0	–	9,8		По нормалям треста Спецстальконструкция
5	Т24-Т25/5	Конус	1	Ст.3	14,6	14,6	17,5	17,5		
4	Т24-Т25/4	Распорка	8	Ст.3	0,54	4,32	0,65	5,2		
3	Т24-Т25/3	Кольцо	1	Ст.3	3,7	3,7	4,65	4,65		
2	Т24-Т25/2	Лопка	12	Ст.3	0,38	4,56	0,45	5,40		
1	Т24-Т25/1	Зонт	1	Ст.3	28,1	28,1	44,0	44,0		

Спецификация

ТД

Дефлекторы для вентиляционных систем

Серия 4.904-12

1956 г.

Дефлекторы типа Т24 и Т25. Общий вид.

Лист 58

65

Совместить при контактной сварке

Узел „А"

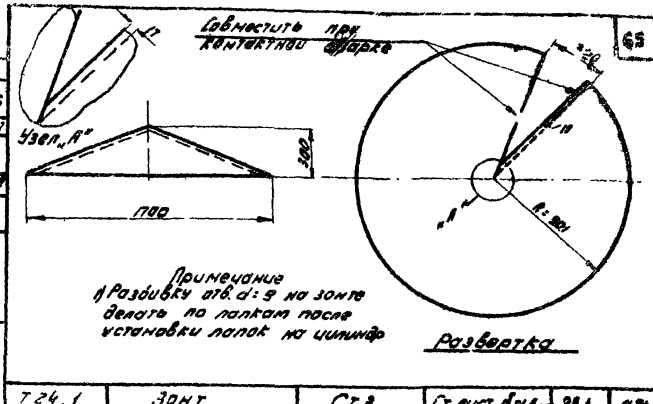

Примечание
1) Разбивку отв. d=9 на зонте делать по лапкам после установки лапок на цилиндр

Развертка

Т 24,1	Зонт	Ст.3	Ст. лист. δ=1,5мм	28.1	1:25
Обозначение	Наименование	Материал	Сортамент	Вес, кг	М

Совместить при контактной сварке

Узел „А"

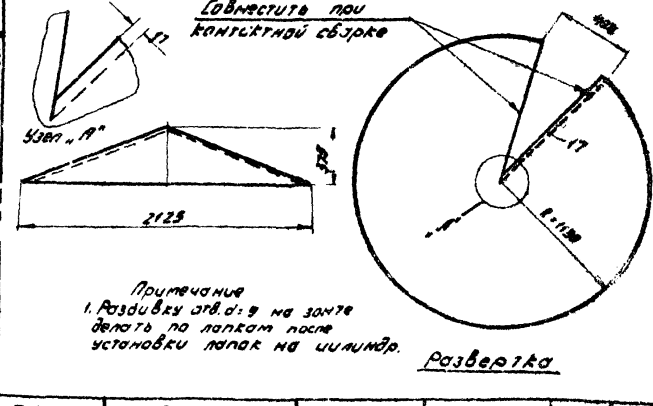

Примечание
1. Разбивку отв. d=9 на зонте делать по лапкам после установки лапок на цилиндр.

Развертка

Т 25,1	Зонт	Ст.3	Ст. лист δ=1,5мм	44.0	1:25
Обозначение	Наименование	Материал	Сортамент	Вес, кг	М

ТД	Дефлекторы для вентиляционных систем	Серия 4.904-12
1966г.	Дефлекторы типа Т 24 и Т 25 Деталь 1	Лист 59

Госстрой СССР ЦНИИПРОМЗДАНИЙ г. Москва

Рук. отдела Гесслер
Гл. инж. пр-та Смирнов
Инженер Цветкова
Дата выпуска: Декабрь 1966г.

Исполнитель Шкиндорова Федорова
Проверил Смирнов

Инв. № Т-9009
Марка-лист 59
Шифр 1009-66

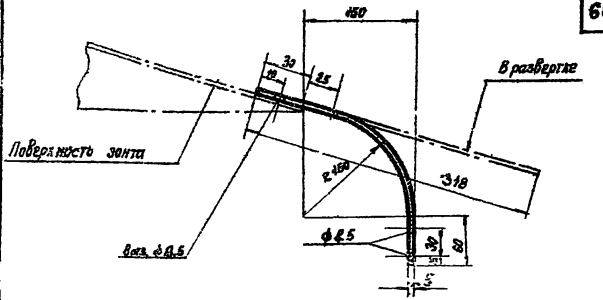

Т24,2	Лапка	Ст.3	−30×5	0,38	—
Обозначение	Наименование	Материал	Сортамент	Вес, кг	м

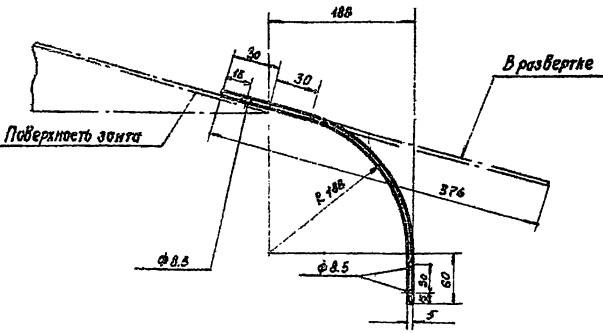

Т25.2	Лапка	Ст.3	30×5	0,45	—
Обозначение	Наименование	Материал	Сортамент	Вес, кг	м

ТД	Дефлекторы для вентиляционных систем.	Серия 4.904-12	
1966 г.	Дефлекторы типа Т24 и Т25. Деталь 2.	Лист	60

Шифр 1008-64
Марка-Лист 60
Инв. N. Т-9010

Исполнитель Федорова
Проверил Смирнов
Рук. отдела Гесслер
Гл. инж. пр-та Смирнов
Он. инженер Цветкова
Дата выпуска: декабрь 1966 г.

Госстрой СССР
ЦНИИПРОМЗДАНИЙ
г. Москва

9137 67

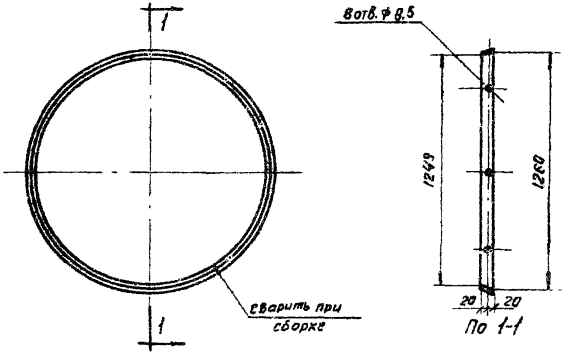

Т24.3	Кольцо	Ст. 3	— 40×3	3,7	1:20
Обозначение	Наименование	Материал	Сортамент	Вес кг	м

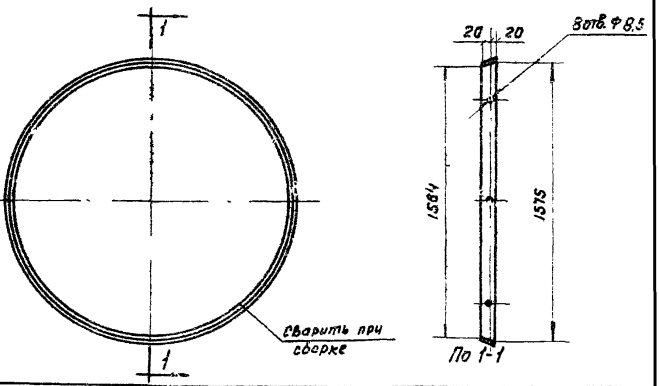

Т25.3	Кольцо	Ст. 3	— 40×3	4,65	1:20
Обозначение	Наименование	Материал	Сортамент	Вес, кг	м

ТД	Дефлекторы для вентиляционных систем.	Серия А.904-12	
1966г.	Дефлекторы типа Т24 и Т25. Деталь 3.	Лист	61

Шифр 1809-66
Марка-Лист 61
Инв. N Т-9011

Федорова
Федорова
Смирнов
Исполнитель
Проверил
Гесслер
Смирнов
Цветкова
Рук. отдела
Гл. инж. пр-та
Инженер
Дата выпуска: декабрь 1966г.

Госстрой СССР
ЦНИИПРОМЗДАНИЙ
г. Москва

9137 68

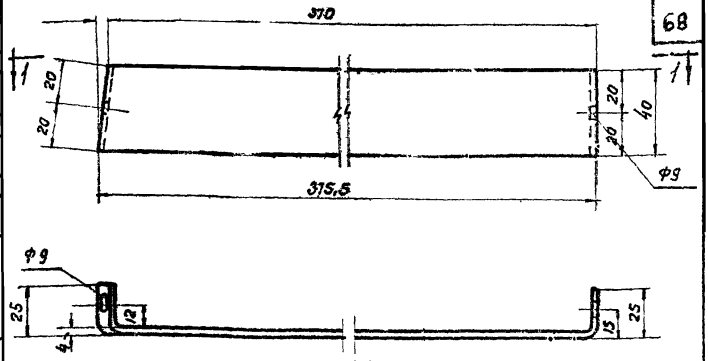

По 1-1 Длина заготовки = 425 мм.

24.4	Распорка	Ст. 3	40×4	0,54	1:2
Обозначение	Наименование	Материал	Сортамент	Вес, кг	М

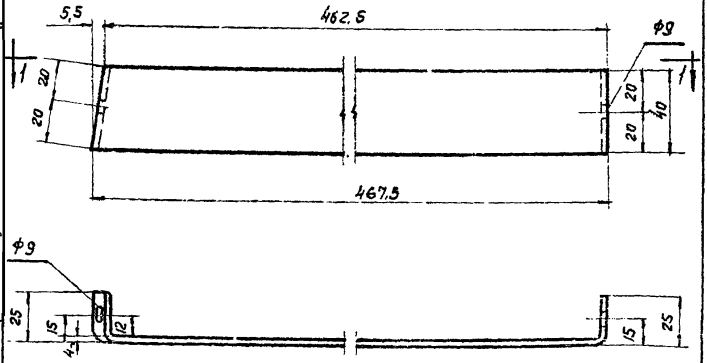

По 1-1

Длина заготовки = 518 мм

25.4	Распорка	Ст. 3	-40×4	0,65	1:2
Обозначение	Наименование	Материал	Сортамент	Вес, кг	М

ТД	Дефлекторы для вентиляционных систем.	Серия 4.904-12	
1966г.	Дефлекторы типа Т24 и Т25. Деталь 4.	Лист	62

Шифр 1009-66
Марка-лист 62
Инв. № Т-9012

Федорова
Смирнов
Исполнитель
Проверил
Гесслер
Смирнов
Цветкова
Дата выпуска: декабрь 1966г.
Рук. отдела
Гл. инж. пр-та
Инженер

Госстрой СССР
ЦНИИПРОМЗДАНИЙ
г. Москва

9137 69

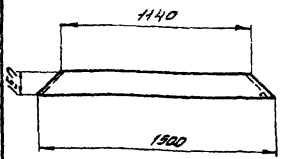

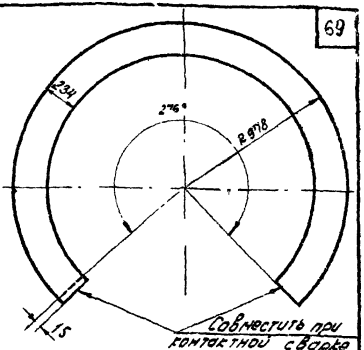

Развертка

Т 24.5	Конус	Ст. 3	Лист δ = 1,5 мм	11,6	1:25
Обозначение	Наименование	Материал	Сортамент	Вес, кг	м

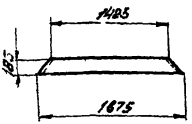

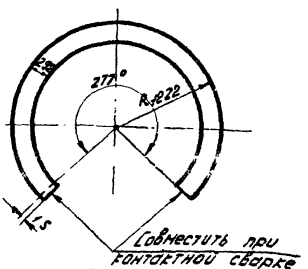

Развертка

Т 25.5	Конус	Ст. 3	Лист, ст δ = 1,5 мм	17,5	1:50
Обозначение	Наименование	Материал	Сортамент	Вес, кг	м

ТД	Дефлекторы для вентиляционных систем	Серия 4.904-12	
1966 г.	Дефлекторы типа Т24 и Т25. Деталь 5.	Лист	63

Шифр 1009-66
Марка лист 63
Инв. № Т-9013
Исполнитель Федорова
Проверил Смирнов
Рук. отдела Гесслер
Гл. инж. пр-та Смирнов
Ин. Ксенер Цветкова
Дата выпуска: декабрь 1966 г.
Госстрой СССР ЦНИИПРОМЗДАНИЙ г. Москва

9137 70

Шифр
1009-66
Марк. лист
64
Инв. №
9014

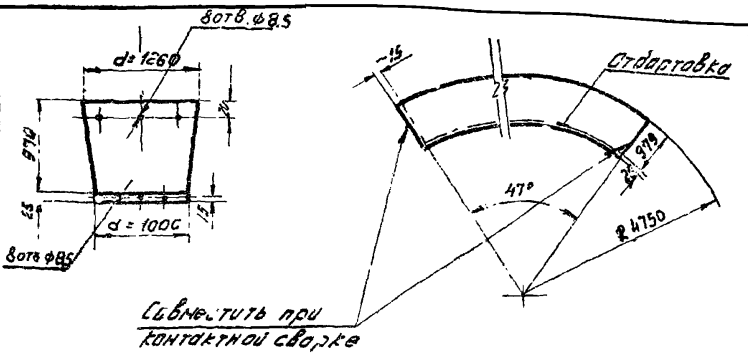

Развертка

24	Диффузор	Ст. 3	Ст. лист. δ=1,5мм	39,3	1:50
Обозначение	Наименование	Материал	Сортамент	Вес кг	м

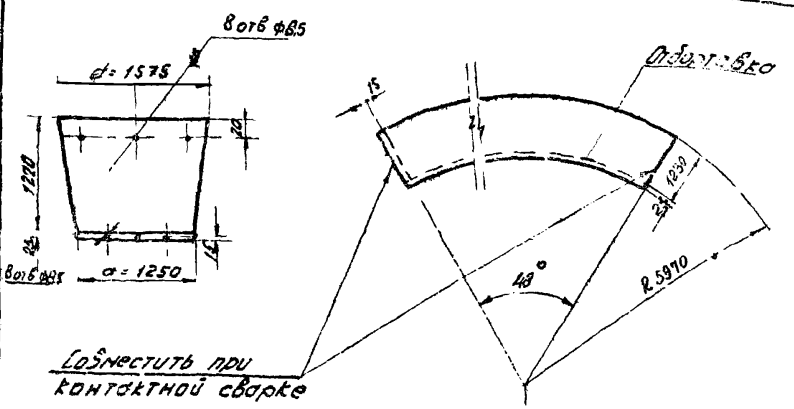

Развертка

Т 25,7	Диффузор	Ст. 3	Ст. лист δ=1,5мм	63	1:50
Обозначение	Наименование	Материал	Сортамент	Вес кг	м

ТД	Дефлекторы для вентиляционных систем.	Серия 4.904-12	
1966	Дефлекторы типа Т24 и Т25 Деталь 7.	Лист	64

Госстрой СССР ЦНИИПРОМЗДАНИЙ г. Москва.

Гл. инж. пр-та | Инженер | Дата вып. | Смирнов | Декабрь 1966 г. | Исполнит. | Проверил

9137 71

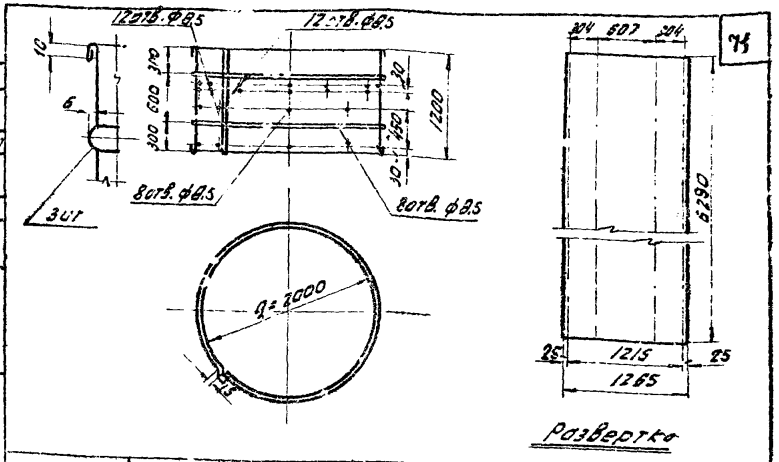

Т24.8	Цилиндр	Ст.3	Ст. лист. δ=1,5мм	93,0	1:50
Обозначение	Наименование	Материал	Сортамент	Вес,кг	м

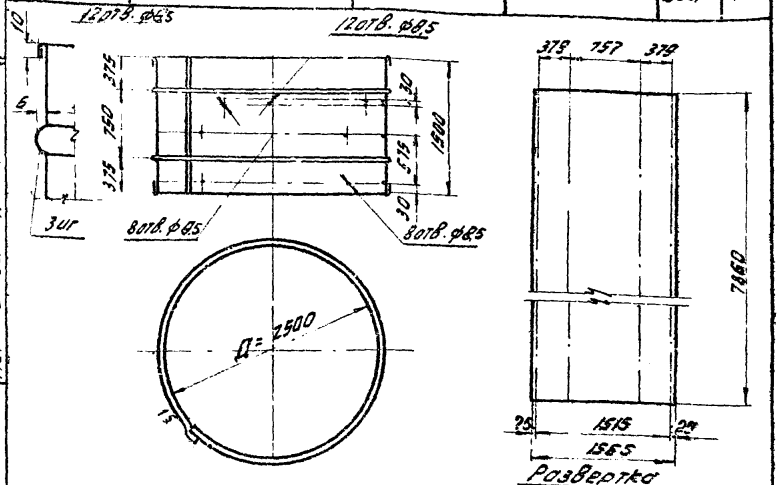

Т25.8	Цилиндр	Ст.3	Ст. лист. δ=1,5мм	144,0	1:50
Обозначение	Наименование	Материал	Сортамент	Вес,кг	м

ТД	Дефлекторы для вентиляционных систем.	Серия 4.904-12
1966г	Дефлекторы типа Т24 и Т25. Деталь 8.	Лист 65

Шифр 1009-66
Марка-лист 65
Инв. № Т-9015

Исполнитель Федорова
Проверил Смирнов

Гесслер
Смирнов
Цветкова
Инженер
Рук. отдела
Гл. инж. пр-та
Инженер
Дата выпуска: Декабрь 1966г.

Госстрой СССР
ЦНИИПРОМЗДАНИЙ
г. Москва.

9137 72

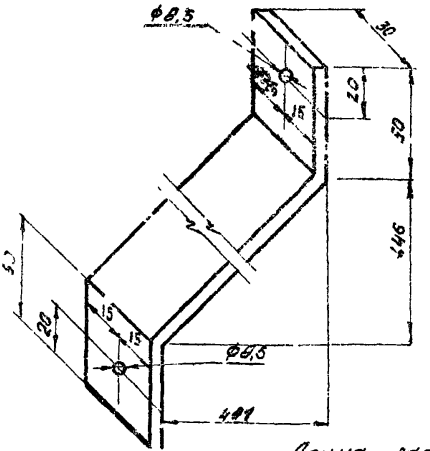

Длина заготовки = 763 мм

Т24. 9	Подкос	Ст.3	– 30 х 4	0,72	1:2
Обозначение	Наименование	Материал	Сортамент	Вес. кг.	м

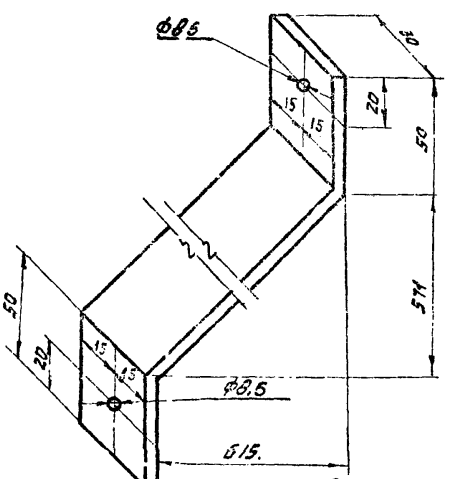

Длина заготовки = 940 мм

Т 25. 9	Подкос	Ст.3	–30 х 4	0,88	1:2
Обозначение	Наименование	Материал	Сортамент	Вес, кг	м

ТД	Дефлекторы для вентиляционных систем	Серия Н. 904-12	
1966	Дефлекторы типа Т24 и Т25. Деталь 9.	Лист	66

Госстрой СССР
ЦНИИПРОМЗДАНИЙ
г. Москва

Инженер Цветкова
Дата выпуска: декабрь 1966 г.

9137 73

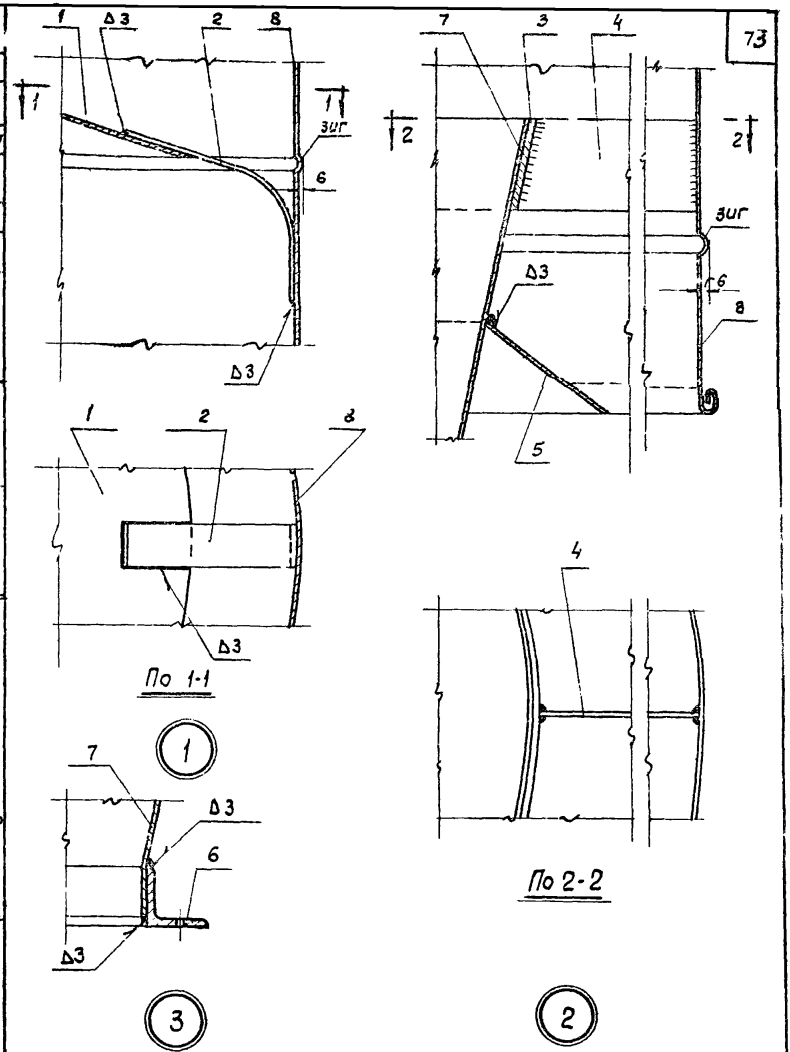

Шифр	1009-66		
Марка-лист	67		
Инв. №	Т-9017		
Проверил	Смирнов		
Рук. отдела	Гесслер		
Гл. инж. пр-та	Смирнов		
Инженер	Цветкова		
Дата выпуска:	1966г.		

Госстрой СССР
ЦНИИПРОМЗДАНИЙ
г. Москва

ТД	Дефлекторы для вентиляционных систем	Серия 4.904-12	
1966г	Дефлекторы типа Т17÷Т21 Узлы 1, 2 и 3	Лист	67

9137 74

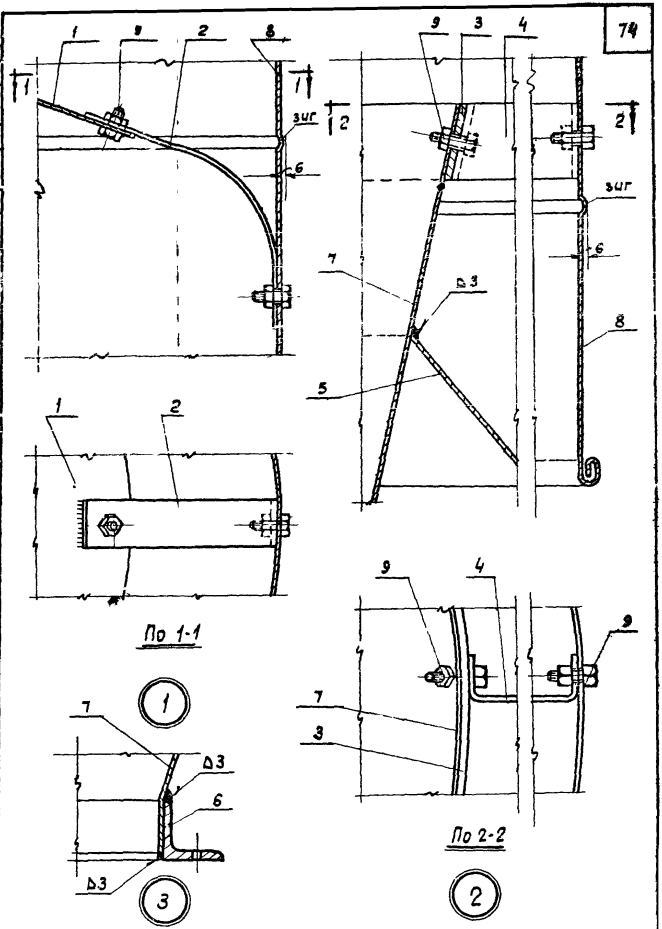

Шифр	1009-66
Марка-лист	68
Инв. №	Т-9018
Проверил	Смирнов
Рук. отд.	Гесслер
Гл. инж. пр-та	Смирнов
Инженер	Цветкова
Дата выпуска	1966 г.

Гестрой СССР
ЦНИИПРОМЗДАНИЙ
г. Москва

ТД	Дефлекторы для вентиляционных систем	Серия 4.904-12
1966 г.	Дефлекторы типа Т 22 и Т 23 Узлы 1 и 2	Лист 68

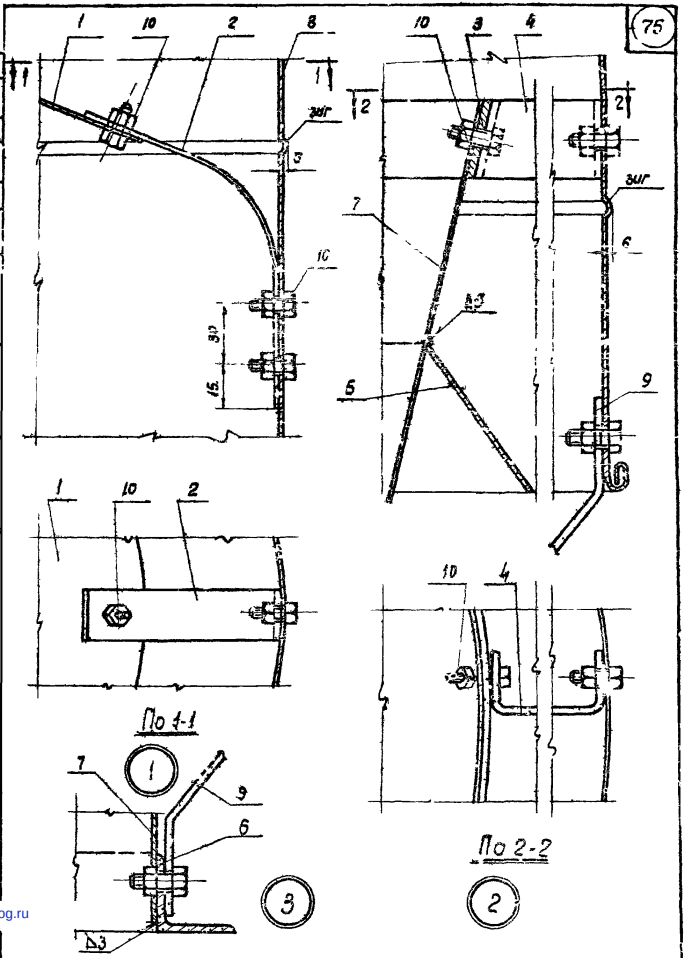

Шифр	1009-66
Марка-лист	69
Инв. №	Т-9019
Проверил	Смирнов
Рук. отд.	Гессер
Отинж. пр-та	Смирнов
Инженер	Цветкова
Дата выпуска	1968 г.

Госстрой СССР
ЦНИИПРОЕКТ ЗДАНИЙ
г. Мос

ТЛ | Детлекторы для вентиляционных систем | Серия

Детлекторы типа Т24 и Т25

gost.e-ecolog.ru