ГОСУДАРСТВЕННЫЙ КОМИТЕТ СОВЕТА МИНИСТРОВ СССР ПО ДЕЛАМ СТРОИТЕЛЬСТВА
/ГОССТРОЙ СССР/

СЕРИЯ 4407-85

ВЕНТИЛЯЦИОННЫЕ УСТРОЙСТВА И ПРОТИВОПОЖАРНАЯ ЗАЩИТА КАБЕЛЬНЫХ, ШИННЫХ И КАБЕЛЬНО-ШИННЫХ ТОННЕЛЕЙ НА ПРОМЫШЛЕННЫХ ПРЕДПРИЯТИЯХ

МАТЕРИАЛЫ ДЛЯ ПРОЕКТИРОВАНИЯ

ВЫПУСК 4

НЕСТАНДАРТИЗИРОВАННОЕ ОБОРУДОВАНИЕ К САНТЕХНИЧЕСКОЙ ЧАСТИ

/КЛАПАН ПРОТИВОПОЖАРНЫЙ/

10714-04

gost.e-ecolog.ru

ЦЕНТРАЛЬНЫЙ ИНСТИТУТ ТИПОВЫХ ПРОЕКТОВ

МОСКВА

Отпечатано Свердловским филиалом ЦИТП

620062 г.Свердловск-62 ул.Генеральская,3-А

Заказ Тираж Цена

Инв.№ 1975г.

ГОСУДАРСТВЕННЫЙ КОМИТЕТ СОВЕТА МИНИСТРОВ СССР ПО ДЕЛАМ СТРОИТЕЛЬСТВА
/ГОССТРОЙ СССР/

СЕРИЯ 4407-85

ВЕНТИЛЯЦИОННЫЕ УСТРОЙСТВА И ПРОТИВОПОЖАРНАЯ ЗАЩИТА КАБЕЛЬНЫХ, ШИННЫХ И КАБЕЛЬНО-ШИННЫХ ТОННЕЛЕЙ НА ПРОМЫШЛЕННЫХ ПРЕДПРИЯТИЯХ

МАТЕРИАЛЫ ДЛЯ ПРОЕКТИРОВАНИЯ

ВЫПУСК 4

СОСТАВ СЕРИИ

Выпуск 1 ЭЛЕКТРИЧЕСКАЯ ЧАСТЬ
Выпуск 2 СТРОИТЕЛЬНАЯ ЧАСТЬ
Выпуск 3 САНТЕХНИЧЕСКАЯ ЧАСТЬ
Выпуск 4 НЕСТАНДАРТИЗИРОВАННОЕ ОБОРУДОВАНИЕ К САНТЕХНИЧЕСКОЙ ЧАСТИ/КЛАПАН ПРОТИВОПОЖАРНЫЙ/
Выпуск 5 АВТОМАТИЧЕСКАЯ СИГНАЛИЗАЦИЯ И ПРОТИВОПОЖАРНАЯ ЗАЩИТА

Разработаны институтами
ГПИ Тяжпромэлектропроект /Выпуск 1/
Харьковским Промстройниипроектом /Выпуск 2/
Харьковским Сантехпроектом /Выпуски 3,4/
ЛСКБ противопожарная автоматика/Выпуск 5/

Утверждены
отделом типового проектирования
и организации проектно-
изыскательских работ Госстроя
СССР
письмо №2/2-159 от 30 июня 1970

ЦЕНТРАЛЬНЫЙ ИНСТИТУТ ТИПОВЫХ ПРОЕКТОВ

МОСКВА

СОДЕРЖАНИЕ

N п/п	Наименование	NN чертежей	Лист	Страница
1	Клапан противопожарный Пояснительная записка Технические условия		2	3
2	Клапан противопожарный Перечень чертежей	КП1 пч	3	4
3	Клапан противопожарный. Паспорт.	КП1 п	4	5
4	Клапан противопожарный Установка в проеме приточной камеры	КП1 у	5-7	6-8
5	Клапан противопожарный. Общий вид.	КП1	8	9
6	Клапан противопожарный Решетка	КП1-01	9	10
7	Клапан противопожарный. Полотно клапана.	КП1-02	11	12
8	Клапан противопожарный Механизм аварийного закрывания	КП1-03	13	14
9	Клапан противопожарный Сводная ведомость материалов.	КП1 с.в.	25	26

Госстрой СССР ГПИ Харьковский Сантехпроект г. Харьков

ТД 1969

Вентиляционные устройства и противопожарная защита кабельных и шинных тоннелей. Серия 4.407-85

Клапан противопожарный Содержание. Выпуск 4. Лист 1

ПОЯСНИТЕЛЬНАЯ ЗАПИСКА

I Общая часть.

Противопожарный клапан предназначен для автоматического перекрывания проема приточной камеры в случае пожара в кабельных, кабельно-шинных и шинных тоннелях

Клапан устанавливается в приточных камерах типа „П-1" (сдвоенная) и „П-1а" (одинарная) кабельных, кабельно-шинных и шинных тоннелей.

Приточные камеры разработаны в выпуске 3 данной серии (см. „Сантехническая часть")

II Конструкция противопожарного клапана.

Противопожарный клапан представляет собой сварную конструкцию и состоит из следующих основных узлов:

а) решетки (черт. КП1-01, лист 9),

б) полотна клапана (черт КП1-02, лист 11),

в) механизма аварийного закрывания (черт КП1-03, лист 13),

г) установки конечных выключателей ВК-300А.

В качестве привода механизма аварийного закрывания применён тормозной электромагнит КМТ-3А, каталожный номер 128222

Зазор в проеме камеры по периметру решетки клапана уплотняется асбестовым шнуром и зачеканивается раствором на расширяющемся цементе с мелким песком состава 1:2 (см. D-D, лист 6)

III Принцип работы клапана

При открытом проеме приточной камеры полотно клапана удерживается захватом (черт. КП1-03, поз 6, лист 13) в вертикальном положении.

В случае возникновения пожара в тоннеле захват (черт. КП1-03, поз. 6, лист 13), шарнирно соединенный с якорем электромагнита КМТ-3А, поворачивается и полотно клапана падает, в результате чего прекращается доступ приточного воздуха в тоннель.

Тонким контуром условно показаны строительная часть и другие элементы приточной камеры, разработанные в выпусках 1, 2 и 3 проекта данной серии.

ТЕХНИЧЕСКИЕ УСЛОВИЯ

I Изготовление и монтаж клапана.

1. Изготовление и монтаж противопожарного клапана производить в соответствии с требованиями чертежей, ГОСТов, указаний СНиП III Г10-62.

2. Сварку производить электродами Э-42 ГОСТ 9467-60 качественными швами. Контроль качества и прочность сварных швов по ГОСТ 6996-66 и ГОСТ 3242-54

3. Конструкцию клапана, кроме трущихся и посадочных мест, окрасить масляной краской.

4. Линейку (поз. 5, черт. КП1У, лист 5) для конечного выключателя ВК300А, устанавливаемого над полотном клапана, приварить по месту к полотну клапана при монтаже.

5. Полотно клапана (черт КП1-02, лист 11) при закрывании проема должно плотно прилегать к решетке (черт. КП1-01, лист 9) по всему периметру

6. Решетка клапана устанавливается на закладной раме проема камеры

Рабочие чертежи закладных элементов для крепления решетки и электрооборудования клапана разработаны ГПИ Харьковский Промстройниипроект и даны в выпуске 2 данной серии

7. Рабочие чертежи электрической части проекта (подвод электропитания, блокировка, исключающая закрывание проема во время пребывания в камере обслуживающего персонала, световая сигнализация и др.) разработаны ГПИ Тяжпромэлектропроект и даны в выпуске 1 данной серии

II Эксплуатация клапана и техника безопасности

1. Перед приемкой клапана в эксплуатацию необходимо проверить качество его изготовления и монтажа, обратив внимание на соответствие деталей и узлов требованиям, указанным в чертежах.

2. Периодически проверять работу клапана, производить ревизию электрооборудования, блокировки и сигнализации, устраняя выявленные неполадки.

3. При входе в камеру, перед началом монтажных, ремонтных, проверочных работ в целях безопасности необходимо открытую дверь взять на защелку (черт. КП1-07 лист 23) и на установленном в камере пульте (см. электрическую часть, выпуск 1) избиратель управления переключить на местное управление.

4. Находясь в камере необходимо соблюдать требования:

а) общих правил безопасности.

б) указаний по управлению электрической частью (см. выпуск 1)

в) эксплуатационной инструкции для данного рабочего места, составленной предприятием.

5. При выходе из камеры по окончании работ необходимо избиратель управления на пульте переключить на автоматический режим, сбросить защелку, удерживающую дверь и плотно ее закрыть

ТД	Вентиляционные устройства и противопожарная защита кабельных и шинных тоннелей.	Серия 4.407-85	
1969	Клапан противопожарный Пояснительная записка Технические условия	Выпуск 4	Лист 2

Сантехпроект г. Харьков

Рук. группы Проверил

Ватицкий Михайлова

ПЕРЕЧЕНЬ ЧЕРТЕЖЕЙ КП1п.ч.

NN п/п	Наименование	NN чертежей	Лист	стр.
1	Клапан противопожарный Паспорт	КП 1 п	4	5
2	Клапан противопожарный Установка в проеме приточной камеры	КП 1у	5-7	6-8
3	Клапан противопожарный Общий вид	КП 1	8	9
4	Решетка	КП1-01	9	10
5	Боковина	КП1-01/01	10	11
6	Ребро	КП1-01/02	10	11
7	Кронштейн	КП1-01/03	10	11
8	Планка	КП1-01/04	18	19
9	Боковина	КП1-01/05	18	19
10	Полотно клапана	КП1-02	11	12
11	Крышка	КП1-02/01	12	13
12	Ушко	КП1-02/02	12	13
13	Ручка	КП1-02/03	12	13
14	Ось	КП1-02/04	12	13
15	Прокладка	КП1/01	20	21
16	Планка	КП1/02	10	11
17	Механизм аварийного закрывания	КП1-03	13	14
18	Кронштейн	КП1-03-01	14	15
19	Ребро	КП1-03-01/01	15	16
20	Направляющая	КП1-03-01/02	15	16
21	Стойка	КП1-03-01/03	15	16
22	Палец	КП1-03/01	15	16
23	Палец	КП1-03/02	16	17
24	Шток	КП1-03/03	16	17
25	Палец	КП1-03/04	16	17
26	Кольцо сальниковое	КП1-03/05	16	17
27	Крышка	КП1-03/06	17	18
28	Стяжка	КП1-03/07	17	18
29	Захват	КП1-03/08	17	18
30	Упор	КП1-04	18	19
31	Основание	КП1-04/01	18	19
32	Толкатель в сборе	КП1-05	19	20
33	Пружина	КП1-05/01	19	20
34	Толкатель	КП1 05/02	19	20
35	Втулка направляющая	КП1-05-01	20	21
36	Втулка	КП1-05-01/01	20	21
37	Шайбы	КП1-05-01/02	20	21
38	Кронштейн	КП1-05-02	21	22
39	Основание	КП1-05-02/01	21	22
40	Планка	КП1-05-02/02	21	22
41	Линейка	КП1-06	22	23
42	Полоса	КП1-06/01	22	23
43	Ребро	КП1-06/02	22	23
44	Защелка	КП1-07	23	24
45	Кронштейн	КП1-07-01	24	25
46	Ребро	КП1-07-01/01	24	25
47	Угольник	КП1-07-01/02	24	25
48	Упор	КП1-07.01	23	24
49	Палец	КП1-07/02	23	24
50	Сводная ведомость материалов	КП1 с.в.	25	26

Шифр А48

5

А-А

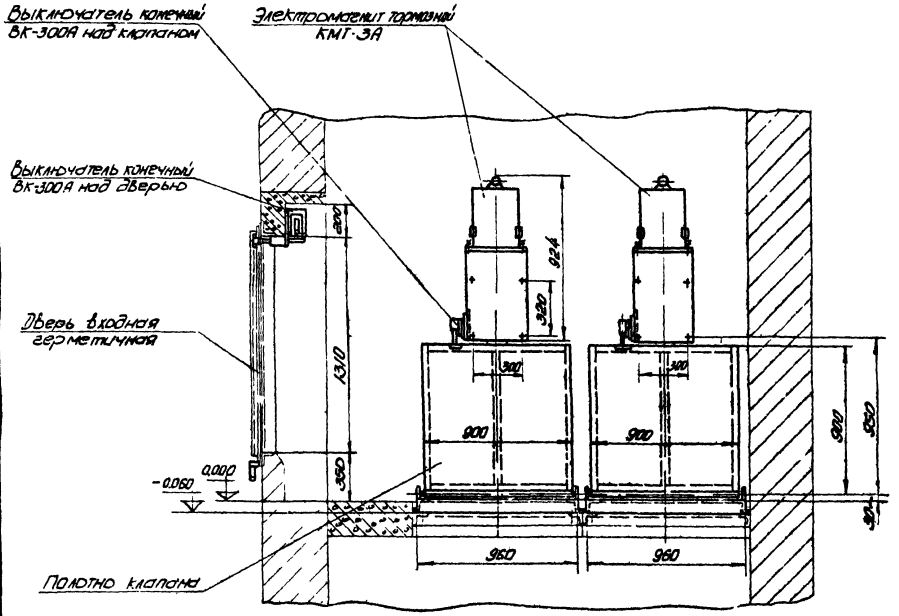

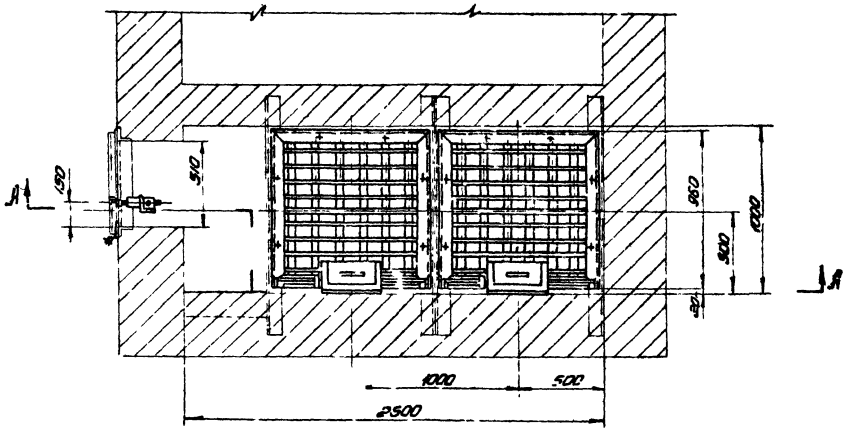

Противопожарный клапан предназначен для автоматического перекрывания проема приточной камеры в случае пожара в кабельных, кабельно-шинных и шинных тоннелях.

Противопожарный клапан представляет собой сварную конструкцию и изготовляется из стали марки ст 3 ГОСТ 380-60.

На чертеже показана установка из двух клапанов в приточной камере.

Техническая характеристика

1. Габаритные размеры одного клапана в мм:
   Длина - 960
   Ширина - 960
2. Вес полотна клапана в кг - 24,5
3. Вес клапана в сборе в кг. - 83,0
4. Выключатель конечный ВК-300А, исполнение I ступень 2, вес в кг. 1,035, количество в шт - 2
5. Электромагнит тормозной КМТ-3А, каталожный номер 128222, вес в кг - 45,0, количество в шт - 1.
   Тяговое усилие электромагнита в кг. - 35
   Максимальный ход якоря в мм - 50
   Напряжение в вольтах - 220/380.

ТД	Вентиляционные устройства и противопожарная защита кабельных и шинных тоннелей	Серия 4.407-85	
1969	Клапан противопожарный. Паспорт КП1п.	Выпуск 4	Лист 4

М1:20

Сантехпроект г. Харьков

Рабочие Залицкий Михайлова

Г-Г

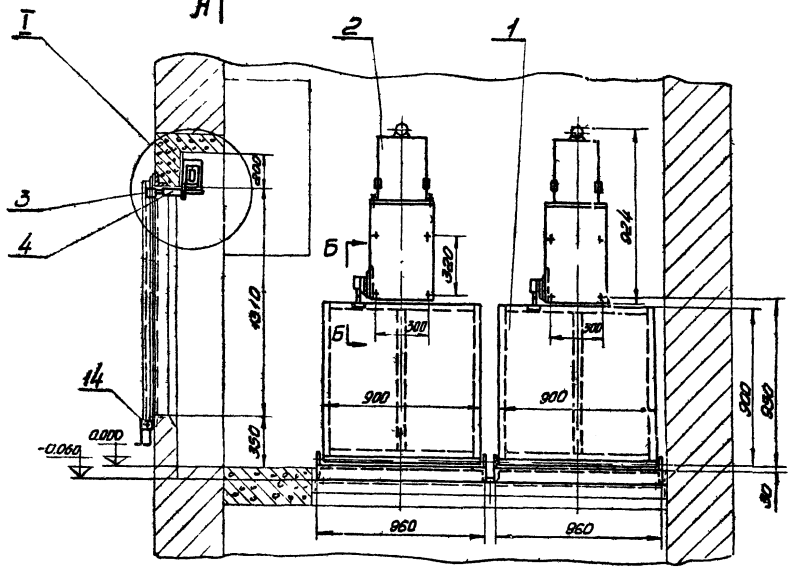

А-А

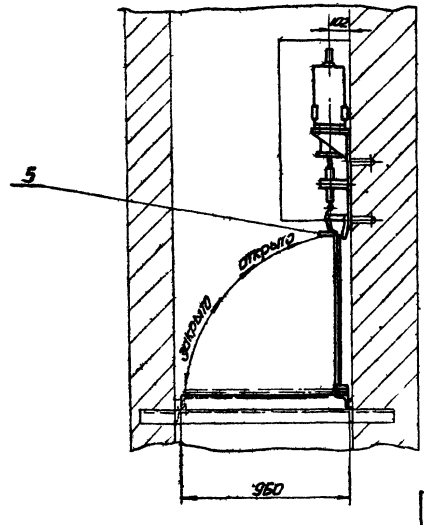

Схема размещения оборудования (смотрите Выпуск 3)

М 1:50

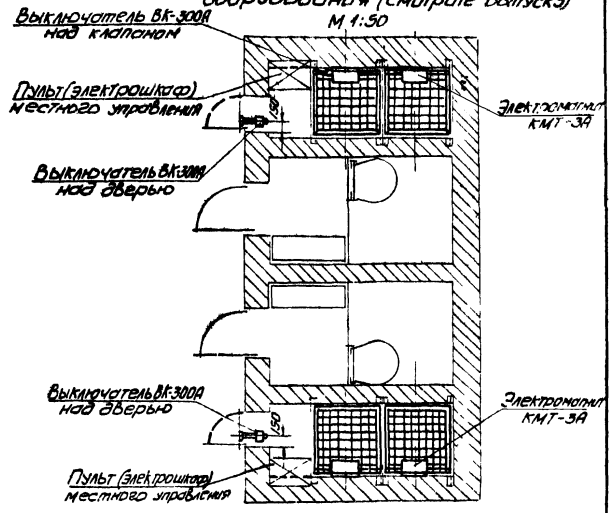

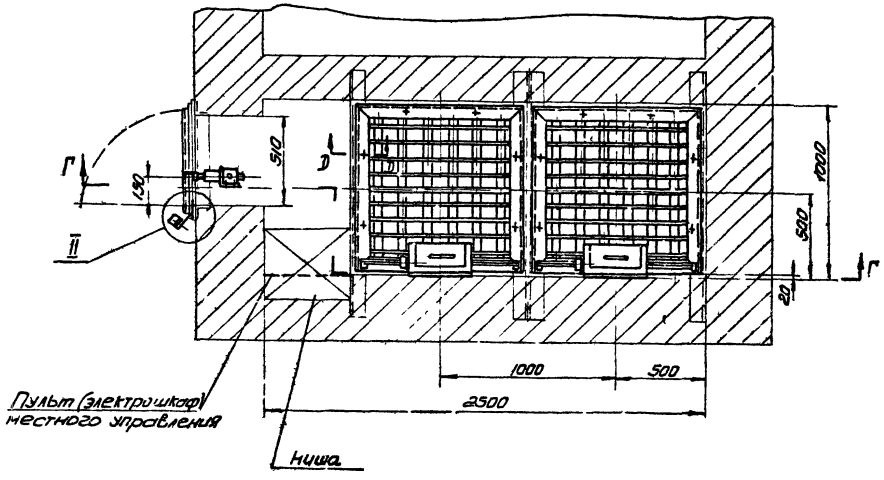

Примечания:

1. Данный лист рассматривать совместно с листами 6 и 7
2. Линейку (поз 5) под конечный выключатель над клапанами приварить по месту к полотну клапана при его монтаже.
3. В сдвоенных приточных камерах конечные выключатели над дверью размещены согласно показанной на этом листе схеме, взятой из выпуска 3 проекта данной серии.
4. Габариты помещений и строительных конструкций взяты из выпуска 2 проекта той же серии.

Вес общий кг. 332,5

поз.	Обозначение или ГОСТ	Наименование	Кол.	Материал	Вес 1 шт.	Вес общий кг.	Лист	Примечание
14	КП1-07	Защелка	1	сборочный чертеж	2,5	2,5		Лист 23
13		Выключатель конечный ВК-300А	3		1,035	3,105		Использование 1 спустя 2
12	ГОСТ 6402-61	Шайба пружинная 12Н	16	сталь 65Г ГОСТ 1050-60	0,003	0,036		
11	ГОСТ 5915-62	Гайка М12	16		0,017	0,27		
10	ГОСТ 7798-62	Болт М12х35	16		0,046	0,55		
9	ГОСТ 1779-55	Шнур асбестовый ф22 l=3840	1	—	2,2	2,2		
8	ГОСТ 6402-61	Шайба пружин. 6Н	12		—	0,004		
7	ГОСТ 5915-62	Гайка М6	12		0,0025	0,03		
6	ГОСТ 7798-62	Болт М6х16	12		0,005	0,06		
5	КП1 06	Линейка	2	сборочный чертеж	0,4	08		Лист 22
4	КП1-05	Толкатель в сборе	1	сборочный чертеж	2,94	2,94		Лист 19
3	КП1-04	Упор	1	сборочный чертеж	0,2	0,2		Лист 18
2	КП1-03	Механизм аварийного закрывания	2	сборочный чертеж	78,0	156,0		Лист 13
1	КП1	Клапан противопожарный	2	сборочный чертеж	83,0	166,0		Лист 8

Спецификация

Т.Д.	Вентиляционные устройства и противопожарная защита кабельных и шинных тоннелей			Серия 4.407-85	
1969	Клапан противопожарный. Установка в проеме приточной камеры. КП1у			Выпуск 4	Лист 5

М 1:20

Инв. № подл. | Подпись и дата | Взам. инв. №

Госстроя СССР
Сантехпроект г. Харьков
Гл. инженер проекта
Рук. группы
Проверил
Разраб.
Инв. № подл.
Подпись и дата
Взам. инв. №
Альбом
Вольницкий
Металлова
СТО-1 ИСП
КЖ-3
Изм.
Лист
№ докум.
Подпись
Дата
Типовой проект

I
М1:2

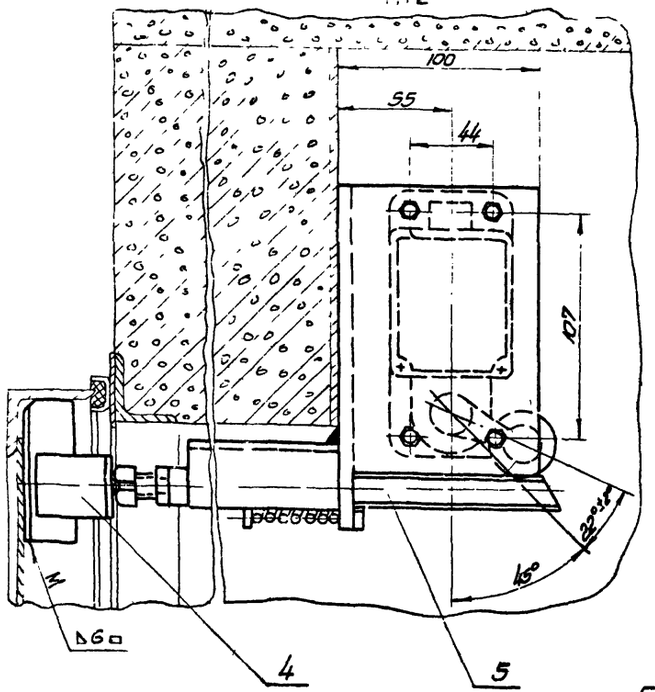

Б-Б
М1:2

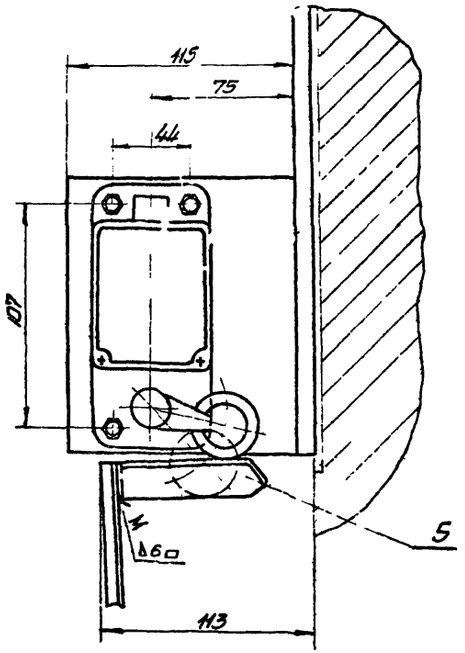

Вид В
М1:2

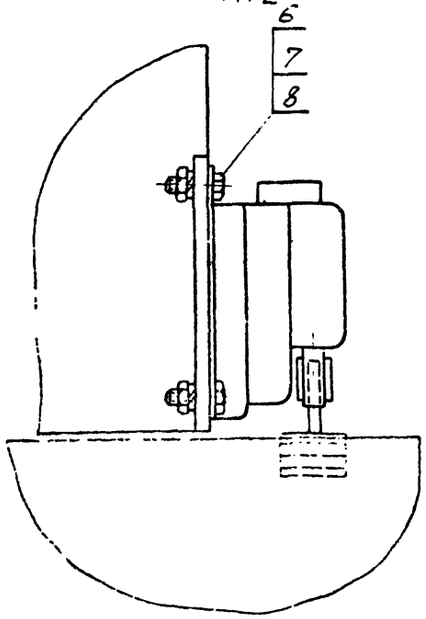

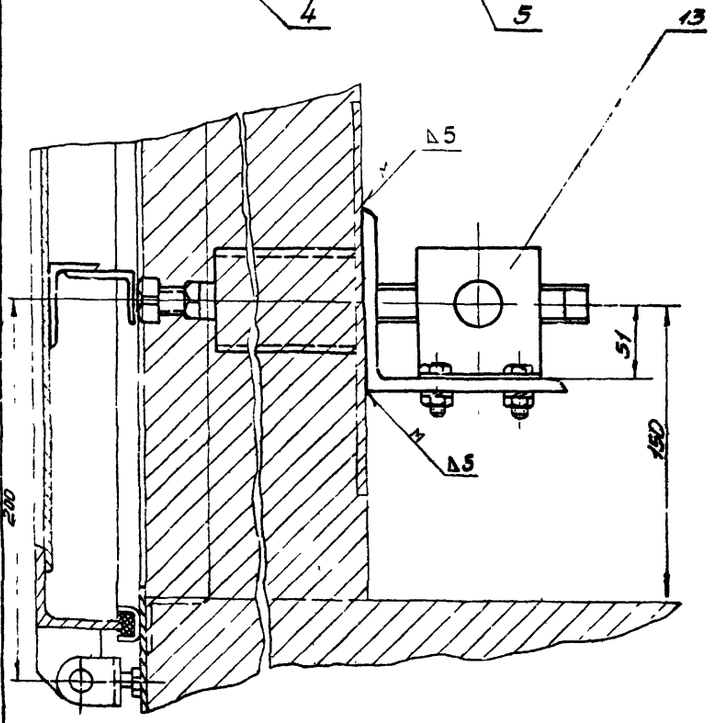

Д-Д
М1:2

Зачеканить раствором на расширяющемся цементе после установки

9

10
11
12

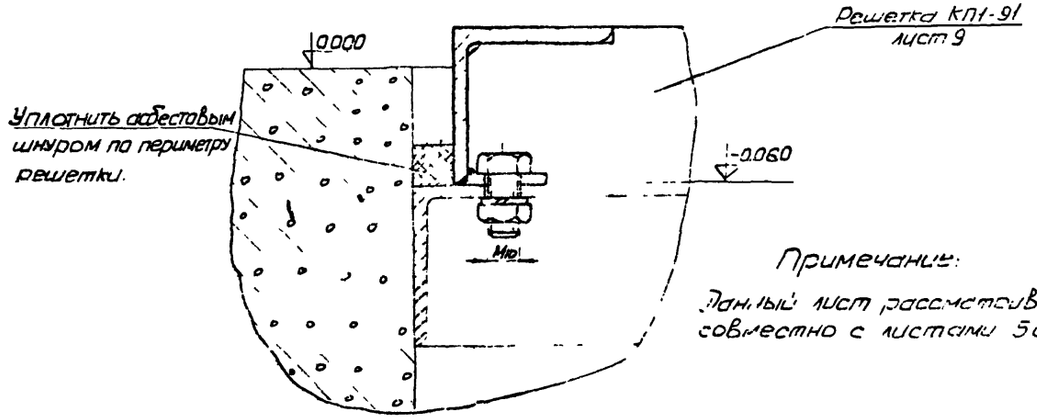

Примечание:

Данный лист рассматривать совместно с листами 5 и 7

ТД	Вентиляционные устройства и противопожарная защита кабельных и шинных тоннелей		Серия 4.407-85
1969	Клапан противопожарный. Установка в проеме протяжной камеры КП1у	Выпуск 4	Лист 6

Шифр А 48

Согласовано
ГПИ „Харьковсельэлектропроект"

Сантехпроект г. Харьков

Разработал
Проверил
Гл. инженер проекта
Нач. отдела
Гл. специалист

Заведующий
Начальник отдела
Главный специалист

Заведующий ОВ и ВК
Начальник ОВ и ЭС
Главный специалист

Заведующий ТХ
Начальник ТХ
Главный специалист

Заведующий ЭС
Начальник ЭС
Главный специалист

Заведующий ГС
Начальник ГС
Главный специалист

Заведующий ВК
Начальник ВК
Главный специалист

Заведующий ТМ
Начальник ТМ
Главный специалист

Заведующий ТС
Начальник ТС
Главный специалист

Заведующий ТП
Начальник ТП
Главный специалист

Заведующий ТК
Начальник ТК
Главный специалист

Заведующий ТЛ
Начальник ТЛ
Главный специалист

Заведующий ТЛ
Начальник ТЛ
Главный специалист

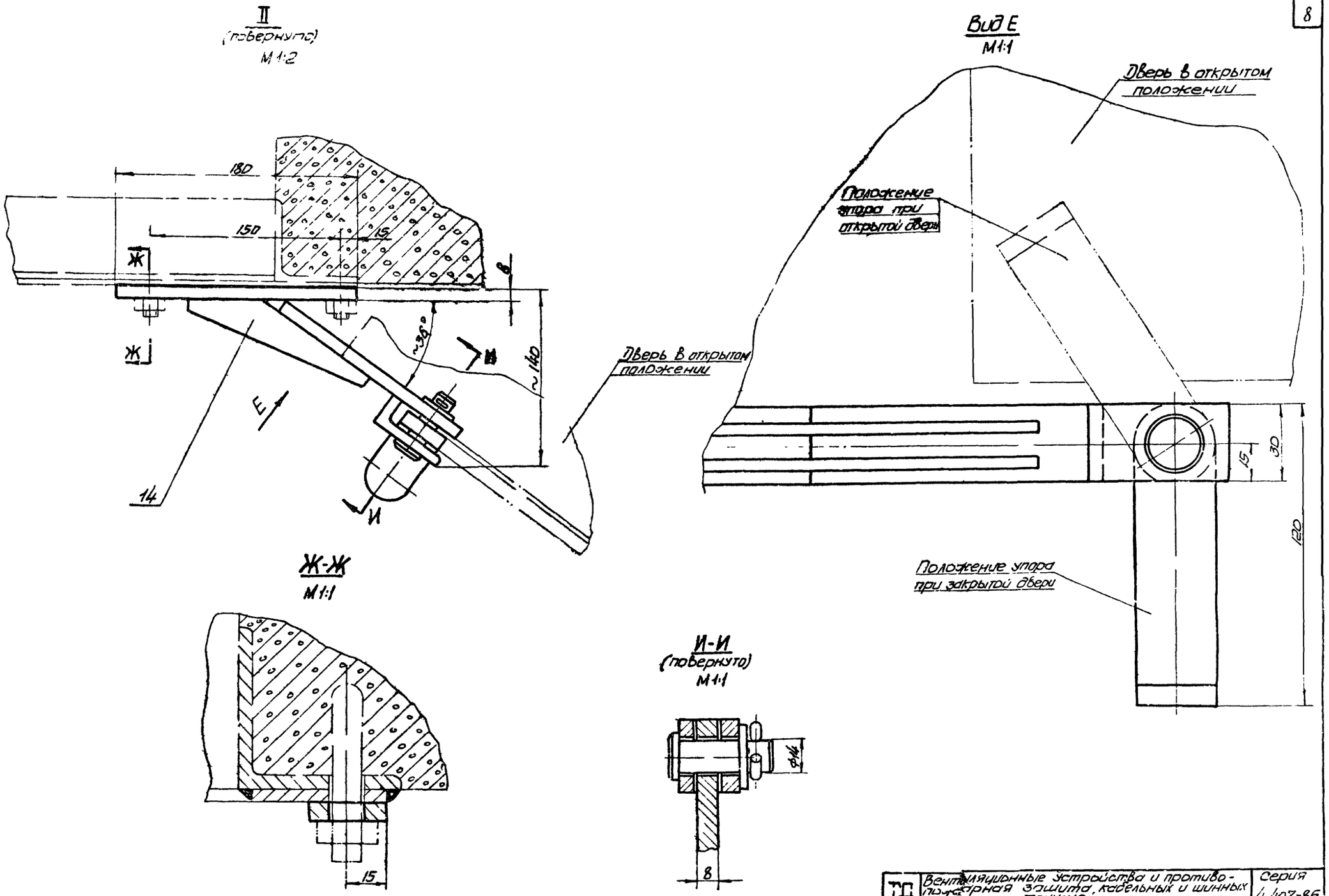

ТП	Вентиляционные устройства и противопожарная защита кабельных и шинных тоннелей	Серия 4.407-85
1969	Клапан противопожарный Установка в проеме приточной камеры КП1У	Выпуск 4 / Лист 1

Ст. техпроект г. Харьков

Проверил

Рисунок Задачкин Михайлова

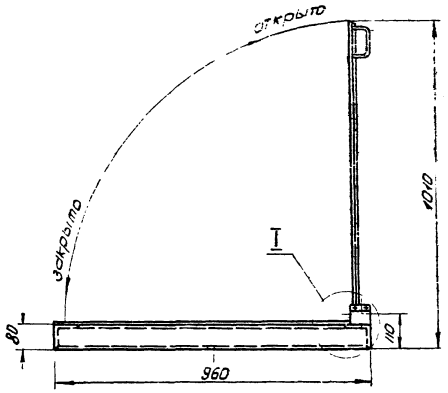

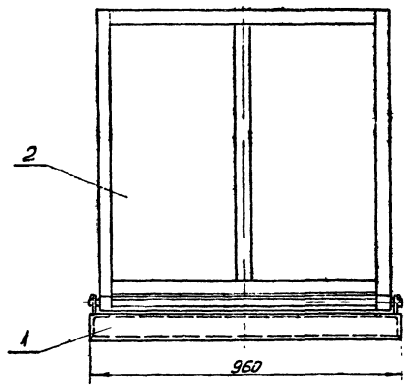

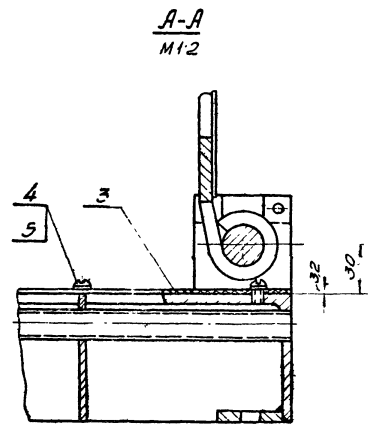

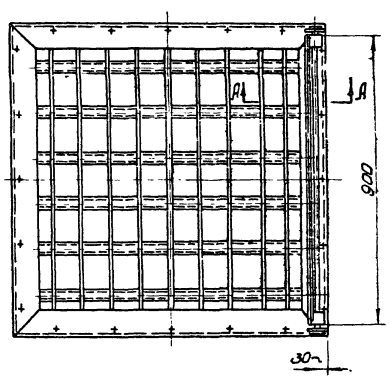

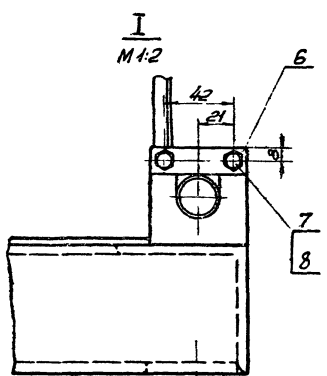

Вес общий, кг 83,0

Поз	Обозначение ГОСТ	Наименование	Кол.	Материал	Вес, кг. 1шт	Вес, кг. Общ.	Лист	Примеч.
8	ГОСТ 6402-61	Шайба пружинная 8Н	4		0,001	0,004		
7	ГОСТ 7798-62	Болт М8х18	4		0,012	0,048		
6	КП1/02	Планка	2	СТ.3 ГОСТ380-60	0,04	0,08		
5	ГОСТ 11371-68	Шайба 5	20		–	0,01		
4	ГОСТ 1489-62	Винт М5х12	20		–	0,05		
3	КП1/01	Прокладка	1	Ткань асбестовая АТ-5 ГОСТ 6102-67	0,4	0,4		Лист 20
2	КП1-02	Полотно клапана	1	сборочный чертеж	24,5	24,5		Лист 11
1	КП1-01	Решетка	1	сборочный чертеж	58,0	58,0		Лист 9

Спецификация

Примечание:

Полотно клапана (поз 2) при закрывании проема приточной камеры должно плотно прилегать к решетке (поз.1) по всему периметру

М1:10

ТД	Вентиляционные устройства и противопожарная защита кабельных и ц. тоннелей	серия 4.407-8.5	
1969	Клапан противопожарный Общий вид КП1	Выпуск 4	Лист 8

Сантехпроект г. Харьков
Инженер Копирова

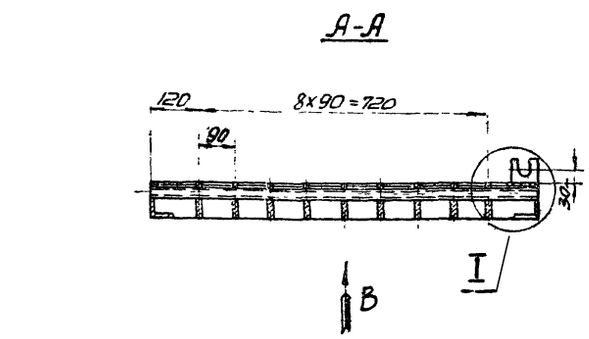

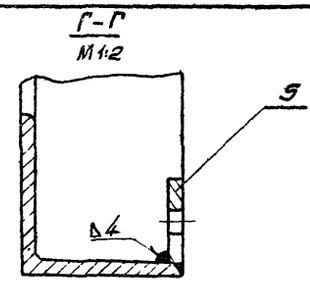

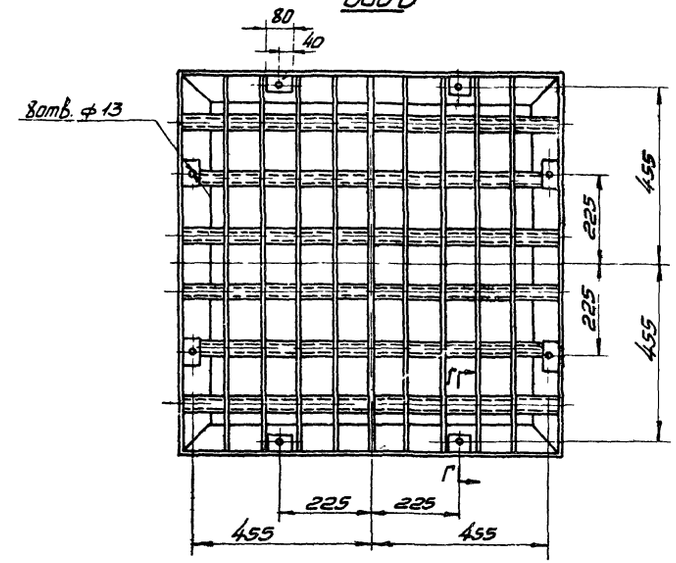

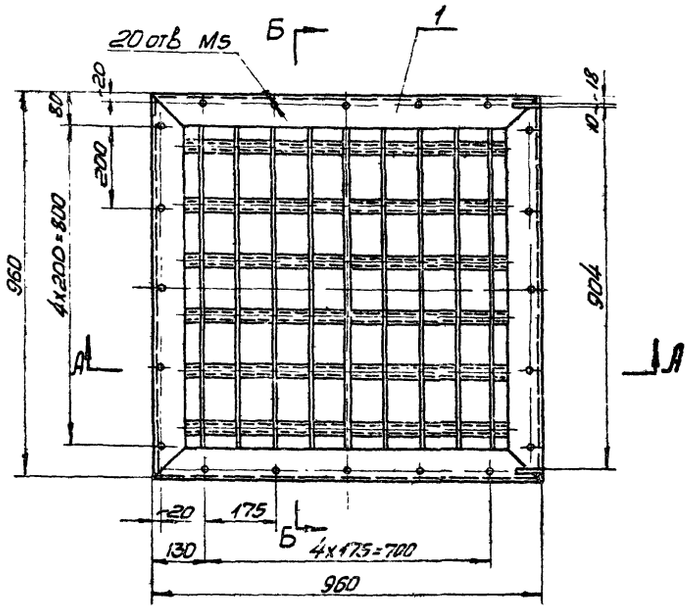

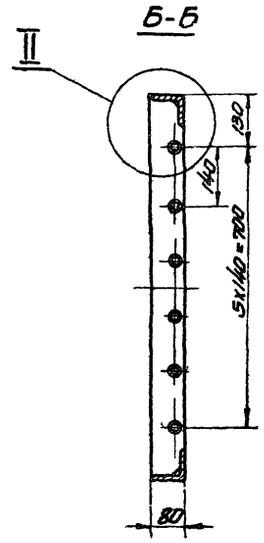

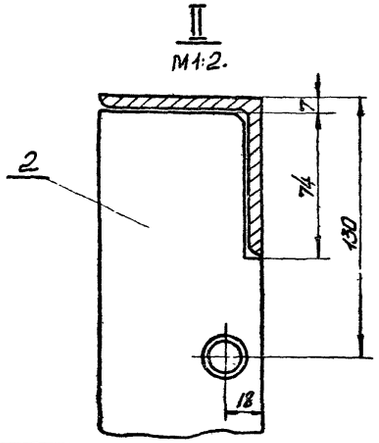

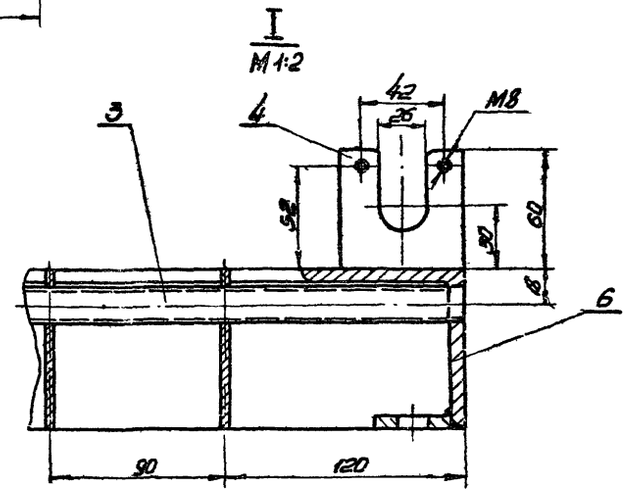

Примечание:

Сварку производить электродами э-42 ГОСТ 9467-60 по периметру прилегания свариваемых деталей сплошным швом. Катет шва равен меньшей толщине свариваемых деталей.

Вес общий, кг 58,0

Вес наплавленного металла, кг 0,6

Поз.	Обозначение или ГОСТ	Наименование	Кол.	Материал	Вес, кг: 1 шт	Вес, кг: Общий	Лист	Примеч.
6	КП1-01/05	Боковина	2	Ст.3 ГОСТ 380-60	6,5	13,0		Лист 18
5	КП1-01/04	Планка	8	Ст.3 ГОСТ 380-60	0,14	1,12		Лист 18
4	КП1-01/03	Кронштейн	2	Ст.3 ГОСТ 380-60	0,2	0,4		Лист 10
3	ГОСТ 3262-62	Труба 15; ℓ=960	6	Ст.3 ГОСТ 380-60	1,23	7,4		
2	КП1-01/02	Ребро	9	Ст.3 ГОСТ 380-60	2,5	22,5		Лист 10
1	КП1-01/01	Боковина	2	Ст.3 ГОСТ 380-60	6,5	13,0		Лист 10

Спецификация

ТД	Вентиляционные устройства и противопожарная защита кабельных и шлюзных туннелей.	Серия 4.407-85
1969	Клапан противопожарный Решетка КП1-01	Выпуск 4, Лист 9

М 1:10

Гарбков | Исполнитель Полосовой | Нач. 306 | Зав. 7 | Проверил Зайдулина

~ остальное

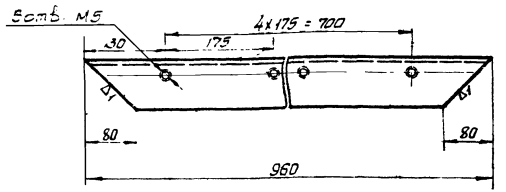

Допуски на свободные размеры по 9 классу точности, ОСТ 1010 и ГОСТ 2689-54

	КП1-01/01	Боковина	Ст.3 ГОСТ 380-60	Уголок равнобокий 80×80×6 ГОСТ 8509-57	6,5	Серия 4.407-85
М 1:5	Обозначение	Наименование	Материал	Сортамент	Вес	Лист 10

∇1 остальное

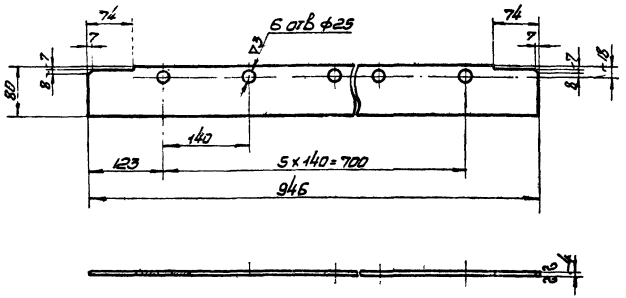

Допуски на свободные размеры по 9 классу точности, ОСТ 1010 и ГОСТ 2689-54

	КП1-01/02	Ребро	Ст.3 ГОСТ 380-60	Полоса 4×80 ГОСТ 103-57	2,2	Серия 4.407-85
М 1:5	Обозначение	Наименование	Материал	Сортамент	Вес	Лист 10

∇1 остальное

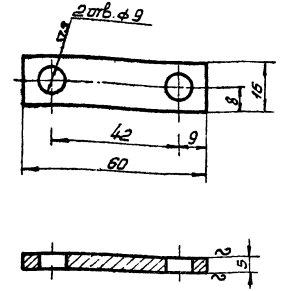

Допуски на свободные размеры по 9 классу точности, ОСТ 1010

	КП1/02	Планка	Ст.3 ГОСТ 380-60	Лист 5 ГОСТ 5681-57	0,04	Серия 4.407-85
М 1:1	Обозначение	Наименование	Материал	Сортамент	Вес	Лист 10

∇1 остальное

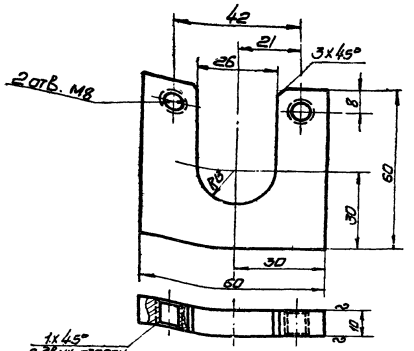

Допуски на свободные размеры по 9 классу точности, ОСТ 1010

	КП1-01/03	Кронштейн	Ст.3 ГОСТ 380-60	Лист 10 ГОСТ 5681-57	0,2	Серия 4.407-85
	Обозначение	Наименование	Материал	Сортамент	Вес	Лист 10

ТД	Вентиляционные устройства и противопожарная защита кабельных и шинных тоннелей	Серия 4.407-85	
1969	Клапан противопожарный Решетка КП1-01. Детали.	Выпуск 4	Лист 10

М 1:1

Госстрой СССР ГПИ Харьковский Гипрокоммунэнтехпроект г. Харьков

Проверил Сапожников Копировал

Завсекова Завязкина

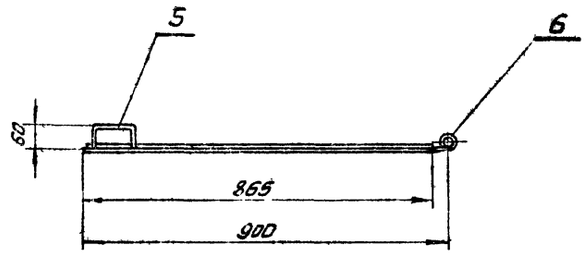

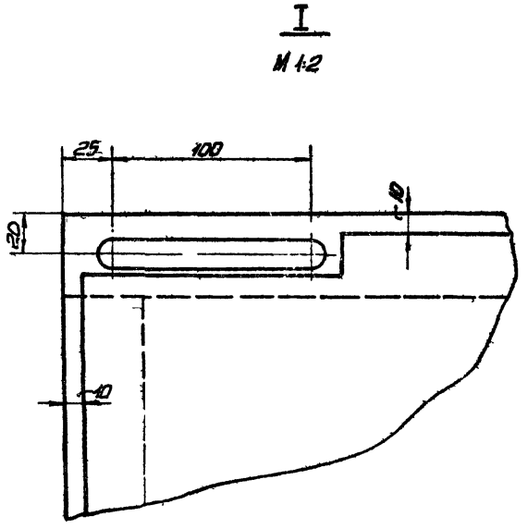

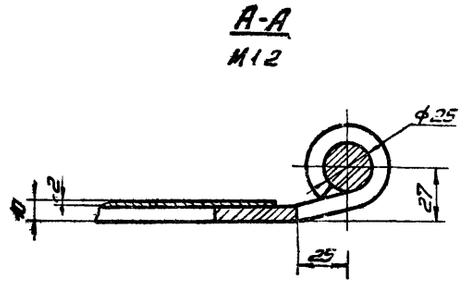

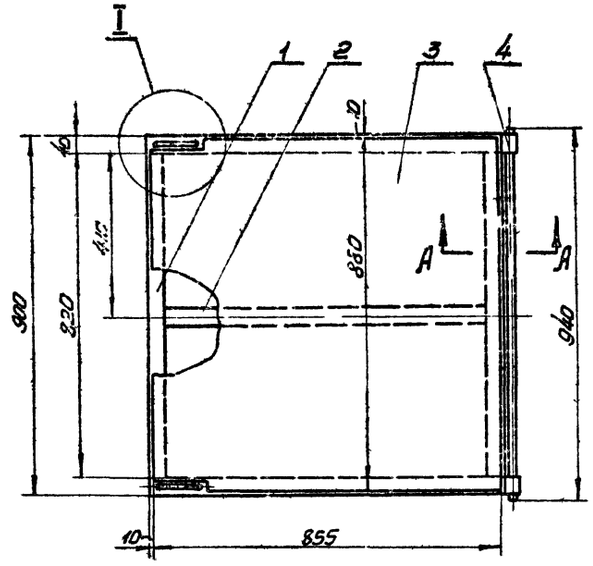

Примечание:

Сварку производить электродами Э-42 ГОСТ 9467-60 по периметру прилегания свариваемых деталей сплошным швом. Катет шва равен меньшей толщине свариваемых деталей.

Вес общий, кг 24,5
Вес наплавленного металла, кг 0,5

поз.	Обозначение или ГОСТ	Наименование	Кол.	Материал	Вес, кг: 1 шт.	Вес, кг: общ.	Лист	Примеч.
6	КП1-02/04	Ось	1	Ст3 ГОСТ 380-60	3,9	3,9		Лист 12
5	КП1-02/03	Ручка	2	Ст3 ГОСТ 380-60	0,2	0,4		Лист 12
4	КП1-02/02	Ушко	2	Ст3 ГОСТ 380-60	2,5	5,0		Лист 12
3	КП1-02/01	Крышка	1	Ст3 ГОСТ 380-60	11,7	11,7		Лист 12
2	ГОСТ 103-57	Полоса 4х40 l=705	1	Ст3 ГОСТ 380-60	1,0	1,0		
1	ГОСТ 103-57	Полоса 4х40; l=820	2	Ст3 ГОСТ 380-60	1,0	2,0		

Спецификация

М 1:10

ТД	Вентиляционные устройства и противопожарная защита кабельных и шинных туннелей	серия 4.407-85	
1969	Клапан противопожарный. Полотно клапана КП1-02	Выпуск 4	Лист 11

Госстрой СССР ГПИ. Харьковский Сантехпроект г. Харьков	Нач. отдела		Котовец
	Рук. группы		Зайчкин
	Проверил		Макаренко
	Исполнитель		Сверстюк
	Копировал		Заболотная

Шифр
1А 48

▽1 Остальное

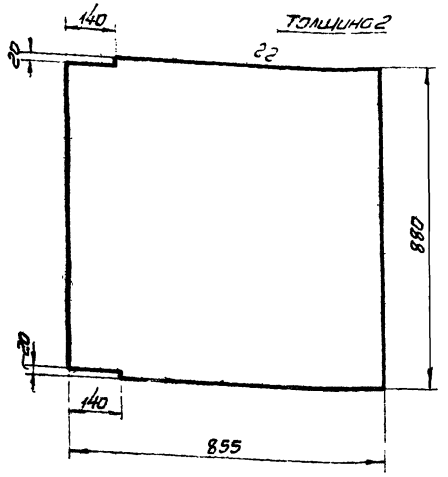

Допуски на свободные размеры по 9 классу точности ОСТ 1010 и, ГОСТ 2689-54

КП1-02/01	Крышка	ст.3 ГОСТ 380-60	Лист 2 ГОСТ 3680-57	11,7	Серия 4.407-85
Обозначение	Наименование	Материал	Сортамент	Вес	Лист 12

М 1:10

▽1 остальное

13

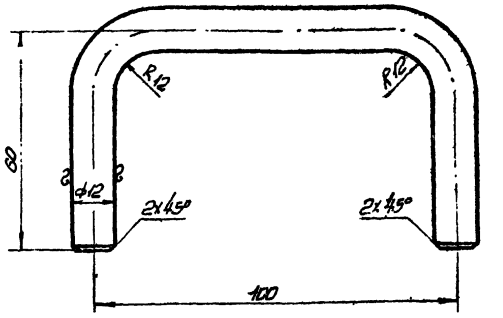

Длина развернутой детали 204 мм

Допуски на свободные размеры по 9 классу точности ОСТ 1010

КП1-02/03	Ручка	ст.3 ГОСТ 380-60	Круг 12 ГОСТ 2590-57	0,25	Серия 4.407-85
Обозначение	Наименование	Материал	Сортамент	Вес	Лист 12

М 1:1

▽1 остальное

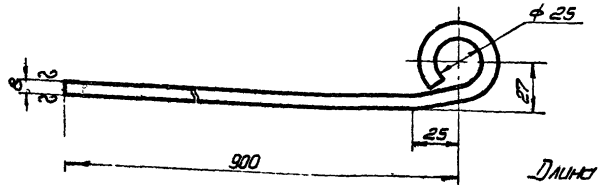

Длина развернутой детали 990 мм

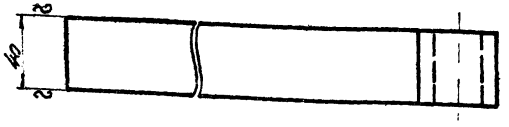

Допуски на свободные размеры по 9 классу точности ОСТ 1010 и ГОСТ 2689-54

КП1-02/02	Ушко	ст.3 ГОСТ 380-60	Полоса 8х40 ГОСТ 103-57	2,5	Серия 4.407-85
Обозначение	Наименование	Материал	Сортамент	Вес	Лист 12

М 1:2

▽3 Остальное

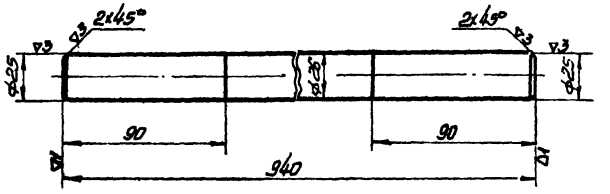

Допуски на свободные размеры по 7 классу точности ОСТ 1010 и ГОСТ 2689-54

КП1-02/04	Ось	ст.3 ГОСТ 380-60	Круг 25 ГОСТ 2590-57	3,9	Серия 4.407-85
Обозначение	Наименование	Материал	Сортамент	Вес	Лист 12

ТД	Вентиляционные устройства и противопожарная защита кабельных и шинных тоннелей		Серия 4.407-85
1969	Клапан противопожарный Полотно клапана КП1-02. Детали		Выпуск 4 / Лист 12

М 1:2

Госстрой СССР ГПИ „Харьковский Сантехпроект" г. Харьков

Нач. отдела Пук. группы Гл. специалист Исполнитель

Селевич Шульга Шульга Шульга

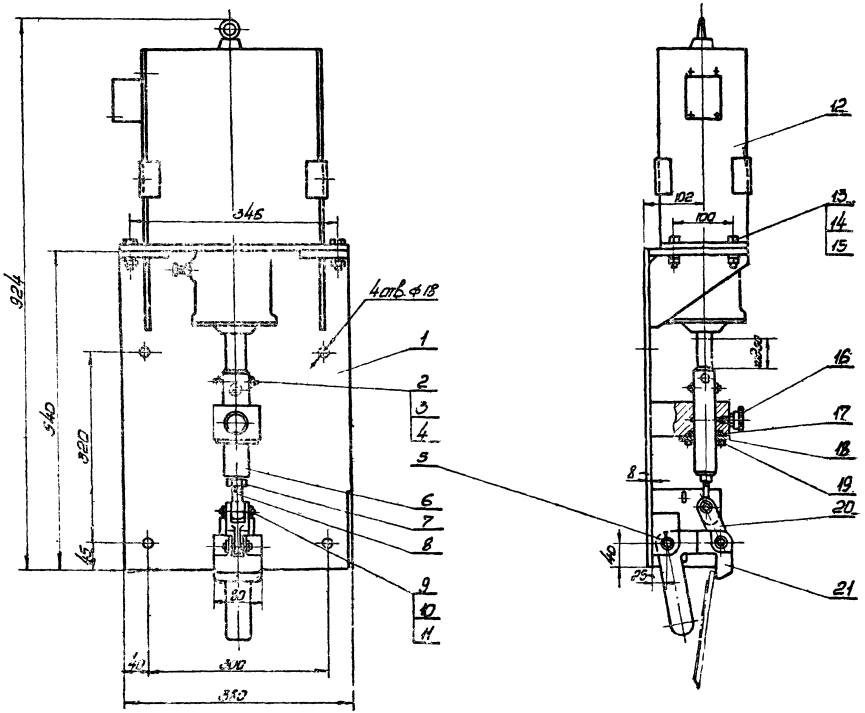

Вес общий кг. 78,0

21	КП1-03/08	Затвор	1	ст.3 ГОСТ 380-60	4,9	4,9		
20	КП1-03/07	Стяжка	1	ст.3 ГОСТ 380-60	0,35	0,35		
19	ГОСТ 7798-62	Болт М8х14	4		0,044	0,044		
18	КП1-03/06	Крышка	1	ст.3 ГОСТ 380-60	0,1	0,1		
17	КП1-03/05	Кольцо сальниковое	1	Войлок Т-5 ГОСТ 6418-67	0,005	0,005		
16	ГОСТ 1303-56	Масленка III-А-6	1					
15	ГОСТ 5915-62	Гайка М12	4		0,017	0,068		
14	ГОСТ 6402-61	Шайба пружинная 12Н	4	сталь 65Г ГОСТ 1050-60	0,003	0,012		
13	ГОСТ 7798-62	Болт М12х35	4		0,046	0,184		
12		Электрод типа Э42А по ГОСТ 9467-60 диаметром 4мм по ГОСТ 2246-60	1		4,50	4,50		
11	ГОСТ 397-66	Шплинт 4х25	6		0,002	0,015		
10	ГОСТ 11371-68	Шайба 14	6		0,01	0,06		
9	КП1-03/04	Палец	2	ст.3 ГОСТ 380-60	0,06	0,12		
8	ГОСТ 3033-55	Болт откидной М16х85-1	1	сталь 35 ГОСТ 1759-70	0,15	0,15		
7	ГОСТ 5915-62	Гайка М16	1		0,033	0,033		
6	КП1-03/03	Шток	1	сталь 20 ГОСТ 1050-60	1,7	1,7		
5	КП1-03/02	Палец	1	ст.3 ГОСТ 380-60	0,08	0,08		
4	ГОСТ 397-66	Шплинт 3,2х20	4		0,004	0,004		
3	ГОСТ 11371-68	Шайба 12	4		0,006	0,024		
2	КП1-03/01	Палец	2	ст.3 ГОСТ 380-60	0,05	0,1		
1	КП1-03-01	Кронштейн	1	сборочный чертеж	23,0	23,0		
					Масса	Общая		
Поз.	Обозначение ОСТ, ГОСТ	Наименование	Кол.	Материал	Вес, кг		Лист	Примечание

Спецификация.

ТП	Вентиляционные устройство и противопожарная защита кабельных и шлинных тоннелей.	Серия	4.407-85
1969	Клапан противопожарный. Механизм аварийного закрывания КП1-03	Выпуск 4	Лист 13

Госстрой СССР ГПИ, Харьковский Сантехпроект г. Харьков

Нач. отдела	Кубышкин		
Гл. специал.			
Проверил	Мягкий		
Исполнитель	Мягкий	Сидельков	
Консультант	Шабалин	Кадашевич	

М 1:5

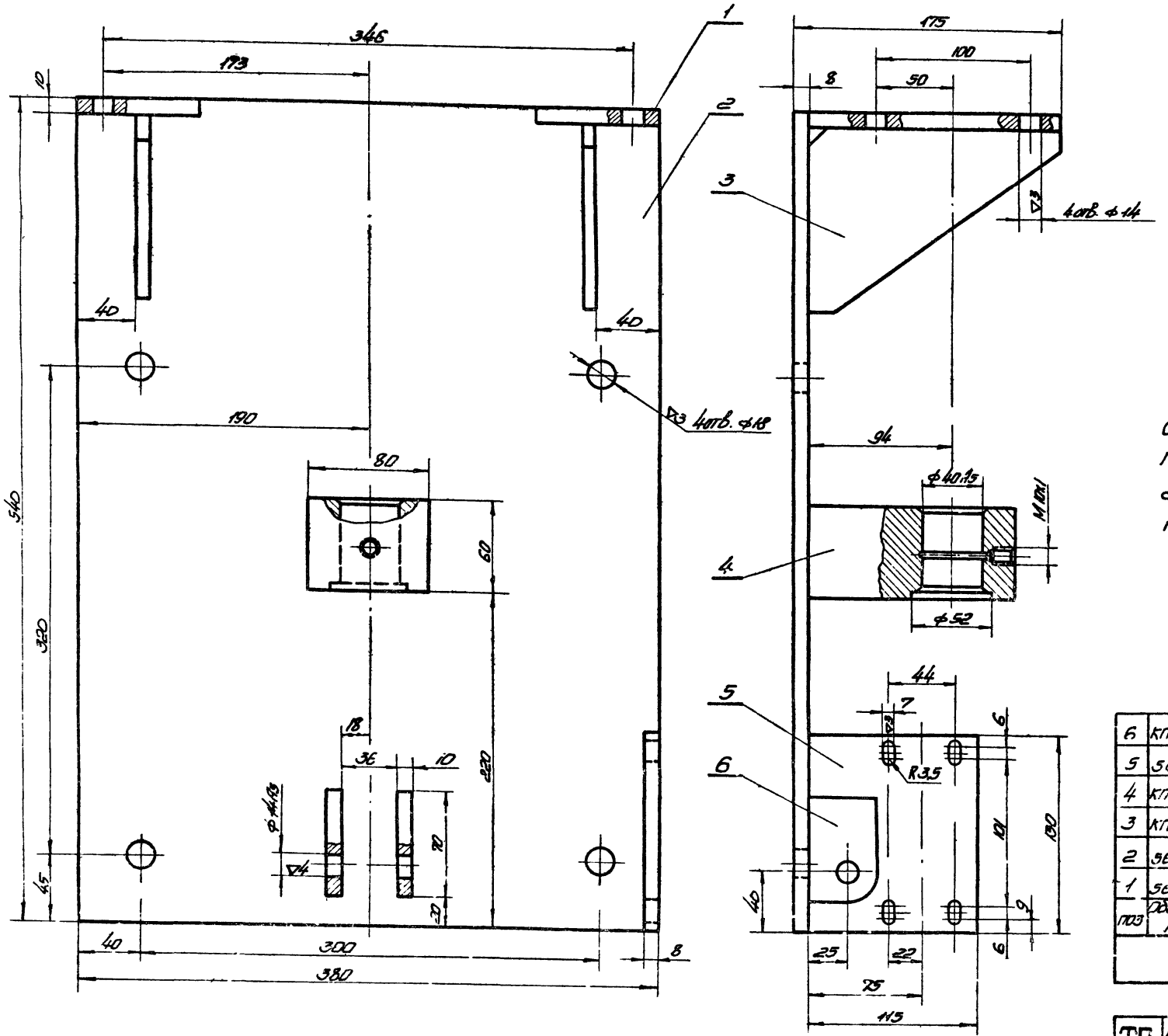

М1:2

Примечание:

Сварку производить электродами Э42 ГОСТ 9467-60 по периметру прилегания свариваемых деталей сплошным швом. Катет шва 8 мм.

Вес общий кг 25,0

Вес наплавленного металла кг 0,8

Поз	Обозначение ГОСТ	Наименование	Кол.	Материал	1 шт Вес, кг	Общ. Вес, кг	Лист	Примеч.
6	КП1-03-01/03	Стойка	2	Ст.3 ГОСТ 380-60	0,24	0,48		Лист 15
5	ГОСТ 5681-57	Лист 8х115х130	1	Ст.3 ГОСТ 380-60	0,93	0,93		
4	КП1-03-01/02	Направляющая	1	Ст.3 ГОСТ 380-60	5,3	5,3		
3	КП1-03-01/01	Ребро	2	Ст.3 ГОСТ 380-60	1,3	2,6		
2	ГОСТ 5681-57	Лист 8х380х940	1	Ст.3 ГОСТ 380-60	12,8	12,8		
1	ГОСТ 5681-57	Лист 10х80х167	2	Ст.3 ГОСТ 380-60	1,05	2,1		

Спецификация

ТП	Вентиляционные устройства и противопожарная защита кабельных и шинных тоннелей		Серия 4.407-85	
1969	Клапан противопожарный. Механизм дистанционного закрывания. Кронштейн КП1-03-01		Выпуск 4	Лист 14

Госстрой СССР ГПИ, Харьковский Сантехпроект г. Харьков

Гл. инженер проекта	Н. Яшина	Долецкий
Рук. группы	Жилин	Маковеев
Проверил	Дашкевич	Шелкин
Исполнитель	Зенина	Забязина
Копировал		

Шифр А48

▽1 остальное

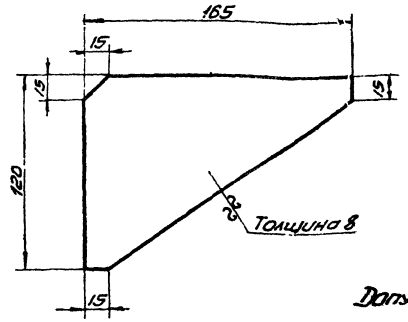

Допуски на свободные размеры по 9 классу точности ОСТ 1010.

	КП1-03-01/01	Ребро	Ст.3 ГОСТ 380-60	Лист 5 ГОСТ 5681-57	1,3	Серия 4.407-85
М 1:2	Обозначение	Наименование	Материал	Сортамент	Вес	Лист 15

▽1 остальное

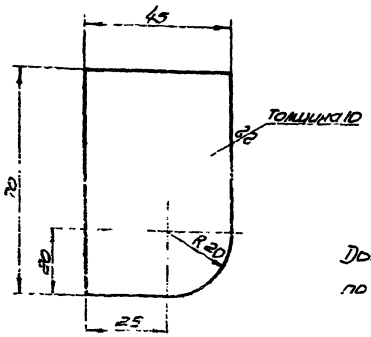

Допуски на свободные размеры по 9 классу точности ОСТ 1010.

	КП1-03-01/03	Стойка	Ст.3 ГОСТ 380-60	Лист 10 ГОСТ 5681-57	0,24	Серия 4.407-85
М 1:1	Обозначение	Наименование	Материал	Сортамент	Вес	Лист 15

▽3 остальное

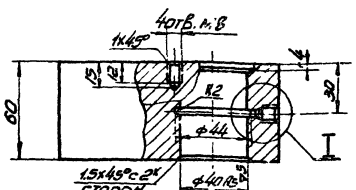

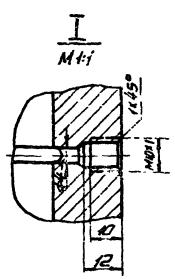

Допуски на свободные размеры по 7 классу точности ОСТ 1010

	КП1-03-01/02	Направляющая	Ст.3 ГОСТ 380-60	Лист 60 ГОСТ 3681-57	5,3	Серия 4.407-85
М 1:2	Обозначение	Наименование	Материал	Сортамент	Вес	Лист 15

▽3 остальное

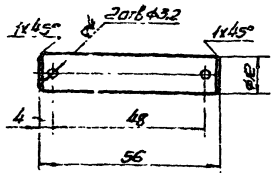

Допуски на свободные размеры по 7 классу точности ОСТ 1010

	КП1-03/01	Палец	Ст.3 ГОСТ 380-60	Круг 12 ГОСТ 2590-57	0,05	Серия 4.407-85
	Обозначение	Наименование	Материал	Сортамент	Вес	Лист 15

ТП		Вентиляционные устройства и противопожарная защита кабельных и шахтных тоннелей		Серия 4.407-85
М 1:1	1969	Клапан противопожарный. Механизм аварийной заслонки. Узел	Выпуск 4	Лист 15

Типовой проект 4.407-85 Альбом 10 Вентиляционные устройства и противопожарная защита кабельных и шахтных тоннелей

Гл. инженер проекта Кузнецова

Гл. архитектор проекта Зайцева

Гл. инженер проекта Кузнецова

Гл. архитектор проекта Коробов

Стройтехпроект г. Харьков

∇3 остальное

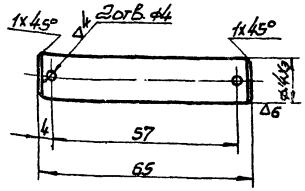

Допуски на свободные размеры по 7 классу точности ОСТ 1010

КП1-03/02	Палец	Ст.3 ГОСТ 380-60	Круг 14 ГОСТ 2590-57	0,08	Серия 4.407-85
Обозначение	Наименование	Материал	Сортамент	Вес	Лист 16

М 1:1

∇3 остальное 17

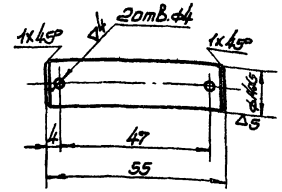

Допуски на свободные размеры по 7 классу точности ОСТ 1010

КП1-03/04	Палец	Ст.3 ГОСТ 380-60	Круг 14 ГОСТ 2590-57	0,06	Серия 4.407-85
Обозначение	Наименование	Материал	Сортамент	Вес	Лист 15

М 1:1

∇3 остальное

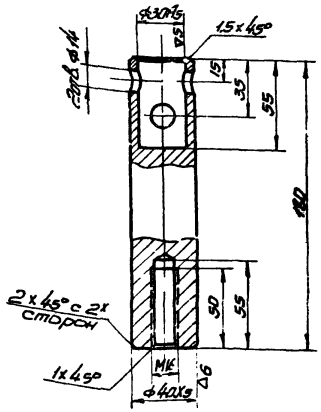

Допуски на свободные размеры по 7 классу точности ОСТ 1010

КП1-03/03	Шток	Ст.20 ГОСТ 1050-60	Круг 45 ГОСТ 2590-57	1,7	Серия 4.407-85
Обозначение	Наименование	Материал	Сортамент	Вес	Лист 16

М 1:2

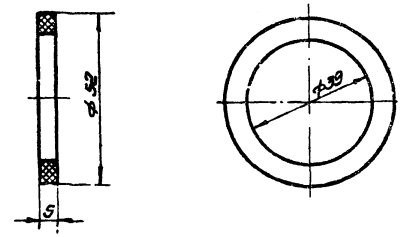

КП1-03/05	Кольцо сальниковое	Войлок ГОСТ 6418-61	–	0,005	Серия 4.407-85
Обозначение	Наименование	Материал	Сортамент	Вес	Лист 16

ТП	Вентиляционные устройства и противопожарная защита кабельных и шинных тоннелей		Серия 4.4177-85	
1965	Клапан противопожарный. Детали		Выпуск 4	Лист 16

М 1:1

ГПИ, Горьковский "Сантехпроект" г. Горький

Гл. инженер проекта — Проверил — Старший техник — Конструктивная часть — Заведующий мастерской — Изготовил задание

Инфр 4 48

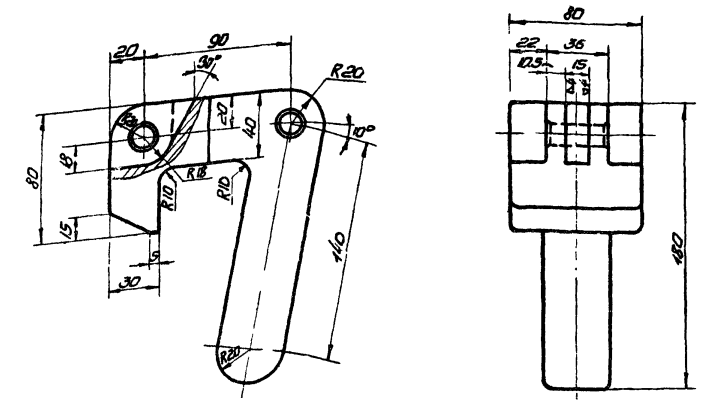

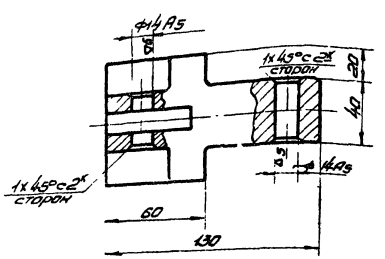

1. Допуски на свободные размеры по 7 классу точности ОСТ 1010
2. Острые кромки притупить
3. Несоосность отверстий ф14А5 не более 0,05 мм

	КП1-03/06	Захват	Ст.3 ГОСТ 380-60	Лист 80 ГОСТ 5681-57	4.9	Серия 4.407-85
М 1:2	Обозначение	Наименование	Материал	Сортамент	Вес	Лист 17

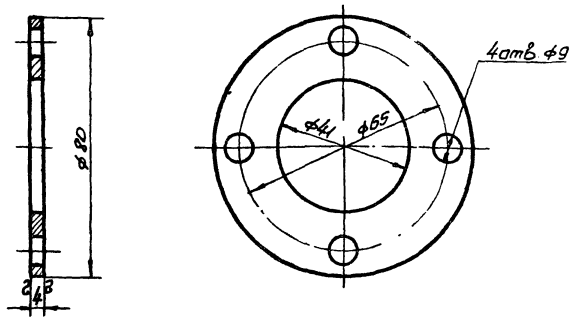

Допуски на свободные размеры по 9 классу точности ОСТ 1010

	КП1-03/06	Крышка	Ст.3 ГОСТ 380-60	Лист 4 ГОСТ 5681-57	0,1	Серия 4.407-85
М 1:1	Обозначение	Наименование	Материал	Сортамент	Вес	Лист 17

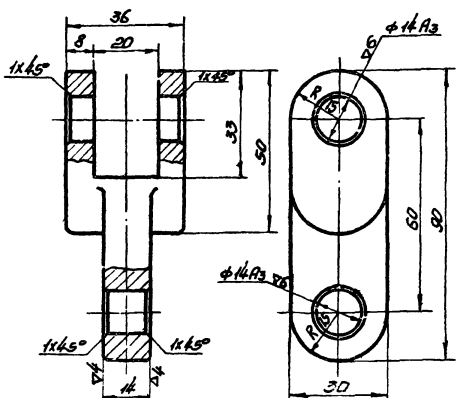

1. Допуски на свободные размеры по 7 классу точности ОСТ 1010.
2. Острые кромки притупить
3. Несоосность отверстий ф14А3 не более 0,01 мм.

	КП1-03/07	Стяжка	Ст.3 ГОСТ 380-60	Лист 30 ГОСТ 5681-57	0,35	Серия 4.407-85
	Обозначение	Наименование	Материал	Сортамент	Вес	Лист 17

Т.Д.	Вентиляционные устройства и противопожарная защита кабельных и шинных тоннелей			Серия 4.407-85
1969	Клапан противопожарный Механизм свободного закрывания КП1-03 Детали		Выпуск 4	Лист 17

Г. Харьков | Исполнитель Копировал | Инж. Зайцев | Изв. Завязкина

▽1 остальное

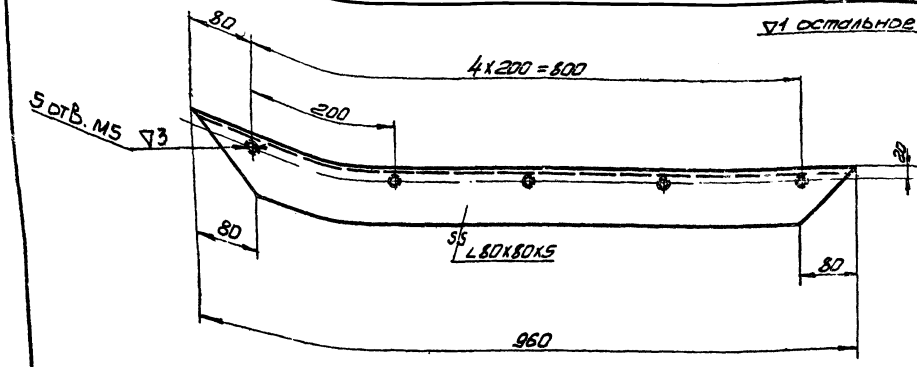

	КП1-04/105	Боковина	Ст.3 ГОСТ 380-60	Уголок 80х80х6 ГОСТ 8509-57	6,5	Серия 4.407-85
М1:5	Обозначение	Наименование	Материал	Сортамент	Вес	Лист 18

▽1 остальное

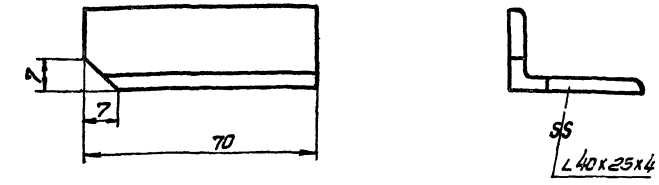

	КП1-04/101	Основание	Ст.3 ГОСТ 380-60	Угол. неравнобок. 40х25х4 ГОСТ 8510-57	0,13	Серия 4.407-85
М1:1	Обозначение	Наименование	Материал	Сортамент	Вес	Лист 18

▽1 остальное

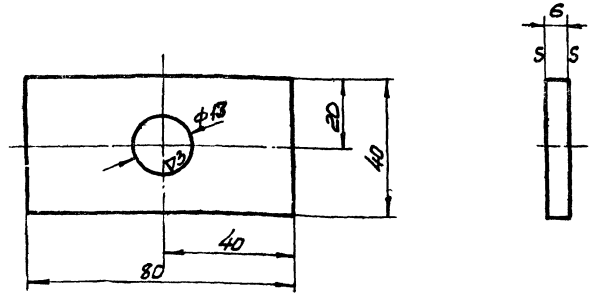

	КП1-01/104	Планка	Ст.3 ГОСТ 380-60	Полоса 40х6 ГОСТ 103-57	0,14	Серия 4.407-85
М1:1	Обозначение	Наименование	Материал	Сортамент	Вес	Лист 16

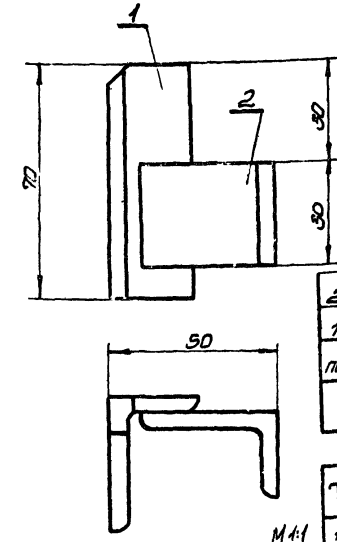

Примечание:

Сварку производить по месту монтажа электродами Э42 ГОСТ 9467-60. Катет шва 4мм.

Вес общий, кг 0,2
Вес наплавленного металла, кг 0,01

Поз.	Обозначение или ГОСТ	Наименование	К-во	Материал	Вес 1 шт.	Вес Общий	Лист	Примеч.
2	ГОСТ 8510-57	Уголок 40х25х4 С=30	1	Ст.3 ГОСТ 380-60	0,06	0,06		
1	КП1-04/101	Основание	1	Ст.3 ГОСТ 380-60	0,13	0,13		Лист 18

Спецификация

ТП	Вентиляционные устройства и противопожарная защита кабельных и шинных тоннелей		Серия 4.407-85
1969	Клапан противопожарный. Установка в проеме приточной камеры. Узлы КП1-04	Выпуск 4	Лист 18

ГПИ Сантехпроект Госстроя СССР. Сантехпроект г. Харьков

Нач. отдела	Волевач	
Рук. группы	Гилинский	
Проверил	Гавлюда	
Исполнитель	Гавлюда	
Копировал	Зубязина	

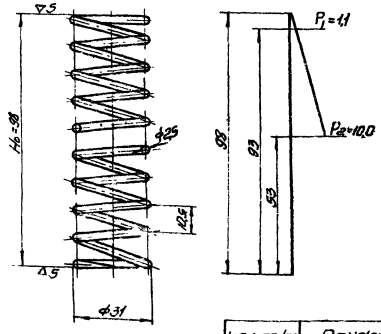

Число рабочих витков	n	8
Число витков полное	n_1	9,5
Направление навивки пружины		правое
Длина развернутой пружины	L	608

Провести низкий отпуск для снятия остаточных напряжений.

	КП1-05/01	Пружина	Проволока 1-2,5 ГОСТ 9389-60	—	0,03	Серия 4-407-85
М 1:1	Обозначение	Наименование	Материал	Сортамент	Вес	Лист 19

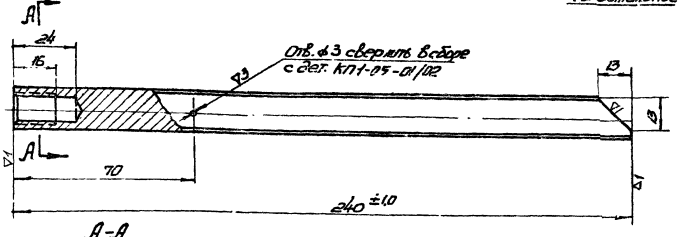

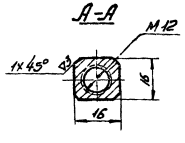

Примечание:
Отклонение от плоскостности и прямолинейности по всей длине детали не более 0,1 мм.

	КП1-05/02	Толкатель	сталь 35 ГОСТ 1050-60	квадрат 16 ГОСТ 8559-57	0,48	Серия 4-407-85
М 1:1	Обозначение	Наименование	Материал	Сортамент	Вес	Лист 19

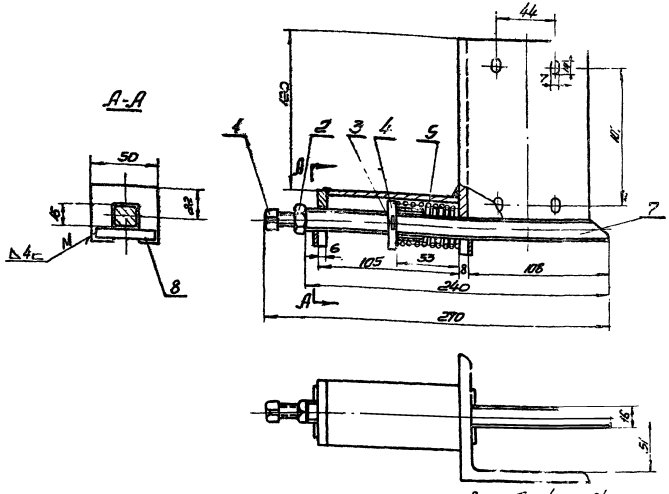

Вес общий кг 2,94

8	ГОСТ 5684-57	Лист 5×8×40	2	ст. 3 ГОСТ 380-60	0,012	0,024		
7	КП1-05/02	Толкатель	1	сталь 35 ГОСТ 1050-60	0,48	0,48		Лист 19
6	КП1-05-02	Кронштейн	1	сборочный чертеж	2,3	2,3		Лист 2
5	КП1-05/01	Пружина	1	проволока 1-2,5 ГОСТ 9389-60	0,03	0,03		Лист 19
4	КП1-05-01	Втулка направляющ.	1	сборочный чертеж	0,07	0,07		Лист 20
3	ГОСТ 397-66	Шплинт 3×40	1	сталь 10 ГОСТ 1050-60	0,002	0,002		
2	ГОСТ 5915-62	Гайка М12	1	сталь 35 ГОСТ 1050-60	0,012	0,012		
1	ГОСТ 1485-64	Винт М 12×30	1	сталь 35 ГОСТ 1050-60	0,019	0,019		
поз.	Обозначение или ГОСТ	Наименование	К-во	Материал	1 шт. Вес, кг.	Общ. Вес, кг.	Лист	

Спецификация.

Примечания:
1. Размер 270 - переменный и может быть отрегулирован винтом поз.1 и гайкой поз.2
2. Детали поз. 8 приварить после сборки узла.
3. Сварку производить электродами Э42 ГОСТ 9467-60 Катет шва 4мм.

ТД	Вентиляционные устройства и противопожарная защита кабельных и шинных тоннелей		Серия 4.407-85	
1969	Клапан противопожарный Толкатель в сборе КП1-05		Выпуск 4	Лист 19

М12

Дмитрий Сабир
ТП, Харьковский
Сантехпроект г. Харьков

Н. Отдела	Ф. Ф.	Ф. Ф.
Рук. гр.	Ф. Ф.	Ф. Ф.
Проверил	Ф. Ф.	Ф. Ф.
Исполнитель	Ф. Ф.	Ф. Ф.
Копировал	Ф. Ф.	Ф. Ф.

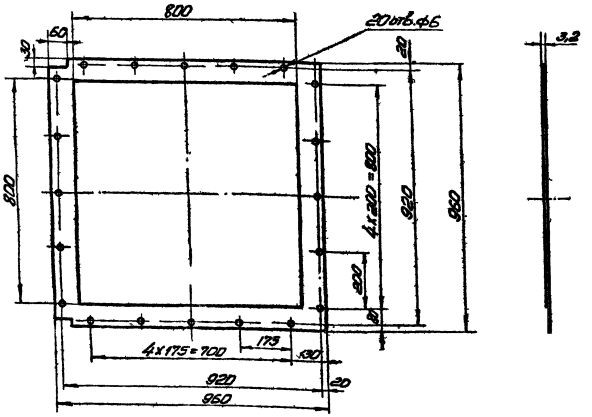

КП1/01	Прокладка	Ткань одеж-товая АТ-5	ГОСТ 6102-67	0,4	Серия 4.407-85
М1:10 Обозначение	Наименование	Материал	Сортамент	Вес	Лист 20

▽1 остальное



КП1-05-01/01	Втулка	Сталь 20 ГОСТ 1050-60	Труба 25х4 ГОСТ 8734-58	0,016	Серия 4.407-85
М1:1 Обозначение	Наименование	Материал	Сортамент	Вес	Лист 20

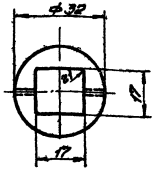

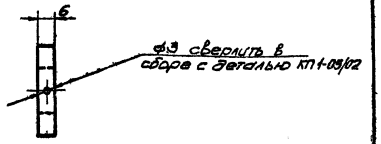

Острые кромки притупить.

КП1-05-01/02	Шайба	Ст3 ГОСТ 380-60	Круг 32 ГОСТ 2590-57	0,043	Серия 4.407-85
М1:1 Обозначение	Наименование	Материал	Сортамент	Вес	Лист 20

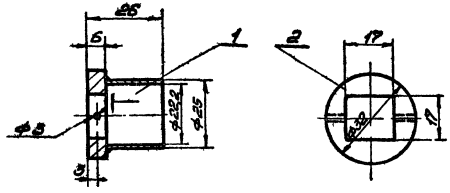

Примечание
Сварку производить электродами Э42 ГОСТ 9467-60.
Катет шва 2мм

Вес сбороч. кг 0,07
Вес наплавленного металла кг. 0,011

поз.	Обозначение или ГОСТ	Наименование	К-во	Материал	Масса 1 шт. Общ. Вес кг.		Лист	Примеч.
2	КП1-05-01/02	Шайба	1	Ст3 ГОСТ 380-60	0,043	0,043		Лист 20
1	КП1-05-01/01	Втулка	1	Сталь 20 ГОСТ 1050-60	0,016	0,016		Лист 20

Спецификация

ТД	Вентиляционные устройства и противопожарная защита котельных и шлюзов тоннелей			Серия 4.903-9 85
М1:1 Чертеж 1869	Клапан противопожарный нормально открытый с обратной заслонкой КП1-05. Втулка направляющая			Выпуск 4. Лист 20

Госгражданстрой СССР ГПИ, Харьковский Сантехпроект г. Харьков

Изм. Лист № докум. Подпись Дата
Разраб. Гаврилов
Пров. Мишкевич
Гл. инж. проекта Гедзюшко
Нач. сектора Коптюков
Составил Гаврилов
Обозначение Наименование Техника Кол. Масса Примечание

▽1 остальное

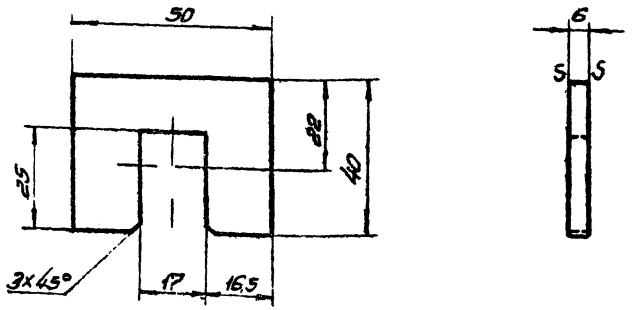

	КП1-05-02/02	Планка	ст.3 ГОСТ 380-60	лист 6 ГОСТ 5681-57	0,07	серия 4-407-85
М1:1	Обозначение	Наименование	Материал	Сортамент	Вес	лист 21

▽1 остальное

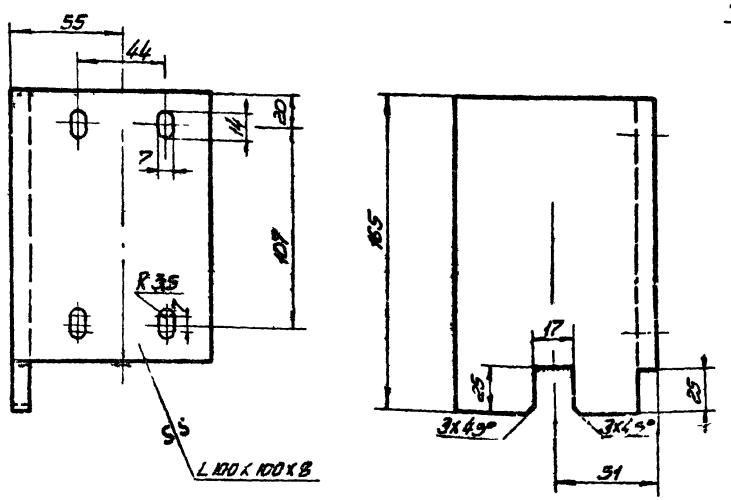

	КП1-05-02/01	Основание	ст.3 ГОСТ 380-60	Уголок 100x100x8 ГОСТ 8509-57	1,5	серия 4-407-85
М1:2	Обозначение	Наименование	Материал	Сортамент	Вес	лист 21

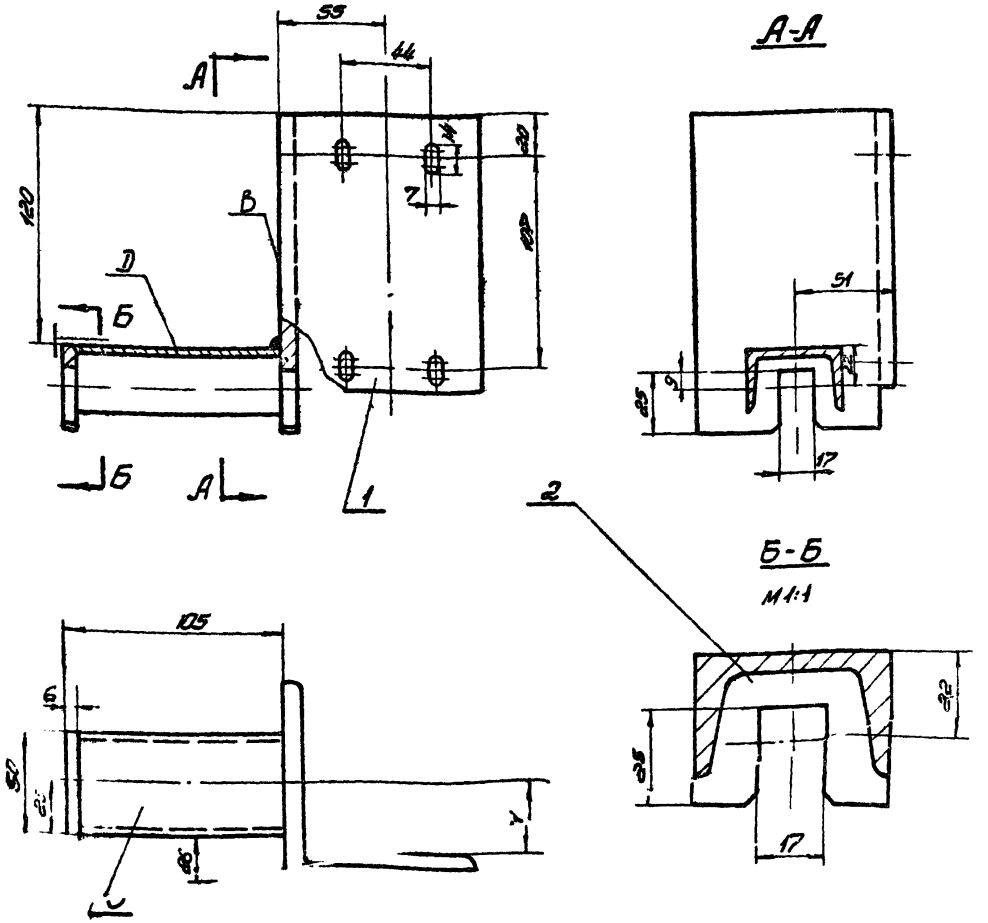

Вес общий кг. 2,3
Вес наплавленного металла кг. 0,23

Примечания:

1. Сварку производить электродами Э 42 ГОСТ 9467-60. Катет шва 4мм
2. Неперпендикулярность поверхностей В и Д не более 0,1мм.

поз	Обозначение или ГОСТ	Наименование	К-во	Материал	1шт. Вес кг.	Общ. Вес кг.	Лист	Прим.
3	ГОСТ 8240-56	Швеллер 5 Е-99	1	ст.3 ГОСТ 380-60	0,5	0,5		
2	КП1-05-02/02	Планка	1	ст.3 ГОСТ 380-60	0,07	0,07		лист 21
1	КП1-05-02/01	Основание	1	ст.3 ГОСТ 380-50	1,5	1,5		лист 21

Спецификация

ТД	Вентиляционные устройства и противопожарная защита кабельных и шинных тоннелей.		Серия 4-407-85	
М1:2 1969	Клапан противопожарный. Толкатель в сборе КП1-05. Кронштейн КП1-05-02		Выпуск 4	Лист 21

▽1 остальное

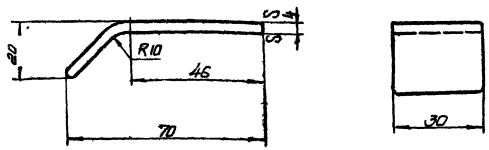

Длина развернутой детали 75 мм.

Примечания:
1. Допуски на свободные размеры по 9 классу точности ОСТ 1010
2. Острые кромки притупить

	КП1-06/01	Полоса	Ст.3 ГОСТ 380-60	Полоса 4х30 ГОСТ 103-57	0,07		Серия 4.407-85
М 1:1	Обозначение	Наименование	Материал	Сортамент	Вес		Лист 22

▽1 остальное

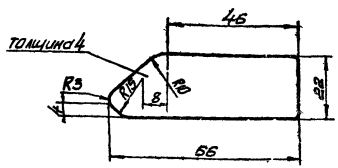

Примечания
1. Допуски на свободные размеры по 9 классу точности ОСТ 1010
2. Острые кромки притупить.

	КП1-06/02	Ребро	Ст.3 ГОСТ 380-60	Лист 4 ГОСТ 3681-57	0,05		Серия 4.407-85
М 1:1	Обозначение	Наименование	Материал	Сортамент	Вес		Лист 22

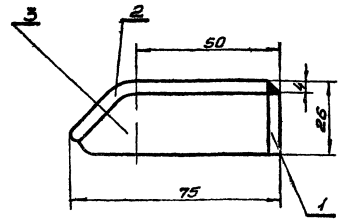

Примечание

Сварку производить электродами Э42 ГОСТ 9467-60 по периметру прилегания свариваемых деталей сплошным швом Катет шва 4 мм.

Вес общий, кг: 0,4
Вес наплавленного металла, кг: 0,08

Поз.	Обозначение или ГОСТ	Наименование	К-во	Материал	Вес 1 шт.	Вес Общ.	Лист	Примеч.
3	КП1-06/02	Ребро	1	Ст.3 ГОСТ 380-60	0,05	0,05		Лист 22
2	КП1-06/01	Полоса	1	Ст.3 ГОСТ 380-60	0,07	0,07		Лист 22
1	5681-57	Лист 4х22х30	1	Ст.3 ГОСТ 380-60	0,2	0,2		

Спецификация

ТД	Вентиляционные устройства и противопожарная защита кабельных и шлюзных тоннелей		Серия 4.407-85	
М 1:1	1969	Клапан противопожарный установка в проеме противопожарной камеры или люка	Выпуск 4	Лист 22

Госстрой СССР ГПИ Харьковский Сантехпроект г. Харьков

Гл. специалист — Волобуев
Рук. группы — Ломец
Проверил — Лукьянова
Исполнитель — Соболева
Копировал — Забавкина

Шифр А48

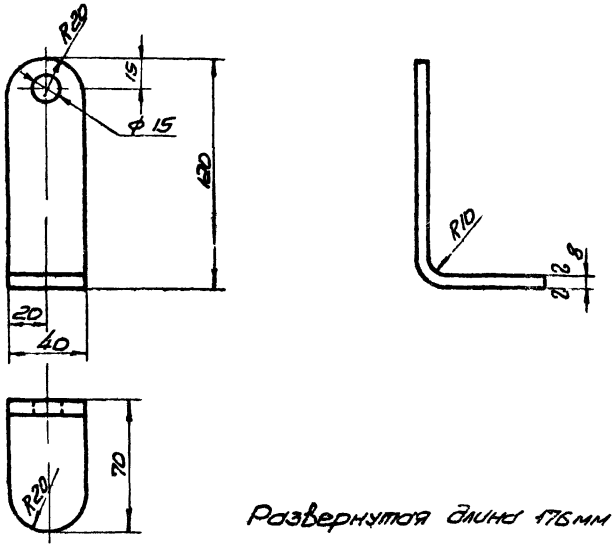

Развернутая длина 176 мм

	КП1-07/01	Упор	ст.3 ГОСТ 380-60	Полоса 8х40 ГОСТ 103-57	0,44	Серия 4.407-85
М 1:2	Обозначение	Наименование	Материал	Сортамент	Вес	Лист

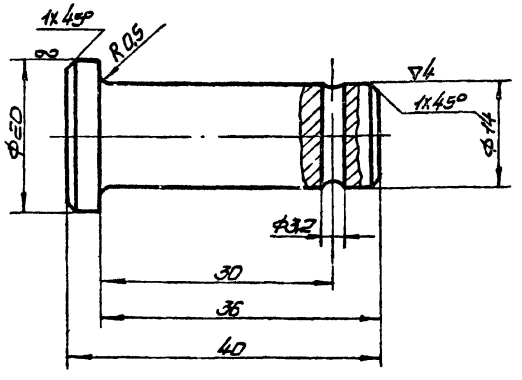

	КП1-07/02	Палец	ст.3 ГОСТ 380-60	Круг 20 ГОСТ 2590-57	0,05	Серия 4.407-85
М 2:1	Обозначение	Наименование	Материал	Сортамент	Вес	Лист 23

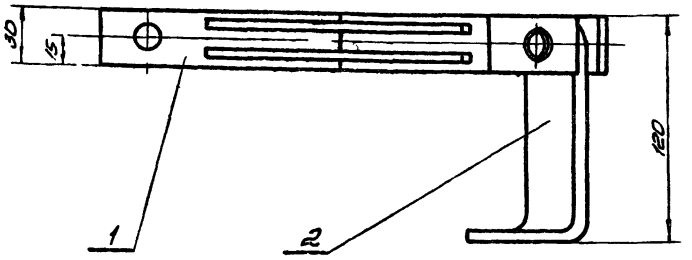

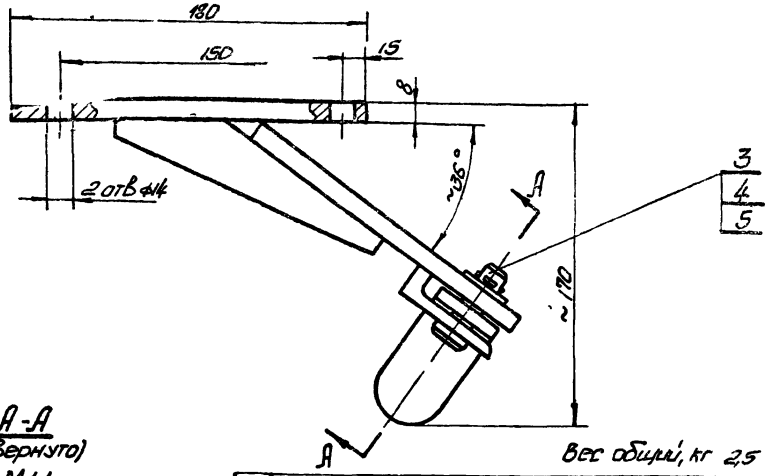

А-А (повернуто) М 1:1

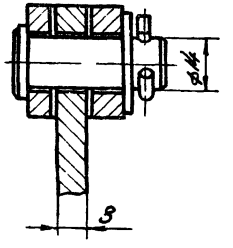

Вес общий, кг 2,5

поз.	Обозначение или ГОСТ	Наименование	Кол	Материал	1шт. Вес, кг	Общ. Вес, кг	Лист	Примечание
5	ГОСТ 397-66	Шплинт 3,2х25	1		0,001	0,001		
4	ГОСТ 11371-68	Шайба 14	1		0,009	0,009		
3	КП1-07/02	Палец	1	ст.3 ГОСТ 380-60	0,05	0,05		лист 23
2	КП1-07/01	Упор	1	ст.3 ГОСТ 380-60	0,44	0,44		лист 23
1	КП1-07-01	Кронштейн	1	Сборочный чертеж	2,0	2,0		лист 24

Спецификация

М 1:2

ТД	Вентиляционные устройства и противопожарная защита кабельных и шинных тоннелей.	Серия 4.407-85	
1969	Клапан противопожарный Установка в проеме приточной камеры Защелка КП1-07	Выпуск 4	Лист 23

ГПИ Харьковский Сантехпроект г. Харьков

Зав. отд. Проверил Исполнитель Копировал

Зав. отд. Захарова Михайлова Шейкин Завязкина

21 остальное

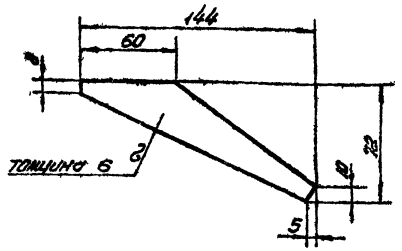

	КП1-07-01/21	Ребро	Ст.3 ГОСТ 380-60	1 Ст.т.5 ГОСТ 3181-57	0,4	Серия 4.407-85	
М 1:2	Обозначение	Наименование	Материал	Сортамент	Вес	Лист 24	

22 остальное

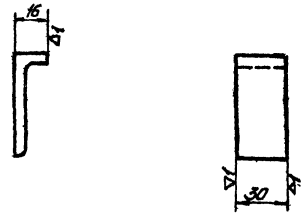

	КП1-07-01/22	Уголь ник	Ст.3 ГОСТ 380-60	1 Ст.т.5 ГОСТ 8509-57	0,17	Серия 4.407-85	
М 1:2	Обозначение	Наименование	Материал	Сортамент	Вес	Лист 24	



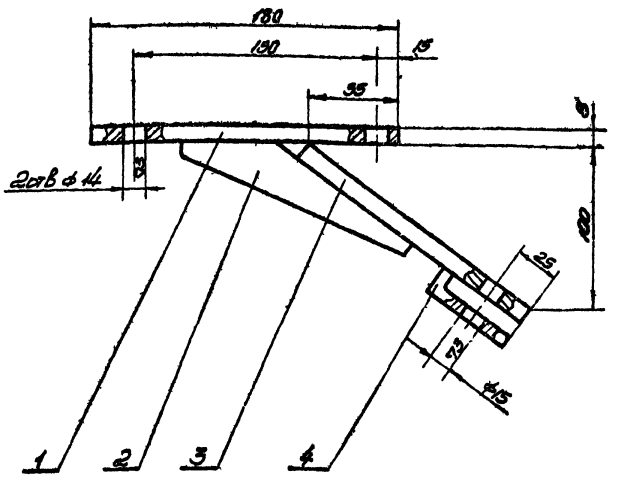

Примечание:

Сварку производить электродами Э42 ГОСТ 9467-60 по периметру прилегания деталей. Катет шва 6 мм.

Вес общий, кг 2,0

Вес наплавленного металла, кг 0,34

Поз.	Обозначение (ГОСТ)	Наименование	Кол.	Материал	Вес 1 шт.	Вес общий	Лист	Примечание
4	КП1-07-01/02	Уголь ник	1	Ст.3 ГОСТ 380-60	0,17	0,17		лист 21
3	ГОСТ 103-57	Полоса 8×30 ℓ=190	1	Ст.3 ГОСТ 380-60	0,35	0,35		
2	КП1-07-01/01	Ребро	2	Ст.3 ГОСТ 380-60	0,4	0,8		лист 24
1	ГОСТ 103-57	Полоса 8×30 ℓ=180	1	Ст.3 ГОСТ 380-60	0,34	0,34		

Спецификация

ТП	Вентиляционные устройства с противопожарной защитой кабельных и шинных тоннелей			Серия 4.407-85	
М 1:2	1969	Клапан противопожарный. Защелка КП1-07. Коонштейн КП1-07-01		Выпуск 4	Лист 24

ГПИ. Харьковский Промстройпроект г. Харьков

Составил Мальцев
Чертил Шевцов
Проверил Зубрилин
Гл. инж. проекта Зотов
Утвержден
Копировал

СВОДНАЯ ВЕДОМОСТЬ МАТЕРИАЛОВ КП1св

NN п/п	Наименование	N черт. или ГОСТ	Кол. шт.	Вес, кг. 1шт.	Вес, кг. Общ.	Материал Марка	Материал ГОСТ	Материал Сортамент	Материал ГОСТ	Примеч.
I	Металлы									
1	Уголок равнобокой				0,17	ст.3	380-60	L63x63x6	8509-57	
2	Уголок равнобокий				32,0	ст.3	380-60	L80x80x6	8509-57	
3	Уголок равнобокий				1,5	ст.3	380-60	L100x100x8	8509-57	
4	Уголок неравнобокий				0,19	ст.3	380-60	L40x25x4	8510-57	
5	Швеллер				0,5	ст.3	380-60	[N5	8240-56	
6	Сталь тонколистовая				23,4	ст.3	380-60	Лист 2	3680-57	
7	Сталь тонколистовая				0,7	ст.3	380-60	Лист 4	3680-57	
8	Сталь толстолистовая				0,184	ст.3	380-60	Лист 5	5681-57	
9	Сталь толстолистовая				0,87	ст.3	380-60	Лист 5	5681-57	
10	Сталь толстолистовая				32,4	ст.3	380-60	Лист 8	5681-57	
11	Сталь толстолистовая				5,96	ст.3	380-60	Лист 10	5681-57	
12	Сталь круглая				0,8	ст.3	380-60	Круг 12	2590-57	
13	Сталь полосовая				6,0	ст.3	380-60	полоса 4x40	103-57	
14	Сталь полосовая				0,14	ст.3	380-60	полоса 4x50	103-57	
15	Сталь полосовая				45,0	ст.3	380-60	полоса 4x80	103-57	
16	Сталь полосовая				22,4	ст.3	380-60	полоса 6x40	103-57	
17	Сталь полосовая				0,69	ст.3	380-60	полоса 8x30	103-57	
18	Сталь полосовая				10,44	ст.3	380-60	полоса 8x40	103-57	
19	Труба стальная водогазопроводная				14,8			труба 15	3262-62	
20	Труба стальная бесшовная холоднокатаная				0,016			труба 25x14	8734-58	
II	Крепежные детали.									
1	Болт откидной М16x85-1	ГОСТ 3033-55	2	0,15	0,3	сталь 35	1050-60		1759-62	
2	Болт М12x35	ГОСТ 7798-62	24		0,968	сталь 10	1050-60		1759-62	
3	Болт М8x18	ГОСТ 7798-62	8		0,096	сталь 10	1050-60		1759-62	
4	Болт М8x14	ГОСТ 7798-62	8		0,088	сталь 10	1050-60		1759-62	
5	Болт М6x16	ГОСТ 7798-62	12		0,06	сталь 10	1050-60		1759-62	
6	Гайка М16	ГОСТ 5915-62	2		0,066	сталь 10	1050-60		1759-62	
7	Гайка М12	ГОСТ 5915-62	25		0,418	сталь 10	1050-60		1759-62	
8	Гайка М6	ГОСТ 5915-62	12		0,03	сталь 10	1050-60		1759-62	
9	Шайба 14	ГОСТ 11371-65	13		0,129	сталь 10	1050-60		1759-62	
10	Шайба 12	ГОСТ 11371-65	8		0,048	сталь 10	1050-60		1759-62	

NN п/п	Наименование	N черт. или ГОСТ	Кол. шт.	Вес, кг. 1шт.	Вес, кг. Общ.	Материалы Марка	Материалы ГОСТ	Материалы Сортамент	Материалы ГОСТ	Примеч.
11	Шайба 5	ГОСТ 11371-68	40		0,02	сталь 10	1050-60		1759-62	
12	Шайба пружинная 8Н	ГОСТ 6402-61	8		0,008	сталь 65Г	1050-60		6402-61	
13	Шайба пружинная 6Н	ГОСТ 6402-61	12		0,005	сталь 65Г	1050-60		6402-61	
14	Шайба пружинная 12Н	ГОСТ 6402-61	24		0,072	сталь 65Г	1050-60		6402-61	
15	Винт М12x30	ГОСТ 1485-64	1	0,019	0,019	сталь 10	1050-60		1759-62	
16	Винт М5x12	ГОСТ 1489-62	40		0,1	сталь 10	1050-60		1759-62	
17	Шплинт 3,2x20	ГОСТ 397-66	8		0,008	ст.2	380-60			
18	Шплинт 3,2x25	ГОСТ 397-66	1		0,001	ст.2	380-60			
19	Шплинт 4x40	ГОСТ 397-66	1		0,002	ст.2	380-60			
20	Шплинт 4x25	ГОСТ 397-66	12		0,03	ст.2	380-60			
III	Обрабатываемые детали.									
1	Ось	КП1-02/04	2	3,9	7,8	ст.3	380-60	Круг 26	2590-57	
2	Захват	КП1-03/08	2	4,9	9,8	ст.3	380-60	Лист 80	5681-57	
3	Стяжка	КП1-03/07	2	0,35	0,7	ст.3	380-60	Лист 30	5681-57	
4	Палец	КП1-03/04	4	0,06	0,24	ст.3	380-60	Круг 14	2590-57	
5	Шток	КП1-03/03	2	1,7	3,4	сталь 20	1050-60	Круг 40	2590-57	
6	Палец	КП1-03/02	2	0,08	0,16	ст.3	380-60	Круг 14	2590-57	
7	Палец	КП1-03/01	4	0,05	0,2	ст.3	380-60	Круг 12	2590-57	
8	Направляющая	КП1-03-01/02	2	5,3	10,6	ст.3	380-60	Лист 60	5681-57	
9	Толкатель	КП1-05/02	4	0,48	0,48	сталь 35	1050-60	квадрат 16	8559-57	
10	Шайба	КП1-05-01/02	1	0,043	0,043	ст.3	380-60	Круг 32	2590-57	
11	Палец	КП1-07/02	1	0,05	0,05	ст.3	380-60	Круг 20	8590-57	
	Прочие детали									
1	Прокладка	КП1/01	2	0,4	0,8	ткань асбестовая АТ-5	6102-67			
2	Кольцо сальниковое	КП1-03/05	2	0,005	0,01	войлок Гс5	6418-67			
3	Шнур асбестовый ф22 Е-3840	ГОСТ 1779-55			0,81					
4	Электроды Э-42	ГОСТ 9467-60			4,55					
	Покупные изделия									
1	Тормозной электромагнит типа КМТ3А									
	каталожный номер 128222		2	45,0	90,0					
2	Выключатель конечный ВК-300А		3	1,035	3,105					
3	Масленка IV-А-6		1	—	—					

ТД	Вентиляционные устройства и противопожарная защита кабельных и шинных тоннелей.	серия 4.407-85
1969	Клапан противопожарный. Сводная ведомость материалов КП1с.в.	Выпуск 4 / Лист 25

gost.e-ecolog.ru