ГОСУДАРСТВЕННЫЙ КОМИТЕТ СОВЕТА МИНИСТРОВ СССР ПО ДЕЛАМ СТРОИТЕЛЬСТВА
/ГОССТРОЙ СССР/

СЕРИЯ 4.407-85

ВЕНТИЛЯЦИОННЫЕ УСТРОЙСТВА И ПРОТИВОПОЖАРНАЯ ЗАЩИТА КАБЕЛЬНЫХ, ШИННЫХ И КАБЕЛЬНО-ШИННЫХ ТОННЕЛЕЙ НА ПРОМЫШЛЕННЫХ ПРЕДПРИЯТИЯХ

ВЫПУСК 2/71

АРХИТЕКТУРНО-СТРОИТЕЛЬНАЯ ЧАСТЬ

АЛЬБОМ V

АРХИТЕКТУРНЫЕ ДЕТАЛИ

10714-10

gost.e-ecolog.ru

ЦЕНТРАЛЬНЫЙ ИНСТИТУТ ТИПОВЫХ ПРОЕКТОВ
МОСКВА

Госстрой СССР
ЦЕНТРАЛЬНЫЙ ИНСТИТУТ ТИПОВОГО ПРОЕКТИРОВАНИЯ
Свердловский филиал
620062, г.Свердловск-62, ул.Генеральская, 3а
Заказ № 3372 Инв.№ 10714-10 тираж 60
Сдано в печать 12.09 1980г цена 0-34

ГОСУДАРСТВЕННЫЙ КОМИТЕТ СОВЕТА МИНИСТРОВ СССР ПО ДЕЛАМ СТРОИТЕЛЬСТВА
/ГОССТРОЙ СССР/

СЕРИЯ 4.407-85

ВЕНТИЛЯЦИОННЫЕ УСТРОЙСТВА И ПРОТИВОПОЖАРНАЯ ЗАЩИТА КАБЕЛЬНЫХ, ШИННЫХ И КАБЕЛЬНО-ШИННЫХ ТОННЕЛЕЙ НА ПРОМЫШЛЕННЫХ ПРЕДПРИЯТИЯХ

ВЫПУСК 2/71

АРХИТЕКТУРНО-СТРОИТЕЛЬНАЯ ЧАСТЬ

АЛЬБОМ V

АРХИТЕКТУРНЫЕ ДЕТАЛИ

Состав серии

Выпуск 1 Электрическая часть
Выпуск 2/71 Архитектурно-строительная часть
Альбом I Общая часть
Альбом II Сооружения с подземной частью в монолитном железобетоне
Альбом III Сооружения с подземной частью в сборном железобетоне
Альбом IV Строительные изделия
Альбом V Архитектурные детали
Выпуск 3 Сантехническая часть
Выпуск 4 Нестандартизированное оборудование к сантехнической части/клапан противопожарный/
Выпуск 5 Автоматическая сигнализация и противопожарная защита

Разработаны институтами
ГПИ Тяжпромэлектропроект /Выпуск 1/
Харьковский Промстройниипроект /Выпуск 2/71/
Харьковский Сантехпроект /Выпуски 3,4/
СПКТ Противопожарная Автоматика /Выпуск 5/

Утверждены
отделом типового проектирования и организации проектно-изыскательских работ Госстроя СССР (письмо №2/2-313 от 10 сентября 1971 г.)

ЦЕНТРАЛЬНЫЙ ИНСТИТУТ ТИПОВЫХ ПРОЕКТОВ
МОСКВА

Содержание альбома

№№ п/п	Наименование листов	№№ листов	№№ страниц
1	Детали 1÷4	1	3
2	Детали 5÷8	2	4
3	Детали 9÷12	3	5
4	Деталь зуммфа, сечения.	4	6
5	Деталь плинтуса, детали 13÷15	5	7

В альбоме V приведены архитектурные детали для вентиляционных камер, разработанных в альбомах II, III данной серии.

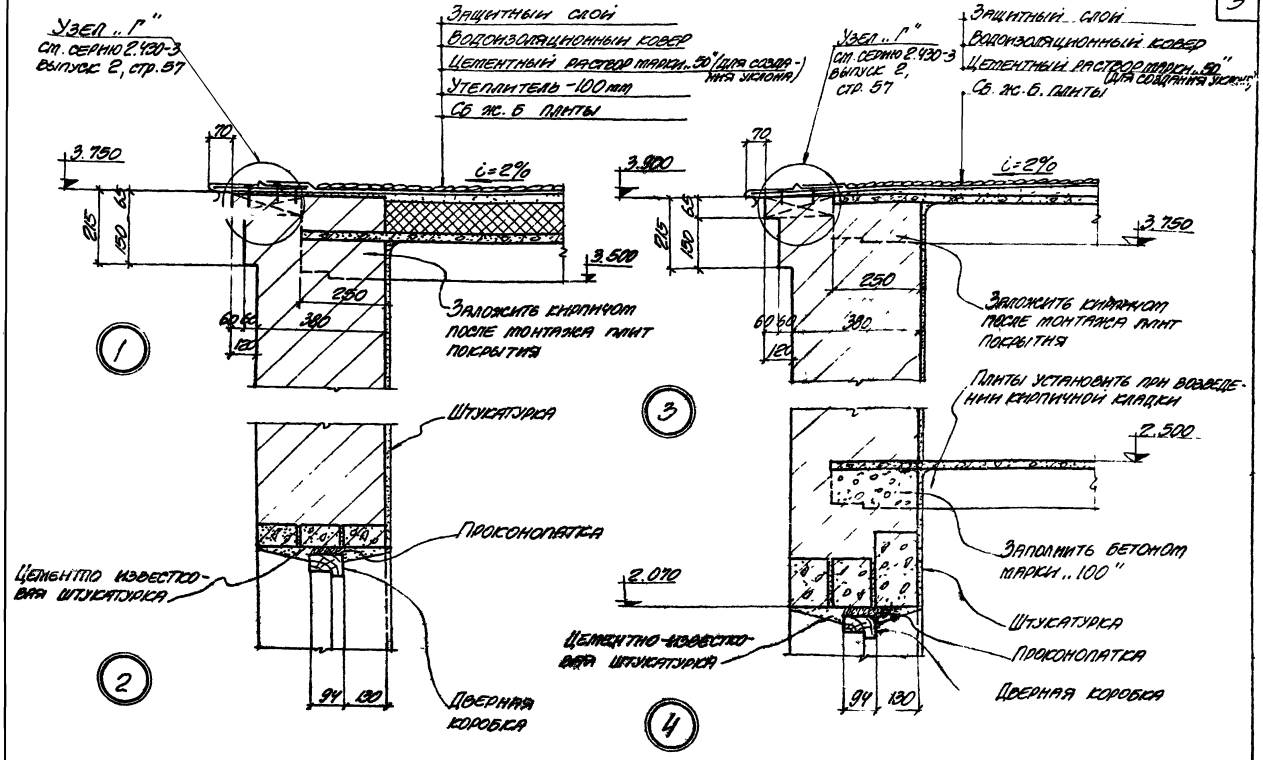

ТД	Вентиляционные устройства и противопожарная защита кабельных и шинных тоннелей		Серия 4.407-85 Выпуск 2м
1971	Детали 1÷4		Альбом лист 5 1

Шифр А48

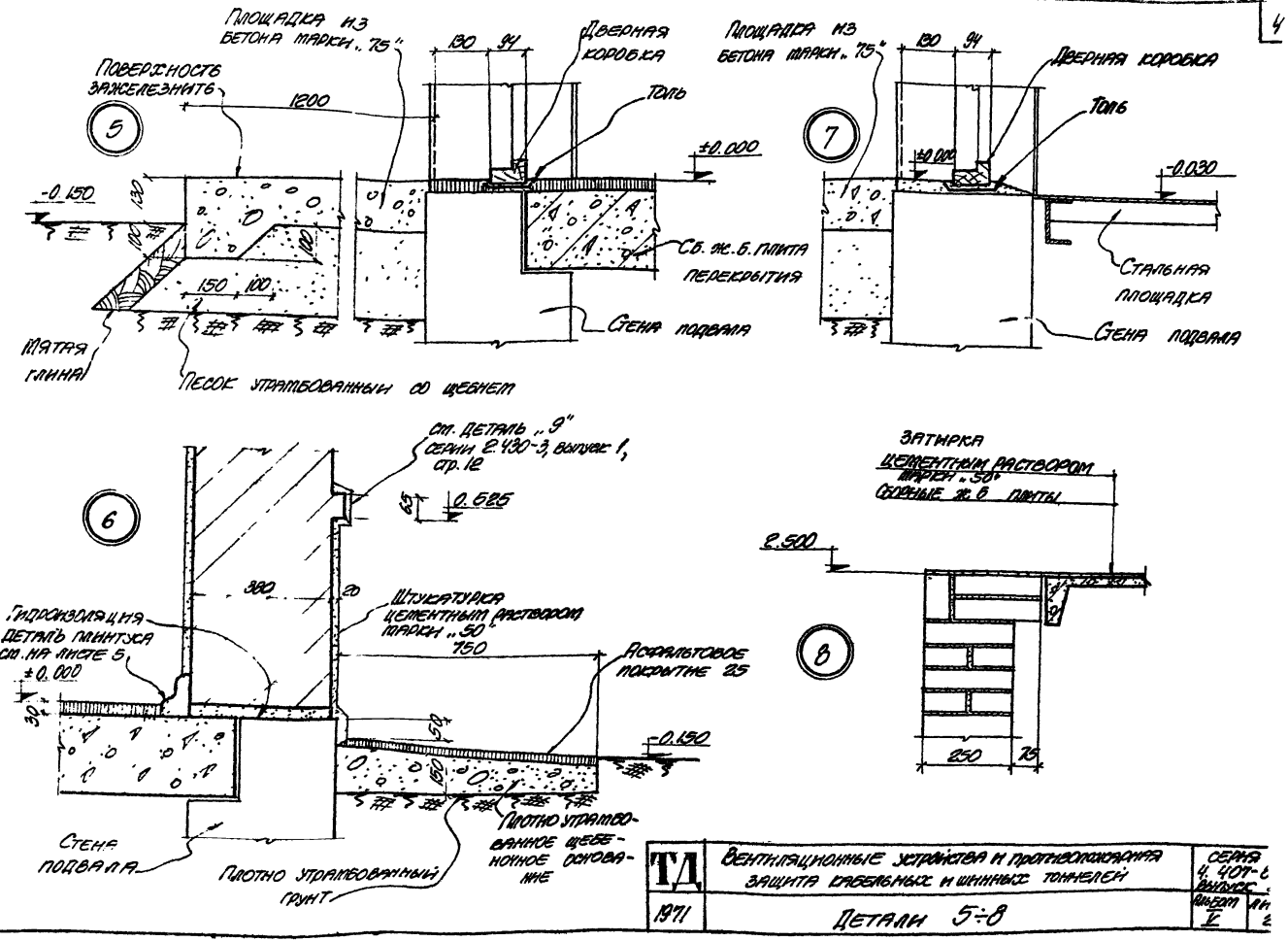

ТД	Вентиляционные устройства и противопожарная защита кабельных и шинных тоннелей	Серия 4.407-6 Выпуск
1971	Детали 5÷8	Альбом V

Гл. инж. пр. Нач. отдела Вологьянов
Гл. конструктор Чаусовский
Рук. архитект. Пашкова
Ст. архитект. Сарнан

Исполнитель Сарнан
Проверил Пашкова
Копировала Мирошниченко

Госстрой СССР
Промэталлургстройниипроект
ХАРЬКОВСКИЙ ПРОМСТРОЙНИИПРОЕКТ

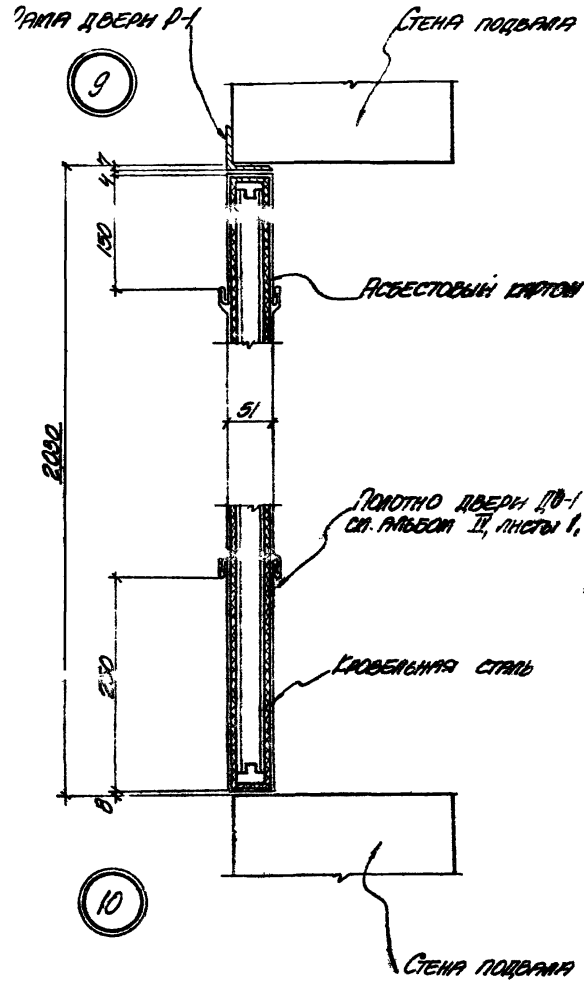

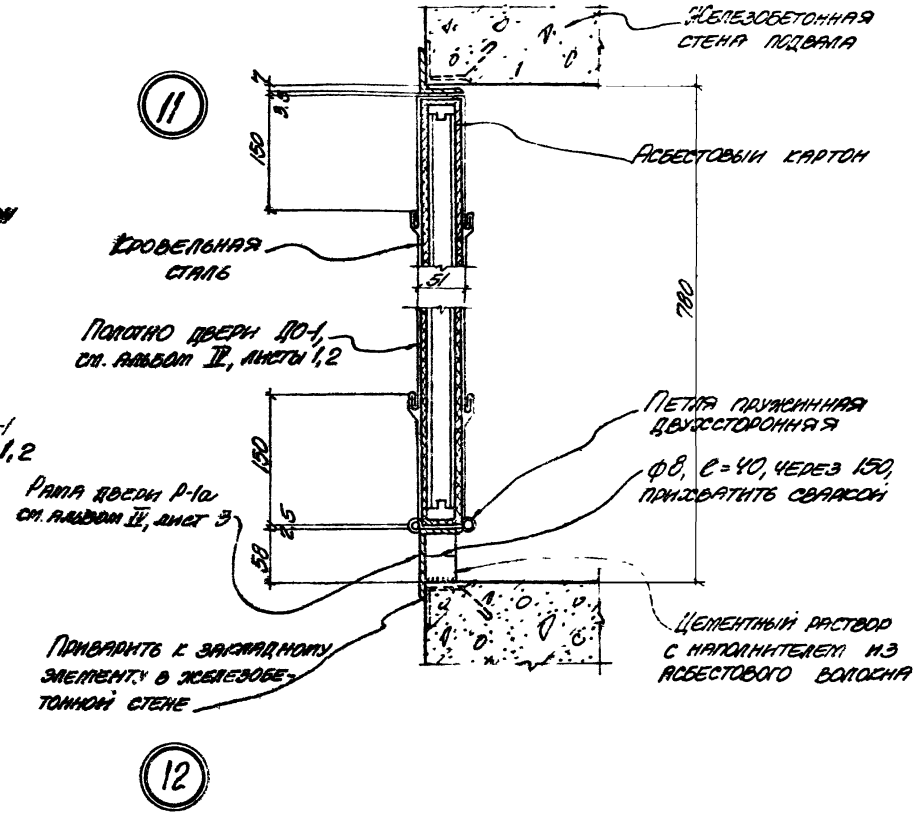

ТД	Вентиляционные устройства и противопожарная защита кабельных и шинных тоннелей	Серия 4.407-85 Выпуск 2/71	
1971	Детали 9÷12	Альбом V	Лист 3

Шифр 748

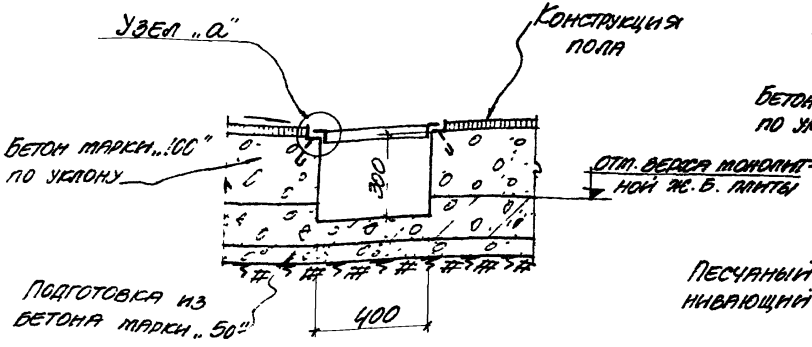

По А-А

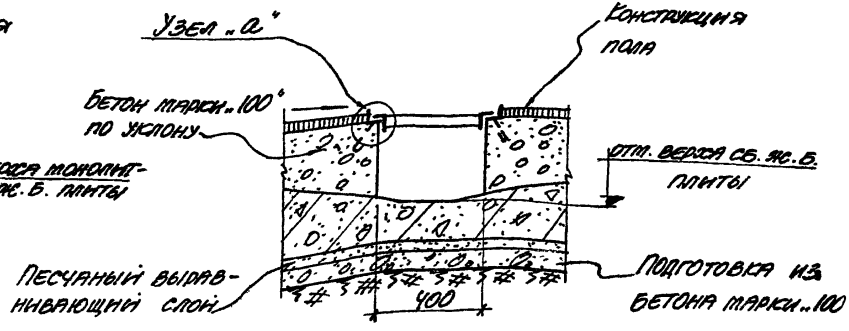

По Б-Б

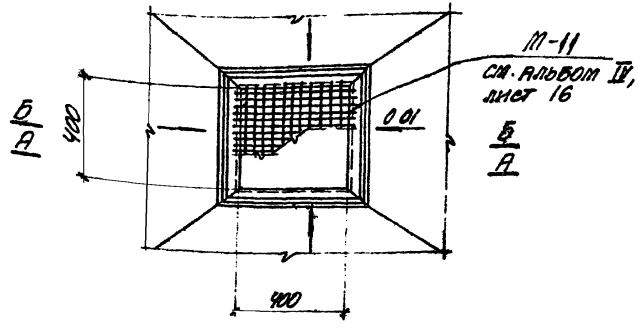

Деталь зумпфа

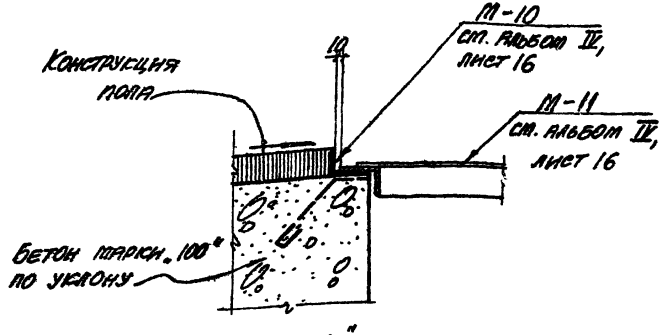

Узел „а"

Примечание:

Сечения по зумпфу даны: для монолитного железобетонного днища — по А-А, для сборной железобетонной плиты днища — по Б-Б.

ТД	Вентиляционные устройства и противопожарная защита кабельных и шинных тоннелей	Серия 4.407-85 выпуск 2/1	
1971	Деталь зумпфа	Альбом V	Лист 4

Колировала Лисошинченко

Сарнан

Харьковский Промстройниипроект

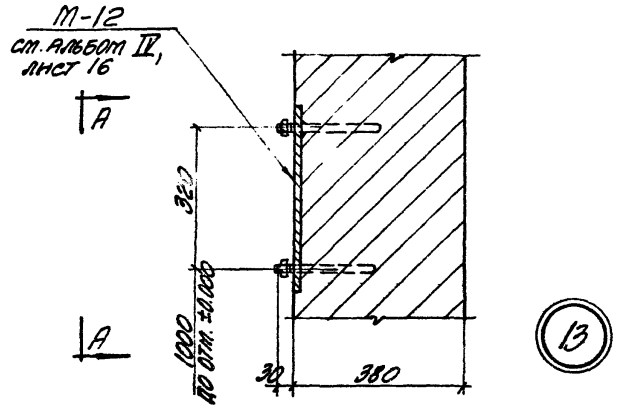

13

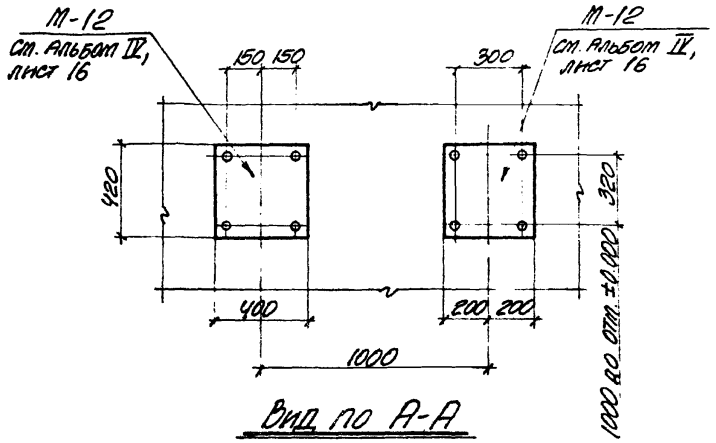

Вид по А-А

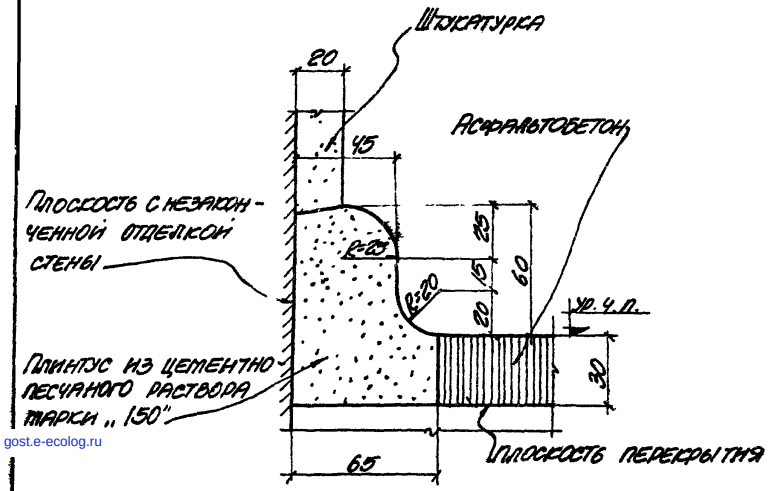

Деталь плинтуса

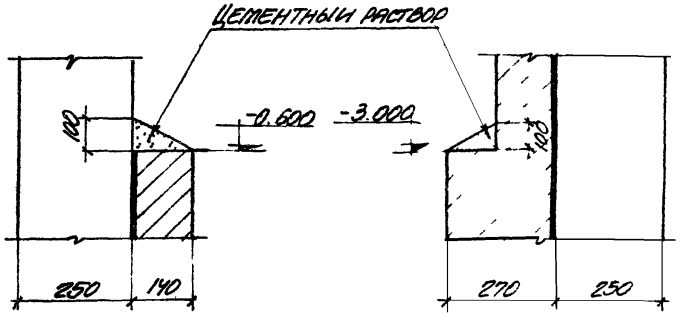

14

15

gost.e-ecolog.ru

ТД	Вентиляционные устройства и противопожарная защита кабельных и шинных тоннелей	Серия 4.407-85 Выпуск 2/77
1971	Деталь плинтуса, детали 13÷15	Альбом V / Лист 5