ГОСУДАРСТВЕННЫЙ КОМИТЕТ СОВЕТА МИНИСТРОВ СССР
ПО ДЕЛАМ СТРОИТЕЛЬСТВА
/ГОССТРОЙ СССР/

ТИПОВЫЕ КОНСТРУКЦИИ И ДЕТАЛИ ЗДАНИЙ И СООРУЖЕНИЙ

Серия 2.430-3

ТИПОВЫЕ АРХИТЕКТУРНО-СТРОИТЕЛЬНЫЕ ДЕТАЛИ ПРОМЫШЛЕННЫХ ЗДАНИЙ С КИРПИЧНЫМИ СТЕНАМИ

ТДА

Выпуск 3

ДЕТАЛИ СОПРЯЖЕНИЯ КИРПИЧНЫХ СТЕН
С КОНСТРУКЦИЯМИ ЗДАНИЙ

10261-04
ЦЕНА 0-75

gost.e-ecolog.ru

ЦЕНТРАЛЬНЫЙ ИНСТИТУТ ТИПОВОГО ПРОЕКТИРОВАНИЯ
ГОССТРОЯ СССР

Москва, А-445, Смольная ул., 22

Сдано в печать 1978 г.

Заказ № 53 Тираж 1100 экз.

ГОСУДАРСТВЕННЫЙ КОМИТЕТ СОВЕТА МИНИСТРОВ СССР
ПО ДЕЛАМ СТРОИТЕЛЬСТВА
/ГОССТРОЙ СССР/

ТИПОВЫЕ КОНСТРУКЦИИ И ДЕТАЛИ ЗДАНИЙ И СООРУЖЕНИЙ

Серия 2.430-3

ТИПОВЫЕ АРХИТЕКТУРНО-СТРОИТЕЛЬНЫЕ ДЕТАЛИ ПРОМЫШЛЕННЫХ ЗДАНИЙ С КИРПИЧНЫМИ СТЕНАМИ

ТДА

Выпуск 3

ДЕТАЛИ СОПРЯЖЕНИЯ КИРПИЧНЫХ СТЕН С КОНСТРУКЦИЯМИ ЗДАНИЙ

РАЗРАБОТАНЫ:
ПРОМСТРОЙПРОЕКТОМ

Утверждены и введены в действие с 1.XII-69 г.
Госстроем СССР
Постановление № 104 от 18.IX-69 г.

СОСТАВ СЕРИИ

Выпуск 0	Указания по применению деталей
Выпуск I	Детали цоколя и устройство температурных швов в стенах
Выпуск 2	Детали парапетов, карнизов и стен в местах перепада высот
Выпуск 3	Детали сопряжения кирпичных стен с конструкциями здания

Промстройпроект Нач. отп. [illegible] /Дрыгин/
Гл. инж. пр. [illegible] /Штейнер/

СОДЕРЖАНИЕ

		Стр.
	Состав серии.	2
Деталь I	Крепление продольной или торцовой стены к железобетонной колонне.	7
Деталь 2	Крепление продольной стены к стальной колонне.	8
Деталь №3	Крепление торцовой стены к железобетонной прямоугольной колонне среднего ряда	9
Деталь 4	Крепление торцовой стены к железобетонной двухветвевой колонне среднего ряда	I0
Деталь 5	Крепление торцовой стены к стальной колонне среднего ряда.	II
Деталь 6	Крепление продольной или торцовой стены к оголовку ж.б.колонны фахверка или к стальной колонне фахверка. . . .	I2
Деталь 7	Крепление торцовой стены к подстропильной балке	I3
Деталь 8	Крепление торцовой стены к подстропильной ферме при скатной кровле и ширине нижнего пояса стропильной фермы 200 и 250 мм	I4
Деталь 9	Крепление торцовой стены к подстропильной ферме при скатной кровле и ширине нижнего пояса стропильной фермы 300 и 350 мм.	I5
Деталь I0	Крепление торцовой стены к подстропильной ферме при плоской кровле.	I6
Деталь II	Крепление продольной стены к стропильной ферме при привязке "о" и плоской кровле.	I7
Деталь I2	Крепление продольной стены к стропильной ферме при привязке "250" и плоской кровле.	I8
Деталь I3	Крепление парапета продольной стены к плитам покрытия при привязке "о" и скатной кровле.	I9

		Стр.
Деталь I4	Крепление парапета продольной стены к плитам покрытия при привязке "250" и скатной кровле. Толщина стены 250 мм.	20
Деталь I5	Крепление парапета продольной стены к плитам покрытия при привязке "250" и скатной кровле. Толщина стены 380 и 5I0 мм.	2I
Деталь I6	Крепление парапета продольной стены к плитам покрытия пролетом I2 м по оси колонны фахверка при привязке "о" и скатной кровле.	22
Деталь I7	Крепление парапета продольной стены к плитам покрытия пролетом I2 м по оси колонны фахверка при привязке "250" и скатной кровле. Толщина стены 250 мм.	23
Деталь I8	Крепление парапета продольной стены к плитам покрытия пролетом I2 м по оси колонны фахверка при привязке "250" и скатной кровле. Толщина стены 380 и 5I0 мм.	24
Деталь I9	Крепление парапета продольной стены к плитам покрытия при привязке "о" и плоской кровле.	25
Деталь 20	Крепление парапета продольной стены к плитам покрытия при привязке "250" и плоской кровле. Толщина стены 250 мм.	26
Деталь 2I	Крепление парапета продольной стены к плитам покрытия при привязке "250" и плоской кровле. Толщина стены 380 и 5I0 мм.	27
Деталь 22	Крепление парапета продольной стены к плитам покрытия пролетом I2 м по оси колонны фахверка при привязке "о" и плоской кровле.	28
Деталь 23	Крепление парапета продольной стены к плитам покрытия пролетом I2 м по оси колонны фахверка при привязке "250" и плоской кровле. Толщина стены 250 мм.	29
Деталь 24	Крепление парапета продольной стены к плитам покрытия пролетом I2 м по оси колонны фахверка при привязке "250" и плоской кровле. Толщина стены 380 и 5I0 мм.	30

Нач. ОТП Гл. инж. пр. /Дрыгин/ /Штейнер/

Промстройпроект

		Стр.
Деталь 25	Крепление парапета торцовой стены к плитам покрытия.	31
Деталь 26	Опирание плит покрытия на продольную стену при скатной кровле. Толщина стены 380 мм	32
Деталь 27	Опирание плит покрытия на продольную стену при скатной кровле. Толщина стены 510 мм	33
Деталь 28	Опирание плит покрытия на продольную стену при плоской кровле. Толщина стены 380 мм.	34
Деталь 29	Опирание плит покрытия на продольную стену при плоской кровле. Толщина стены 510 мм.	35
Деталь 30	Опирание стропильной балки пролетом 12 м на пилястру	36
Деталь 31	Опирание стропильной балки пролетом 18 м на пилястру	37
Деталь 32	Крепление карниза продольной стены к плитам покрытия при привязке "0" и скатной кровле	38
Деталь 33	Крепление карниза продольной стены к плитам покрытия при привязке "250" и скатной кровле	39
Деталь 34	Крепление карниза торцовой стены к плитам покрытия.	40
Деталь 35	Крепление карниза продольной стены к плитам покрытия при привязке "0" и плоской кровле	41
Деталь 36	Крепление карниза продольной стены к плитам покрытия при привязке "250" и плоской кровле	42

		Стр.
Деталь 37	Крепление торцовой стены к стальным фермам по оси колонны среднего ряда	43
Лист А	Стальные элементы с МК-I по МК-II.....	44
Лист Б	Стальные элементы с МК-I3 по МК-I6; с МК-I8 по МК-22.....	45
Лист В	Стальные элементы с МК-23 по МК-28.....	46
Лист Г	Стальные элементы с МК-29 по МК-32.....	47
Лист Д	Спецификация стали на элементы с МК-I по МК-24	48
Лист Е	Спецификация стали на элементы с МК-25 по МК-32	49

Промстройпроект Нач. ОТП [подпись] /Дрыгин/ Гл. инж. пр. [подпись] /Штейнер/

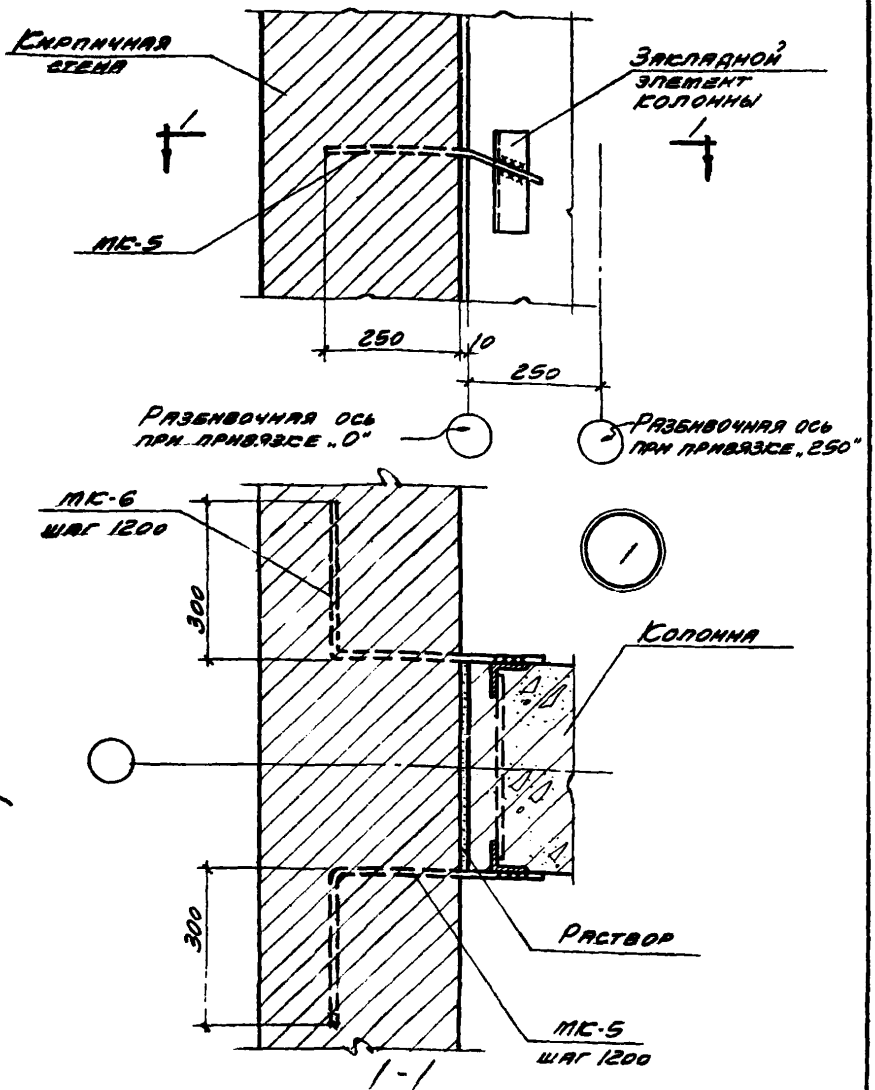

Примечание

Монтажные швы приняты $h_ш = 6$мм

ТДА 1969	Сопряжения кирпичных стен с конструкциями здания	Серия 2.430-3 выпуск 3	
	Крепление продольной или торцовой стены к железобетонной колонне	деталь	1

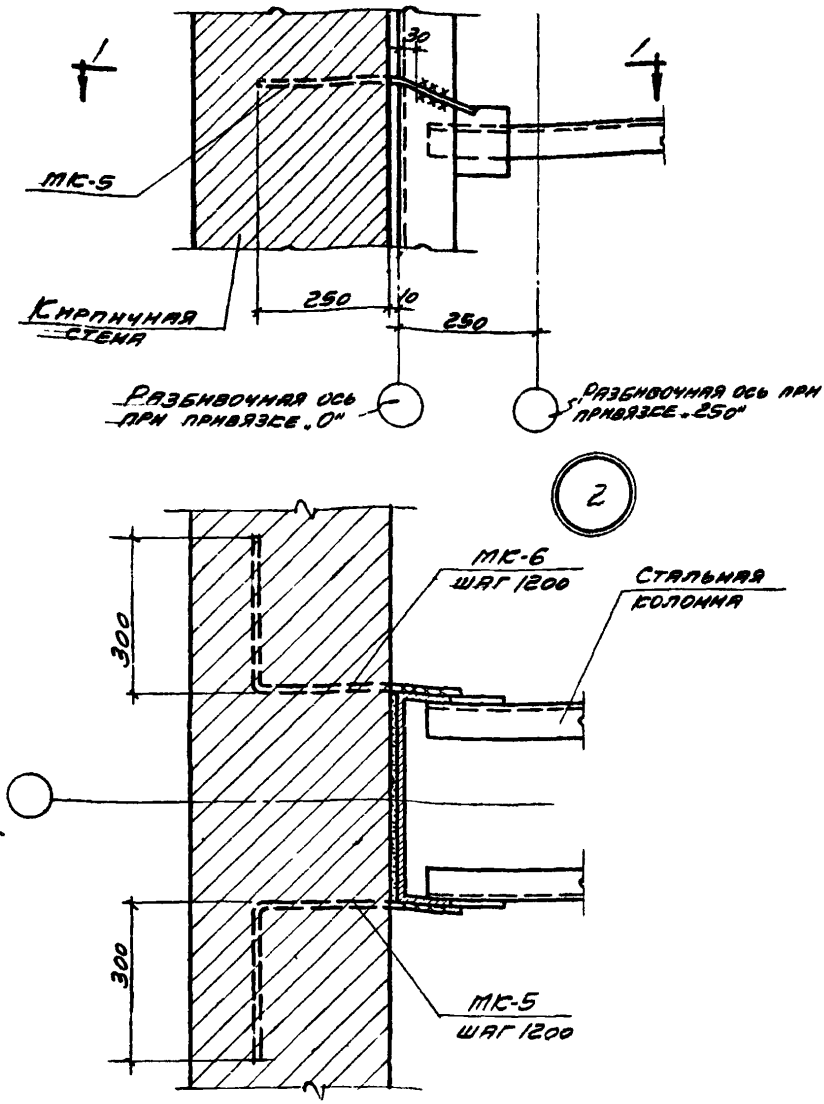

Примечание

Монтажные швы приняты $h_ш = 6$ мм.

Нач. отп.	Дрыгин	Рук. гр. арх.	Щукина
Гл. инж. пр.	Мирер	Ст. инж.	Рутковская
Гл. инж. пр.	Штеймер	Исполнит.	Рапдугина
Гл. арх. пр.	Шварц		

Промстрой проект	ТДА 1969	Сопряжения кирпичных стен с конструкциями здания.	Серия 2.430-3 выпуск 3
		Крепление продольной стены к стальной колонне	Деталь 2

10261-04 9

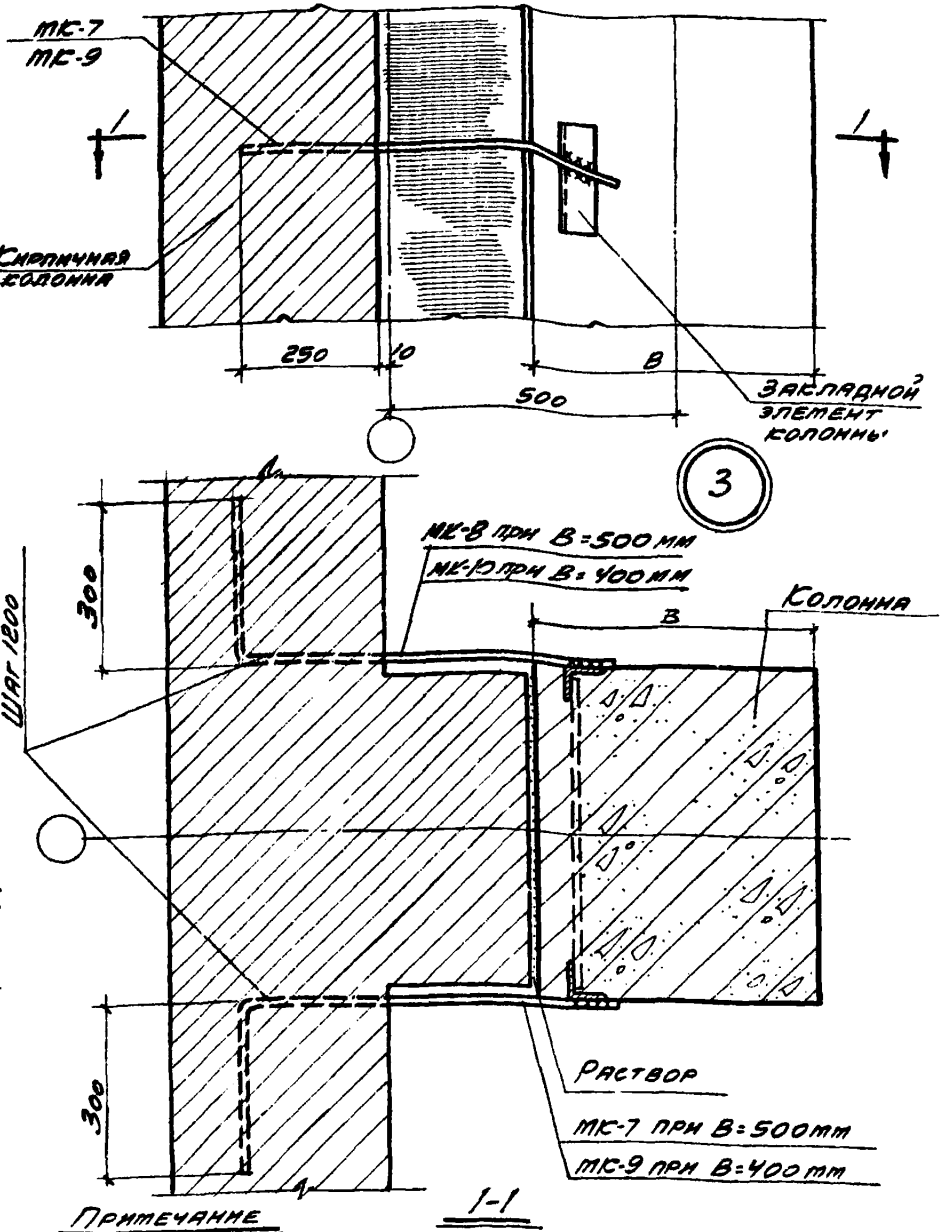

Примечание

Монтажные швы приняты $h_{ш}$=6мм

ТДА 1969	Сопряжения кирпичных стен с конструкциями здания	Серия 2.430-3 Выпуск 3	
	Крепление торцовой стены к железобетонной прямоугольной колонне среднего ряда	Деталь	3

10261-04 10

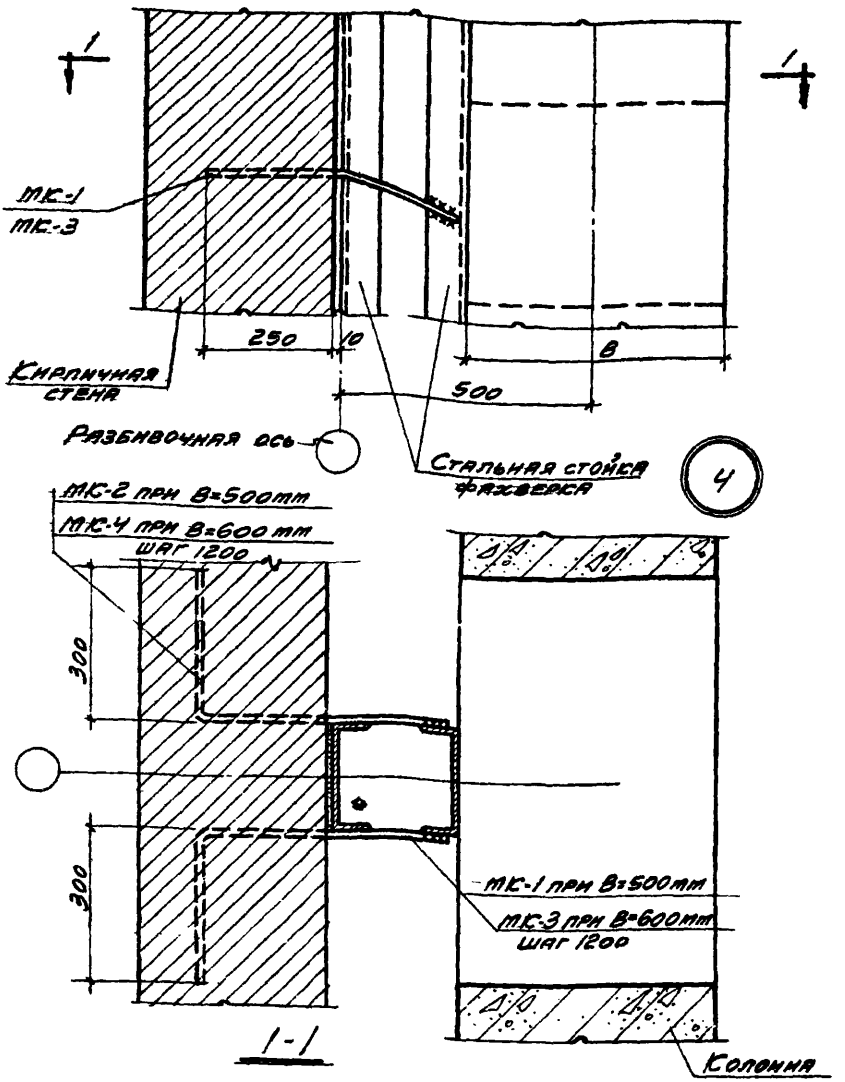

Примечание

Монтажные швы приняты $h_ш$=6мм

Нач. отп.	Дрыгин	Рук. гр. арх.	Щукина
Гл. инж. пр.	Мирер	Ст. инж.	Рутковская
Гл. инж. пр.	Штейнер	Исполнит.	Рапдугина
Гл. арх. пр.	Шварц		

Промстройпроект

ТДА 1969	Сопряжения кирпичных стен с конструкциями здания	Серия 2.430-3 выпуск 3	
	Крепление торцовой стены к железобетонной двухветвевой колонне среднего ряда	Деталь	4

10261-04 11

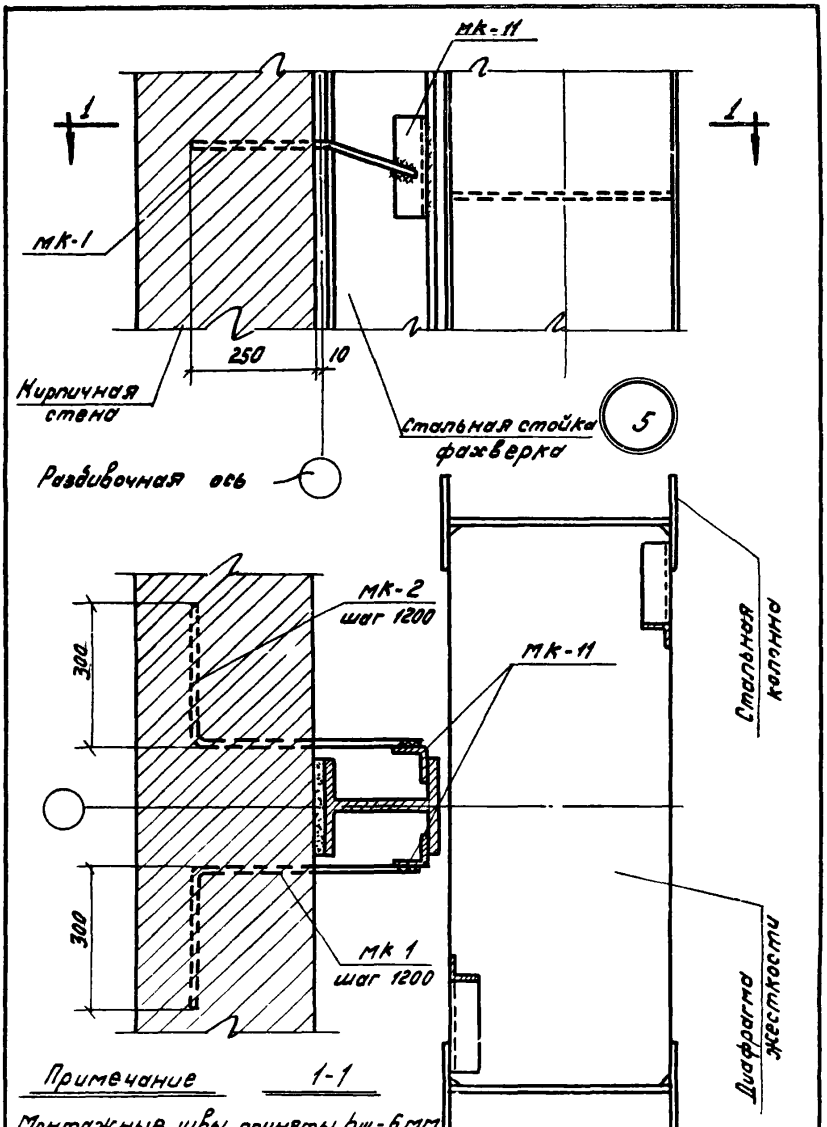

Примечание

1-1

Монтажные швы приняты $h_w = 6$ мм

ТДА 1969	Сопряжения кирпичных стен с конструкциями здания.	Серия 2.430.3 Выпуск 3	
	Крепление торцовой стены к стальной колонне среднего ряда	деталь	5

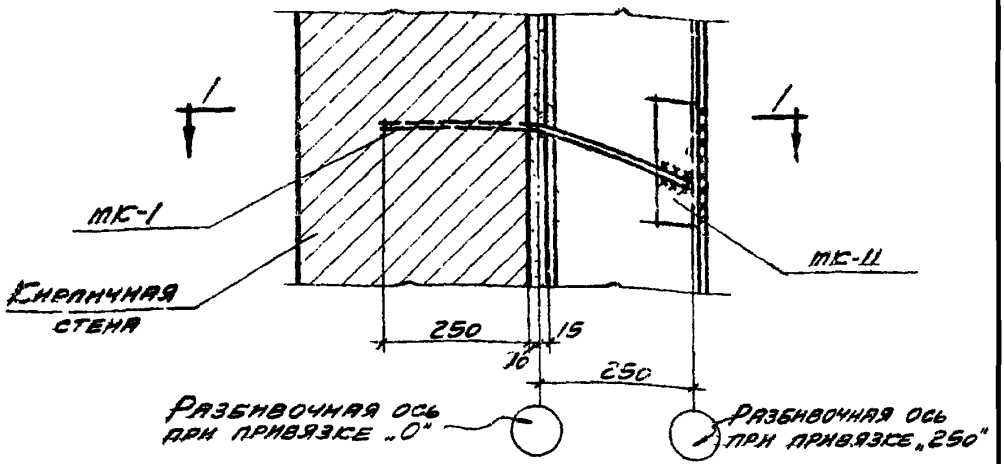

6

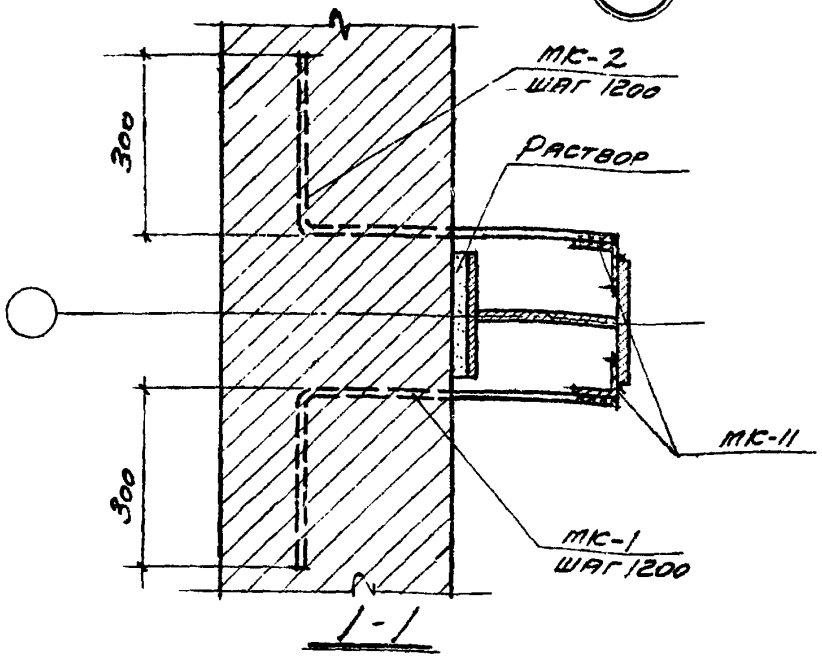

Примечание

Монтажные швы приняты $h_ш = 6$ мм

Нач. отд.	Дрыгин		Рук. гр. арх.	Щукина	
Гл. инж. пр.	Мирер		Ст. инж.	Рутковская	
Гл. инж. пр.	Штейнер		Исполнит.	Рапдугина	
Гл. арх. пр.	Шварц				
Промстрой проект					

ТДА 1969	Сопряжения кирпичных стен с конструкциями здания	Серия 2.430-3 выпуск 3	
	Крепление продольной или торцовой стены с оголовку ж.б. колонны фахверка или к стальной колонне фахверка.	Деталь	6

10261-04 13

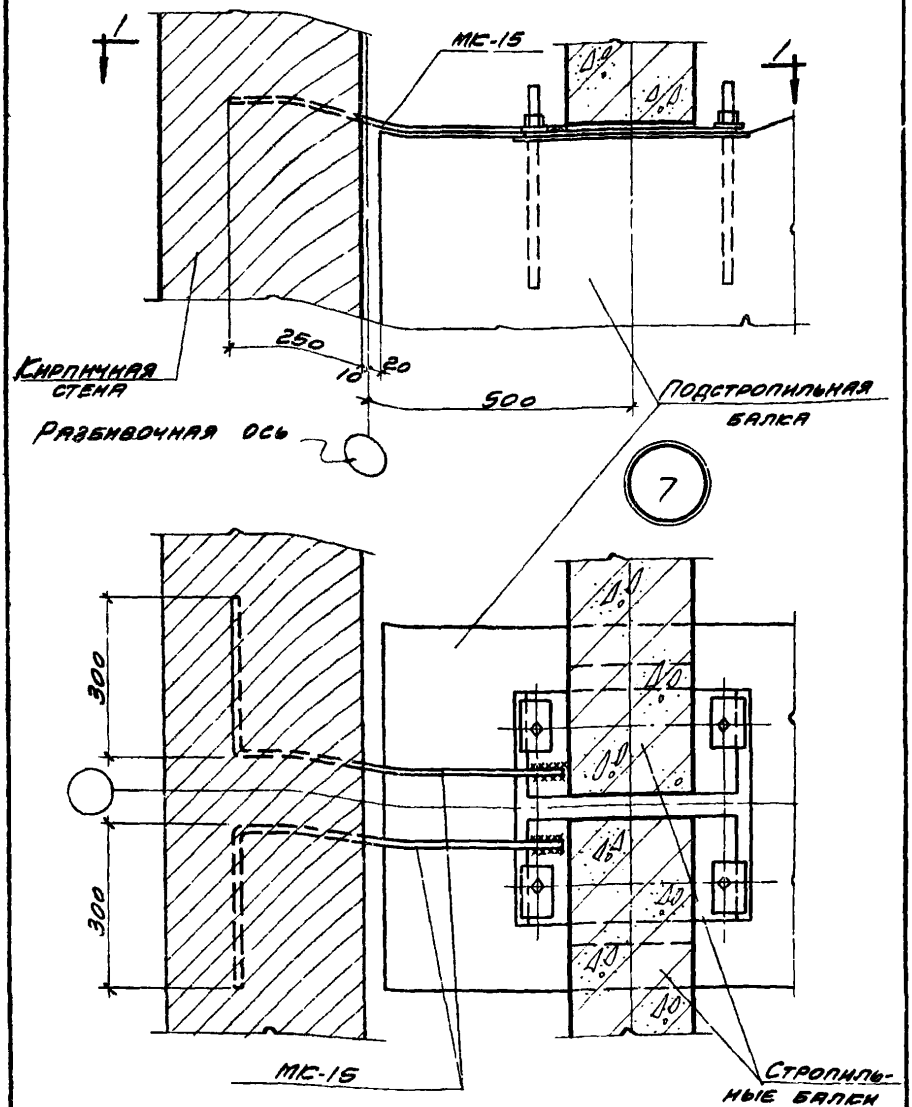

1-1

Примечание

Монтажные швы приняты $h_ш$ 6 мм.

ТДА 1969	Сопряжения кирпичных стен с конструкциями здания	Серия 2.430-3 Выпуск 3
	Крепление торцовой стены к подстропильной балке	Деталь 7

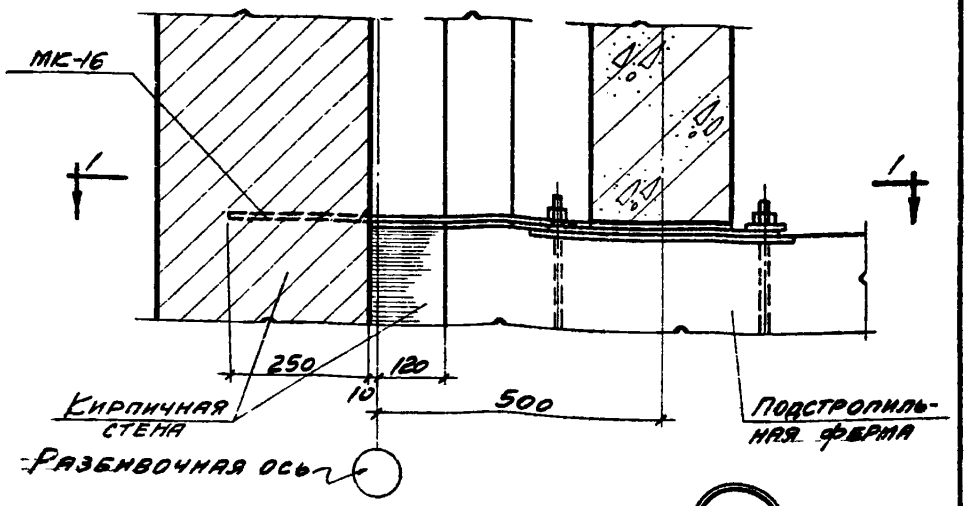

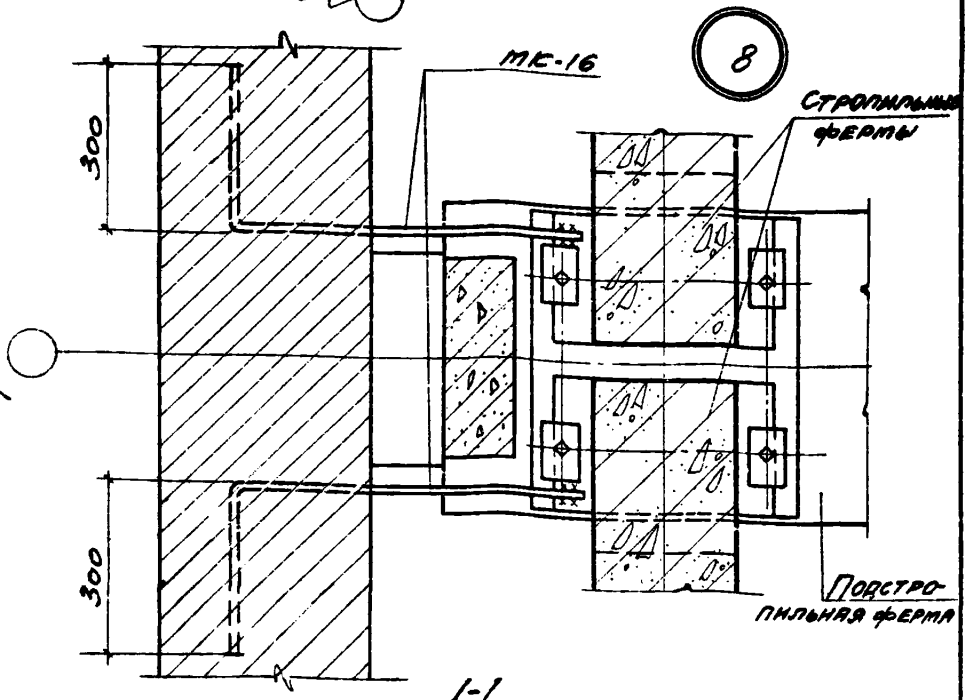

Примечание

Монтажные швы приняты $h_ш = 6$ мм.

Нач. отп.	Дрыгин	Рук. гр. арх.	Щукинч
Гл. инж. пр.	Мирер	Ст. инж.	Рутковская
Гл. инж. пр.	Штейнер	Исполнит.	Рандугина
Гл. арх. пр.	Шварц		

Промстрой проект	ТДА 1969	Сопряжения кирпичных стен с конструкциями здания	Серия 2.430-3 Выпуск 3
		Крепление торцовой стены к подстропильной ферме при скатной кровле и ширине нижнего пояса стропильной фермы 200 и 250 мм	Деталь 8

10261-04 15

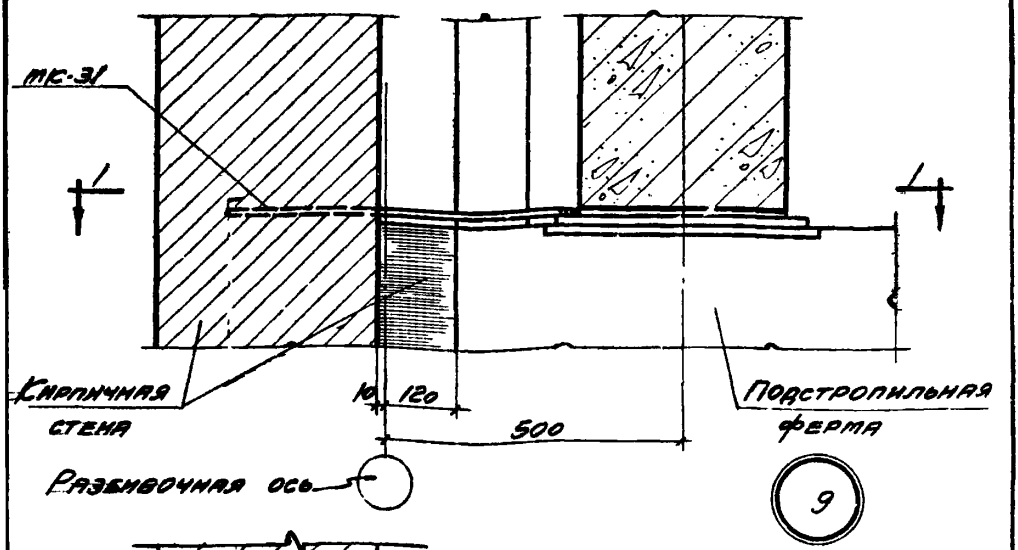

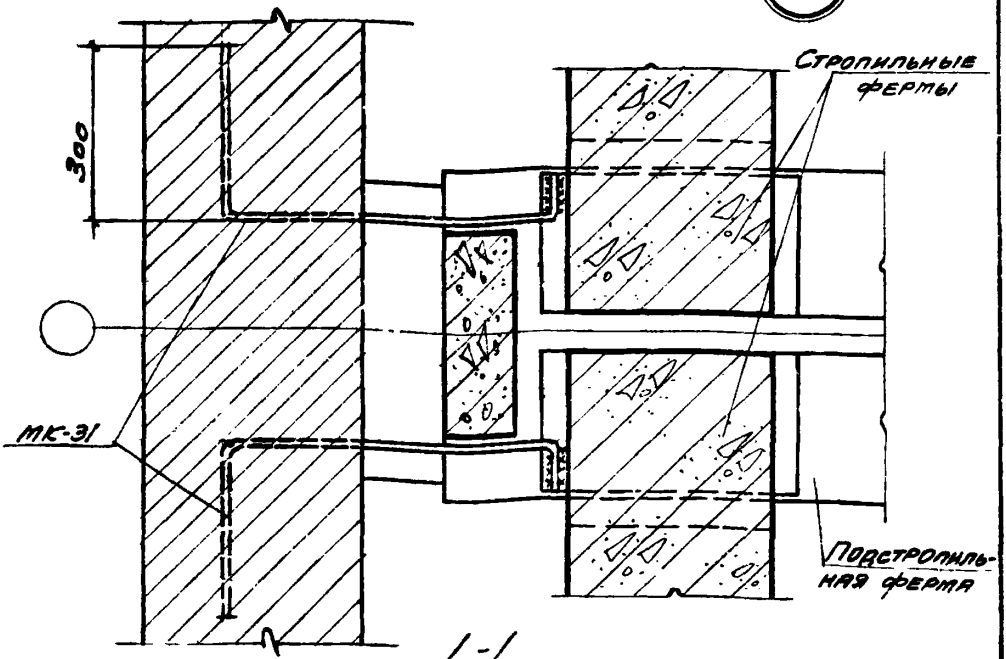

1-1

Примечание

Монтажные швы приняты $h_{ш} = 6$ мм.

ТДА 1969	Сопряжения кирпичных стен с конструкциями здания Крепление торцовой стены к подстропильной ферме при скатной кровле и ширине нижнего пояса стропильной фермы 300 и 350 мм	Серия 2.430-3 Выпуск 3 Деталь 9

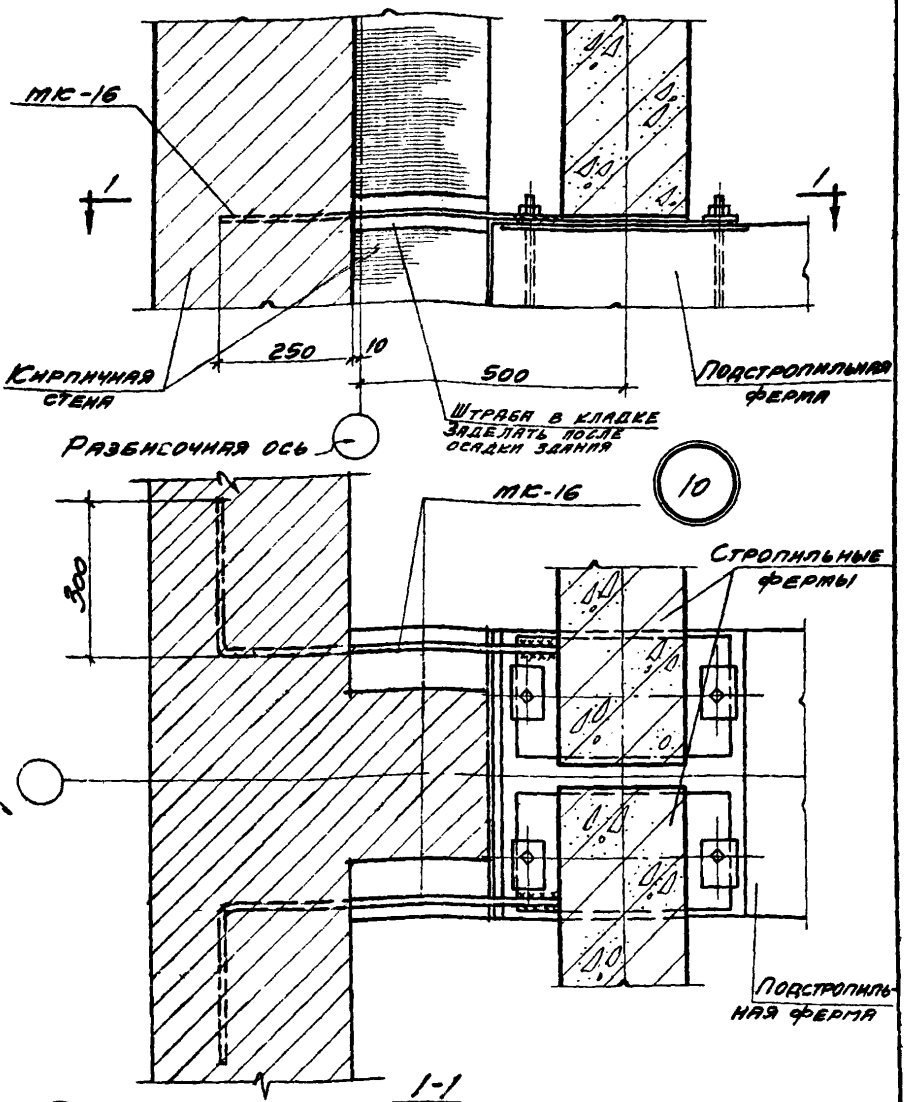

Примечание

Монтажные швы приняты $h_ш = 6$ мм.

Нач. отп.	Дрыгин	Рук. гр. арх.	Щукина
Гл. инж. пр.	Мирер	Ст. инж.	Рутковская
Гл. инж. пр.	Штейнер	Исполнит.	Рапдугина
Гл. арх. пр.	Шварц		

Промстрой проект

ТДА 1969

Сопряжения кирпичных стен с конструкциями здания.

Крепление торцовой стены к подстропильной ферме при плоской кровле.

Серия 2.430-3 выпуск 3

Деталь 10

10261-04 17

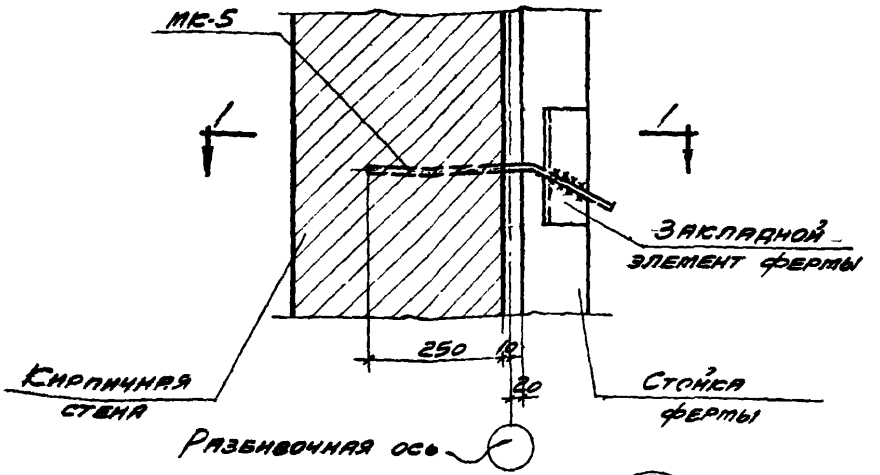

11

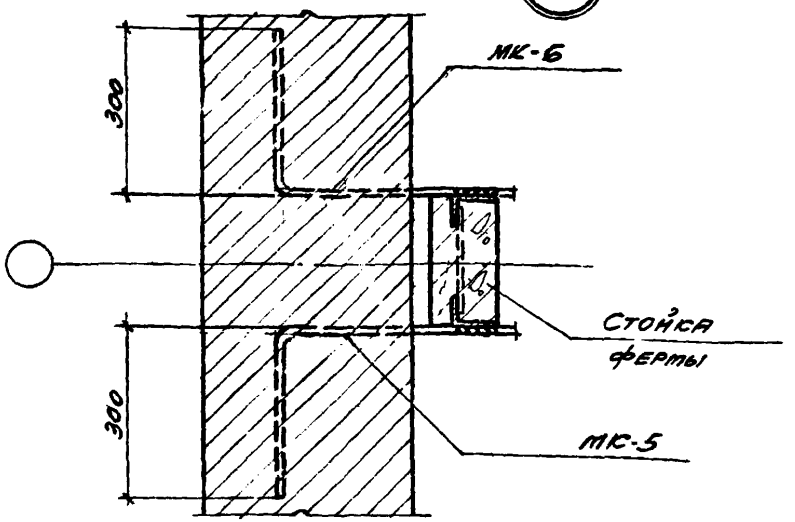

1-1

Примечание

Монтажные швы приняты $h_ш$= 6 мм.

ТДА 1969	Сопряжения кирпичных стен с конструкциями здания.	Серия 2.430-3 выпуск 3	
	Крепление продольной стены к стропильной ферме при привязке „0" и плоской кровле.	деталь	11

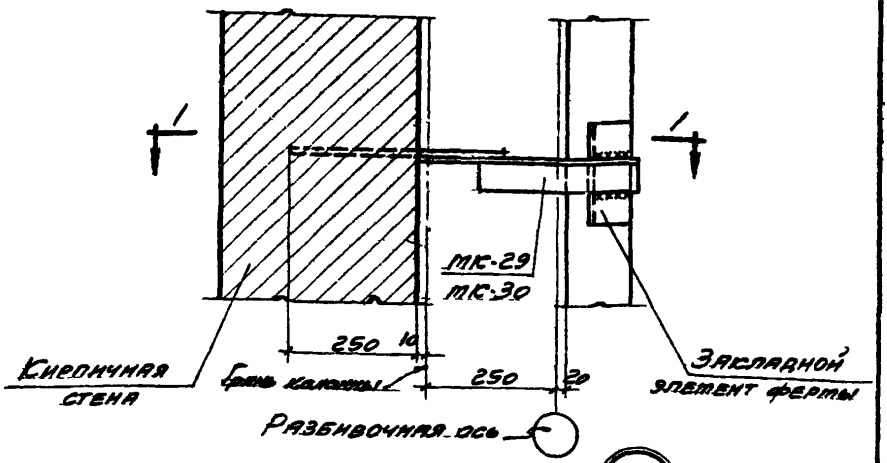

12

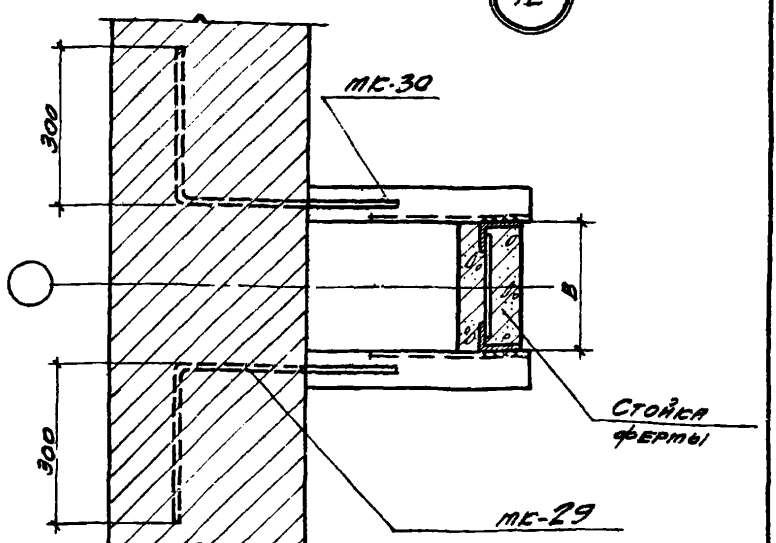

1-1

Примечание

Монтажные швы приняты $h_ш = 6$ мм.

Нач. ОТП	Дрыгин	Рук. гр. арх.	Щукина		
Гл. инж. пр.	Мирер	Ст. инж.	Рутковская		
Гл. инж. пр.	Штейнер	Исполнит.	Рапдугина		
Гл. арх. пр.	Шварц				

Промстрой проект	ТДА 1969	Сопряжения кирпичных стен с конструкциями здания.	Серия 2.430-3 выпуск 3
		Крепление продольной стены к стропильной ферме при привязке „250" и плоской кровле	Деталь 12

10261-04 19

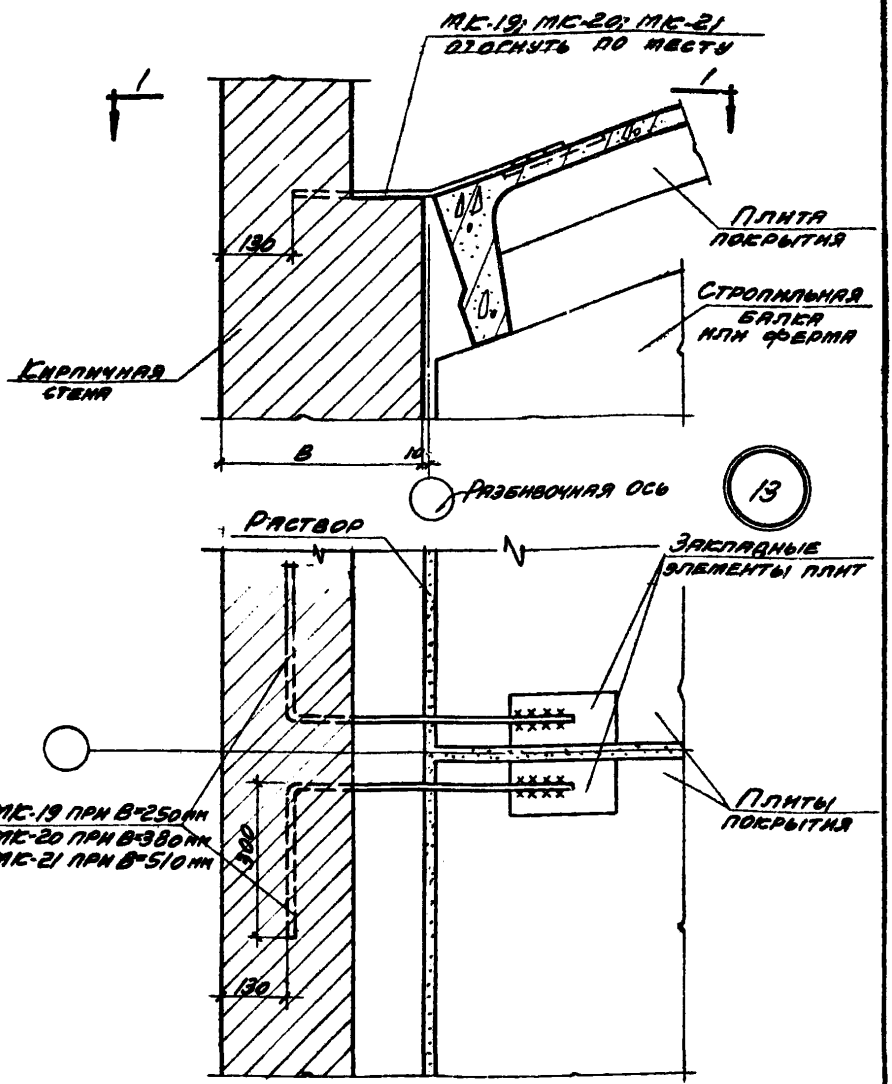

1-1

Примечание

Монтажные швы приняты $h_ш$ = 6 мм.

ТДА 1969	Сопряжения кирпичных стен с конструкциями здания	Серия 2.430-3 Выпуск 3	
	Крепление парапета продольной стены к плитам покрытия при привязке „0" и скатной кровле	Деталь	13

10261-04 20

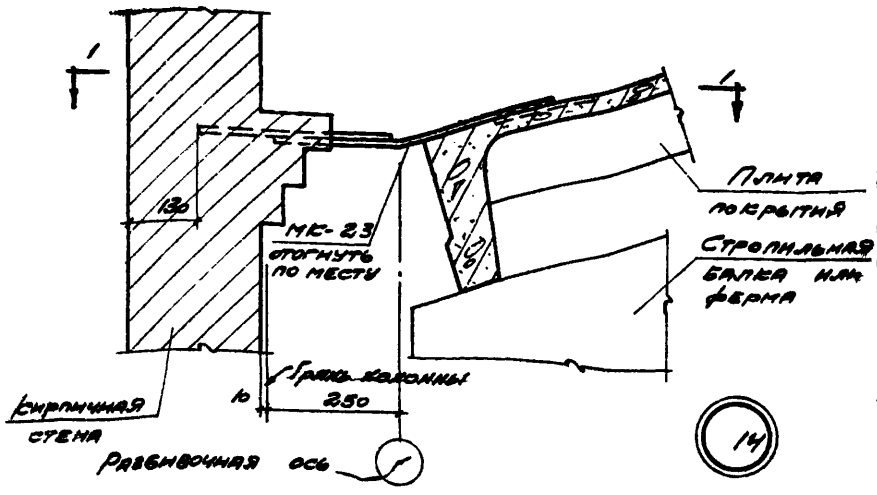

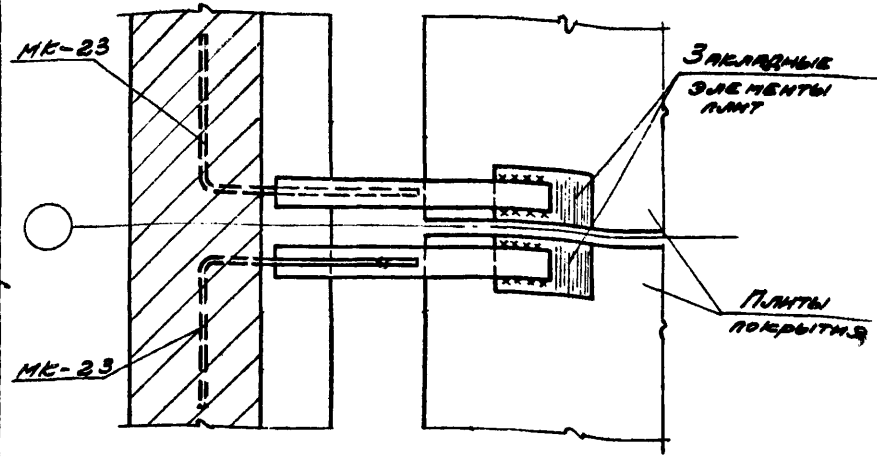

1-1

Примечание

Монтажные швы приняты h_w = 6 мм

Нач. отд.	Дрыгин		
Гл. инж. пр.	Хирер		
Гл. инж. пр.	Штейнер		
Гл. арх. пр.	Шварц		
Рук. гр. арх.	Щусенна		
Ст. инж.	Рутковская		
Исполнит.	Гнусарева		

Промстройпроект

ТДА 1969

Сопряжения кирпичных стен с конструкциями здания

Крепление парапета продольной стены к плитам покрытия при привязке "250" и скатной кровле. Толщина стены 250 мм

Серия 2.430-3
Выпуск 3
Деталь 14

10261-04 21

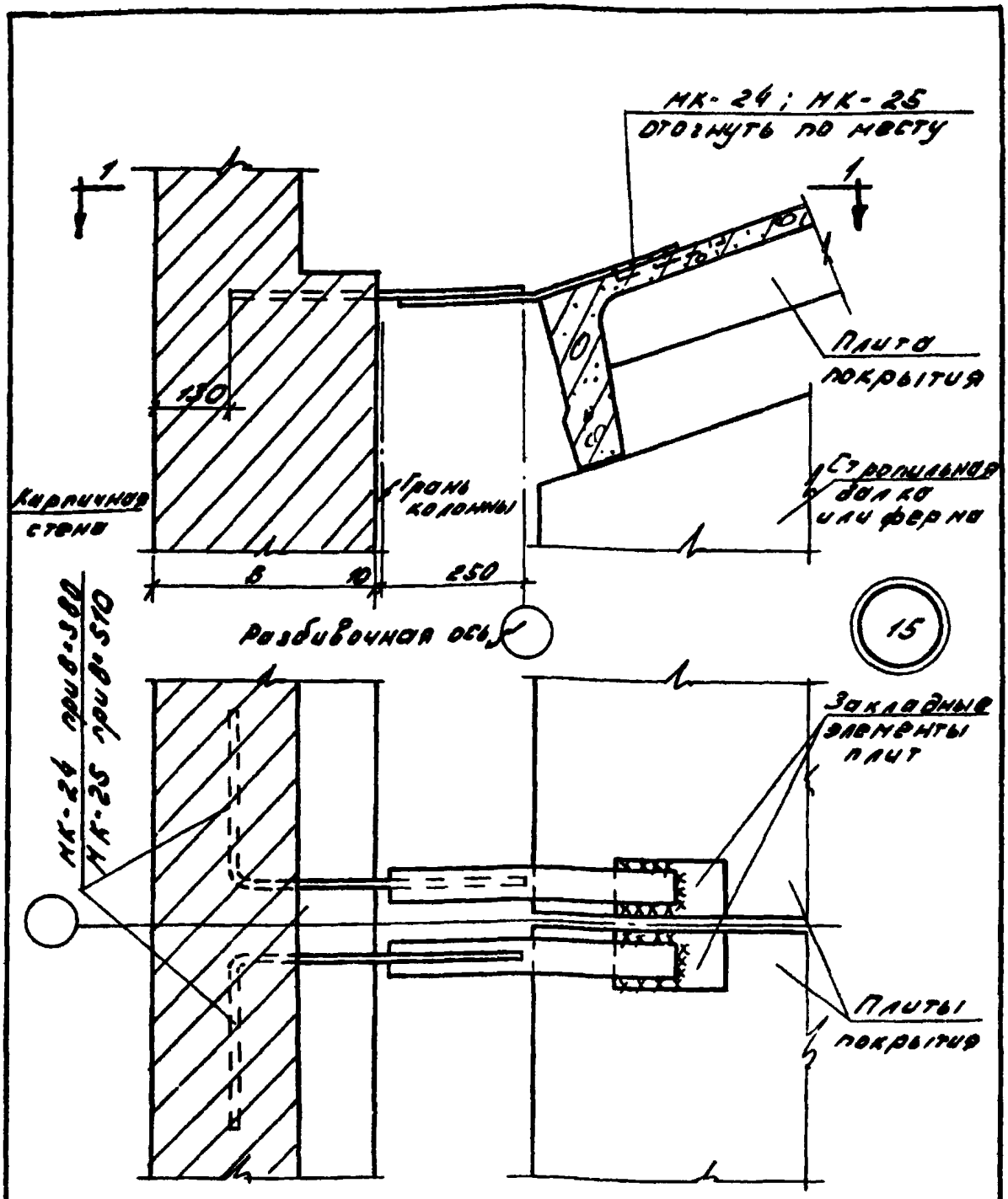

1-1

Примечание

Монтажные швы приняты $h_ш$=6мм

ТДА 1969	Сопряжения кирпичных стен с конструкциями здания	Серия 2.430-3 Выпуск 3	
	Крепление парапета продольной стены к плитам покрытия при привязке 250 мм и скатной кровле. Толщина стены 380 и 510мм.	деталь	15

1026-1-06 22

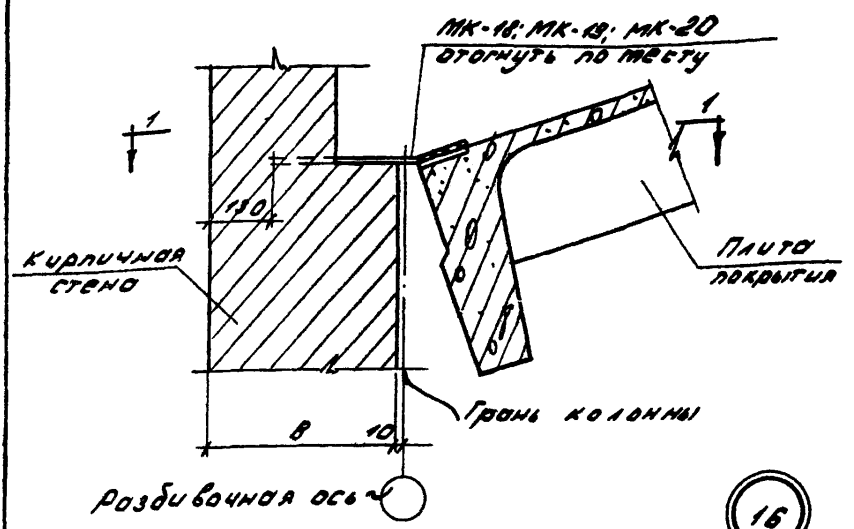

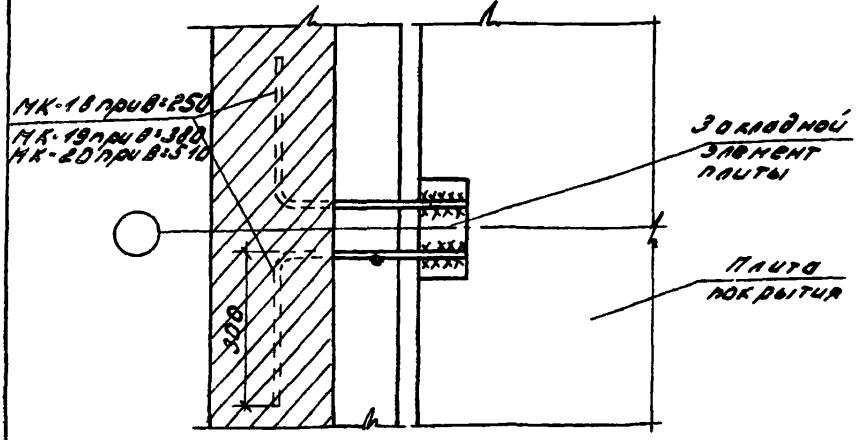

1-1

Примечание

Монтажные швы приняты hш=6мм

ТДА 1969	Сопряжения кирпичных стен с конструкциями здания	Серия 2.430-3 Выпуск 3	
	Крепление парапета продольной стены к плитам покрытия пролетом 12 м по оси колонны фахверка при привязке „0" и скатной кровле.	Деталь	16

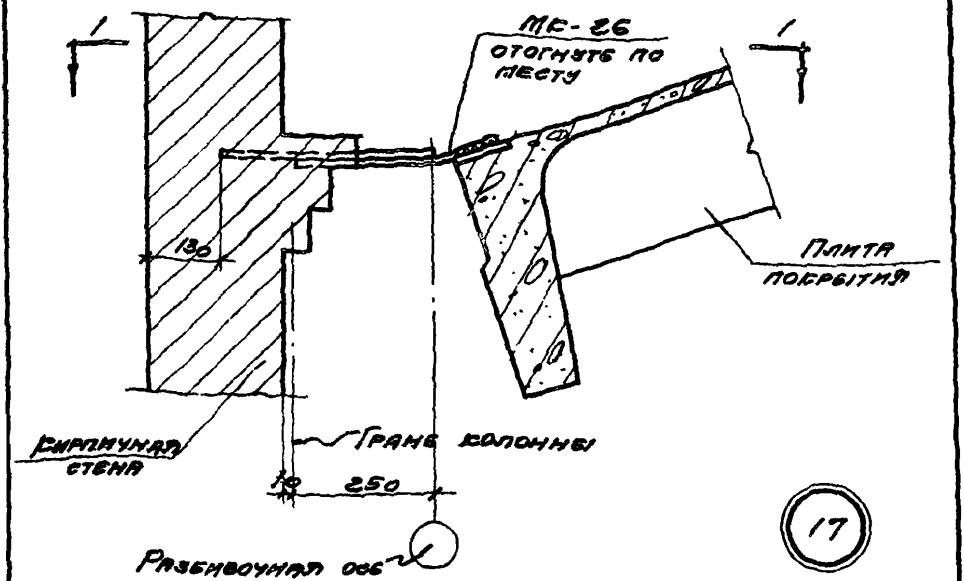

17

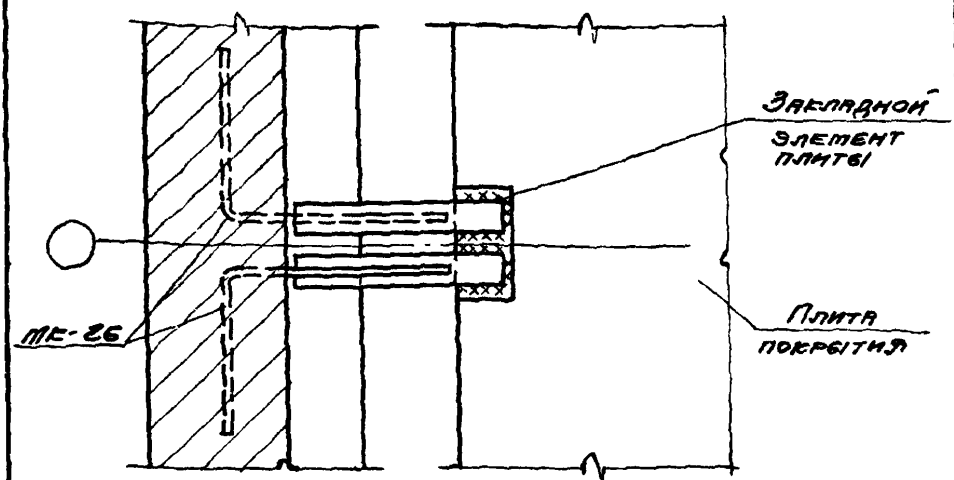

1-1

Примечание

Монтажные швы приняты $h_ш$ = 6мм

ГДА 1969	Сопряжения кирпичных стен с конструкциями здания	Серия 2.430-3 Выпуск 3	
	Крепление парапета продольной стены к плитам покрытия пролетом 12м по оси колонны фахверка при привязке «250» и скатной кровле. Толщина стены 250мм	Деталь	17

10261-04 24

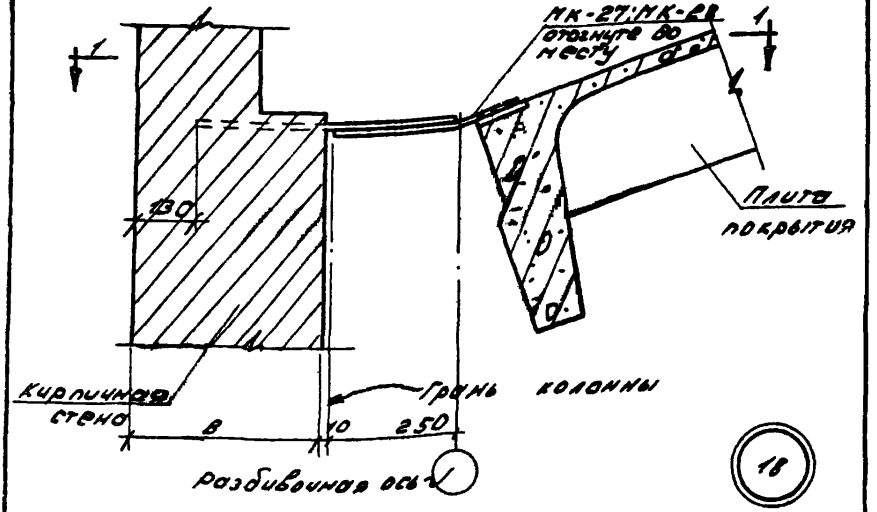

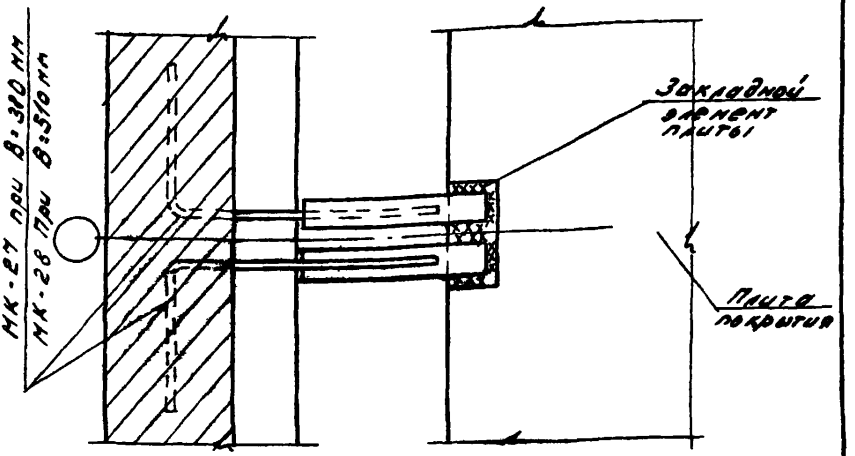

1-1

Примечание

Монтажные швы приняты hш=6мм

ТДА 1969	Сопряжения кирпичных стен с конструкциями здания	Серия 2.430-3 Выпуск 3	
	Крепление парапета продольной стены к плитам покрытия пролетом 12 м для осиколонны фахверка при привязке „250" и скатной кровле. Толщина стены 380 и 510 мм.	Деталь	18

10261-04 25

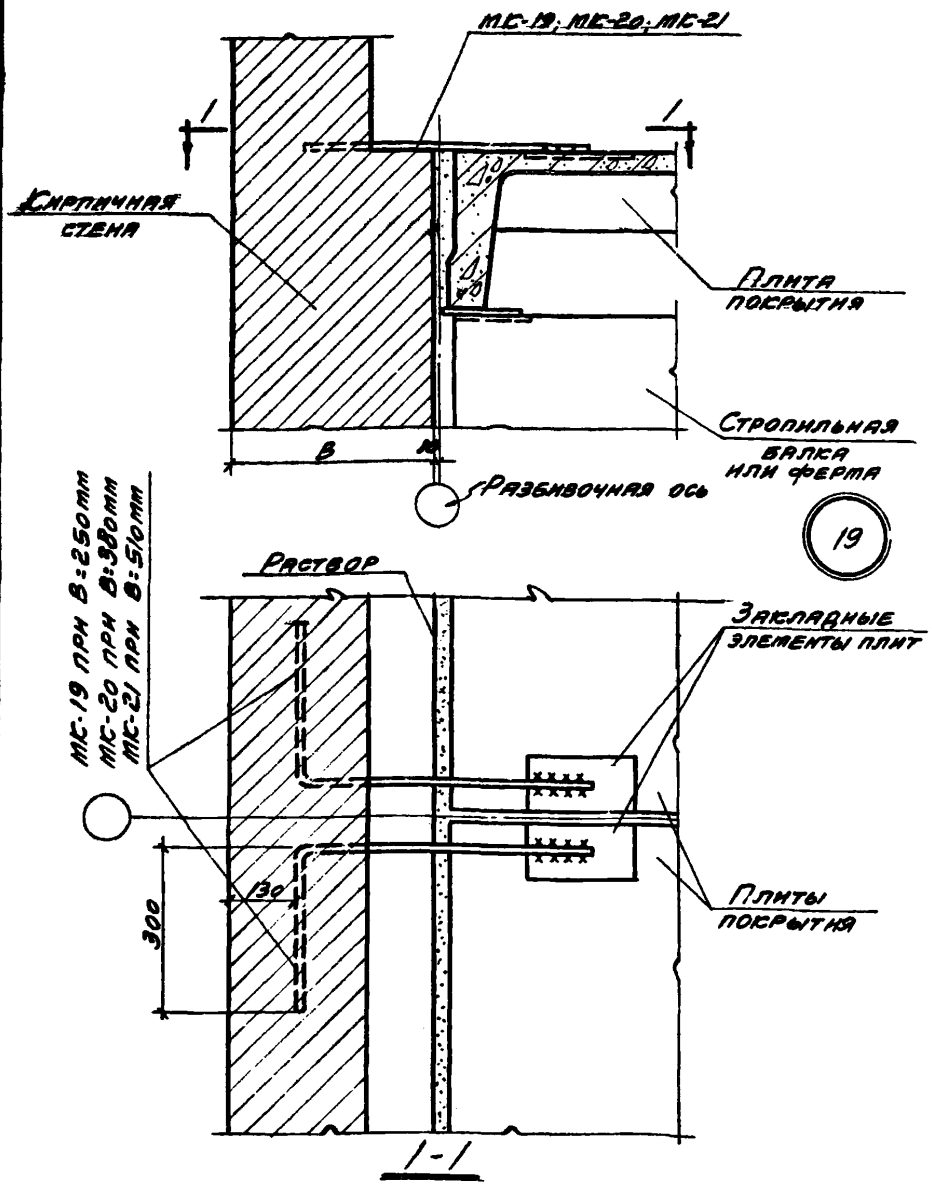

Примечание

Монтажные швы приняты $h_ш$=6мм.

ТДА 1969	Сопряжения кирпичных стен с конструкциями здания.	Серия 2.430-3 Выпуск 3
	Крепление парапета продольной стены к плитам покрытия при привязке „0" и плоской кровле.	Деталь 19

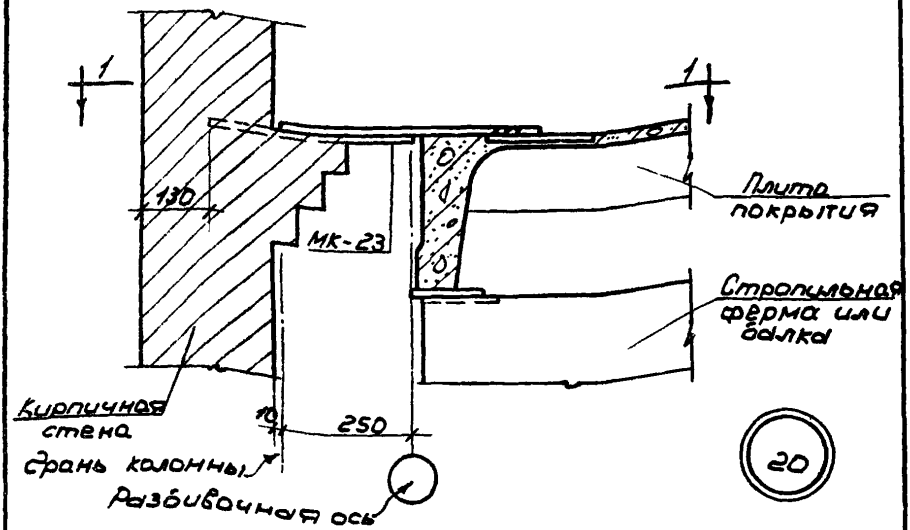

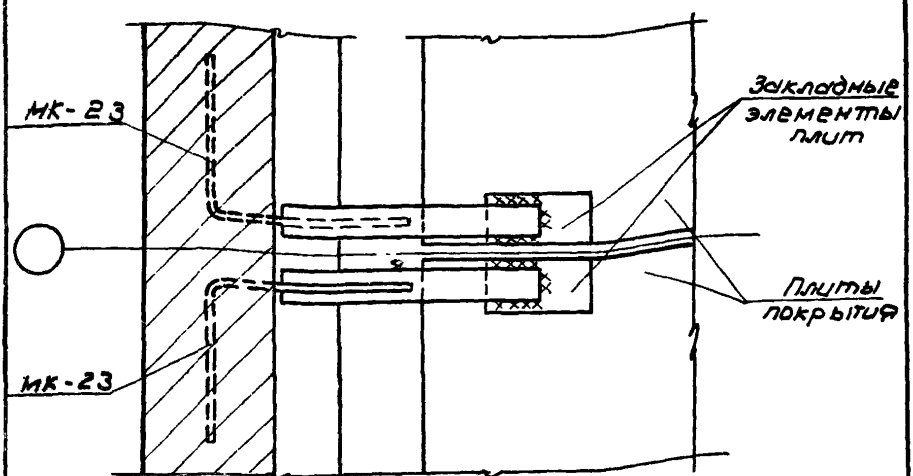

1-1

Примечание

Монтажные швы приняты $h_ш$=6 мм.

ТДА 1969	Сопряжения кирпичных стен с конструкциями здания	Серия 2.430-3 Выпуск 3	
	Крепление парапета продольной стены к плитам покрытия при привязке 250 и плоской кровле. Толщина стены 250 мм.	Деталь	20
		10261-04	27

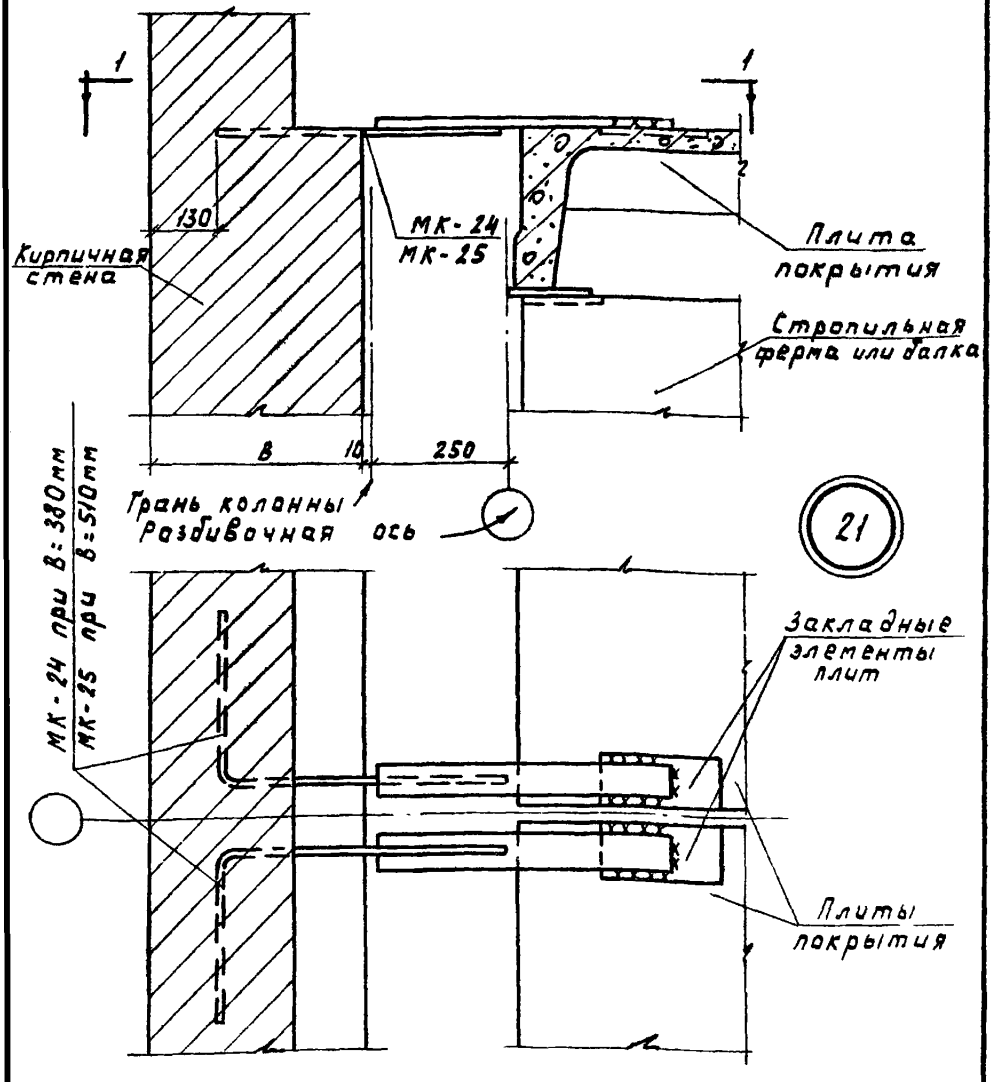

1-1

Примечание

Монтажные швы приняты $h_ш$=6мм

ТДА	Сопряжения кирпичных стен с конструкциями здания	Серия 2.430-3 выпуск 3
	Крепление парапета продольной стены к плитам покрытия при привязке «250» и плоской кровле стены 380 и 510 мм	Деталь 21

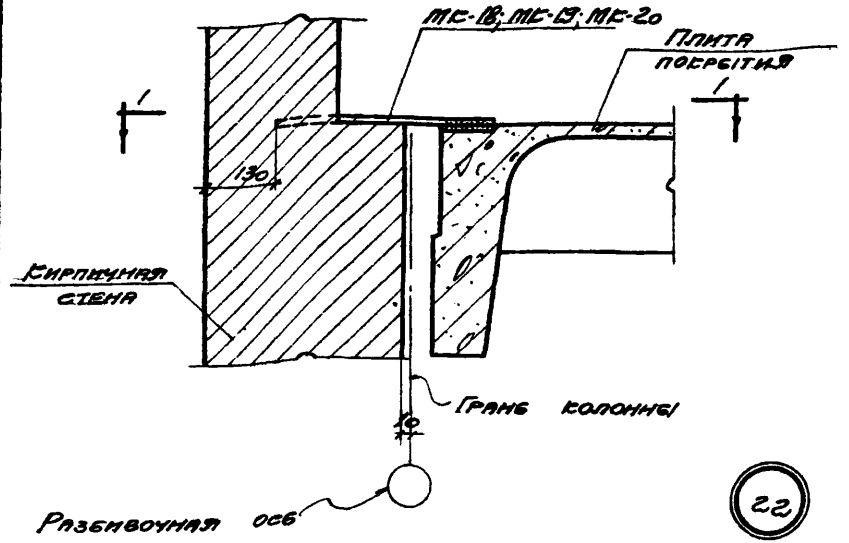

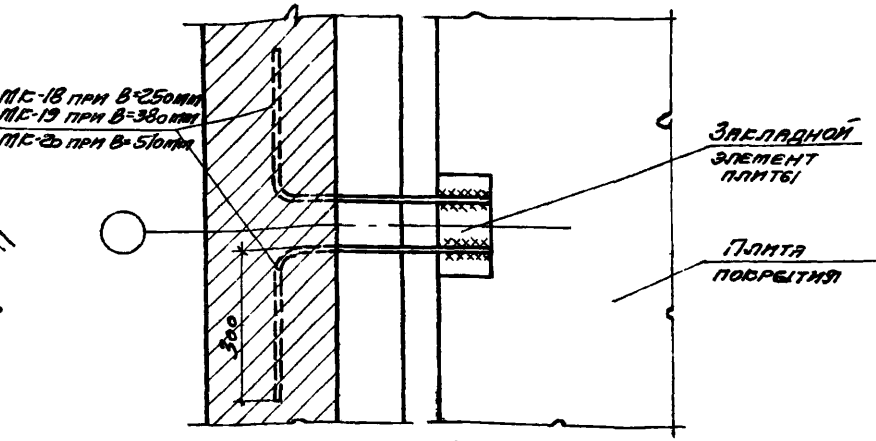

1-1

Примечание

Монтажные швы приняты $h_ш$ = 6мм.

Нач. отд.	Аргунин		
Гл. инж. пр.	Мирер		
Гл. архит. пр.	Штейнер		
Гл. арх. пр.	Шварц		
Рук. гр. арх.	Шусина		
Ст. инж.	Бутковская		
Исполнит.	Гнусарева		
Проектировщик			

ТДА 1969

Сопряжения кирпичных стен с конструкциями здания.

Крепление парапета продольной стены к плитам покрытия пролетом 12м по осям колонны фахверка при привязке „0" и плоской кровле.

Серия 2.430-3 Выпуск 3

Деталь 22

10261-04 29

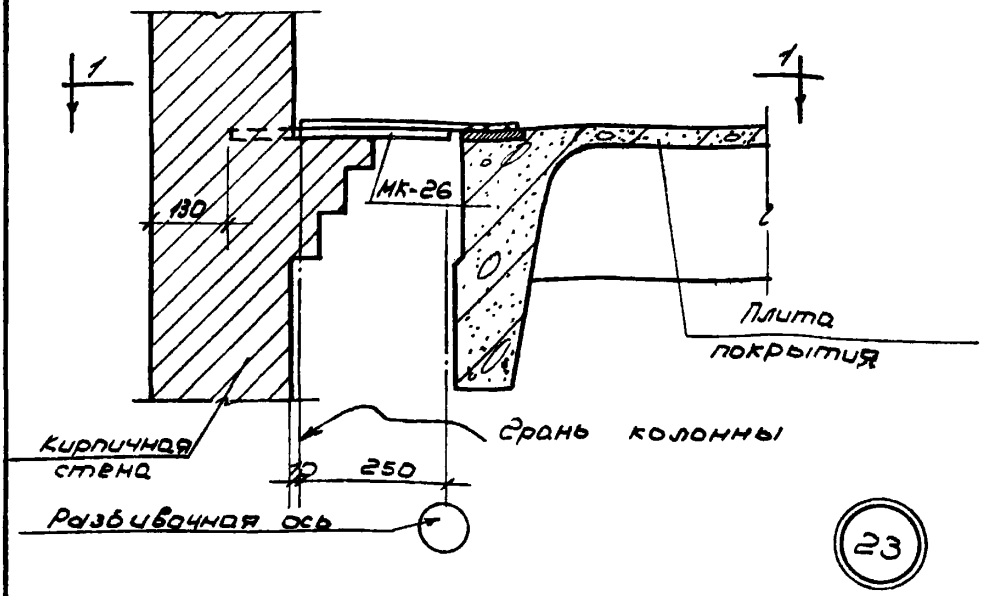

23

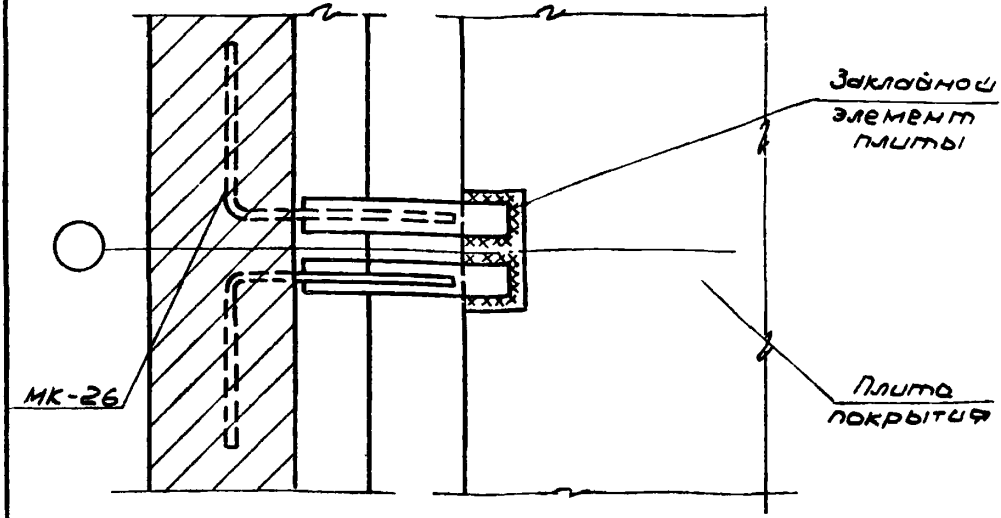

1-1

Примечание

Монтажные швы приняты h_w=6 мм.

ТДА 1969	Сопряжение кирпичных стен с конструкциями здания	Серия 2.430-3 Выпуск 3
	Крепление парапета продольной стены к плитам покрытия пролетом 12м по оси колонны фахверка при привязке „250" и плоской кровле. Толщина стены 250 мм.	Деталь 23

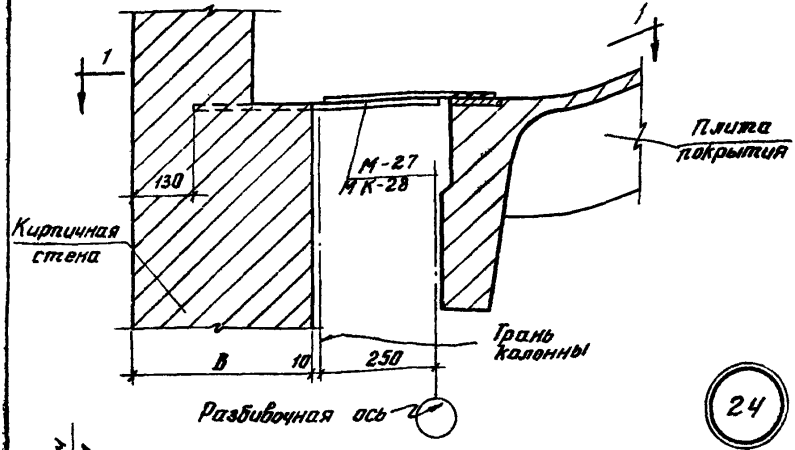

24

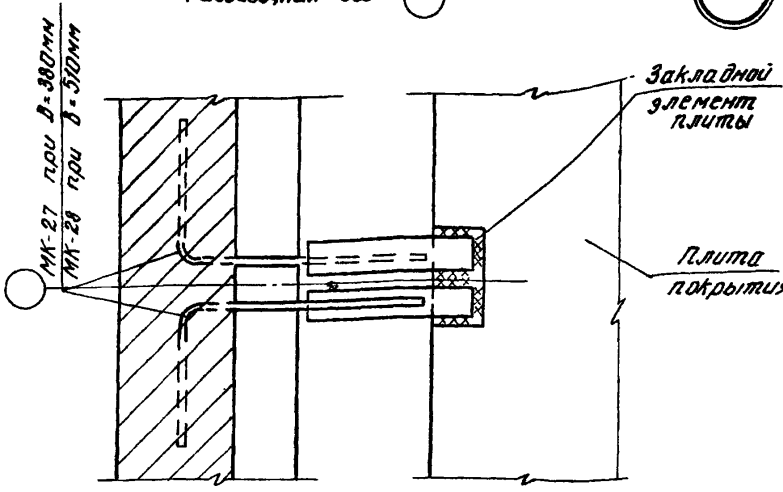

1-1

Примечание

Монтажные швы приняты $h_ш = 6$мм

ТДА 1969	Сопряжения кирпичных стен с конструкциями здания	Серия 2.430-3 Выпуск 3	
	Крепление парапетной продольной стены к плитам покрытия пролетом 12м вдоль колонны; фахверка при привязке 250 и плоской кровле Толщина стены 380 и 510 мм.	Деталь	24

10281-04

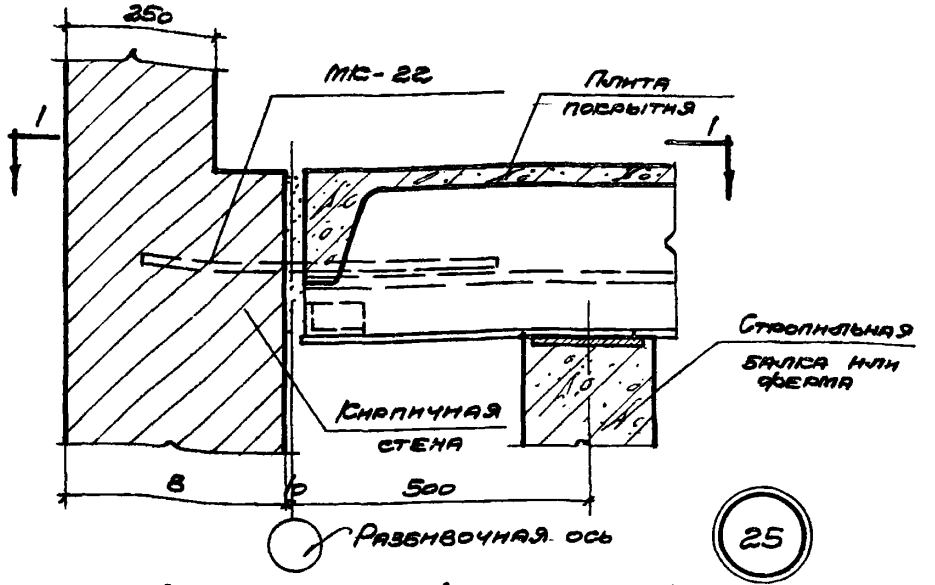

25

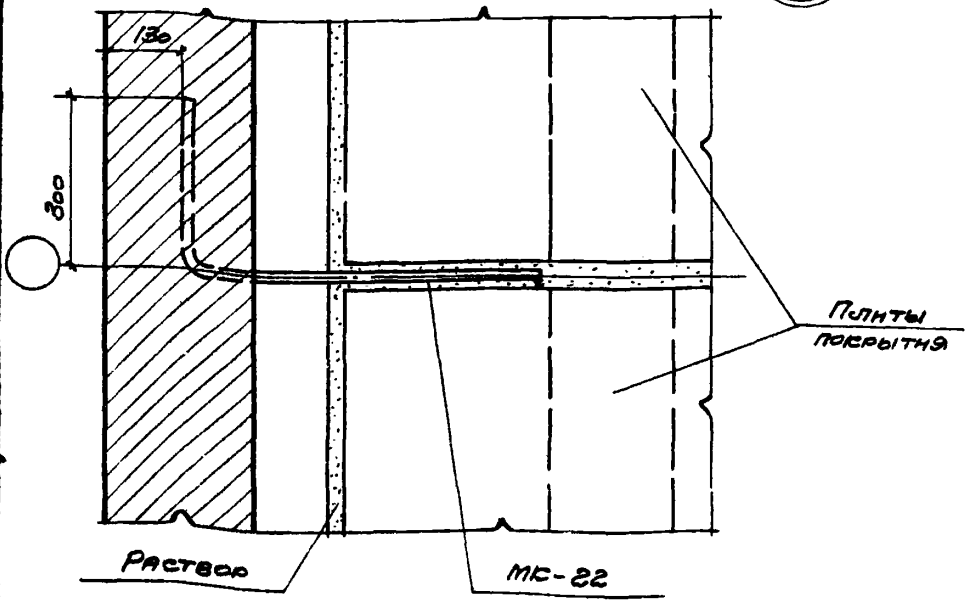

1-1

ТДА 1968	Сопряжения кирпичных стен с конструкциями здания	Серия 2.430-3 Выпуск 3	
	Крепление парапета торцовой стены к плитам покрытия	Деталь	25

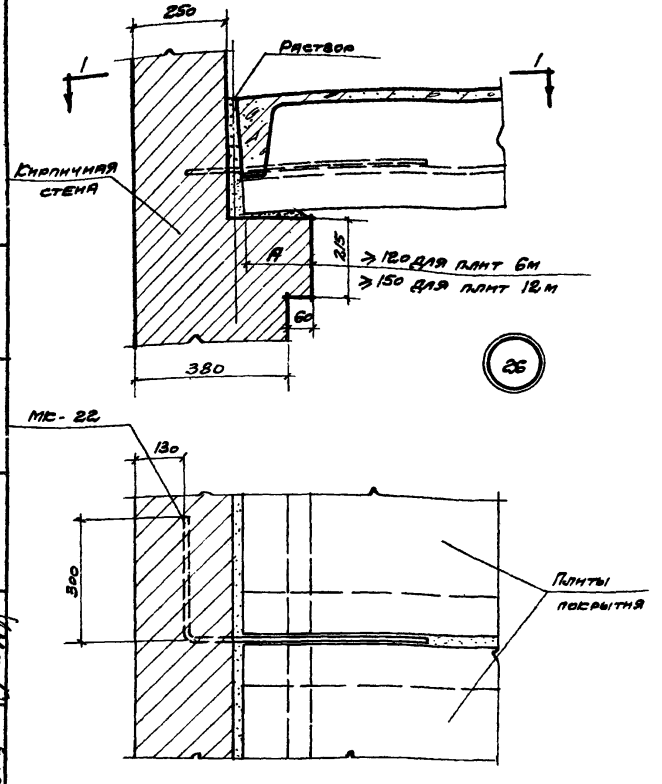

1-1

Нач. отп.	Дрыгин	Рук. гр. арх.	Щукина
Гл. инж. пр.	Мирер	Ст. инж.	Рутковская
Гл. инж. пр.	Штейнер	Исполнитель	Рялдугина
Гл. арх. пр.	Шварц		

Промстрой проект	ТДА 1969	Сопряжения кирпичных стен с конструкциями здания	Серия 2.430-3 Выпуск 3
		Опирание плит покрытия на продольную стену при скатной кровле. Толщина стены 380 мм	Деталь 26

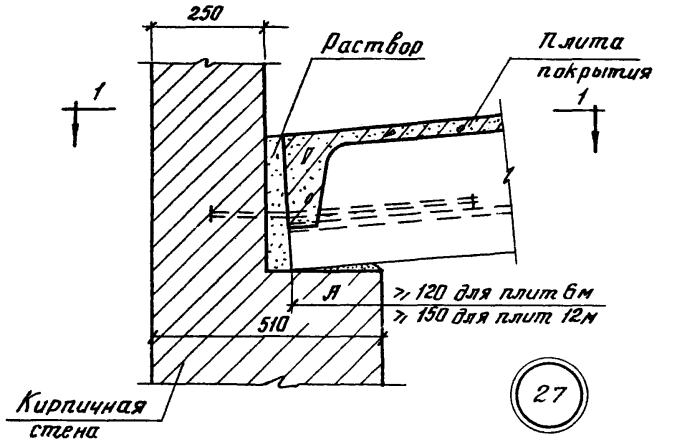

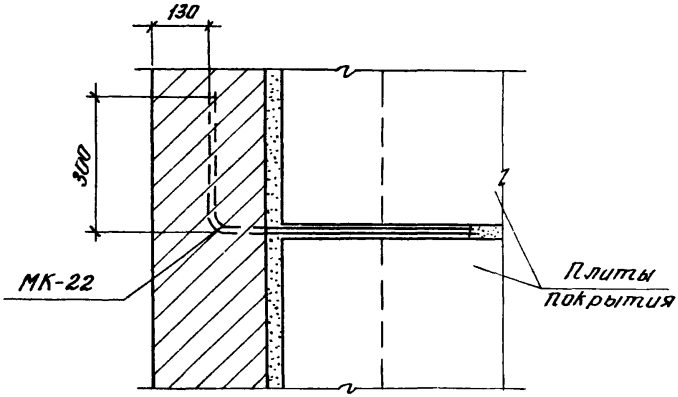

1-1

ТДА 1969	Сопряжения кирпичных стен с конструкциями здания	Серия 2.430-3 Выпуск 3	
	Опирание плит покрытия на продольную стену при скатной кровле. Толщина стены 510мм.	Деталь	27

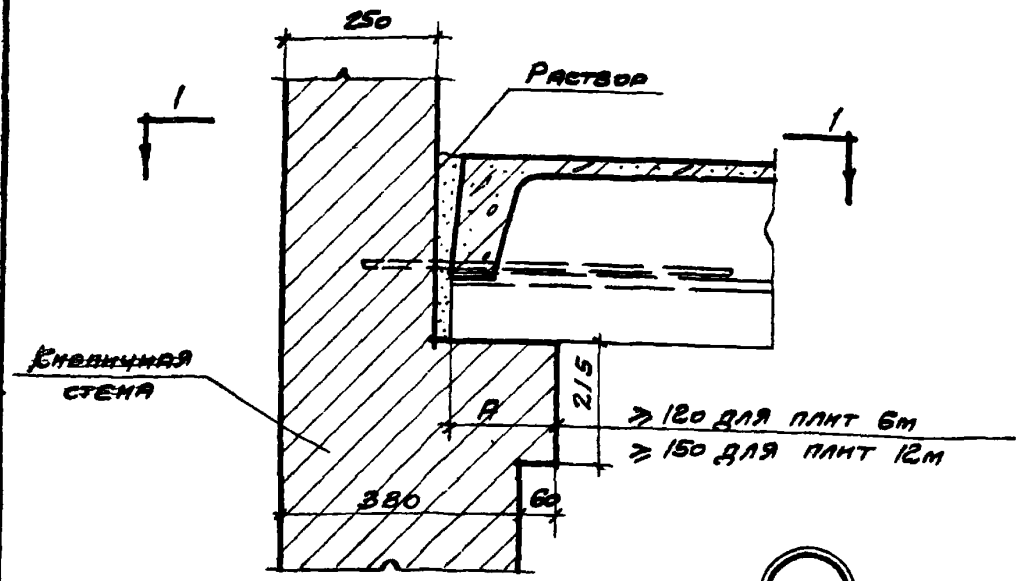

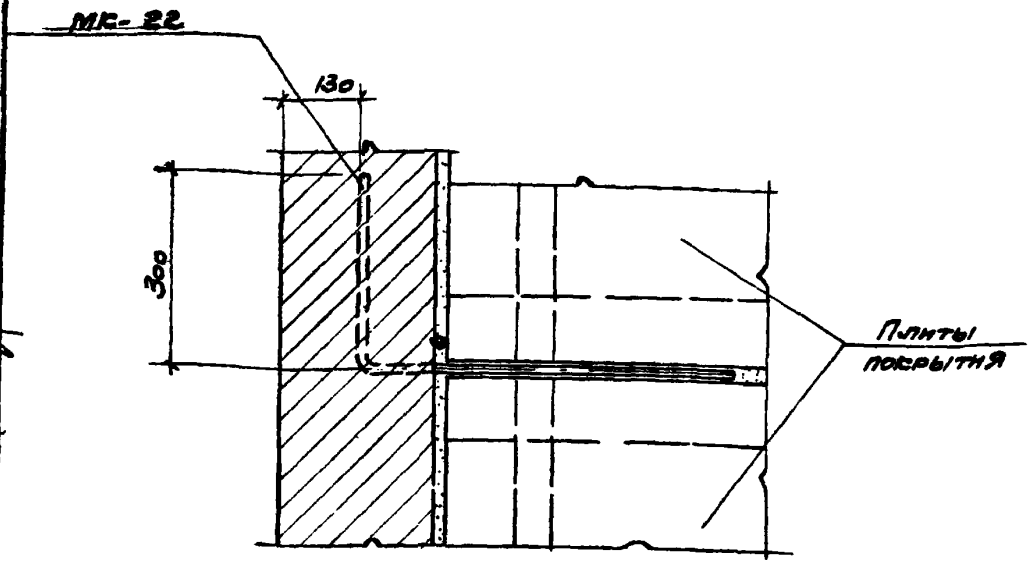

1-1

Нач. отп.	Дрыгин	Рук. гр. арх.	Щукина	
Гл. инж. пр.	Миаер	Ст. инж.	Рутковская	
Гл. инж. пр.	Штейнер	Исполнитель	Ралдугина	
Гл. арх. пр.	Шварц			

Промстрой проект

ТДА 1969

Сопряжения кирпичных стен с конструкциями здания

Серия 2.430-3 Выпуск 3

Опирание плит покрытия на продольную стену при плоской кровле. Толщина стены 380 мм

Деталь 28

10261-04 35

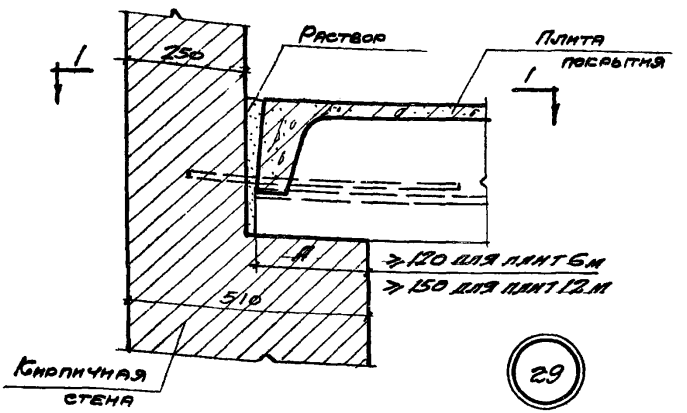

29

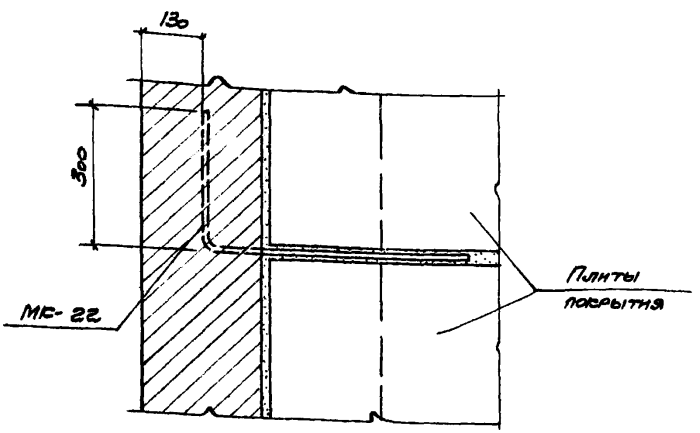

1-1

ТДА 1969	Сопряжения кирпичных стен с конструкциями здания.	Серия 2.430-3 Выпуск 3	
	Опирание плит покрытия на продольную стену при плоской кровле. Толщина стены 510мм	Деталь	29

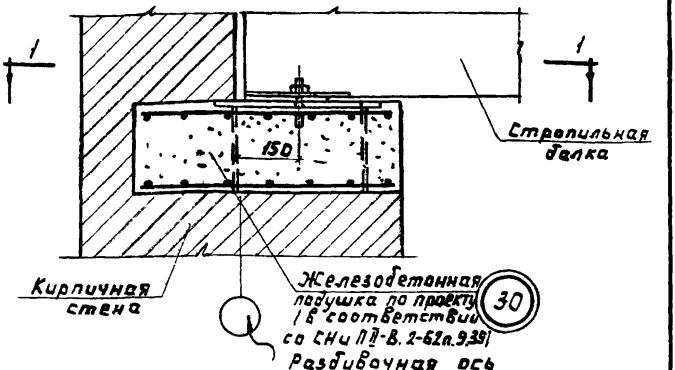

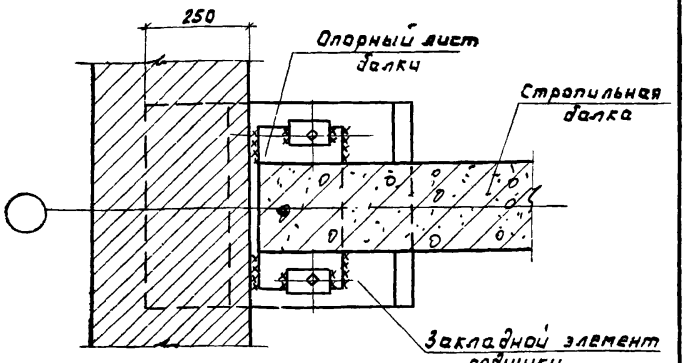

1-1

Примечание

Монтажные швы приняты $h_ш = 6$мм

ТДА 1969	Сопряжения кирпичных стен с конструкциями здания	Серия 2.430-3 Выпуск 3	
	Опирание стропильной балки пролетом 12 м на пилястру.	Деталь	30

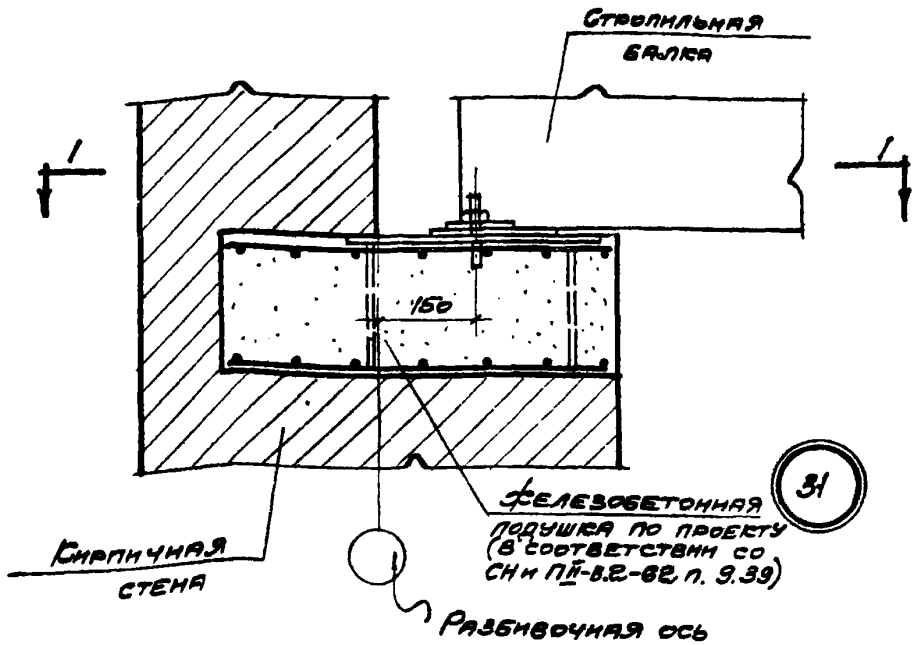

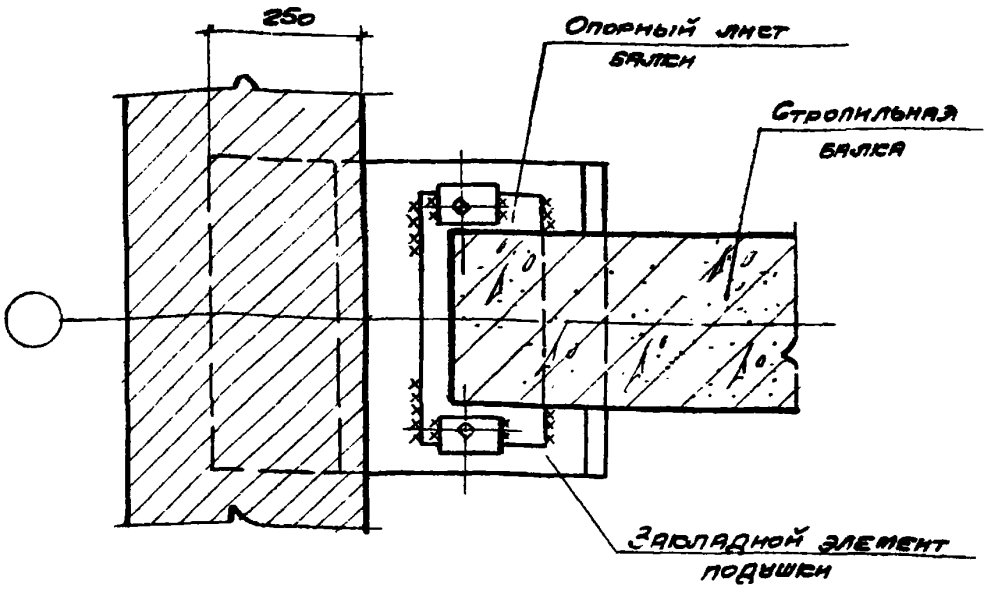

1-1

Примечание

Монтажные швы приняты $h_w = 6$мм

ГДР 1969	Сопряжения кирпичных стен с конструкциями здания	Серия 2.430-3 Выпуск 3	
	Опирание стропильной балки пролетом 18м на пилястру	Деталь	31

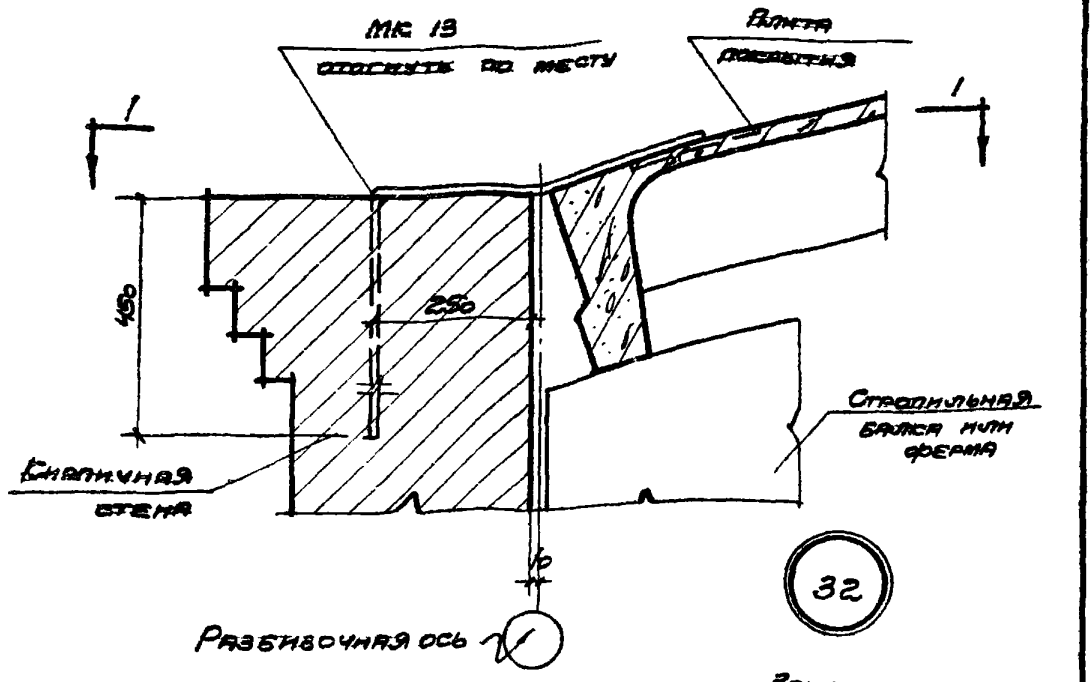

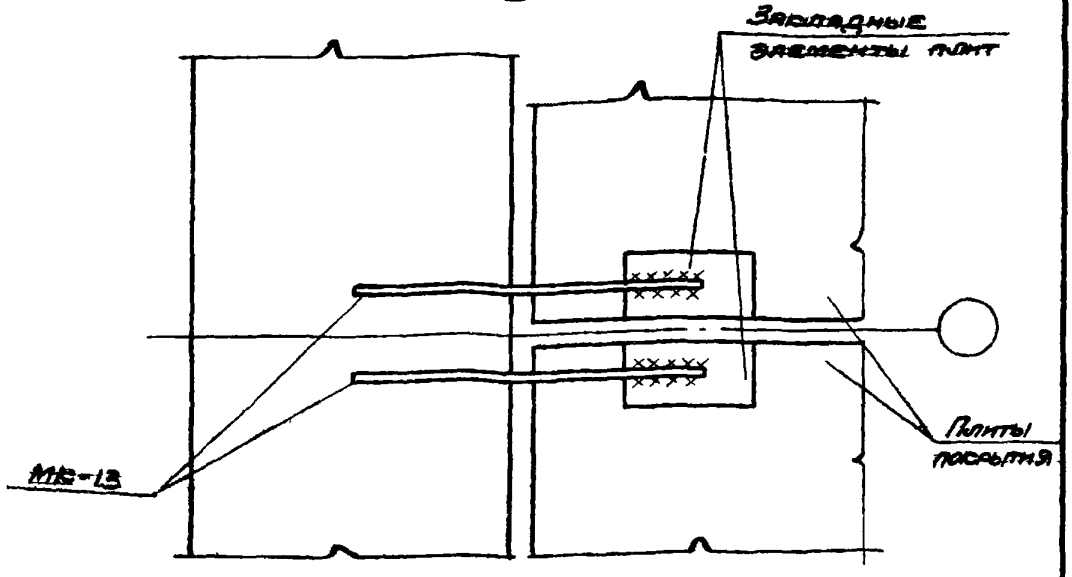

1-1

Примечание

Монтажные швы приняты $h_ш = 6$ мм.

Нач. отд.	Дрыгин	Ст. инж.	Рутковская
Гл. инж. пр.	Штейнер	Исполнит.	Гнусарева
Гл. арх. пр.	Шварц		
Рук. гр. арх.	Шукина		

Промстрой проект

ТДА 1969

Сопряжения кирпичных стен с конструкциями здания

Серия 2.430-3 Выпуск 3

Крепление карниза продольной стены к плитам покрытия при привязке „0" и скатной кровле

Деталь 32

10261-04 39

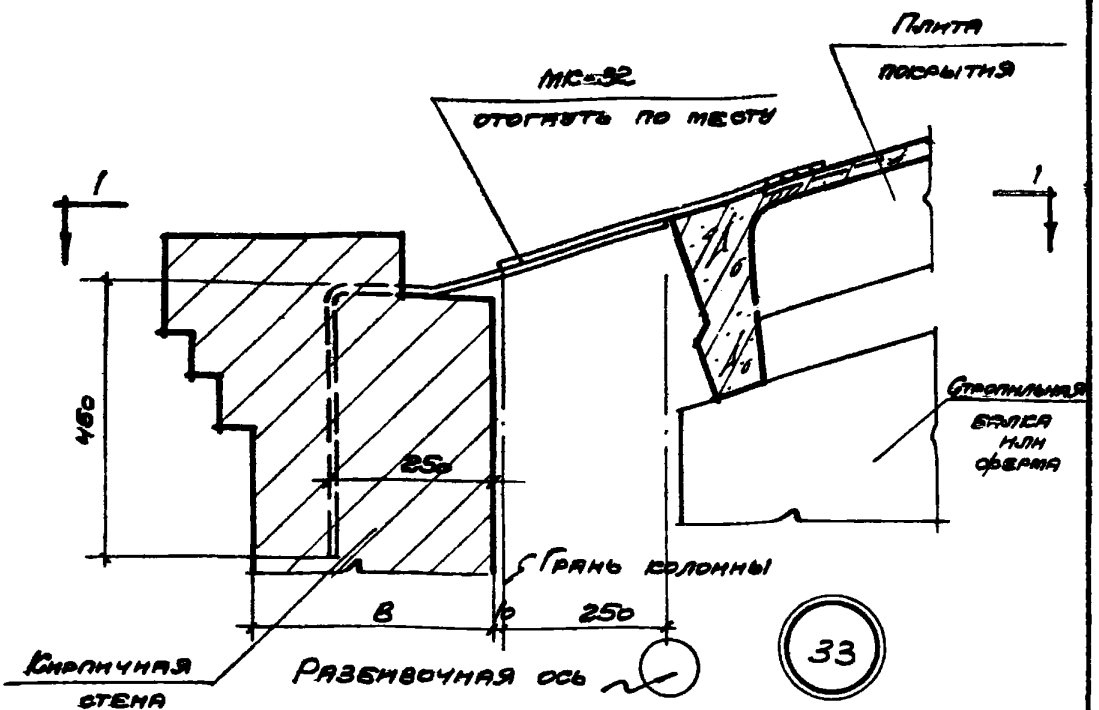

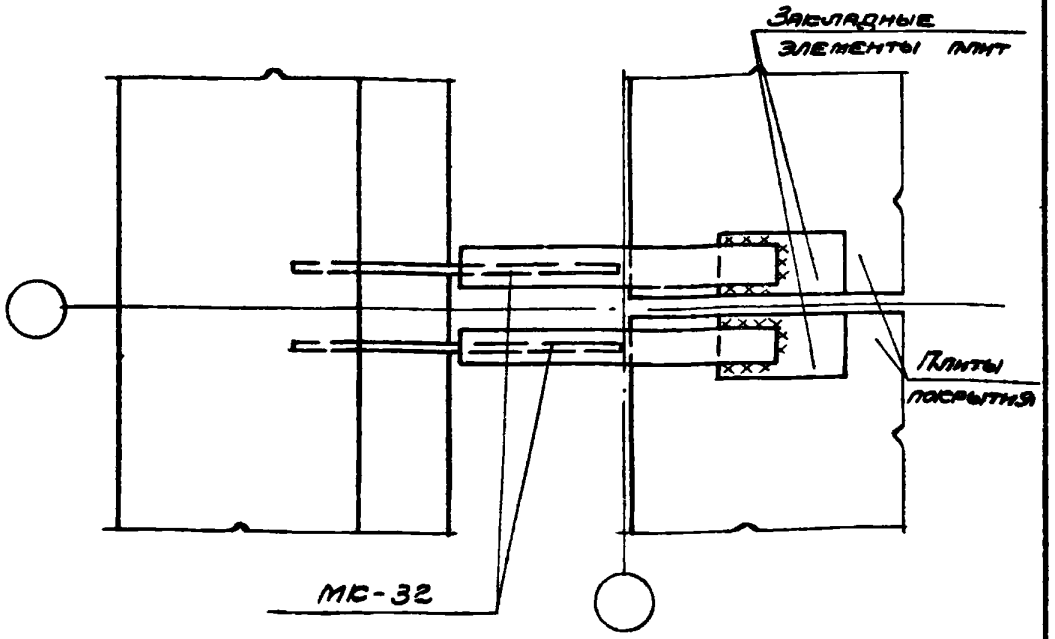

1-1

Примечание

Монтажные швы приняты hш = 6мм

ТДА 1969	Сопряжения кирпичных стен с конструкциями здания	Серия 2.430-3 Выпуск 3	
	Крепление карниза продольной стены к плитам покрытия при привязке „250" и скатной кровле	Деталь	33

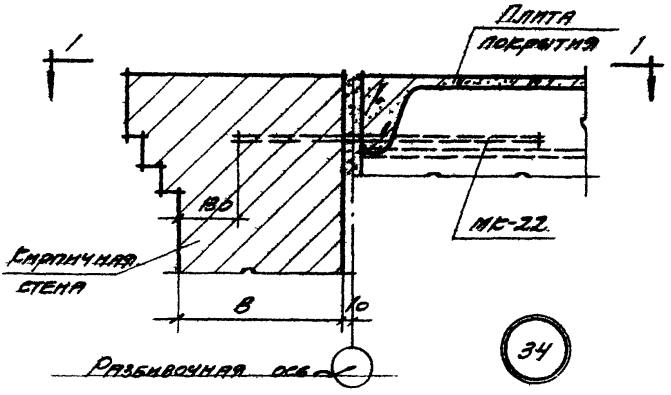

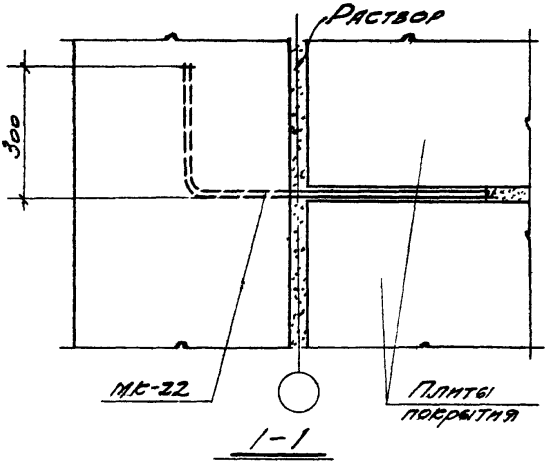

Нач. отп.	Дрыгин	Рук. гр. арх.	Щукина
Гл. инж. пр.	Мирер	Ст. инж.	Рутковская
Гл. инж. пр.	Штеннер	Исполнит.	Гнусарева
Гл. арх. пр.	Шварц		

ТДА 1969	Сопряжения кирпичных стен с конструкциями здания	Серия 2.430-3 выпуск 3	
	Крепление карниза торцовой стены к плитам покрытия.	Деталь	34

Промстрой проект

10261-04 41

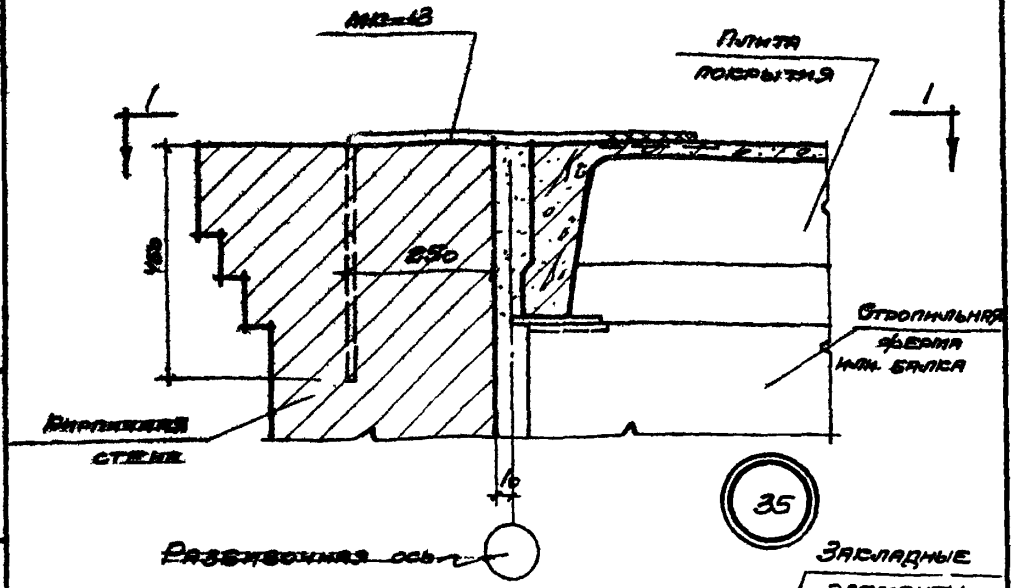

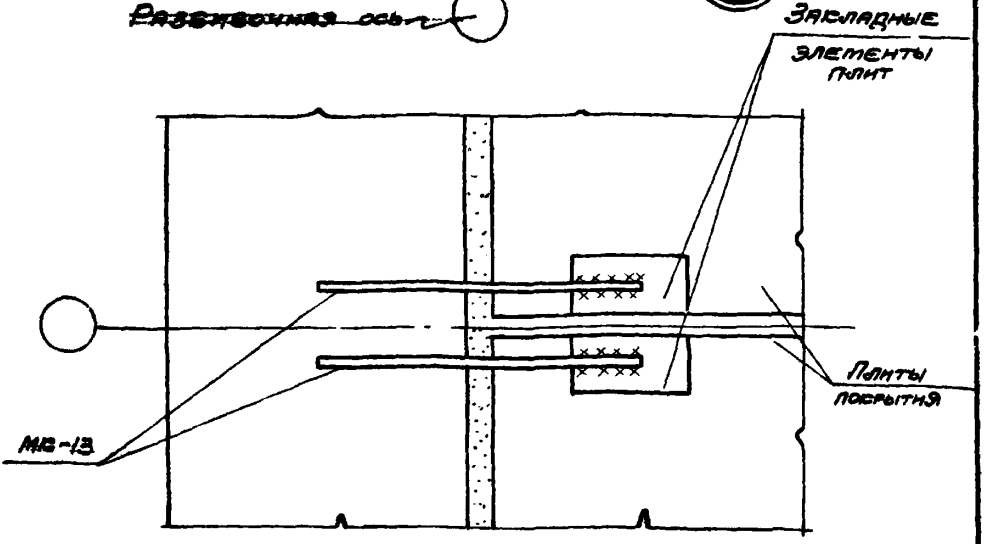

1-1

Примечание.
Монтажные швы приняты hш = 6мм

ТДА 1969	Сопряжения кирпичных стен с конструкциями здания	Серия 2.430-3 Выпуск 3	
	Крепление карниза продольной стены к плитам покрытия при привязке „0" к плоской кровле.	Деталь	35

10261-0442

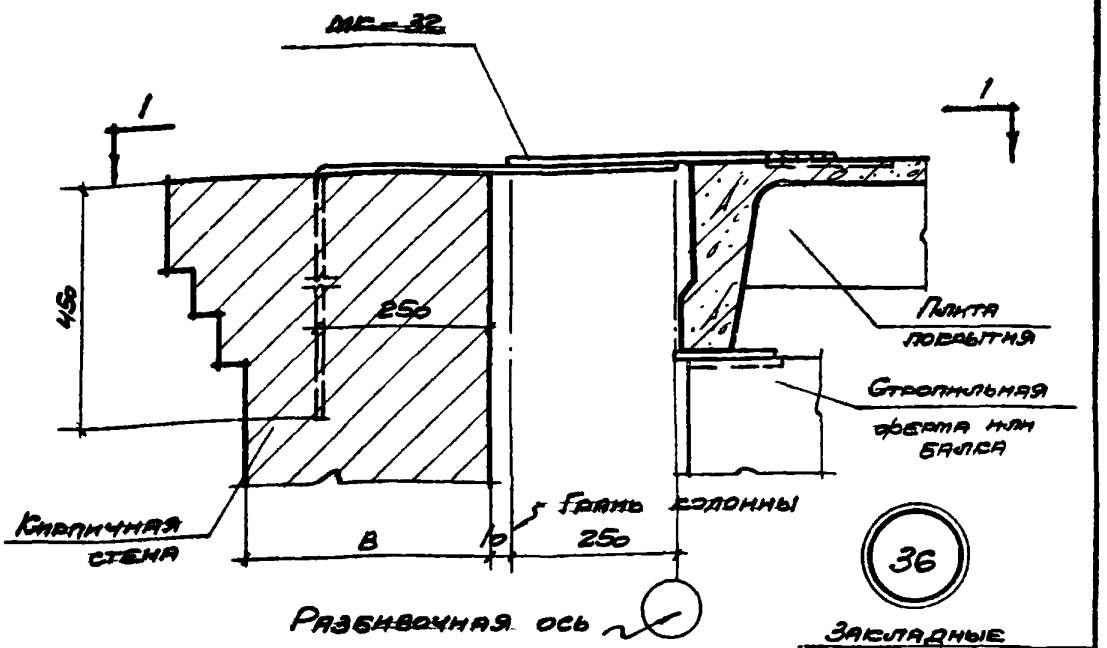

36

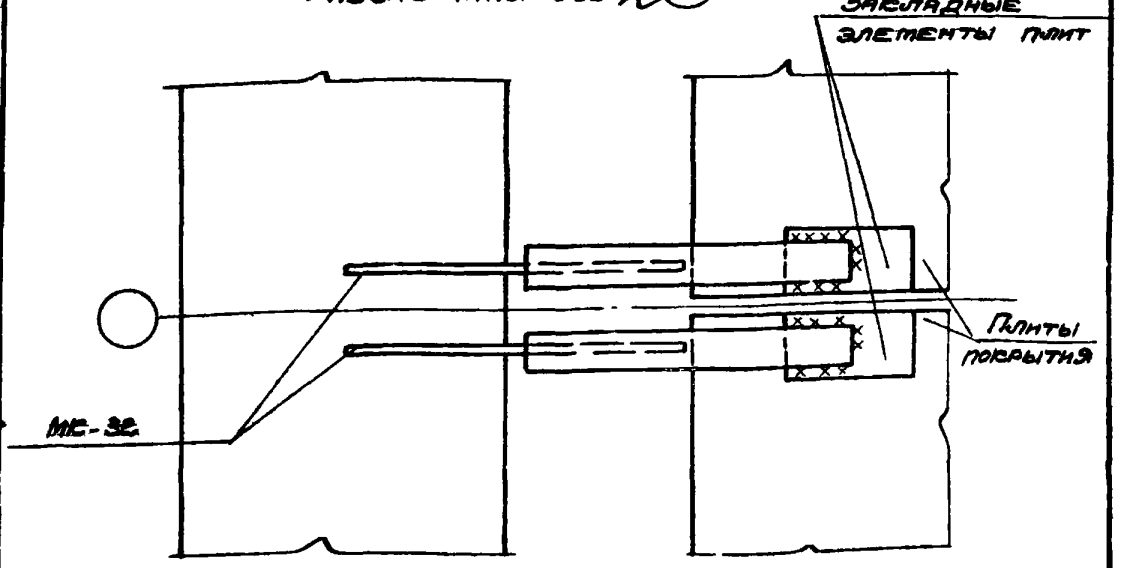

1-1

Примечание

Монтажные швы приняты $h_ш = 6$мм

ТДА 1969	Сопряжения кирпичных стен с конструкциями здания	Серия 2.430-3 Выпуск 3	
	Крепление карниза продольной стены к плитам покрытия при привязке „250" и плоской кровле	Деталь	36

10261-04 43

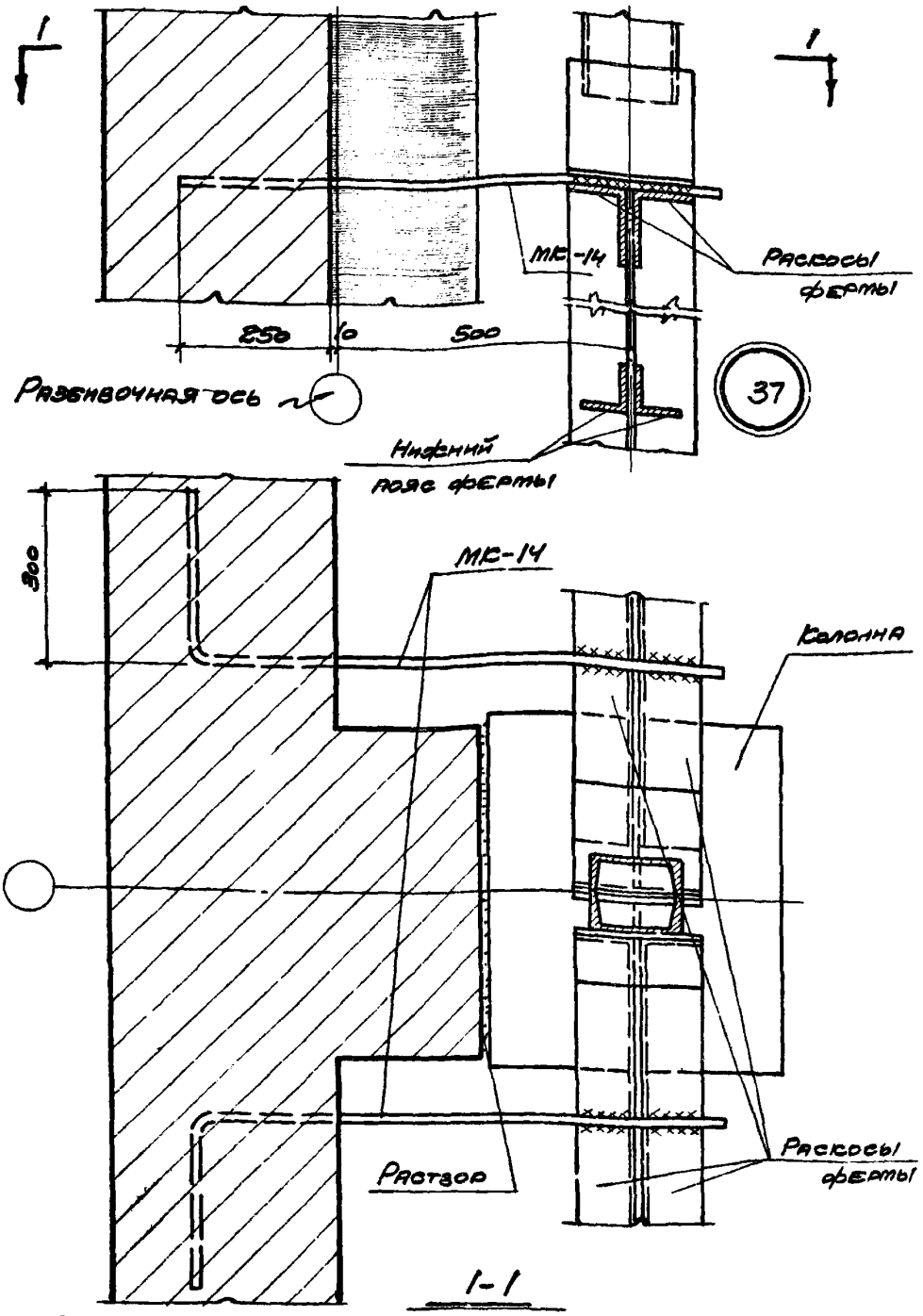

Примечание

Монтажные швы приняты hш = 6мм

ТДА 1969	Сопряжения кирпичных стен с конструкциями здания	Серия 2.430-3 Выпуск 3	
	Крепление торцовой стены к стальным фермам по оси колонны среднего ряда	Деталь	37

10261-04 44

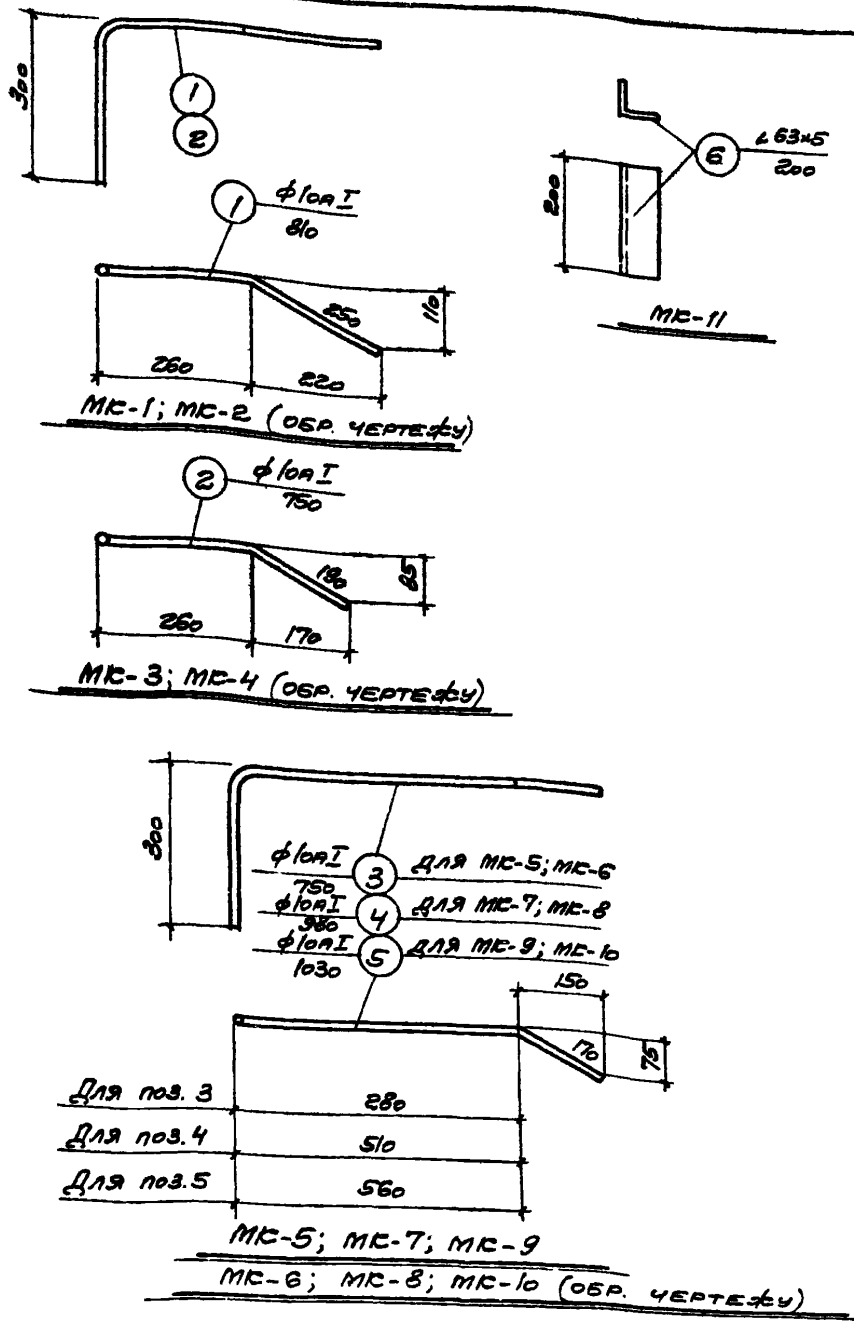

ТДА 1969г.	Сопряжения кирпичных стен с конструкциями здания	Серия 2.430-3 Выпуск 3	
	Стальные элементы с МК-1 по МК-11.	Лист	А

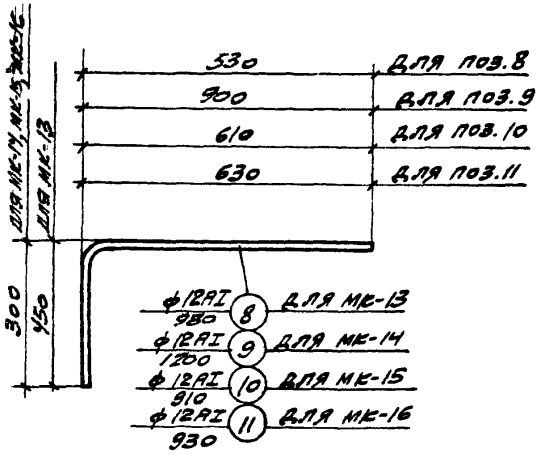

МК-13; МК-14; МК-15; МК-16

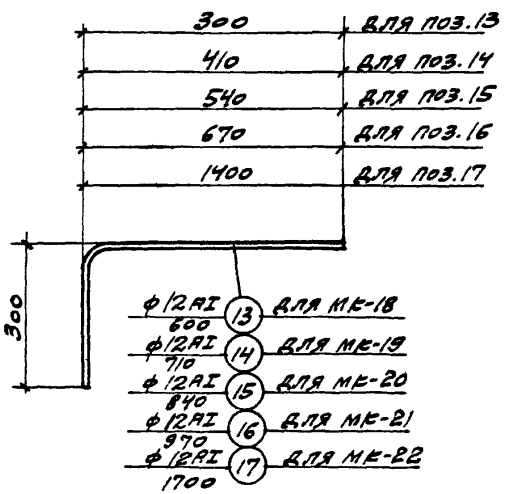

МК-18; МК-19; МК-20; МК-21; МК-22

Нач. о.т.п.	Дрыгин	Рук. гр. арх.	Щукина
Гл. инж. пр.	Мирер	Ст. инж.	Рутковская
Гл. инж. пр.	Штейнер	Исполнит.	Гнусарева
Гл. арх. пр.	Шварц		

ТДА 1969 г.	Сопряжения кирпичных стен с конструкциями здания	Серия 2.430-3 Выпуск 3	
	Стальные элементы с МК-13 по МК-16; с МК-18 по МК-22	Лист	6

Промстройпроект

10261-04 46

ф12АI 700 — (18) — для МК-23
ф12АI 830 — (20) — для МК-24
ф12АI 960 — (21) — для МК-25

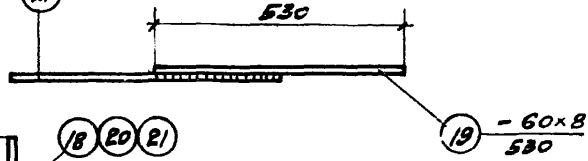

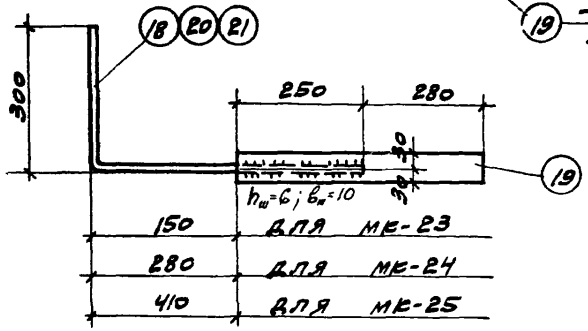

МК-23; МК-24; МК-25

ф12АI 700 — (18) — для МК-26
ф12АI 830 — (20) — для МК-27
ф12АI 960 — (21) — для МК-28

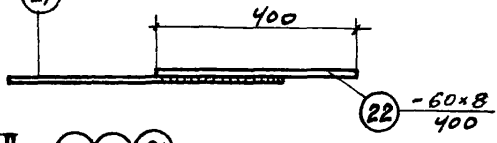

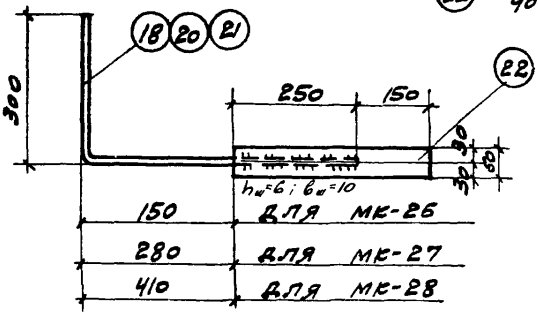

МК-26; МК-27; МК-28

Инв. № подл. | Подпись и дата | Взам. инв. №

ГДА 1969г	Сопряжения кирпичных стен с конструкциями здания	Серия 2.430-3 Выпуск 3
	Стальные элементы с МК-23 по МК-28	Лист 8

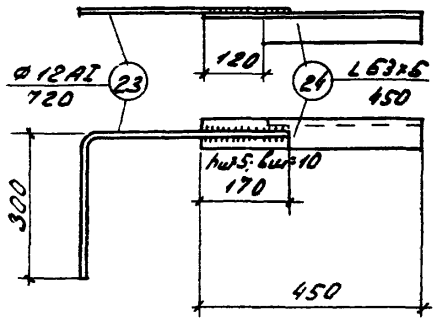

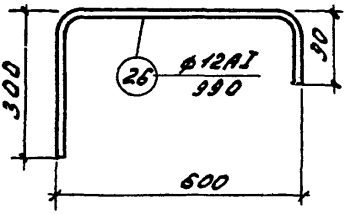

МК-31

МК-29; МК-30 (обр. чертежу)

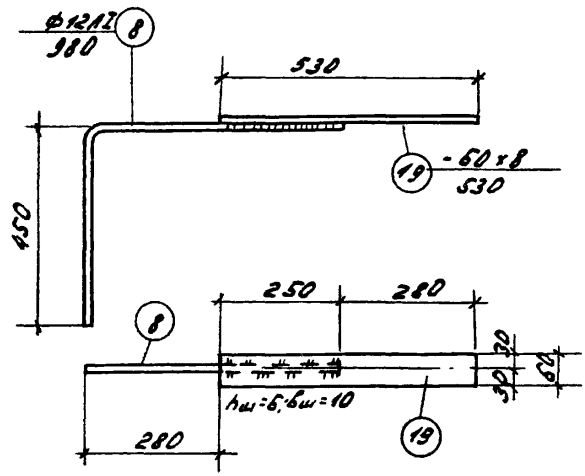

МК-32

ТДА 1969г.	Сопряжения кирпичных стен с конструкциями здания Стальные элементы: СМК-29 по МК-32	Серия 2.430-3 Выпуск 3 Лист Г

Спецификация стали на один элемент

Марка элемента	№ поз.	Эскиз	Длина мм	Колич. шт.	Вес, кг: одной штуки	Вес, кг: всех штук	Вес, кг: элемента	Примечание
МК-1	1Т	• ф10 AI	810	1	0,50	0,50	0,50	
МК-2	1Н	• ф10 AI	810	1	0,50	0,50	0,50	
МК-3	2Т	• ф10 AI	750	1	0,46	0,46	0,46	
МК-4	2Н	• ф10 AI	750	1	0,46	0,46	0,46	
МК-5	3Т	• ф10 AI	750	1	0,46	0,46	0,46	
МК-6	3Н	• ф10 AI	750	1	0,46	0,46	0,46	
МК-7	4Т	• ф10 AI	980	1	0,60	0,60	0,60	
МК-8	4Н	• ф10 AI	980	1	0,60	0,60	0,60	
МК-9	5Т	• ф10 AI	1030	1	0,64	0,64	0,64	
МК-10	5Н	• ф10 AI	1030	1	0,64	0,64	0,64	
МК-11	6	∟ 63×5	200	1	0,96	0,96	0,96	
МК-13	8	• ф12 AI	980	1	0,87	0,87	0,87	
МК-14	9	• ф12 AI	1200	1	1,07	1,07	1,07	
МК-15	10	• ф12 AI	910	1	0,81	0,81	0,81	
МК-16	11	• ф12 AI	930	1	0,83	0,83	0,83	
МК-18	13	• ф12 AI	600	1	0,53	0,53	0,53	
МК-19	14	• ф12 AI	710	1	0,63	0,63	0,63	
МК-20	15	• ф12 AI	840	1	0,75	0,75	0,75	
МК-21	16	• ф12 AI	970	1	0,86	0,86	0,86	
МК-22	17	• ф12 AI	1700	1	1,05	1,05	1,05	
МК-23	18	• ф12 AI	700	1	0,62	0,62	2,62	
	18	-60×8	530	1	2,00	2,00		
МК-24	19	-60×8	530	1	2,00	2,00	2,74	
	20	• ф12 AI	830	1	0,74	0,74		

Спецификация стали на один элемент

Марка элемента	№ поз.	Эскиз	Длина мм	Кол-во шт.	Вес, кг: на одном штуке	Вес, кг: всех штук	Вес, кг: элемента	Примечание
МЕ-25	19	– 60×8	530	1	2,00	2,00	2,85	
	21	• ф 12 AI	960	1	0,85	0,85		
МЕ-26	18	• ф 12 AI	700	1	0,62	0,62	2,13	
	22	– 60×8	400	1	1,51	1,51		
МЕ-27	20	• ф 12 AI	830	1	0,74	0,74	2,25	
	22	– 60×8	400	1	1,51	1,51		
МЕ-28	21	• ф 12 AI	960	1	0,85	0,85	2,36	
	22	– 60×8	400	1	1,51	1,51		
МЕ-29	23	• ф 12 AI	720	1	0,64	0,64	4,96	
	24	L 63×5	450	2	2,16	4,32		
МЕ-30	24	L 63×5	450	2	2,16	4,32	4,96	
	23	• ф 12 AI	720	1	0,64	0,64		
МЕ-31	26	• ф 12 AI	990	1	0,89	0,89	0,89	
МЕ-32	8	• ф 12 AI	980	1	0,87	0,87	2,87	
	19	– 60×8	530	1	2,00	2,00		

Нач. отд. Друтман
Гл. инж. Клибер
Гл. инж. Штейнер
Гл. арх. Жемочкин

Рук. гр. арх. Щукина
Ст. инж. Рутковская
Исполнит. Гичерева
Проверил Гитлевская

Общестр. 14 Тех. 8 Отд. 6

ТДА 1969г

Промстройпроект

Сопряжения кирпичных стен с конструкциями здания

Спецификация стали на элементы с МЕ-25 по МЕ-32

Серия 2.130-3 Выпуск 3

Лист Е

gost.e-ecolog.ru