ГОСУДАРСТВЕННЫЙ КОМИТЕТ СОВЕТА МИНИСТРОВ СССР
ПО ДЕЛАМ СТРОИТЕЛЬСТВА
(ГОССТРОЙ СССР)

ТИПОВЫЕ КОНСТРУКЦИИ И ДЕТАЛИ ЗДАНИЙ И СООРУЖЕНИЙ

Серия 2.430-3

ТИПОВЫЕ АРХИТЕКТУРНО-СТРОИТЕЛЬНЫЕ ДЕТАЛИ ПРОМЫШЛЕННЫХ ЗДАНИЙ С КИРПИЧНЫМИ СТЕНАМИ

Т Д А

ВЫПУСК 2

ДЕТАЛИ ПАРАПЕТОВ, КАРНИЗОВ
И СТЕН В МЕСТАХ ПЕРЕПАДА ВЫСОТ

10261-03
Цена 0-89

ЦЕНТРАЛЬНЫЙ ИНСТИТУТ ТИПОВЫХ ПРОЕКТОВ

МОСКВА

gost.e-ecolog.ru

ЦЕНТРАЛЬНЫЙ ИНСТИТУТ ТИПОВЫХ ПРОЕКТОВ
ГОССТРОЯ СССР

Москва, Б–66, Спартаковская ул., 2а, корпус В
Сдано в печать 12/I 1970 года
Заказ № 1978 Тираж 3500 экз.

ГОСУДАРСТВЕННЫЙ КОМИТЕТ СОВЕТА МИНИСТРОВ СССР
ПО ДЕЛАМ СТРОИТЕЛЬСТВА
(ГОССТРОЙ СССР)

ТИПОВЫЕ КОНСТРУКЦИИ И ДЕТАЛИ ЗДАНИЙ И СООРУЖЕНИЙ

Серия 2.430-3

ТИПОВЫЕ АРХИТЕКТУРНО-СТРОИТЕЛЬНЫЕ ДЕТАЛИ ПРОМЫШЛЕННЫХ ЗДАНИЙ С КИРПИЧНЫМИ СТЕНАМИ

Т Д А

ВЫПУСК 2

ДЕТАЛИ ПАРАПЕТОВ, КАРНИЗОВ
И СТЕН В МЕСТАХ ПЕРЕПАДА ВЫСОТ

РАЗРАБОТАНЫ:
ПРОМСТРОЙПРОЕКТОМ

Утверждены и введены в действие с I.XII-69 г.
Госстроем СССР
Постановление № 104 от
I8.IX-69 г.

ЦЕНТРАЛЬНЫЙ ИНСТИТУТ ТИПОВЫХ ПРОЕКТОВ

МОСКВА

10261-03 2

СОСТАВ СЕРИИ

Выпуск 0	Указания по применению деталей
Выпуск I	Детали цоколя и устройство температурных швов в стенах
Выпуск 2	Детали парапетов, карнизов и стен в местах перепада высот
Выпуск 3	Детали сопряжения кирпичных стен с конструкциями здания

СОДЕРЖАНИЕ

		Стр.
	Состав серии.	2
Детали I;2	Парапет стены толщиной 250 при привязке "о", кровля плоская	7
Детали 3;4	Парапет стены толщиной 380 при привязке "о", кровля плоская	8
Детали 5;6	Парапет стены толщиной 5I0 при привязке "о", кровля плоская	9
Детали 7; 8	Парапет стены толщиной 250 при привязке "250", кровля плоская	I0
Детали 9;I0	Парапет стены толщиной 380 при привязке "250", кровля плоская	II
Детали II;I2	Парапет стены толщиной 5I0 при привязке "250", кровля плоская	I2
Деталь I3	Парапет (высотой ~I50) стены толщиной 250, при привязке "о", кровля плоская	I3
Деталь I4	Парапет (высотой ~I50) стены толщиной 380 при привязке "о", кровля плоская	I4
Деталь I5	Парапет (высотой ~I50) стены толщиной 5I0 при привязке "о", кровля плоская	I5
Деталь I6	Парапет (высотой ~I50) стены толщиной 250 при привязке"250", кровля плоская	I6
Деталь I7	Парапет (высотой I50) стены толщиной 380 при привязке "250", кровля плоская	I7
Деталь I8	Парапет (высотой I50) стены толщиной 5I0 при привязке "250", кровля плоская	I8
Узлы А, Б	Примыкание кровли к парапету, кровля плоская	I9
Детали I9;20	Парапет стены толщиной 250 при привязке "о", и уклонах кровель I:8; I:I2.	20

Стр.

Детали 21;22	Парапет стены толщиной 380 при привязке "о" и уклонах кровель I:8; I:12.	21
Детали 23;24	Парапет стены толщиной 510 при привязке "о" и уклонах кровель I:8; I:12.	22
Детали 25;26	Парапет стены толщиной 250 при привязке "о" и уклоне кровли I:3	23
Детали 27;28	Парапет стены толщиной 380 при привязке "о" и уклоне кровли I:3	24
Детали 29;30	Парапет стены толщиной 510 при привязке "о" и уклоне кровли I:3	25
Детали 31;32	Парапет стены толщиной 250 при привязке "250" и уклонах кровель I:8; I:12.	26
Детали 33;34	Парапет стены толщиной 380 при привязке "250" и уклонах кровель I:8; I:12.	27
Детали 35;36	Парапет стены толщиной 510 при привязке "250" и уклонах кровель I:8; I:12.	28
Детали 37;38	Парапет стены толщиной 250 при привязке "250" и уклоне кровли I:3	29
Детали 39;40	Парапет стены толщиной 380 при привязке "250" и уклоне кровли I:3	30
Детали 41;42	Парапет стены толщиной 510 при привязке "250" и уклоне кровли I:3	31
Детали 43;44	Парапет торцовой стены при плоской и скатной кровлях	32
Деталь 45	Стены толщиной 250 в местах перепада высот со вставкой "500", кровля плоская	33
Деталь 46	Стены толщиной 380 в местах перепада высот со вставкой "500", кровля плоская	34
Деталь 47	Стены толщиной 250 в местах перепада высот со вставкой "1000", кровля плоская	35
Деталь 48	Стены толщиной 380 в местах перепада высот со вставкой "1000", кровля плоская	36

		Стр.
Деталь 49	Стены толщиной 250 в местах перепада высот со вставкой "500" и уклонах кровель I:8; I:I2.	37
Деталь 50	Стены толщиной 380 в местах перепада высот со вставкой "500" и уклонах кровель I:8; I:I2.	38
Деталь 5I	Стены толщиной 250 в местах перепада высот со вставкой "500" и уклоне кровли I:3.	39
Деталь 52	Стены толщиной 380 в местах перепада высот со вставкой "500" и уклоне кровли I:3	40
Деталь 53	Стены толщиной 250 в местах перепада высот со вставкой "500", кровля скатная	4I
Деталь 54	Стены толщиной 380 в местах перепада высот со вставкой "500", кровля скатная.	42
Деталь 55	Стены толщиной "250" в местах перепада высот со вставкой "I000" и уклонах кровель I:8; I:I2.	43
Деталь 56	Стены толщиной 250 в местах перепада высот со вставкой "I000" и уклоне кровли I:3.	44
Деталь 57	Стены толщиной 380 в местах перепада высот со вставкой "I000" и уклонах кровель I:8; I:I2.	45
Деталь 58	Стены толщиной 380 в местах перепада высот со вставкой "I000" и уклоне кровли I:3	46
Деталь 59	Стены толщиной 250 в местах перепада высот со вставкой "I000", кровля скатная.	47
Деталь 60	Стены толщиной 380 в местах перепада высот со вставкой "I000", кровля скатная.	48
Деталь 6I	Установка чугунной воронки ВР9А. . . .	49
Узел В	Температурный шов в местах перепада. .	50
Деталь 62	Деталь карниза при скатной кровле с уклонами I:8; I:I2 при привязке "0".	5I

		Стр.
Деталь 63	Деталь карниза при скатной кровле с уклоном~I:3 при привязке "0"	52
Деталь 64	Деталь карниза при скатной кровле с уклонами I:8; I:I2 при привязке "250" .	53
Деталь 65	Деталь карниза при скатной кровле с уклоном~I:3	54
Деталь 66	Деталь карниза при привязке "250" кровля плоская	55
Деталь 67	Деталь карниза,кровля плоская, кровля скатная в торце	56
Узлы Г;Д	Детали карнизов	57
———	Фасонные элементы из кровельной оцинкованной стали	58

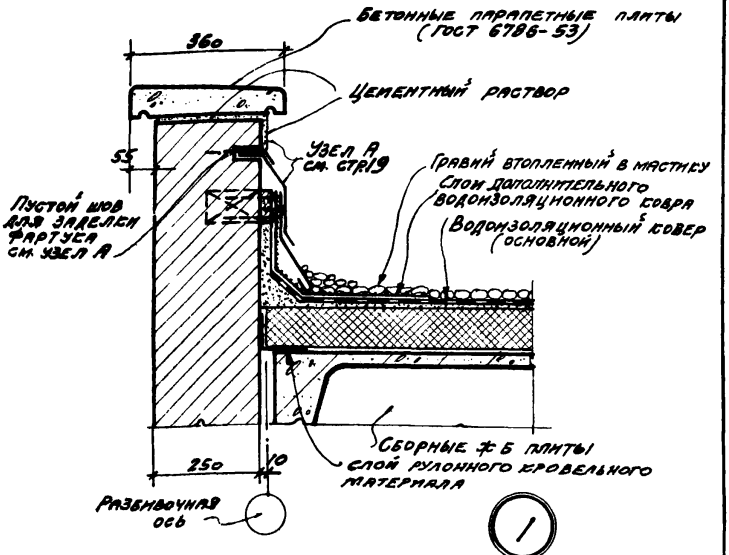

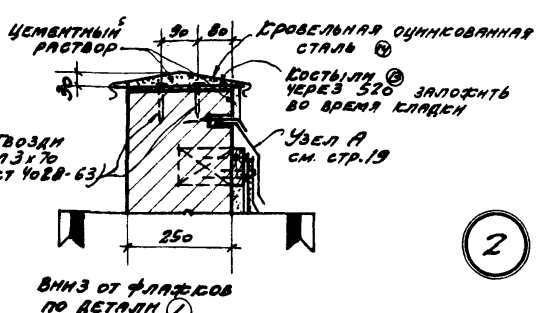

Примечания:
1. Крепление стен см. выпуск 3.
2. Фасонные элементы NN 13; 14 см. стр. 58.

Нач. ОТП	Дрыгин	Рук. гр. арх.	Щукина
Гл. инж. пр.	Мирер	Рук. гр. арх.	Серебрякова
Гл. арх. пр.	Шварц		
Гл. инж. пр.	Штейнер		

Промстрой проект	ТДА 1969	Детали парапетов карнизов и стен в местах перепада высот	Серия 2.430-3 Выпуск 2
		Парапет стены толщиной 250 при привязке „0", кровля плоская	Детали 1; 2

10261-03 8

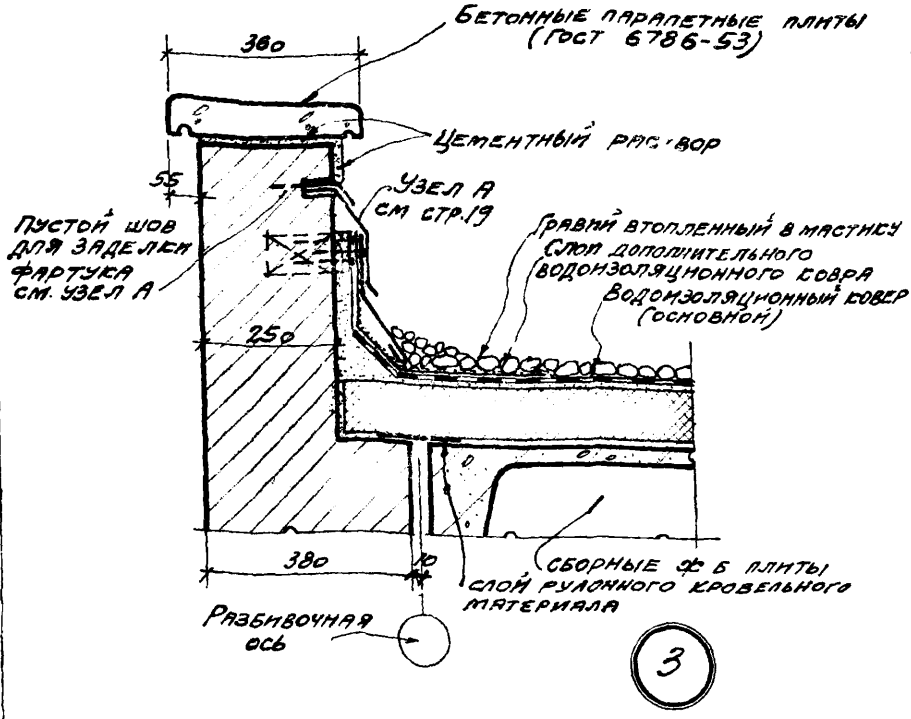

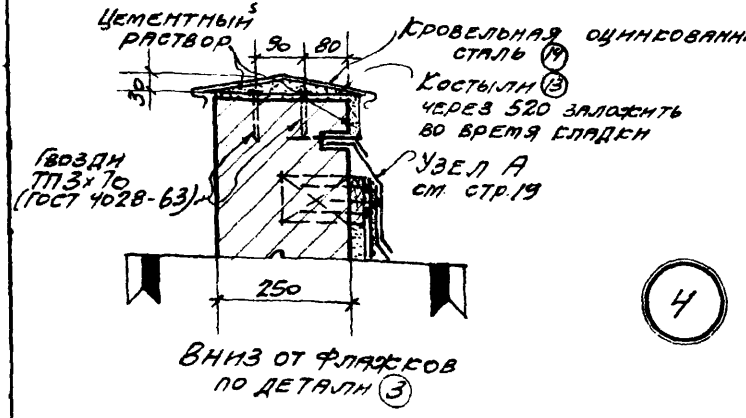

Примечания:
1. Крепление стен см. Выпуск 3.
2. Фасонные элементы №№ 13; 14 см. стр. 58.

ТДА 1969	Детали парапетов, карнизов и стен в местах перепада высот	Серия 2.430-3 Выпуск 2
	Парапет стены толщиной 380 при привязке „0" Кровля плоская	Детали 3; 4

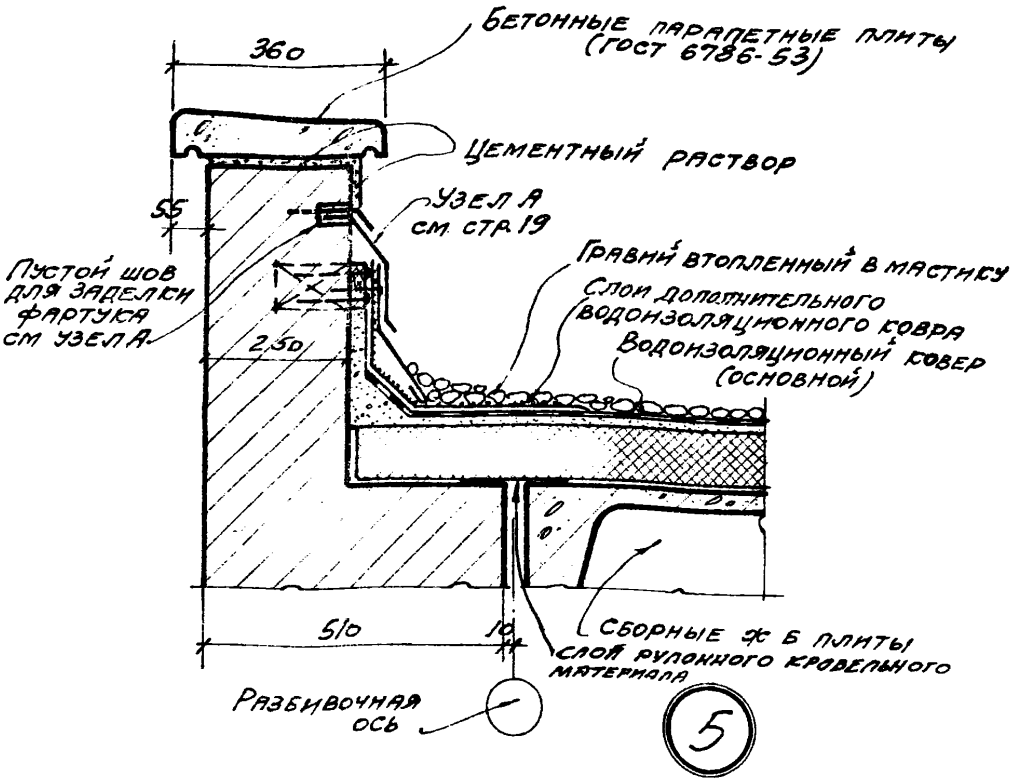

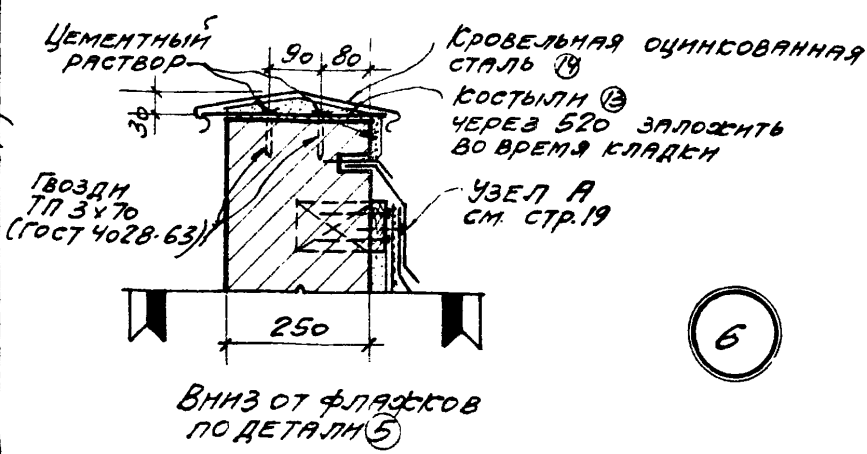

Вниз от флажков по детали 5

Примечания:
1. Крепление стен см. выпуск 3.
2. Фасонные элементы №№ 13; 14 см. стр. 58

Инж. отп.	Гл. инж. пр.	Гл. арх. пр.	Гл. инж. пр.
Пропин	Мирер	Шварц	Штейнер
Рук. гр. арх.	Рук. гр. арх.	Щукина	Серебрякова
Промстройпроект	ТДА 1969	Детали парапетов, карнизов и стен в местах перепада высот	Серия 2.430-3 Выпуск 2
		Парапет стены толщиной 510 при привязке „0", кровля плоская	Детали 5; 6

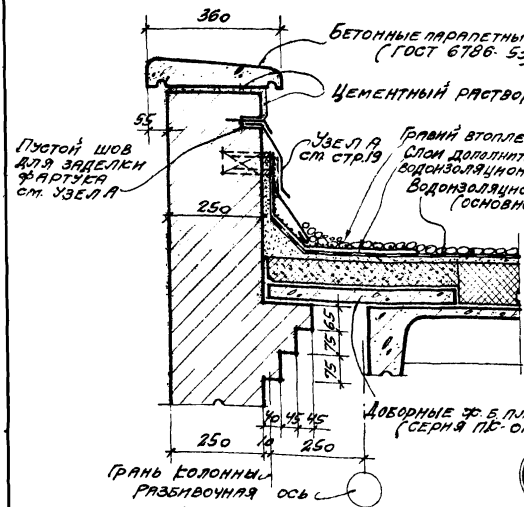

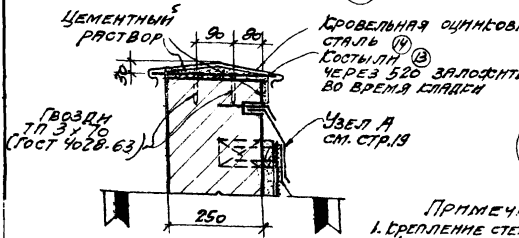

Вниз от фланцев по детали (7)

Примечания:

1. Крепление стен см. выпуск 3.
2. Фасонные элементы №№ 13, 14 см. стр. 38.
3. Толщину утеплителя над основными и доборными плитами покрытия см. проект.

ТДА 1969	Детали парапетов, карнизов и стен в местах перепада высот	Серия 2.430-3 Выпуск 2	
	Парапет стены толщиной 250 при привязке 250 Кровля плоская	Детали	7, 8

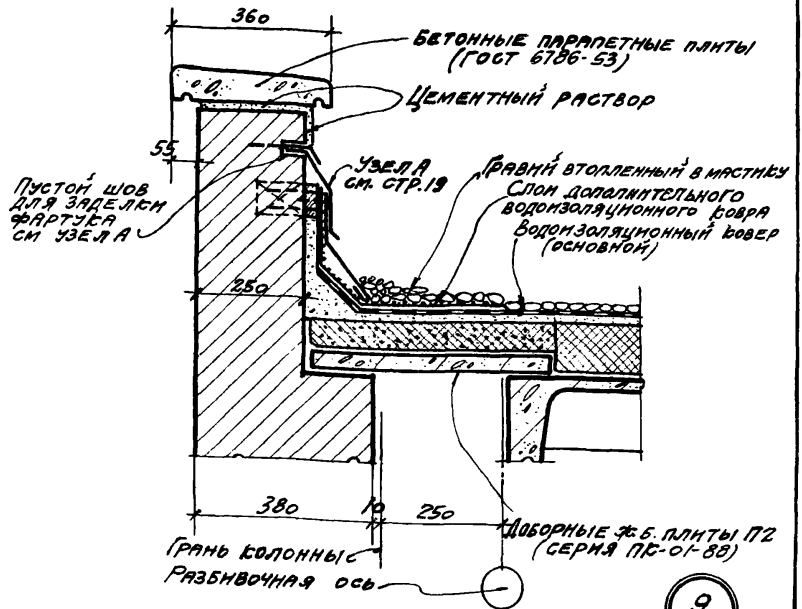

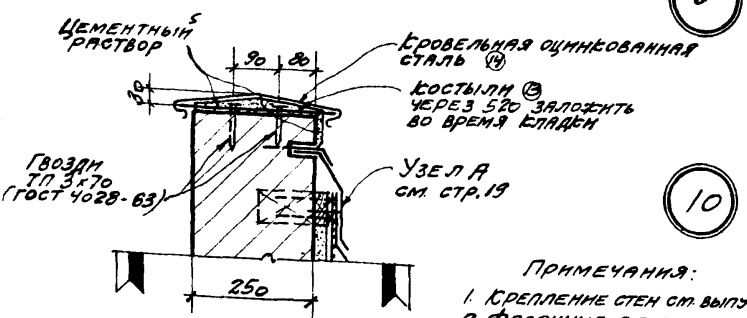

Вниз от флажков по детали (9)

Примечания:

1. Крепление стен см. выпуск 3.
2. Фасонные элементы №№ 13; 14 см. стр. 58
3. Толщину утеплителя над основными и доборными плитами покрытия см. проект.

Нач. отп.	Гл. инж. пр.	Гл. арх. пр.	Гл. инж. пр.
Промстрой проект			
Рук. гр. арх.	Рук. гр. арх.	Щукина	Серебрякова
Шварц	Штейн		

ТДА 1969	Детали парапетов, карнизов и стен в местах перепада высот	Серия 2.430-3 Выпуск 2
	Парапет стены толщиной 380 при привязке „250", кровля плоская	Детали 9; 10

10261-03 12

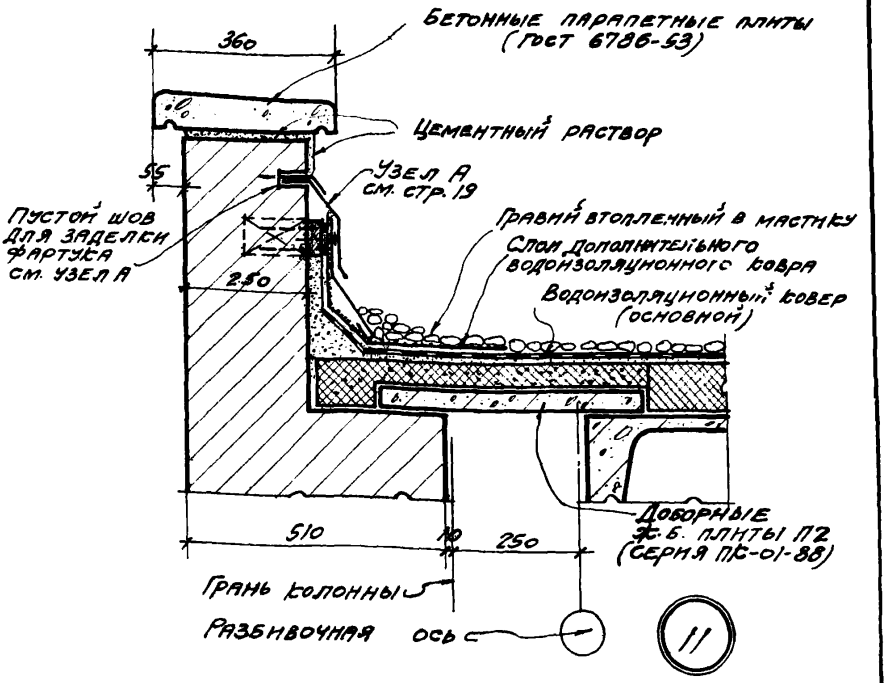

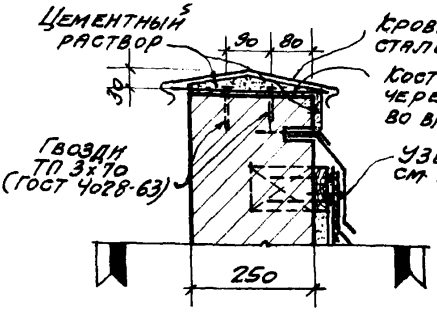

12

Вниз от фланцев по детали (11)

Примечания:

1. Крепление стен см. выпуск 3
2. Фасонные элементы №№ 13; 14 см. стр. 58.
3. Толщину утеплителя над основными и доборными плитами покрытия см. проект.

ТДА 1969	Детали парапетов, карнизов и стен в местах перепада высот	Серия 2.430-3	Выпуск 2
	Парапет стены толщиной 510 при привязке „250", кровля плоская	Детали	11; 12

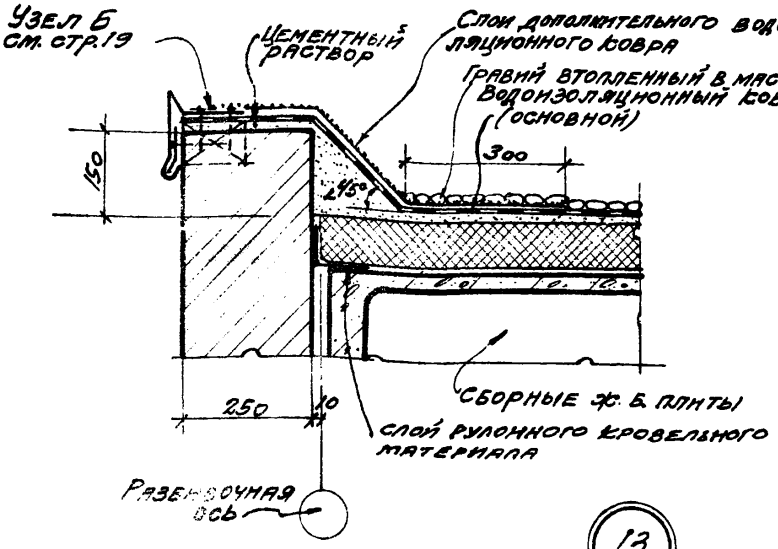

Примечание
Крепление стен см. выпуск 3

Нач. отд.	Дрыгин	Рук. гр. арх.	Цукина
Гл. инж. пр.	Мирер	Рук. гр. арх.	Серебрякова
Гл. арх. пр.	Шварц		
Гл. инж. пр.	Штейнер		

Промстрой проект	ТДА 1969	Детали парапетов, карнизов и стен в местах перепада высот	Серия 2.430-3 Выпуск 2
		Парапет (высотой ~150) стены толщиной 250 при привязке „0", кровля плоская	Деталь 13

10251-03 14

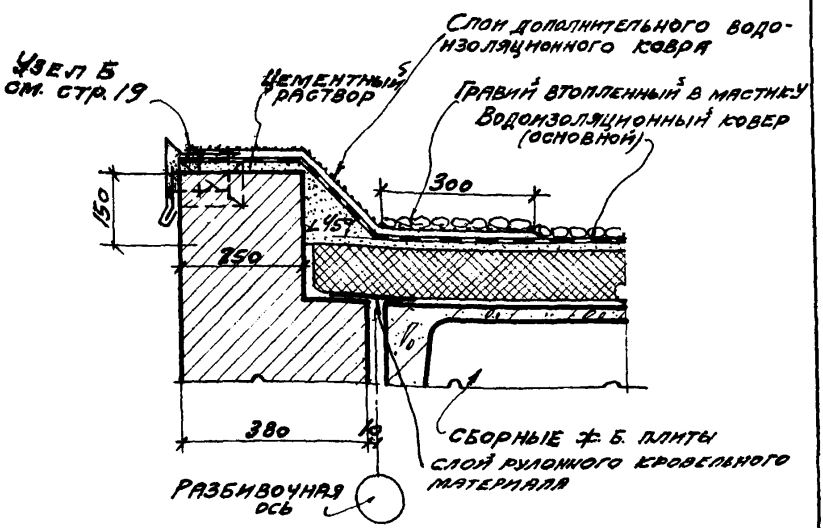

14

Примечание.
Крепление стен см. выпуск 3.

ТДА 1969	Детали парапетов карнизов и стен в местах перепада высот	Серия 2.430-3 Выпуск 2
	Парапет (высотой 150) стены толщиной 380 при привязке "0" Кровля плоская	Деталь 14

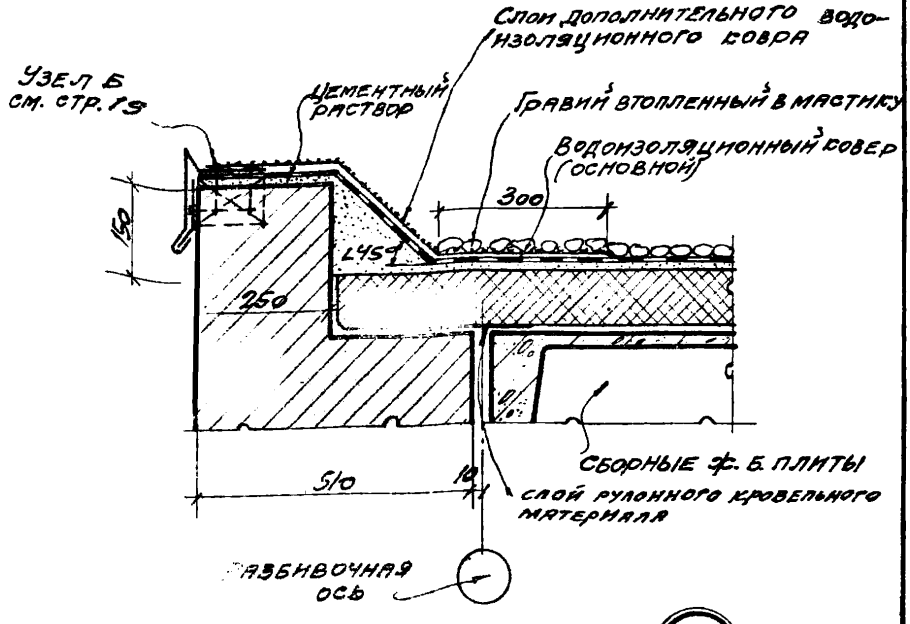

Примечание.
Крепление стен см. выпуск 3.

ТДА 1969	Детали парапетов, карнизов и стен в местах перепада высот	Серия 2.430-3 Выпуск 2	
	Парапет (высотой ~150) стены толщиной 510 при привязке "С" Кровля плоская	Деталь	15

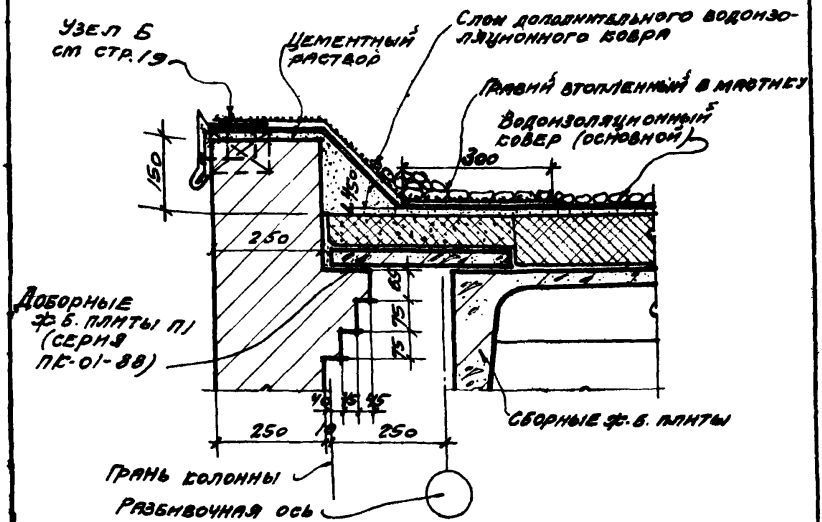

16

Примечания:

1. Крепление стен см. выпуск 3.
2. Толщину утеплителя над основными и доборными плитами покрытия см. проект.

ТДА 1969	Детали парапетов, карнизов и стен в местах перепада высот	Серия 2.430-3 Выпуск 2	
	Парапет (высотой 150) стены толщиной 250 при привязке 250, кровля плоская	Деталь	16

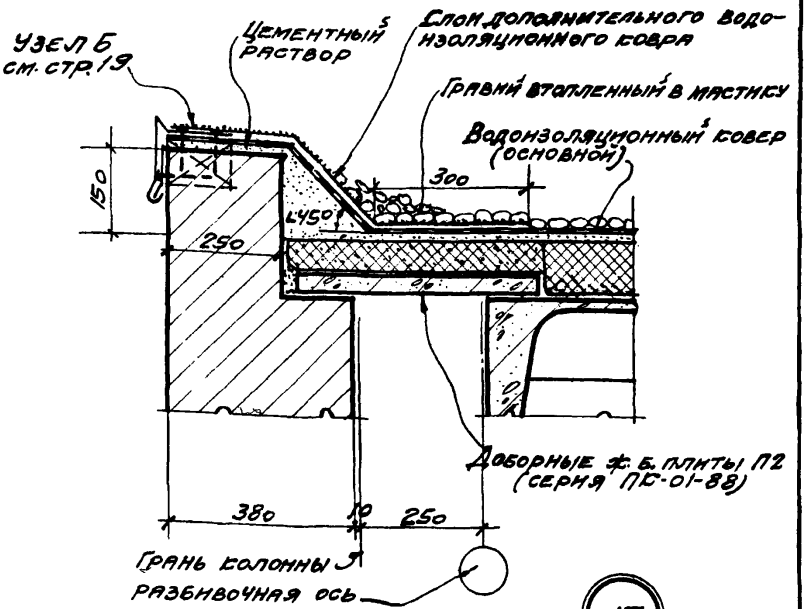

17

Примечания:
1. Крепление стен см. выпуск 3.
2. Толщину утеплителя над основными и доборными плитами покрытия см. проект.

Нач. отд.	Дрыгин		
Гл. инж. пр.	Мирер		
Гл. арх. пр.	Шварц		
Гл. инж. пр.	Штеннер		
Рук. гр. арх.	Цукина		
Рук. гр. арх.	Серебрякова		

ТДА 1969

Детали парапетов, карнизов и стен в местах перепада высот

Серия 2.430-3 выпуск 2

Парапет (высотой 150) стены толщиной 380 при привязке 25, кровля плоская

Деталь 17

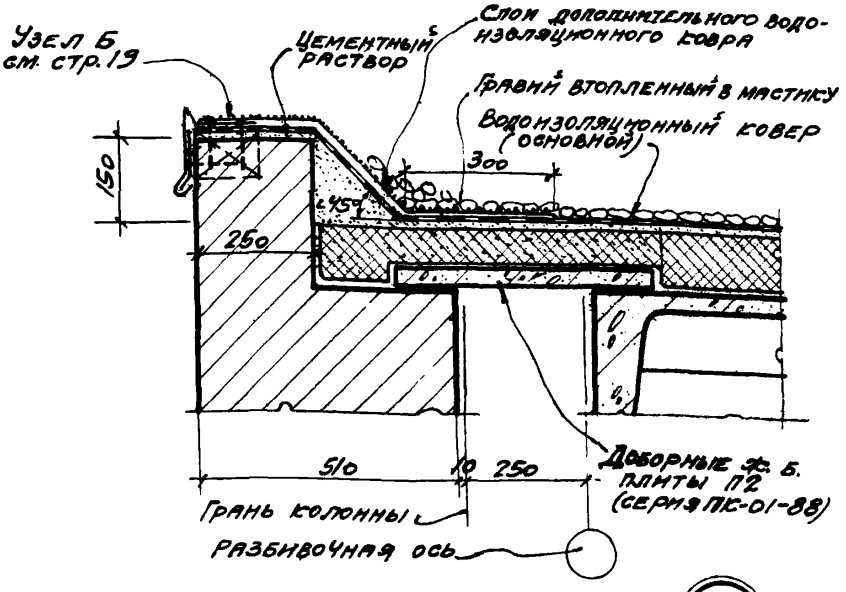

18

Примечания:

1. Крепление стен см. выпуск 3.
2. Толщину утеплителя над основными и доборными плитами покрытия см. проект.

ТДА 1969	Детали парапетов карнизов и стен в местах перепада высот	Серия 2.430-3 выпуск 2	
	Парапет (высотой 150) стены толщиной 510 при привязке 250; кровля плоская	Деталь	18

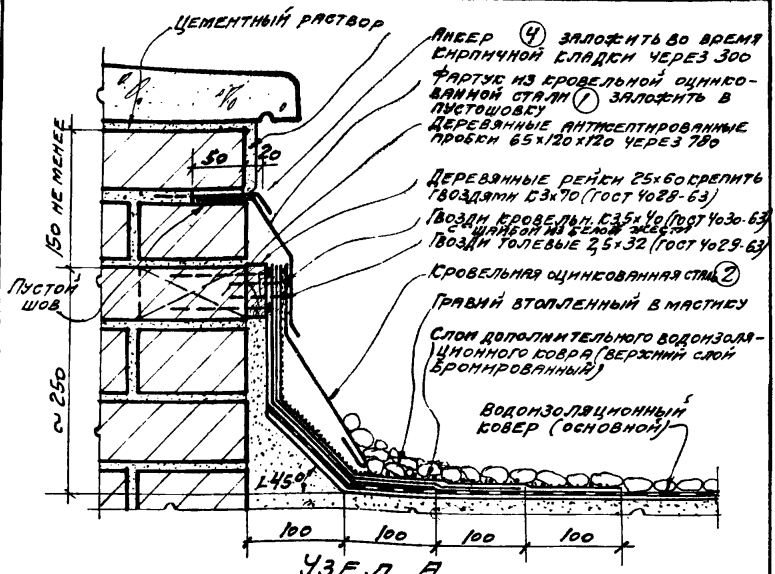

УЗЕЛ А

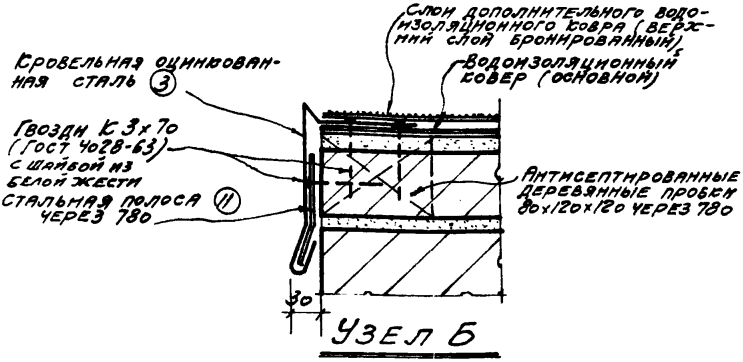

УЗЕЛ Б

Примечание:
Фасонные элементы из кровельной оцинкованной стали NN 1-3 и анкеры NN 4, 11 см. стр. 58.

Нач. отп.	Дрыгин	Рук. гр. арх.	Шукина
Гл. инж. пр.	Мирер	Рук. гр. арх.	Серебрякова
Гл. арх. пр.	Шварц		
Гл. инж. пр.	Штейнер		

Промстройпроект	ТДА 1969	Детали парапетов, карнизов и стен в местах перепада высот	Серия 2.430-3 Выпуск 2
		Примыкание кровли к парапету	Детали А; Б

10261-03 20

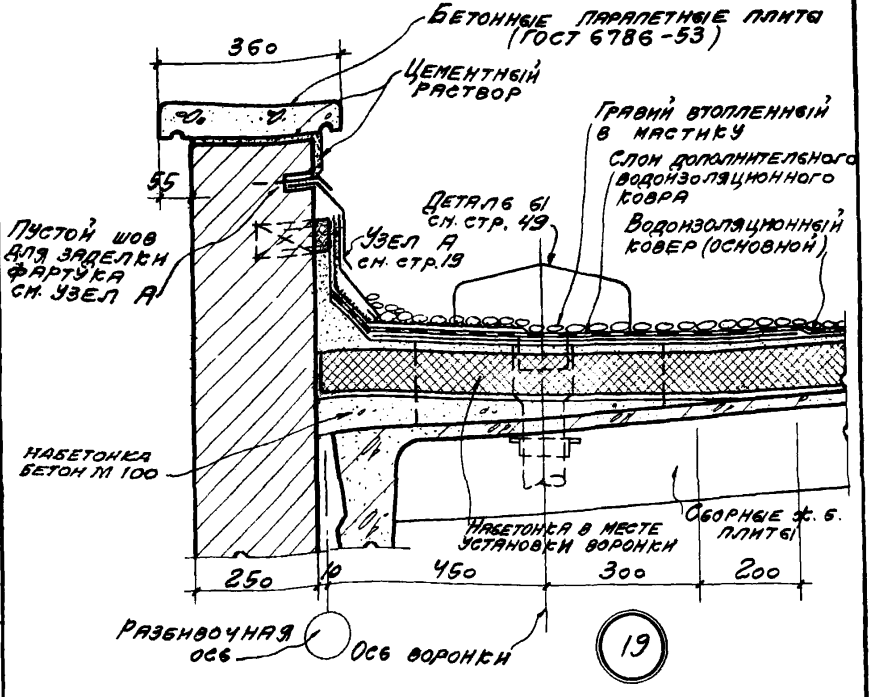

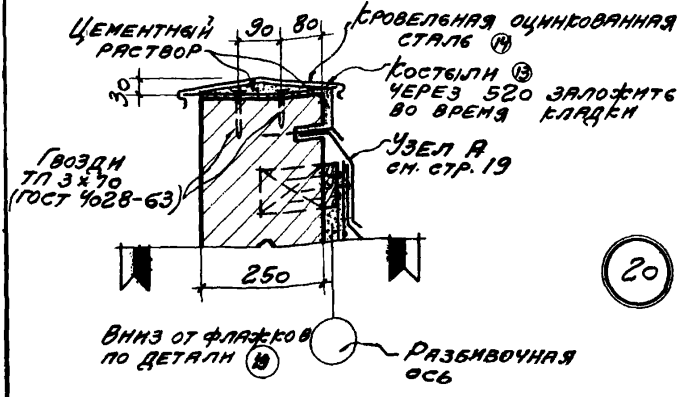

Примечания:
1. Крепление стен см. выпуск 3.
2. Фасонные элементы №№ 13; 14 см. стр. 58.
3. Гравий дан только для кровли с уклоном 1:12.

ТДА 1969	Детали парапетов, карнизов и стен в местах перепада высот	Серия 2.430-3 Выпуск 2
	Парапет стены толщиной 250 при привязке „0" и уклонах кровель 1:8; 1:12	Детали 19; 20

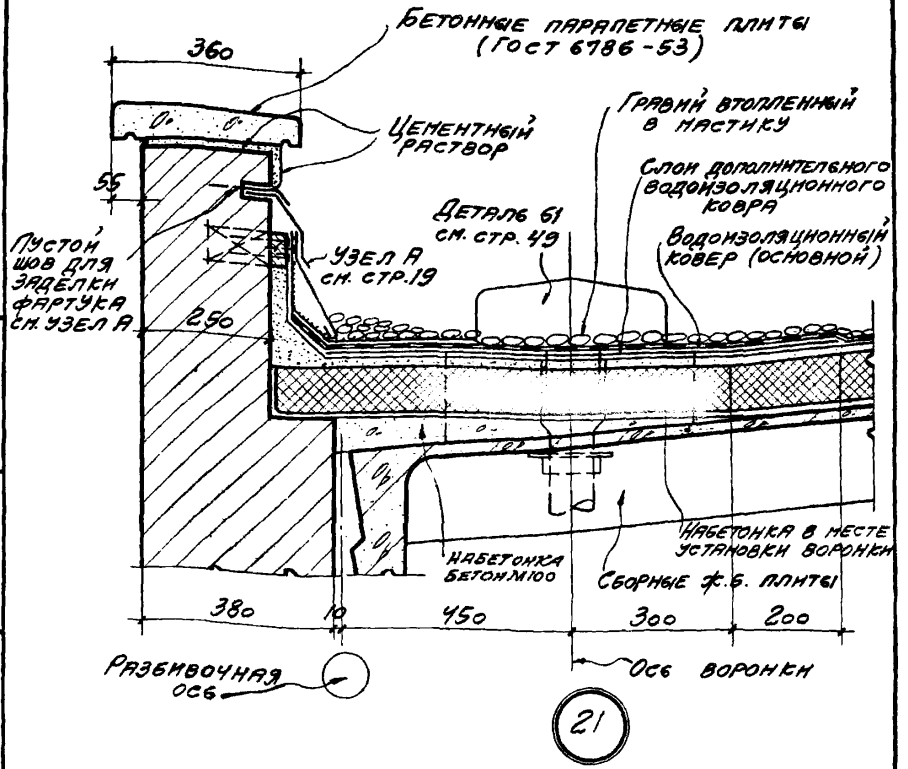

21

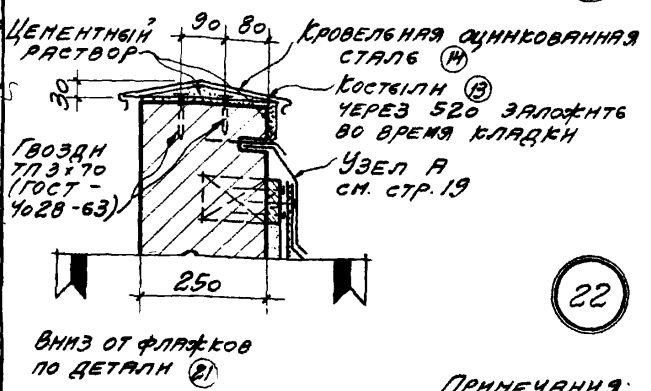

22

Примечания:
1. Крепление стен см. выпуск 3.
2. Фасонные элементы NN 13; 14 см. стр. 58.
3. Гравий дан только для кровли с уклоном 1:12.

Рук. гр. арх.	Щукина		
Рук. гр. арх.	Серебрякова		
Нач. отп.	Дрыгин		
Гл. инж. пр.	Мирер		
Гл. арх. пр.	Шварц		
Гл. инж. пр.	Штейнер		
Промстройпроект	ТДА 1969	Детали парапетов, карнизов и стен в местах перепада высот.	Серия 2.430-3 Выпуск 2
		Парапет стены толщиной 380 при привязке „0" и уклонах кровель 1:8; 1:12	Детали 21; 22

10261-03 22

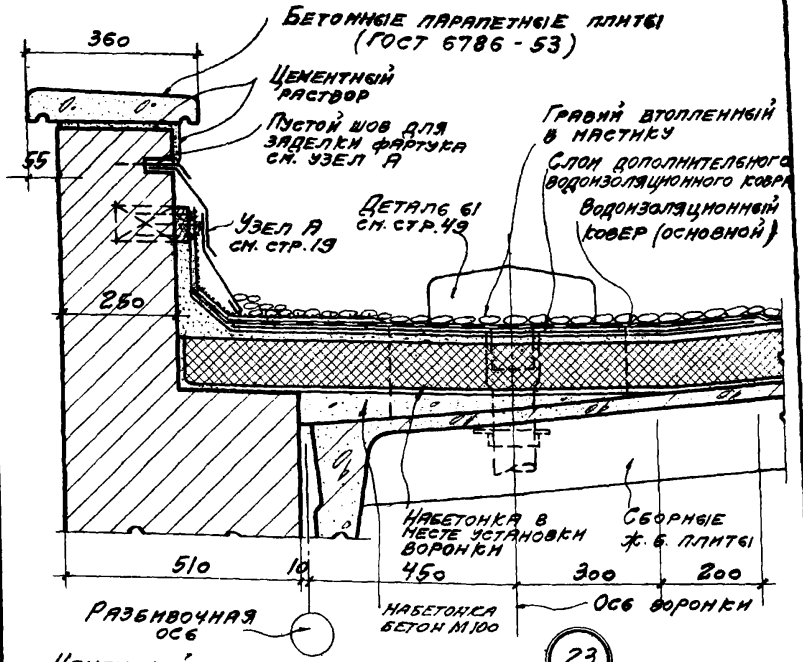

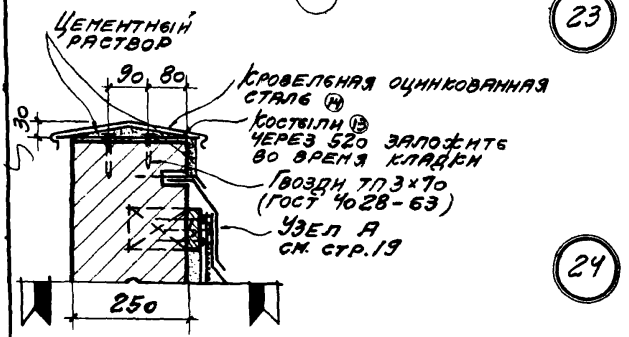

Вынэ от фланцов по детали (23)

Примечания:
1. Крепление стен см. выпуск 3.
2. Фасонные элементы №№ 13; 14 см. стр. 58
3. Гравий дан только для кровли с уклоном 1:12.

ТДА 1969	Детали парапетов, карнизов и стен в местах перепада высот	Серия 2.430-3	Выпуск 2
	Парапет стены толщиной 510 при привязке 0 и уклонах кровель 1:8; 1:12	Детали	23; 24

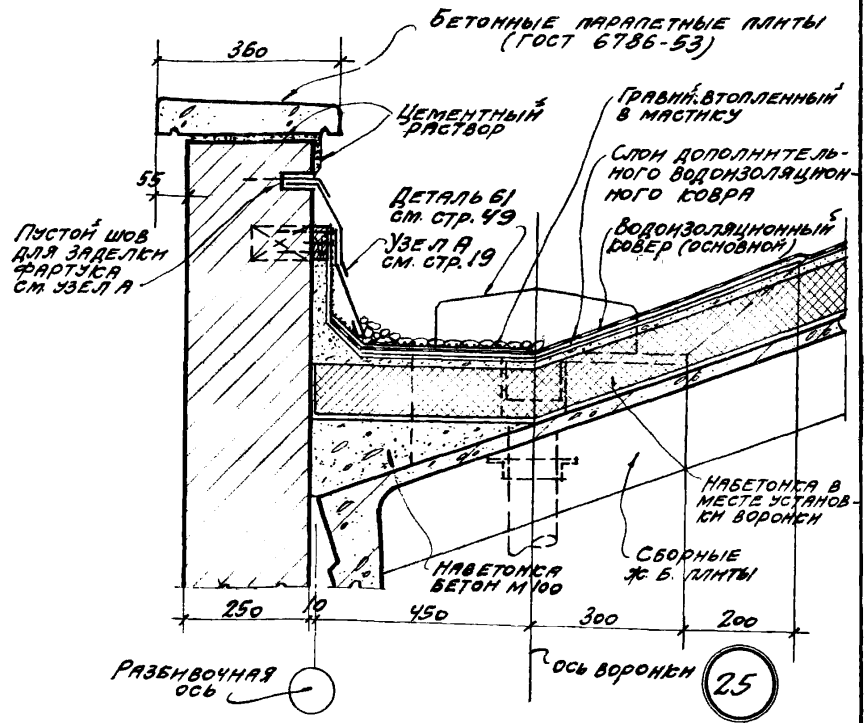

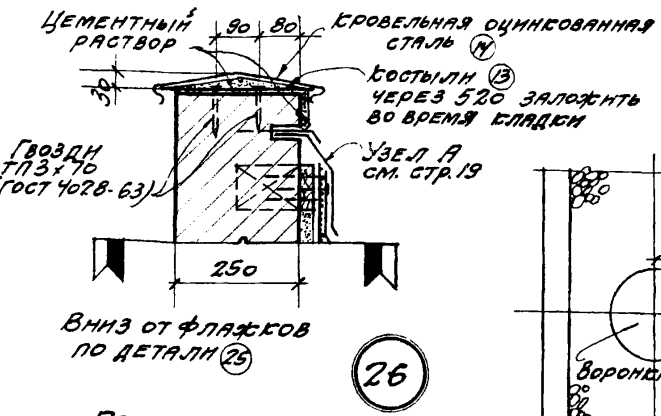

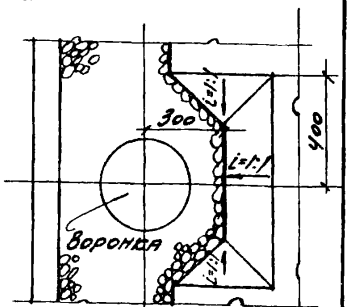

План ендовы в месте установки воронки

Примечания:
1. Крепление стен см. выпуск 3.
2. Фасонные элементы №№ 13; 14 см. стр. 58.

Нач. отд.	Гл. инж. пр.	Дрыгин	
	Гл. арх. пр.	Мирер	
	Гл. инж. пр.	Шварц	
		Штейнер	
Рук. гр. арх.	Рук. гр. арх.	Щукина	
		Серебрякова	
Промстройпроект			

ТДА 1969	Детали парапетов, карнизов и стен в местах перепада высот	Серия 2.430-3 выпуск 2	
	Парапет стены толщиной 250 при привязке „0" и уклоне кровли ∠ 1:3	Детали	25; 26

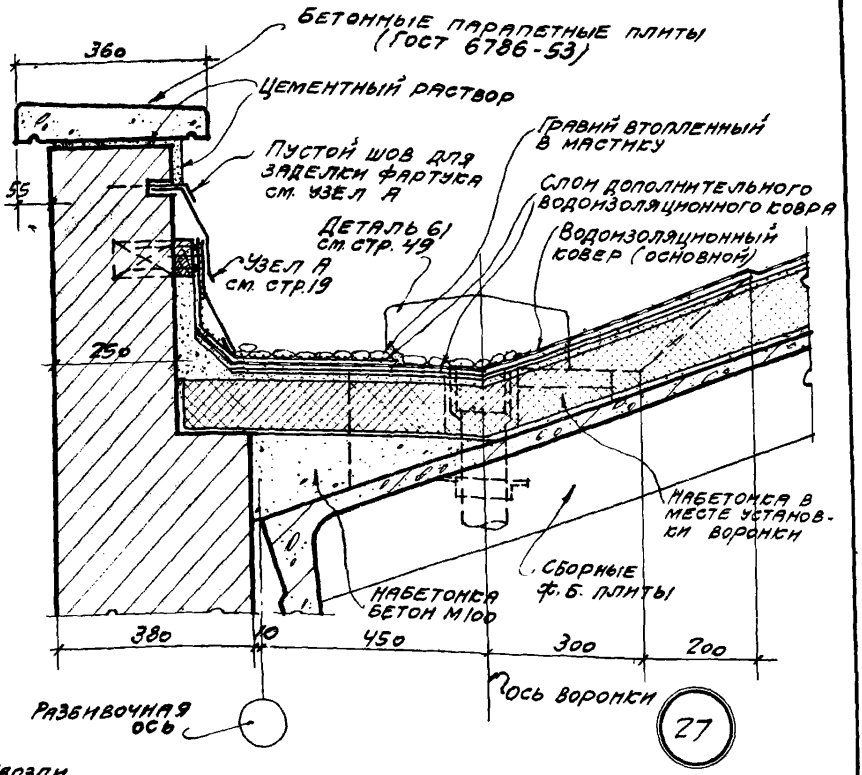

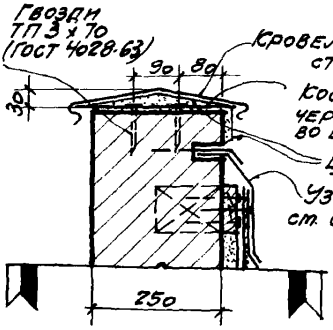

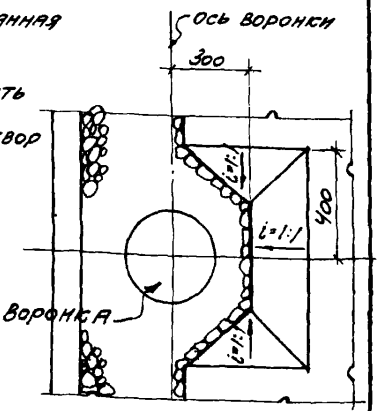

Примечания:
1. Крепление стен см. выпуск 3.
2. Фасонные элементы NN 13; 14 см. стр. 58

ТДА 1969	Детали парапетов, карнизов и стен в местах перепада высот	Серия 2.430-3 Выпуск 2
	Парапет стены толщиной 380 при привязке „0" и уклоне кровли ф 1:3	Детали 27; 28

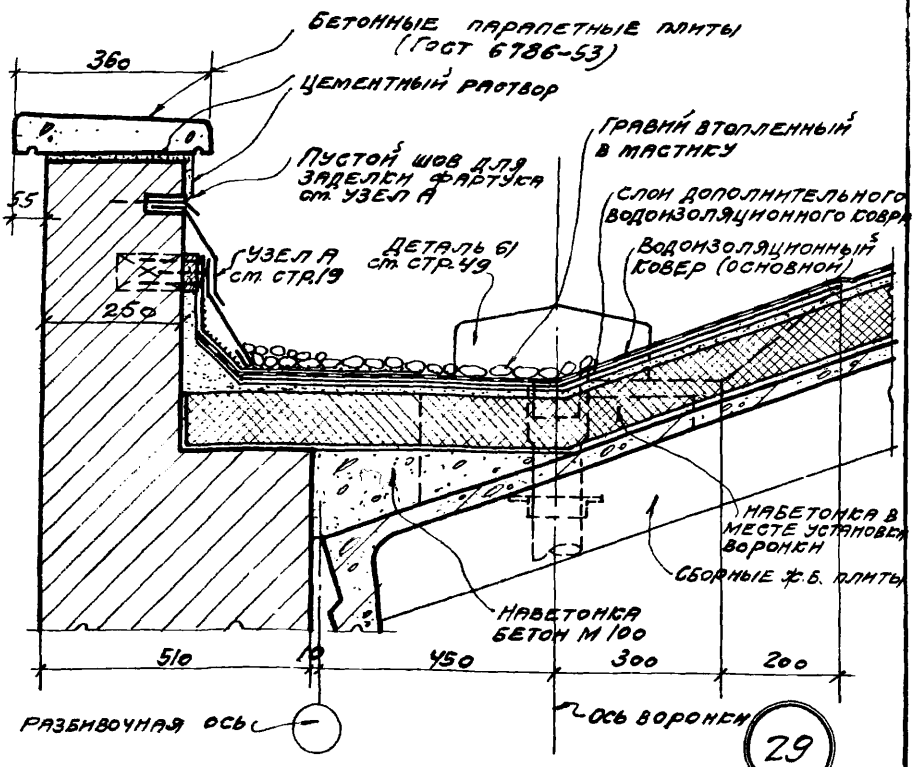

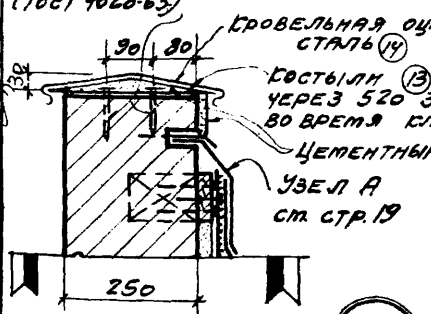

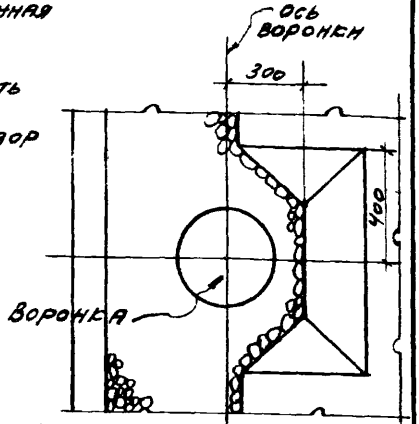

Примечания:
1. Крепление стен см выпуск 3.
2. Фасонные элементы нн 13;14 см. стр. 58.

Нач. отд.	Дрыгин		
Гл. инж.-пр.	Мирер		
Гл. арх. пр.	Шварц		
Гл. инж.-пр.	Штейнер		
Протестрой проект	ТДА 1969	Детали парапетов, карнизов и стен в местах перепада высот	Серия 2.430-3 Выпуск 2
		Парапет стены толщиной 510 при привязке „0" и уклоне кровли 1:3	Детали 29;30

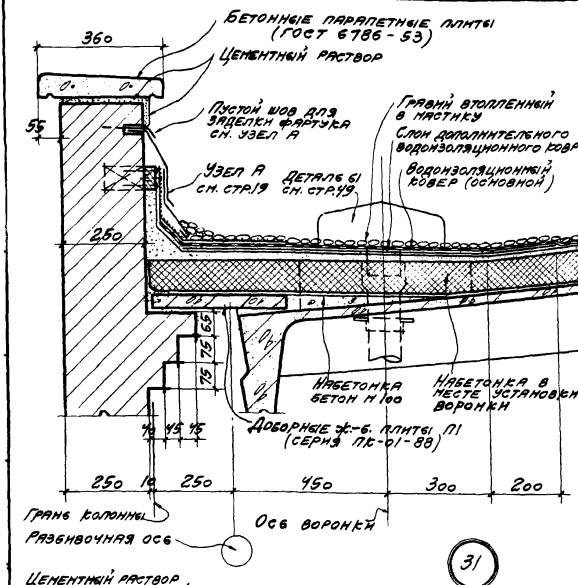

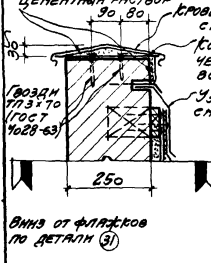

Примечания:
1. Крепление стен см. выпуск 3.
2. Фасонные элементы NN 13; 14 см. стр.58.
3. Гравий дан только для кровли с уклоном 1:12.

ТДА 1969	Детали парапетов, карнизов и стен в местах перепада высот	Серия 2.430-3 Выпуск 2
	Парапет стены толщиной 250 при привязке 250 и уклонах кровель 1:8; 1:12	Детали 31; 32

Нач. ОТП	Дрыгин		Рук. гр. арх.	Щукина	
Гл. инж. пр.	Мирер		Рук. гр. арх.	Серебрякова	
Гл. арх. пр.	Шварц				
Гл. инж. пр.	Штейнер				

Промстрой проект

ТАА 1969

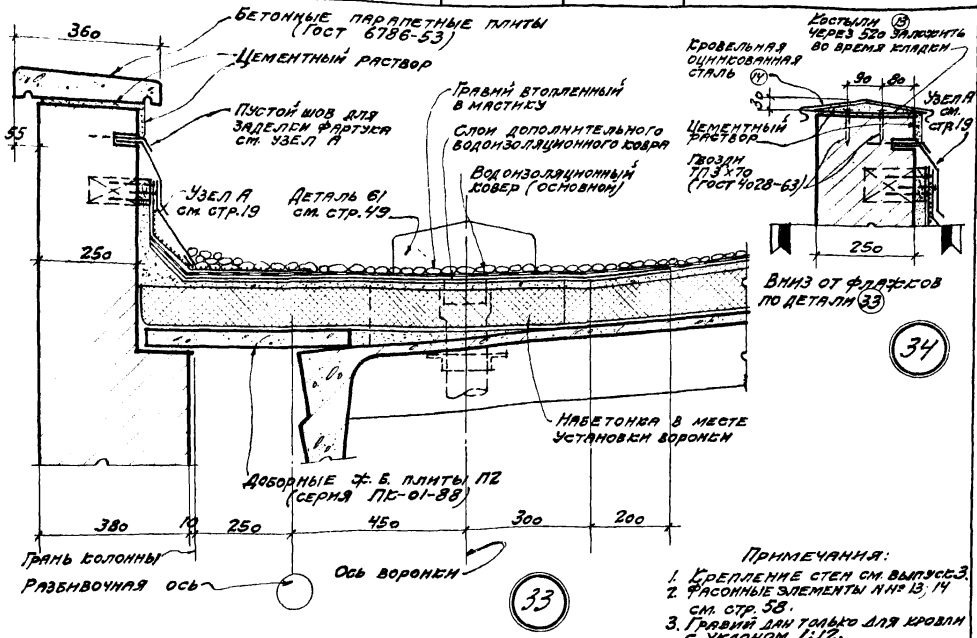

Примечания:

1. Крепление стен см. выпуск 3.
2. Фасонные элементы №№ 13, 14 см. стр. 58.
3. Гравий дан только для кровли с уклоном 1:12.

Детали парапетов, карнизов и стен в местах перепада высот

Парапет стены толщиной 380 при привязке „250" и уклонах кровель 1:8; 1:12

Серия 2.430-3 Выпуск 2

Детали 33, 34

10267-03 28

Деталь парапетов карнизов и стен в местах перепада высот

Параллельно стены толщиной 510 при привязке 250 и уклонах кровель 1:8; 1:12

Серия 2.130-3 Выпуск 2

Детали 35; 36

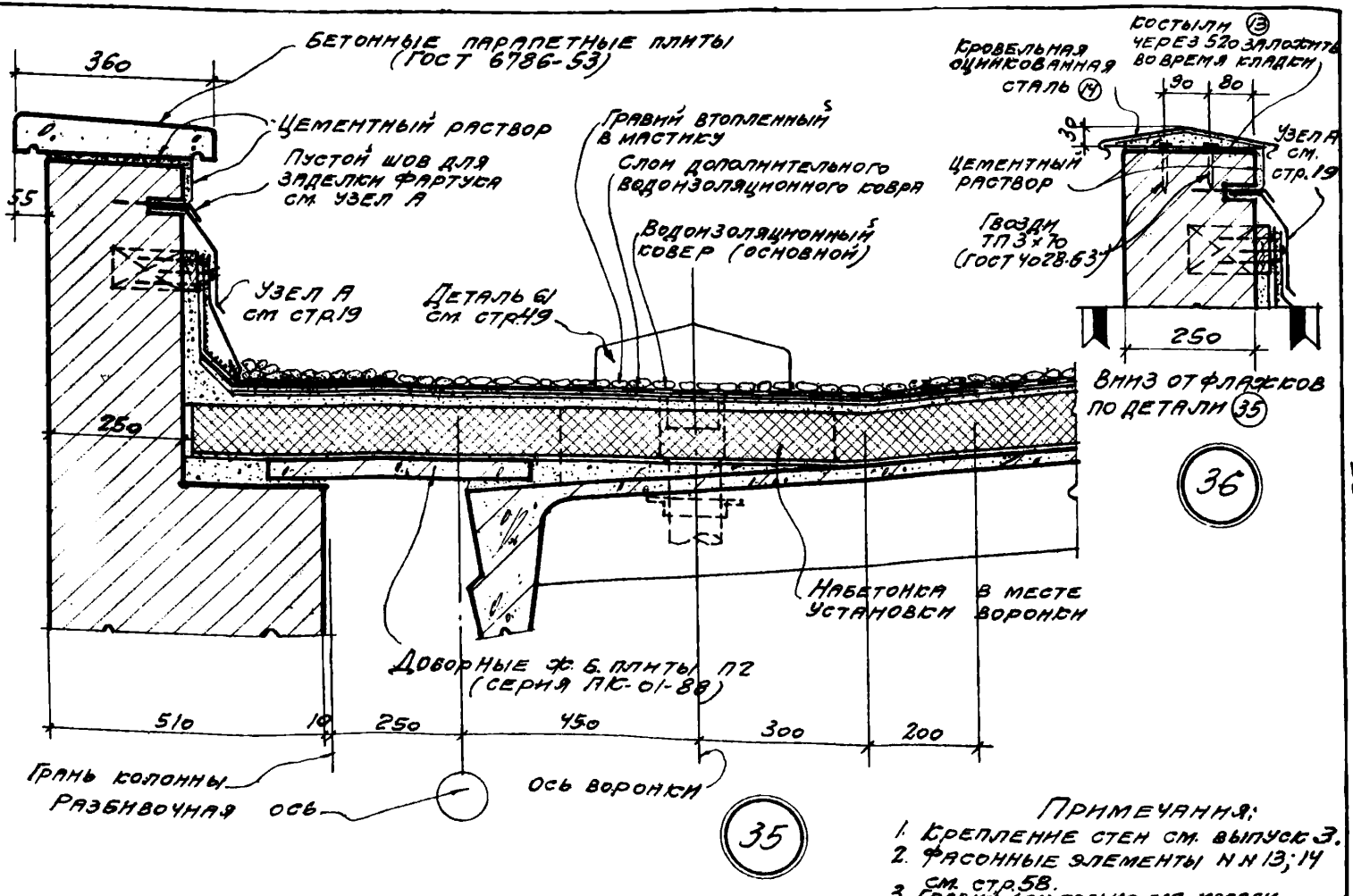

Примечания:

1. Крепление стен см. выпуск 3.
2. Фасонные элементы NN 13; 14 см. стр. 58.
3. Гравий дан только для кровли с уклоном 1:12.

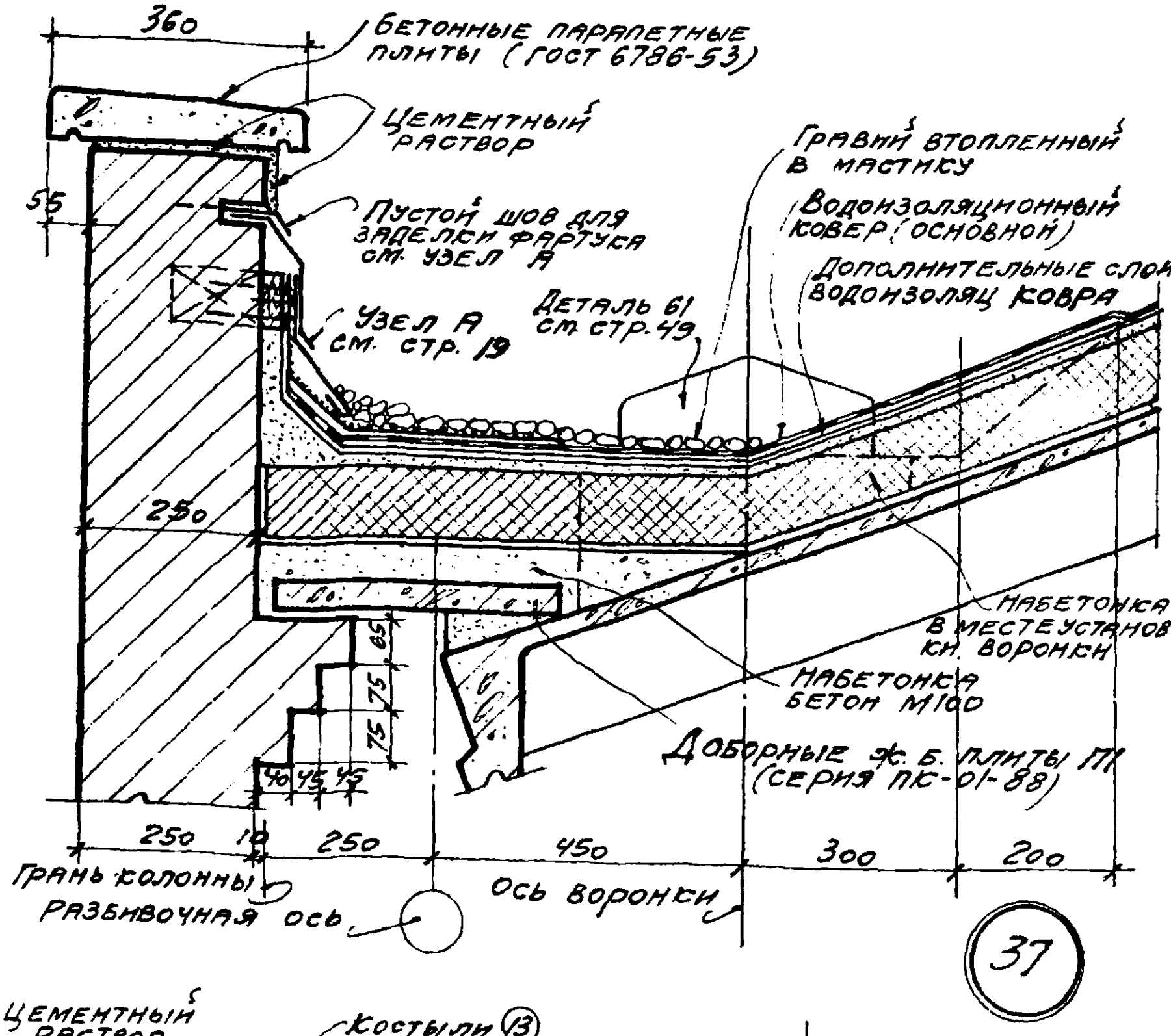

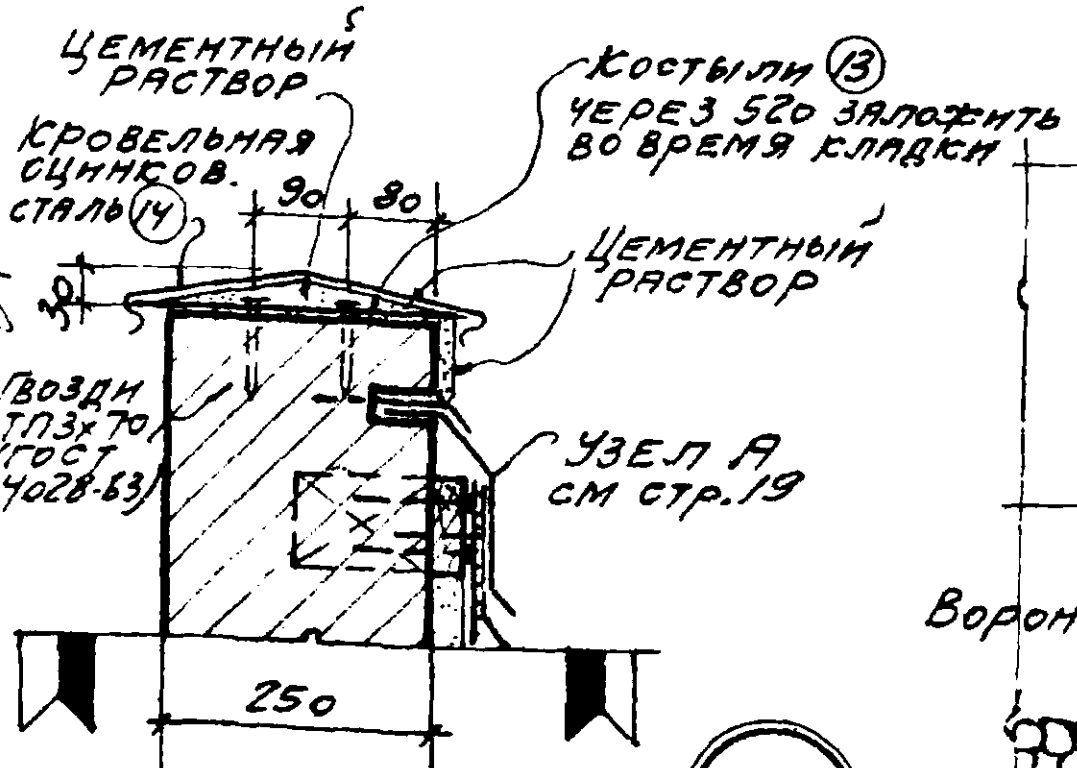

Вниз от флажков по детали (37)

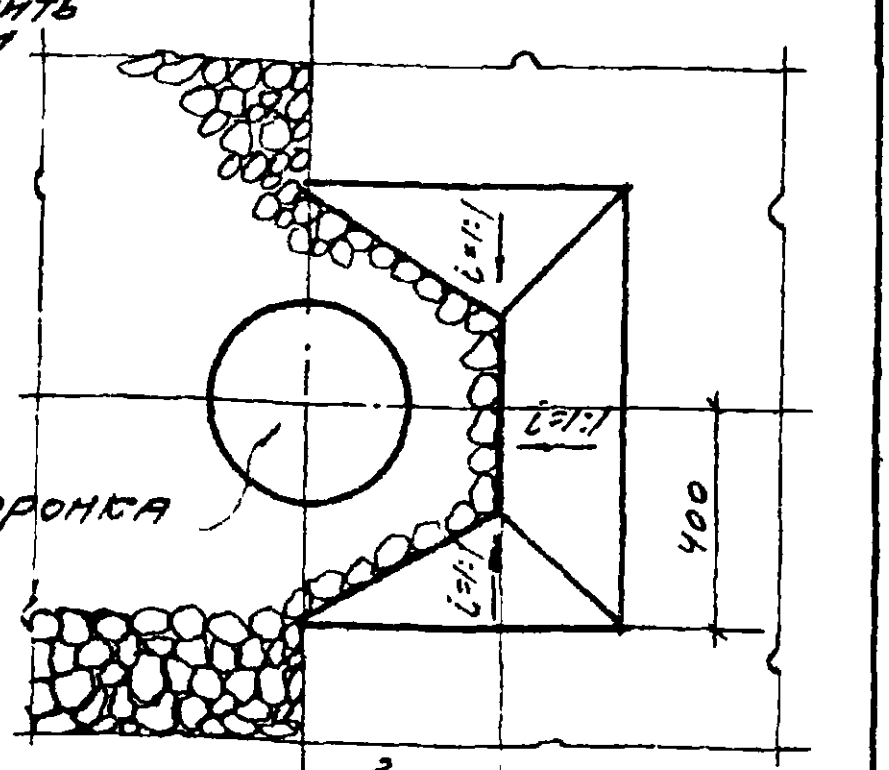

План ендовы в месте установки воронки

Примечания:
1. Гравий дан только для кровли с уклоном 1:12.
2. Крепление стен см выпуск 3.
3. Фасонные элементы №№ 13, 14 см стр. 58.

Нач. отд	Дрыгин		
Гл. инж. пр.	Минер		
Гл. арх. пр.	Шварц		
Гл. инж. пр.	Теннер		
Рук. гр. арх.	Щукина		
Рук. гр. арх.	Серебряков		

Промстройпроект	ТДА 1969	Детали парапетов, карнизов и стен в местах перепада высот	Серия 2.430-3 выпуск 2
		Парапет стены толщиной 250 при привязке 250 и уклоне кровли ~1:3	Детали 37; 38

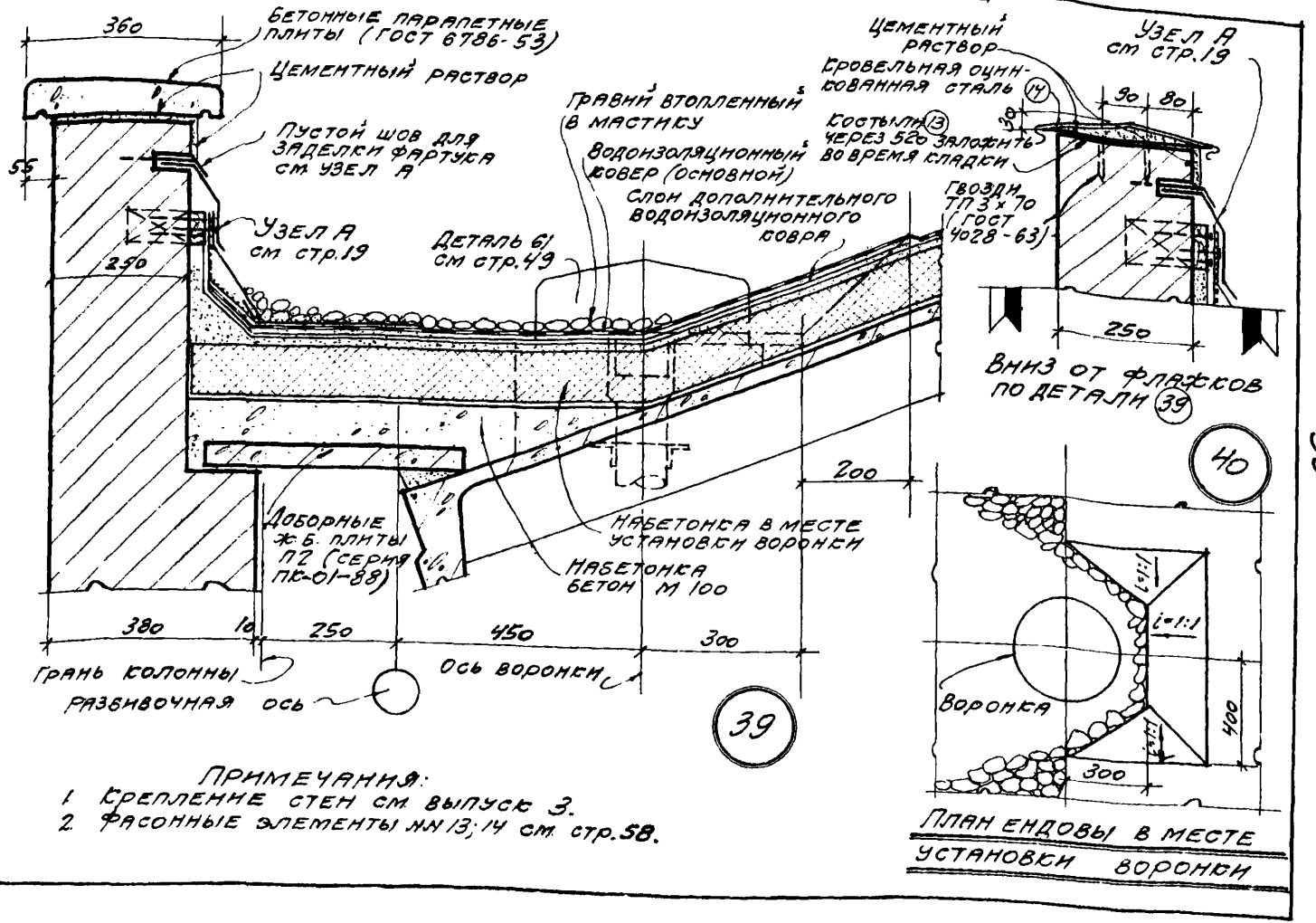

Примечания:
1. Крепление стен см. выпуск 3.
2. Фасонные элементы №№ 13; 14 см. стр. 58.

ТАА 1969

Детали парапетов, карнизов и стен в местах перепада высот

Парапет стены толщиной 380 при привязке „250" и уклоне кровли ~ 1:3

Серия 2.430-3 выпуск 2

Детали 39; 40

10261-03 31

Нач. ОТП	Дрыгин		Рук. гр. арх.	Щукина	
Гл. инж. пр.	Мирер		Рук. гр. арх.	Серебрякова	
Гл. арх. пр.	Шерц				
Гл. инж. пр.	Штейнер				

Промстройпроект

ТАА 1969

Детали парапетов, карнизов и стен в местах перепада высот

Парапет стены толщиной 510 при привязке „250" и уклоне кровли ~ 1:3

Серия 2.430-3 выпуск 2

Детали 41; 42

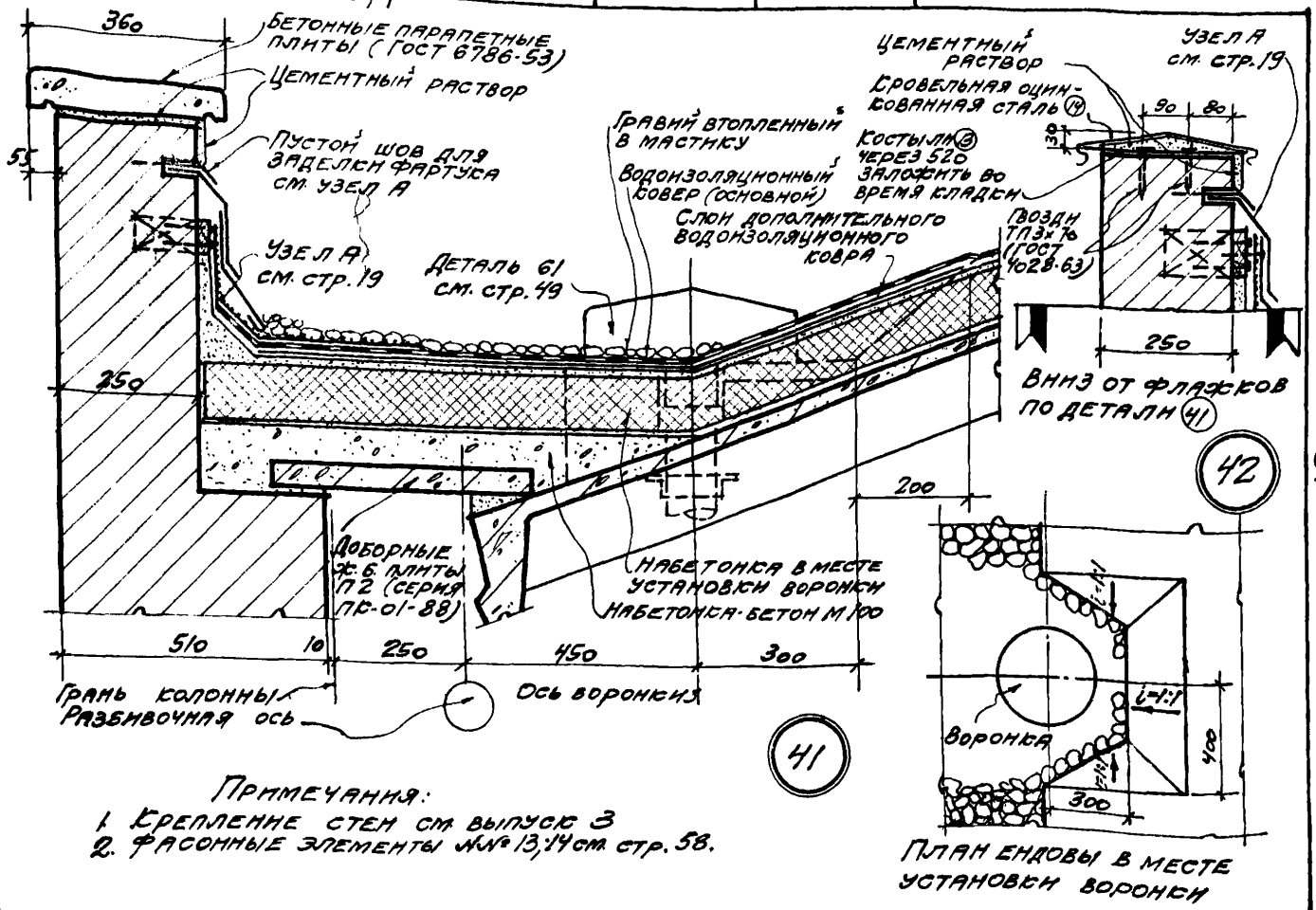

Примечания:

1. Крепление стен см. выпуск 3
2. Фасонные элементы №№ 13; 14 см. стр. 58.

10261-03 32

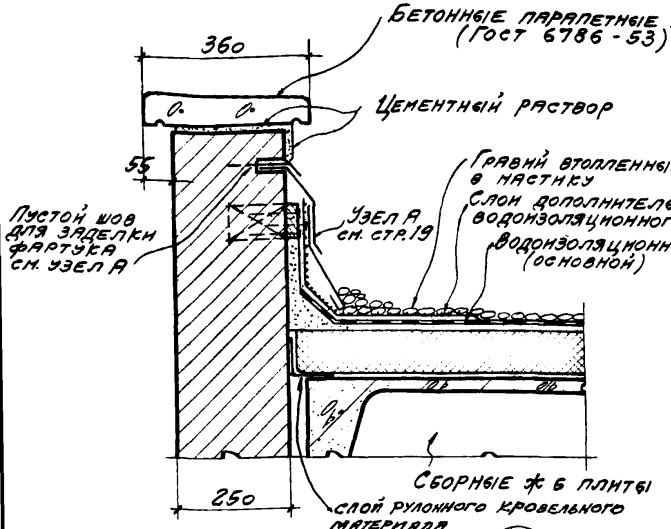

43

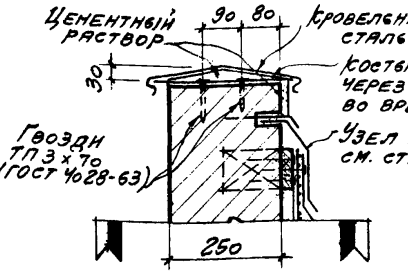

44

Примечания:

1. Гравий дан только для плоской кровли и скатной с уклоном 1:12.
2. Крепление стен см. выпуск 3.
3. Фасонные элементы NN 13; 14 см. стр. 58.

ТДА 1969	Детали парапетов, карнизов и стен в местах перепада высот.	Серия 2.430-3 Выпуск 2	
	Парапет торцовой стены при плоской и скатной кровлях	Деталн	43; 44

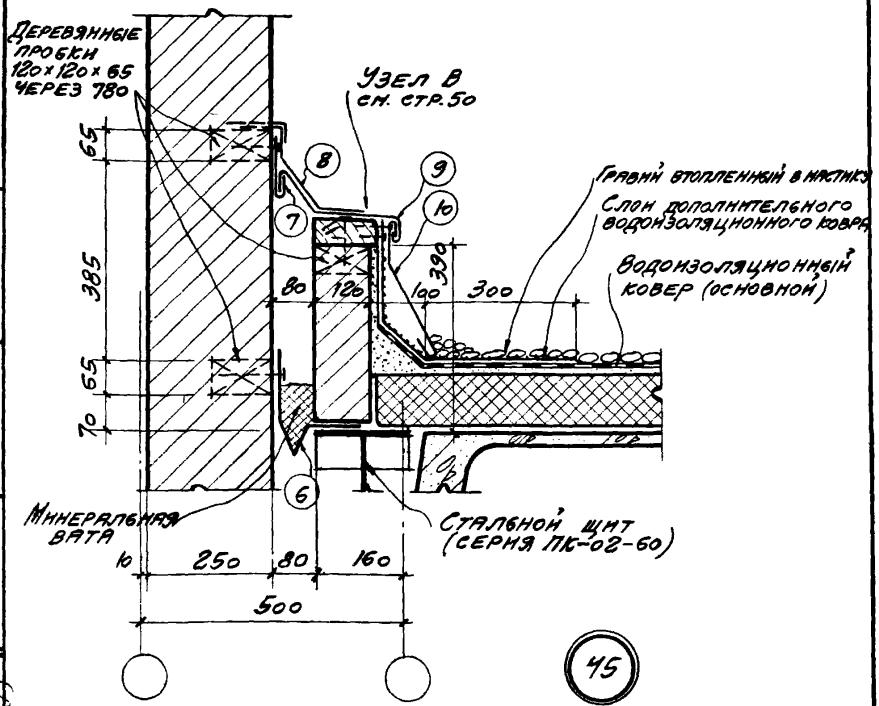

Примечание:
Фасонные элементы из оцинкованной кровельной стали NNc 6 по 10 см. стр. 58.

Нач. отп	Дрыгин	Рук. гр. арх.	Щукина
Гл. инж. пр.	Мирер	Рук. гр. арх.	Серебрякова
Гл. арх. пр.	Шварц		
Гл. инж. пр.	Штейнер		

ТДА 1969	Детали парапетов, карнизов и стен в местах перепада высот	Серия 2.430-3 Выпуск 2	
	Стены толщиной 250 в местах перепада высот со вставкой „500", кровля плоская	Деталь	45

Промстройпроект

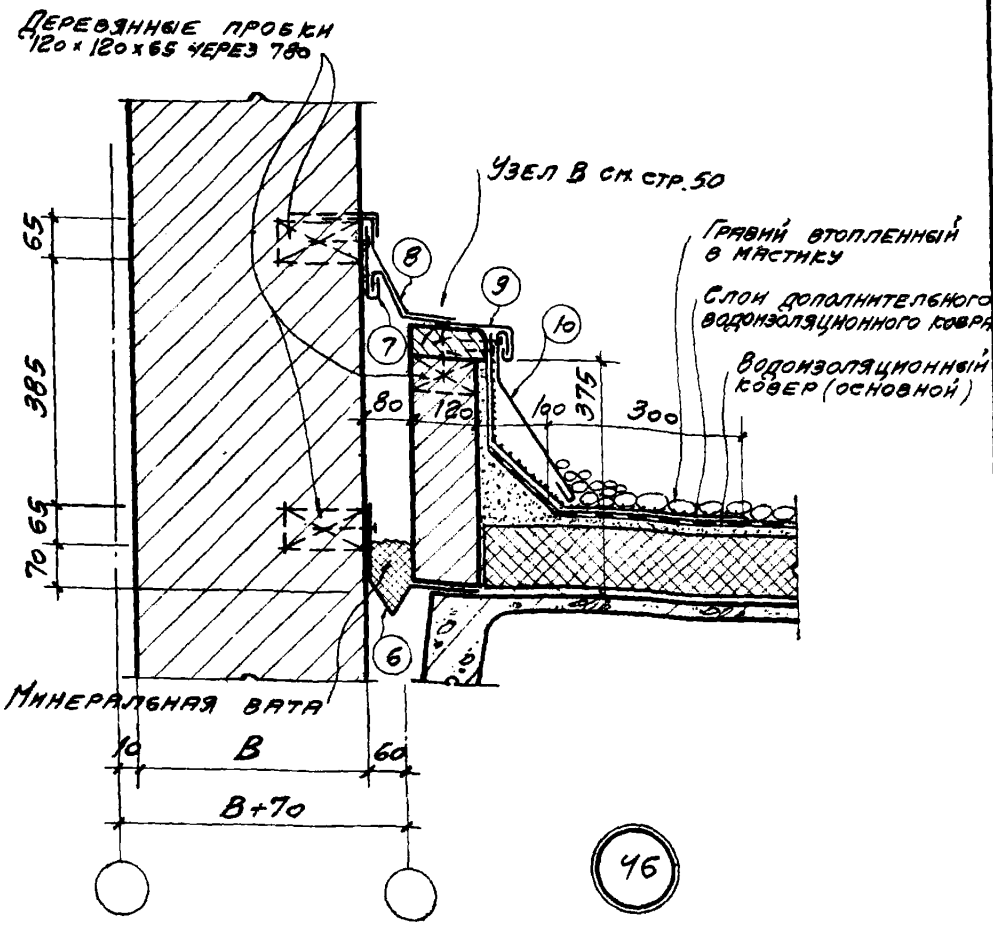

Примечание.
Фасонные элементы из оцинкованной кровельной стали NN с 6 по 10 см. стр. 58.

ТДА 1969	Детали парапетов, карнизов и стен в местах перепада высот	Серия 2.430-3 Выпуск 2	
	Стены толщиной 380 в местах перепада высот со вставкой „500", кровля плоская	Деталь	46

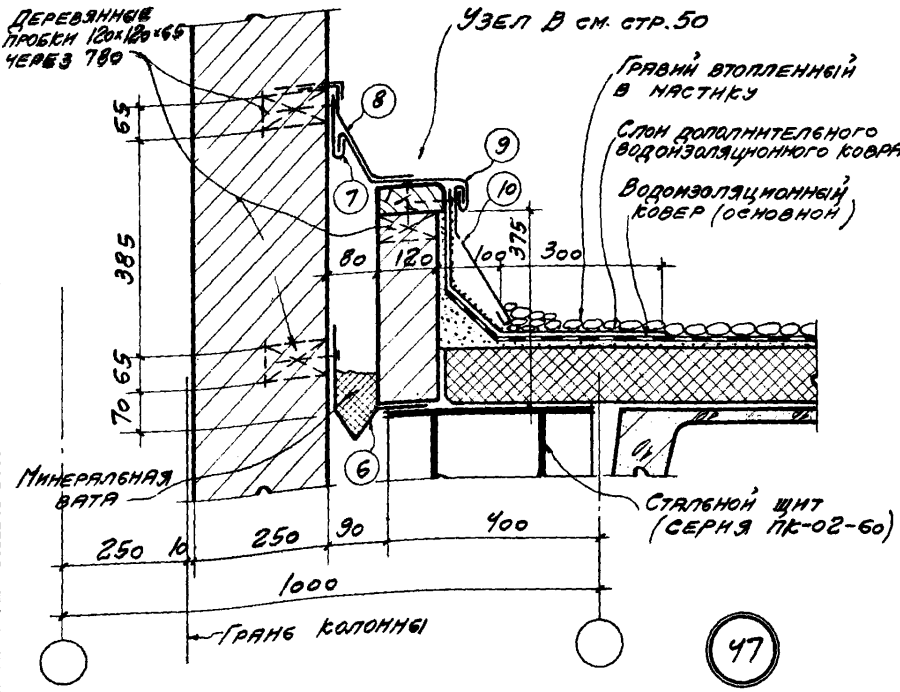

Примечание.
Фасонные элементы из оцинкованной кровельной стали NNc 6 по 10 см. стр.58.

Нач. отп.	Дрыгин	Рук. гр. арх.	Щукина
Гл. инж. пр.	Мирер	Рук. гр. арх.	Серебрякова
Гл. арх. пр.	Шварц		
Гл. инж. пр.	Штейнер		

Промстройпроект	ТДА 1969	Детали парапетов, карнизов и стен в местах перепада высот	Серия 2.430-3 Выпуск 2
		Стены толщиной 250 в местах перепада высот со вставкой „1000", кровля плоская	Деталь 47

10261-03 36

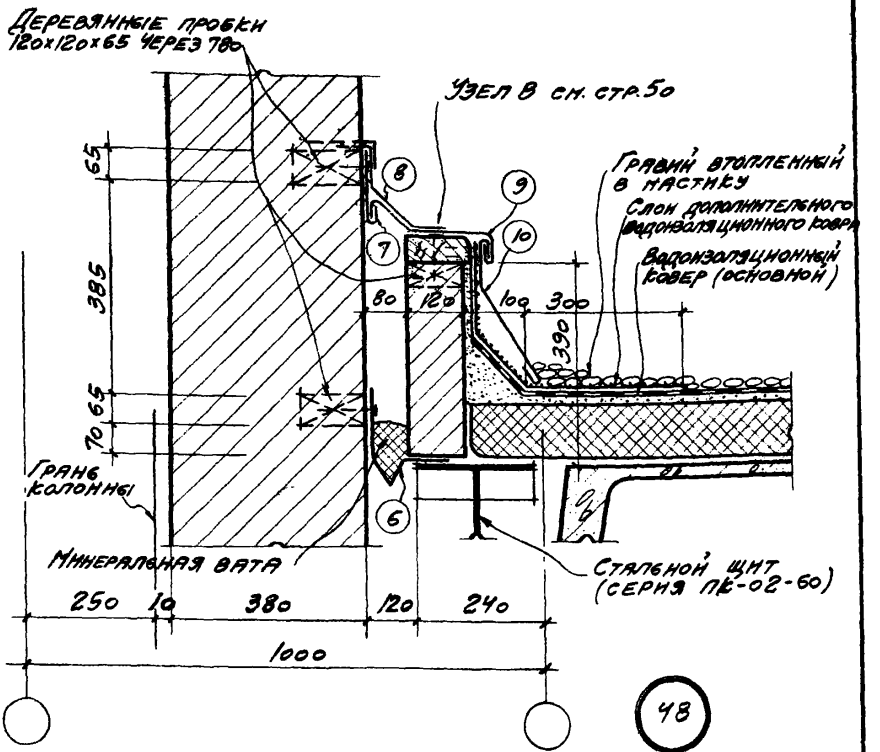

48

Примечание.
Фасонные элементы из оцинкованной кровельной стали NN с 6 по 10 и анкер 4 см стр 58.

ТДА 1969	Детали парапетов, карнизов и стен в местах перепада высот.	Серия 2.430-3 Выпуск 2
	Стены толщиной 380 в местах перепада высот со вставкой „1000", кровля плоская.	Деталь 48

10261-03 37

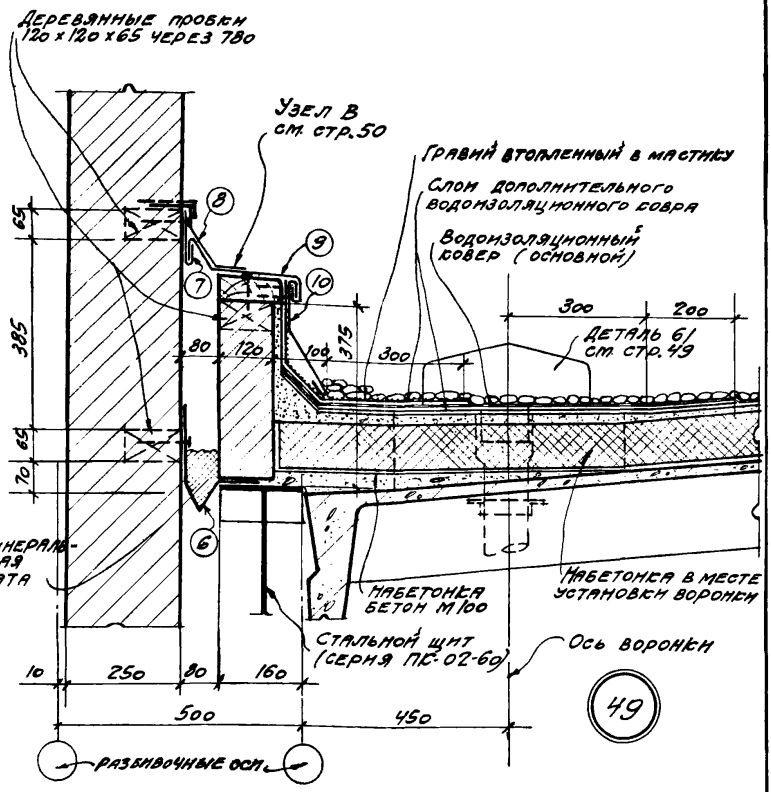

Примечания:

1. Фасонные элементы из оцинкованной кровельной стали N N с 6 по 10 см. стр. 58.
2. Гравий дан только для кровли с уклоном 1:12.

Нач. отп. Гл. инж. пр.	Дрыгин	Рук. гр. арх.	Щукина
Гл. арх. пр.	Мирер	Рук. гр. арх.	Серебрякова
Гл. инж. пр.	Шварц		
	Штейнер		
Промстрой проект	ТДА 1969	Детали парапетов, карнизов и стен в местах перепада высот	Серия 2.430-3 Выпуск 2
		Стены толщиной 250 в местах перепада высот со вставкой „500" и уклонах кровель 1:8; 1:12	Деталь 49

10267-03 38

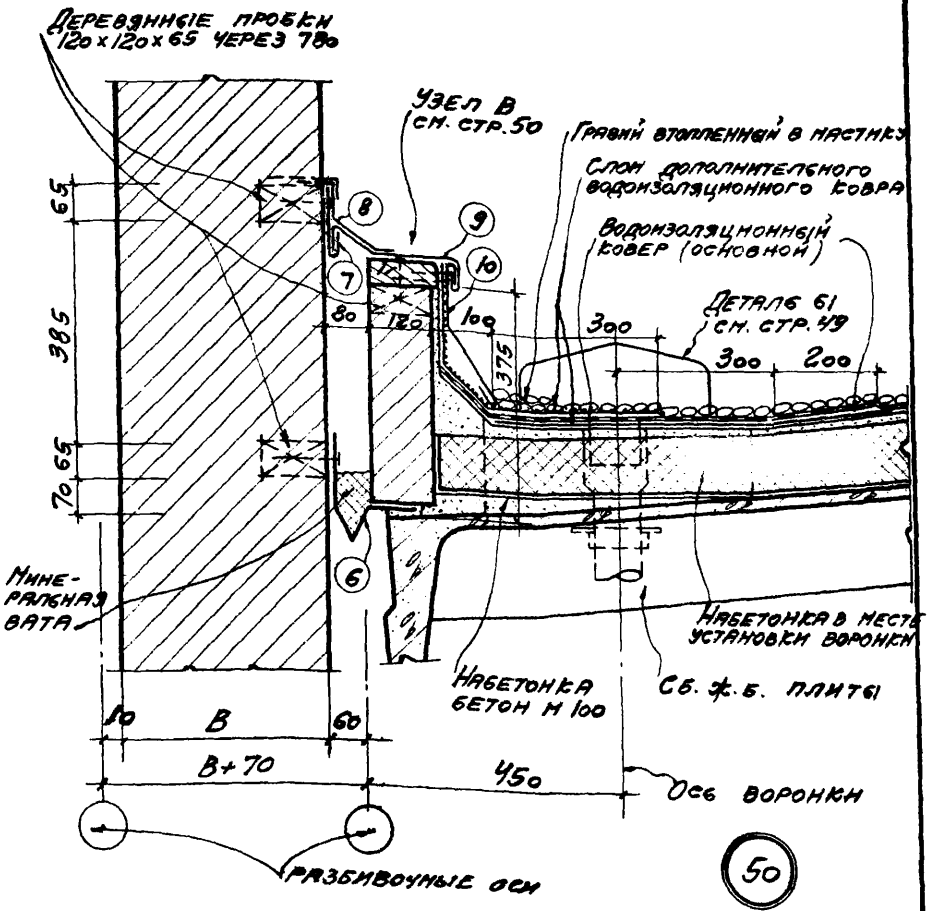

Примечания:

1. Фасонные элементы из оцинкованной кровельной стали NNС 6 по 10 см. стр. 58.
2. Гравий дан только для кровли с уклоном 1:12.

ТДА 1969	Детали парапетов, карнизов и стен в местах перепада высот	Серия 2.430-3 Выпуск 2
	Стены толщиной 380 в местах перепада высот со вставкой „500" и уклонах кровель 1:8; 1:12	Деталь 50

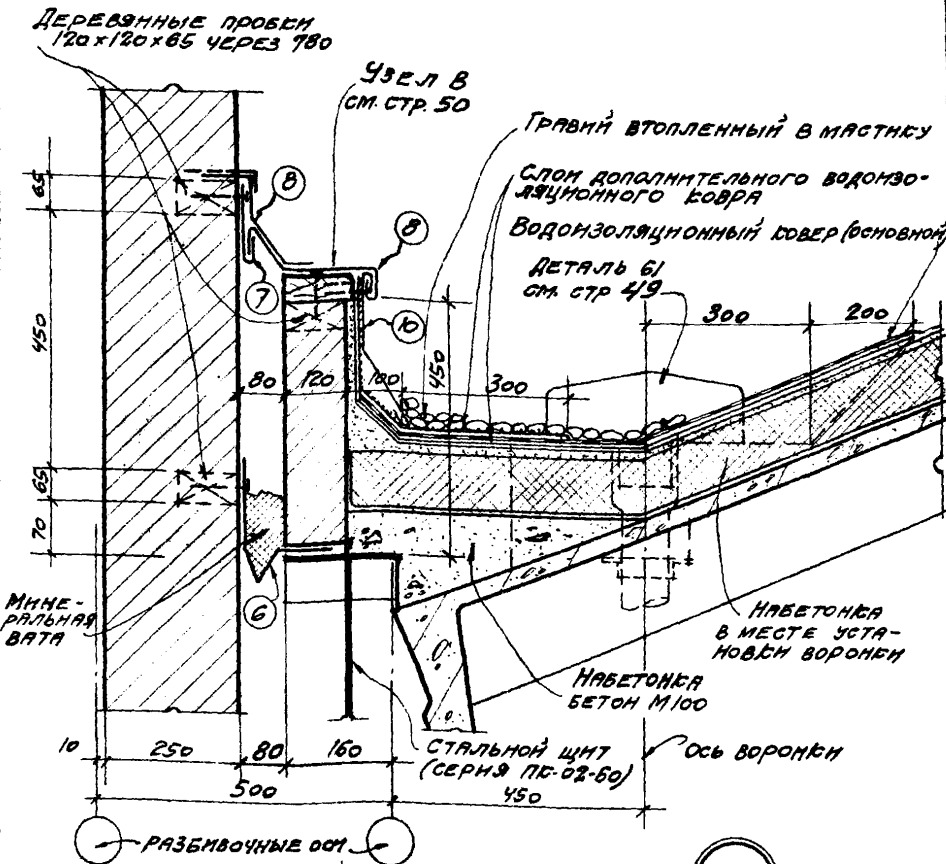

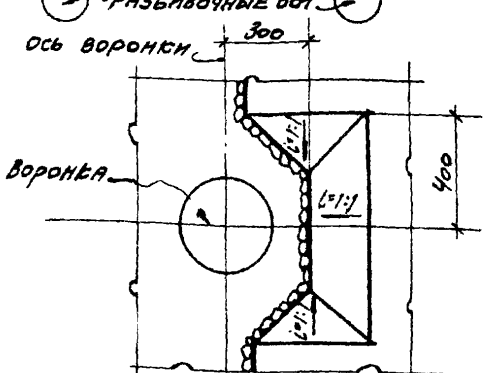

План ендовы в месте установки воронки

51

Примечание.
Фасонные элементы из оцинкованной кровельной стали №№ с 6 по 10 см. стр. 58.

Нач. отд.	Дрыгин		
Гл. инж. пр.	Кулер		
Гл. арх. пр.	Шварц		
Гл. инж. пр.	Штейнер		
Рук. гр. арх.	Цукина		
Рук. гр. арх.	Серебрякова		
Промстройпроект			

ТДА 1969

Детали парапетов, карнизов и стен в местах перепада высот

Стены толщиной 250 в местах перепада высот со вставкой 500 мм и уклоне кровли ~ 1:3

Серия 2.430-3 Выпуск 2

Деталь 51

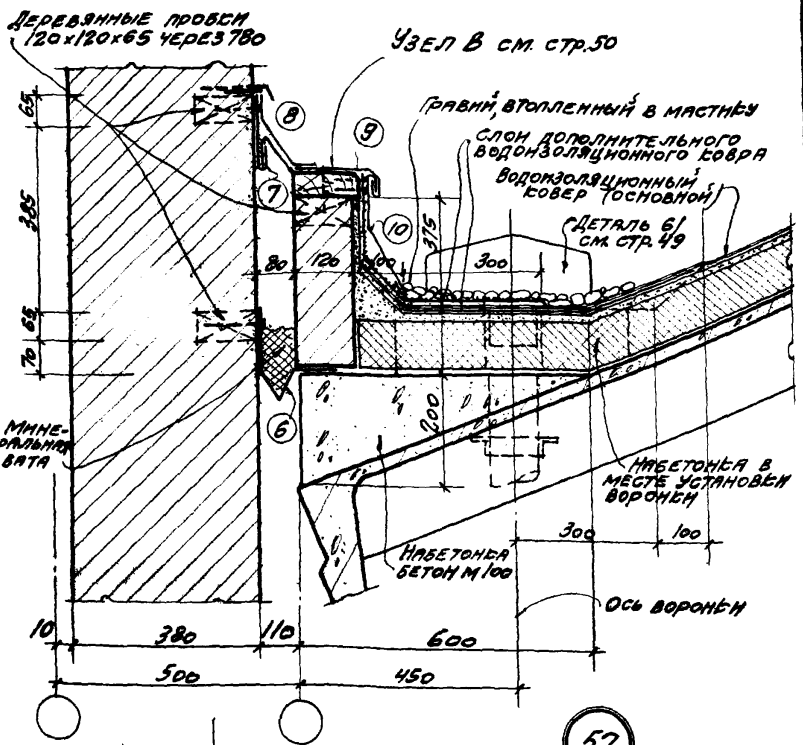

52

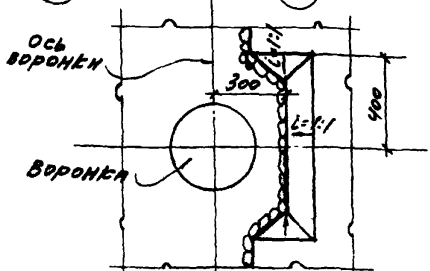

План ендовы в месте установки воронки

Примечание.

Фасонные элементы из оцинкованной кровельной стали №№ с 6 по 10 см. стр. 58.

ТДА 1969	Детали парапетов, карнизов и стен в местах перепада высот	Серия 2.430-3 Выпуск 2	
	Стены толщиной 380 в местах перепада высот со вставкой 500 и уклоне кровли от 1:3	Деталь	52

10261-03 41

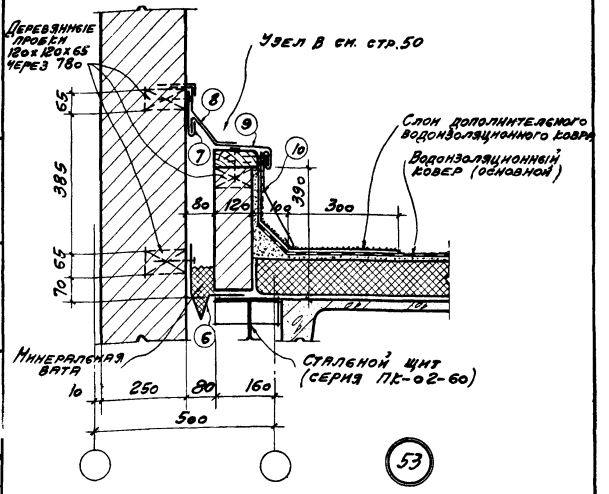

Примечания:

1. Фасонные элементы из оцинкованной кровельной стали №№ с 6 по 10 см. стр. 58.
2. На кровле с уклоном 1:12 устраивается защитный слой из гравия.

Нач. отп.	Дрыгин	Рук. гр. арх.	Щукина
Гл. инж. пр.	Мирер	Рук. гр. арх.	Серебрякова
Гл. арх. пр.	Шварц		
Гл. инж. пр.	Штейнер		
Промстрой проект			

ТДА 1969	Детали парапетов, карнизов и стен в местах перепада высот	Серия 2.430-3 Выпуск 2	
	Стены толщиной 250 в местах перепада высот со вставкой „500", кровля скатная	Деталь	53

10261-03 42

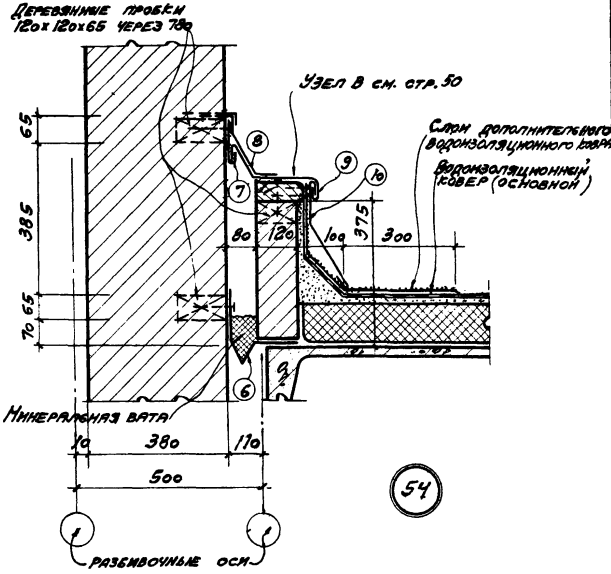

Примечания:

1. Фасонные элементы из оцинкованной кровельной стали №№ с 6 по 10 см. стр. 58.
2. На кровле с уклоном 1:12 устраивается защитный слой из гравия.

ТДА 1969	Детали парапетов, карнизов и стен в местах перепада высот	Серия 2.430-3 Выпуск 2
	Стены толщиной 380 в местах перепада высот со вставкой 500, кровля скатная	Деталь 54

10261-0343

ОТП	[illegible]		Рук. гр.	Щукина	[illegible]
Гл. инж. пр.	[illegible]		Рук. гр. А. С.	Серебрякова	[illegible]
Гл. арх. пр.	Шварц	[illegible]			
Гл. инж. пр.	Штейнер	[illegible]			

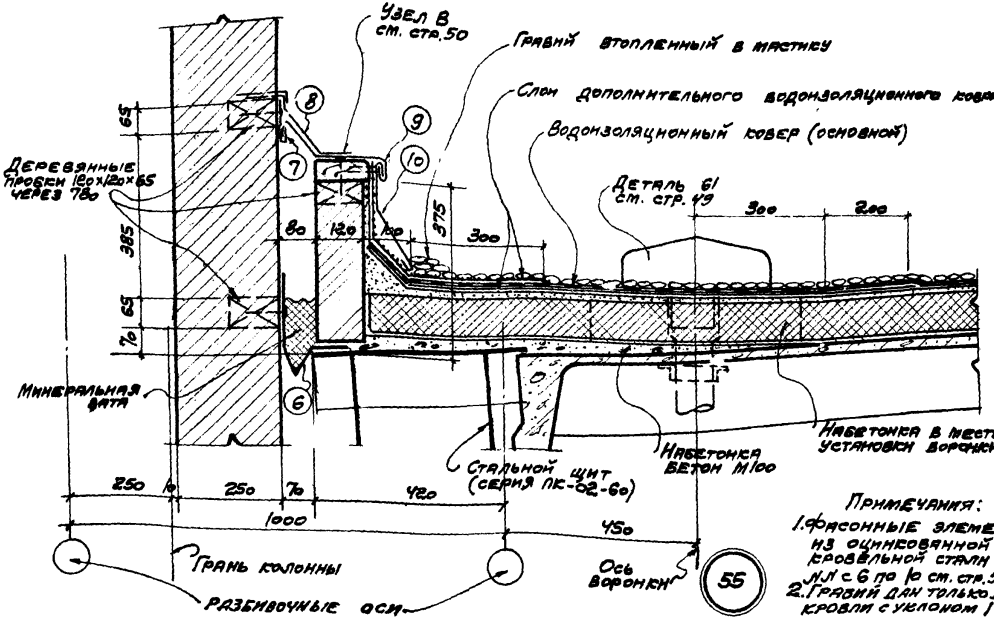

Примечания:
1. Фасонные элементы из оцинкованной кровельной стали №№ с 6 по 10 см. стр. 58
2. Гравий дан только для кровли с уклоном 1:12.

ТАА 1969	Детали парапетов, карнизов и стен в местах перепада высот	Серия 2.980-3 Выпуск 2	
	Стены толщиной 250 в местах перепада высот со вставкой „1000" и уклонах кровель 1:8; 1:12	Деталь	55

10 261-03 44

Детали парапетов, карнизов и стен в местах перепада высот

Стены толщиной 250 в местах перепада высот со вставкой 1000 и уклоне кровли 1:3

Серия 2.130-3 Выпуск 2

Деталь 56

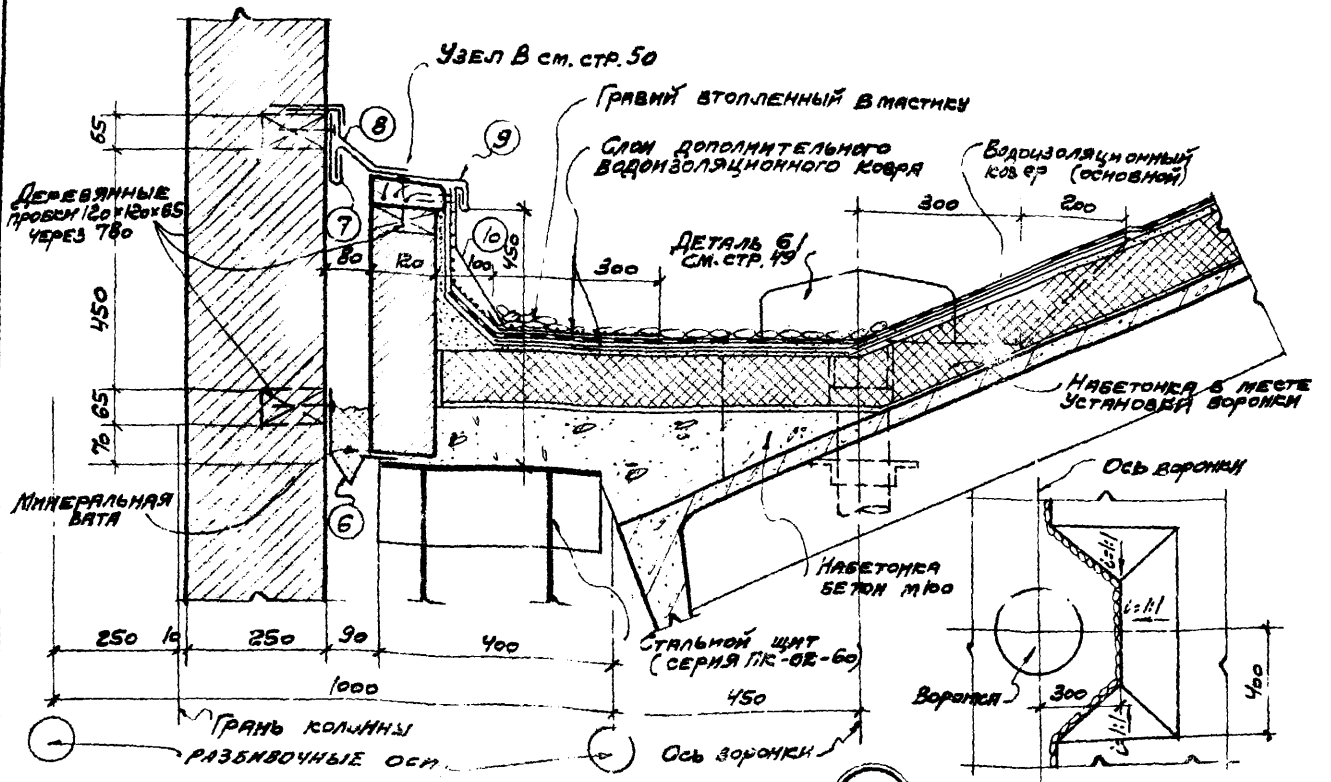

56 План ендовы в месте установки воронки

Ч. О		Рук. гр. арх.	Щукина	
инж.	...ер	Рук. гр. арх.	Серебрякова	Серебрякова
...арх. п.	...арц			
Гл. ... п.	...ейнер			

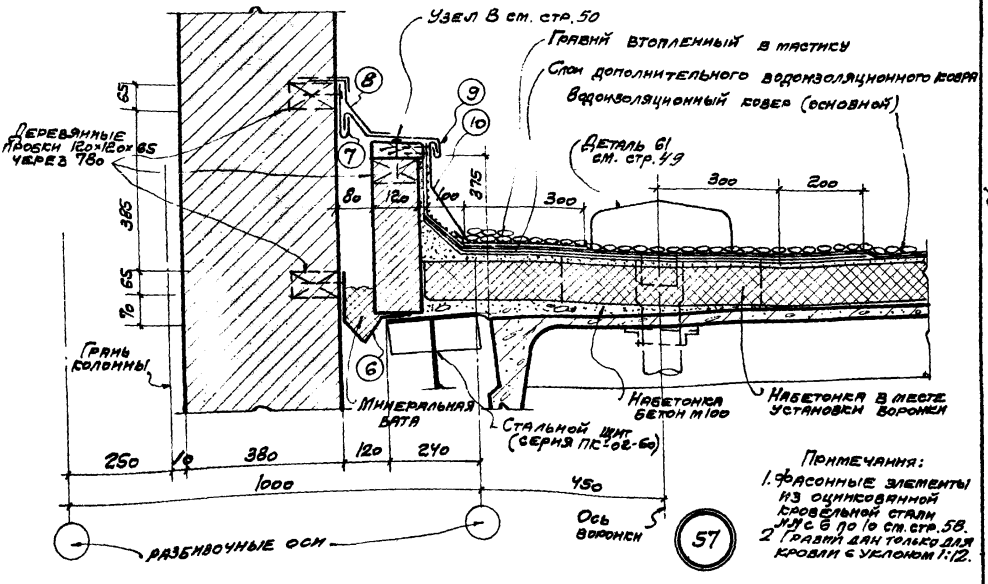

Примечания:
1. Фасонные элементы из оцинкованной кровельной стали №№ с 6 по 10 см. стр. 58.
2. Гравий дан только для кровли с уклоном 1:12.

Детали парапетов, карнизов и стен в местах перепада высот

Стены толщиной 380 в местах перепада высот со всковой „1000" и уклонах кровель 1:8; 1:12

Серия 2.430-3 Выпуск 2

Деталь 57

10261-03 46

Проектный ...

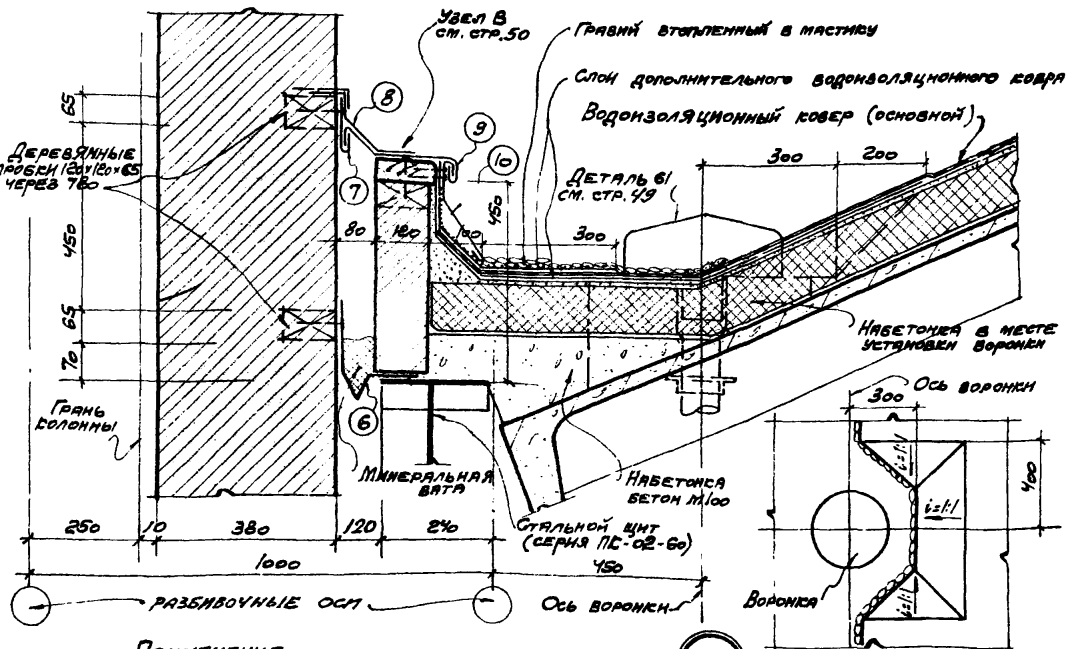

Примечание.
Фасонные элементы из оцинкованной кровельной стали №№ с 6 по 10 см. стр. 58.

58 План ендовы в месте установки воронки

ТДА 1969

Детали парапетов, карнизов и стен в местах перепада высот

Стены толщиной 380 в местах перепада высот со вставкой „1000" и уклоне кровли и 1:3

Серия 2.430-3 Выпуск 2

Деталь 58

10261-03 47

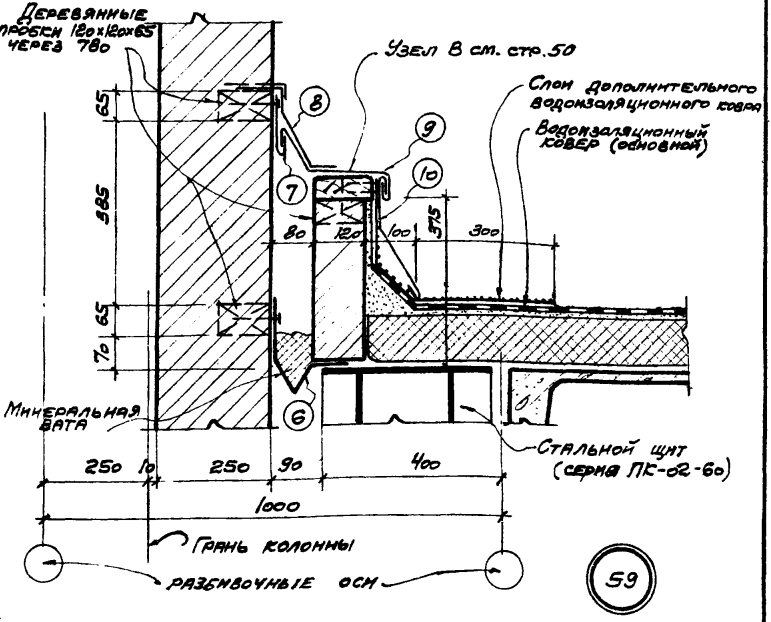

Примечания:

1. Фасонные элементы из оцинкованной кровельной стали №№ с 6 по 10 см. стр. 58.
2. На кровле с уклоном 1:12 устраивается защитный слой из гравия.

Нач. отп.	Дрыгин		
Гл. инж. пр.	Мн[illegible]		
Гл. арх. пр.	Шварц		
Гл. инж. пр.	Штейнер		
Промстрой проект	ТДА 1969	Детали парапетов, карнизов и стен в местах перепада высот.	Серия 2.430-3 Выпуск 2
		Стены толщиной 250 в местах перепада высот со вставкой „1000", Кровля скатная.	Деталь 59

10261-03 48

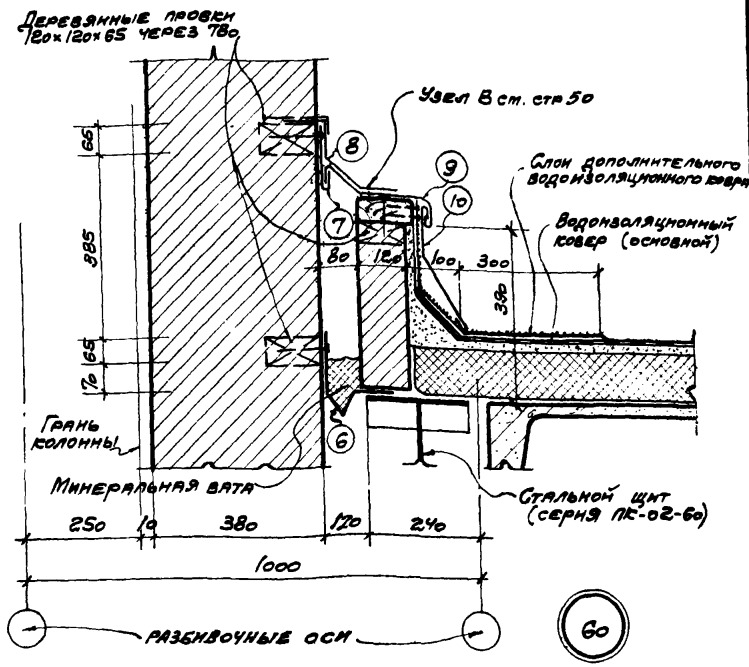

Примечания:

1. Фасонные элементы из оцинкованной кровельной стали №№ с 6 по 10 см. стр. 58.
2. На кровле с уклоном 1:12 устраивается защитный слой из гравия.

ТДА 1969	Детали парапетов, карнизов и стен в местах перепада высот	Серия 2.430-3 Выпуск 2	
	Стены толщиной 380 в местах перепада высот со вставкой „1000", кровля скатная	Деталь	60

Промстрой проект	Нач. ОТП	Дрыгин		Рук. гр. арх.	Щукина	
	Гл. инж. пр.	Мирер		Рук. гр. арх.	Серебрякова	
	Гл. арх. пр.	Шварц				
	Гл. инж. пр.	Штейнер				

ТДА 1969

Детали парапетов, карнизов и стен в местах перепада высот

Установка чугунной воронки ВР9А

Серия 2.430-3 выпуск 2

Деталь 61

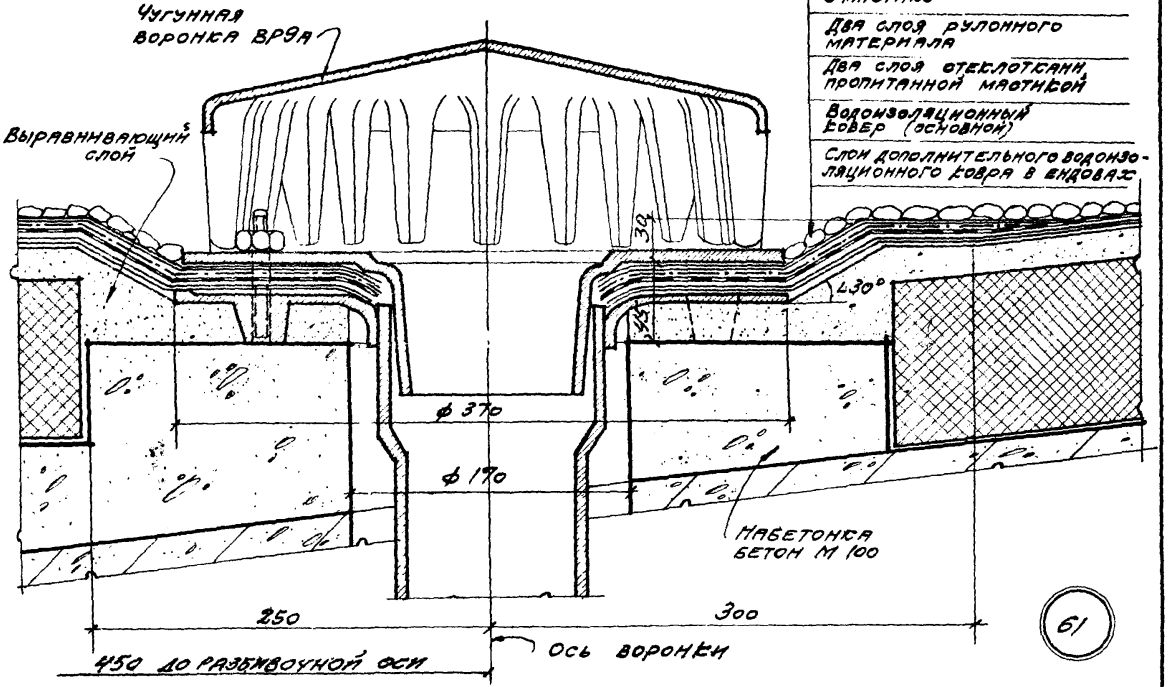

10261-03 50

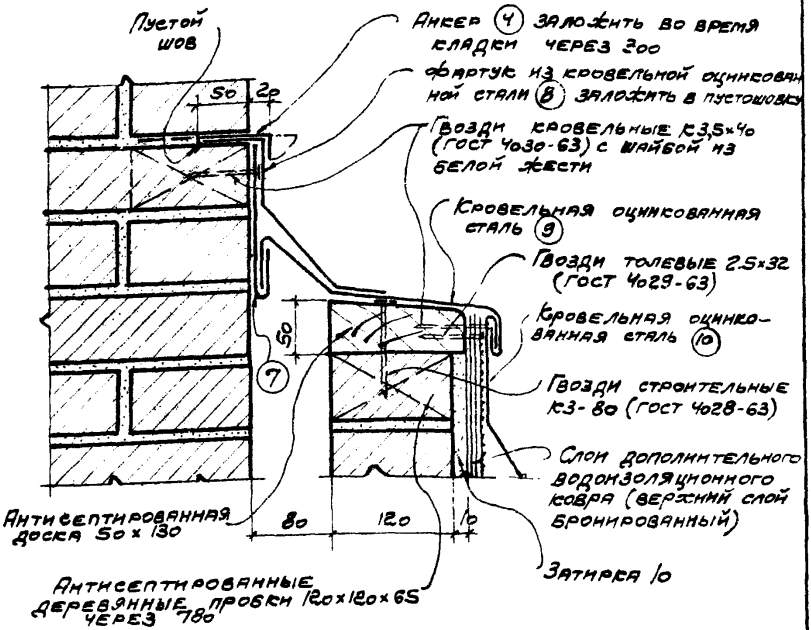

Узел 8

Примечание.

Фасонные элементы №№ 7-10 из кровельной оцинкованной стали и анкер №4 см стр 58

ТДА 1969	Детали парапетов, карнизов и стен в местах перепада высот	Серия 2.430-3 Выпуск 2	
	Температурный шов в местах перепада	Деталь	8

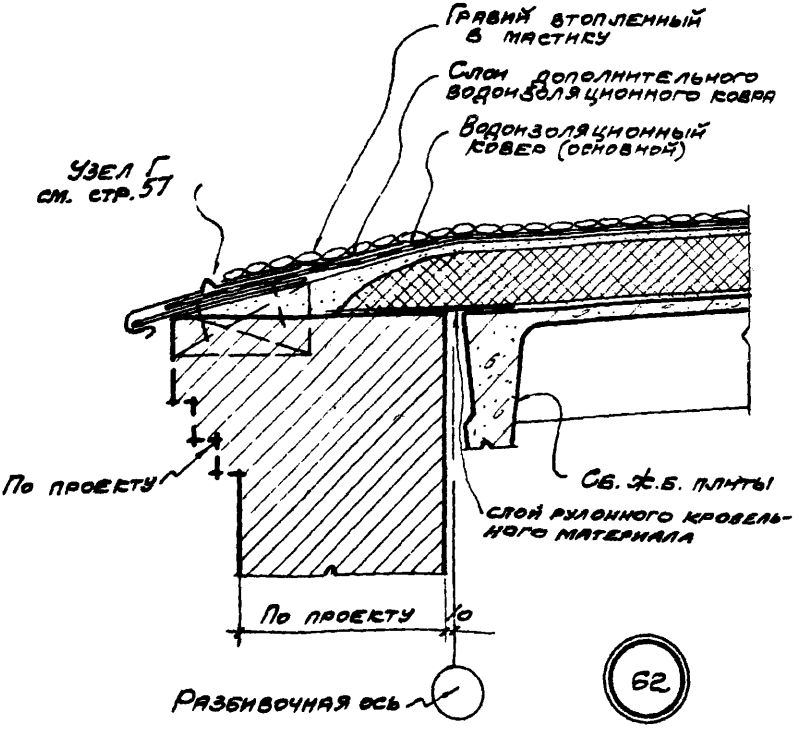

Примечания:

1. Крепление стен см. выпуск 3.
2. Гравий дан только для кровли с уклоном 1:12.

Нач. отп.	Дрыгин	Рук. гр. арх.	Щукина
Гл. инж. пр.	Мирер	Рук. гр. арх.	Серебрякова
Гл. арх. пр.	Шварц		
Гл. инж. пр.	Штейнер		

ТДА 1969	Детали парапетов, карнизов и стен в местах перепада высот	Серия 2.430-3 Выпуск 2	
Промстрой проект	Деталь карниза при скатной кровле с уклонами 1:8; 1:12 при привязке „0"	Деталь	62

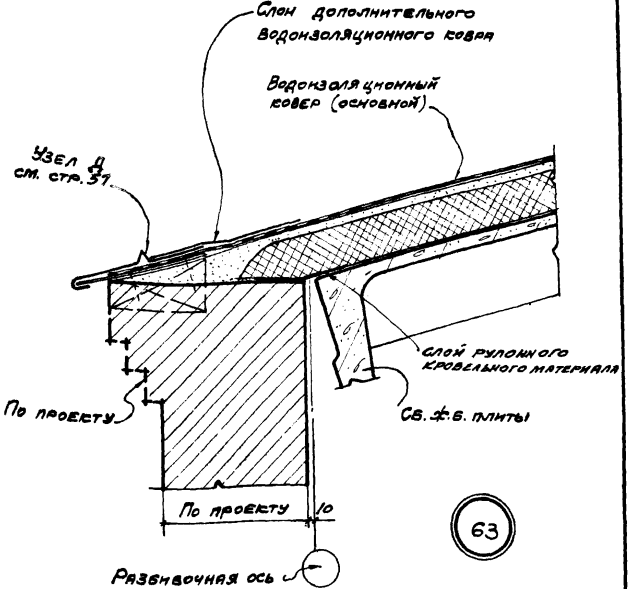

Примечание.
Крепление стен см. выпуск 3.

ТДА 1969	Детали парапетов, карнизов и стен в местах перепада высот	Серия 2.430-3 Выпуск 2	
	Деталь карниза при скатной кровле с уклоном 1:3 при привязке „0"	Деталь	63

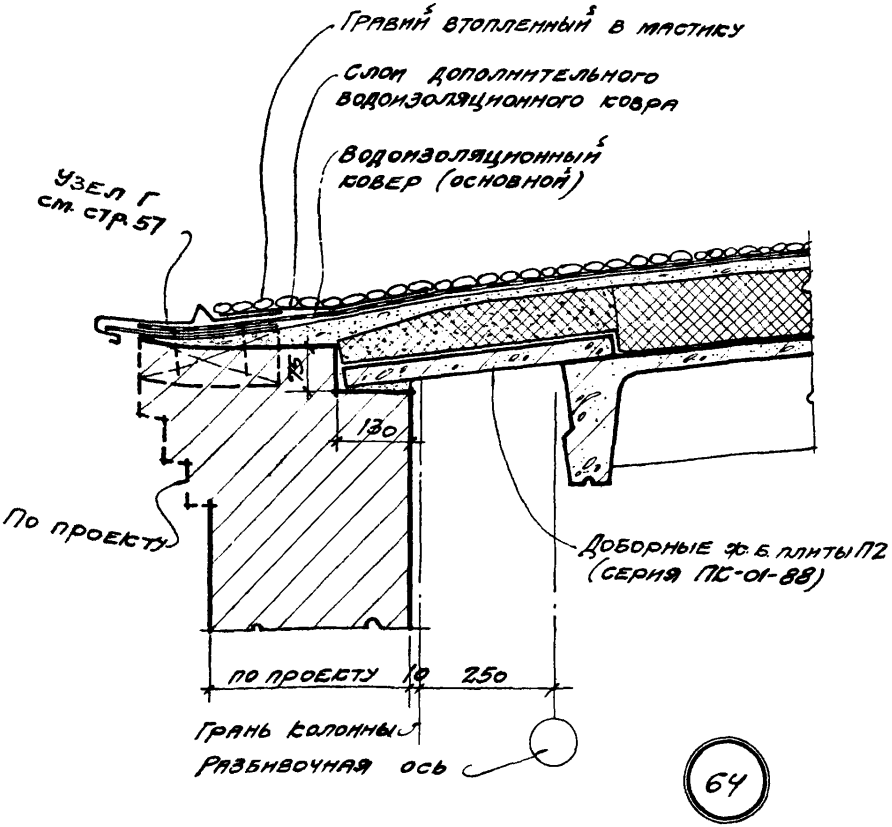

Примечания:

1. Крепление стен см. выпуск 3.
2. Толщину утеплителя над основными и доборными плитами покрытия см. проект
3. Гравий дан только для кровли с уклоном 1:12

Нач. О.	Дрыгин	Рук. гр. арх.	Щукина
Гл. инж. пр.	Мирер	Рук. гр. арх.	Серебрякова
Гл. арх. пр.	Шварц		
Гл. инж. пр.	Штейнер		

ТДА 1969	Детали парапетов, карнизов и стен в местах перепада высот	Серия 2.430-3 выпуск 2	
	Деталь карниза при скатной кровле с уклонами 1:8; 1:12 при привязке „250"	Деталь	64

Промстройпроект

10261-03 54

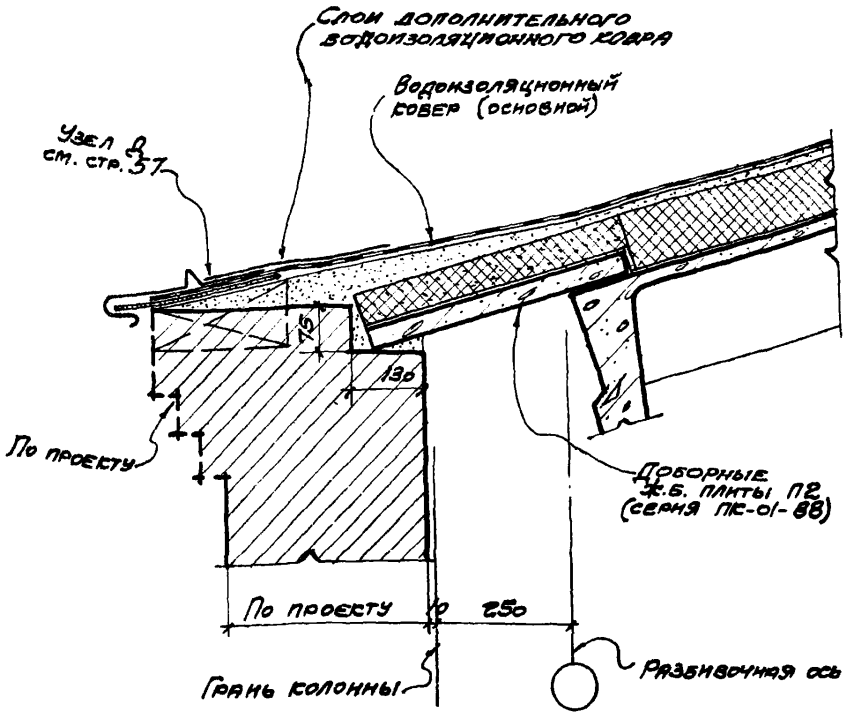

65

Примечания:

1. Крепление стен см. выпуск 3.
2. Толщину утеплителя над основными и доборными плитами покрытия см. проект.

ТДА 1969	Детали парапетов, карнизов и стен в местах перепада высот	Серия 2.430-3 Выпуск 2
	Деталь карниза при скатной кровле с уклоном 1:3	Деталь 65

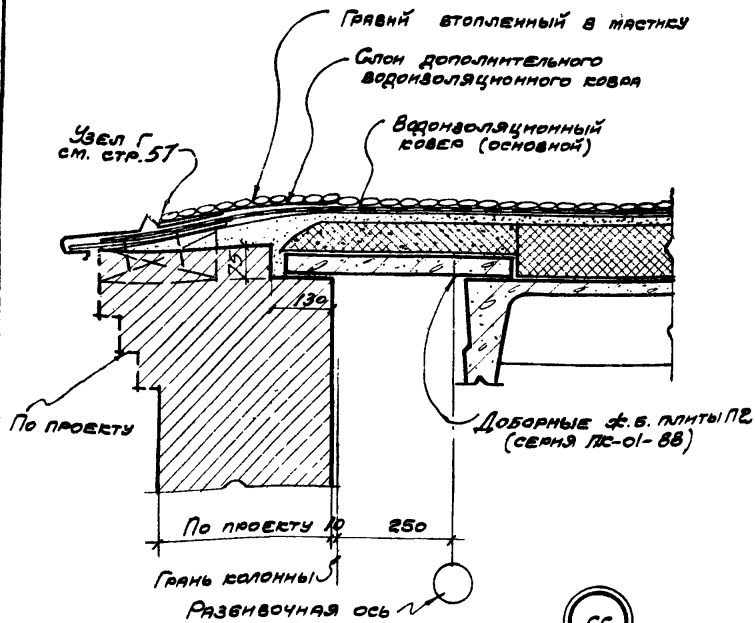

Примечания:

1. Крепление стен см. выпуск 3.
2. Толщину утеплителя над основными и доборными плитами покрытия см. проект.

Нач. отп	Дрыгин	Рук. гр. арх.	Щукина
Гл. инж. пр.	Мирер	Рук. гр. арх.	Серебрякова
Гл. арх. пр.	Шварц		
Гл. инж. пр.	Штейнер		

Промстрой проект	ТДА 1969	Детали парапетов, карнизов и стен в местах перепада высот	Серия 2.430-3 Выпуск 2
		Деталь карниза при привязке „250", кровля плоская	Деталь 66

10261-03 56

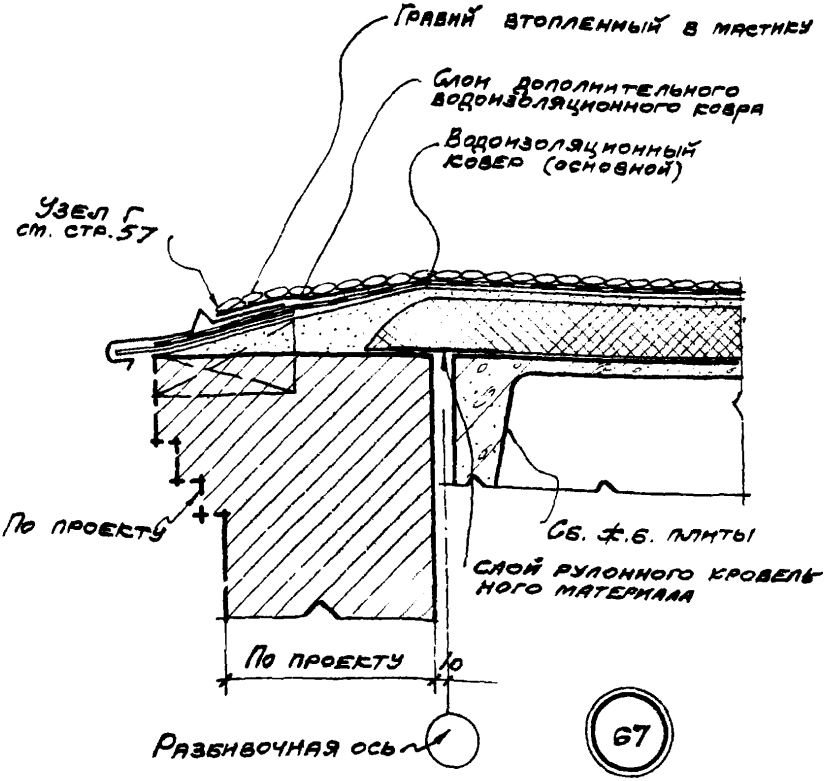

Примечание.

Крепление стен см. выпуск 3.

ТДА 1969	Детали парапетов, карнизов и стен в местах перепада высот	Серия 2.430-3 выпуск 2	
	Деталь карниза, кровля плоская, кровля скатная в торце	Деталь	67

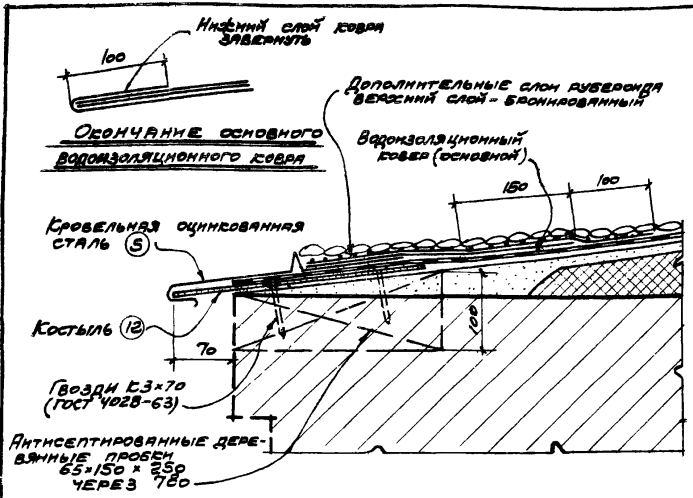

Узел Г

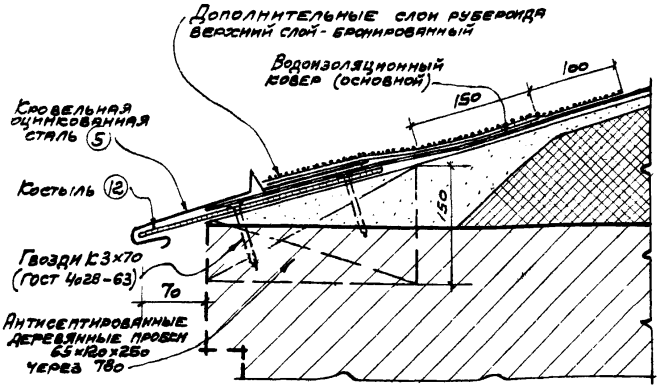

Узел Д

Примечание.
Фасонные элементы из кровельной оцинкованной стали №№ 5; 12 см. стр. 58.

Нач. отп.	Дрь.	Рук. гр. арх.	Щукина
Гл. инж. пр.	Мирв	Рук. гр. арх.	Серебрякова
Гл. арх. пр.	Шваб		
Гл. инж. пр.	Штейнес		
Промстрой проект			

ТДА 1969	Детали парапетов, карнизов и стен в местах перепада высот	Серия 2.430-3 Выпуск 2	
	Детали карнизов	Узлы	Г; Д

10261-03 58

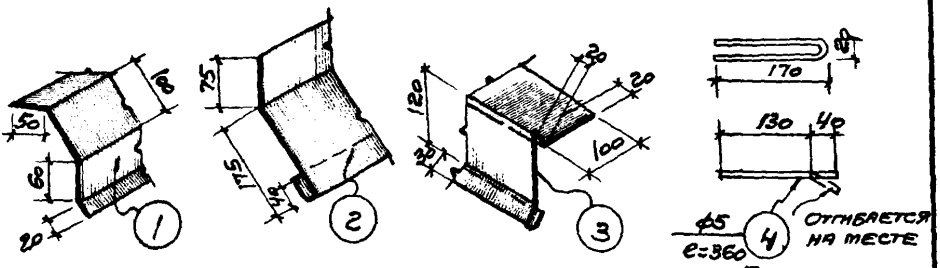

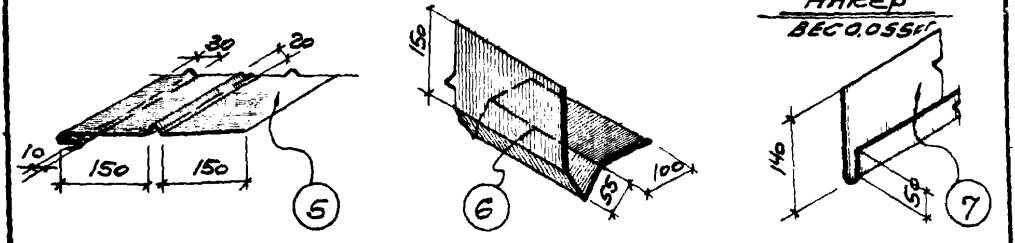

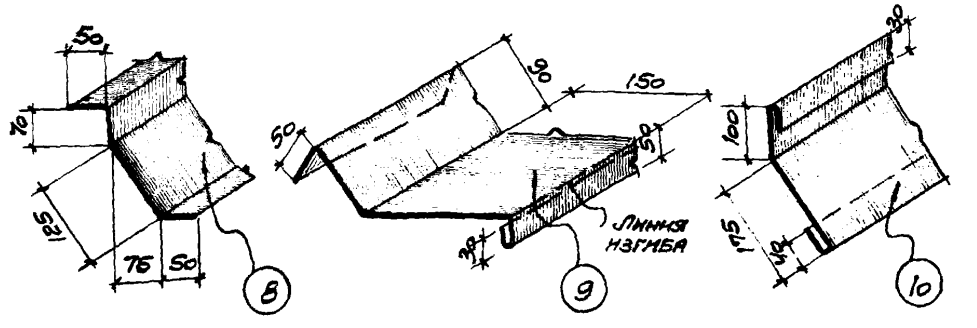

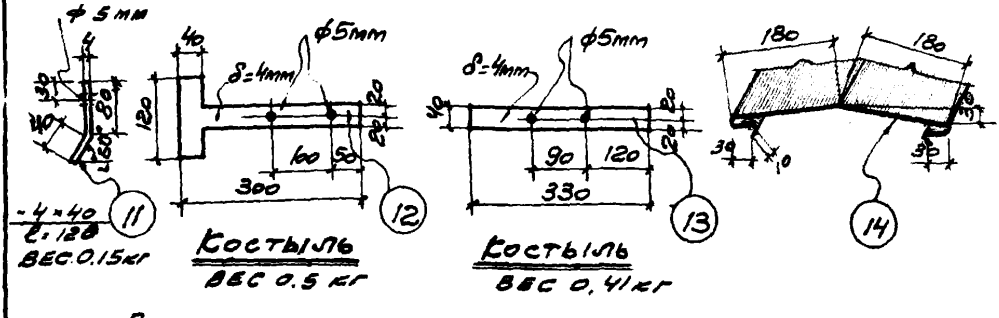

Примечание.
Фасонные элементы изготовляются из оцинкованной стали (ГОСТ 8075-56) весом 6.3кг

ГПИ	Детали парапетов, карнизов и стен в местах перелада высот.	Серия 2.430-3 Выпуск 2
1969	Фасонные элементы из кровельной оцинкованной стали.	Деталь —

gost.e-ecolog.ru