ГОСУДАРСТВЕННЫЙ КОМИТЕТ СОВЕТА МИНИСТРОВ СССР
ПО ДЕЛАМ СТРОИТЕЛЬСТВА
(ГОССТРОЙ СССР)

ТИПОВЫЕ КОНСТРУКЦИИ И ДЕТАЛИ ЗДАНИЙ И СООРУЖЕНИЙ

Серия 2.430-3

ТИПОВЫЕ АРХИТЕКТУРНО-СТРОИТЕЛЬНЫЕ ДЕТАЛИ ПРОМЫШЛЕННЫХ ЗДАНИЙ С КИРПИЧНЫМИ СТЕНАМИ

Т Д А

ВЫПУСК 1

ДЕТАЛИ ЦОКОЛЯ И УСТРОЙСТВО
ТЕМПЕРАТУРНЫХ ШВОВ В СТЕНАХ

10261-02
Цена 0-24
0-26

ЦЕНТРАЛЬНЫЙ ИНСТИТУТ ТИПОВЫХ ПРОЕКТОВ
МОСКВА

gost.e-ecolog.ru

ЦЕНТРАЛЬНЫЙ ИНСТИТУТ ТИПОВОГО ПРОЕКТИРОВАНИЯ
ГОССТРОЯ СССР

Москва, А-445, Смольная ул., 22

Сдано в печать XII 1972 г.
Заказ № 133 Тираж 950 экз.

ГОСУДАРСТВЕННЫЙ КОМИТЕТ СОВЕТА МИНИСТРОВ СССР
ПО ДЕЛАМ СТРОИТЕЛЬСТВА
/ГОССТРОЙ СССР/

ТИПОВЫЕ КОНСТРУКЦИИ И ДЕТАЛИ ЗДАНИЙ И СООРУЖЕНИЙ

Серия 2.430-3

ТИПОВЫЕ АРХИТЕКТУРНО-СТРОИТЕЛЬНЫЕ ДЕТАЛИ ПРОМЫШЛЕННЫХ ЗДАНИЙ С КИРПИЧНЫМИ СТЕНАМИ

ТДА

ВЫПУСК I

ДЕТАЛИ ЦОКОЛЯ И УСТРОЙСТВО ТЕМПЕРАТУРНЫХ ШВОВ В СТЕНАХ

Разработаны промстройпроектом

Утверждены и введены в действие с 1.XIII 1969 г. ГОССТРОЕМ СССР. Постановление №104 от 18.IX-69 г.

Пров Гос 15/II-77 кон. кон

10261-02 2

СОСТАВ СЕРИИ

Выпуск 0	Указания по применению деталей
Выпуск I	Детали цоколя и устройство температурных швов в стенах
Выпуск 2	Детали парапетов, карнизов и стен в местах перепада высот
Выпуск 3	Детали сопряжения кирпичных стен с конструкциями здания

Промстройпроект
Нач. отд. [illegible] /Дрыгин/
Гл. инж. пр. [illegible] /Штейнберг/

СОДЕРЖАНИЕ

		Стр.
	Состав серии.	2
Деталь I	Цоколь кирпичных стен толщиной 250 по фундаментной балке	4
Деталь 2	Цоколь кирпичных стен толщиной 380 по фундаментной балке	5
Деталь 3	Цоколь кирпичных стен толщиной 5I0 по фундаментной балке	6
Деталь 4	Оштукатуренный цоколь кирпичных стен толщиной 250 по фундаментной балке	7
Деталь 5	Оштукатуренный цоколь кирпичных стен толщиной 380 по фундаментной балке	8
Деталь 6	Оштукатуренный цоколь кирпичных стен толщиной 5I0 по фундаментной балке	9
Деталь 7	Цоколь кирпичных стен толщиной 380 по ленточному фундаменту.	I0
Деталь 8	Цоколь кирпичных стен толщиной 5I0 по ленточному фундаменту.	II
Деталь 9	Оштукатуренный цоколь кирпичных стен толщиной 380 по ленточному фундаменту.	I2
Деталь I0	Оштукатуренный цоколь кирпичных стен толщиной 5I0 по ленточному фундаменту.	I3
Детали II; I2; I3	Температурные швы в стенах толщиной 250, 380, 5I0	I4
Детали I4; I5;I6	Температурные швы во взаимноперпендикулярных стенах	I5

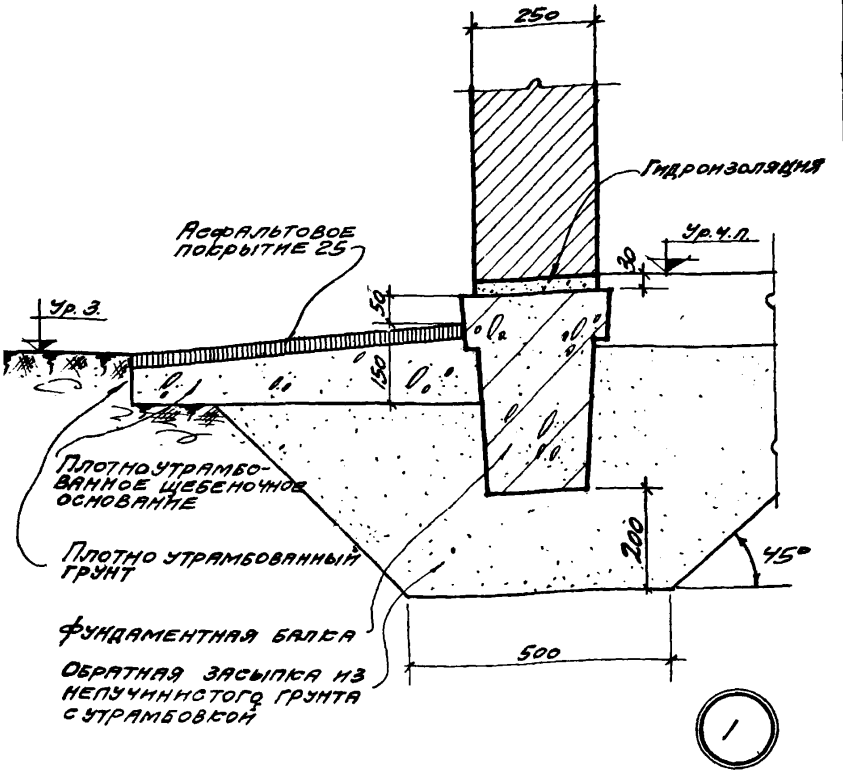

Примечание.

Ширина отмостки и состав гидроизоляции указаны в проекте.

ТДА 1969	Детали цоколя и устройство температурных швов в стенах	Серия 2.430-3 Выпуск 1	
	Цоколь кирпичных стен толщиной 250 по фундаментной балке	Деталь	1

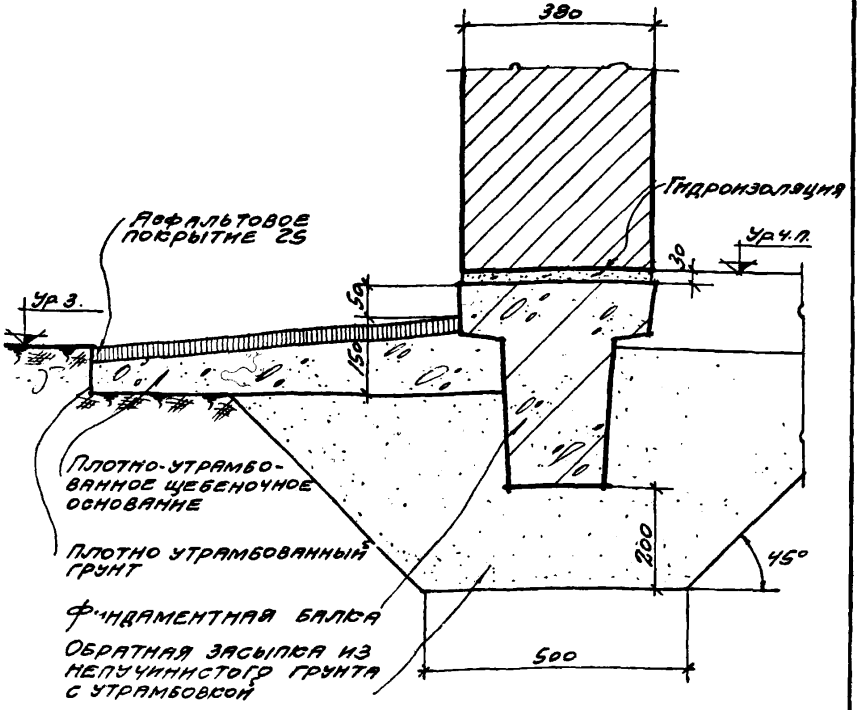

2

Примечания:

1. Ширина отмостки и состав гидроизоляции указаны в проекте.
2. Утепление пола из неорганического влагостойкого материала, устраиваемое по грунту, указано в проекте.

Нач. отд.	Дрыгин	Рук. гр. арх.	Щ. Чна
Гл. инж. пр.	Мирер	Рук. гр. арх.	Серебрякова
Гл. арх. пр.	Шварц		
Гл. инж. пр.	Штейнер		

Промстрой проект	ТДА 1969	Детали цоколя и устройство температурных швов в стенах.	Серия 2.430-3 Выпуск 1
		Цоколь кирпичных стен толщиной 380 по фундаментной балке	Деталь 2

10261-02 6

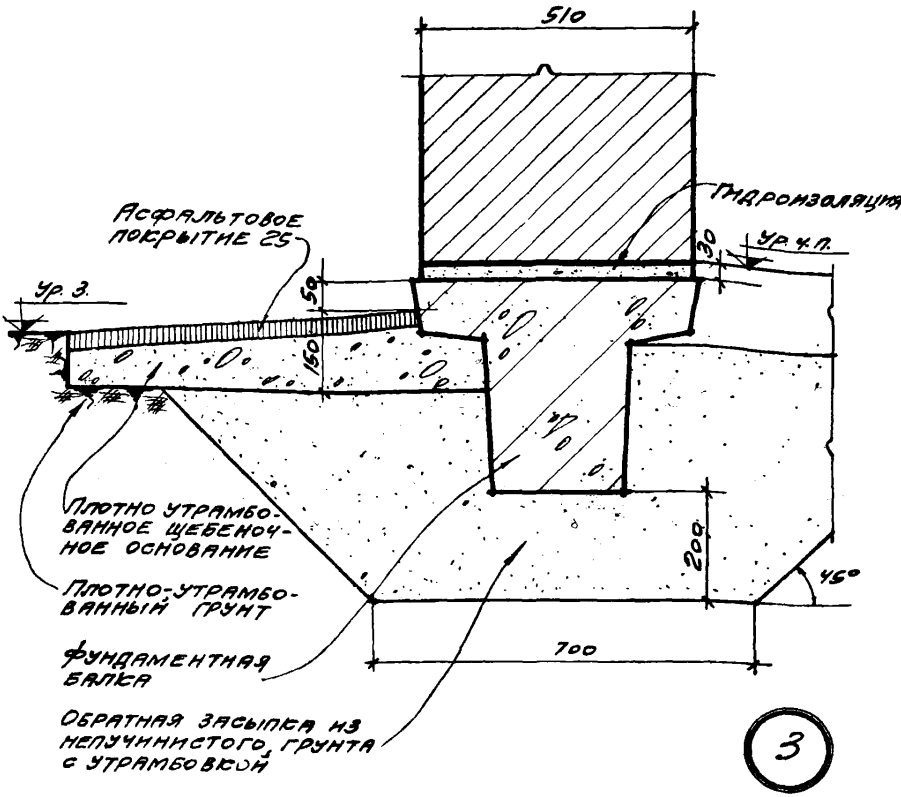

Примечания:

1. Ширина отмостки и состав гидроизоляции указаны в проекте.
2. Утепление пола из неорганического влагостойкого материала, устраиваемое по грунту, указано в проекте.

ТДА 1969	Детали цоколя и устройство температурных швов в стенах	Серия 2.430-3 Выпуск 1
	Цоколь кирпичных стен толщиной 510 по фундаментной балке	Деталь 3

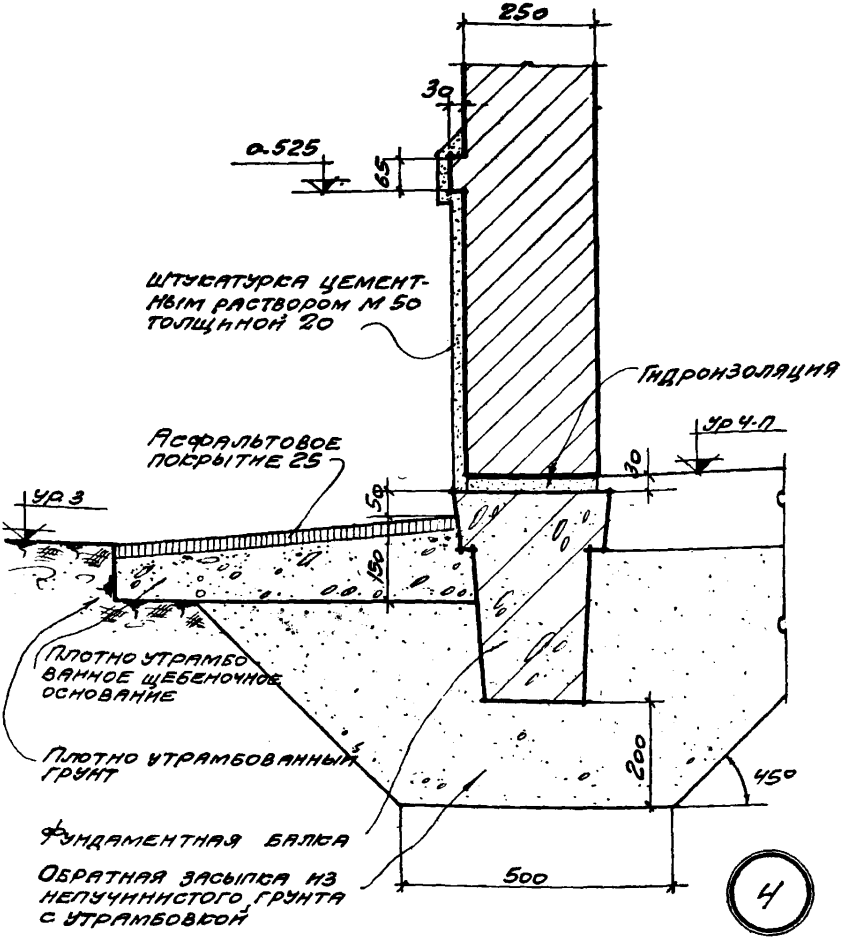

Примечание

Ширина отмостки и состав гидроизоляции указаны в проекте.

Нач. отд.	Дрыгин		
Гл. инж. пр.	Мирер		
Гл. арх. пр.	Шварц		
Гл. инж. пр.	Штеннер		
Промстройпроект		ТДА 1969	Детали цоколя и устройство температурных швов в стенах
			Оштукатуренный цоколь кирпичных стен толщиной 250 по фундаментной балке

Серия 2.430-3 Выпуск 1

Деталь 4

10261-02 3

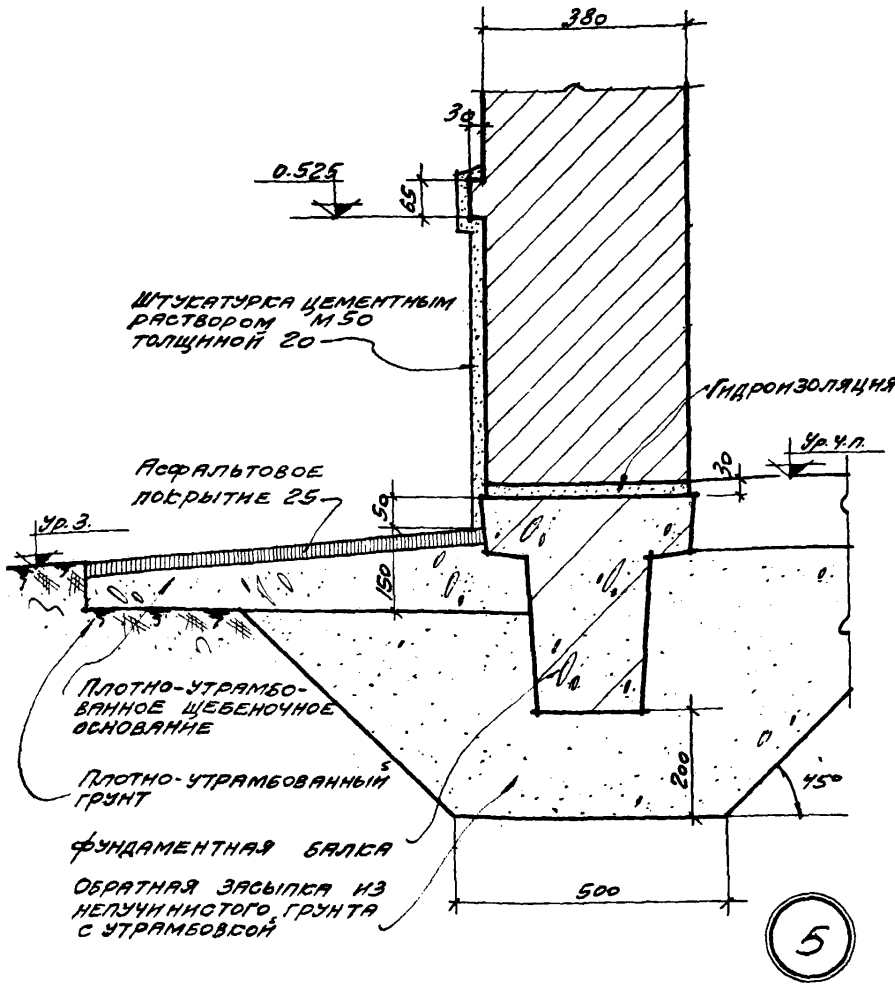

Примечания:

1. Ширина отмостки и состав гидроизоляции указаны в проекте.
2. Утепление пола из неорганического влагостойкого материала, устраиваемое по грунту, указано в проекте.

ТДА 1969	Детали цоколя и устройство температурных швов в стенах	Серия 2.430-3 Выпуск 1	
	Оштукатуренный цоколь кирпичных стен толщиной 380 по фундаментной балке	Деталь	5

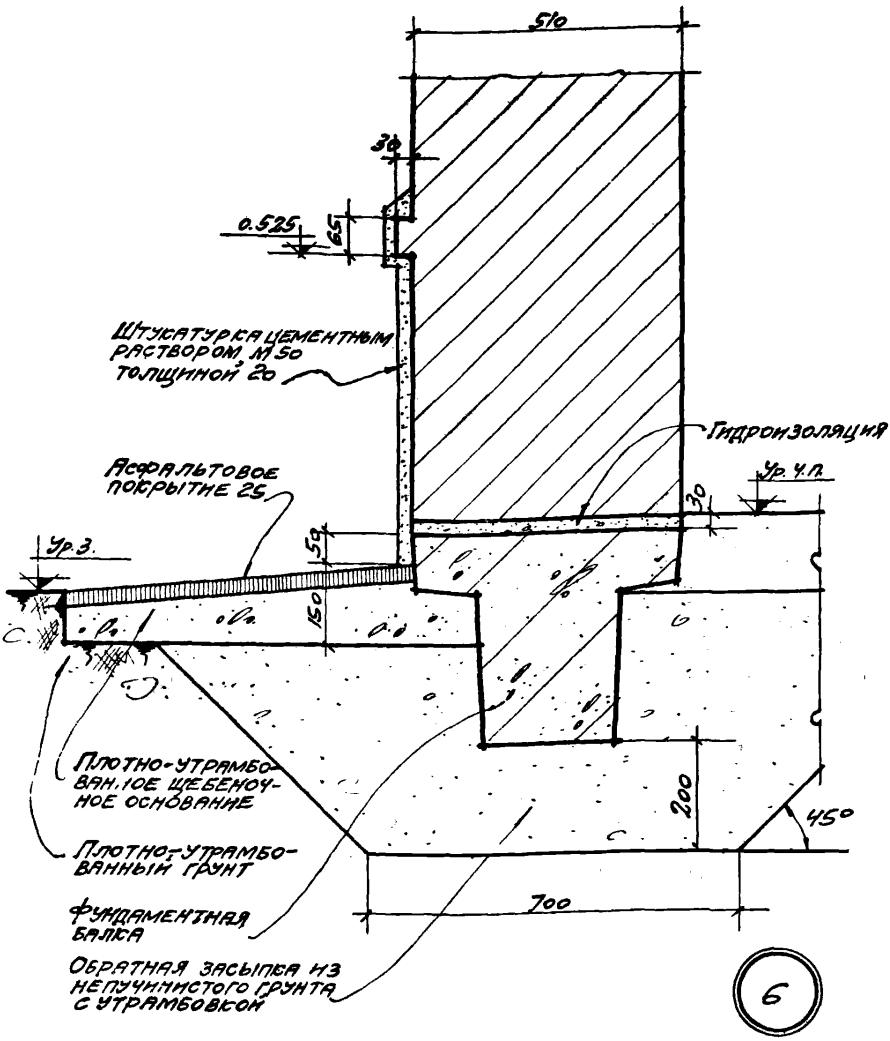

Примечание.

1. Ширина отмостки и состав гидроизоляции указаны в проекте.
2. Утепление пола из неорганического влагостойкого материала, устраиваемое по грунту, указано в проекте.

Нач. отд.	Дрыгин	Рук. гр. арх.	Щукина
Гл. инж. пр.	Мирер	Рук. гр. арх.	Серебрякова
Гл. арх. пр.	Шварц		
Гл. инж. пр.	Штейнер		

Промстрой проект	ТДА 1969	Детали цоколя и устройство температурных швов в стенах	Серия 2.430-3 Выпуск 1
		Оштукатуренный цоколь кирпичных стен толщиной 510 по фундаментной балке	Деталь 6

10261-02 10

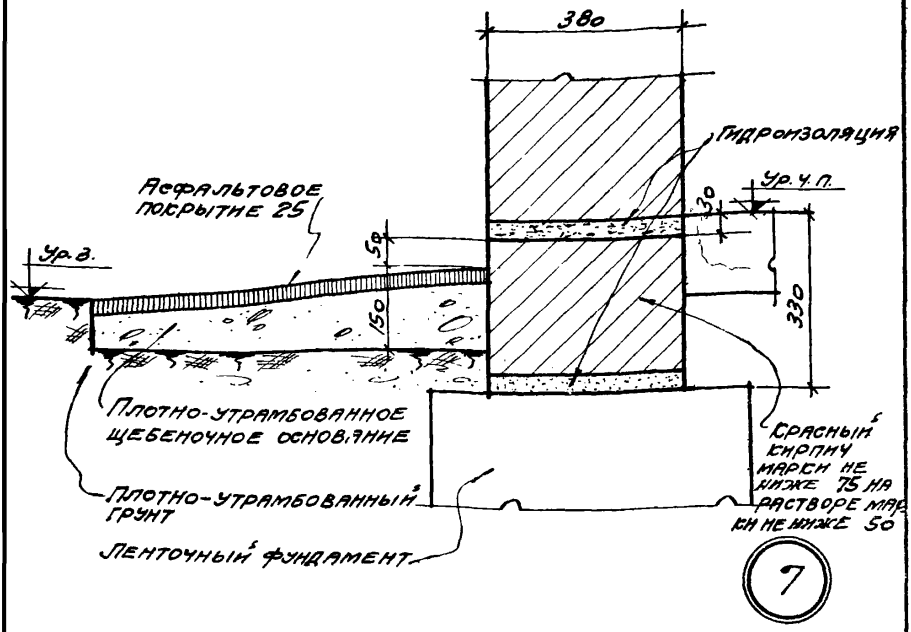

Примечание.

Ширина отмостки и состав гидроизоляции указаны в проекте.

ТДА 1969	Детали цоколя и устройство температурных швов в стенах	Серия 2.430-3 Выпуск 1	
	Цоколь кирпичных стен толщиной 380 по ленточному фундаменту	Деталь	7

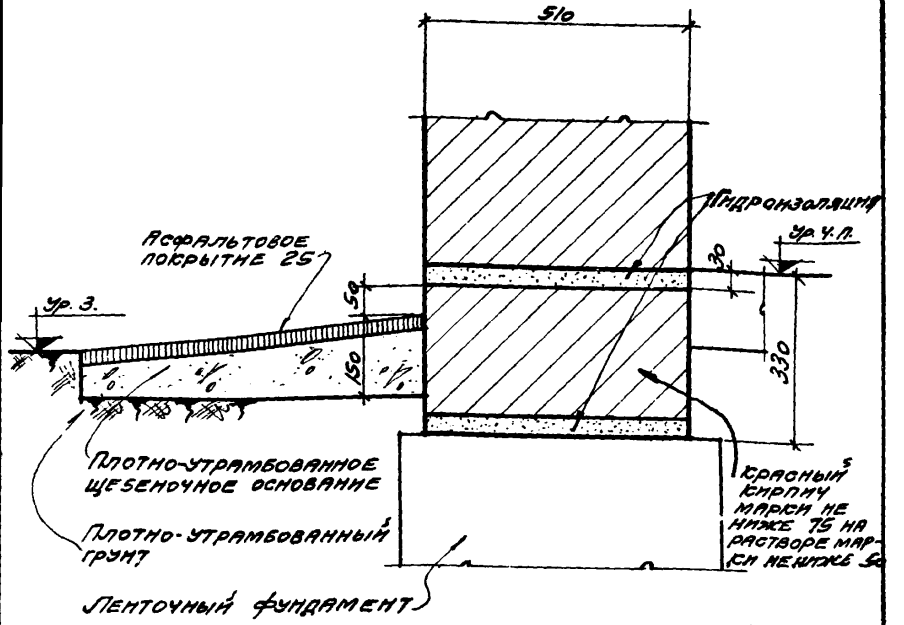

8

Примечание.
Ширина отмостки и состав гидроизоляции указаны в проекте.

Нач. отд.	Дрыгин		
Гл. инж. пр.	Книрер		
Гл. арх. пр.	Шварц		
Гл. инж. пр.	Штеннер		
Рук. гр. арх.	Щукина	Щукина	
Рук. гр. арх.	Серебрякова	Серебрякова	

Промстройпроект

ТДА 1969

Детали цоколя и устройство температурных швов в стенах

Серия 2.430-3 Выпуск 1

Цоколь кирпичных стен толщиной 510 по ленточному фундаменту

Деталь 8

1025-1-02 12

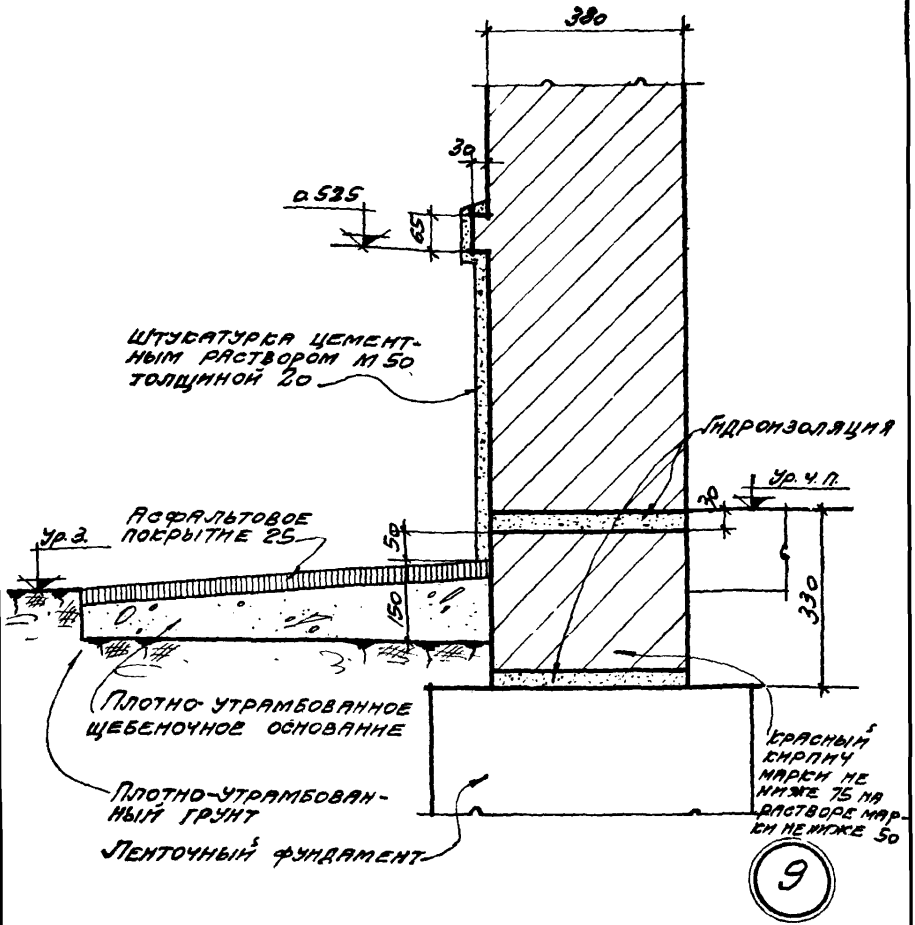

Примечание.

Ширина отмостки и состав гидроизоляции указаны в проекте.

ТДА 1969	Детали цоколя и устройство температурных швов в стенах	Серия 2.430-3 Выпуск 1	
	Оштукатуренный цоколь кирпичных стен толщиной 380 по ленточному фундаменту	Деталь	9

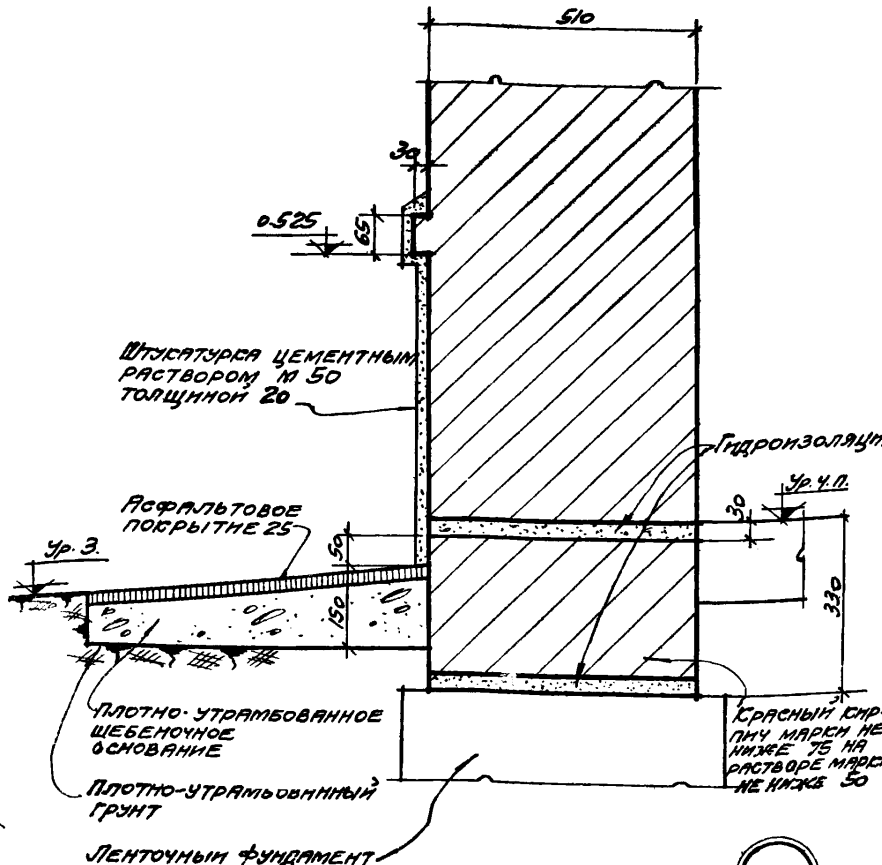

Примечание.

Ширина отмостки и состав гидроизоляции указаны в проекте.

Нач. отд.	Крылин		
Гл. инж. пр.	Мирер		
Гл. арх. пр.	Шварц		
Гл. инж. пр.	Штейнер		
Промстройпроект	ТДА 1969	Детали цоколя и устройство температурных швов в стенах	Серия 2.430-3 Выпуск 1
		Оштукатуренный цоколь кирпичных стен толщиной 510 по ленточному фундаменту	Деталь 10

10261-02 14

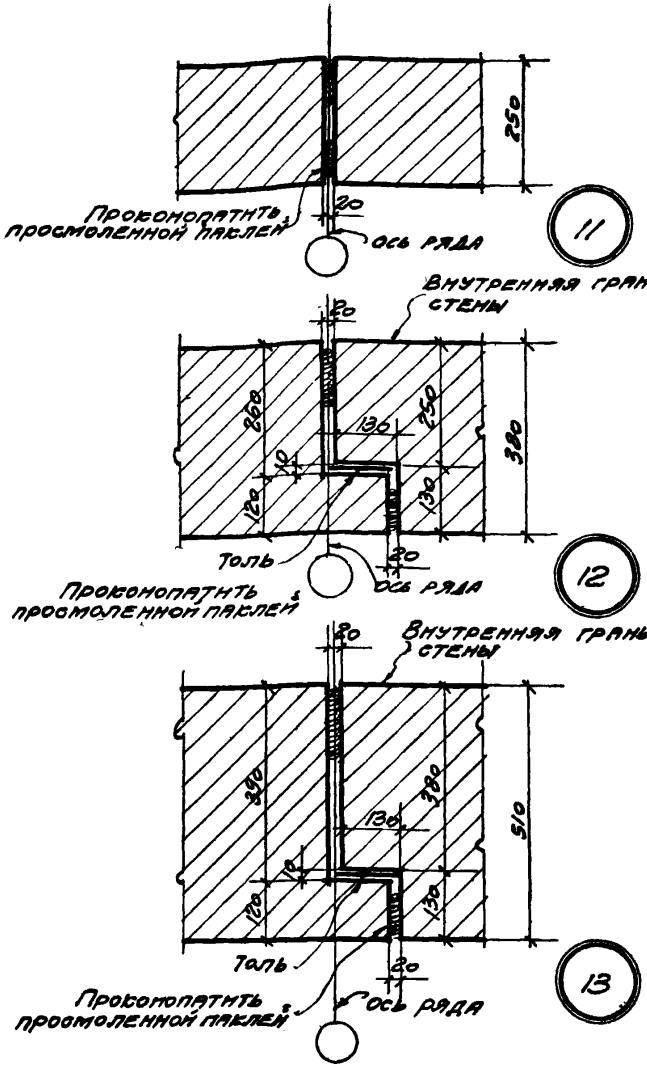

ТДА 1969	Детали цоколя и устройство температурных швов в стенах	Серия 2.430-3 Выпуск 1	
	Температурные швы в стенах толщиной δ 250; 380, 510	Детали	11; 12; 13

10261-02 15

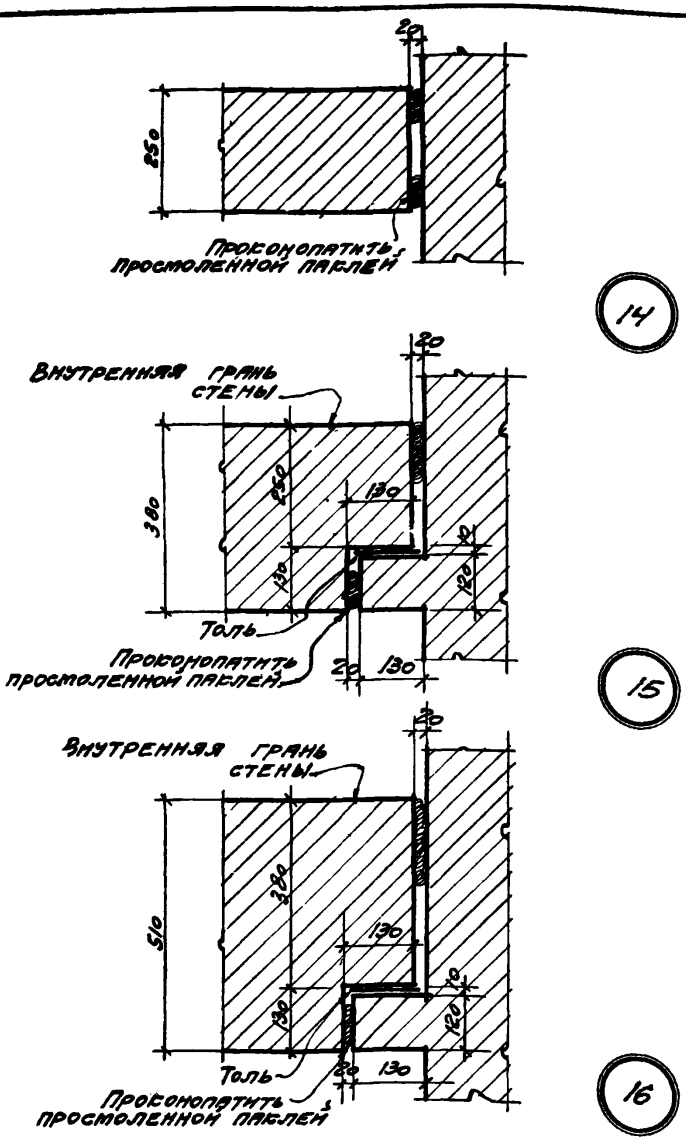

Дрыгин		Рук. гр. арх.	Щукина
Мирер		Рук. гр. арх.	Серебрякова
Шварц			
Штейнер			
Н. инж. пр.			
Гл. арх. пр.			
Гл. инж. пр.			

Промстрой проект

ГДА 1969

Детали цоколя и устройство температурных швов в стенах

Температурные швы во взаимно-перпендикулярных стенах

Серия 2.430-3 Выпуск 1

Детали 14; 15; 16

10261-02 (16)

gost.e-ecolog.ru