ГОСУДАРСТВЕННЫЙ КОМИТЕТ СОВЕТА МИНИСТРОВ СССР ПО ДЕЛАМ СТРОИТЕЛЬСТВА
/ГОССТРОЙ СССР/

ТИПОВЫЕ КОНСТРУКЦИИ И ДЕТАЛИ ЗДАНИЙ И СООРУЖЕНИЙ

СЕРИЯ 1.488-1

КАБИНЫ ДУШЕВЫХ ВСПОМОГАТЕЛЬНЫХ ПОМЕЩЕНИЙ ПРОИЗВОДСТВЕННЫХ ЗДАНИЙ

ВЫПУСК I

МОНТАЖНЫЕ УЗЛЫ
И ДЕТАЛИ СОПРЯЖЕНИЯ

12903 — 02
ЦЕНА 0-42

gost.e-ecolog.ru

ЦЕНТРАЛЬНЫЙ ИНСТИТУТ ТИПОВОГО ПРОЕКТИРОВАНИЯ
ГОССТРОЯ СССР
Москва, А-445, Смольная ул., 22

Сдано в печать 1979 г.
Заказ № 4077 Тираж 250 экз.

ГОСУДАРСТВЕННЫЙ КОМИТЕТ СОВЕТА МИНИСТРОВ СССР ПО ДЕЛАМ СТРОИТЕЛЬСТВА
/ГОССТРОЙ СССР/

ТИПОВЫЕ КОНСТРУКЦИИ И ДЕТАЛИ ЗДАНИЙ И СООРУЖЕНИЙ

СЕРИЯ 1.488-1

КАБИНЫ ДУШЕВЫХ ВСПОМОГАТЕЛЬНЫХ ПОМЕЩЕНИЙ ПРОИЗВОДСТВЕННЫХ ЗДАНИЙ

ВЫПУСК I

МОНТАЖНЫЕ УЗЛЫ
И ДЕТАЛИ СОПРЯЖЕНИЯ

РАЗРАБОТАНЫ
ГПИ ПРОМСТРОЙПРОЕКТ

Одобрены Отделом Типового проектирования и проектно-изыскательских работ Госстроя СССР
протокол от 31 января 1974 г.

Содержание

Лист	Наименование	Стр.
—	Пояснительная записка	2
1	Душевые кабины тип-1; тип-2; тип-3; тип-4; тип-5; тип-6 (планы)	3
2	Планы кабин тип-2 и тип-5 по ригелям.	4
3	Сечения А-А, Б-Б. Вид В. Вид Г.	5
4	Узлы I, II	6
5	Узлы III, IV	7
6	Узел VI. Разрезы С-С, И-И, Т-Т	8
7	Узлы VII, VIII, IX	9
8	Узел X	10
9	Схема трубопроводов. Спецификация трубопроводов и арматуры на одну душевую кабинку.	11
10	План трубопроводов душевой кабинки. Разрезы.	12

Пояснительная записка

1. Серия 1.488-1 содержит рабочие чертежи кабин душевых вспомогательных зданий производственных помещений.

2. Серия состоит из 3-х выпусков:
выпуск 0 - материалы для проектирования;
выпуск 1 - монтажные узлы и детали сопряжения;
выпуск 2 - изделия заводского изготовления.

3. Выпуск 0 - предназначен для использования при проектировании.
Выпуск 1 - предназначен для непосредственного использования на строительстве.
Выпуск 2 - предназначен для использования на заводах-изготовителях.

4. Конструкция душевых кабин каркасная, сборно-разборная облегченного типа.

5. Установка каркаса душевых кабин производится после устройства чистых полов и окончания всех видов отделочных работ в помещениях для душей.

6. Каркас кабин решен в виде П-образной стальной рамы.

7. Стойки каркаса приняты из стальных электросварных труб $d_н$=36 мм при толщине стенки 3мм по ГОСТ 10704-63, ригели - из гнутых швеллеров 100х40х3 по ГОСТ 8278-63.

8. Каждая стойка-труба имеет 2 фланца. Верхние узлы соединения стоек с ригелями запроектированы жесткими; нижние опирания стоек на пол-шарнирные. Жесткость узлов сопряжения ригеля со стойками обеспечивается болтовым соединением.

9. Листы стекла или другого заполнителя крепятся к стойкам каркаса при помощи клипс, по 2 штуки с каждой стороны. Конструкция клипс обеспечивает возможность крепления заполнителя толщиной до 10мм. Листы заполнителя изолируются от соприкосновения с металлом клипс резиновыми прокладками.

10. Для крепления санитарно-технической аппаратуры предусмотрены специальные щиты щс1 и щс2 заводского изготовления состоящие из 2х стоек, которые соединены между собой фланцем и кронштейном для смесителя.

11. Порядок монтажа кабин:

а) на чистом полу помещения душевых производится точная разбивка осей стальных стоек каркаса;

б) устанавливаются и временно раскрепляются стойки и щиты с выверкой их положения по горизонтали и вертикали;

в) крепятся верхние ригели к стойкам и щитам, для чего по отверстиям верхних фланцев стоек предварительно размечаются и просверливаются отверстия под болты;

г) регулируется горизонтальное положение ригелей при помощи резьбового верхнего фланца;

д) вставляются клипсы, заводятся листы заполнителя;

е) монтируются трубопроводы холодной и горячей воды, проходящие по верху кабин в стальных профилях; верхние трубопроводы присоединяются к магистральным сетям, проходящим в техническом коридоре;

ж) при помощи хромированных труб, верхние трубопроводы присоединяются к смесителю через кронштейн;

к) на кронштейн смесителя устанавливается корпус смесителя с душевой сеткой;

л) прикрепляется трубка душевой сетки к щиту щс1 или щс2 при помощи кронштейна К1;

13. Все резьбовые соединения собираются на льне и сурике.

ТД 1973	Содержание. Пояснительная записка.	Серия 1.488-1	Выпуск 1 / Лист —

12903-02

ПРОМСТРОЙПРОЕКТ г. Москва
Нач. отд. Бутин
Нач. сект. 2 Марковский
Нач. б.н. Зотов
Ст. инж. пр. Поклонский
Гл. инж. пр. Мазо
Гл. инж. пр. Репринцева
Гл. спец. Ицкевич

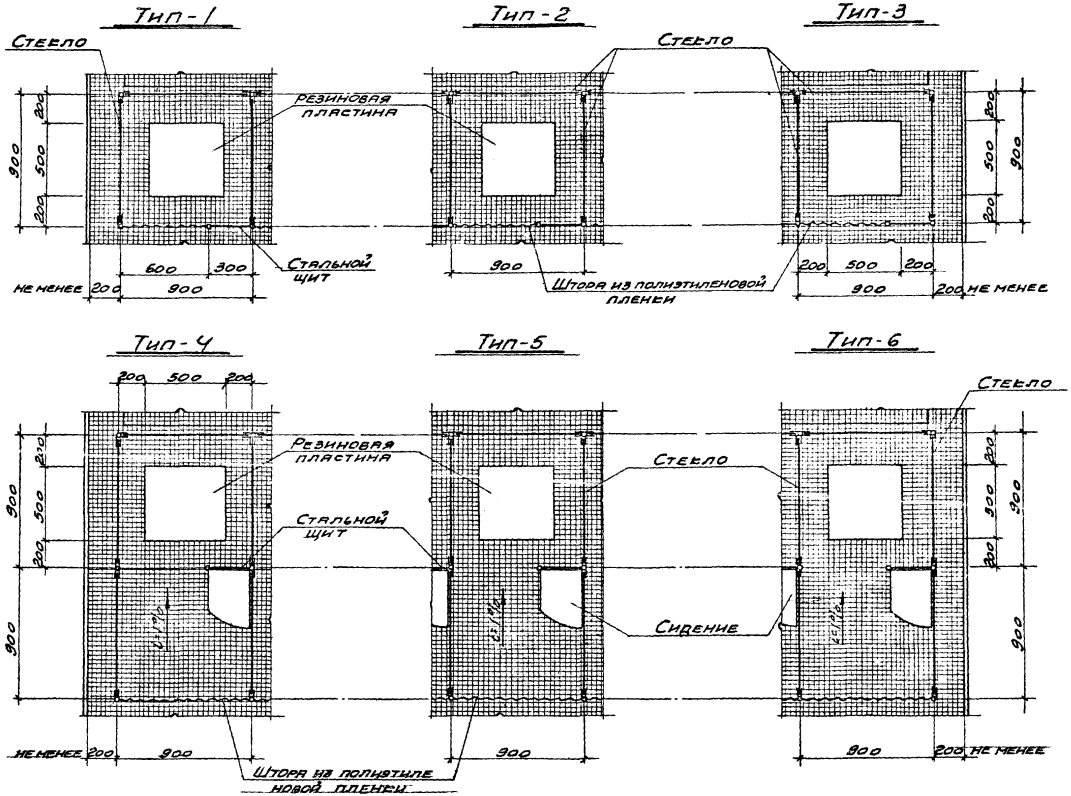

Нач. отп.	Дрыгин		
Гл. инж. пр.	Мазо		
Гл. арх. пр.	Репринцева		
Исполнитель	Рапдугина		

ПРОМСТРОЙПРОЕКТ
г. Москва

ТД 1973	Душевые кабины тип-1; тип-2; тип-3; тип-4; тип-5; тип 6 (планы)	Серия 1.488-1	
		Выпуск 1	Лист 1

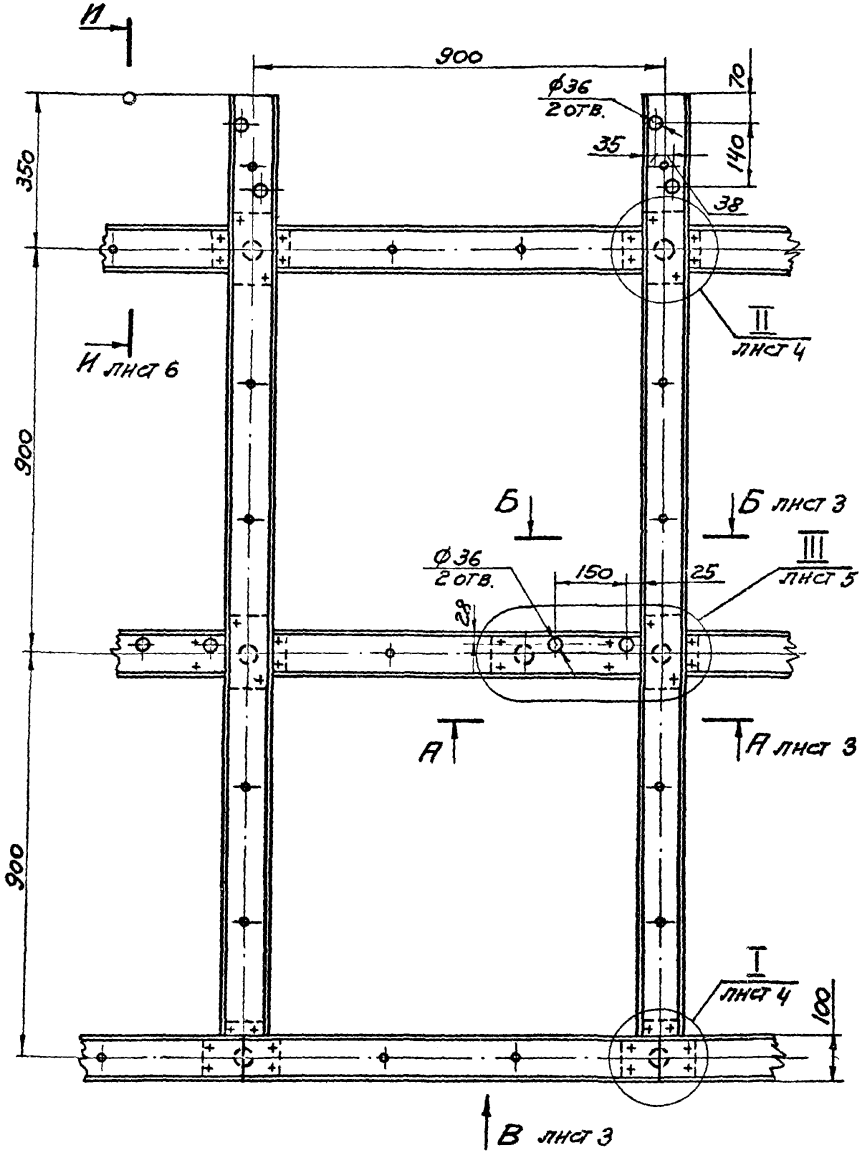

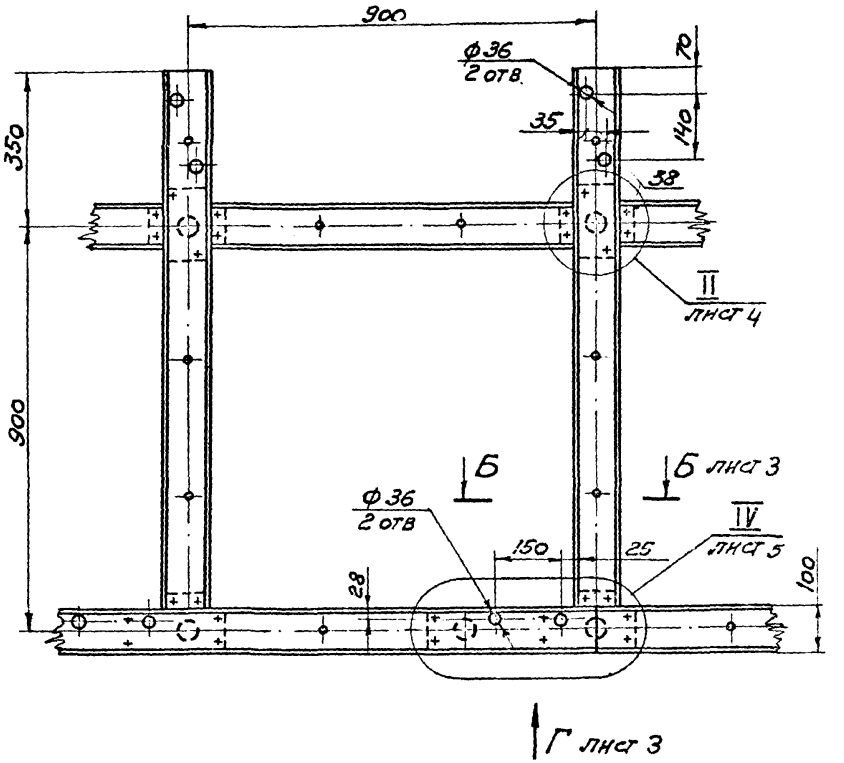

Нач. СКО-2	Людковский		
Гл. инж. пр.	Людковский		
Гл. инж. пр.	Никитин		
Исполнитель	Подбужченков		
Проверил	Никитин		

ПРОМСТРОЙПРОЕКТ
г. Москва

ТД 1973	Планы кабин тип-2 и тип5 по ригелям	Серия 1.488-1	
		Выпуск 1	Лист 2

А-А (повернуто)
М1:10 лист 2

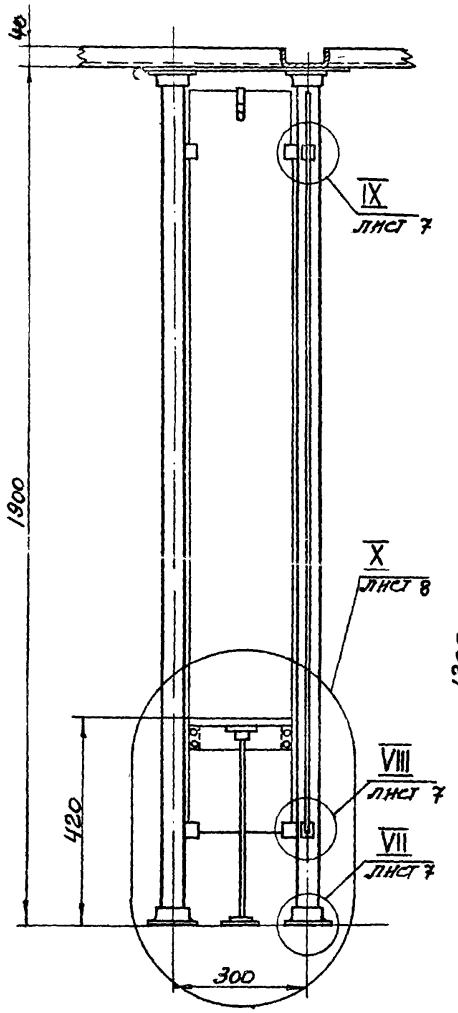

Б-Б (повернуто)
М1:10 лист 2

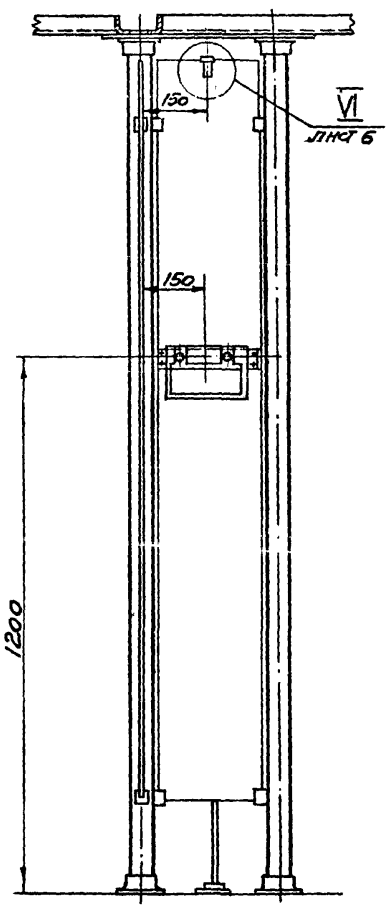

Вид В
М1:10 лист 2

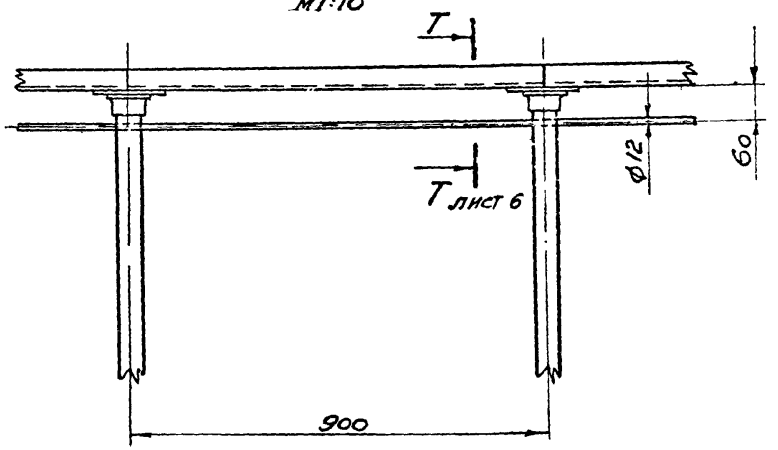

Вид Г
М1:10 лист 2

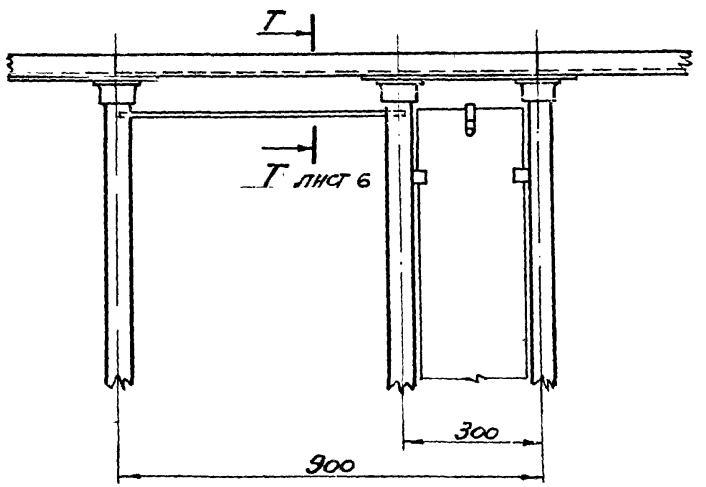

Нач СКО-2			
Гл. инж.			
Гл. инж. пр.			
Исполнитель	Подбужениова		
Проверил			

ПРОМЕТРОЙПРОЕКТ
г. Москва

ТД 1973	Сечения А-А, Б-Б. Вид В. Вид Г.	Серия 1.488-1	
		Выпуск 1	Лист 3

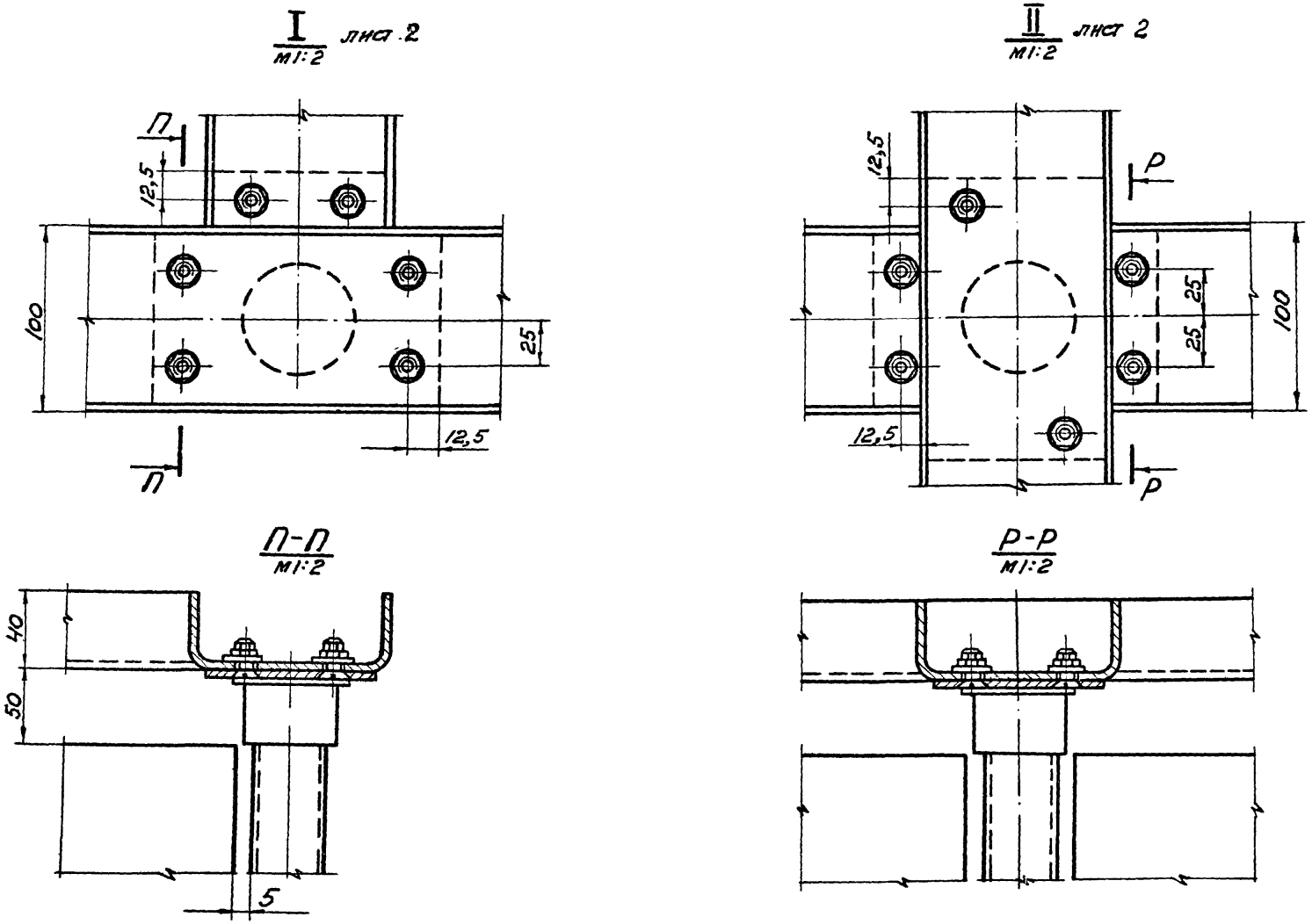

Нач. СКО-2	Людковский	Проверил	Никитин
Гл. инж. пр.	Людковский		
Гл. инж. пр.	Никитин		
Исполнитель	Денисова		

ПРОМСТРОЙПРОЕКТ
г. Москва

ТД 1973	Узлы I, II	Серия 1.488-1	
		Выпуск 1	Лист 4

III лист 2
М1:2

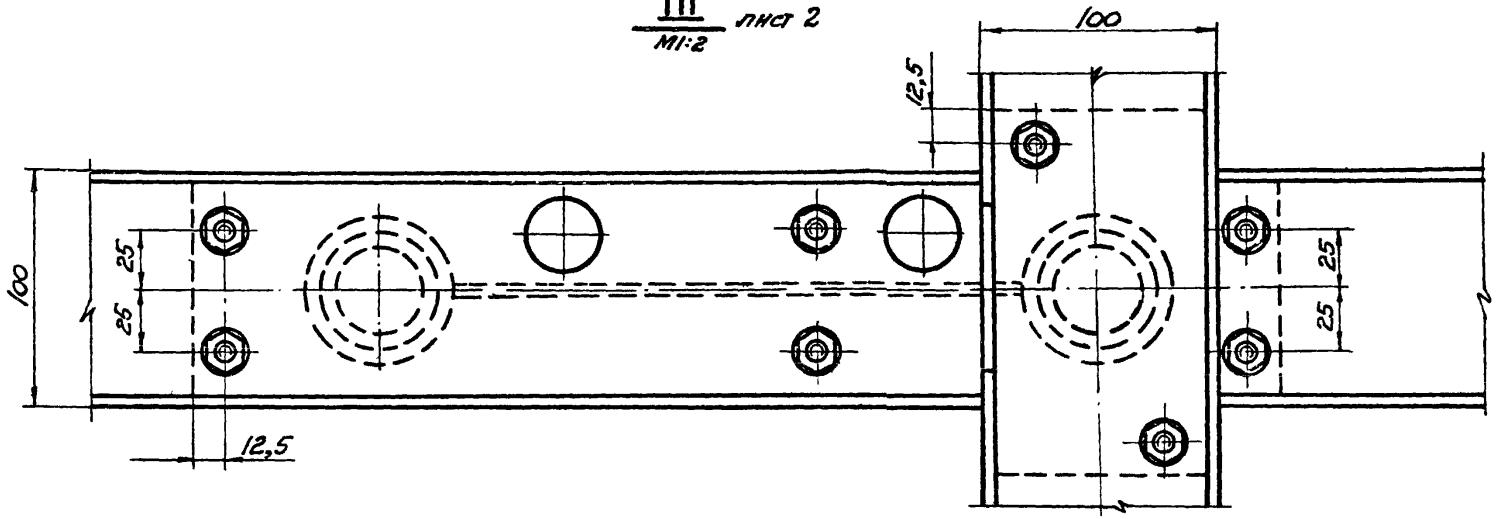

IV лист 2
М1:2

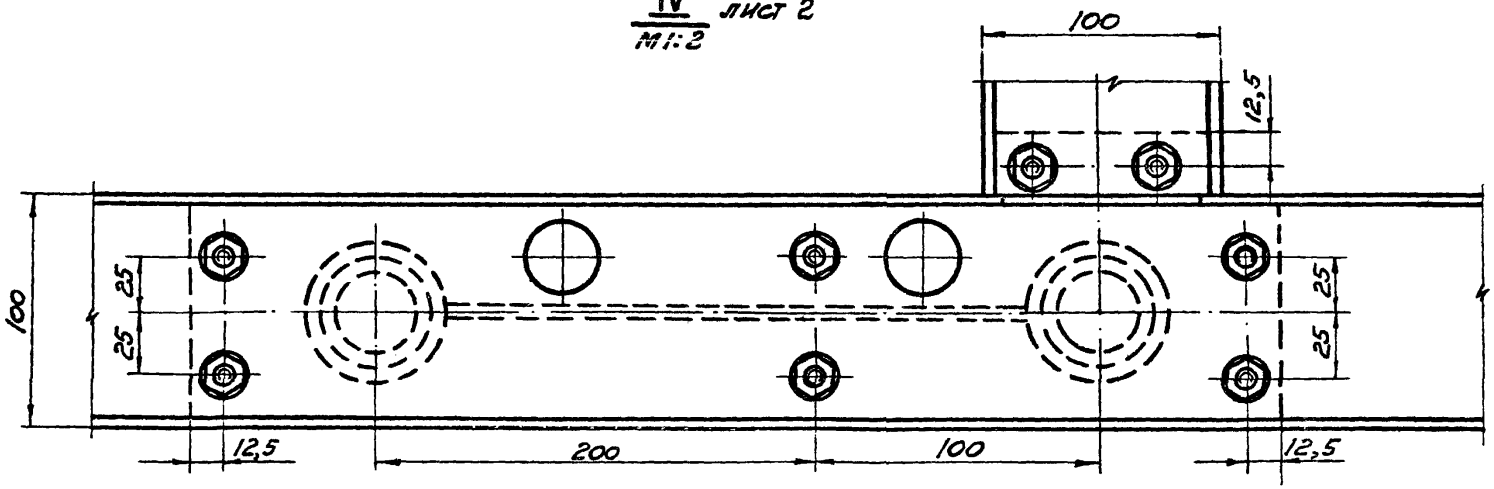

ТД 1973	Узлы III, IV	Серия 1.488-1	
		Выпуск 1	Лист 5

ПРОМСТРОЙПРОЕКТ г. Москва

Нач СКО-2	Людковский	Провер.
Гл. инж. пр.	Людковский	
Гл. инж. пр.	Никитин	
Исполнитель	Денисова	

12903-02 8

И-И (повернуто)
М1:2 Лист 2

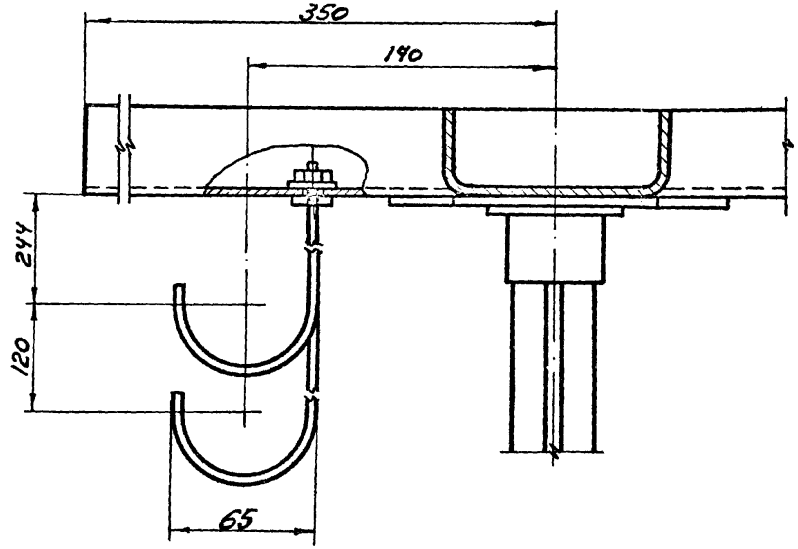

Т-Т
М1:2 Лист 3

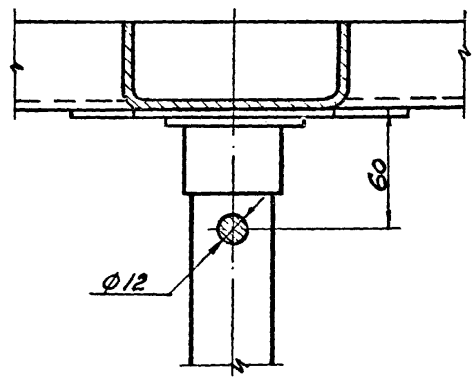

VI
М1:1 Лист 3

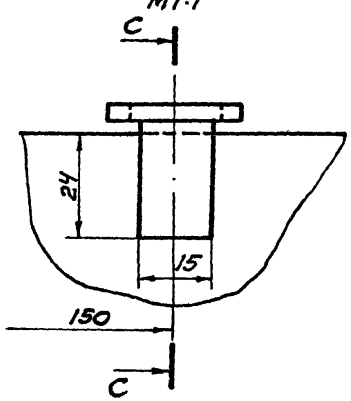

С-С
М1:1

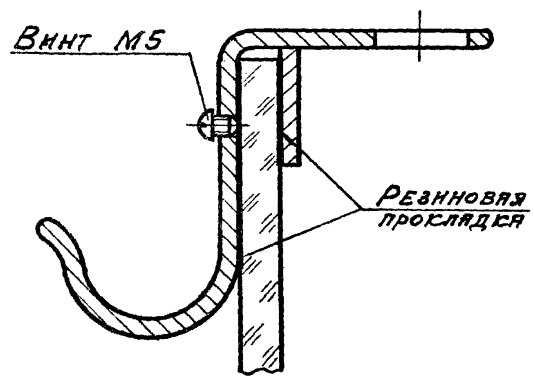

Нач. СКО-2	Подтасевский		
Гл. инж. пр.	Подесовский		
Гл. инж. пр.	Никитин		
Исполнитель	Данисова		
Проверил	Никитин		

ПРОМСТРОЙПРОЕКТ
г. Москва

ТД 1973	Узел VI Разрезы С-С, И-И, Т-Т	Серия 1.488-1	
		Выпуск 1	Лист 6

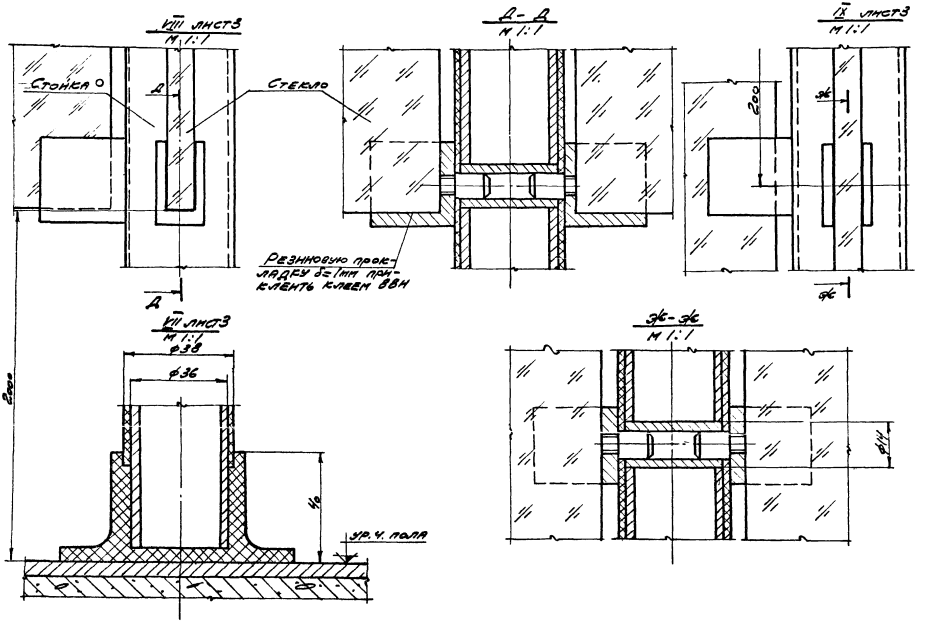

Нач. сто-2	Людковская	Проверил	Никитин
Гл. инж. пр.	Людковский		
Гл. инж. пр.	Никитин		
Исполнит.	Исландарова		

ПРОМСТРОЙПРОЕКТ
г. Москва

ТД 1973	Узлы VII, VIII; IX	Серия 1.488-1
		Выпуск 1 / Лист 7

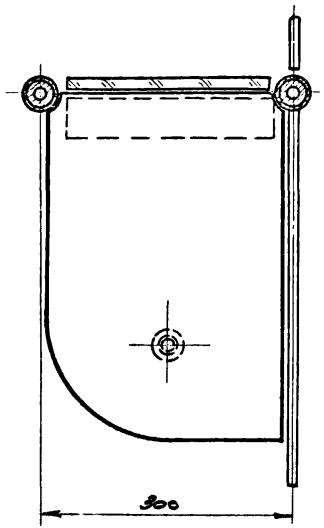

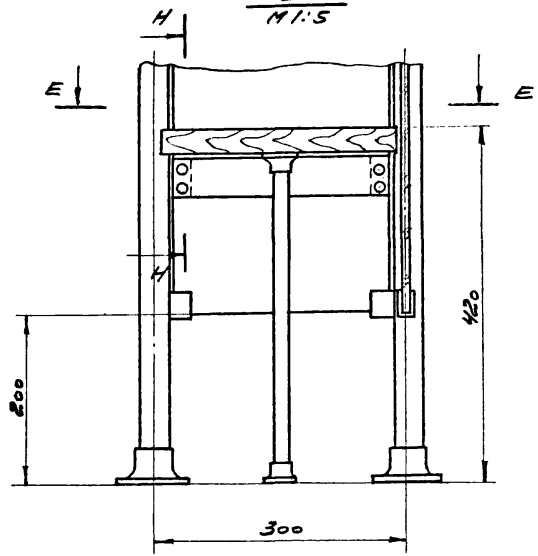

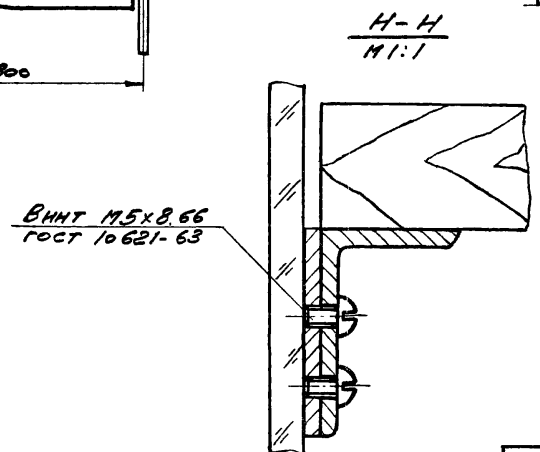

ТД	Узел X	Серия 1.488-1	
1973		Выпуск 1	Лист 8

ПРОМСТРОЙПРОЕКТ г. Москва

Нач. СКО-2	Людковский	Проверил	Никитин
Гл. инж. пр.	Людковский		
Гл. инж. пр.	Никитин		
Исполнит.	Исландарьян		

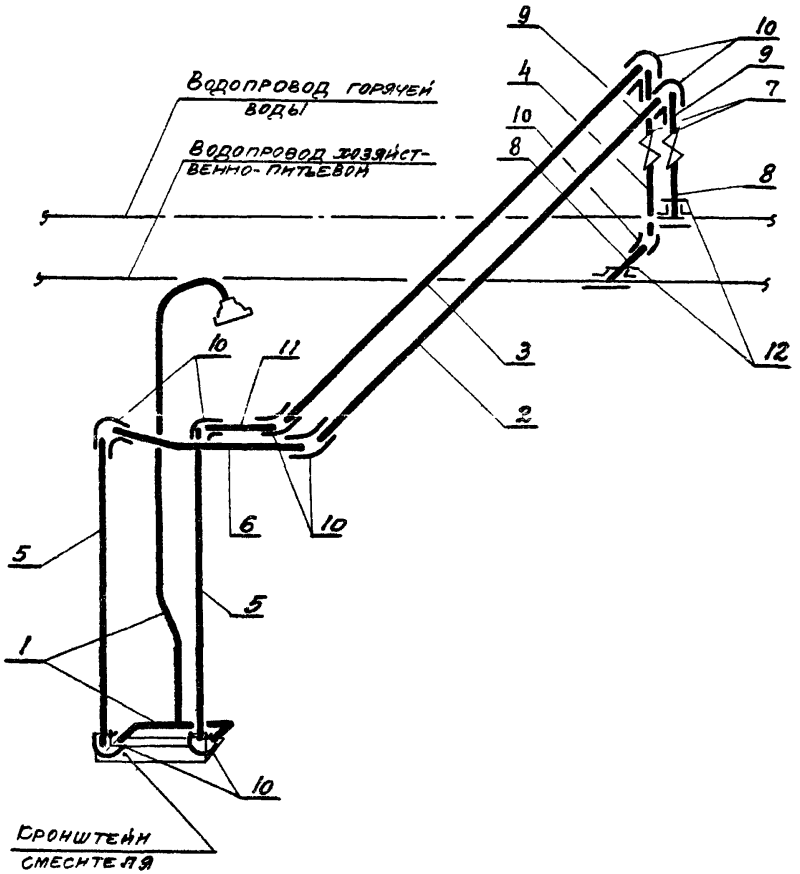

NNP поз.	Наименование	Ед. изм.	Кол-во	Масса в кг Ед.	Масса в кг Общ.	Гост или каталог
1	Смеситель со стационарной душевой трубкой и никелированной сеткой	Компл.	1	—	—	См-Д-СТ 10822-64
2	Трубка горизонтальная ℓ=1019	шт.	1	1.30	1.30	См. вып.2 лист 52
3	Трубка горизонтальная ℓ=1124	—"—	1	1.44	1.44	См. вып.2 лист 53
4	Трубка вертикальная ℓ=219	—"—	1	0.28	0.28	См. вып.2 лист 50
5	Трубка вертикальная хромированная ℓ=684	—"—	2	1.22	1.22	См. вып.2 лист 51
6	Трубка гнутая ℓ разв=233	—"—	1	0.30	0.30	См. вып.2 лист 54
7	Вентиль запорный муфтовый d=15	—"—	2	0.75	1.50	15ч 8п2
8	Сгон 0-15	—"—	2	0.08	0.16	8969-59
9	Сгон укороченный ℓ=59 0-15	—"—	2	0.11	0.22	См. вып.2 лист 55
10	Угольник прямой 0-15	—"—	9	0.10	0.90	8946-59
11	Ниппель двойной 0-15	—"—	1	0.07	0.07	8958-59
12	Контргайка 0-15	—"—	2	0.03	0.06	8958-59

ТД 1973	Схема трубопроводов. Спецификация трубопроводов и арматуры на одну душевую кабину.	Серия 1.488-1	
		Выпуск 1	Лист 9

ПРОМСТРОЙПРОЕКТ г. Москва

Нач. отд. ВК	Зотов	
Гл. специал.	Ициксон	
Рук. бригады	Володина	
Исполнитель	Гуняева	

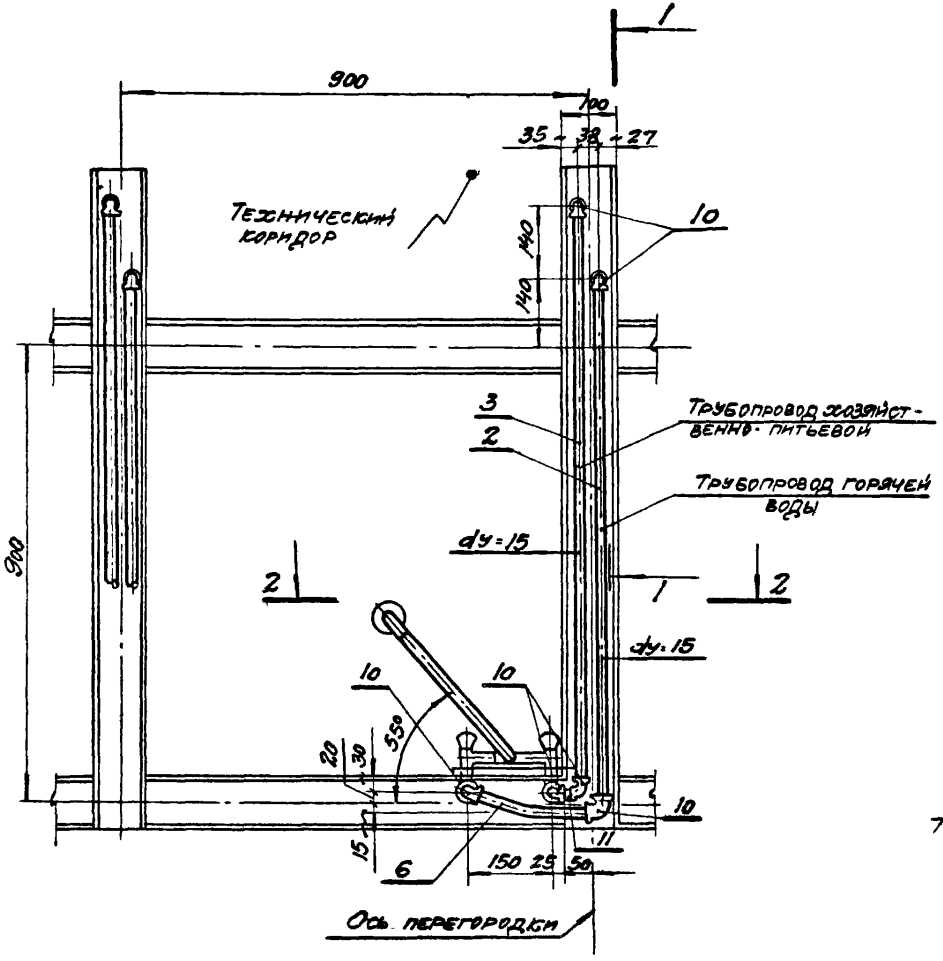

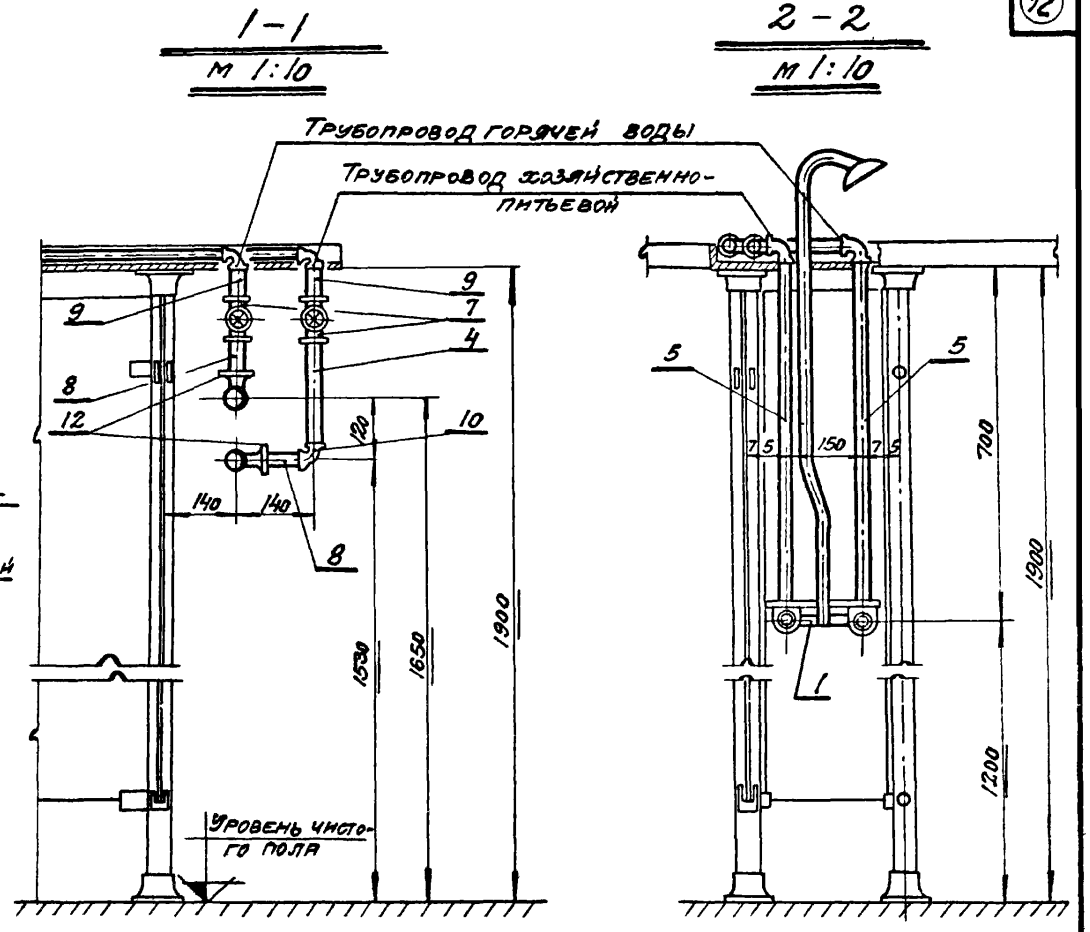

Схему трубопроводов и спецификацию см. лист 9.

Нач. отд. В.К.	Зотов		
Гл. специал.	Ицикзон		
Рук. бригады	Володина		
Исполнитель	Гуняева		

ПРОЕКТРОЙПРОЕКТ г. Москва

ТД 1973	План трубопроводов душевой кабины. Разрезы	Серия 1.488.-1	
		Выпуск 1	Лист 10

12903-02

gost.e-ecolog.ru