ТИПОВЫЕ КОНСТРУКЦИИ, ИЗДЕЛИЯ И УЗЛЫ ЗДАНИЙ И СООРУЖЕНИЙ

СЕРИЯ 1.020-1/83

КОНСТРУКЦИИ КАРКАСА МЕЖВИДОВОГО ПРИМЕНЕНИЯ ДЛЯ МНОГОЭТАЖНЫХ ОБЩЕСТВЕННЫХ ЗДАНИЙ, ПРОИЗВОДСТВЕННЫХ И ВСПОМОГАТЕЛЬНЫХ ЗДАНИЙ ПРОМЫШЛЕННЫХ ПРЕДПРИЯТИЙ

ВЫПУСК 4-1

ДИАФРАГМЫ ЖЕСТКОСТИ

РАБОЧИЕ ЧЕРТЕЖИ

19858
ЦЕНА 4-52

gost.e-ecolog.ru

ЦЕНТРАЛЬНЫЙ ИНСТИТУТ ТИПОВОГО ПРОЕКТИРОВАНИЯ
ГОССТРОЯ СССР

Москва, А-445, Смольная ул., 22

Сдано в печать VII 198* года

Заказ № 6984 Тираж 2220 экз.

ТИПОВЫЕ КОНСТРУКЦИИ, ИЗДЕЛИЯ И УЗЛЫ ЗДАНИЙ И СООРУЖЕНИЙ

СЕРИЯ 1.020-1/83

КОНСТРУКЦИИ КАРКАСА МЕЖВИДОВОГО ПРИМЕНЕНИЯ ДЛЯ МНОГОЭТАЖНЫХ ОБЩЕСТВЕННЫХ ЗДАНИЙ, ПРОИЗВОДСТВЕННЫХ И ВСПОМОГАТЕЛЬНЫХ ЗДАНИЙ ПРОМЫШЛЕННЫХ ПРЕДПРИЯТИЙ

ВЫПУСК 4-1

ДИАФРАГМЫ ЖЕСТКОСТИ

РАБОЧИЕ ЧЕРТЕЖИ

РАЗРАБОТАНЫ:

ЦНИИЭП торгово-бытовых зданий и туристских комплексов

Директор ин-та В. Лепский.

Нач. отдела В. Волынский.

Гл. инж. проекта И. Острова.

Гипростроммаш

Гл. инж. ин-та В. Бузинов.

Нач. техн. отдела Ю. Волконский

Гл. технолог отд. Т. Заневская.

Арматур. работ

ЦНИИ промзданий

Гл. инженер ин-та В. Гранев.

Нач. отдела Э. Кодыш.

НИИЖБ Госстроя СССР

Зам. директора ин-та Н. Коровин

Рук. лаборатории А. Васильев

Утверждены Госстроем СССР

Постановление от 13.07.1984 г. N 112

Введены в действие с 01.09.1984 г.

Обозначение	Наименование	Стр.
	Содержание	2
1.020-1/83.4-1 00ТО	Техническое описание	3
1.020-1/83.4-1 01	Диафрагма жесткости 2Д 12.20, 1Д 12.20	4
1.020-1/83.4-1 02	Диафрагма жесткости 2Д 26.20, 1Д 26.20	4
1.020-1/83.4-1 03	Диафрагма жесткости 1Д 30.20	9
1.020-1/83.4-1 04	Диафрагма жесткости 2Д 56.20, 1Д 56.20	9
1.020-1/83.4-1 05	Диафрагма жесткости 2Д 12.28, 1Д 12.28	14
1.020-1/83.4-1 06	Диафрагма жесткости 2Д 26.28, 1Д 26.28	14
1.020-1/83.4-1 07	Диафрагма жесткости 2Д 56.28, 1Д 56.28	19
1.020-1/83.4-1 08	Диафрагма жесткости 2Д 12.33, 1Д 12.33	19
1.020-1/83.4-1 09	Диафрагма жесткости 2Д 26.33, 1Д 26.33	24
1.020-1/83.4-1 10	Диафрагма жесткости 2Д 30.33, 1Д 30.33	24
1.020-1/83.4-1 11	Диафрагма жесткости 2Д 56.33, 1Д 56.33	29
1.020-1/83.4-1 12	Диафрагма жесткости 2ДП 26.28, 1ДП 26.28	32
1.020-1/83.4-1 13	Диафрагма жесткости 2ДП 26.33, 1ДП 26.33	35
1.020-1/83.4-1 14	Диафрагма жесткости 2ДП 30.33, 1ДП 30.33	38
1.020-1/83.4-1 15	Диафрагма жесткости 2ДП 56.33, 1ДП 56.33	41
1.020-1/83.4-1 16	Диафрагма жесткости 2ДПК 56.28, 1ДПК 56.28п	44
1.020-1/83.4-1 17	Диафрагма жесткости 1ДПК 56.28-П	47
1.020-1/83.4-1 18	Диафрагма жесткости 2ДПК 56.33, 1ДПК 56.33п	50
1.020-1/83.4-1 19	Диафрагма жесткости 1ДПК 56.33П	53
1.020-1/83.4-1 20	Диафрагма жесткости 2Д 24.36, 1Д 24.36	56
1.020-1/83.4-1 21	Диафрагма жесткости 2Д 26.36, 1Д 26.36	59
1.020-1/83.4-1 22	Диафрагма жесткости 2Д 30.36, 1Д 30.36	62
1.020-1/83.4-1 23	Диафрагма жесткости 2Д 15.42, 1Д 15.42	65
1.020-1/83.4-1 24	Диафрагма жесткости 2Д 24.42, 1Д 24.42	68

Инв.№подл. | Подп. и дата | Взам. инв.№

Нач.отд.	Яловицкий	
Н.контр.	Григорьев	
Гл.конст.	Шеф.	
ГИП	Острова	
Разраб.	Косова	
Провер.	Осина	
Испол.	Лукина	

1.020-1/83.4-1 00

Содержание

Стадия	Лист	Листов
Р	1	2

ЦНИИЭП торгово-бытовых зданий и туристских комплексов

Обозначение	Наименование	Стр.
1.020-1/83.4-1 25	Диафрагма жесткости 2Д 26.42, 1Д 26.42	71
1.020-1/83.4-1 26	Диафрагма жесткости 2Д 30.42, 1Д 30.42	74
1.020-1/83.4-1 27	Диафрагма жесткости 2Д 24.48, 1Д 24.48	77
1.020-1/83.4-1 28	Диафрагма жесткости 2Д 30.48, 1Д 30.48	80
1.020-1/83.4-1 29	Диафрагма жесткости 2Д 32.48, 1Д 32.48	83
1.020-1/83.4-1 30	Диафрагма жесткости 2ДП 26.36, 1ДП 26.36	86
1.020-1/83.4-1 31	Диафрагма жесткости 2ДП 30.36, 1ДП 30.36	89
1.020-1/83.4-1 32	Диафрагма жесткости 2ДП 32.36, 1ДП 32.36	92
1.020-1/83.4-1 33	Диафрагма жесткости 2ДП 26.42, 1ДП 26.42	95
1.020-1/83.4-1 34	Диафрагма жесткости 2ДП 30.42, 1ДП 30.42	98
1.020-1/83.4-1 35	Диафрагма жесткости 2ДП 32.42, 1ДП 32.42	101
1.020-1/83.4-1 36	Диафрагма жесткости 2ДП 32.48, 1ДП 32.48	104
1.020-1/83.4-1 009	Узлы 1÷26	107
1.020-1/83.4-1 00ВС	Выборка стали	114

Инв.№подл. | Подп. и дата | Взам. инв.№

1.020-1/83.4-1 00

10858 2

Настоящий выпуск содержит рабочие чертежи железобетонных диафрагм жесткости для зданий с высотами этажей 2,8; 3,3; 3,6; 4,2; 4,8м и техподпольем высотой 2,0м.

Изделия предназначены для применения в зданиях с неагрессивной, а также со слабой и среднеагрессивной газовой средой.

Опалубочные размеры и армирование диафрагм жесткости для высот 2.0; 2.8; 3,3 м приняты применительно к изготовлению в кассетах; для высот 3,6; 4,2; 4,8 м – применительно к изготовлению в горизонтальных формах.

Диафрагмы жесткости запроектированы с симметричной двусторонней полкой и с односторонней полкой, сплошные и с проемами. Размеры проемов приняты 1320 x 2140 (h) для гражданских зданий и 1920 x 2540 (h) для зданий производственного назначения.

Указания по компоновке и расчету диафрагм приведены в выпусках 0-2, 0-3, 0-4.

Арматурные изделия для диафрагм разработаны в выпуске Ч-2.

Указания по технологии изготовления приведены в выпуске 0-7

Отпускная прочность бетона должна быть не ниже 70% проектной марки.

Для диафрагм жесткости, изготовляемых в кассетах, распалубка, погрузка и выгрузка при транспортировке и монтаж производятся с использованием 2* петель типа УП. Распалубку диафрагм, изготовляемых в горизонтальных формах, производить за 4 петли. При этом положение петель типа СПГ уточняется при пробном формовании. Кантование и монтаж диафрагм, изготовляемых в горизонтальных формах, производится за петли типа СПВ. После установки диафрагм в проектное положение петли, расположенные на верхних торцах, должны срезаться.

Диафрагмы жесткости, изготовляемые в кассетах, должны транспортироваться и складироваться только в вертикальном положении. Подробные указания по транспортировке, складированию и кантованию диафрагм жесткости приведены в выпуске 0-7

При применении диафрагм жесткости в условиях воздействия слабой и среднеагрессивной газовых сред в проекте конкретного объекта должны быть указаны специальные мероприятия по изготовлению диафрагм жесткости, вытекающие из характера агрессивной среды и требований главы СН и П II-28-73.

Маркировка диафрагм принята по ГОСТ 23009-78.

Обозначение типа конструкций:

2Д – диафрагма с двумя полками

1Д – диафрагма с одной полкой

2ДП, 1ДП – диафрагмы с проемами, расположенными посередине.

2ДПК, 1ДПК – диафрагмы с проемами, расположенными с краю.

Обозначение габаритов конструкций:

первая цифра

15, 24, 26, 30, 32 – округленная ширина диафрагмы в дециметрах

вторая цифра

36, 42, 48, 60 – номинальная высота диафрагмы в дециметрах.

Дополнительные индексы, характеризующие левое и правое расположение проемов в однополочных диафрагмах: Л, П.

Например: 2Д30.42 – диафрагма с двумя полками, беспроемная, длиной 2980мм, высотой 4170мм.

1ДПК 56.28 – диафрагма с одной полкой, с проемом, расположенным с краю, длиной 5560мм, высотой 2770 мм.

Перечень выпусков, входящих в серию 1.020-1/83. приведен в выпуске 0-0.

Нач.отд.	Волынский			1.020-1/83.4-1 ООТО		
Н.контр.	Пригорев					
Гл.конст.	Шац			Техническое описание.	Стадия	Лист	Листов
ГИП	Острова				Р		1
ГИП	Осина				ЦНИИЭП торгово-бытовых зданий и туристских комплексов		
Проверил	Носова						
Исполнил	Лукина						

Инв.№ подл. | Подпись и дата | Взам.инв.№

19858 4

САВЧЕНКО

ОПЕРАТОР ТПП КОРТ

ЭПВЦ КиевЗНИИЭП

ФОРМАТ	ЗОНА	ПОЗ	ОБОЗНАЧЕНИЕ	НАИМЕНОВАНИЕ	КОЛ.	ПРИМЕЧАНИЕ
				ДОКУМЕНТАЦИЯ		
А3			1.020-1/83 4-1 01СБ	СБОРОЧНЫЙ ЧЕРТЕЖ		
А3			1.020-1/83 4-1 00ВС	ВЫБОРКА СТАЛИ		
А3			1.020-1/83 4-1 00У	УЗЛЫ		
А3			1.020-1/83 4-1 00ТО	ТЕХНИЧЕСКОЕ ОПИСАНИЕ		
			ПЕРЕМЕННЫЕ ДАННЫЕ	ДЛЯ ИСПОЛНЕНИЙ:		
				1.020-1/83 4-1 01		
				2Д 12.20		
				СБОРОЧНЫЕ ЕДИНИЦЫ		
А3	1		1.020-1/83 4-2 01	ИЗД.ЗАКЛ. СБОРНОЕ СМН-1	2	
А4	2		1.020-1/83 4-2 02	КАРКАС УКР. СБ. СКР-1	1	
А4	3		1.020-1/83 4-2 36	КАРКАС ПЛОСКИЙ КР-1	2	
А4	4		1.020-1/83 4-2 40-03	КАРКАС ПЛОСКИЙ КР-27	2	
А4	5		1.020-1/83 4-2 51	КАРКАС ПЛОСКИЙ КР-33	2	
А4	6		1.020-1/83 4-2 03	СЕТКА С-1	1	
А4	7		1.020-1/83 4-2 03-01	СЕТКА С-2	1	
А4	8		1.020-1/83 4-2 53	СЕТКА С-96	2	
				ДЕТАЛИ		
А3	9		1.400-9 ВЫПУСК 1	ПЕТЛЯ УНИФ. УП1-5	2	
				СТ. ОТД. ГОСТ 5781-82		
БЧ	10		6.013.130	Ф6 А-III L=130	12	0.03КГ
				МАТЕРИАЛЫ		
				БЕТОН ТЯЖЕЛЫЙ М300		0.48М3
				1.020-1/83 4-1 01-01		
				ИД 12.20		
				СБОРОЧНЫЕ ЕДИНИЦЫ		
А3	1		1.020-1/83 4-2 01	ИЗД.ЗАКЛ. СБОРНОЕ СМН-1	2	
А4	2		1.020-1/83 4-2 02	КАРКАС УКР. СБ. СКР-1	1	
А4	3		1.020-1/83 4-2 36	КАРКАС ПЛОСКИЙ КР-1	2	
А4	4		1.020-1/83 4-2 40-03	КАРКАС ПЛОСКИЙ КР-27	2	
А4	5		1.020-1/83 4-2 51-01	КАРКАС ПЛОСКИЙ КР-34	1	
А4	6		1.020-1/83 4-2 03	СЕТКА С-1	1	
А4	7		1.020-1/83 4-2 03-01	СЕТКА С-2	1	
А4	8		1.020-1/83 4-2 53	СЕТКА С-96	2	
				ДЕТАЛИ		
А3	9		1.400-9 ВЫПУСК 1	ПЕТЛЯ УНИФ. УП1-5	2	
				СТ. ОТД. ГОСТ 5781-82		
БЧ	10		6.013.130	Ф6 А-III L=130	12	0.03КГ
				МАТЕРИАЛЫ		
				БЕТОН ТЯЖЕЛЫЙ М300		0.40М3

ВЗАМ ИНВ № | ПОДПИСЬ И ДАТА | ИНВ № ПОДЛ

НАЧ.ОТД	Волынский	
Н.КОНТР	Григорев	
ГЛ.КОНСТР	Шац	
ГИП	Острова	
РАЗРАБ.	Носова	
ПРОВЕРИЛ	Осина	
ИСПОЛНИЛ	Васильева	

1.020-1/83 4-1 01

ДИАФРАГМА ЖЕСТКОСТИ

СТАДИЯ	ЛИСТ	ЛИСТОВ
Р		1

ЦНИИЭП торгово-бытовых зданий и туристских комплексов

САВЧЕНКО

ОПЕРАТОР ТПП КОРТ

ЭПВЦ Киев ЗНИИЭП

ФОРМАТ	ЗОНА	ПОЗ	ОБОЗНАЧЕНИЕ	НАИМЕНОВАНИЕ	КОЛ.	ПРИМЕЧАНИЕ
				ДОКУМЕНТАЦИЯ		
А3			1.020-1/83 4-1 02СБ	СБОРОЧНЫЙ ЧЕРТЕЖ		
А3			1.020-1/83 4-1 00ВС	ВЫБОРКА СТАЛИ		
А3			1.020-1/83 4-1 00У	УЗЛЫ		
А3			1.020-1/83 4-1 00ТО	ТЕХНИЧЕСКОЕ ОПИСАНИЕ		
			ПЕРЕМЕННЫЕ ДАННЫЕ	ДЛЯ ИСПОЛНЕНИЙ:		
				1.020-1/83 4-1 02		
				2Д 26.20		
				СБОРОЧНЫЕ ЕДИНИЦЫ		
А	1		1.020-1/83 4-2 01	ИЗД.ЗАКЛ. СБОРНОЕ СМН-1	2	
А4	2		1.020-1/83 4-2 02-03	КАРКАС УКР. СБ. СКР-4	1	
А4	3		1.020-1/83 4-2 36	КАРКАС ПЛОСКИЙ КР-1	3	
А4	4		1.020-1/83 4-2 40-03	КАРКАС ПЛОСКИЙ КР-27	2	
А4	5		1.020-1/83 4-2 51-06	КАРКАС ПЛОСКИЙ КР-39	2	
А4	6		1.020-1/83 4-2 04	СЕТКА С-3	1	
А4	7		1.020-1/83 4-2 04-01	СЕТКА С-4	1	
А4	8		1.020-1/83 4-2 53-01	СЕТКА С-97	2	
				ДЕТАЛИ		
А3	9		1.400-9 ВЫПУСК 1	ПЕТЛЯ УНИФ. УП1-7	2	
				СТ. ОТД. ГОСТ 5781-82		
БЧ	10		6.013.130	Ф6 А-III L=130	12	0.03КГ
				МАТЕРИАЛЫ		
				БЕТОН ТЯЖЕЛЫЙ М300		1.05М3
				1.020-1/83 4-1 02-01		
				ИД 26.20		
				СБОРОЧНЫЕ ЕДИНИЦЫ		
А	1		1.020-1/83 4-2 01	ИЗД.ЗАКЛ. СБОРНОЕ СМН-1	2	
А4	2		1.020-1/83 4-2 02-03	КАРКАС УКР. СБ. СКР-4	1	
А4	3		1.020-1/83 4-2 36	КАРКАС ПЛОСКИЙ КР-1	3	
А4	4		1.020-1/83 4-2 40-03	КАРКАС ПЛОСКИЙ КР-27	2	
А4	5		1.020-1/83 4-2 51-07	КАРКАС ПЛОСКИЙ КР-40	1	
А4	6		1.020-1/83 4-2 04	СЕТКА С-3	1	
А4	7		1.020-1/83 4-2 04-01	СЕТКА С-4	1	
А4	8		1.020-1/83 4-2 53-01	СЕТКА С-97	2	
				ДЕТАЛИ		
А3	9		1.400-9 ВЫПУСК 1	ПЕТЛЯ УНИФ. УП1-7	2	
				СТ. ОТД. ГОСТ 5781-82		
БЧ	10		6.013.130	Ф6 А-III L=130	12	0.03КГ
				МАТЕРИАЛЫ		
				БЕТОН ТЯЖЕЛЫЙ М300		0.88М3

ВЗАМ ИНВ № | ПОДПИСЬ И ДАТА | ИНВ № ПОДЛ

НАЧ.ОТД	Волынский	
Н.КОНТР	Григорев	
ГЛ.КОНСТР	Шац	
ГИП	Осина	
РАЗРАБ.	Носова	
ПРОВЕРИЛ	Острова	
ИСПОЛНИЛ	Васильева	

1.020-1/83.4-1 02

ДИАФРАГМА ЖЕСТКОСТИ

СТАДИЯ	ЛИСТ	ЛИСТОВ
Р		1

ЦНИИЭП торгово-бытовых зданий и туристских комплексов

ФОРМАТ А4

РИС. 1

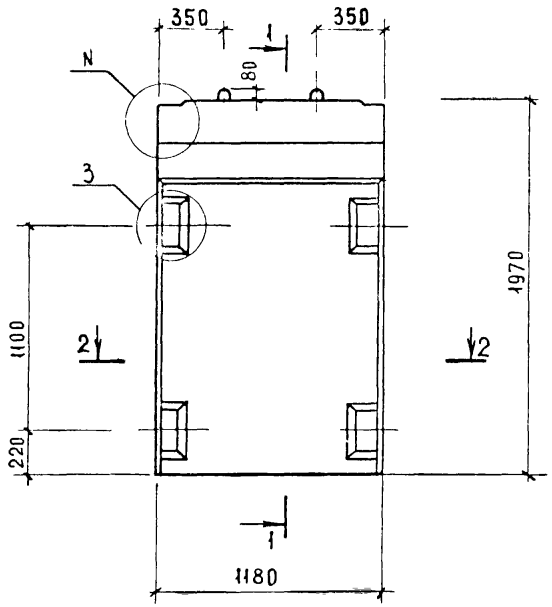

1-1

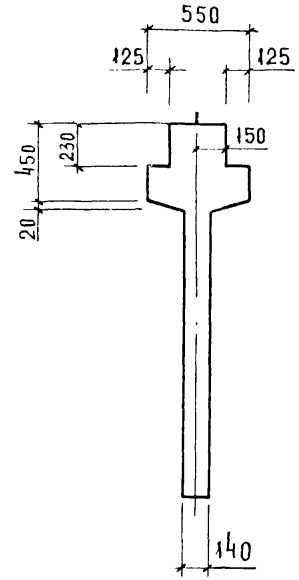

РИС. 2

ОСТАЛЬНОЕ СМ РИС.1

1-1

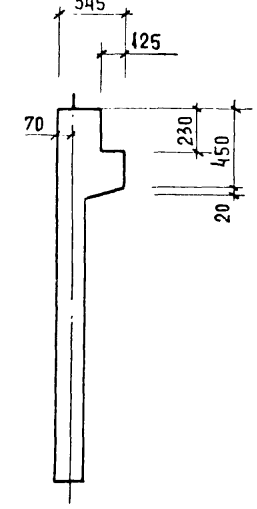

2-2

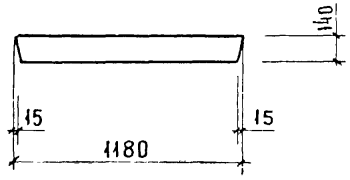

ОБОЗНАЧЕНИЕ	МАРКА	РИС.	N	МАССА КГ
1.020-1/83.4-1 01	2Д 12.20	1,3	1	1200
- 01	1Д 12.20	2,4	2	1000

Нач. отд.	Волынский	
Гл. констр.	Шац	
Н. контр.	Лукина	
ГИП	Острова	
ГИП	Осина	
Проверил	Носова	
Разработ.	Васильева	

1.020-1/83.4-1 01СБ

ДИАФРАГМА ЖЕСТКОСТИ
СБОРОЧНЫЙ ЧЕРТЕЖ

СТАДИЯ	МАССА	МАСШТАБ
Р	СМ. ТАБЛ.	
ЛИСТ 1	ЛИСТОВ 2	

ЦНИИЭП ТОРГОВ. БЫТОВЫХ ЗДАНИЙ И ТУРИСТСКИХ КОМПЛЕКСОВ

19858 6

ФОРМАТ А3

Инв. N подл. | Подпись и дата | Взам. инв. N

РИС. 3

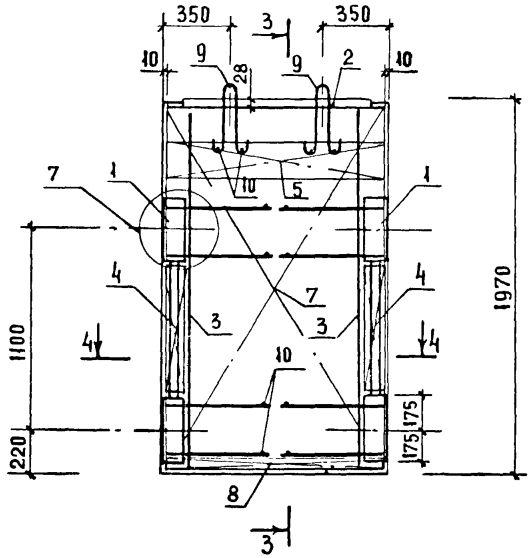

3 - 3

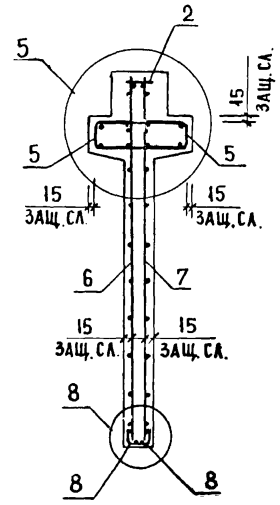

4 - 4

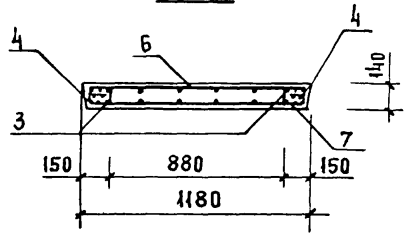

РИС. 4

ОСТАЛЬНОЕ СМ. РИС. 3

3 - 3

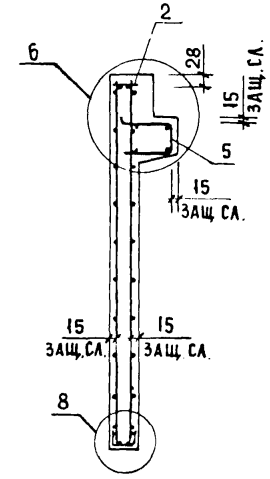

ИНВ. № ПОДЛ. | ПОДПИСЬ И ДАТА | ВЗАМЕН ИНВ. №

1.020-1/83.4-1 01СБ

ЛИСТ 2

19858 7

ФОРМАТ А3

Рис 1

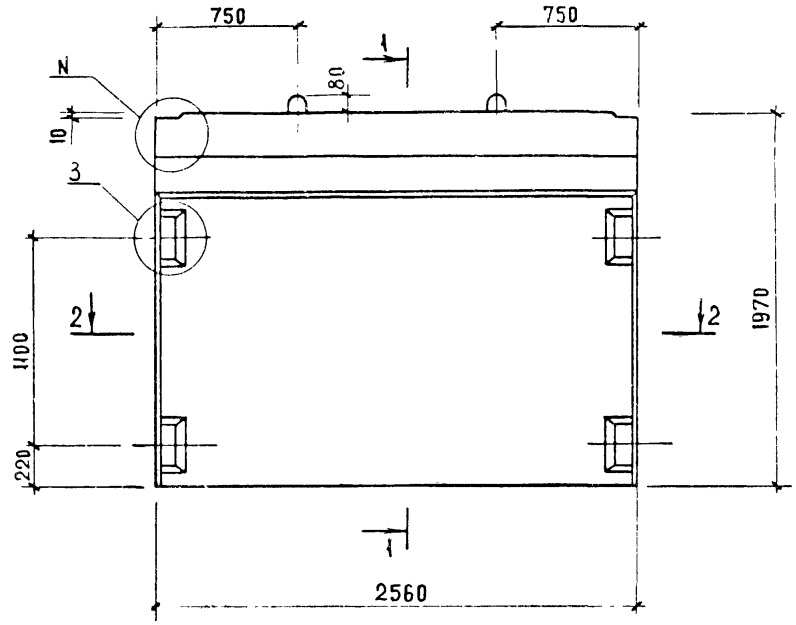

1-1

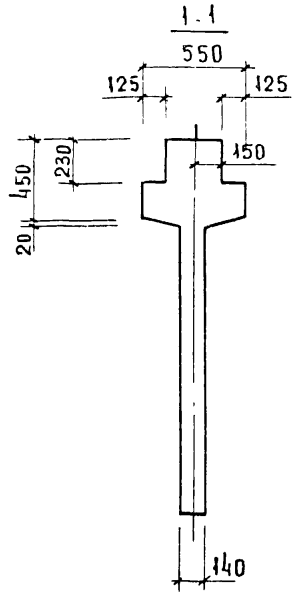

Рис 2

Остальное см рис 1

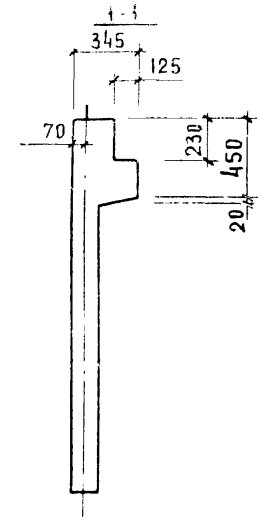

2-2

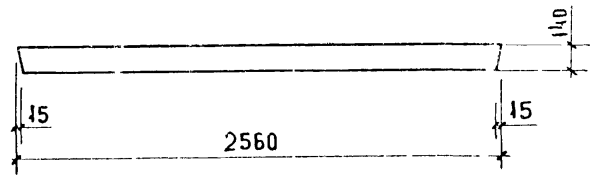

Обозначение	Марка	Рис	N	Масса кг
1.020-1/83.4-1 02	2Д 26.20	1,3	1	2630
-01	1Д 26.20	2,4	2	2200

Нач.отд	Волынский	
Гл.констр	Шац	
Н.контр.	Лукина	
ГИП	Острова	
ГИП	Исина	
Проверил	Осова	
Разработ	Васильева	

1.020-1/83.4-1 02СБ

Диафрагма жесткости
Сборочный чертеж.

Стадия	Масса	Масштаб
Р	См. табл.	
Лист 1	Листов 2	

ЦНИИЭП торгово-бытовых зданий и туристских комплексов

Инв. N подл. | Подпись и дата | Взам. инв. N

Формат А3

РИС.3

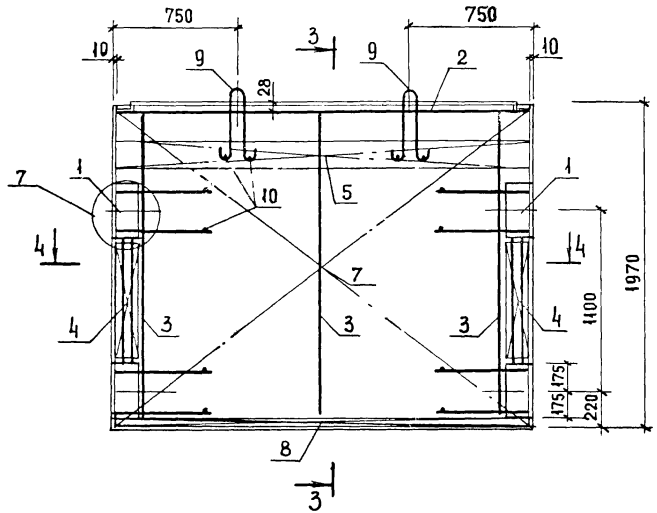

4 - 4

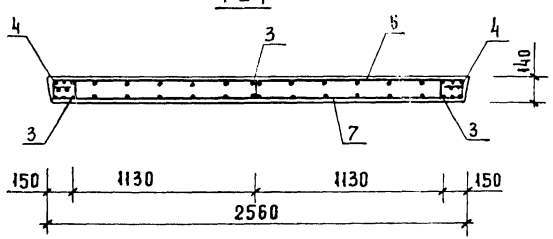

3 - 3

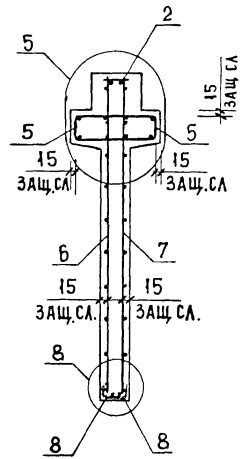

РИС.4

ОСТАЛЬНОЕ СМ. РИС.3

3 - 3

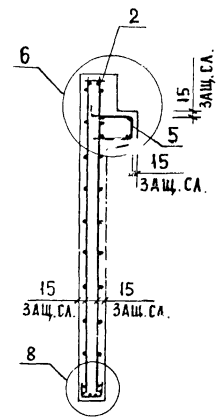

ИНВ. № ПОДЛ. | ПОДПИСЬ И ДАТА | ВЗАМЕН ИНВ.№

ФОРМАТ	ЗОНА	ПОЗ	ОБОЗНАЧЕНИЕ	НАИМЕНОВАНИЕ	КОЛ.	ПРИМЕЧАНИЕ
				ДОКУМЕНТАЦИЯ		
А3			1.020-1/83 4-1 03СБ	СБОРОЧНЫЙ ЧЕРТЕЖ		
А3			1.020-1/83 4-1 00ВС	ВЫБОРКА СТАЛИ		
А3			1.020-1/83 4-1 00У	УЗЛЫ		
А3			1.020-1/83 4-1 00ТО	ТЕХНИЧЕСКОЕ ОПИСАНИЕ		
				СБОРОЧНЫЕ ЕДИНИЦЫ		
А3	1		1.020-1/83 4-2 01	ИЗД.ЗАКЛ. СБОРНОЕ СМН-1	2	
А4	2		1.020-1/83 4-2 02-04	КАРКАС УКР. СБ. СКР-5	1	
А4	3		1.020-1/83 4-2 36	КАРКАС ПЛОСКИЙ КР-1	3	
А4	4		1.020-1/83 4-2 40-03	КАРКАС ПЛОСКИЙ КР-27	2	
А4	5		1.020-1/83 4-2 51-09	КАРКАС ПЛОСКИЙ КР-42	1	
А4	6		1.020-1/83 4-2 05	СЕТКА С-5	1	
А4	7		1.020-1/83 4-2 05-01	СЕТКА С-6	1	
А4	8		1.020-1/83 4-2 53-02	СЕТКА С-98	2	
				ДЕТАЛИ		
А3	9		1.400-9 ВЫПУСК 1	ПЕТЛЯ УНИФ. УП1-7	2	
				СТ. ОТД. ГОСТ 5781-82		
БЧ	10		6.013.130	Ф6 А-III L=130	12	0.03КГ
				МАТЕРИАЛЫ		
				БЕТОН ТЯЖЕЛЫЙ М300		1.02М3

ЭПВЦ КиевЗНИИЭП — ОПЕРАТОР ТЛП КОРТ — САВЧЕНКО

НАЧ.ОТД.	Волынский	
Н.КОНТР.	Пригорев	
ГЛ.КОНСТР.	Шац	
ГИП	Острова	
РАЗРАБ.	Носова	
ПРОВЕРИЛ	Осина	
ИСПОЛНИЛ	Васильева	

1.020-1/83.4-1 03

ДИАФРАГМА ЖЕСТКОСТИ
ЦД 30.20

СТАДИЯ	ЛИСТ	ЛИСТОВ
Р		1

ЦНИИЭП торгово-бытовых зданий и туристских комплексов

ИНВ.№ ПОДЛ. | ПОДПИСЬ И ДАТА | ВЗАМ. ИНВ.№

ФОРМАТ	ЗОНА	ПОЗ	ОБОЗНАЧЕНИЕ	НАИМЕНОВАНИЕ	КОЛ.	ПРИМЕЧАНИЕ
				ДОКУМЕНТАЦИЯ		
А3			1.020-1/83 4-1 04СБ	СБОРОЧНЫЙ ЧЕРТЕЖ		
А3			1.020-1/83 4-1 00ВС	ВЫБОРКА СТАЛИ		
А3			1.020-1/83 4-1 00У	УЗЛЫ		
А3			1.020-1/83 4-1 00ТО	ТЕХНИЧЕСКОЕ ОПИСАНИЕ		
				ПЕРЕМЕННЫЕ ДАННЫЕ ДЛЯ ИСПОЛНЕНИЙ:		
				1.020-1/83 4-1 04		
				2Д 56.20		
				СБОРОЧНЫЕ ЕДИНИЦЫ		
А	1		1.020-1/83 4-2 01	ИЗД.ЗАКЛ. СБОРНОЕ СМН-1	2	
А4	2		1.020-1/83 4-2 02-06	КАРКАС УКР. СБ. СКР-7	1	
А4	3		1.020-1/83 4-2 36	КАРКАС ПЛОСКИЙ КР-1	5	
А4	4		1.020-1/83 4-2 40-03	КАРКАС ПЛОСКИЙ КР-27	2	
А4	5		1.020-1/83 4-2 51-12	КАРКАС ПЛОСКИЙ КР-45	2	
А4	6		1.020-1/83 4-2 06	СЕТКА С-7	1	
А4	7		1.020-1/83 4-2 06-01	СЕТКА С-8	1	
А4	8		1.020-1/83 4-2 53-03	СЕТКА С-99	2	
				ДЕТАЛИ		
А3	9		1.400-9 ВЫПУСК 1	ПЕТЛЯ УНИФ. УП1-13	2	
				СТ. ОТД. ГОСТ 5781-82		
БЧ	10		6.013.130	Ф6 А-III L=130	12	0.03КГ
				МАТЕРИАЛЫ		
				БЕТОН ТЯЖЕЛЫЙ М300		2.27М3
				1.020-1/83 4-1 04-01		
				1Д 56.20		
				СБОРОЧНЫЕ ЕДИНИЦЫ		
А4	1		1.020-1/83 4-2 01	ИЗД.ЗАКЛ. СБОРНОЕ СМН-1	2	
А4	2		1.020-1/83 4-2 02-06	КАРКАС УКР. СБ. СКР-7	1	
А4	3		1.020-1/83 4-2 36	КАРКАС ПЛОСКИЙ КР-1	5	
А4	4		1.020-1/83 4-2 40-03	КАРКАС ПЛОСКИЙ КР-27	2	
А4	5		1.020-1/83 4-2 51-13	КАРКАС ПЛОСКИЙ КР-46	1	
А4	6		1.020-1/83 4-2 06	СЕТКА С-7	1	
А4	7		1.020-1/83 4-2 06-01	СЕТКА С-8	1	
А4	8		1.020-1/83 4-2 53-03	СЕТКА С-99	2	
				ДЕТАЛИ		
А3	9		1.400-9 ВЫПУСК 1	ПЕТЛЯ УНИФ. УП1-13	2	
				СТ. ОТД. ГОСТ 5781-82		
БЧ	10		6.013.130	Ф6 А-III L=130	12	0.03КГ
				МАТЕРИАЛЫ		
				БЕТОН ТЯЖЕЛЫЙ М300		1.90М3

ЭПВЦ КиевЗНИИЭП — ОПЕРАТОР ТЛП КОРТ

НАЧ.ОТД.	Волынский	
Н.КОНТР.	Пригорев	
ГЛ.КОНСТР.	Шац	
ГИП	Осина	
РАЗРАБ.	Васильева	
ПРОВЕРИЛ	Острова	
ИСПОЛНИЛ	Носова	

1.020-1/83.4-1 04

ДИАФРАГМА ЖЕСТКОСТИ

СТАДИЯ	ЛИСТ	ЛИСТОВ
Р		1

ЦНИИЭП торгово-бытовых зданий и туристских комплексов

ИНВ.№ ПОДЛ. | ПОДПИСЬ И ДАТА | ВЗАМ. ИНВ.№

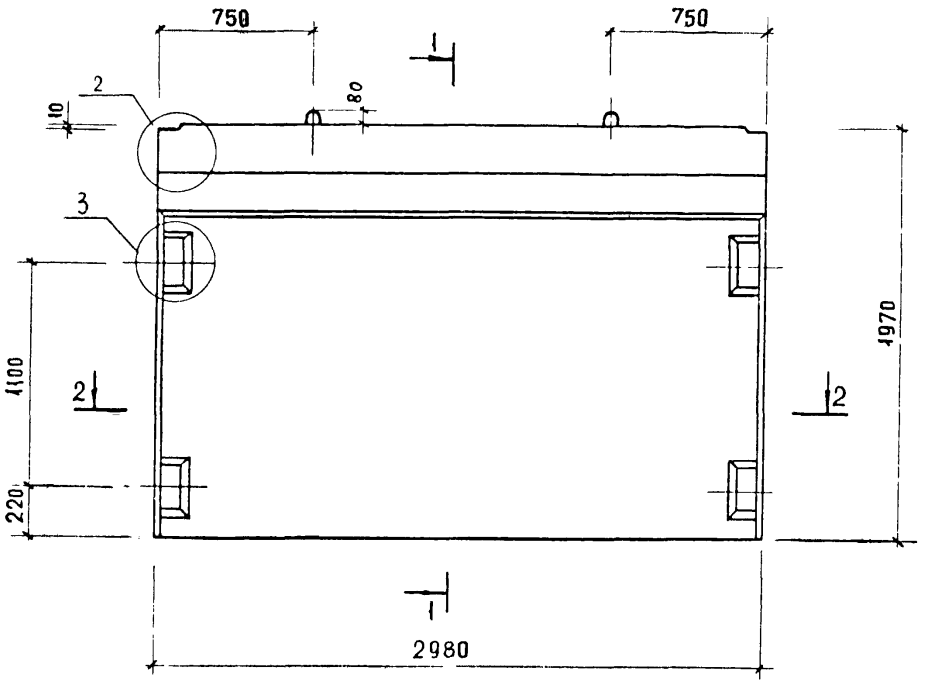

1 - 1

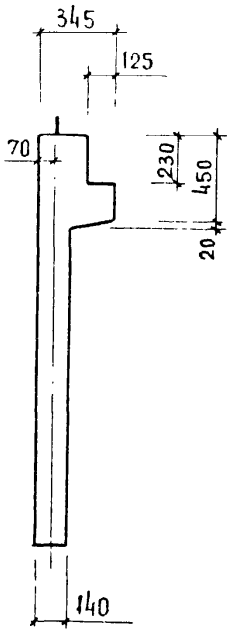

2 - 2

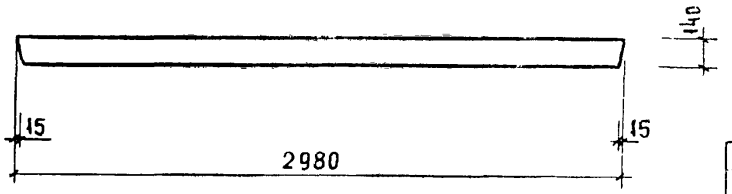

НАЧ. ОТД	Волынский		
ГД. КОНСТР	Шац		
Н. КОНТР	Лукина		
ГИП	Острова		
ГИП	Осина		
ПРОВЕРИЛ	Носова		
РАЗРАБОТ	Васильева		

1.020-1/83.4-1 ОЗСБ

ДИАФРАГМА ЖЕСТКОСТИ
1Д 30.20

СТАДИЯ	МАССА	МАСШТАБ
Р	2550кг	
ЛИСТ 1	ЛИСТОВ 2	

ЦНИИЭП торгово-бытовых зданий туристских комплексов

ИНВ. N ПОДЛ. | ПОДПИСЬ И ДАТА | ВЗАМ. ИНВ. N°

19858 11

ФОРМАТ А3

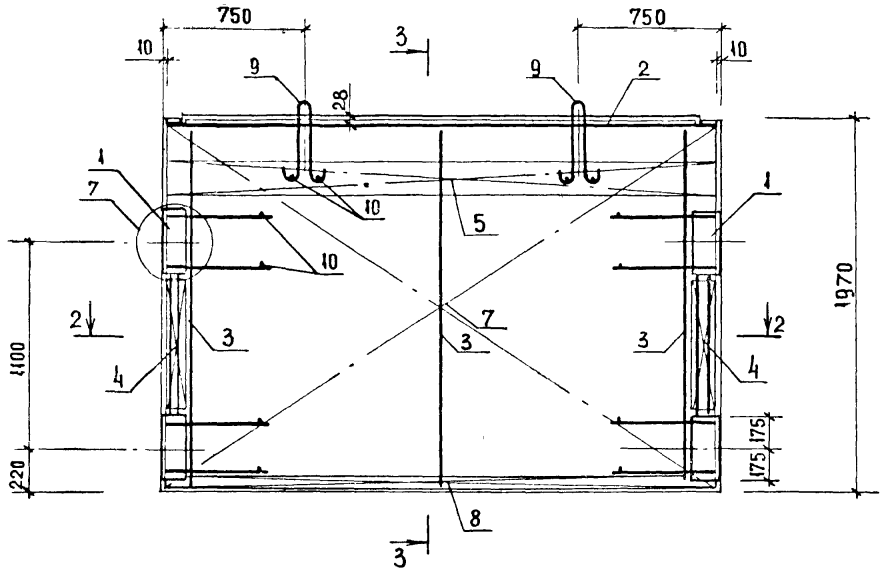

3 – 3

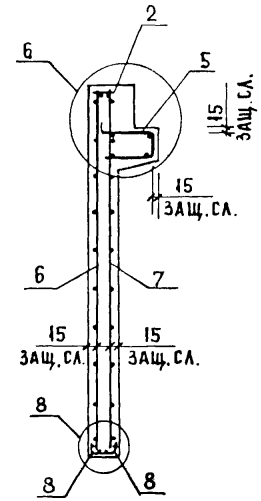

2 – 2

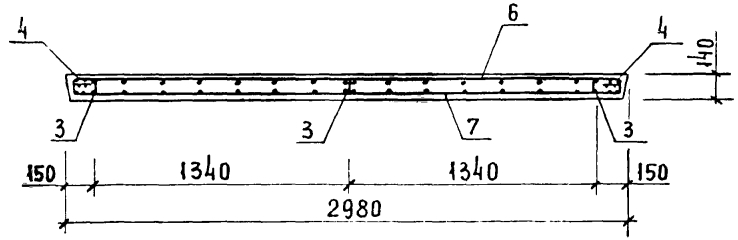

ИНВ № ПОДЛ. | ПОДПИСЬ И ДАТА | ВЗАМЕН ИНВ №

1.020-1/83.4-1 ОЗСБ	ЛИСТ 2

19858 12 ФОРМАТ А3

РИС 1

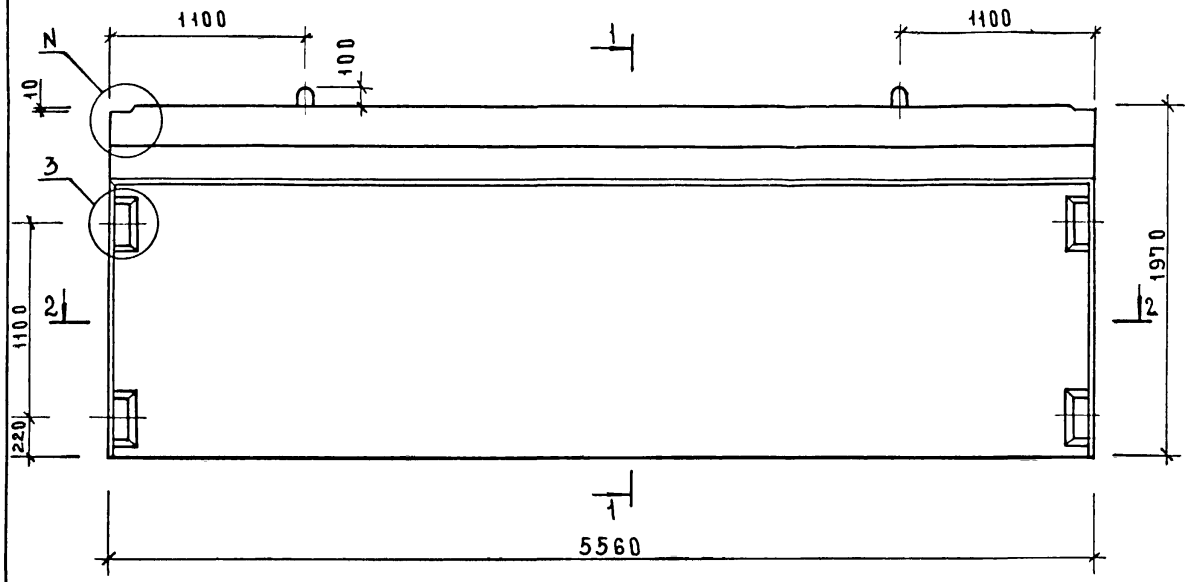

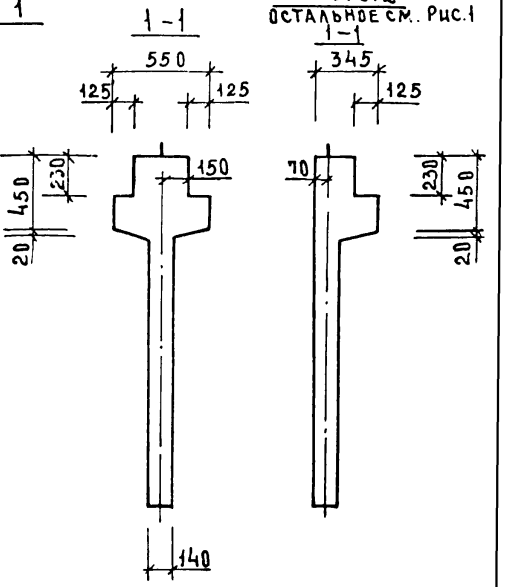

РИС.2
ОСТАЛЬНОЕ СМ. РИС.1

2—2

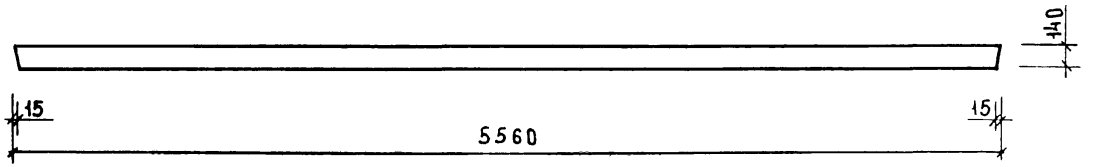

Обозначение	Марка	Рис.	N	Масса, кг
1.020-1/83. 4-1 04	2Д 56.20	1,3	1	5680
-01	1Д 56.20	2,4	2	4750

Нач. отд	Волынский	
Гл. констр	Шац	
Н. контр	Лукина	
ГИП	Острова	
ГИП	Осина	
Провер	Носова	
Разраб	Васильева	

1.020-1/83.4-1 04СБ

Диафрагма жесткости
Сборочный чертеж

Стадия	Масса	Масштаб
Р	см табл.	
Лист 1	Листов 2	

ЦНИИЭП торгово-бытовых зданий и туристских комплексов

Инв. № подл. | Подпись и дата | Взам. инв. №

Формат А 3

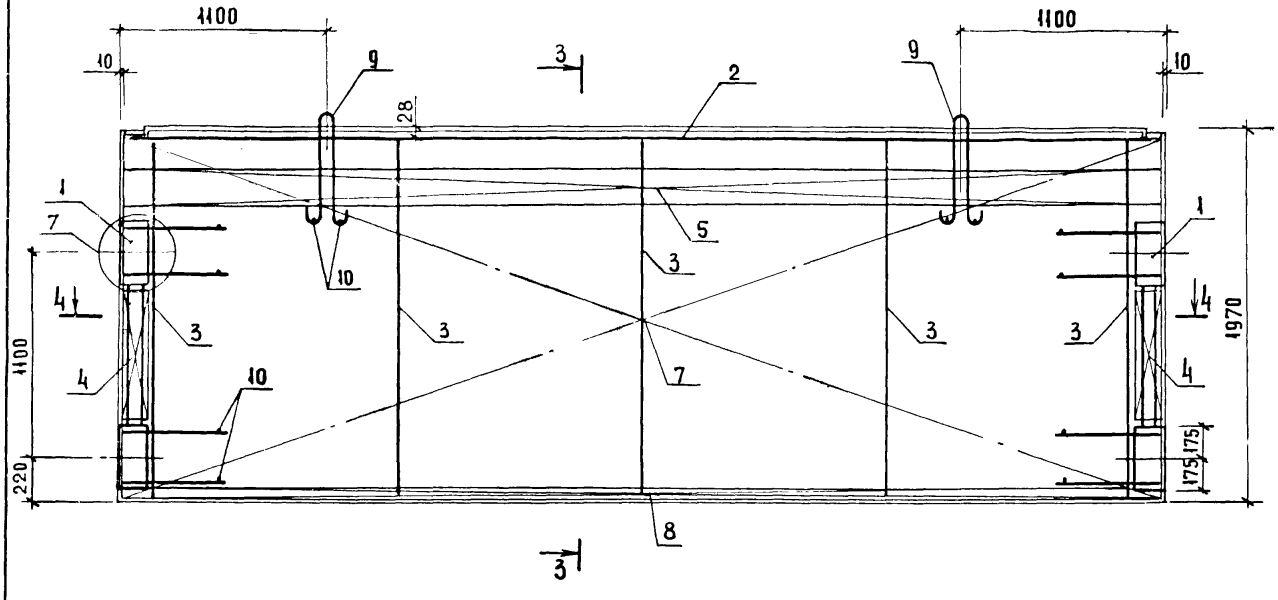

РИС 3

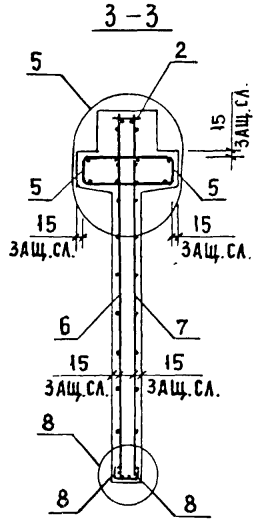

РИС. 4
ОСТАЛЬНОЕ СМ. РИС.3

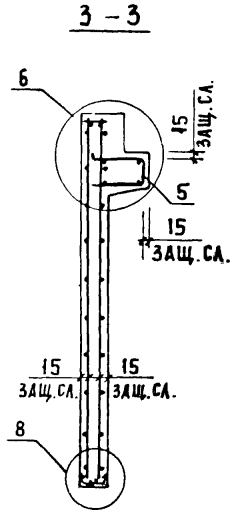

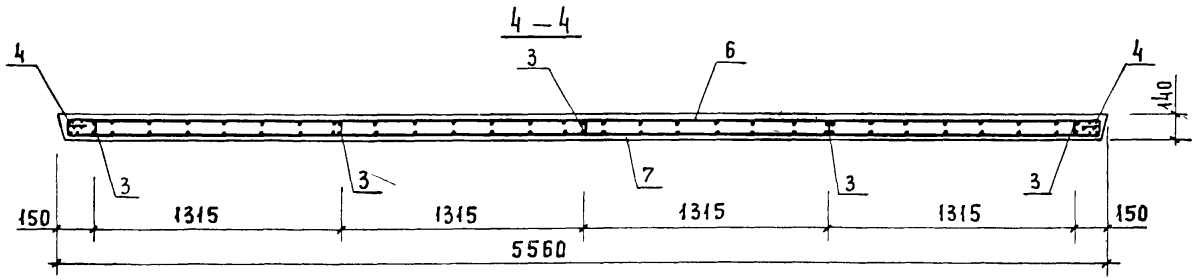

ИНВ. № ПОДЛ.	ПОДПИСЬ И ДАТА	ВЗАМЕН ИНВ. №

1.020-1/83. 4-1 04 СБ

ЛИСТ 2

19858 14

ФОРМАТ А3

САВЧЕНКО

ОПЕРАТОР ТЛП КОРТ

ЭПВЦ Киев ЗНИИЭП

ФОРМАТ	ЗОНА	ПОЗ	ОБОЗНАЧЕНИЕ	НАИМЕНОВАНИЕ	КОЛ	ПРИМЕЧАНИЕ
				ДОКУМЕНТАЦИЯ		
А3			1.020-1/83 4-1 05СБ	СБОРОЧНЫЙ ЧЕРТЕЖ		
А3			1.020-1/83 4-1 00ВС	ВЫБОРКА СТАЛИ		
А3			1.020-1/83 4-1 00У	УЗЛЫ		
А3			1.020-1/83 4-1 00ТО	ТЕХНИЧЕСКОЕ ОПИСАНИЕ		
			ПЕРЕМЕННЫЕ ДАННЫЕ	ДЛЯ ИСПОЛНЕНИЙ:		
				1.020-1/83 4-1 05		
				2Д 12.28		
				СБОРОЧНЫЕ ЕДИНИЦЫ		
А3	1		1.020-1/83 4-2 01-01	ИЗД.ЗАКЛ. СБОРНОЕ СМН-2	1	
А3	2		1.020-1/83 4-2 01-02	ИЗД.ЗАКЛ. СБОРНОЕ СМН-3	1	
А4	3		1.020-1/83 4-2 02	КАРКАС УКР. СБ. СКР-1	1	
А4	4		1.020-1/83 4-2 36-01	КАРКАС ПЛОСКИЙ КР-2	2	
А4	5		1.020-1/83 4-2 40-01	КАРКАС ПЛОСКИЙ КР-25	2	
А4	6		1.020-1/83 4-2 40-02	КАРКАС ПЛОСКИЙ КР-26	2	
А4	7		1.020-1/83 4-2 51	КАРКАС ПЛОСКИЙ КР-33	2	
А4	8		1.020-1/83 4-2 07	СЕТКА С-9	1	
А4	9		1.020-1/83 4-2 07-01	СЕТКА С-10	1	
А4	10		1.020-1/83 4-2 53	СЕТКА С-96	2	
				ДЕТАЛИ		
А3	11		1.400-9 ВЫПУСК 1	ПЕТЛЯ УНИФ. УП1-5	2	
				СТ. ОТД. ГОСТ 5781-82		
БЧ	12		6.013.130	Ф6 А-Ш L=130	16	0.03КГ
				МАТЕРИАЛЫ		
				БЕТОН ТЯЖЕЛЫЙ М300		0.62М3
				1.020-1/83 4-1 05-01		
				1Д 12.28		
				СБОРОЧНЫЕ ЕДИНИЦЫ		
А3	1		1.020-1/83 4-2 01-01	ИЗД.ЗАКЛ. СБОРНОЕ СМН-2	1	
А3	2		1.020-1/83 4-2 01-02	ИЗД.ЗАКЛ. СБОРНОЕ СМН-3	1	
А4	3		1.020-1/83 4-2 02	КАРКАС УКР. СБ. СКР-1	1	
А4	4		1.020-1/83 4-2 36-01	КАРКАС ПЛОСКИЙ КР-2	2	
А4	5		1.020-1/83 4-2 40-01	КАРКАС ПЛОСКИЙ КР-25	2	
А4	6		1.020-1/83 4-2 40-02	КАРКАС ПЛОСКИЙ КР-26	2	
А4	7		1.020-1/83 4-2 51-01	КАРКАС ПЛОСКИЙ КР-34	1	
А4	8		1.020-1/83 4-2 07	СЕТКА С-9	1	
А4	9		1.020-1/83 4-2 07-01	СЕТКА С-10	1	
А4	10		1.020-1/83 4-2 53	СЕТКА С-96	2	
				ДЕТАЛИ		
А3	11		1.400-9 ВЫПУСК 1	ПЕТЛЯ УНИФ. УП1-5	2	
				СТ. ОТД. ГОСТ 5781-82		
БЧ	12		6.013.130	Ф6 А-Ш L=130	16	0.03КГ
				МАТЕРИАЛЫ		
				БЕТОН ТЯЖЕЛЫЙ М300		0.54М3

ВЗАМ. ИНВ.№ | ПОДПИСЬ И ДАТА | ИНВ.№ ПОДЛ.

НАЧ.ОТД.	Вольынский	
Н.КОНТР.	Пригорев	
ГП.КОНСТР	Шаш	
ГИП	Острова	
РАЗРАБ.	Носова	
ПРОВЕРИЛ	Осина	
ИСПОЛНИЛ	Васильева	

1.020-1/83.4-1 05

ДИАФРАГМА ЖЕСТКОСТИ

СТАДИЯ	ЛИСТ	ЛИСТОВ
Р		1

ЦНИИЭП торгово-бытовых зданий и туристских комплексов

ФОРМАТ А4

САВЧЕНКО

ОПЕРАТОР ТЛП КОРТ

ЭПВЦ Киев ЗНИИЭП

ФОРМАТ	ЗОНА	ПОЗ	ОБОЗНАЧЕНИЕ	НАИМЕНОВАНИЕ	КОЛ	ПРИМЕЧАНИЕ
				ДОКУМЕНТАЦИЯ		
А3			1.020-1/83 4-1 06СБ	СБОРОЧНЫЙ ЧЕРТЕЖ		
А3			1.020-1/83 4-1 00ВС	ВЫБОРКА СТАЛИ		
А3			1.020-1/83 4-1 00У	УЗЛЫ		
А3			1.020-1/83 4-1 00ТО	ТЕХНИЧЕСКОЕ ОПИСАНИЕ		
			ПЕРЕМЕННЫЕ ДАННЫЕ	ДЛЯ ИСПОЛНЕНИЙ:		
				1.020-1/83 4-1 06		
				2Д 26.28		
				СБОРОЧНЫЕ ЕДИНИЦЫ		
А	1		1.020-1/83 4-2 01-01	ИЗД.ЗАКЛ. СБОРНОЕ СМН-2	1	
А	2		1.020-1/83 4-2 01-02	ИЗД.ЗАКЛ. СБОРНОЕ СМН-3	1	
А4	3		1.020-1/83 4-2 02-03	КАРКАС УКР. СБ. СКР-4	1	
А4	4		1.020-1/83 4-2 36-01	КАРКАС ПЛОСКИЙ КР-2	3	
А4	5		1.020-1/83 4-2 40-01	КАРКАС ПЛОСКИЙ КР-25	2	
А4	6		1.020-1/83 4-2 40-02	КАРКАС ПЛОСКИЙ КР-26	2	
А4	7		1.020-1/83 4-2 51-06	КАРКАС ПЛОСКИЙ КР-39	2	
А4	8		1.020-1/83 4-2 08	СЕТКА С-11	1	
А4	9		1.020-1/83 4-2 08-01	СЕТКА С-12	1	
А4	10		1.020-1/83 4-2 53-01	СЕТКА С-97	2	
				ДЕТАЛИ		
А3	11		1.400-9 ВЫПУСК 1	ПЕТЛЯ УНИФ. УП1-9	2	
				СТ. ОТД. ГОСТ 5781-82		
БЧ	12		6.013.130	Ф6 А-Ш L=130	16	0.03КГ
				МАТЕРИАЛЫ		
				БЕТОН ТЯЖЕЛЫЙ М300		1.33М3
				1.020-1/83 4-1 06-01		
				1Д 26.28		
				СБОРОЧНЫЕ ЕДИНИЦЫ		
А	1		1.020-1/83 4-2 01-01	ИЗД.ЗАКЛ. СБОРНОЕ СМН-2	1	
А	2		1.020-1/83 4-2 01-02	ИЗД.ЗАКЛ. СБОРНОЕ СМН-3	1	
А4	3		1.020-1/83 4-2 02-03	КАРКАС УКР. СБ. СКР-4	1	
А4	4		1.020-1/83 4-2 36-01	КАРКАС ПЛОСКИЙ КР-2	3	
А4	5		1.020-1/83 4-2 40-01	КАРКАС ПЛОСКИЙ КР-25	2	
А4	6		1.020-1/83 4-2 40-02	КАРКАС ПЛОСКИЙ КР-26	2	
А4	7		1.020-1/83 4-2 51-07	КАРКАС ПЛОСКИЙ КР-40	1	
А4	8		1.020-1/83 4-2 08	СЕТКА С-11	1	
А4	9		1.020-1/83 4-2 08-01	СЕТКА С-12	1	
А4	10		1.020-1/83 4-2 53-01	СЕТКА С-97	2	
				ДЕТАЛИ		
А3	11		1.400-9 ВЫПУСК 1	ПЕТЛЯ УНИФ. УП1-9	2	
				СТ. ОТД. ГОСТ 5781-82		
БЧ	12		6.013.130	Ф6 А-Ш L=130	16	0.03КГ
				МАТЕРИАЛЫ		
				БЕТОН ТЯЖЕЛЫЙ М300		1.16М3

ВЗАМ. ИНВ.№ | ПОДПИСЬ И ДАТА | ИНВ.№ ПОДЛ.

НАЧ.ОТД.	Вольынский	
Н.КОНТР.	Пригорев	
ГП.КОНСТР	Шаш	
ГИП	Острова	
РАЗРАБ.	Носова	
ПРОВЕРИЛ	Осина	
ИСПОЛНИЛ	Васильева	

1.020-1/83 4-1 06

ДИАФРАГМА ЖЕСТКОСТИ

СТАДИЯ	ЛИСТ	ЛИСТОВ
Р		1

ЦНИИЭП торгово-бытовых зданий и туристских комплексов

ФОРМАТ А4

РИС. 1

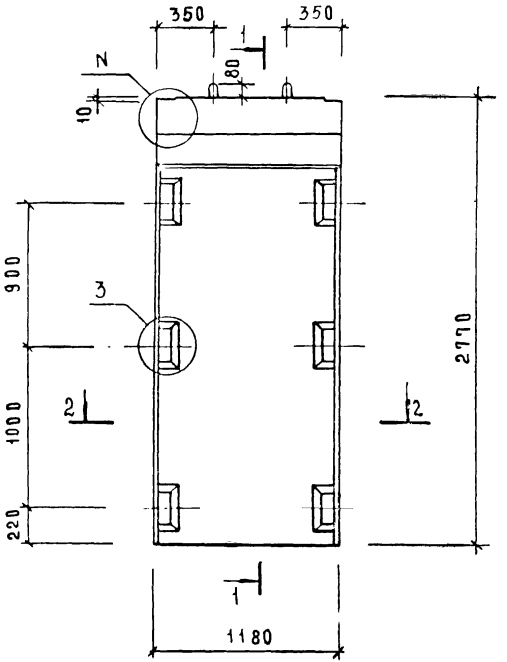

2-2

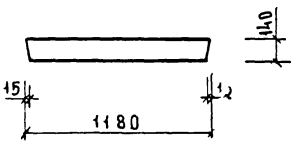

РИС 2

ОСТАЛЬНОЕ СМ. РИС.1

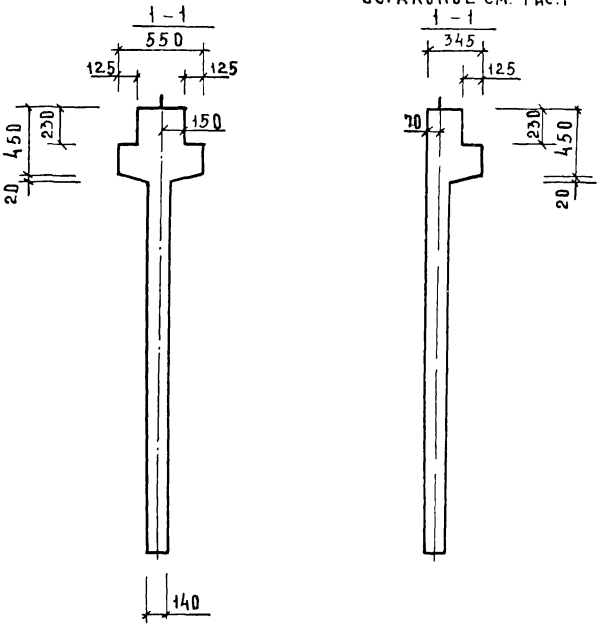

ОБОЗНАЧЕНИЕ	МАРКА	РИС	N	МАССА КГ
1.020-1/83 4-1 ОС	2Д12.28	1,3	1	1550
-01	1Д12.28	2,4	2	1350

НАЧ.ОТД	БОЛЫНСКИЙ		
ГЛ.КОНСТР	ШАЦ		
Н.КОНТР.	ЛУКИНА		
ГИП	ОСТРОВА		
ГИП	ОСИНА		
ПРОВЕР	НОСОВА		
РАЗРАБ	ВАСИЛЬЕВА		

1.020-1/83.4-1 ОСБ

Диафрагма жесткости
Сборочный чертеж

СТАДИЯ	МАССА	МАСШТАБ
Р	СМ. ТАБЛ	
ЛИСТ 1	ЛИСТОВ 2	

ЦНИИЭП торговых, бытовых зданий и туристских комплексов

ИНВ.№ ПОДЛ. | ПОДПИСЬ И ДАТА | ВЗАМ. ИНВ.№

Рис. 3

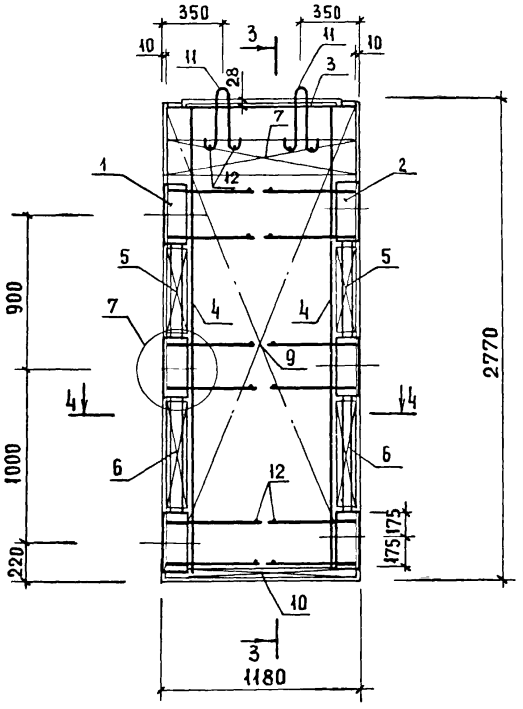

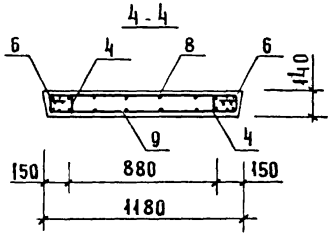

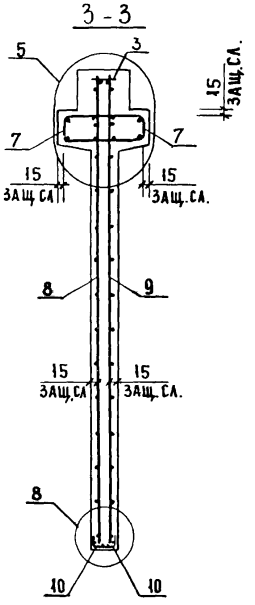

Рис 4

ОСТАЛЬНОЕ СМ. РИС. 3

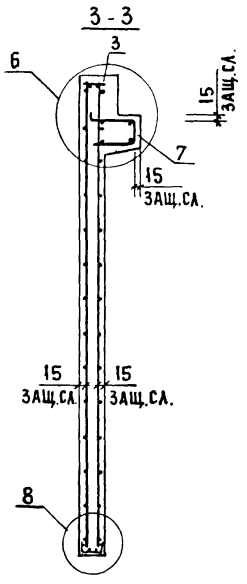

ИНВ № ПОДЛ. | ПОДПИСЬ И ДАТА | ВЗАМЕН ИНВ №

РИС.1

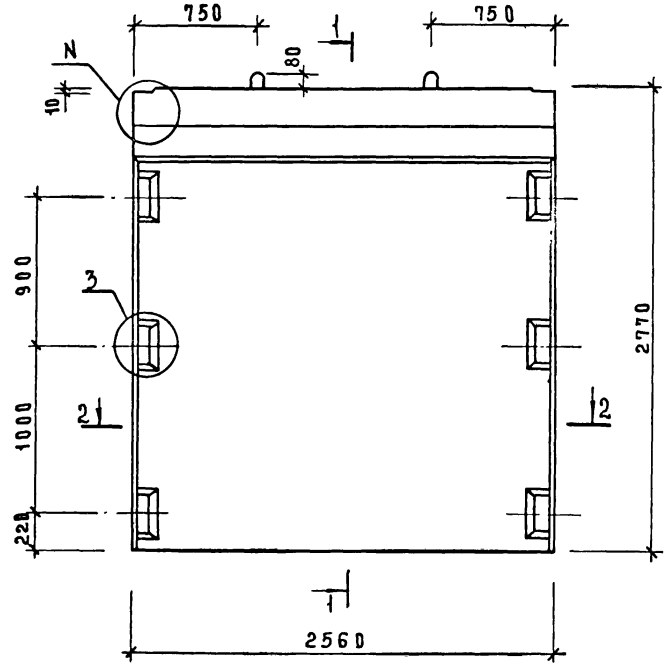

РИС.2

ОСТАЛЬНОЕ СМ. РИС 1

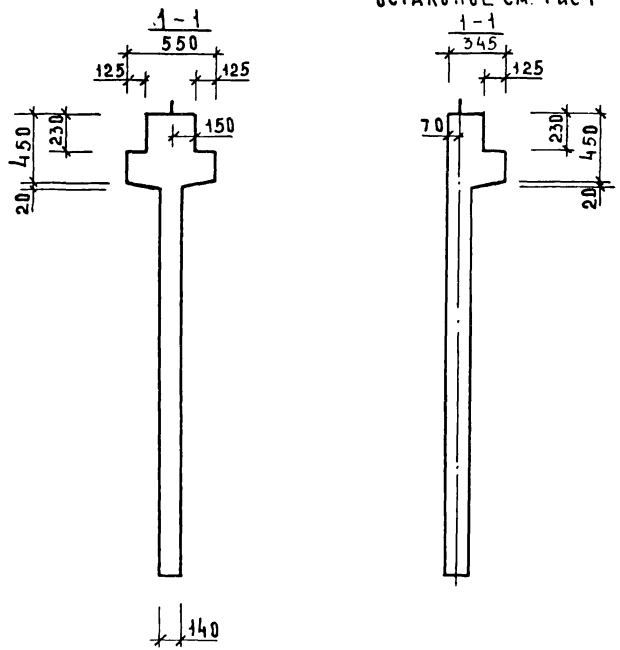

ОБОЗНАЧЕНИЕ	МАРКА	РИС	N	МАССА КГ
1.020-1/83. 4-1 06	2Д26.28	1,3	1	3330
-01	1Д26.28	2,4	2	2900

2—2

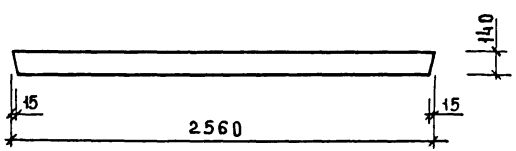

НАЧ.ОТД	ВОЛЫНСКИЙ		
ГЛ.КОНСТР	ШАЦ		
Н.КОНТР	ЛУКИНА		
ГИП	ОСТРОВА		
ГИП	ОСИНА		
ПРОВЕРИЛ	НОСОВА		
РАЗРАБОТ	ВАСИЛЬЕВА		

1.020-1/83.4-1 06СБ

ДИАФРАГМА ЖЕСТКОСТИ
СБОРОЧНЫЙ ЧЕРТЕЖ.

СТАДИЯ	МАССА	МАСШТАБ
Р	СМ. ТАБЛ.	
ЛИСТ	ЛИСТОВ 2	

ЦНИИЭП ТОРГОВО-БЫТОВЫХ ЗДАНИЙ И ТУРИСТСКИХ КОМПЛЕКСОВ

ИНВ.N ПОДЛ. | ПОДПИСЬ И ДАТА | ВЗАМ. ИНВ.N

РИС. 3

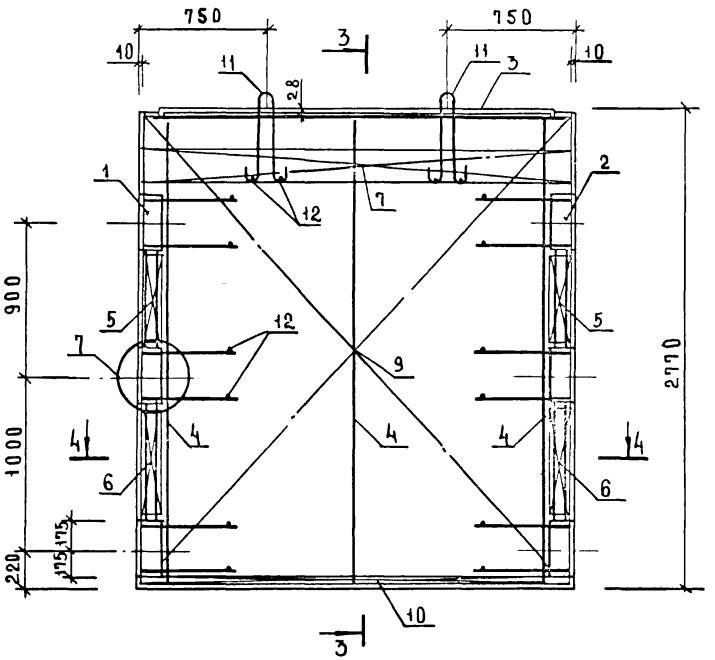

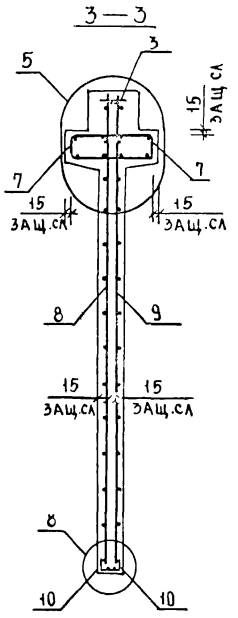

РИС. 4

ОСТАЛЬНОЕ СМ. РИС.3

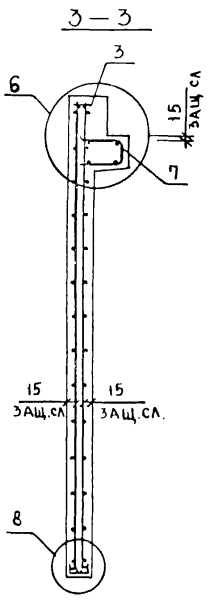

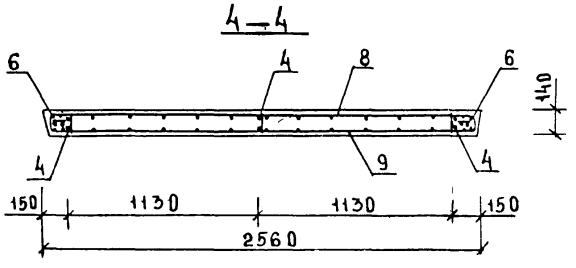

ВЗАМЕН ИНВ.№

ПОДПИСЬ И ДАТА

ИНВ.№ ПОДЛ.

1020-1/83.4-1 ОВСБ

АЛС

2

ЭПВЦ Киев ЗНИИЭП | ОПЕРАТОР ТЛП КОРТ | САВЧЕНКО

ФОРМА	ЗОНА	ПОЗ	ОБОЗНАЧЕНИЕ	НАИМЕНОВАНИЕ	КОЛ	ПРИМЕЧАНИЕ
				ДОКУМЕНТАЦИЯ		
А3			1.020-1/83 4-1 07СБ	СБОРОЧНЫЙ ЧЕРТЕЖ		
А3			1.020-1/83 4-1 00ВС	ВЫБОРКА СТАЛИ		
А3			1.020-1/83 4-1 00У	УЗЛЫ		
А3			1.020-1/83 4-1 00ТО	ТЕХНИЧЕСКОЕ ОПИСАНИЕ		
			ПЕРЕМЕННЫЕ ДАННЫЕ	ДЛЯ ИСПОЛНЕНИЙ:		
				1.020-1/83 4-1 07		
				2Д 56.28		
				СБОРОЧНЫЕ ЕДИНИЦЫ		
А3	1		1.020-1/83 4-2 01-01	ИЗД.ЗАКЛ. СБОРНОЕ СМН-2	1	
А3	2		1.020-1/83 4-2 01-02	ИЗД.ЗАКЛ. СБОРНОЕ СМН-3	1	
А4	3		1.020-1/83 4-2 02-06	КАРКАС УКР. СБ. СКР-7	1	
А4	4		1.020-1/83 4-2 36-01	КАРКАС ПЛОСКИЙ КР-2	5	
А4	5		1.020-1/83 4-2 40-01	КАРКАС ПЛОСКИЙ КР-25	2	
А4	6		1.020-1/83 4-2 40-02	КАРКАС ПЛОСКИЙ КР-26	2	
А4	7		1.020-1/83 4-2 51-12	КАРКАС ПЛОСКИЙ КР-45	2	
А4	8		1.020-1/83 4-2 09	СЕТКА С-13	I	
А4	9		1.020-1/83 4-2 09-01	СЕТКА С-14	I	
А4	10		1.020-1/83 4-2 53-03	СЕТКА С-99	2	
				ДЕТАЛИ		
А3	11		1.400-9 ВЫПУСК 1	ПЕТЛЯ УНИФ. УП1-14 СТ. ОТД. ГОСТ 5781-82	2	
БЧ	12		6.013.130	Ф6 А-III L=130	16	0.03КГ
				МАТЕРИАЛЫ		
				БЕТОН ТЯЖЕЛЫЙ М300		2.90М3
				1.020-1/83 4-1 07-01		
				1Д 56.28		
				СБОРОЧНЫЕ ЕДИНИЦЫ		
А3	1		1.020-1/83 4-2 01-01	ИЗД.ЗАКЛ. СБОРНОЕ СМН-2	1	
А3	2		1.020-1/83 4-2 01-02	ИЗД.ЗАКЛ. СБОРНОЕ СМН-3	1	
А4	3		1.020-1/83 4-2 02-06	КАРКАС УКР. СБ. СКР-7	1	
А4	4		1.020-1/83 4-2 36-01	КАРКАС ПЛОСКИЙ КР-2	5	
А4	5		1.020-1/83 4-2 40-01	КАРКАС ПЛОСКИЙ КР-25	2	
А4	6		1.020-1/83 4-2 40-02	КАРКАС ПЛОСКИЙ КР-26	2	
А4	7		1.020-1/83 4-2 51-13	КАРКАС ПЛОСКИЙ КР-46	1	
А4	8		1.020-1/83 4-2 09	СЕТКА С-13	I	
А4	9		1.020-1/83 4-2 09-01	СЕТКА С-14	I	
А4	10		1.020-1/83 4-2 53-03	СЕТКА С-99	2	
				ДЕТАЛИ		
А3	11		1.400-9 ВЫПУСК 1	ПЕТЛЯ УНИФ. УП1-14 СТ. ОТД. ГОСТ 5781-82	2	
БЧ	12		6.013.130	Ф6 А-III L=130	16	0.03КГ
				МАТЕРИАЛЫ		
				БЕТОН ТЯЖЕЛЫЙ М300		2.52М3

ВЗАМ ИНВ № | ПОДПИСЬ И ДАТА | ИНВ № ПОДЛ

НАЧ.ОТД.	Волынский	
Н.КОНТР.	Пригорев	
ГЛ.КОНСТР	Шац	
ГИП	Осина	
РАЗРАБ.	Васильева	
ПРОВЕРИЛ	Острова	
ИСПОЛНИЛ	Носова	

1.020-1/83.4-1 07

ДИАФРАГМА ЖЕСТКОСТИ

СТАДИЯ	ЛИСТ	ЛИСТОВ
Р		1

ЦНИИЭП торгово-бытовых зданий и туристских комплексов

ФОРМАТ А4

ЭПВЦ Киев ЗНИИЭП | ОПЕРАТОР ТЛП КОРТ | САВЧЕНКО

ФОРМА	ЗОНА	ПОЗ	ОБОЗНАЧЕНИЕ	НАИМЕНОВАНИЕ	КОЛ	ПРИМЕЧАНИЕ
				ДОКУМЕНТАЦИЯ		
А3			1.020-1/83 4-1 08СБ	СБОРОЧНЫЙ ЧЕРТЕЖ		
А3			1.020-1/83 4-1 00ВС	ВЫБОРКА СТАЛИ		
А3			1.020-1/83 4-1 00У	УЗЛЫ		
А3			1.020-1/83 4-1 00ТО	ТЕХНИЧЕСКОЕ ОПИСАНИЕ		
			ПЕРЕМЕННЫЕ ДАННЫЕ	ДЛЯ ИСПОЛНЕНИЙ:		
				1.020-1/83 4-1 08		
				2Д 12.33		
				СБОРОЧНЫЕ ЕДИНИЦЫ		
А	1		1.020-1/83 4-2 01-03	ИЗД.ЗАКЛ. СБОРНОЕ СМН-4	2	
А4	2		1.020-1/83 4-2 02	КАРКАС УКР. СБ. СКР-1	1	
А4	3		1.020-1/83 4-2 36-02	КАРКАС ПЛОСКИЙ КР-3	2	
А4	4		1.020-1/83 4-2 40-03	КАРКАС ПЛОСКИЙ КР-27	4	
А4	5		1.020-1/83 4-2 51	КАРКАС ПЛОСКИЙ КР-33	2	
А4	6		1.020-1/83 4-2 10	СЕТКА С-15	1	
А4	7		1.020-1/83 4-2 10-01	СЕТКА С-16	1	
А4	8		1.020-1/83 4-2 53	СЕТКА С-96	2	
				ДЕТАЛИ		
А3	9		1.400-9 ВЫПУСК 1	ПЕТЛЯ УНИФ. УП1-5 СТ. ОТД. ГОСТ 5781-82	2	
БЧ	10		6.013.130	Ф6 А-III L=130	16	0.03КГ
				МАТЕРИАЛЫ		
				БЕТОН ТЯЖЕЛЫЙ М300		0.70М3
				1.020-1/83 4-1 08-01		
				1Д 12.33		
				СБОРОЧНЫЕ ЕДИНИЦЫ		
А	1		1.020-1/83 4-2 01-03	ИЗД.ЗАКЛ. СБОРНОЕ СМН-4	2	
А4	2		1.020-1/83 4-2 02	КАРКАС УКР. СБ. СКР-1	1	
А4	3		1.020-1/83 4-2 36-02	КАРКАС ПЛОСКИЙ КР-3	2	
А4	4		1.020-1/83 4-2 40-03	КАРКАС ПЛОСКИЙ КР-27	4	
А4	5		1.020-1/83 4-2 51-01	КАРКАС ПЛОСКИЙ КР-34	1	
А4	6		1.020-1/83 4-2 10	СЕТКА С-15	1	
А4	7		1.020-1/83 4-2 10-01	СЕТКА С-16	1	
А4	8		1.020-1/83 4-2 53	СЕТКА С-96	2	
				ДЕТАЛИ		
А3	9		1.400-9 ВЫПУСК 1	ПЕТЛЯ УНИФ. УП1-5 СТ. ОТД. ГОСТ 5781-82	2	
БЧ	10		6.013.130	Ф6 А-III L=130	16	0.03КГ
				МАТЕРИАЛЫ		
				БЕТОН ТЯЖЕЛЫЙ М300		0.62М3

ВЗАМ ИНВ № | ПОДПИСЬ И ДАТА | ИНВ № ПОДЛ

НАЧ.ОТД.	Волынский	
Н.КОНТР.	Пригорев	
ГЛ.КОНСТР	Шац	
ГИП	Острова	
РАЗРАБ.	Носова	
ПРОВЕРИЛ	Осина	
ИСПОЛНИЛ	Васильева	

1.020-1/83.4-1 08

ДИАФРАГМА ЖЕСТКОСТИ

СТАДИЯ	ЛИСТ	ЛИСТОВ
Р		1

ЦНИИЭП торгово-бытовых зданий и туристских комплексов

19858 20

ФОРМАТ А4

Рис. 1

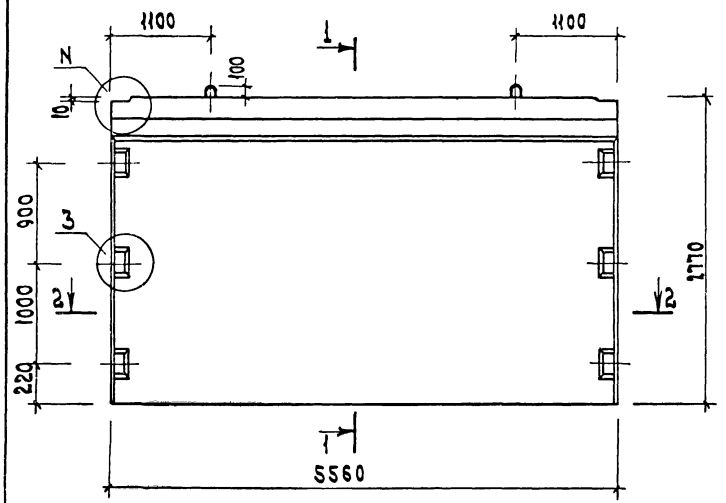

Рис. 2
отличное от рис. 1

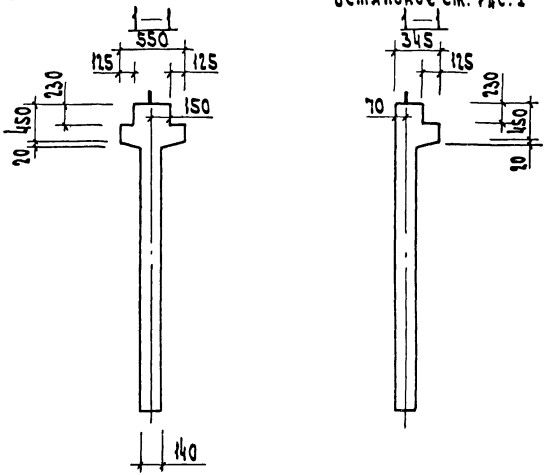

2—2

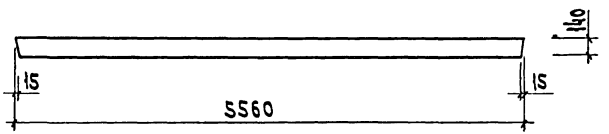

Обозначение	Марка	Рис.	N	Масса кг
1.020-1|83.4-1 07	2ДБ6.28	1,3	1	7250
-01	1ДБ6.28	2,4	2	6300

Нач. отд.	Волынский		1.020-1|83.4-1 07СБ		
Гл. констр.	Шац		Диафрагма жесткости Сборочный чертеж	Стадия	Масса	Масшт.
Н. контр.	Лучкина			Р	СМ ТАБЛ	
ГИП	Острова			Лист 1	Листов 2	
ГИП	Осина			ЦНИИЭП торгово-бытовых зданий и туристских комплексов		
Проверил	Кассава					
Разработ.	Васильева					

Инв. № подл. | Подп. и дата | Взам. инв. №

РИС. 3

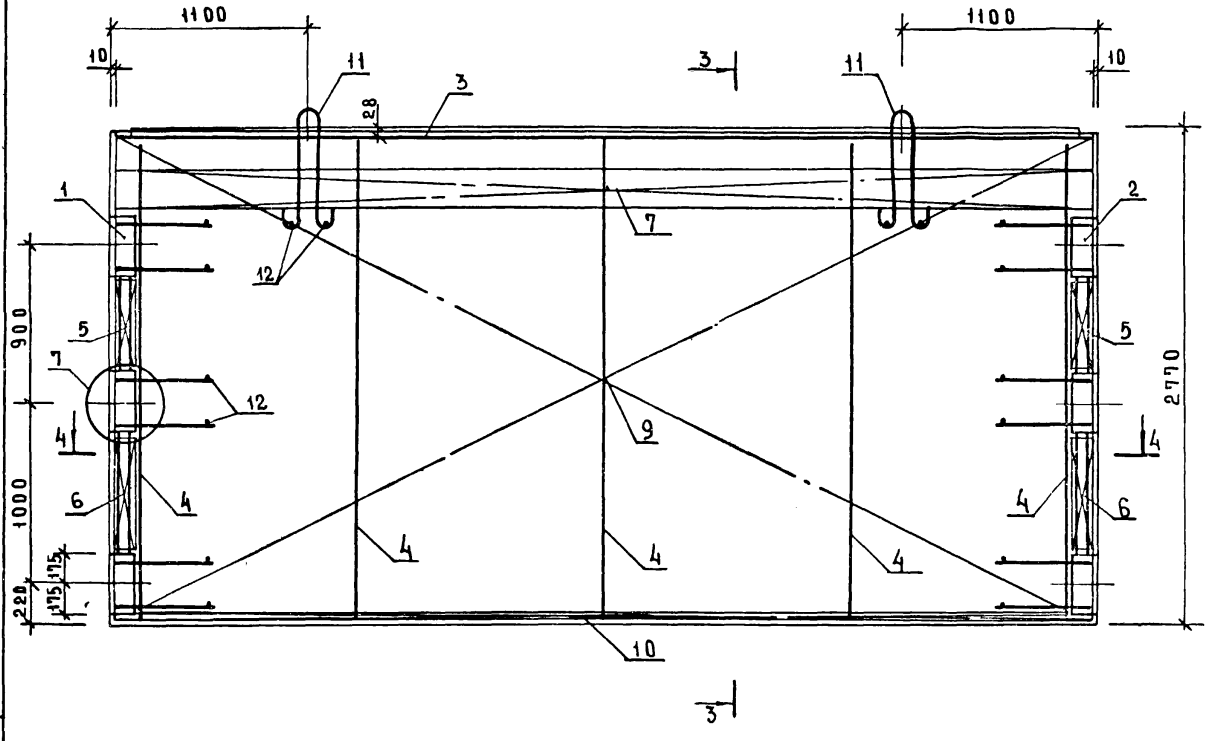

РИС. 4

ОСТАЛЬНОЕ СМ. РИС. 3

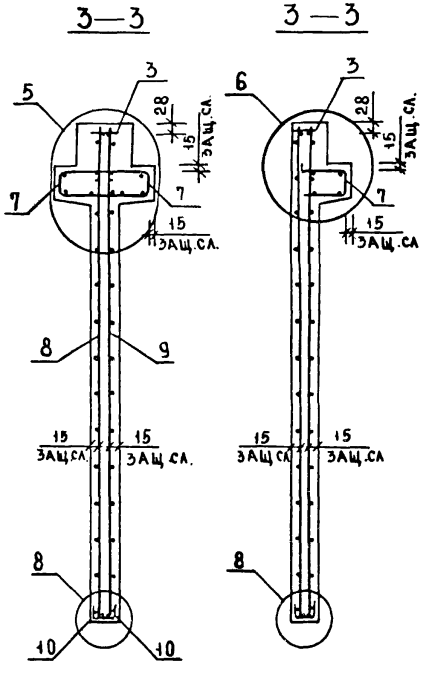

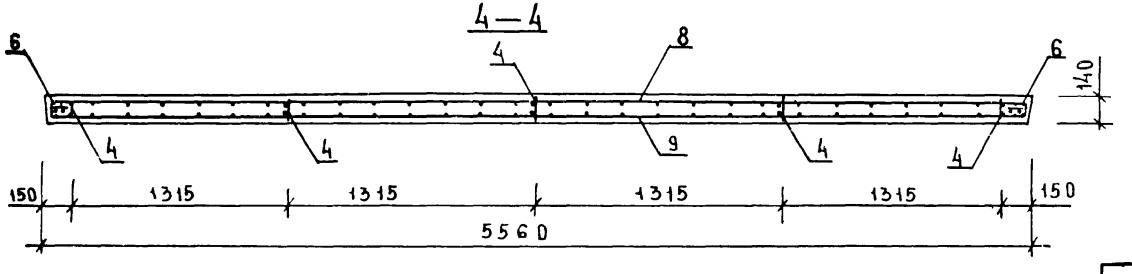

ИНВ № ПОДЛ | ПОДПИСЬ И ДАТА | ВЗАМ. ИНВ. №

1.020-1/83.4-107СБ	ЛИСТ 2

19858 22 ФОРМАТ А3

Рис. 1

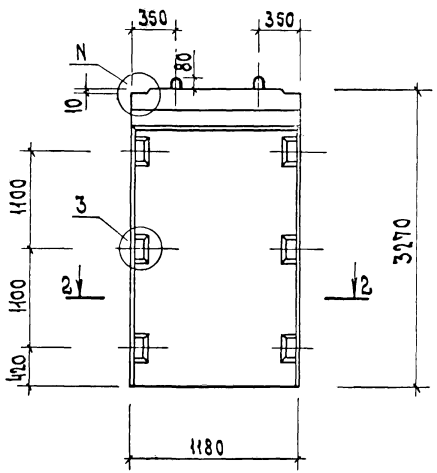

2—2

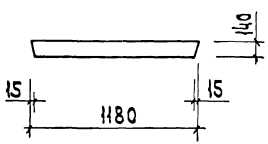

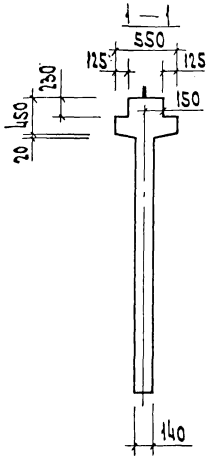

Рис. 2
вставной см. рис. 1

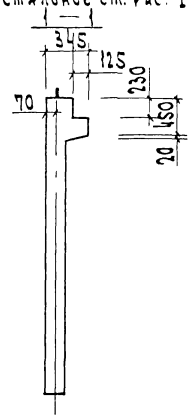

Обозначение	Марка	Рис.	N	Масса кг
1.020-1/83.4-1 08	2Д 12.33	1,3	1	1750
-01	1Д 12.33	2,4	2	1550

Нач.отд.	Волынский		
Гл.конст.	ЦИЦ		
Н.контр.	Лукина		
ГИП	Острова		
ГИП	Осика		
Провер.	Кассова		
Разраб.	Васильева		

1.020-1/83.4-1 08 СБ

Диафрагма жесткости
Сборочный чертеж

Стадия	Масса	Масшт.
Р	см. табл.	
Лист 1	Листов 2	

ЦНИИЭП торгово-бытовых зданий и туристских комплексов

Инв. № подл. | Подп. и дата | Взам. инв. №

ФОРМАТ А3

РИС 3

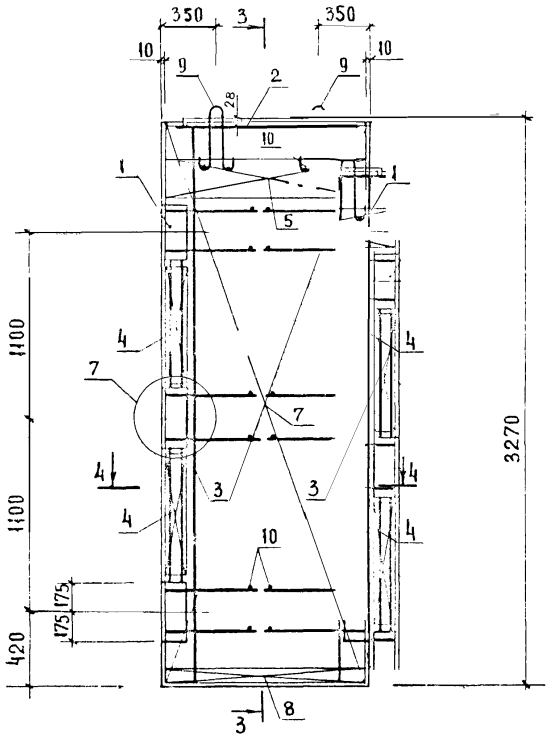

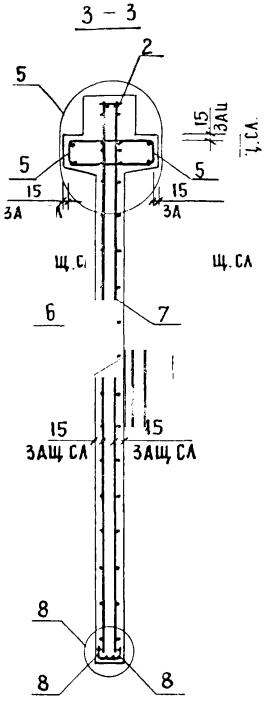

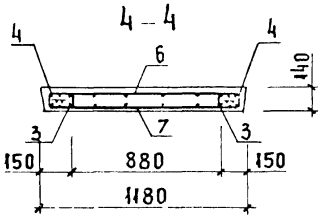

РИС 4

ОСТАЛЬНОЕ СМ РИС 3

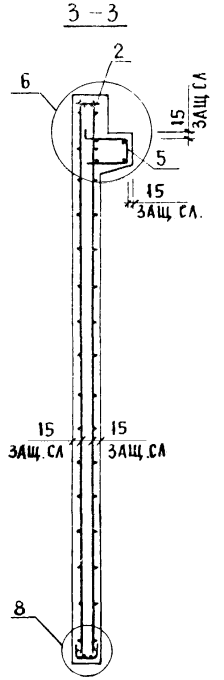

Инв. № подл. | Подпись и дата | Взамен инв. №

1.020-1/83.4.1 08СБ

Лист 2

19858 24

Формат А3

ФОРМАТ	ЗОНА	ПОЗ	ОБОЗНАЧЕНИЕ	НАИМЕНОВАНИЕ	КОЛ.	ПРИМЕЧАНИЕ
				ДОКУМЕНТАЦИЯ		
А3			1.020-1/83 4-1 09СБ	СБОРОЧНЫЙ ЧЕРТЕЖ		
А3			1.020-1/83 4-1 00ВС	ВЫБОРКА СТАЛИ		
А3			1.020-1/83 4-1 00У	УЗЛЫ		
А3			1.020-1/83 4-1 00ТО	ТЕХНИЧЕСКОЕ ОПИСАНИЕ		
			ПЕРЕМЕННЫЕ ДАННЫЕ	ДЛЯ ИСПОЛНЕНИЙ:		
				1.020-1/83 4-1 09		
				2Д 26.33		
				СБОРОЧНЫЕ ЕДИНИЦЫ		
А3	1		1.020-1/83 4-2 01-03	ИЗД.ЗАКЛ. СБОРНОЕ СМН-4	2	
А4	2		1.020-1/83 4-2 02-03	КАРКАС УКР. СБ. СКР-4	1	
А4	3		1.020-1/83 4-2 36-02	КАРКАС ПЛОСКИЙ КР-3	3	
А4	4		1.020-1/83 4-2 40-03	КАРКАС ПЛОСКИЙ КР-27	4	
А4	5		1.020-1/83 4-2 51-06	КАРКАС ПЛОСКИЙ КР-39	2	
А4	6		1.020-1/83 4-2 11	СЕТКА С-17	1	
А4	7		1.020-1/83 4-2 11-01	СЕТКА С-18	1	
А4	8		1.020-1/83 4-2 53-01	СЕТКА С-97	2	
				ДЕТАЛИ		
А3	9		1.400-9 ВЫПУСК 1	ПЕТЛЯ УНИФ. УП1-9	2	
				СТ. ОТД. ГОСТ 5781-82		
ВЧ	10		6.013.130	Ф6 А-III L=130	16	0.03КГ
				МАТЕРИАЛЫ		
				БЕТОН ТЯЖЕЛЫЙ М300		1.51М3
				1.020-1/83 4-1 09-01		
				1Д 26.33		
				СБОРОЧНЫЕ ЕДИНИЦЫ		
А3	1		1.020-1/83 4-2 01-03	ИЗД.ЗАКЛ. СБОРНОЕ СМН-4	2	
А4	2		1.020-1/83 4-2 02-03	КАРКАС УКР. СБ. СКР-4	1	
А4	3		1.020-1/83 4-2 36-02	КАРКАС ПЛОСКИЙ КР-3	3	
А4	4		1.020-1/83 4-2 40-03	КАРКАС ПЛОСКИЙ КР-27	4	
А4	5		1.020-1/83 4-2 51-07	КАРКАС ПЛОСКИЙ КР-40	1	
А4	6		1.020-1/83 4-2 11	СЕТКА С-17	1	
А4	7		1.020-1/83 4-2 11-01	СЕТКА С-18	1	
А4	8		1.020-1/83 4-2 53-01	СЕТКА С-97	2	
				ДЕТАЛИ		
А3	9		1.400-9 ВЫПУСК 1	ПЕТЛЯ УНИФ. УП1-9	2	
				СТ. ОТД. ГОСТ 5781-82		
БЧ	10		6.013.130	Ф6 А-III L=130	16	0.03КГ
				МАТЕРИАЛЫ		
				БЕТОН ТЯЖЕЛЫЙ М300		1.34М3

ЭПВЦ Киев ЗНИИЭП — ОПЕРАТОР ТЛП КОРТ — САВЧЕНКО

ВЗАМ ИНВ № — ПОДПИСЬ И ДАТА — ИНВ № ПОДЛ

НАЧОТД	Волынский	
Н.КОНТР	Пригорев	
ГЛ.КОНСТР	Шац	
ГИП	Острова	
РАЗРАБ	Носова	
ПРОВЕРИЛ	Осина	
ИСПОЛНИЛ	Васильева	

1.020-1/83. 4-1 09

ДИАФРАГМА ЖЕСТКОСТИ

СТАДИЯ	ЛИСТ	ЛИСТОВ
Р		1

ЦНИИЭП торгово-бытовых зданий и туристских комплексов

ФОРМАТ	ЗОНА	ПОЗ	ОБОЗНАЧЕНИЕ	НАИМЕНОВАНИЕ	КОЛ.	ПРИМЕЧАНИЕ
				ДОКУМЕНТАЦИЯ		
А3			1.020-1/83 4-1 10СБ	СБОРОЧНЫЙ ЧЕРТЕЖ		
А3			1.020-1/83 4-1 00ВС	ВЫБОРКА СТАЛИ		
А3			1.020-1/83 4-1 00У	УЗЛЫ		
А3			1.020-1/83 4-1 00ТО	ТЕХНИЧЕСКОЕ ОПИСАНИЕ		
			ПЕРЕМЕННЫЕ ДАННЫЕ	ДЛЯ ИСПОЛНЕНИЙ:		
				1.020-1/83 4-1 10		
				2Д 30.33		
				СБОРОЧНЫЕ ЕДИНИЦЫ		
А	1		1.020-1/83 4-2 01-03	ИЗД.ЗАКЛ. СБОРНОЕ СМН-4	2	
А4	2		1.020-1/83 4-2 02-04	КАРКАС УКР. СБ. СКР-5	1	
А4	3		1.020-1/83 4-2 36-02	КАРКАС ПЛОСКИЙ КР-3	3	
А4	4		1.020-1/83 4-2 40-03	КАРКАС ПЛОСКИЙ КР-27	4	
А4	5		1.020-1/83 4-2 51-08	КАРКАС ПЛОСКИЙ КР-41	2	
А4	6		1.020-1/83 4-2 12	СЕТКА С-19	1	
А4	7		1.020-1/83 4-2 12-01	СЕТКА С-20	1	
А4	8		1.020-1/83 4-2 53-02	СЕТКА С-98	2	
				ДЕТАЛИ		
А3	9		1.400-9 ВЫПУСК 1	ПЕТЛЯ УНИФ. УП1-11	2	
				СТ. ОТД. ГОСТ 5781-82		
ВЧ	10		6.013.130	Ф6 А-III L=130	16	0.03КГ
				МАТЕРИАЛЫ		
				БЕТОН ТЯЖЕЛЫЙ М300		1.76М3
				1.020-1/83 4-1 10-01		
				1Д 30.33		
				СБОРОЧНЫЕ ЕДИНИЦЫ		
А	1		1.020-1/83 4-2 01-03	ИЗД.ЗАКЛ. СБОРНОЕ СМН-4	2	
А4	2		1.020-1/83 4-2 02-04	КАРКАС УКР. СБ. СКР-5	1	
А4	3		1.020-1/83 4-2 36-02	КАРКАС ПЛОСКИЙ КР-3	3	
А4	4		1.020-1/83 4-2 40-03	КАРКАС ПЛОСКИЙ КР-27	4	
А4	5		1.020-1/83 4-2 51-09	КАРКАС ПЛОСКИЙ КР-42	1	
А4	6		1.020-1/83 4-2 12	СЕТКА С-19	1	
А4	7		1.020-1/83 4-2 12-01	СЕТКА С-20	1	
А4	8		1.020-1/83 4-2 53-02	СЕТКА С-98	2	
				ДЕТАЛИ		
А3	9		1.400-9 ВЫПУСК 1	ПЕТЛЯ УНИФ. УП1-11	2	
				СТ. ОТД. ГОСТ 5781-82		
БЧ	10		6.013.130	Ф6 А-III L=130	16	0.03КГ
				МАТЕРИАЛЫ		
				БЕТОН ТЯЖЕЛЫЙ М300		1.56М3

ЭПВЦ Киев ЗНИИЭП — ОПЕРАТОР ТЛП КОРТ

ВЗАМ ИНВ № — ПОДПИСЬ И ДАТА — ИНВ № ПОДЛ

НАЧОТД	Волынский	
Н.КОНТР	Пригорев	
ГЛ.КОНСТР	Шац	
ГИП	Осина	
РАЗРАБ	Васильева	
ПРОВЕРИЛ	Острова	
ИСПОЛНИЛ	Носова	

1.020-1/83. 4-1 10

ДИАФРАГМА ЖЕСТКОСТИ

СТАДИЯ	ЛИСТ	ЛИСТОВ
Р		1

ЦНИИЭП торгово-бытовых зданий и туристских комплексов

Рис. 1

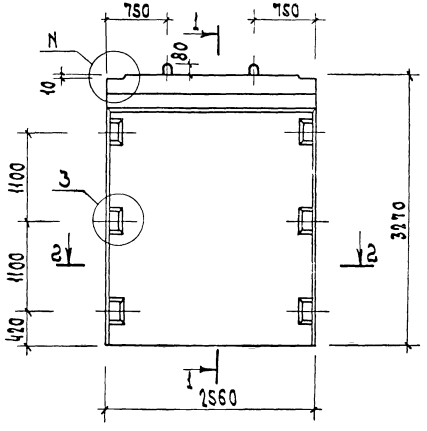

2—2

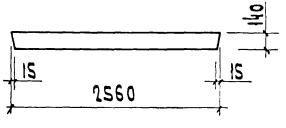

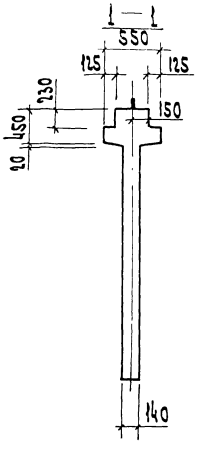

Рис. 2

Остальное см. рис 1

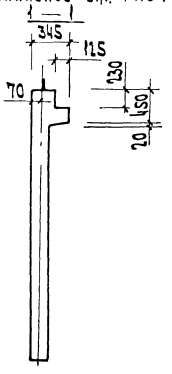

Обозначение	Марка	Рис.	N	Масса кг
1.020-1 | 83. 4-1 09	2Д 26.33	1,3	1	3780
-01	1Д 26.33	2,4	2	3350

Нач.отд.	Волынский		
Гл.конст.	Шац		
Н.контр.	Лукина		
ГИП	Острова		
ГИП	Осина		
Провер.	Носова		
Разраб.	Васильева		

1.020-1 | 83. 4-1 09 СБ

Диафрагма жесткости
Сборочный чертеж

Стадия	Масса	Масштаб
Р	см. табл.	

Лист 1 Листов 2

ЦНИИЭП торгово-бытовых зданий и туристских комплексов

Инв. N подл. | Подп. и дата | Взам. инв. N

Рис. 3

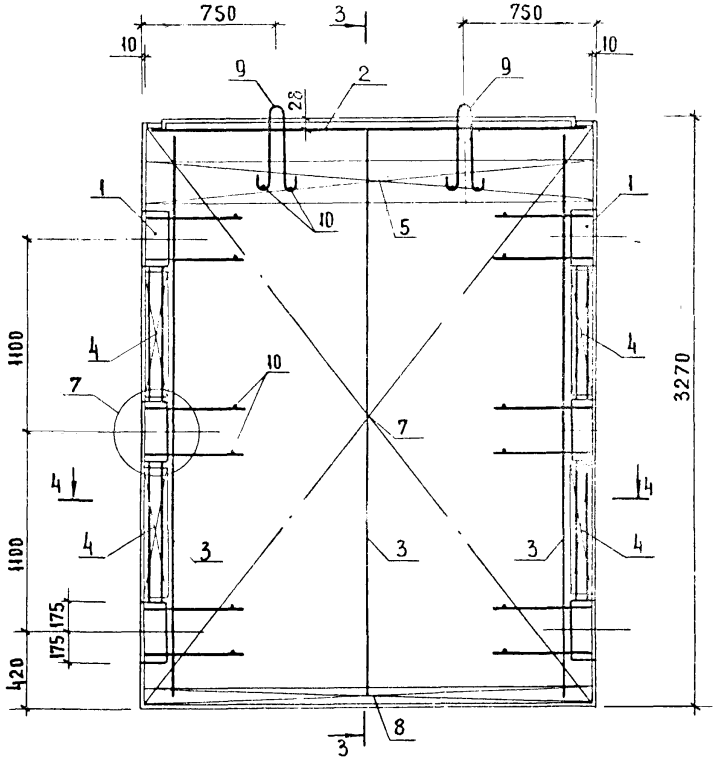

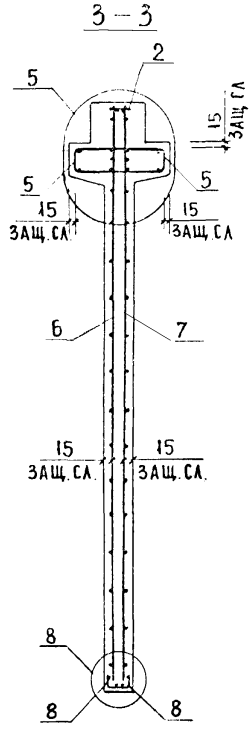

Рис. 4

ОСТАЛЬНОЕ СМ РИС. 3

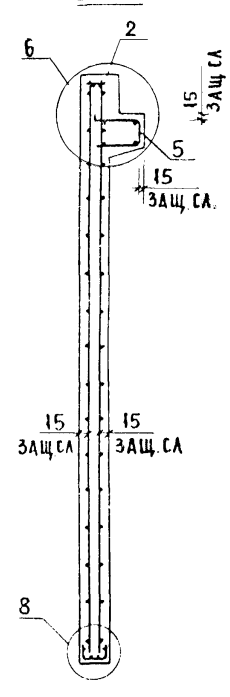

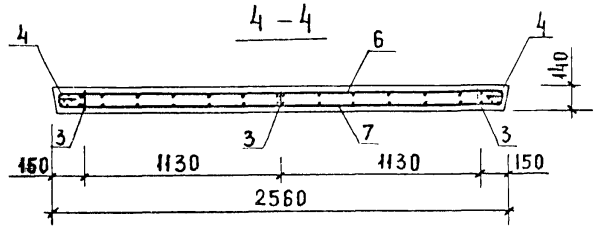

Инв.№ подл.	Подпись и дата	Взамен инв.№

РИС. 1

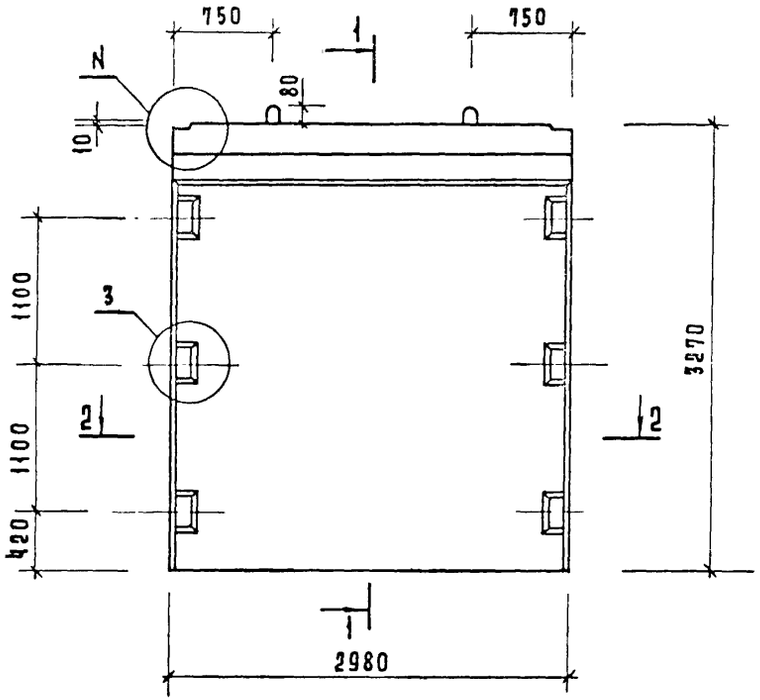

2—2

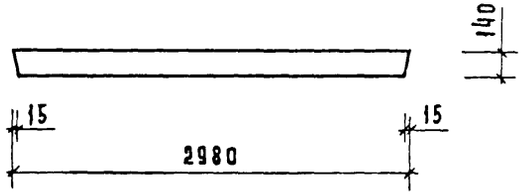

РИС. 2

ОСТАЛЬНОЕ СМ. РИС.1

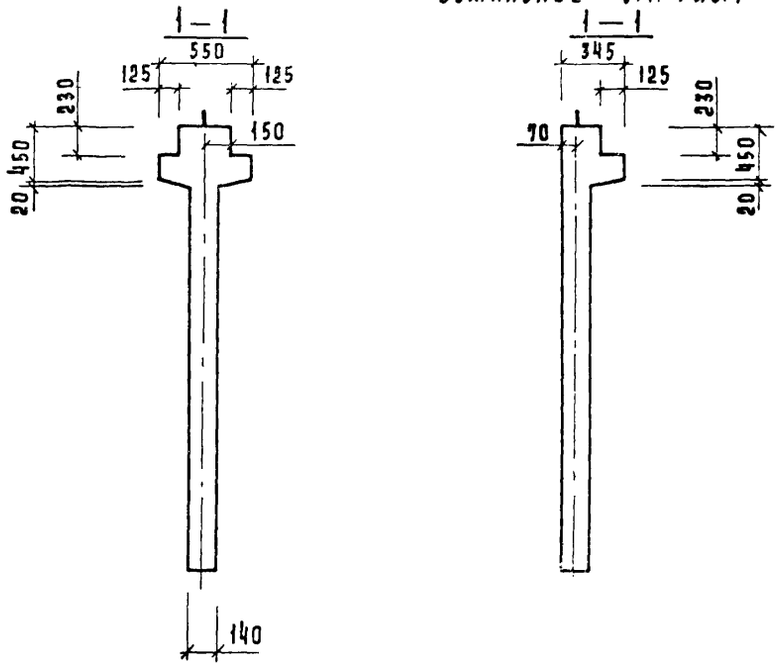

Обозначение	Марка	Рис.	N	Масса кг
1.020-1/83.4-1 10	2Д 30.33	1,3	1	4400
-01	1Д 30.33	2,4	2	3900

Нач. отд.	Волынский		
Н. контр.	Лукина		
Гл. конс.	Шац		
ГИП	Острова		
ГИП	Осина		
Провер.	Носова		
Разраб.	Васильева		

1.020-1/83.4-1 10 СБ

Диафрагма жесткости
Сборочный чертеж

Стадия	Масса	Масштаб
Р	См. табл.	
Лист 1	Листов 2	

ЦНИИЭП торгово-бытовых зданий и туристских комплексов

Инв. N подл. | Подпись и дата | Взамен. инв. N

Рис. 3

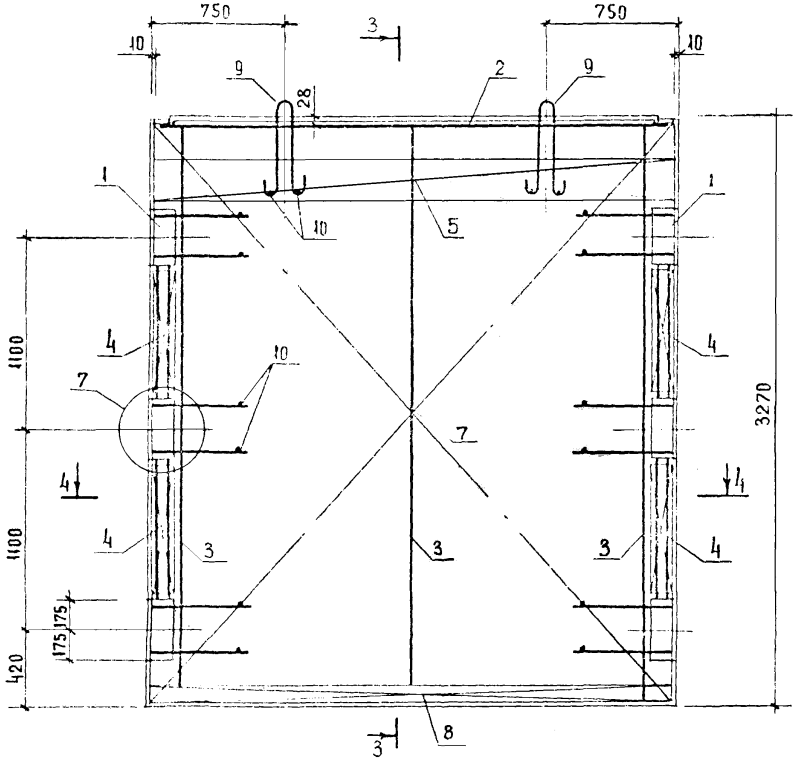

3 - 3

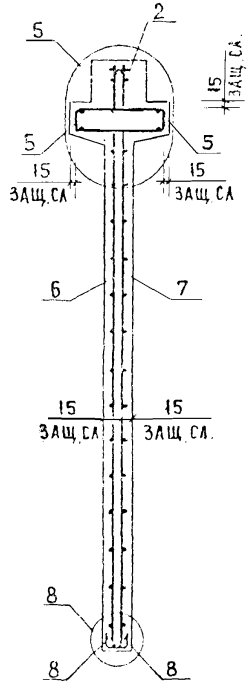

4 – 4

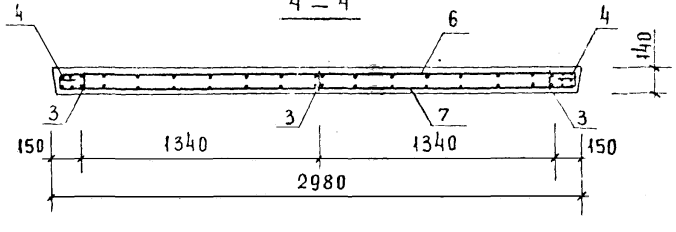

Рис. 4

ОСТАЛЬНОЕ СМ. РИС. 3

3 - 3

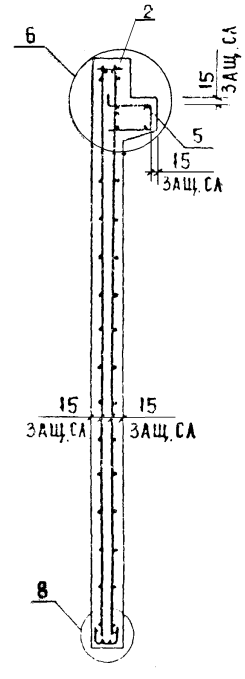

Инв. № подл. | Подпись и дата | Взамен инв.№

1.020-1/83.4-1 10 СБ	Лист 2

19858 29 Формат А3

ФОРМАТ	ЗОНА	ПОЗ	ОБОЗНАЧЕНИЕ	НАИМЕНОВАНИЕ	КОЛ	ПРИМЕЧАНИЕ
				ДОКУМЕНТАЦИЯ		
А3			1.020-1/83 4-1 11СБ	СБОРОЧНЫЙ ЧЕРТЕЖ		
А3			1.020-1/83 4-1 СОБС	ВЫБОРКА СТАЛИ		
А3			1.020-1/83 4-1 СОУ	УЗЛЫ		
А3			1.020-1/83 4-1 ООТО	ТЕХНИЧЕСКОЕ ОПИСАНИЕ		
				ПЕРЕМЕННЫЕ ДАННЫЕ ДЛЯ ИСПОЛНЕНИЙ:		
				1.020-1/83 4-1 11		
				2Д 56.33		
				СБОРОЧНЫЕ ЕДИНИЦЫ		
А3	1		1.020-1/83 4-2 01-03	ИЗД.ЗАКЛ. СБОРНОЕ СМН-4	2	
А4	2		1.020-1/83 4-2 02-06	КАРКАС УКР. СБ. СКР-7	1	
А4	3		1.020-1/83 4-2 36-02	КАРКАС ПЛОСКИЙ КР-3	5	
А4	4		1.020-1/83 4-2 40-03	КАРКАС ПЛОСКИЙ КР-27	4	
А4	5		1.020-1/83 4-2 51-12	КАРКАС ПЛОСКИЙ КР-45	2	
А4	6		1.020-1/83 4-2 13	СЕТКА С-21	1	
А4	7		1.020-1/83 4-2 13-01	СЕТКА С-22	1	
А4	8		1.020-1/83 4-2 53-03	СЕТКА С-99	2	
				ДЕТАЛИ		
А4	9		1.020-1/83 4-2 63	ПЕТЛЯ СТРОП. СПВ-7 СТ. ОТД. ГОСТ 5781-82	2	
ВЧ	10		6.013.130	Ф6 А-III L=130	16	0.03КГ
				МАТЕРИАЛЫ		
				БЕТОН ТЯЖЕЛЫЙ М300		3.29М3
				1.020-1/83 4-1 11-01		
				1Д 56.33		
				СБОРОЧНЫЕ ЕДИНИЦЫ		
А3	1		1.020-1/83 4-2 01-03	ИЗД.ЗАКЛ. СБОРНОЕ СМН-4	2	
А4	2		1.020-1/83 4-2 02-06	КАРКАС УКР. СБ. СКР-7	1	
А4	3		1.020-1/83 4-2 36-02	КАРКАС ПЛОСКИЙ КР-3	5	
А4	4		1.020-1/83 4-2 40-03	К КАРКАС ПЛОСКИЙ КР-27	4	
А4	5		1.020-1/83 4-2 51-13	КАРКАС ПЛОСКИЙ КР-46	1	
А4	6		1.020-1/83 4-2 13	СЕТКА С-21	1	
А4	7		1.020-1/83 4-2 13-01	СЕТКА С-22	1	
А4	8		1.020-1/83 4-2 53-03	СЕТКА С-99	2	
				ДЕТАЛИ		
А4	9		1.020-1/83 4-2 63	ПЕТЛЯ СТРОП. СПВ-7 СТ. ОТД. ГОСТ 5781-82	2	
ВЧ	10		6.013.130	Ф6 А-III L=130	16	0.03КГ
				МАТЕРИАЛЫ		
				БЕТОН ТЯЖЕЛЫЙ М300		2.92М3

ЭПВЦ КиевЗНИИЭП | ОПЕРАТОР ТЛП КОРТ | САВЧЕНКО

ВЗАМ. ИНВ. № | ПОДПИСЬ И ДАТА | ИНВ. № ПОДЛ.

НАЧ.ОТД.	Вольнский	
Н.КОНТР.	Григорев	
ГЛ.КОНСТР.	Шац	
ГИП	Острова	
РАЗРАБ.	Носова	
ПРОВЕРИЛ	Осина	
ИСПОЛНИЛ	Васильева	

1.020-1/83.4-1 11

ДИАФРАГМА ЖЕСТКОСТИ

СТАДИЯ	ЛИСТ	ЛИСТОВ
Р		1

ЦНИИЭП торгово-бытовых зданий и туристских комплексов

ФОРМАТ А4

ФОРМАТ	ЗОНА	ПОЗ	ОБОЗНАЧЕНИЕ	НАИМЕНОВАНИЕ	КОЛ	ПРИМЕЧАНИЕ

ЭПВЦ Киев ЗНИИЭП | ОПЕРАТОР ТЛП КОРТ

ВЗАМ. ИНВ. № | ПОДПИСЬ И ДАТА | ИНВ. № ПОДЛ.

ЛИСТ

ФОРМАТ А

Рис. 1

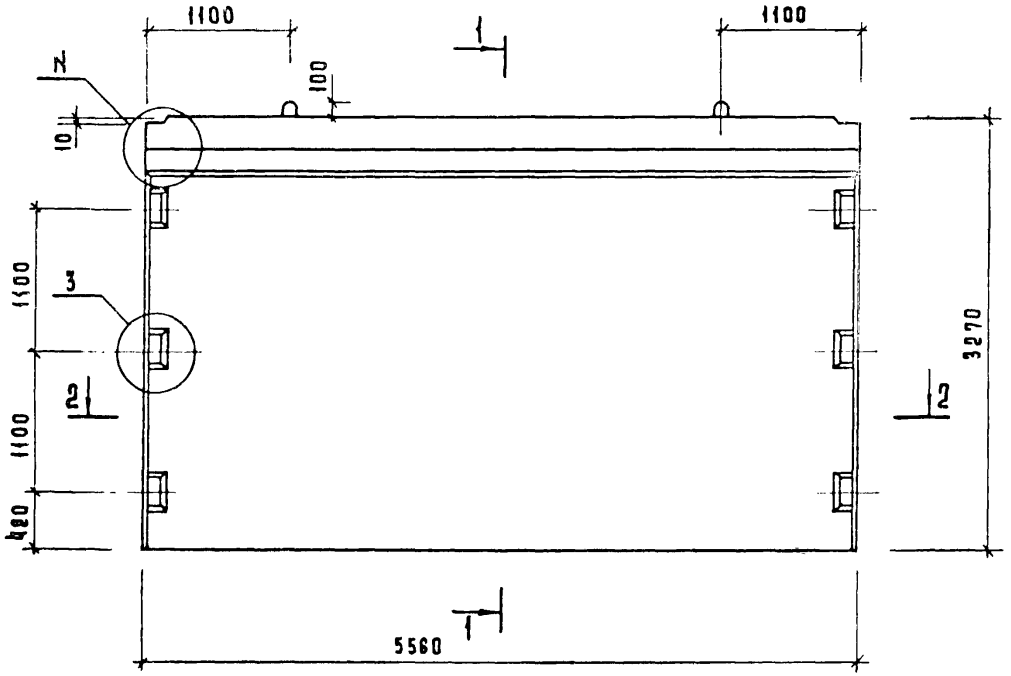

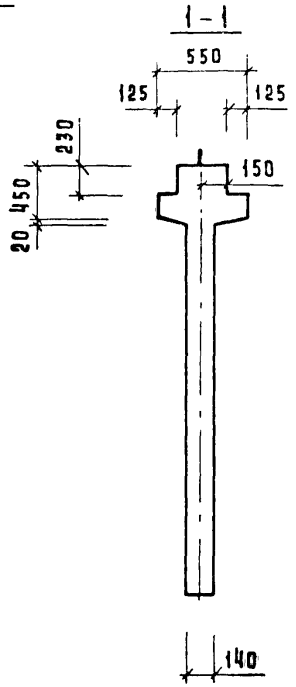

Рис. 2

остальное см. рис. 1

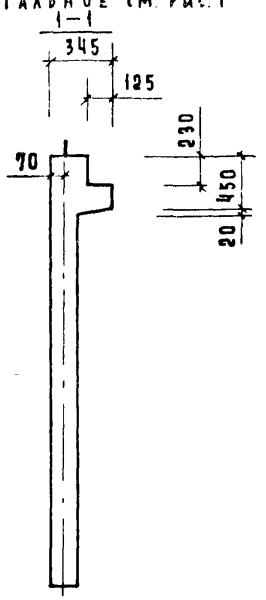

2-2

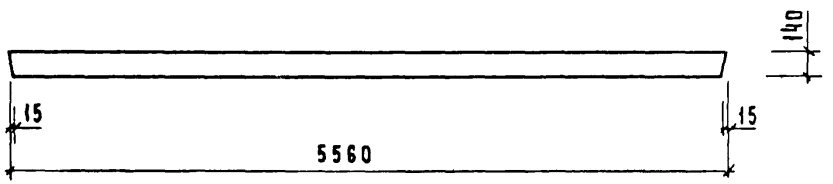

Обозначение	Марка	Рис.	N	Масса кг
1.020-1/83.4-1 11	2Д 56.33	1,3	1	8230
-01	1Д 56.33	2,4	2	7300

Нач. отд.	Волынский		
Н. контр.	Лукина		
Гл. конс.	Шац		
ГИП	Острова		
ГИП	Осина		
Провер.	Носова		
Разраб.	Васильева		

1.020-1/83.4-1 11 СБ

Диафрагма жесткости

Сборочный чертеж

Стадия	Масса	Масштаб
Р	См. табл.	
Лист 1	Листов 2	

ЦНИИЭП торгово-бытовых зданий и туристских комплексов

Инв. N подл. | Подпись и дата | Взам. инв. N

19858 31

Формат А3

Рис. 3

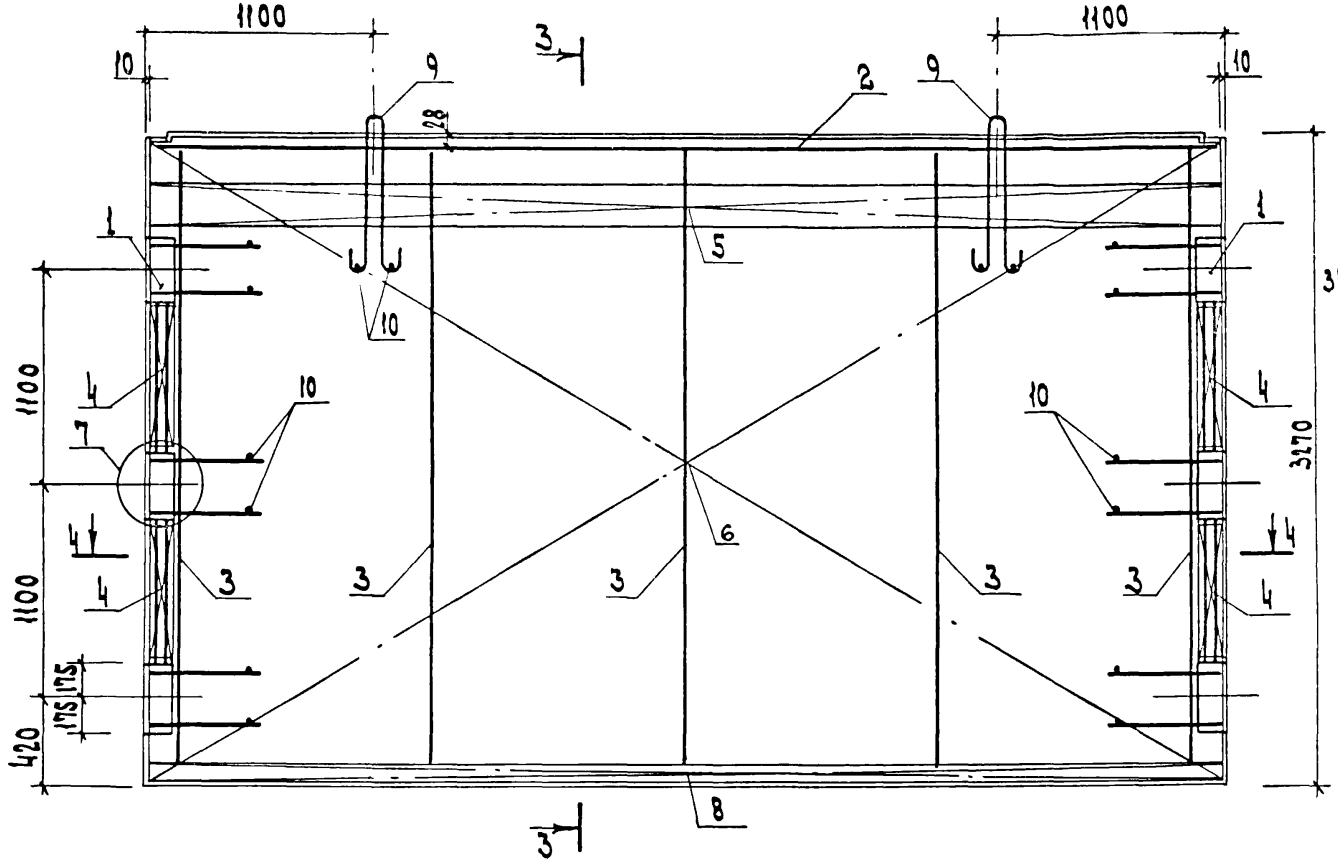

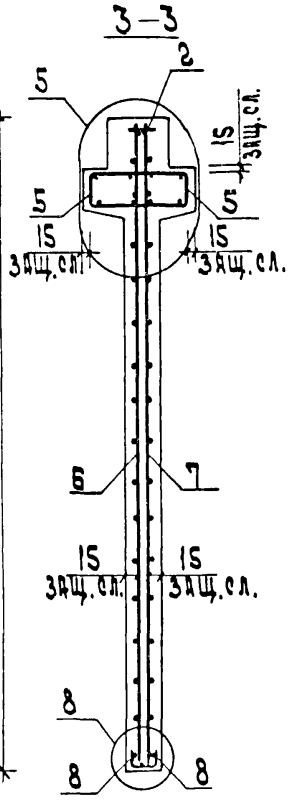

Рис. 4

остальное см. рис.3

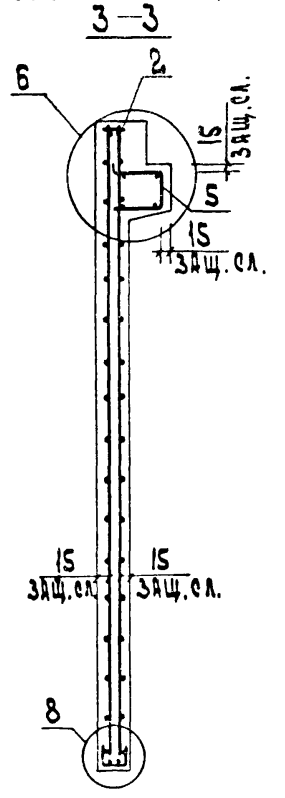

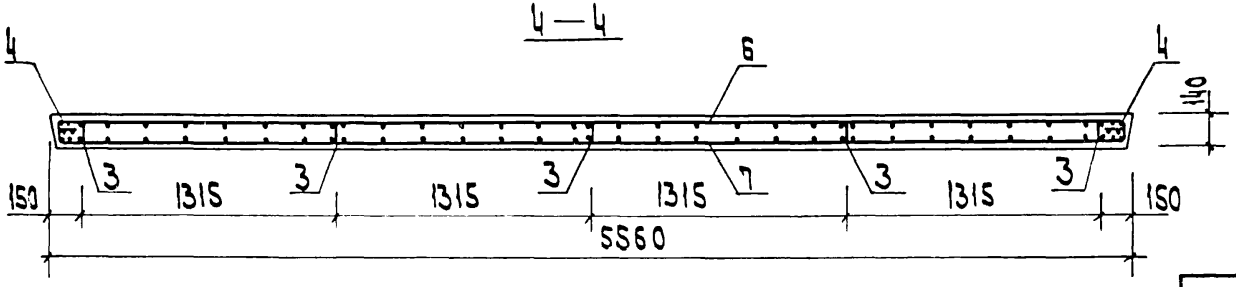

Инв.№ подл.	Подп. и дата	Взам. инв.№

1.020-1/83. 4-1 11 СБ

Лист 2

Формат А3

ФОРМАТ	ЗОНА	ПОЗ	ОБОЗНАЧЕНИЕ	НАИМЕНОВАНИЕ	КОЛ	ПРИМЕЧАНИЕ
				ДОКУМЕНТАЦИЯ		
А3			1.020-1/83 4-1 12СБ	СБОРОЧНЫЙ ЧЕРТЕЖ		
А3			1.020-1/83 4-1 00ВС	ВЫБОРКА СТАЛИ		
А3			1.020-1/83 4-1 00У	УЗЛЫ		
А3			1.020-1/83 4-1 00ТО	ТЕХНИЧЕСКОЕ ОПИСАНИЕ		
			ПЕРЕМЕННЫЕ ДАННЫЕ	ДЛЯ ИСПОЛНЕНИЙ:		
				1.020-1/83 4-1 12		
				2ДП 26.28		
				СБОРОЧНЫЕ ЕДИНИЦЫ		
А3	1		1.020-1/83 4-2 01-01	ИЗД.ЗАКЛ. СБОРНОЕ СМН-2	1	
А3	2		1.020-1/83 4-2 01-02	ИЗД.ЗАКЛ. СБОРНОЕ СМН-3	1	
А4	3		1.020-1/83 4-2 02-03	КАРКАС УКР. СБ. СКР-4	1	
А4	4		1.020-1/83 4-2 36-01	КАРКАС ПЛОСКИЙ КР-2	2	
А4	5		1.020-1/83 4-2 36-06	КАРКАС ПЛОСКИЙ КР-7	2	
А4	6		1.020-1/83 4-2 40-01	КАРКАС ПЛОСКИЙ КР-25	2	
А4	7		1.020-1/83 4-2 40-02	КАРКАС ПЛОСКИЙ КР-26	2	
А4	8		1.020-1/83 4-2 51-06	КАРКАС ПЛОСКИЙ КР-39	2	
А4	9		1.020-1/83 4-2 14	СЕТКА С-23	1	
А4	10		1.020-1/83 4-2 14-01	СЕТКА С-24	1	
А4	11		1.020-1/83 4-2 14-02	СЕТКА С-25	1	
А4	12		1.020-1/83 4-2 14-03	СЕТКА С-26	1	
А4	13		1.020-1/83 4-2 53-04	СЕТКА С-100	4	
А4	14		1.020-1/83 4-2 43	СЕТКА С-107	2	
				ДЕТАЛИ		
А3	15		1.400-9 ВЫПУСК 1	ПЕТЛЯ УНИФ. УП1-7	2	
А4	16		1.020-1/83 4-2 57	СТЕРЖЕНЬ ГНУТЫЙ СГ	6	
				СТ. ОТД. ГОСТ 5781-82		
БЧ	17		6.013.130	Ф6 А-III L=130	36	0.03КГ
БЧ	18		25.013.2720	Ф25 А-III L=2720	4	10.5КГ
				МАТЕРИАЛЫ		
				БЕТОН ТЯЖЕЛЫЙ М300		0.94М3
				1.020-1/83 4-1 12-01		
				1ДП 26.28		
				СБОРОЧНЫЕ ЕДИНИЦЫ		
А3	1		1.020-1/83 4-2 01-01	ИЗД.ЗАКЛ. СБОРНОЕ СМН-2	1	
А3	2		1.020-1/83 4-2 01-02	ИЗД.ЗАКЛ. СБОРНОЕ СМН-3	1	
А4	3		1.020-1/83 4-2 02-03	КАРКАС УКР. СБ. СКР-4	1	
А4	4		1.020-1/83 4-2 36-01	КАРКАС ПЛОСКИЙ КР-2	2	
А4	5		1.020-1/83 4-2 36-06	КАРКАС ПЛОСКИЙ КР-7	2	
А4	6		1.020-1/83 4-2 40-01	КАРКАС ПЛОСКИЙ КР-25	2	
А4	7		1.020-1/83 4-2 40-02	КАРКАС ПЛОСКИЙ КР-26	2	
А4	8		1.020-1/83 4-2 51-07	КАРКАС ПЛОСКИЙ КР-40	1	
А4	9		1.020-1/83 4-2 14	СЕТКА С-23	1	

НАЧ.ОТД	Волынский	
Н.КОНТР	Григорев	
ГЛ.КОНСТР	Шац	
ГИП	Осина	
РАЗРАБ	Васильева	
ПРОВЕРИЛ	Острова	
ИСПОЛНИЛ	Носова	

1.020-1/83.4-1 12

ДИАФРАГМА ЖЕСТКОСТИ

СТАДИЯ	ЛИСТ	ЛИСТОВ
Р	1	2

ЦНИИЭП торгово-бытовых зданий и туристских комплексов

ФОРМАТ А4

ФОРМАТ	ЗОНА	ПОЗ	ОБОЗНАЧЕНИЕ	НАИМЕНОВАНИЕ	КОЛ	ПРИМЕЧАНИЕ
А4	10		1.020-1/83 4-2 14-01	СЕТКА С-24	1	
А4	11		1.020-1/83 4-2 14-02	СЕТКА С-25	1	
А4	12		1.020-1/83 4-2 14-03	СЕТКА С-26	1	
А4	13		1.020-1/83 4-2 53-04	СЕТКА С-100	4	
А4	14		1.020-1/83 4-2 43	СЕТКА С-107	2	
				ДЕТАЛИ		
А3	15		1.400-9 ВЫПУСК 1	ПЕТЛЯ УНИФ. УП1-7	2	
А4	16		1.020-1/83 4-2 57	СТЕРЖЕНЬ ГНУТЫЙ СГ	6	
				СТ. ОТД. ГОСТ 5781-82		
БЧ	17		6.013.130	Ф6 А-III L=130	36	0.03КГ
БЧ	18		25.013.2720	Ф25 А-III L=2720	4	10.5КГ
				МАТЕРИАЛЫ		
				БЕТОН ТЯЖЕЛЫЙ М300		0.77М3

1.020-1/83.4-1 12

Лист 2

Рис. 1

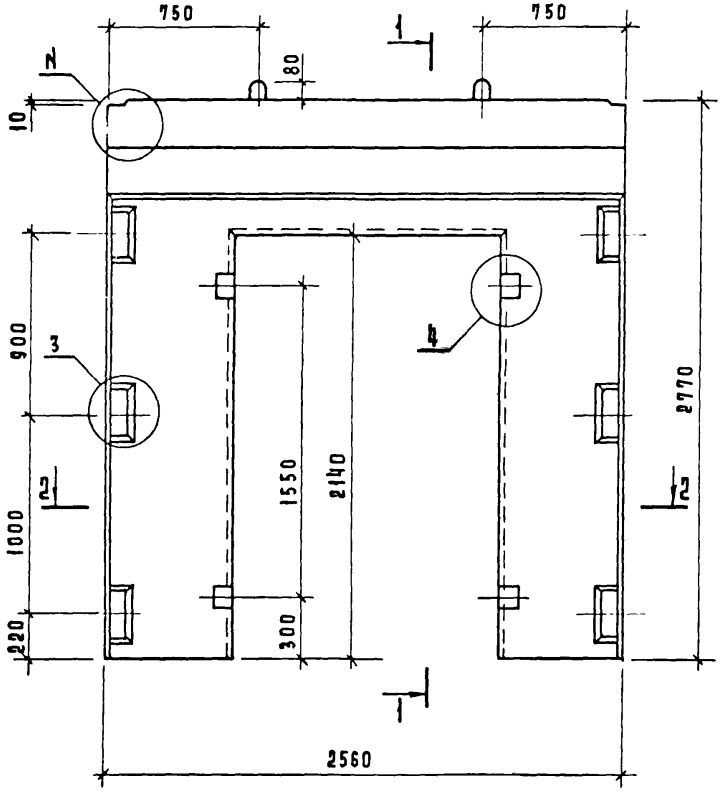

Рис. 2
остальное см. рис. 1

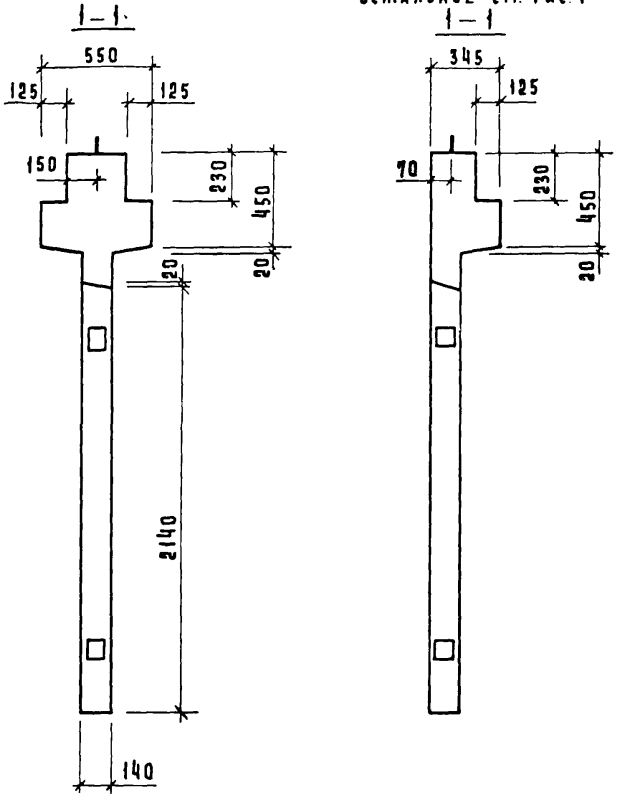

2 – 2

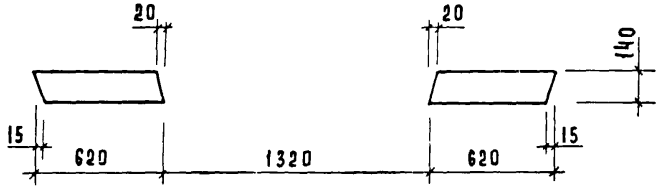

Обозначение	Марка	Рис	N	Масса кг
1.020-1/83 4-1 12	2ДП 26.28	1,3	1	2350
-01	1ДП 26.28	2,4	2	1930

Нач. отд.	Волынский	
Н. контр.	Акукина	
Гл. конс.	Шац	
ГИП	Острова	
ГИП	Осина	
Провер.	Носова	
Разраб	Васильева	

1.020-1/83. 4-1 12 СБ

Диафрагма жесткости
Сборочный чертеж

Стадия	Масса	Масштаб
Р	см. табл.	
Лист 1	Листов 2	

ЦНИИЭП торгово-бытовых зданий и туристских комплексов

Инв. № подл. | Подпись и дата | Взам. инв. №

Рис. 3

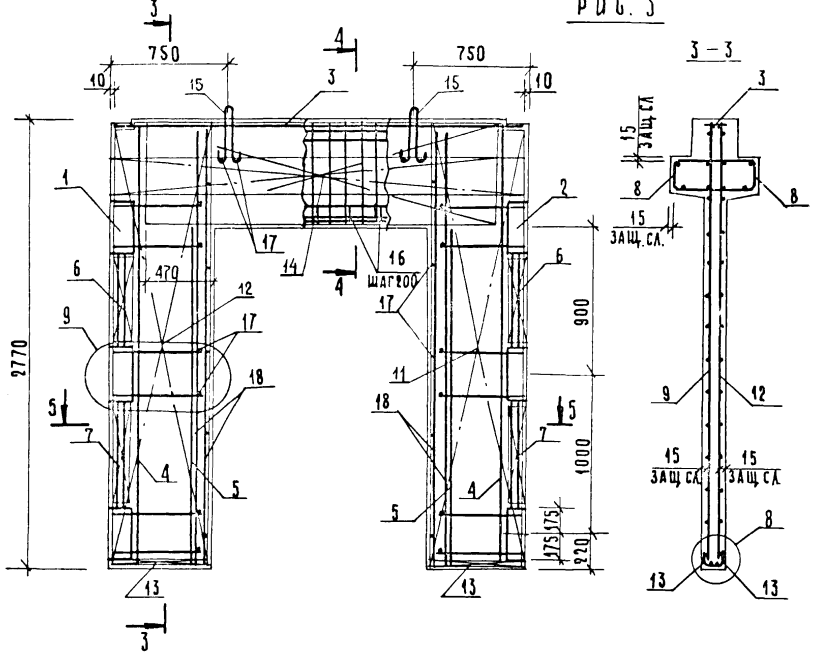

Рис. 4

ОСТАЛЬНОЕ СМ. РИС. 3

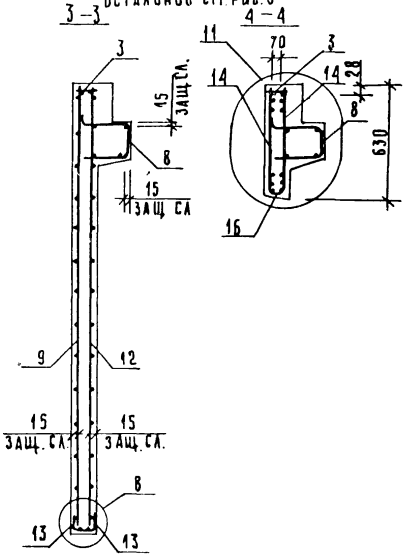

5 – 5

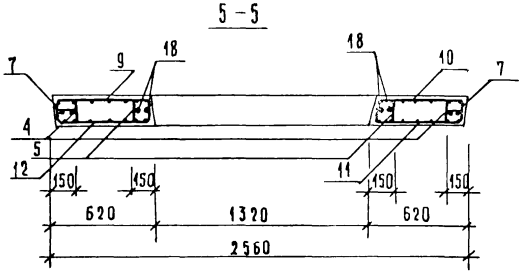

Сетку поз. 14 приварить к каркасу поз 3 электродуговой сваркой (см узлы 10, 11).

Поз. 16 приваривается к хомутам сетки поз. 14 через 200 на длине проема (см узлы 10, 11)

Инв. № подл. | Подпись и дата | Взам. инв. №

САВЧЕНКО

ОПЕРАТОР ТЛП КОРТ

ЭПВЦ КиевЗНИИЭП

ФОРМАТ	ЗОНА	ПОЗ	ОБОЗНАЧЕНИЕ	НАИМЕНОВАНИЕ	КОЛ	ПРИМЕЧАНИЕ
				ДОКУМЕНТАЦИЯ		
А3			1.020-1/83 4-1 13СБ	СБОРОЧНЫЙ ЧЕРТЕЖ		
А3			1.020-1/83 4-1 00ВС	ВЫБОРКА СТАЛИ		
А3			1.020-1/83 4-1 00У	УЗЛЫ		
А3			1.020-1/83 4-1 00ТО	ТЕХНИЧЕСКОЕ ОПИСАНИЕ		
				ПЕРЕМЕННЫЕ ДАННЫЕ ДЛЯ ИСПОЛНЕНИЙ:		
				1.020-1/83 4-1 13		
				2ДП 26.33		
				СБОРОЧНЫЕ ЕДИНИЦЫ		
А3	1		1.020-1/83 4-2 01-03	ИЗД.ЗАКЛ. СБОРНОЕ СМН-4	2	
А4	2		1.020-1/83 4-2 02-03	КАРКАС УКР. СБ. СКР-4	1	
А4	3		1.020-1/83 4-2 36-02	КАРКАС ПЛОСКИЙ КР-3	2	
А4	4		1.020-1/83 4-2 36-06	КАРКАС ПЛОСКИЙ КР-7	2	
А4	5		1.020-1/83 4-2 38	КАРКАС ПЛОСКИЙ КР-16	5	
А4	6		1.020-1/83 4-2 40-03	КАРКАС ПЛОСКИЙ КР-27	4	
А4	7		1.020-1/83 4-2 41	КАРКАС ПЛОСКИЙ КР-29	1	
А4	8		1.020-1/83 4-2 51-06	КАРКАС ПЛОСКИЙ КР-39	2	
А4	9		1.020-1/83 4-2 15	СЕТКА С-27	1	
А4	10		1.020-1/83 4-2 15-01	СЕТКА С-28	1	
А4	11		1.020-1/83 4-2 15-02	СЕТКА С-29	1	
А4	12		1.020-1/83 4-2 15-03	СЕТКА С-30	1	
А4	13		1.020-1/83 4-2 53-04	СЕТКА С-100	4	
А4	14		1.020-1/83 4-2 44	СЕТКА С-108	2	
				ДЕТАЛИ		
А3	15		1.400-9 ВЫПУСК 1	ПЕТЛЯ УНИФ. УП1-7 СТ. ОТД. ГОСТ 5781-82	2	
БЧ	16		6.013.130	Ф6 А-III L=130	26	0.03КГ
БЧ	17		25.013.2720	Ф25 А-III L=2720	4	10.5КГ
				МАТЕРИАЛЫ		
				БЕТОН ТЯЖЕЛЫЙ М300		1.17М3
				1.020-1/83 4-1 13-01		
				1ДП 26.33		
				СБОРОЧНЫЕ ЕДИНИЦЫ		
А3	1		1.020-1/83 4-2 01-03	ИЗД.ЗАКЛ. СБОРНОЕ СМН-4	2	
А4	2		1.020-1/83 4-2 02-03	КАРКАС УКР. СБ. СКР-4	1	
А4	3		1.020-1/83 4-2 36-02	КАРКАС ПЛОСКИЙ КР-3	2	
А4	4		1.020-1/83 4-2 36-06	КАРКАС ПЛОСКИЙ КР-7	2	
А4	5		1.020-1/83 4-2 38	КАРКАС ПЛОСКИЙ КР-16	5	
А4	6		1.020-1/83 4-2 40-03	КАРКАС ПЛОСКИЙ КР-27	4	
А4	7		1.020-1/83 4-2 41	КАРКАС ПЛОСКИЙ КР-29	1	
А4	8		1.020-1/83 4-2 51-07	КАРКАС ПЛОСКИЙ КР-40	1	
А4	9		1.020-1/83 4-2 15	СЕТКА С-27	1	
А4	10		1.020-1/83 4-2 15-01	СЕТКА С-28	1	

ВЗАМ. ИНВ. № | ПОДПИСЬ И ДАТА | ИНВ. № ПОДЛ.

НАЧ.ОТД.	Волынский	
Н.КОНТР.	Пригорев	
ГЛ.КОНСТР	Шац	
ГИП	Острова	
РАЗРАБ.	Носова	
ПРОВЕРИЛ	Васильева	
ИСПОЛНИЛ	Лукина	

1.020-1/83.4-1 13

ДИАФРАГМА ЖЕСТКОСТИ

СТАДИЯ	ЛИСТ	ЛИСТОВ
Р	1	2

ЦНИИЭП торгово-бытовых зданий и туристских комплексов

ФОРМАТ А4

САВЧЕНКО

ОПЕРАТОР ТЛП КОРТ

ЭПВЦ Киев ЗНИИЭП

ФОРМАТ	ЗОНА	ПОЗ	ОБОЗНАЧЕНИЕ	НАИМЕНОВАНИЕ	КОЛ	ПРИМЕЧАНИЕ
А4	11		1.020-1/83 4-2 15-02	СЕТКА С-29	1	
А4	12		1.020-1/83 4-2 15-03	СЕТКА С-30	1	
А4	13		1.020-1/83 4-2 53-04	СЕТКА С-100	4	
А4	14		1.020-1/83 4-2 44	СЕТКА С-108	2	
				ДЕТАЛИ		
А3	15		1.400-9 ВЫПУСК 1	ПЕТЛЯ УНИФ. УП1-7 СТ. ОТД. ГОСТ 5781-82	2	
БЧ	16		6.013.130	Ф6 А-III L=130	26	0.03КГ
БЧ	17		25.013.2720	Ф25 А-III L=2720	4	10.5КГ
				МАТЕРИАЛЫ		
				БЕТОН ТЯЖЕЛЫЙ М300		0.95М3

ВЗАМ. ИНВ. № | ПОДПИСЬ И ДАТА | ИНВ. № ПОДЛ.

1.020-1/83.4-1 13

ЛИСТ 2

19858 36

ФОРМАТ А4

РИС. 1

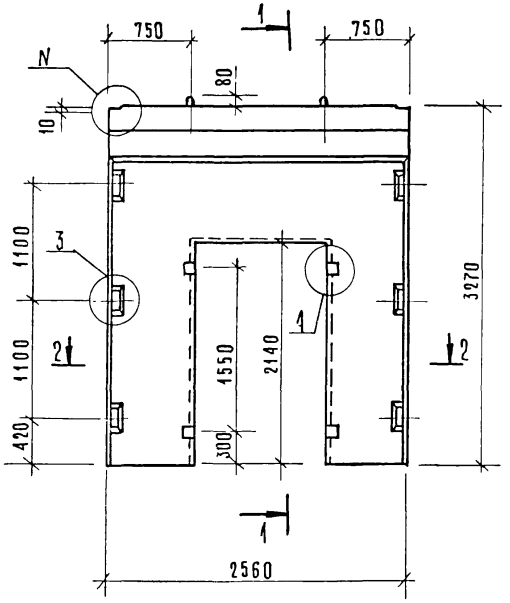

2-2

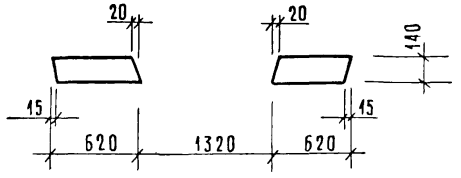

РИС. 2

ОСТАЛЬНОЕ СМ. РИС. 1

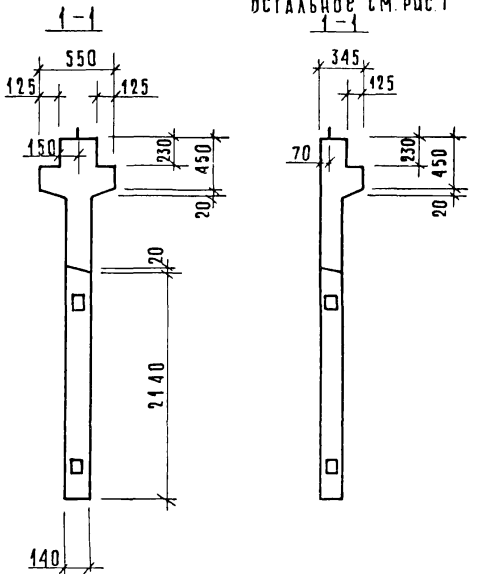

ОБОЗНАЧЕНИЕ	МАРКА	РИС	N	МАССА КГ
1.020-1/83. 4-1 13	2ДП26.33	1,3	1	2930
-01	1ДП26.33	2,4	2	2380

Нач.отд.	Волынский		
Гл.констр	Шац		
Н.контр.	Лукина		
ГИП	Острова		
ГИП	Осина		
Проверил	Носова		
Разраб	Васильева		

1.020-1/83. 4-1 13СБ

Диафрагма жесткости
Сборочный чертеж

Стадия	Масса	Масштаб
	см. табл.	
Лист 1	Листов 2	

ЦНИИЭП торгово бытовых зданий и туристских комплексов

Инв.№ подл. | Подпись и дата | Взам. инв.№

Рис 3

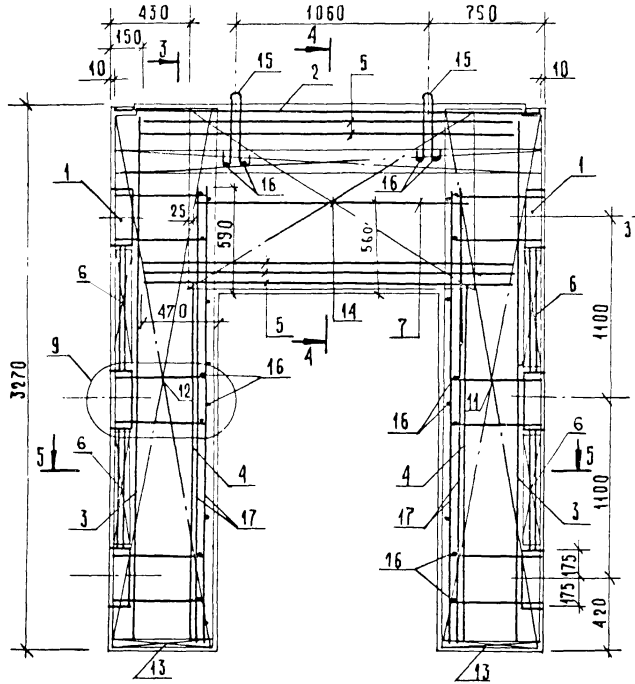

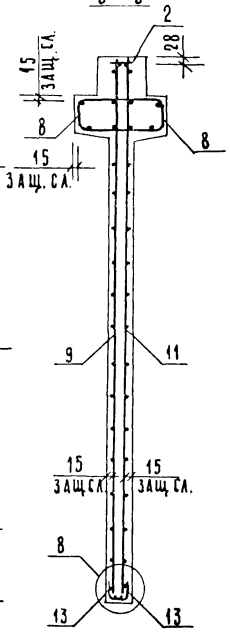

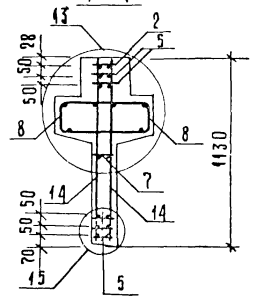

Рис 4

ОСТАЛЬНОЕ СМ. РИС. 3

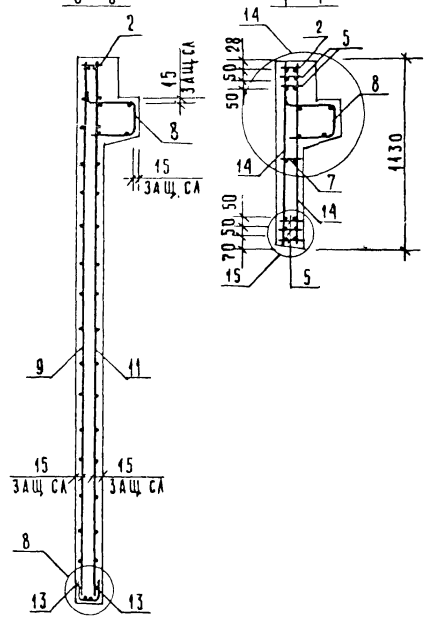

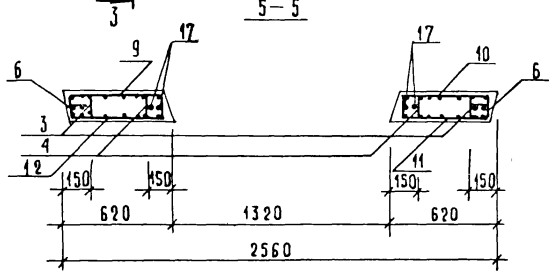

Сетку поз. 14 приварить к каркасу поз 2 и нижнему каркасу поз. 5 электродуговой сваркой у каждого хомута (см. узлы 13, 14, 15)

Инв. № подл.	Подпись и дата	Взамен инв. №	

1.020-1/83.4-1 13 СБ	Лист 2

ФОРМАТ	ЗОНА	ПОЗ	ОБОЗНАЧЕНИЕ	НАИМЕНОВАНИЕ	КОЛ.	ПРИМЕЧАНИЕ
				ДОКУМЕНТАЦИЯ		
А3			1.020-1/83 4-1 14СБ	СБОРОЧНЫЙ ЧЕРТЕЖ		
А3			1.020-1/83 4-1 00ВС	ВЫБОРКА СТАЛИ		
А3			1.020-1/83 4-1 00У	УЗЛЫ		
А3			1.020-1/83 4-1 00ТО	ТЕХНИЧЕСКОЕ ОПИСАНИЕ		
				ПЕРЕМЕННЫЕ ДАННЫЕ ДЛЯ ИСПОЛНЕНИЙ:		
				1.020-1/83 4-1 14		
				2ДП 30.33		
				СБОРОЧНЫЕ ЕДИНИЦЫ		
А3	1		1.020-1/83 4-2 01-03	ИЗД.ЗАКЛ. СБОРНОЕ СМН-4	2	
А4	2		1.020-1/83 4-2 02-04	КАРКАС УКР. СБ. СКР-5	1	
А4	3		1.020-1/83 4-2 36-02	КАРКАС ПЛОСКИЙ КР-3	2	
А4	4		1.020-1/83 4-2 36-06	КАРКАС ПЛОСКИЙ КР-7	2	
А4	5		1.020-1/83 4-2 38	КАРКАС ПЛОСКИЙ КР-16	5	
А4	6		1.020-1/83 4-2 40-03	КАРКАС ПЛОСКИЙ КР-27	4	
А4	7		1.020-1/83 4-2 41	КАРКАС ПЛОСКИЙ КР-29	1	
А4	8		1.020-1/83 4-2 51-08	КАРКАС ПЛОСКИЙ КР-41	2	
А4	9		1.020-1/83 4-2 16	СЕТКА С-31	1	
А4	10		1.020-1/83 4-2 16-01	СЕТКА С-32	1	
А4	11		1.020-1/83 4-2 16-02	СЕТКА С-33	1	
А4	12		1.020-1/83 4-2 16-03	СЕТКА С-34	1	
А4	13		1.020-1/83 4-2 53-05	СЕТКА С-101	4	
А4	14		1.020-1/83 4-2 44	СЕТКА С-108	2	
				ДЕТАЛИ		
А3	15		1.400-9 ВЫПУСК 1	ПЕТЛЯ УНИФ. УП1-11 СТ. ОТД. ГОСТ 5781-82	2	
ВЧ	16		6.013.130	Ф6 А-III L=130	26	0.03КГ
ВЧ	17		25.013.2720	Ф25 А-III L=2720	4	10.5КГ
				МАТЕРИАЛЫ		
				БЕТОН ТЯЖЕЛЫЙ М300		1.35М3
				1.020-1/83 4-1 14-01		
				1ДП 30.33		
				СБОРОЧНЫЕ ЕДИНИЦЫ		
А3	1		1.020-1/83 4-2 01-03	ИЗД.ЗАКЛ. СБОРНОЕ СМН-4	2	
А4	2		1.020-1/83 4-2 02-04	КАРКАС УКР. СБ. СКР-5	1	
А4	3		1.020-1/83 4-2 36-02	КАРКАС ПЛОСКИЙ КР-3	2	
А4	4		1.020-1/83 4-2 36-06	КАРКАС ПЛОСКИЙ КР-7	2	
А4	5		1.020-1/83 4-2 38	КАРКАС ПЛОСКИЙ КР-16	5	
А4	6		1.020-1/83 4-2 40-03	КАРКАС ПЛОСКИЙ КР-27	4	
А4	7		1.020-1/33 4-2 41	КАРКАС ПЛОСКИЙ КР-29	1	
А4	8		1.020-1/83 4-2 51-09	КАРКАС ПЛОСКИЙ КР-42	1	
А4	9		1.020-1/83 4-2 16	СЕТКА С-31	1	
А4	10		1.020-1/83 4-2 16-01	СЕТКА С-32	1	
А4	11		1.020-1/83 4-2 16-02	СЕТКА С-33	1	
А4	12		1.020-1/83 4-2 16-03	СЕТКА С-34	1	
А4	13		1.020-1/83 4-2 53-05	СЕТКА С-101	4	
А4	14		1.020-1/83 4-2 44	СЕТКА С-108	2	
				ДЕТАЛИ		
А3	15		1.400-9 ВЫПУСК 1	ПЕТЛЯ УНИФ. УП1-11 СТ. ОТД. ГОСТ 5781-82	2	
ВЧ	16		6.013.130	Ф6 А-III L=130	26	0.03КГ
ВЧ	17		25.013.2720	Ф25 А-III L=2720	4	10.5КГ
				МАТЕРИАЛЫ		
				БЕТОН ТЯЖЕЛЫЙ М300		1.15М3

САВЧЕНКО — ОПЕРАТОР ТПП КОРТ — ЭПВЦ КиевЗНИИЭП

ВЗАМ ИНВ № — ПОДПИСЬ И ДАТА — ИНВ № ПОДЛ

НАЧ.ОТД.	Волынский	
Н.КОНТР.	Пригорев	
ГЛ.КОНСТР	Шац	
ГИП	Осина	
РАЗРАБ.	Васильева	
ПРОВЕРИЛ	Острова	
ИСПОЛНИЛ	Носова	

1.020-1/83.4-1 14

ДИАФРАГМА ЖЕСТКОСТИ

СТАДИЯ	ЛИСТ	ЛИСТОВ
Р	1	2

ЦНИИЭП торгово-бытовых зданий и туристских комплексов

ФОРМАТ А4

1.020-1/83.4-1 14 — ЛИСТ 2

ФОРМАТ А4

РИС.1

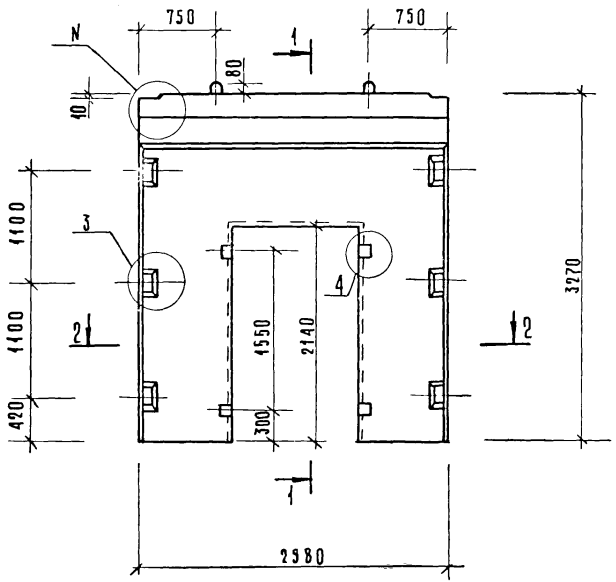

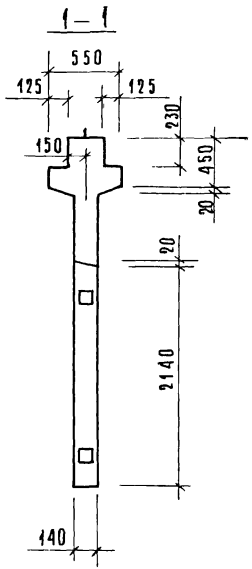

РИС.2

ОСТАЛЬНОЕ СМ РИС.1

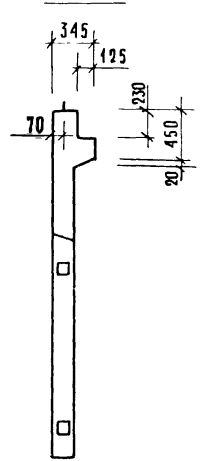

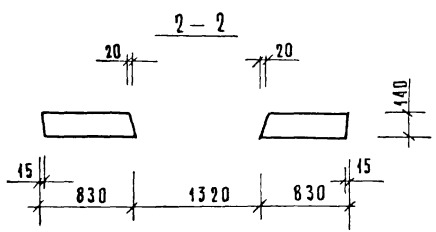

ОБОЗНАЧЕНИЕ	МАРКА	РИС.	N	МАССА КГ
1.020-1/83. 4-1 14	2ДП 30.33	1,3	1	3380
– 01	1ДП 30.33	2,4	2	2880

Нач. отд.	Волынский		
Гл. конст.	Шац		
Н. контр.	Лукина		
ГИП	Острова		
ГИП	Осина		
Проверил	Носова		
Разработ.	Васильева		

1.020-1/83. 4-1 14СБ

Диафрагма жесткости
Сборочный чертеж

Стадия	Масса	Масштаб
Р	см. табл.	
Лист 1	Листов 2	

ЦНИИЭП торгово-бытовых зданий и туристских комплексов

Инв. № подл. | Подпись и дата | Взам. инв. №

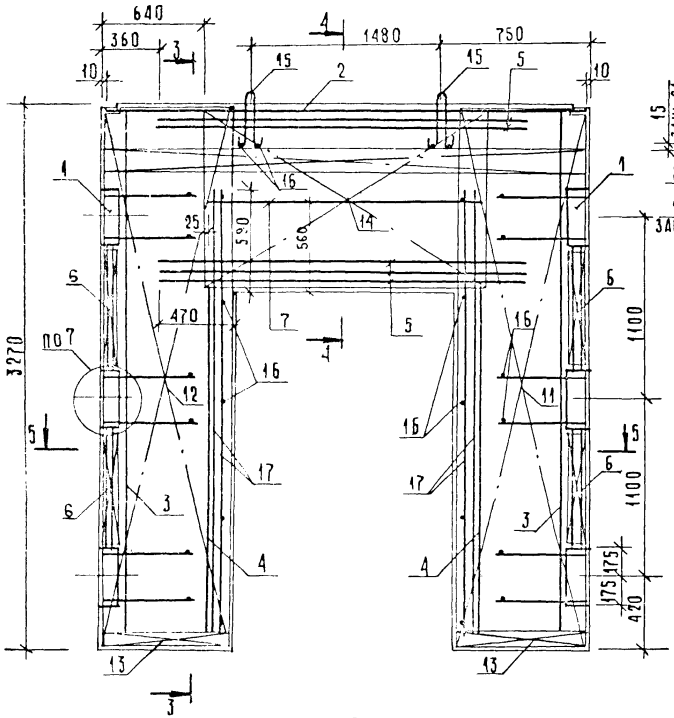

Рис. 3

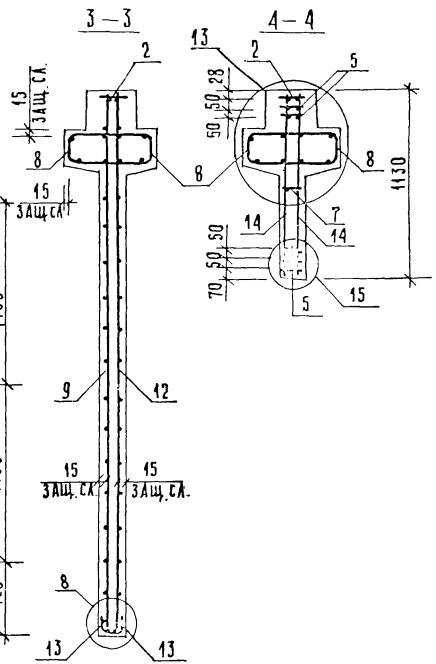

Рис. 4

остальное см. рис. 3

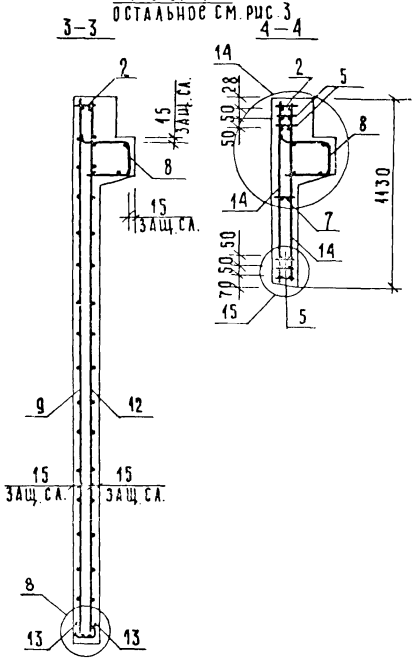

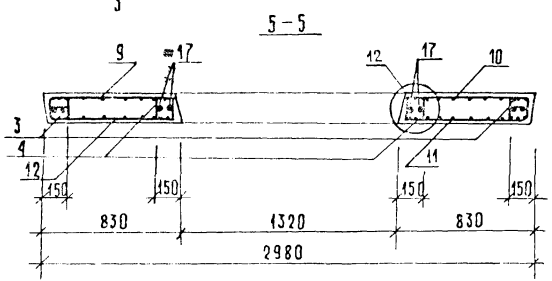

Сетку поз 14 приварить к каркасу поз. 2 и нижнему каркасу поз. 5 электродуговой сваркой у каждого хомута (см узлы 13, 14, 15)

Инв. № подл.	Подпись и дата	Взамен инв. №

1. 020-1/83. 4-1 14 СБ

Лист 2

19858 41 Формат А3

ФОРМАТ	ЗОНА	ПОЗ	ОБОЗНАЧЕНИЕ	НАИМЕНОВАНИЕ	КОЛ	ПРИМЕЧАНИЕ
				ДОКУМЕНТАЦИЯ		
А3			1.020-1/83 4-1 15СБ	СБОРОЧНЫЙ ЧЕРТЕЖ		
А3			1.020-1/83 4-1 00ВС	ВЫБОРКА СТАЛИ		
А3			1.020-1/83 4-1 00У	УЗЛЫ		
А3			1.020-1/83 4-1 00ТС	ТЕХНИЧЕСКОЕ ОПИСАНИЕ		
				ПЕРЕМЕННЫЕ ДАННЫЕ ДЛЯ ИСПОЛНЕНИЙ:		
				1.020-1/83 4-1 15		
				2ДП 56.33		
				СБОРОЧНЫЕ ЕДИНИЦЫ		
А3	1		1.020-1/83 4-2 01-03	ИЗД.ЗАКЛ. СБОРНОЕ СМН-4	2	
А4	2		1.020-1/83 4-2 02-06	КАРКАС УКР. СБ. СКР-7	1	
А4	3		1.020-1/83 4-2 36-02	КАРКАС ПЛОСКИЙ КР-3	4	
А4	4		1.020-1/83 4-2 36-06	КАРКАС ПЛОСКИЙ КР-7	2	
А4	5		1.020-1/83 4-2 38	КАРКАС ПЛОСКИЙ КР-16	5	
А4	6		1.020-1/83 4-2 40-03	КАРКАС ПЛОСКИЙ КР-27	4	
А4	7		1.020-1/83 4-2 41	КАРКАС ПЛОСКИЙ КР-29	1	
А4	8		1.020-1/83 4-2 51-12	КАРКАС ПЛОСКИЙ КР-45	2	
А4	9		1.020-1/83 4-2 17	СЕТКА С-35	1	
А4	10		1.020-1/83 4-2 17-01	СЕТКА С-36	1	
А4	11		1.020-1/83 4-2 17-02	СЕТКА С-37	1	
А4	12		1.020-1/83 4-2 17-03	СЕТКА С-38	1	
А4	13		1.020-1/83 4-2 53-06	СЕТКА С-102	4	
А4	14		1.020-1/83 4-2 44	СЕТКА С-108	2	
				ДЕТАЛИ		
А3	15		1.400-9 ВЫПУСК 1	ПЕТЛЯ УНИФ. УП1-14 СТ. ОТД. ГОСТ 5781-82	2	
БЧ	16		6.013.130	Ф6 А-Ш L=130	26	0.03КГ
БЧ	17		25.013.2720	Ф25 А-Ш L=2720	4	10.5КГ
				МАТЕРИАЛЫ		
				БЕТОН ТЯЖЕЛЫЙ М300		2.89М3
				1.020-1/83.4-1 15-01		
				1ДП 56.33		
				СБОРОЧНЫЕ ЕДИНИЦЫ		
А3	1		1.020-1/83 4-2 01-03	ИЗД.ЗАКЛ. СБОРНОЕ СМН-4	2	
А4	2		1.020-1/83 4-2 02-06	КАРКАС УКР. СБ. СКР-7	1	
А4	3		1.020-1/83 4-2 36-02	КАРКАС ПЛОСКИЙ КР-3	4	
А4	4		1.020-1/83 4-2 36-06	КАРКАС ПЛОСКИЙ КР-7	2	
А4	5		1.020-1/83 4-2 38	КАРКАС ПЛОСКИЙ КР-16	5	
А4	6		1.020-1/83 4-2 40-03	КАРКАС ПЛОСКИЙ КР-27	4	
А4	7		1.020-1/83 4-2 41	КАРКАС ПЛОСКИЙ КР-29	1	
А4	8		1.020-1/83 4-2 51-13	КАРКАС ПЛОСКИЙ КР-46	1	
А4	9		1.020-1/83 4-2 17	СЕТКА С-35	1	
А4	10		1.020-1/83 4-2 17-01	СЕТКА С-36	1	

ЭПВЦ КиевЗНИИЭП

ОПЕРАТОР ТПП КОРТ

САВЧЕНКО

ВЗАМ ИНВ № | ПОДПИСЬ И ДАТА | ИНВ № ПОДЛ

НАЧ ОТД	Волынский	
Н КОНТР	Григорев	
ГЛ КОНСТР	Шац	
ГИП	Острова	
РАЗРАБ	Носова	
ПРОВЕРИЛ	Осина	
ИСПОЛНИЛ	Васильева	

1.020-1/83.4-1 15

ДИАФРАГМА ЖЕСТКОСТИ

СТАДИЯ	ЛИСТ	ЛИСТОВ
Р	1	2

ЦНИИЭП торгово-бытовых зданий и туристских комплексов

ФОРМАТ	ЗОНА	ПОЗ	ОБОЗНАЧЕНИЕ	НАИМЕНОВАНИЕ	КОЛ	ПРИМЕЧАНИЕ
А4	11		1.020-1/83 4-2 17-02	СЕТКА С-37	1	
А4	12		1.020-1/83 4-2 17-03	СЕТКА С-38	1	
А4	13		1.020-1/83 4-2 53-06	СЕТКА С-102	4	
А4	14		1.020-1/83 4-2 44	СЕТКА С-108	2	
				ДЕТАЛИ		
А3	15		1.400-9 ВЫПУСК 1	ПЕТЛЯ УНИФ. УП1-14 СТ. ОТД. ГОСТ 5781-82	2	
БЧ	16		6.013.130	Ф6 А-Ш L=130	26	0.03КГ
БЧ	17		25.013.2720	Ф25 А-Ш L=2720	4	10.5КГ
				МАТЕРИАЛЫ		
				БЕТОН ТЯЖЕЛЫЙ М300		2.52М3

ЭПВЦ КиевЗНИИЭП

ОПЕРАТОР ТПП КОРТ

САВЧЕНКО

ВЗАМ ИНВ № | ПОДПИСЬ И ДАТА | ИНВ № ПОДЛ

1.020-1/83.4-1 15

ЛИСТ 2

19858 4.2

РИС.1

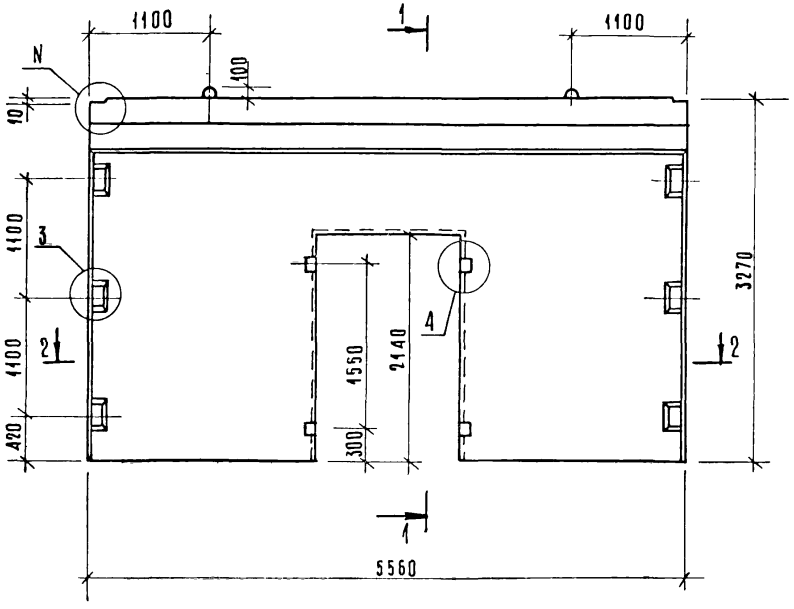

РИС.2

ОСТАЛЬНОЕ СМ РИС1

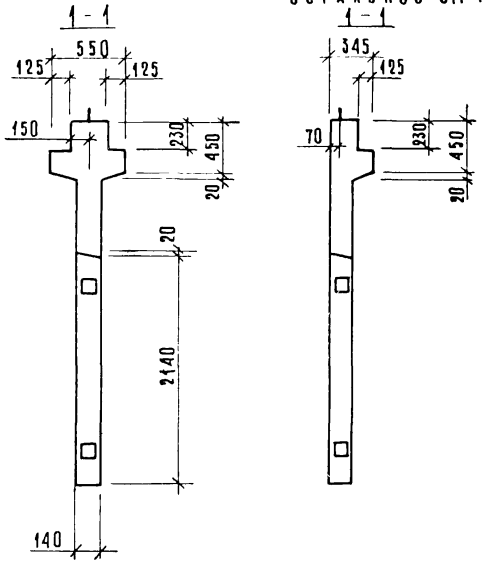

2-2

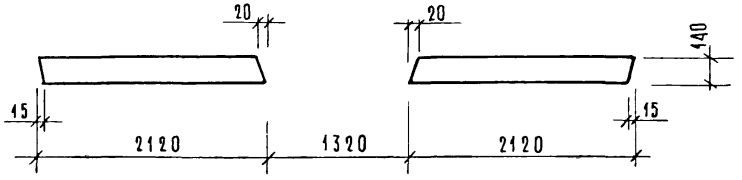

Обозначение	Марка	Рис.	N	Масса кг
1.020-1/83. 4-1 15	2ДП 56.33	1,3	1	7230
—01	1ДП 56.33	2,4	2	6300

Нач.отд.	Волынский	
Гл.констр	Шац	
Н.контр.	Лукина	
ГИП	Острова	
ГИП	Осина	
Проверил	Васильева	
Разработ	Носова	

1.020-1/83. 4-1 15СБ

Диафрагма жесткости

Сборочный чертеж.

Стадия	Масса	Масштаб
Р	см табл	
Лист 1	Листов 2	

ЦНИИЭП торгово-бытовых зданий и туристских комплексов

Инв.№ подл. | Подпись и дата | Взам.инв.№

Рис. 3

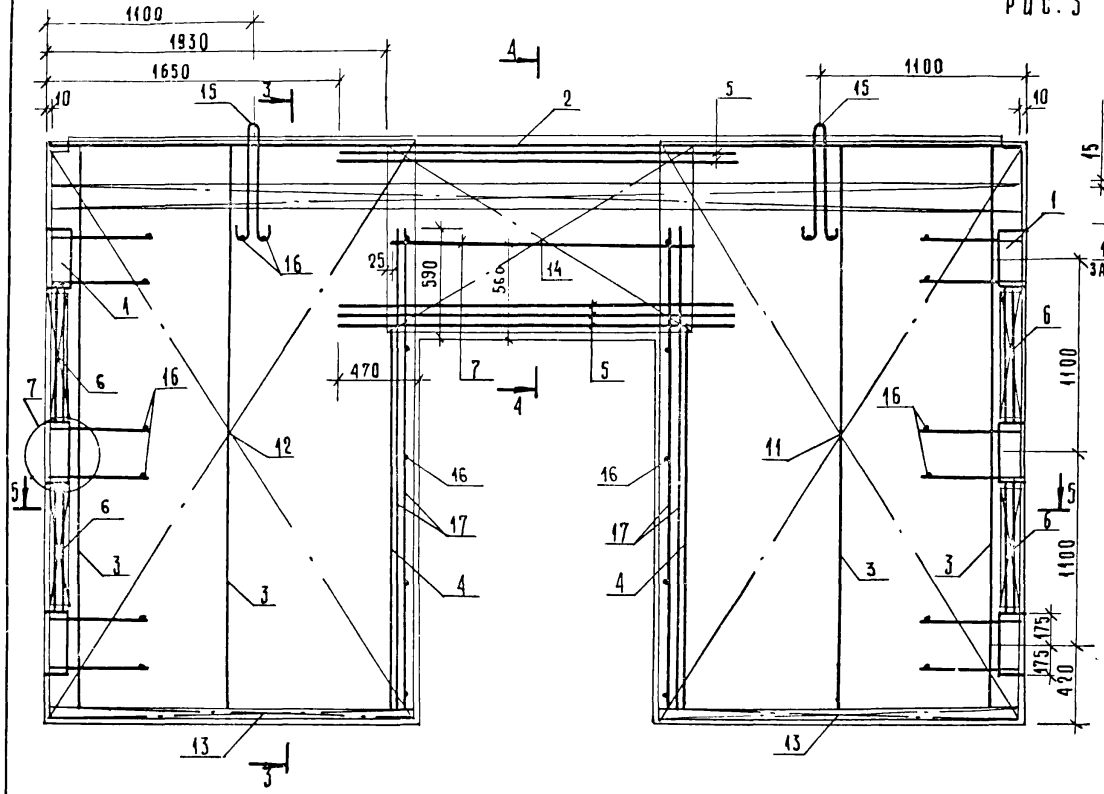

Рис. 4

ОСТАЛЬНОЕ СМ. РИС. 3

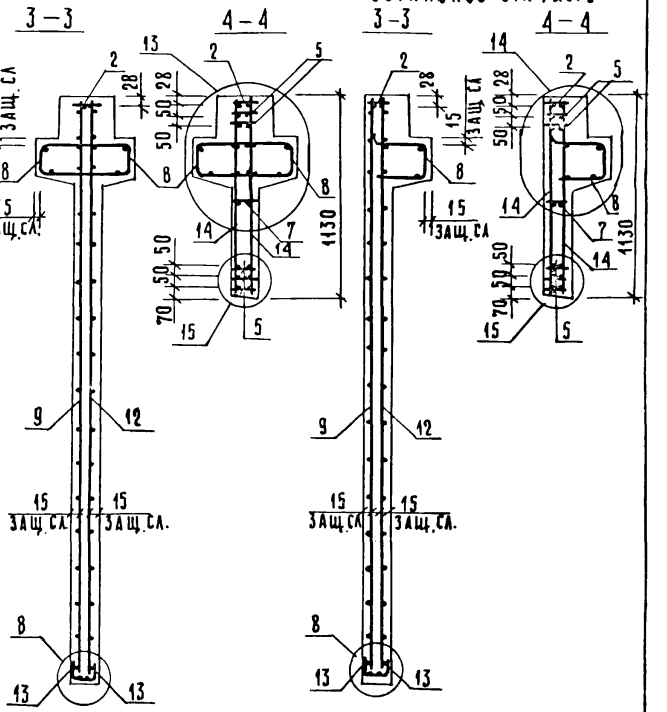

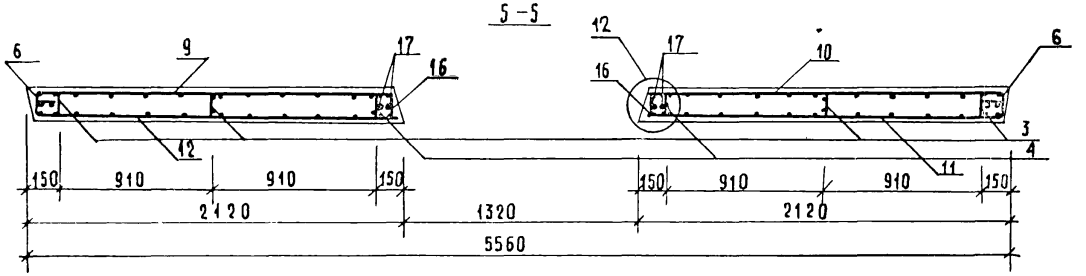

Сетку поз. 14 приварить к каркасу поз. 2 и нижнему каркасу поз. 5 электродуговой сваркой у каждого хомута (см. узлы 13, 14, 15)

Инв. № подл. | Подпись и дата | Взамен инв. №

1.020-1/83.4-1 15 СБ	Лист 2

19858 44 ФОРМАТ А3

ФОРМАТ	ЗОНА	ПОЗ	ОБОЗНАЧЕНИЕ	НАИМЕНОВАНИЕ	КОЛ	ПРИМЕЧАНИЕ
				ДОКУМЕНТАЦИЯ		
А3			1.020-1/83 4-1 16СБ	СБОРОЧНЫЙ ЧЕРТЕЖ		
А3			1.020-1/83 4-1 00ВС	ВЫБОРКА СТАЛИ		
А3			1.020-1/83 4-1 00У	УЗЛЫ		
А3			1.020-1/83 4-1 00ТО	ТЕХНИЧЕСКОЕ ОПИСАНИЕ		
				ПЕРЕМЕННЫЕ ДАННЫЕ ДЛЯ ИСПОЛНЕНИЙ:		
				1.020-1/83 4-1 16		
				2ДПК 56.28		
				СБОРОЧНЫЕ ЕДИНИЦЫ		
А3	1		1.020-1/83 4-2 01-01	ИЗД.ЗАКЛ. СБОРНОЕ СМН-2	1	
А3	2		1.020-1/83 4-2 01-02	ИЗД.ЗАКЛ. СБОРНОЕ СМН-3	1	
А4	3		1.020-1/83 4-2 02-06	КАРКАС УКР. СБ. СКР-7	1	
А4	4		1.020-1/83 4-2 36-01	КАРКАС ПЛОСКИЙ КР-2	4	
А4	5		1.020-1/83 4-2 36-06	КАРКАС ПЛОСКИЙ КР-7	2	
А4	6		1.020-1/83 4-2 40-01	КАРКАС ПЛОСКИЙ КР-25	2	
А4	7		1.020-1/83 4-2 40-02	КАРКАС ПЛОСКИЙ КР-26	2	
А4	8		1.020-1/83 4-2 51-12	КАРКАС ПЛОСКИЙ КР-45	2	
А4	9		1.020-1/83 4-2 14	СЕТКА С-23	1	
А4	10		1.020-1/83 4-2 14-03	СЕТКА С-26	1	
А4	11		1.020-1/83 4-2 18-01	СЕТКА С-40	1	
А4	12		1.020-1/83 4-2 18-02	СЕТКА С-41	1	
А4	13		1.020-1/83 4-2 53-04	СЕТКА С-100	2	
А4	14		1.020-1/83 4-2 53-07	СЕТКА С-103	2	
А4	15		1.020-1/83 4-2 43	СЕТКА С-107	2	
				ДЕТАЛИ		
А3	16		1.400-9 ВЫПУСК 1	ПЕТЛЯ УНИФ. УП1-14	2	
А4	17		1.020-1/83 4-2 57	СТЕРЖЕНЬ ГНУТЫЙ СГ	6	
				СТ. ОТД. ГОСТ 5781-82		
БЧ	18		6.013.130	Ф6 А-Ш L=130	36	0.03КГ
БЧ	19		25.013.2720	Ф25 А-Ш L=2720	4	10.5КГ
				МАТЕРИАЛЫ		
				БЕТОН ТЯЖЕЛЫЙ М300		2.50М3
				1.020-1/83 4-1 16-01		
				1ДПК 56.28-Л		
				СБОРОЧНЫЕ ЕДИНИЦЫ		
А3	1		1.020-1/83 4-2 01-01	ИЗД.ЗАКЛ. СБОРНОЕ СМН-2	1	
А3	2		1.020-1/83 4-2 01-02	ИЗД.ЗАКЛ. СБОРНОЕ СМН-3	1	
А4	3		1.020-1/83 4-2 02-06	КАРКАС УКР. СБ. СКР-7	1	
А4	4		1.020-1/83 4-2 36-01	КАРКАС ПЛОСКИЙ КР-2	4	
А4	5		1.020-1/83 4-2 36-06	КАРКАС ПЛОСКИЙ КР-7	2	
А4	6		1.020-1/83 4-2 40-01	КАРКАС ПЛОСКИЙ КР-25	2	
А4	7		1.020-1/83 4-2 40-02	КАРКАС ПЛОСКИЙ КР-26	2	
А4	8		1.020-1/83 4-2 51-13	КАРКАС ПЛОСКИЙ КР-46	1	

НАЧ.ОТД	Вольынский	
Н.КОНТР	Пригорев	
ГЛ.КОНСТР	Шац	
ГИП	Осина	
РАЗРАБ	Васильева	
ПРОВЕРИЛ	Острова	
ИСПОЛНИЛ	Носова	

1.020-1/83.4-1 16

ДИАФРАГМА ЖЕСТКОСТИ

СТАДИЯ	ЛИСТ	ЛИСТОВ
Р	1	2

ЦНИИЭП торгово-бытовых зданий и туристских комплексов

ЭПВЦ Киев ЗНИИЭП | ОПЕРАТОР ТЛП КОРТ | САВЧЕНКО

ВЗАМ ИНВ № | ПОДПИСЬ И ДАТА | ИНВ № ПОДЛ

ФОРМАТ А4

ФОРМАТ	ЗОНА	ПОЗ	ОБОЗНАЧЕНИЕ	НАИМЕНОВАНИЕ	КОЛ	ПРИМЕЧАНИЕ
А4		9	1.020-1/83 4-2 14	СЕТКА С-23	1	
А4		10	1.020-1/83 4-2 14-03	СЕТКА С-26	1	
А4		11	1.020-1/83 4-2 18-01	СЕТКА С-40	1	
А4		12	1.020-1/83 4-2 18-02	СЕТКА С-41	1	
А4		13	1.020-1/83 4-2 53-04	СЕТКА С-100	2	
А4		14	1.020-1/83 4-2 53-07	СЕТКА С-103	2	
А4		15	1.020-1/83 4-2 43	СЕТКА С-107	2	
				ДЕТАЛИ		
А3		16	1.400-9 ВЫПУСК 1	ПЕТЛЯ УНИФ. УП1-14	2	
А4		17	1.020-1/83 4-2 57	СТЕРЖЕНЬ ГНУТЫЙ СГ	6	
				СТ. ОТД. ГОСТ 5781-82		
БЧ		18	6.013.130	Ф6 А-Ш L=130	36	0.03КГ
БЧ		19	25.013.2720	Ф25 А-Ш L=2720	4	10.5КГ
				МАТЕРИАЛЫ		
				БЕТОН ТЯЖЕЛЫЙ М300		2.13М3

1.020-1/83.4-1 16

Лист 2

ЭПВЦ Киев ЗНИИЭП | ОПЕРАТОР ТЛП КОРТ | САВЧЕНКО

ВЗАМ ИНВ № | ПОДПИСЬ И ДАТА | ИНВ № ПОДЛ

19858 45

ФОРМАТ А4

Рис.1

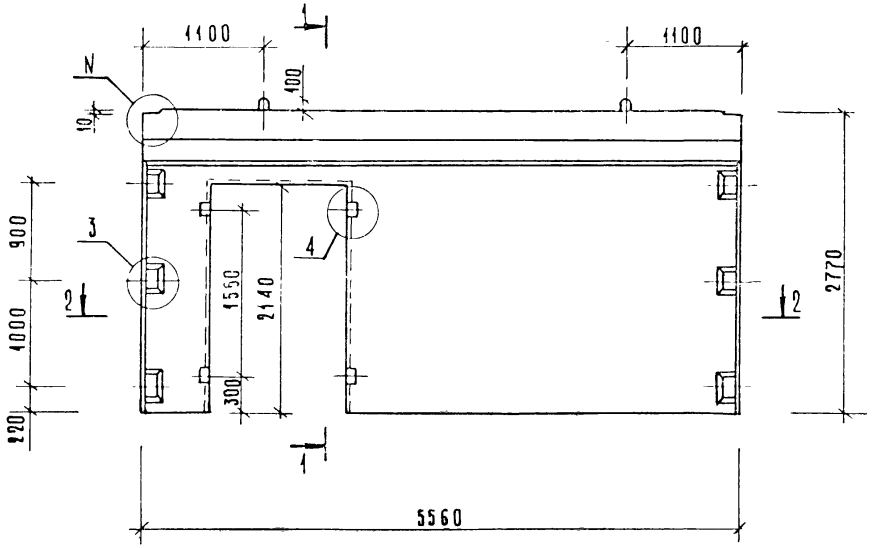

Рис.2

остальное см. рис.1

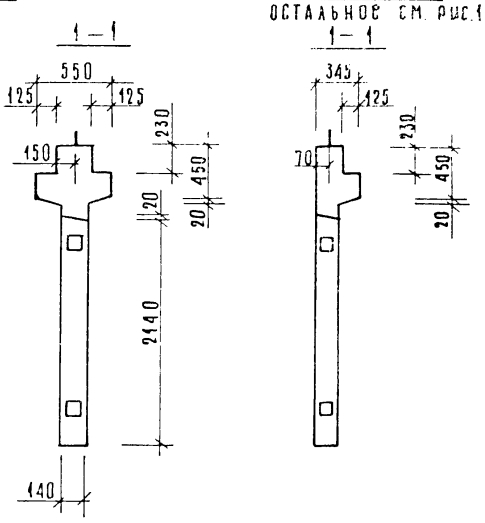

2–2

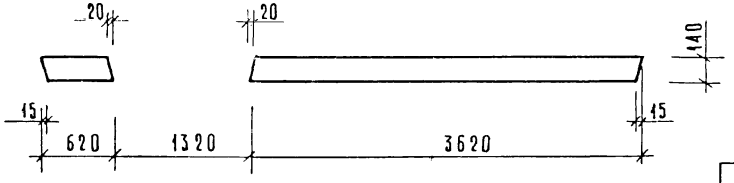

Обозначение	Марка	Рис	N	Масса кг
1.020-1/83. 4-1 16	2ДПК 56.28	1,3	1	6250
-01	1ДПК 56.28а	2,4	2	5330

Нач.отд.	Вольынский	
Гл.констр.	Шац	
Н.контр.	Лукина	
ГИП	Острова	
ГИП	Осина	
Проверил	Носова	
Разработ	Васильева	

1.020-1/83. 4-1 16 СБ

Диафрагма жесткости
Сборочный чертеж

Стадия	Масса	Масштаб
Р	см. табл.	
Лист 1	Листов 2	

ЦНИИЭП торгово-бытовых зданий и туристских комплексов

Инв.№ подл. | Подпись и дата | Взам.инв.№

Формат А3

Рис.3

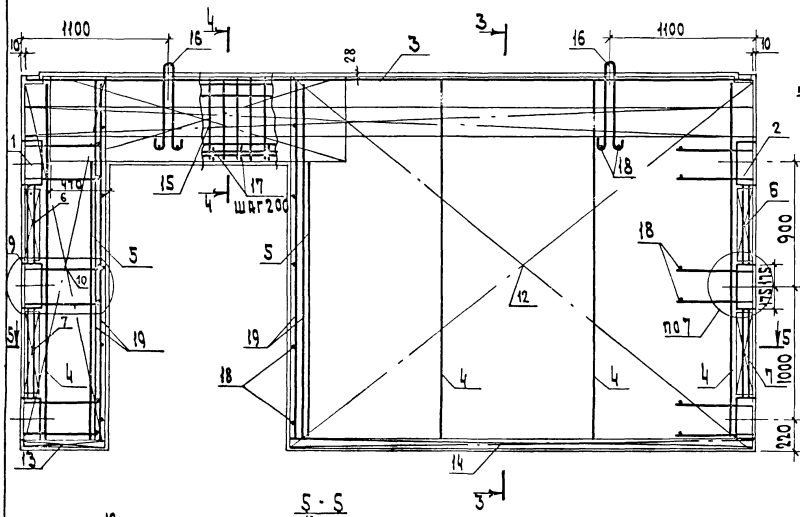

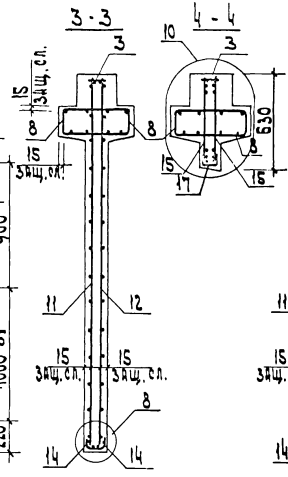

Рис.4
остальное см. рис.3

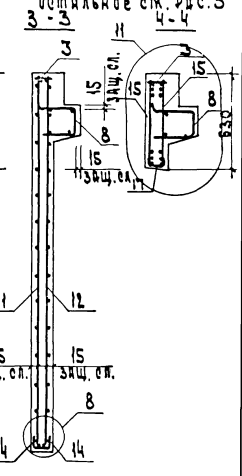

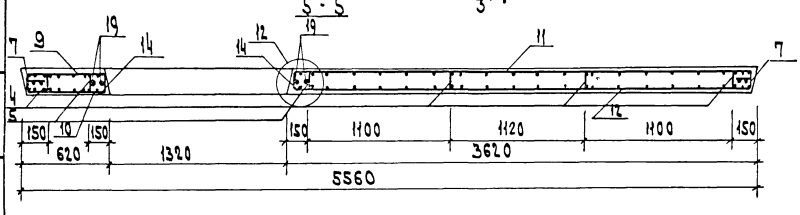

Сетку поз. 15 приварить к каркасу поз. 3 электродуговой сваркой (см. узлы 10, 11).

Поз. 17 привариваются к хомутам сетки поз. 15 через 200 мм на длине пролета (см. узлы 10, 11)

Инв. № подл. | Подп. и дата | Взам. инв. №

ФОРМАТ	ЗОНА	ПОЗ	ОБОЗНАЧЕНИЕ	НАИМЕНОВАНИЕ	КОЛ.	ПРИМЕЧАНИЕ
				ДОКУМЕНТАЦИЯ		
А3			1.020-1/83 4-1 17СБ	СБОРОЧНЫЙ ЧЕРТЕЖ		
А3			1.020-1/83 4-1 00ВС	ВЫБОРКА СТАЛИ		
А3			1.020-1/83 4-1 00У	УЗЛЫ		
А3			1.020-1/83 4-1 00ТО	ТЕХНИЧЕСКОЕ ОПИСАНИЕ		
				СБОРОЧНЫЕ ЕДИНИЦЫ		
А3	1		1.020-1/83 4-2 01-01	ИЗД.ЗАКЛ. СБОРНОЕ СМН-2	1	
А3	2		1.020-1/83 4-2 01-02	ИЗД.ЗАКЛ. СБОРНОЕ СМН-3	1	
А4	3		1.020-1/83 4-2 02-06	КАРКАС УКР. СБ. СКР-7	1	
А4	4		1.020-1/83 4-2 36-01	КАРКАС ПЛОСКИЙ КР-2	4	
А4	5		1.020-1/83 4-2 36-06	КАРКАС ПЛОСКИЙ КР-7	2	
А4	6		1.020-1/83 4-2 40-01	КАРКАС ПЛОСКИЙ КР-25	2	
А4	7		1.020-1/83 4-2 40-02	КАРКАС ПЛОСКИЙ КР-26	2	
А4	8		1.020-1/83 4-2 51-13	КАРКАС ПЛОСКИЙ КР-46	1	
А4	9		1.020-1/83 4-2 14-01	СЕТКА С-24	1	
А4	10		1.020-1/83 4-2 14-02	СЕТКА С-25	1	
А4	11		1.020-1/83 4-2 18	СЕТКА С-39	1	
А4	12		1.020-1/83 4-2 18-03	СЕТКА С-42	1	
А4	13		1.020-1/83 4-2 53-04	СЕТКА С-100	2	
А4	14		1.020-1/83 4-2 53-07	СЕТКА С-103	2	
А4	15		1.020-1/83 4-2 43	СЕТКА С-107	2	
				ДЕТАЛИ		
А3	16		1.400-9 ВЫПУСК 1	ПЕТЛЯ УНИФ. УП1-14	2	
А4	17		1.020-1/83 4-2 57	СТЕРЖЕНЬ ГНУТЫЙ СГ СТ. ОТД. ГОСТ 5781-82	6	
БЧ	18		6.013.130	Ф6 А-Ш L=130	36	0.03КГ
БЧ	19		25.013.2720	Ф25 А-Ш L=2720	4	10.5КГ
				МАТЕРИАЛЫ		
				БЕТОН ТЯЖЕЛЫЙ М300		2.13М3

ОПЕРАТОР ТЛП КОРТ

ЭПВЦ КиевЗНИИЭП САВЧЕНКО

ВЗАМ ИНВ № | ПОДПИСЬ И ДАТА | ИНВ № ПОДЛ

НАЧ.ОТД	Волынский	
Н.КОНТР	Григорев	
ГЛ.КОНСТР	Шац	
ГИП	Острова	
РАЗРАБ.	Носова	
ПРОВЕРИЛ	Осина	
ИСПОЛНИЛ	Васильева	

1.020-1/83.4-1 17

ДИАФРАГМА ЖЕСТКОСТИ
1ДПК 56.28-П

СТАДИЯ	ЛИСТ	ЛИСТОВ
Р		I

ЦНИИЭП торгово-бытовых зданий и туристских комплексов

ФОРМАТ А4

ОПЕРАТОР ТЛП КОРТ

ЭПВЦ Киев ЗНИИЭП

ВЗАМ ИНВ № | ПОДПИСЬ И ДАТА | ИНВ № ПОДЛ

ЛИСТ

19858 48

ФОРМАТ А4

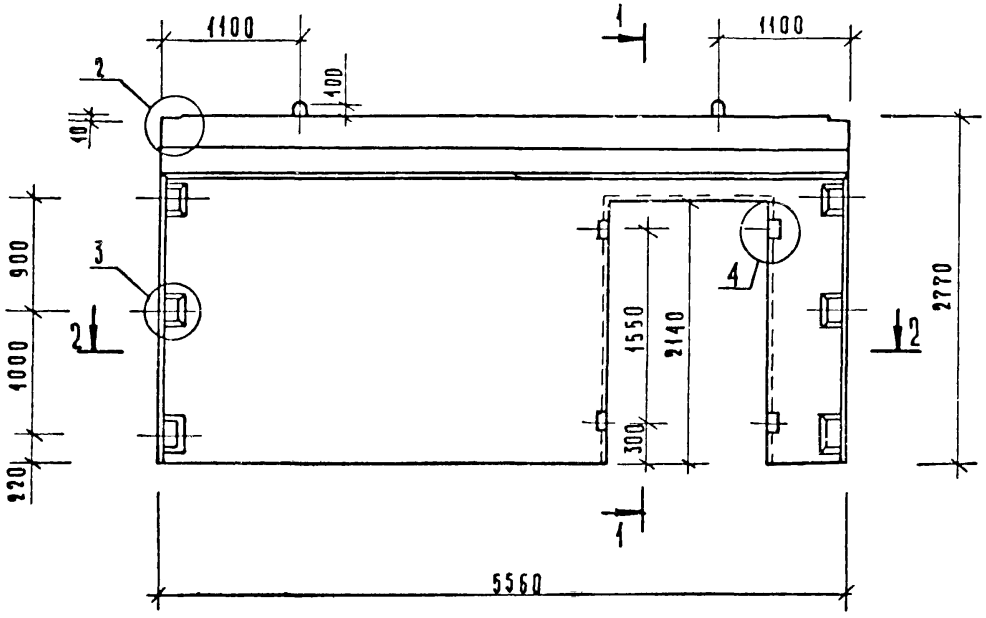

1—1

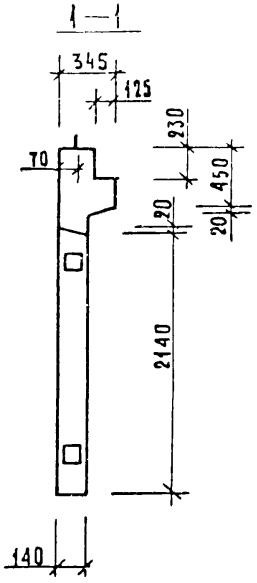

2—2

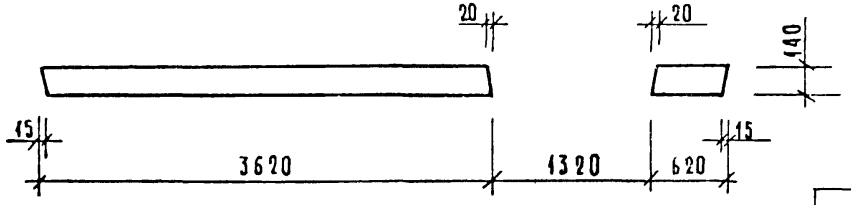

Нач.отд.	Волынский		
Гл.констр.	Шац		
Н.контр.	Лукина		
ГИП	Острова		
ГИП	Осина		
Проверил	Носова		
Разработ.	Васильева		

1.020-1/83.4-1 17СБ

Диафрагма жесткости 1ДПК 56.28 п
Сборочный чертеж

Стадия	Масса	Масштаб
Р	5330кг	
Лист 1	Листов 2	

ЦНИИЭП торгово-бытовых зданий и туристских комплексов

Инв.№ подл. | Подпись и дата | Взам.инв.№

19858 49

Формат А3

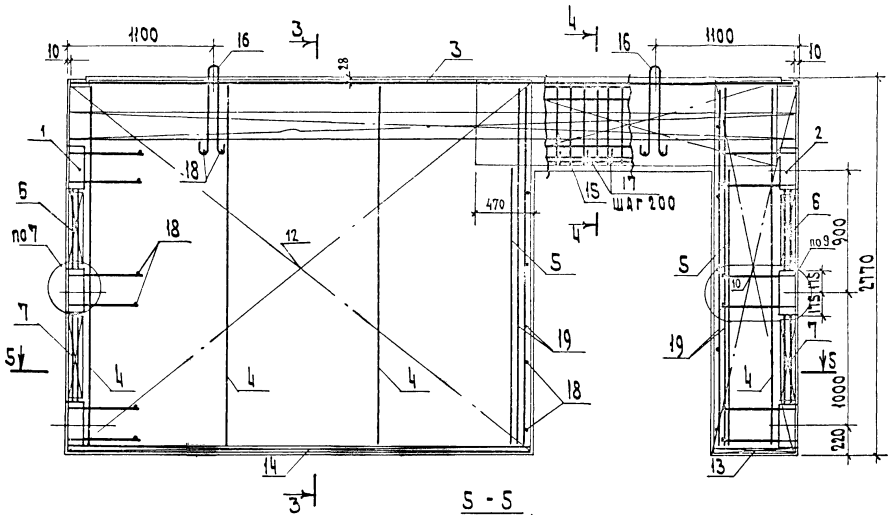

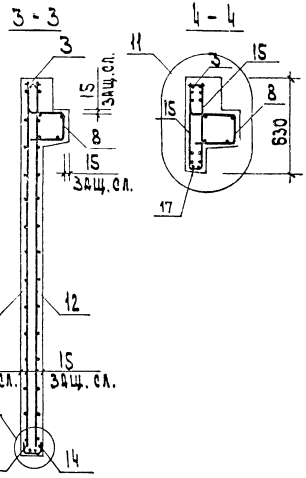

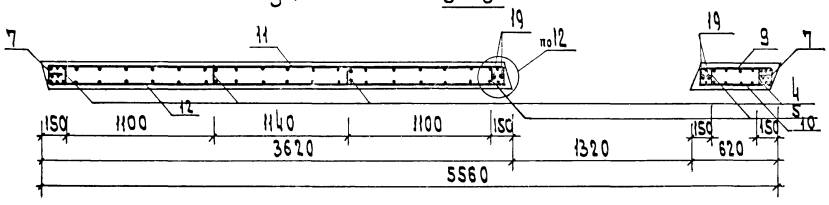

Сетку поз. 15 приварить к каркасу поз. 3 электродуговой сваркой (см. узел 11).

Поз. 17 привариваются к хомутам сетки поз. 15 через 200 мм на длине проема (см. узел 11).

Инв. № подл. | Подп. и дата | Взам. инв. №

ФОРМАТ	ЗОНА	ПОЗ	ОБОЗНАЧЕНИЕ	НАИМЕНОВАНИЕ	КОЛ	ПРИМЕЧАНИЕ
				ДОКУМЕНТАЦИЯ		
А3			1.020-1/83 4-1 18СБ	СБОРОЧНЫЙ ЧЕРТЕЖ		
А3			1.020-1/83 4-1 00ВС	ВЫБОРКА СТАЛИ		
А3			1.020-1/83 4-1 00У	УЗЛЫ		
А3			1.020-1/83 4-1 00ТО	ТЕХНИЧЕСКОЕ ОПИСАНИЕ		
			ПЕРЕМЕННЫЕ ДАННЫЕ	ДЛЯ ИСПОЛНЕНИЙ:		
				1.020-1/83 4-1 18		
				2ДПК 56.33		
				СБОРОЧНЫЕ ЕДИНИЦЫ		
А3	1		1.020-1/83 4-2 01-03	ИЗД.ЗАКЛ. СБОРНОЕ СМН-4	2	
А4	2		1.020-1/83 4-2 02-06	КАРКАС УКР. СБ. СКР-7	1	
А4	3		1.020-1/83 4-2 36-02	КАРКАС ПЛОСКИЙ КР-3	4	
А4	4		1.020-1/83 4-2 36-06	КАРКАС ПЛОСКИЙ КР-7	2	
А4	5		1.020-1/83 4-2 38	КАРКАС ПЛОСКИЙ КР-16	5	
А4	6		1.020-1/83 4-2 40-03	КАРКАС ПЛОСКИЙ КР-27	4	
А4	7		1.020-1/83 4-2 41	КАРКАС ПЛОСКИЙ КР-29	1	
А4	8		1.020-1/83 4-2 51-12	КАРКАС ПЛОСКИЙ КР-45	2	
А4	9		1.020-1/83 4-2 15	СЕТКА С-27	1	
А4	10		1.020-1/83 4-2 15-03	СЕТКА С-30	1	
А4	11		1.020-1/83 4-2 19-01	СЕТКА С-44	1	
А4	12		1.020-1/83 4-2 19-02	СЕТКА С-45	1	
А4	13		1.020-1/83 4-2 53-04	СЕТКА С-100	2	
А4	14		1.020-1/83 4-2 53-07	СЕТКА С-103	2	
А4	15		1.020-1/83 4-2 44	СЕТКА С-108	2	
				ДЕТАЛИ		
А3	16		1.400-9 ВЫПУСК 1	ПЕТЛЯ УНИФ. УП1-14 СТ. ОТД. ГОСТ 5781-82	2	
БЧ	17		6.013.130	Ф6 А-III L=130	26	0.03КГ
БЧ	18		25.013.2720	Ф25 А-III L=2720	4	10.5КГ
				МАТЕРИАЛЫ		
				БЕТОН ТЯЖЕЛЫЙ М300		2.89М3
				1.020-1/83 4-1 18-01		
				1ДПК 56.33-Л		
				СБОРОЧНЫЕ ЕДИНИЦЫ		
А3	1		1.020-1/83 4-2 01-03	ИЗД.ЗАКЛ. СБОРНОЕ СМН-4	2	
А4	2		1.020-1/83 4-2 02-06	КАРКАС УКР. СБ. СКР-7	1	
А4	3		1.020-1/83 4-2 36-02	КАРКАС ПЛОСКИЙ КР-3	4	
А4	4		1.020-1/83 4-2 36-06	КАРКАС ПЛОСКИЙ КР-7	2	
А4	5		1.020-1/83 4-2 38	КАРКАС ПЛОСКИЙ КР-16	5	
А4	6		1.020-1/83 4-2 40-03	КАРКАС ПЛОСКИЙ КР-27	4	
А4	7		1.020-1/83 4-2 41	КАРКАС ПЛОСКИЙ КР-29	1	
А4	8		1.020-1/83 4-2 51-13	КАРКАС ПЛОСКИЙ КР-46	1	
А4	9		1.020-1/83 4-2 15	СЕТКА С-27	1	
А4	10		1.020-1/83 4-2 15-03	СЕТКА С-30	1	
А4	11		1.020-1/83 4-2 19-01	СЕТКА С-44	1	
А4	12		1.020-1/83 4-2 19-02	СЕТКА С-45	1	
А4	13		1.020-1/83 4-2 53-04	СЕТКА С-100	2	
А4	14		1.020-1/83 4-2 53-07	СЕТКА С-103	2	
А4	15		1.020-1/83 4-2 44	СЕТКА С-108	2	
				ДЕТАЛИ		
А3	16		1.400-9 ВЫПУСК 1	ПЕТЛЯ УНИФ. УП1-14 СТ. ОТД. ГОСТ 5781-82	2	
БЧ	17		6.013.130	Ф6 А-III L=130	26	0.03КГ
БЧ	18		25.013.2720	Ф25 А-III L=2720	4	10.5КГ
				МАТЕРИАЛЫ		
				БЕТОН ТЯЖЕЛЫЙ М300		2.5М3

САВЧЕНКО

ОПЕРАТОР ТЛП КОРТ

ЭПВЦ Киев ЗНИИЭП

ВЗАМ ИНВ № | ПОДПИСЬ И ДАТА | ИНВ № ПОДЛ

НАЧ ОТД	Волынский	
Н КОНТР	Пригорев	
ГЛ КОНСТР	Щац	
ГИП	Осина	
РАЗРАБ	Васильева	
ПРОВЕРИЛ	Острова	
ИСПОЛНИЛ	Косова	

1.020-1/83.4-1 18

ДИАФРАГМА ЖЕСТКОСТИ

СТАДИЯ	ЛИСТ	ЛИСТОВ
Р	1	2

ЦНИИЭП торгово-бытовых зданий и туристских комплексов

ФОРМАТ А4

САВЧЕНКО

ОПЕРАТОР ТЛП КОРТ

ЭПВЦ Киев ЗНИИЭП

ВЗАМ ИНВ № | ПОДПИСЬ И ДАТА | ИНВ № ПОДЛ

ФОРМАТ	ЗОНА	ПОЗ	ОБОЗНАЧЕНИЕ	НАИМЕНОВАНИЕ	КОЛ	ПРИМЕЧАНИЕ
А4		10	1.020-1/83 4-2 15-03	СЕТКА С-30	1	
А4		11	1.020-1/83 4-2 19-01	СЕТКА С-44	1	
А4		12	1.020-1/83 4-2 19-02	СЕТКА С-45	1	
А4		13	1.020-1/83 4-2 53-04	СЕТКА С-100	2	
А4		14	1.020-1/83 4-2 53-07	СЕТКА С-103	2	
А4		15	1.020-1/83 4-2 44	СЕТКА С-108	2	
				ДЕТАЛИ		
А3		16	1.400-9 ВЫПУСК 1	ПЕТЛЯ УНИФ. УП1-14 СТ. ОТД. ГОСТ 5781-82	2	
БЧ		17	6.013.130	Ф6 А-III L=130	26	0.03КГ
БЧ		18	25.013.2720	Ф25 А-III L=2720	4	10.5КГ
				МАТЕРИАЛЫ		
				БЕТОН ТЯЖЕЛЫЙ М300		2.5М3

ВЗАМ ИНВ № | ПОДПИСЬ И ДАТА | ИНВ № ПОДЛ

1.020-1/83.4-1 18

ЛИСТ 2

19858 51

ФОРМАТ А4

РИС.1

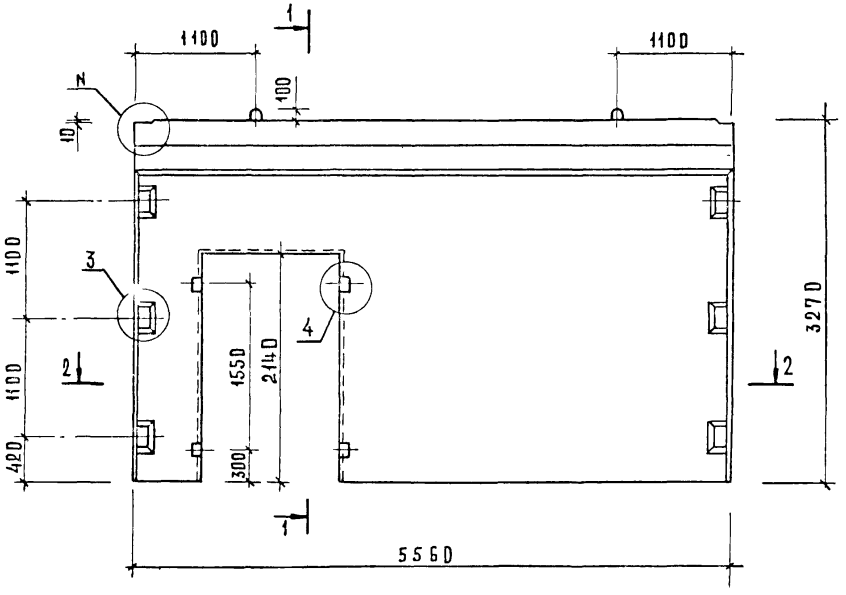

РИС.2

ОСТАЛЬНОЕ СМ. РИС. 1

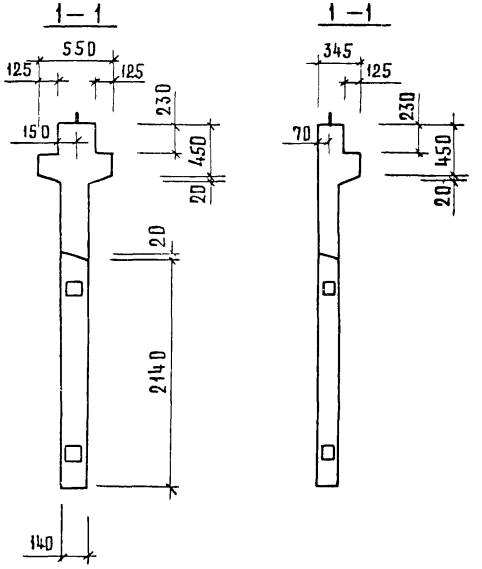

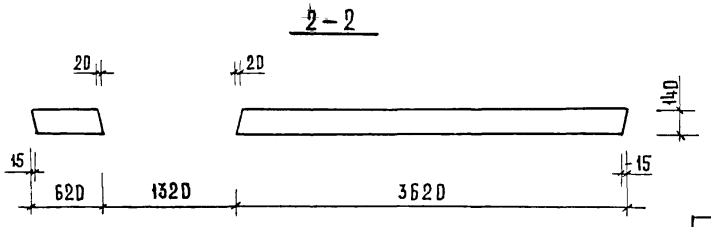

ОБОЗНАЧЕНИЕ	МАРКА	РИС.	N	МАССА КГ
1.020-1/83.4-1 18	2ДПК56.33	1,3	1	7230
-01	1ДПК56.33-Л	2,4	2	6300

НАЧ.ОТД.	ВОЛЫНСКИЙ		
ГЛ.КОНСТР.	ШАЦ		
Н.КОНТР.	ЛУКИНА		
РИП	ОСТРОВА		
РИП	ОСИНА		
ПРОВЕРИЛ	НОСОВА		
РАЗРАБОТ.	ВАСИЛЬЕВА		

1.020-1/83.4-1 18СБ

Диафрагма жесткости
Сборочный чертеж

СТАДИЯ	МАССА	МАСШТАБ
Р	СМ. ТАБЛ.	
ЛИСТ 1	ЛИСТОВ 2	

ЦНИИЭП торговых зданий и туристских комплексов

ФОРМАТ А3

ИНВ.N ПОДЛ. | ПОДПИСЬ И ДАТА | ВЗАМЕН ИНВ.N

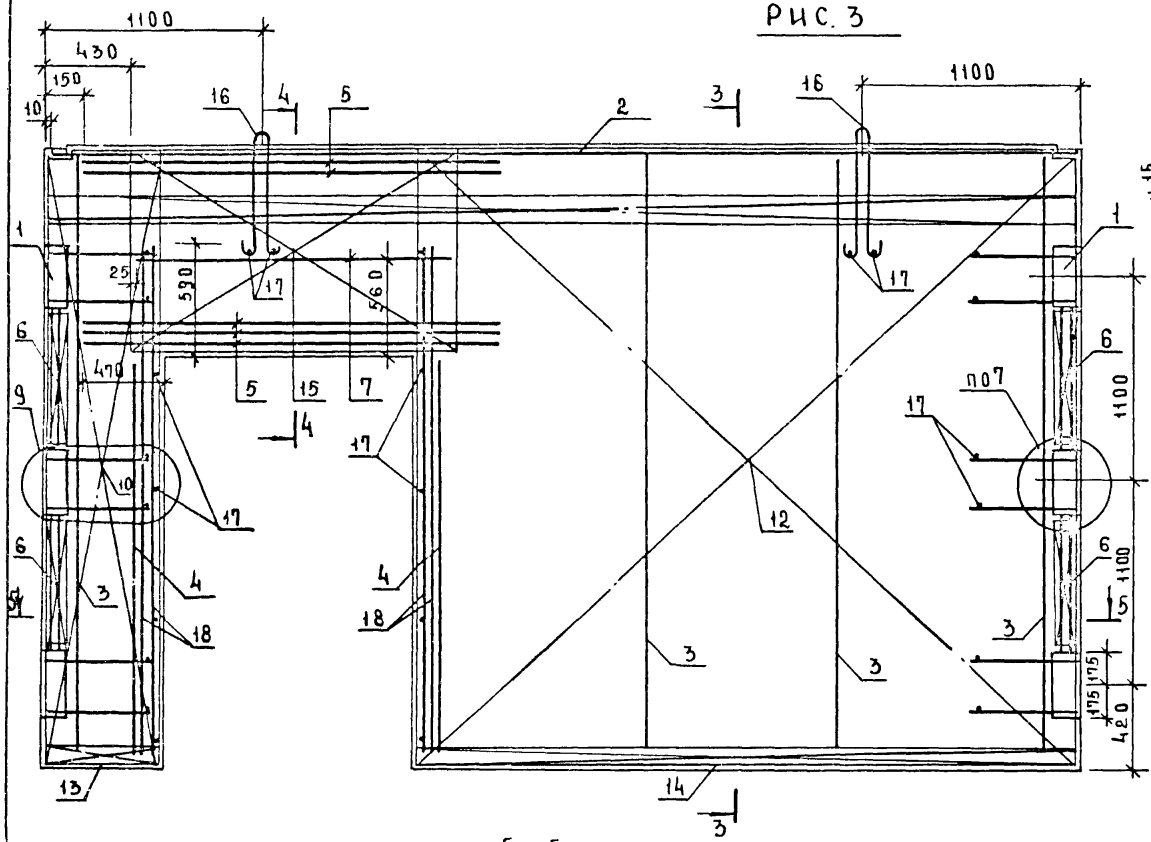

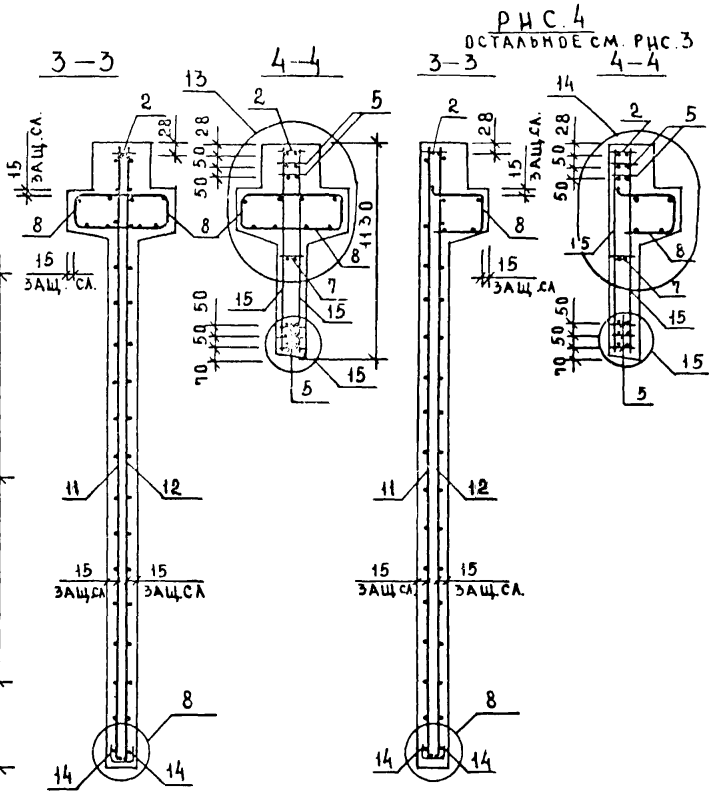

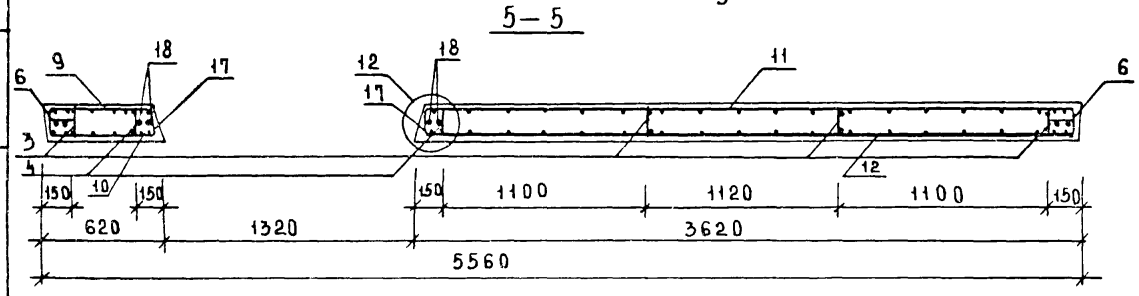

Сетку поз 15 приварить к каркасу поз 2 и нижнему каркасу поз 5 электродуговой сваркой у каждого хомута (см узлы 13, 14, 15)

ИНВ № ПОДЛ.	ПОДПИСЬ И ДАТА	ВЗАМЕН ИНВ №

1.020-1/83.4-1 18 СБ	ЛИСТ 2

19858 53

ФОРМАТ	ЗОНА	ПОЗ	ОБОЗНАЧЕНИЕ	НАИМЕНОВАНИЕ	КОЛ	ПРИМЕЧАНИЕ
				ДОКУМЕНТАЦИЯ		
А3			1.020-1/83 4-1 19СБ	СБОРОЧНЫЙ ЧЕРТЕЖ		
А3			1.020-1/83 4-1 00ВС	ВЫБОРКА СТАЛИ		
А3			1.020-1/83 4-1 00У	УЗЛЫ		
А3			1.020-1/83 4-1 00ТО	ТЕХНИЧЕСКОЕ ОПИСАНИЕ		
				СБОРОЧНЫЕ ЕДИНИЦЫ		
А3	1		1.020-1/83 4-2 01-03	ИЗД.ЗАКЛ. СБОРНОЕ СМН-4	2	
А4	2		1.020-1/83 4-2 02-06	КАРКАС УКР. СБ. СКР-7	1	
А4	3		1.020-1/83 4-2 36-02	КАРКАС ПЛОСКИЙ КР-3	4	
А4	4		1.020-1/83 4-2 36-06	КАРКАС ПЛОСКИЙ КР-7	2	
А4	5		1.020-1/83 4-2 38	КАРКАС ПЛОСКИЙ КР-16	5	
А4	6		1.020-1/83 4-2 40-03	КАРКАС ПЛОСКИЙ КР-27	4	
А4	7		1.020-1/83 4-2 41	КАРКАС ПЛОСКИЙ КР-29	1	
А4	8		1.020-1/83 4-2 51-13	КАРКАС ПЛОСКИЙ КР-46	1	
А4	9		1.020-1/83 4-2 16-01	СЕТКА С-28	1	
А4	10		1.020-1/83 4-2 16-02	СЕТКА С-29	1	
А4	11		1.020-1/83 4-2 19	СЕТКА С-43	1	
А4	12		1.020-1/83 4-2 19-03	СЕТКА С-46	1	
А4	13		1.020-1/83 4-2 53-04	СЕТКА С-100	2	
А4	14		1.020-1/83 4-2 53-07	СЕТКА С-103	2	
А4	15		1.020-1/83 4-2 44	СЕТКА С-108	2	
				ДЕТАЛИ		
А3	16		1.400-9 ВЫПУСК 1	ПЕТЛЯ УНИФ. УП1-14	2	
				СТ. ОТД. ГОСТ 5781-82		
БЧ	17		6.013.130	Ф6 А-Ш L=130	26	0.03КГ
БЧ	18		25.013.2720	Ф25 А-Ш L=2720	4	10.5КГ
				МАТЕРИАЛЫ		
				БЕТОН ТЯЖЕЛЫЙ М300		2,5М3

НАЧ ОТД	Волынский	
Н КОНТР	Пригорев	
ГЛ КОНСТР	Шац	
ГИП	Острова	
РАЗРАБ	Носова	
ПРОВЕРИЛ	Осина	
ИСПОЛНИЛ	Васильева	

1.020-1/83.4-1 19

ДИАФРАГМА ЖЕСТКОСТИ
ІДПК 56.33-П

СТАДИЯ	ЛИСТ	ЛИСТОВ
Р		I

ЦНИИЭП торгово-бытовых зданий и туристских комплексов

ЭПВЦ Киев ЗНИИЭП
ОПЕРАТОР ТЛП КОРТ
САВЦЕНКО
ВЗАМ ИНВ №
ПОДПИСЬ И ДАТА
ИНВ № ПОДЛ

ЭПВЦ Киев ЗНИИЭП
ОПЕРАТОР ТЛП КОРТ
ВЗАМ ИНВ №
ПОДПИСЬ И ДАТА
ИНВ № ПОДЛ

ЛИСТ

1985.8 54

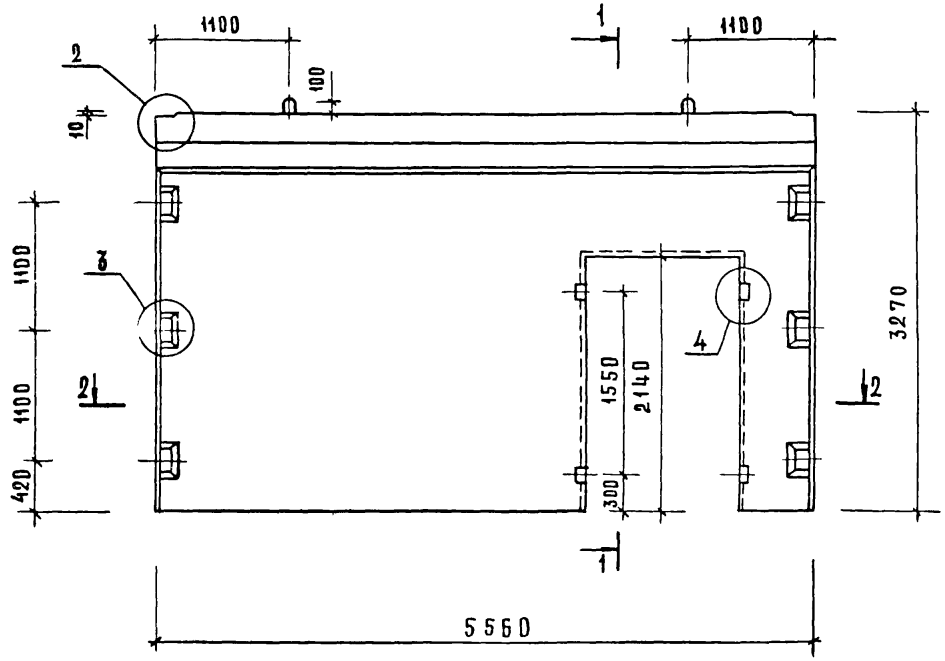

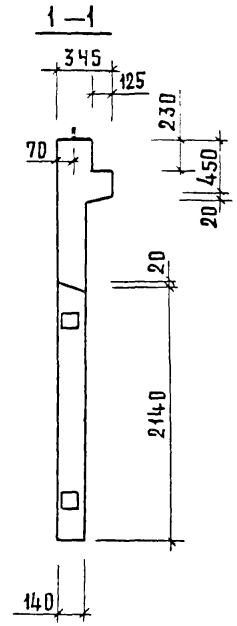

НАЧ. ОТД.	ВОЛЫНСКИЙ		
ГА КОНСТР.	ШАЦ		
Н. КОНТР.	ЛУКИНА		
ГИП	ОСТРОВА		
ГИП	ОСИНА		
ПРОВЕРИЛ	НОСОВА		
РАЗРАБОТ.	ВАСИЛЬЕВА		

1.020-1/83.4-1 19СБ

Диафрагма жесткости 1ДПК 56.33-п

Сборочный чертеж

СТАДИЯ	МАССА	МАСШТАБ
Р	6300кг	
ЛИСТ 1	ЛИСТОВ 2	

ЦНИИЭП торгово-бытовых зданий и туристских комплексов

ИНВ. N ПОДЛ. | ПОДПИСЬ И ДАТА | ВЗАМЕН ИНВ. N

19858 55

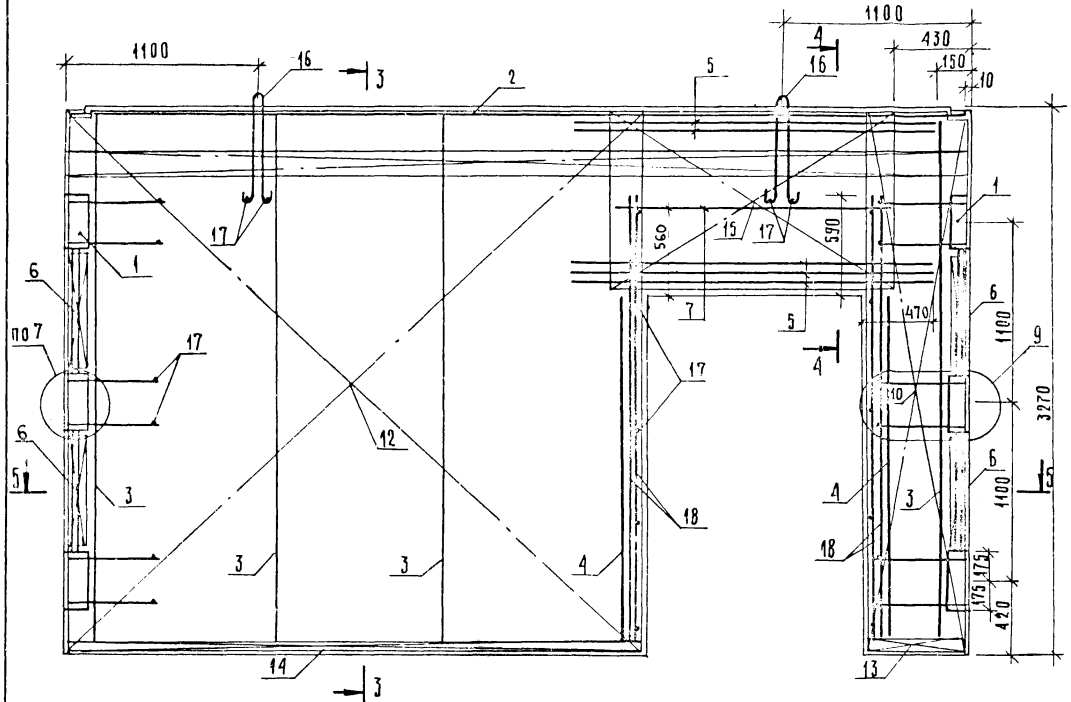

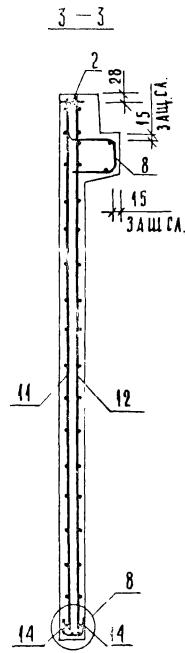

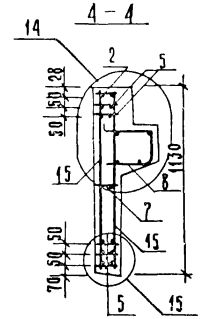

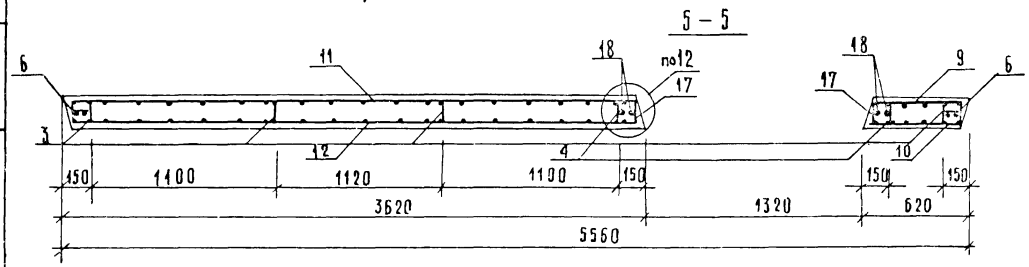

Сетку поз 15 приварить к каркасу поз 2 и нижнему каркасу поз 5 электродуговой сваркой у каждого хомута (см узлы 14, 15).

Инв. № подл. | Подпись и дата | Взам. инв. №

ФОРМАТ	ЗОНА	ПОЗ	ОБОЗНАЧЕНИЕ	НАИМЕНОВАНИЕ	КОЛ.	ПРИМЕЧАНИЕ
				ДОКУМЕНТАЦИЯ		
А3			1.020-1/83 4-1 20СБ	СБОРОЧНЫЙ ЧЕРТЕЖ		
А3			1.020-1/83 4-1 00ВС	ВЫБОРКА СТАЛИ		
А3			1.020-1/83 4-1 00У	УЗЛЫ		
А3			1.020-1/83 4-1 00ПО	ТЕХНИЧЕСКОЕ ОПИСАНИЕ		
			ПЕРЕМЕННЫЕ ДАННЫЕ	ДЛЯ ИСПОЛНЕНИЙ:		
				1.020-1/83 4-1 20		
				2Д 24.36		
				СБОРОЧНЫЕ ЕДИНИЦЫ		
А3	1		1.020-1/83 4-2 01-04	ИЗД.ЗАКЛ. СБОРНОЕ СМН-5	2	
А4	2		1.020-1/83 4-2 02-02	КАРКАС УКР. СБ. СКР-3	1	
А4	3		1.020-1/83 4-2 36-03	КАРКАС ПЛОСКИЙ КР-4	3	
А4	4		1.020-1/83 4-2 40-01	КАРКАС ПЛОСКИЙ КР-25	6	
А4	5		1.020-1/83 4-2 51-04	КАРКАС ПЛОСКИЙ КР-37	2	
А4	6		1.020-1/83 4-2 20	СЕТКА С-47	1	
А4	7		1.020-1/83 4-2 20-01	СЕТКА С-48	1	
А4	8		1.020-1/83 4-2 53-08	СЕТКА С-104	2	
А4	9		1.020-1/83 4-2 59	ПЕТЛЯ СТРОП. СПВ-2	2	
А4	10		1.020-1/83 4-2 69	ПЕТЛЯ СТРОП. СПГ-2	2	
				ДЕТАЛИ		
				СТ. ОТД. ГОСТ 5781-82		
БЧ	11		6.013.130	Ф6 А-Ш L=130	16	0.03КГ
БЧ	12		20.013.250	Ф20 А-Ш L=250	4	0.62КГ
				МАТЕРИАЛЫ		
				БЕТОН ТЯЖЕЛЫЙ М250		1.51М3
				1.020-1/83 4-1 20-01		
				1Д 24.36		
				СБОРОЧНЫЕ ЕДИНИЦЫ		
А3	1		1.020-1/83 4-2 01-04	ИЗД.ЗАКЛ. СБОРНОЕ СМН-5	2	
А4	2		1.020-1/83 4-2 02-02	КАРКАС УКР. СБ. СКР-3	1	
А4	3		1.020-1/83 4-2 36-03	КАРКАС ПЛОСКИЙ КР-4	3	
А4	4		1.020-1/83 4-2 40-01	КАРКАС ПЛОСКИЙ КР-25	6	
А4	5		1.020-1/83 4-2 51-05	КАРКАС ПЛОСКИЙ КР-38	1	
А4	6		1.020-1/83 4-2 20	СЕТКА С-47	1	
А4	7		1.020-1/83 4-2 20-01	СЕТКА С-48	1	
А4	8		1.020-1/83 4-2 53-08	СЕТКА С-104	2	
А4	9		1.020-1/83 4-2 64	ПЕТЛЯ СТРОП. СПВ-8	2	
А4	10		1.020-1/83 4-2 69	ПЕТЛЯ СТРОП. СПГ-2	2	
				ДЕТАЛИ		
				СТ. ОТД. ГОСТ 5781-82		
БЧ	11		6.013.130	Ф6 А-Ш L=130	16	0.03КГ
БЧ	12		20.013.250	Ф20 А-Ш L=250	4	0.62КГ
				МАТЕРИАЛЫ		
				БЕТОН ТЯЖЕЛЫЙ М250		1.35М3

САВЧЕНКО

ОПЕРАТОР ТЛП КОРТ

ЭПВЦ КиевЗНИИЭП

ВЗАМ ИНВ № | ПОДПИСЬ И ДАТА | ИНВ № ПОДЛ

НАЧ ОТД	Волынский	
Н КОНТР	Григорев	
ГЛ КОНСТР	Шац	
ГИП	Островa	
РАЗРАБ	Носова	
ПРОВЕРИЛ	Осина	
ИСПОЛНИЛ	Васильева	

1.020-1/83.4-1 20

ДИАФРАГМА ЖЕСТКОСТИ

СТАДИЯ	ЛИСТ	ЛИСТОВ
Р	1	2

ЦНИИЭП торгово-бытовых зданий и туристских комплексов

ФОРМАТ А4

САВЧЕНКО

ОПЕРАТОР ТЛП КОРТ

ЭПВЦ Киев ЗНИИЭП

ВЗАМ ИНВ № | ПОДПИСЬ И ДАТА | ИНВ № ПОДЛ

1.020-1/83.4-1 20

ЛИСТ 2

19858 57

ФОРМАТ А4

РИС. 1

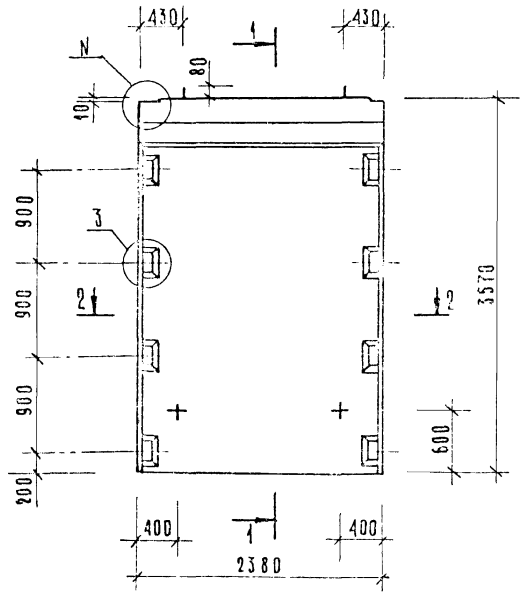

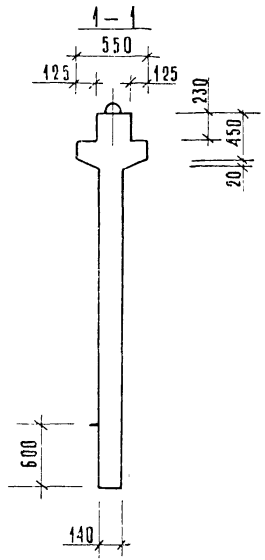

РИС. 2

ОСТАЛЬНОЕ СМ. РИС.1

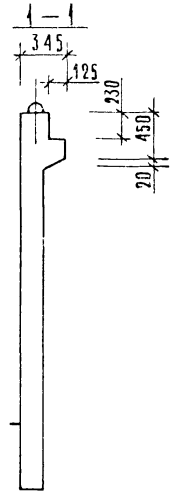

2 – 2

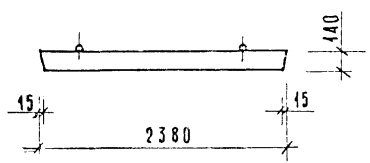

ОБОЗНАЧЕНИЕ	МАРКА	РИС	N	N₁	МАССА КГ
1.020-1/83.4-1 20	2Д 24.36	1,3	1	19	3780
-01	1Д 24.36	2,4	2	20	3380

Нач. отд.	Волычкин		
Гл. констр.	Шац		
Н. контр.	Лучкина		
ГИП	Острова		
ГИП	Осина		
Проверил	Носова		
Разработ.	Васильева		

1.020-1/83.4-1 20 СБ

Диафрагма жесткости
Сборочный чертеж

Стадия	Масса	Масштаб
Р	см. табл.	
Лист 1	Листов 2	

ЦНИИЭП торгово-бытовых зданий и туристских комплексов

Инв. № подл. | Подпись и дата | Взам. инв. №

Рис. 3

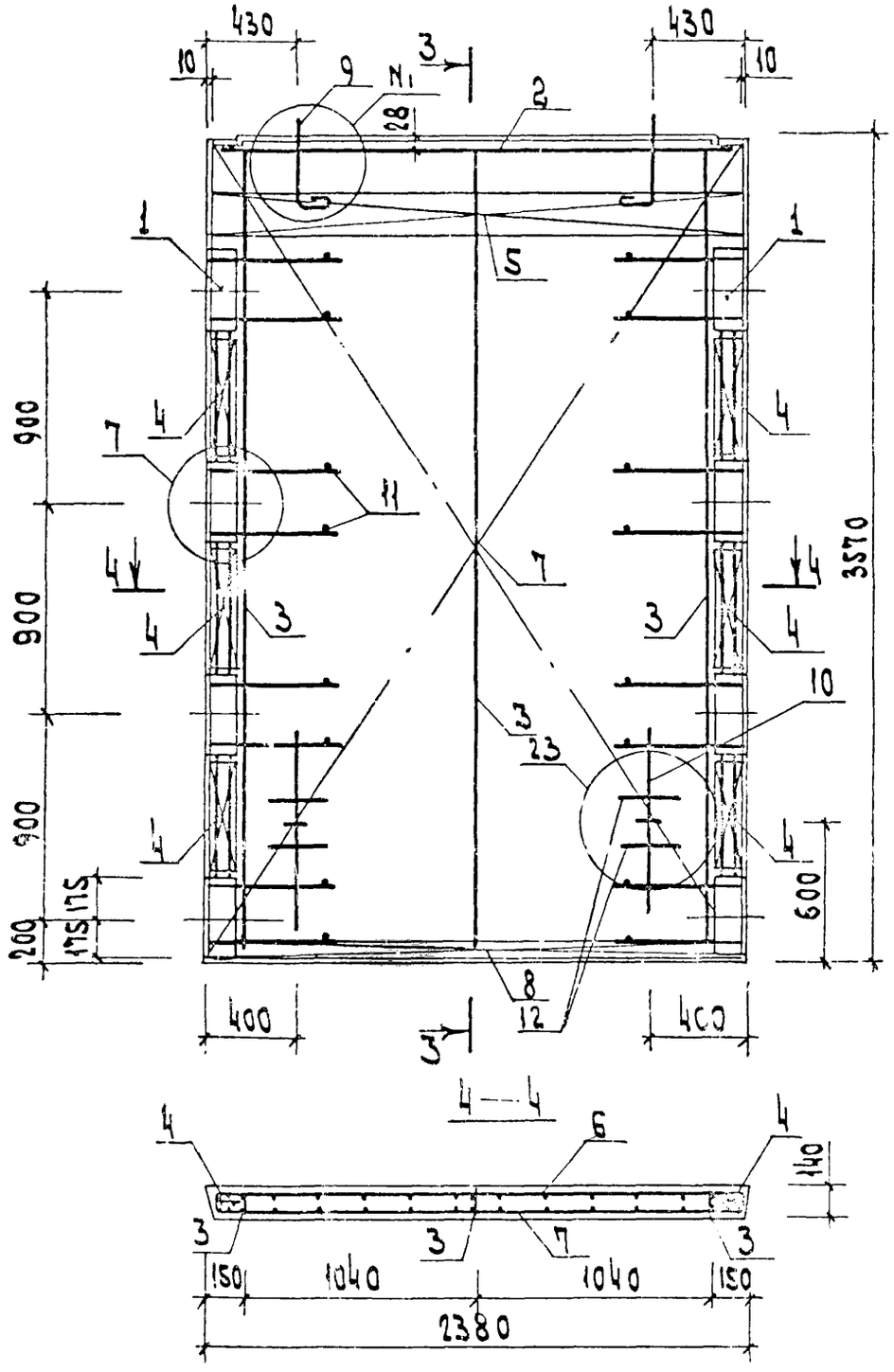

Рис. 4

остальное см. рис. 3

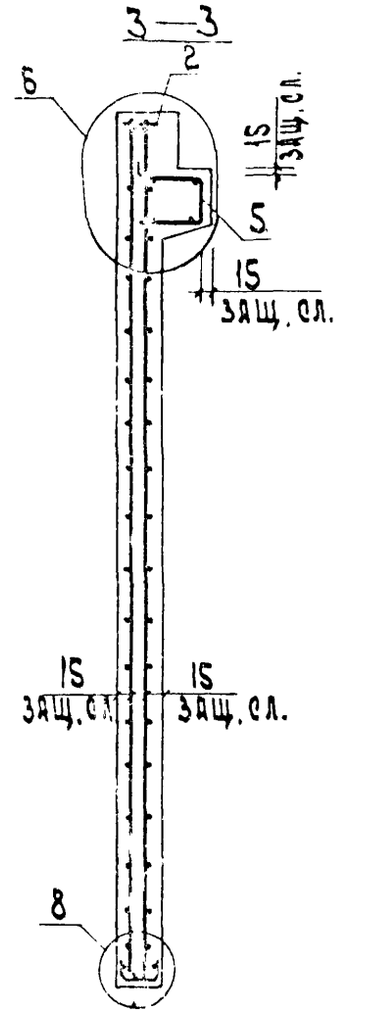

Инв.№ подл. | Подп. и дата | Взам. инв.№

1.020-1|83.4-1 20 СБ		Лист 2

19858 59

Формат А3

ФОРМАТ	ЗОНА	ПОЗ	ОБОЗНАЧЕНИЕ	НАИМЕНОВАНИЕ	КОЛ	ПРИМЕЧАНИЕ
				ДОКУМЕНТАЦИЯ		
А3			1.020-1/83 4-1 21СБ	СБОРОЧНЫЙ ЧЕРТЕЖ		
А3			1.020-1/83 4-1 00ВС	ВЫБОРКА СТАЛИ		
А3			1.020-1/83 4-1 00У	УЗЛЫ		
А3			1.020-1/83 4-1 00ТО	ТЕХНИЧЕСКОЕ ОПИСАНИЕ		
				ПЕРЕМЕННЫЕ ДАННЫЕ ДЛЯ ИСПОЛНЕНИЙ:		
				1.020-1/83 4-1 21		
				2Д 26.36		
				СБОРОЧНЫЕ ЕДИНИЦЫ		
А3	1		1.020-1/83 4-2 01-04	ИЗД.ЗАКЛ. СБОРНОЕ СМН-5	2	
А4	2		1.020-1/83 4-2 02-03	КАРКАС УКР. СБ. СКР-4	1	
А4	3		1.020-1/83 4-2 36-03	КАРКАС ПЛОСКИЙ КР-4	3	
А4	4		1.020-1/83 4-2 40-01	КАРКАС ПЛОСКИЙ КР-25	6	
А4	5		1.020-1/83 4-2 51-06	КАРКАС ПЛОСКИЙ КР-39	2	
А4	6		1.020-1/83 4-2 21	СЕТКА С-49	1	
А4	7		1.020-1/83 4-2 21-01	СЕТКА С-50	1	
А4	8		1.020-1/83 4-2 53-01	СЕТКА С-97	2	
А4	9		1.020-1/83 4-2 60	ПЕТЛЯ СТРОП. СПВ-3	2	
А4	10		1.020-1/83 4-2 69	ПЕТЛЯ СТРОП. СПГ-2	2	
				ДЕТАЛИ		
				СТ. ОТД. ГОСТ 5781-82		
БЧ	11		6.013.130	Ф6 А-III L=130	16	0.03КГ
БЧ	12		20.013.250	Ф20 А-III L=250	4	0.62КГ
				МАТЕРИАЛЫ		
				БЕТОН ТЯЖЕЛЫЙ М250		1.62М3
				1.020-1/83 4-1 21-01		
				1Д 26.36		
				СБОРОЧНЫЕ ЕДИНИЦЫ		
А3	1		1.020-1/83 4-2 01-04	ИЗД.ЗАКЛ. СБОРНОЕ СМН-5	2	
А4	2		1.020-1/83 4-2 02-03	КАРКАС УКР. СБ. СКР-4	1	
А4	3		1.020-1/83 4-2 36-03	КАРКАС ПЛОСКИЙ КР-4	3	
А4	4		1.020-1/83 4-2 40-01	КАРКАС ПЛОСКИЙ КР-25	6	
А4	5		1.020-1/83 4-2 51-07	КАРКАС ПЛОСКИЙ КР-40	1	
А4	6		1.020-1/83 4-2 21	СЕТКА С-49	1	
А4	7		1.020-1/83 4-2 21-01	СЕТКА С-50	1	
А4	8		1.020-1/83 4-2 53-01	СЕТКА С-97	2	
А4	9		1.020-1/83 4-2 65	ПЕТЛЯ СТРОП. СПВ-9	2	
А4	10		1.020-1/83 4-2 69	ПЕТЛЯ СТРОП. СПГ-2	2	
				ДЕТАЛИ		
				СТ. ОТД. ГОСТ 5781-82		
БЧ	11		6.013.130	Ф6 А-III L=130	16	0.03КГ
БЧ	12		20.013.250	Ф20 А-III L=250	4	0.62КГ
				МАТЕРИАЛЫ		

ЭПВЦ КиевЗНИИЭП | ОПЕРАТОР ТЛП КОРТ | САВЧЕНКО

ВЗАМ ИНВ № | ПОДПИСЬ И ДАТА | ИНВ № ПОДЛ

НАЧ.ОТД.	Вольнский	
Н.КОНТР.	Пригорев	
ГЛ.КОНСТР.	Шац	
ГИП	Острова	
РАЗРАБ.	Носова	
ПРОВЕРИЛ	Осина	
ИСПОЛНИЛ	Васильева	

1.020-1/83.4-1 21

ДИАФРАГМА ЖЕСТКОСТИ

СТАДИЯ	ЛИСТ	ЛИСТОВ
Р	1	2

ЦНИИЭП торгово-бытовых зданий и туристских комплексов

ФОРМАТ А4

ФОРМАТ	ЗОНА	ПОЗ	ОБОЗНАЧЕНИЕ	НАИМЕНОВАНИЕ	КОЛ	ПРИМЕЧАНИЕ
				БЕТОН ТЯЖЕЛЫЙ М250		1.45М3

ЭПВЦ КиевЗНИИЭП | ОПЕРАТОР ТЛП КОРТ | САВЧЕНКО

ВЗАМ ИНВ № | ПОДПИСЬ И ДАТА | ИНВ № ПОДЛ

1.020-1/83.4-1 21

ЛИСТ 2

19858 60

ФОРМАТ А4

РИС.1

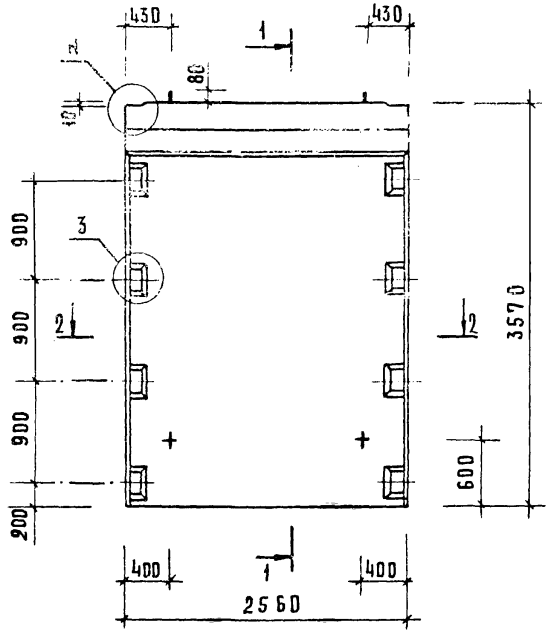

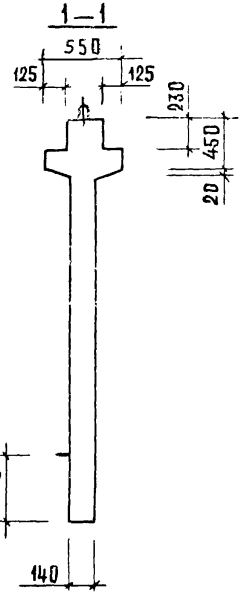

РИС.2

ОСТАЛЬНОЕ СМ. РИС 1

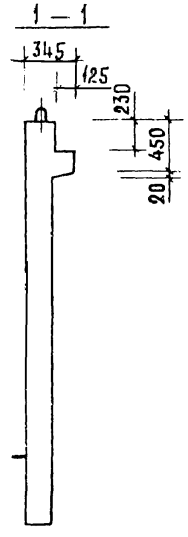

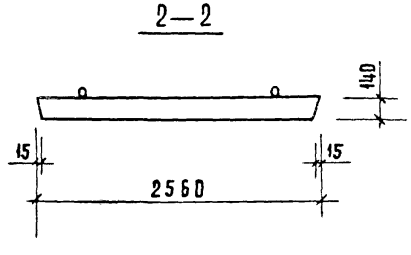

ОБОЗНАЧЕНИЕ	МАРКА	РИС	N	N,	МАССА КГ
1.020-1/83.4-1 21	2Д 26.36	1,3	1	19	4050
-01	1Д 26.36	2,4	2	20	3630

НАЧ ОТД	Волынский		
ГА КОНСТР	Шац		
Н КОНТР	Лукина		
РИП	Острова		
РИП	Осина		
ПРОВЕРИЛ	Носова		
РАЗРАБОТ	Васильева		

1.020-1/83.4-1 21СБ

Диафрагма жесткости
Сборочный чертеж

СТАДИЯ	МАССА	МАСШТАБ
Р	СМ. ТАБЛ.	
ЛИСТ 1	ЛИСТОВ 2	

ЦНИИЭП торговых бытовых зданий и туристских комплексов

ИНВ № ПОДЛ. | ПОДПИСЬ И ДАТА | ВЗАМЕН ИНВ.№

19858 61

ФОРМАТ А3

Рис. 3

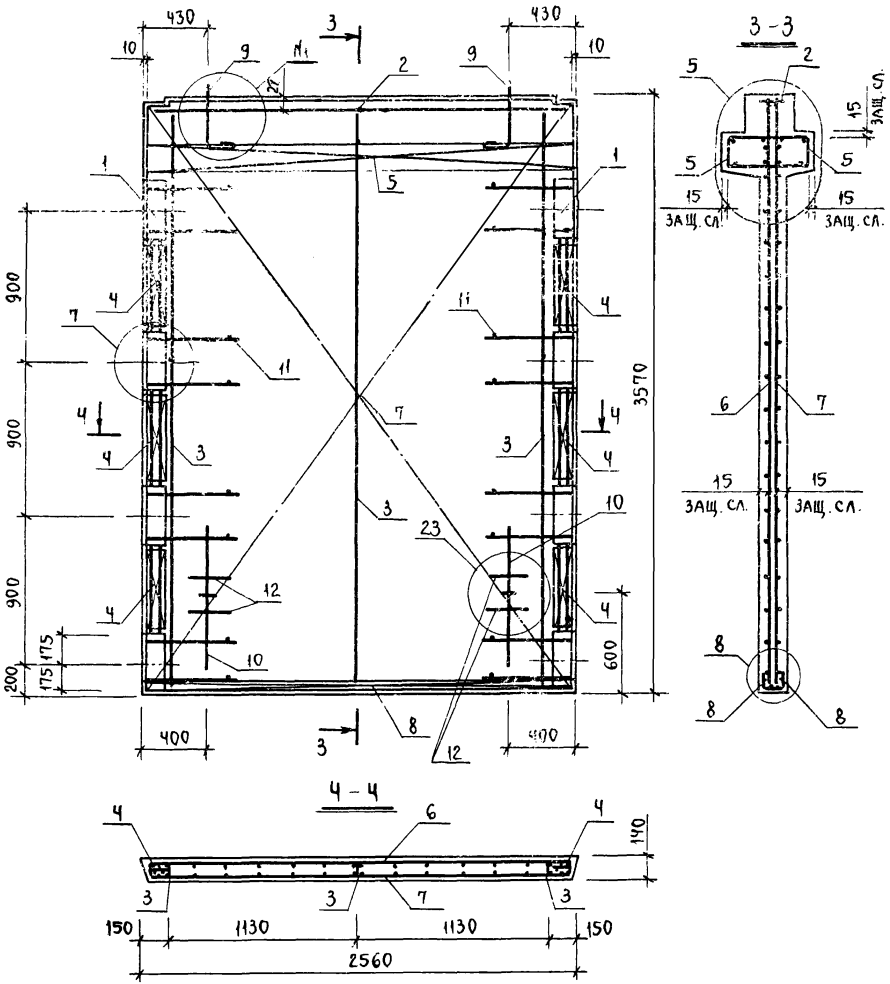

Рис. 4

ОСТАЛЬНОЕ СМ РИС. 3

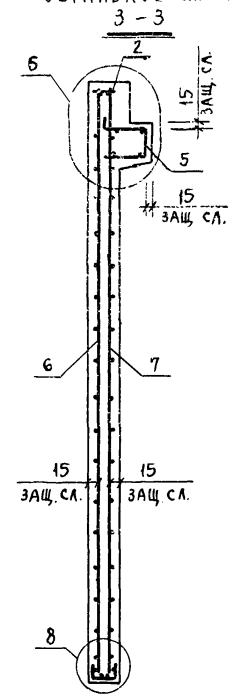

ИНВ. N ПОДЛ.	ПОДП И ДАТА	ВЗАМ ИНВ N

1.020 - 1/83.4-1 21 СБ

Лист 2

19858 62

САВЧЕНКО

ОПЕРАТОР ТЛП КОРТ

ЭПВЦ КиевЗНИИЭП

ФОРМАТ	ЗОНА	ПОЗ	ОБОЗНАЧЕНИЕ	НАИМЕНОВАНИЕ	КОЛ	ПРИМЕЧАНИЕ
				ДОКУМЕНТАЦИЯ		
А3			1.020-1/83 4-1 22СБ	СБОРОЧНЫЙ ЧЕРТЕЖ		
А3			1.020-1/83 4-1 00ВС	ВЫБОРКА СТАЛИ		
А3			1.020-1/83 4-1 00У	УЗЛЫ		
А3			1.020-1/83 4-1 00ТО	ТЕХНИЧЕСКОЕ ОПИСАНИЕ		
				ПЕРЕМЕННЫЕ ДАННЫЕ ДЛЯ ИСПОЛНЕНИЙ:		
				1.020-1/83 4-1 22		
				2Д 30.36		
				СБОРОЧНЫЕ ЕДИНИЦЫ		
А3	1		1.020-1/83 4-2 01-04	ИЗД.ЗАКЛ. СБОРНОЕ СМН-5	2	
А4	2		1.020-1/83 4-2 02-04	КАРКАС УКР. СВ. СКР-5	1	
А4	3		1.020-1/83 4-2 36-03	КАРКАС ПЛОСКИЙ КР-4	3	
А4	4		1.020-1/83 4-2 40-01	КАРКАС ПЛОСКИЙ КР-25	6	
А4	5		1.020-1/83 4-2 52	КАРКАС ПЛОСКИЙ КР-32	2	
А4	6		1.020-1/83 4-2 50	КАРКАС ПЛОСКИЙ КР-31	2	
А4	7		1.020-1/83 4-2 51-08	КАРКАС ПЛОСКИЙ КР-41	2	
А4	8		1.020-1/83 4-2 22	СЕТКА С-51	1	
А4	9		1.020-1/83 4-2 22-01	СЕТКА С-52	1	
А4	10		1.020-1/83 4-2 53-02	СЕТКА С-98	2	
А4	11		1.020-1/83 4-2 60	ПЕТЛЯ СТРОП. СПВ-3	2	
А4	12		1.020-1/83 4-2 70	ПЕТЛЯ СТРОП. СПГ-3	2	
				ДЕТАЛИ		
				СТ. ОТД. ГОСТ 5781-82		
ВЧ	13		6.013.130	Ф6 А-III L=130	16	0.03КГ
ВЧ	14		20.013.250	Ф20 А-III L=250	4	0.62КГ
				МАТЕРИАЛЫ		
				БЕТОН ТЯЖЕЛЫЙ М250		1.89М3
				1.020-1/83 4-1 22-01		
				1Д 30.36		
				СБОРОЧНЫЕ ЕДИНИЦЫ		
А3	1		1.020-1/83 4-2 01-04	ИЗД.ЗАКЛ. СБОРНОЕ СМН-5	2	
А4	2		1.020-1/83 4-2 02-04	КАРКАС УКР. СВ. СКР-5	1	
А4	3		1.020-1/83 4-2 36-03	КАРКАС ПЛОСКИЙ КР-4	3	
А4	4		1.020-1/83 4-2 40-01	КАРКАС ПЛОСКИЙ КР-25	6	
А4	5		1.020-1/83 4-2 52	КАРКАС ПЛОСКИЙ КР-32	2	
А4	6		1.020-1/83 4-2 50	КАРКАС ПЛОСКИЙ КР-31	2	
А4	7		1.020-1/83 4-2 51-09	КАРКАС ПЛОСКИЙ КР-42	1	
А4	8		1.020-1/83 4-2 22	СЕТКА С-51	1	
А4	9		1.020-1/83 4-2 22-01	СЕТКА С-52	1	
А4	10		1.020-1/83 4-2 53-02	СЕТКА С-98	2	
А4	11		1.020-1/83 4-2 65	ПЕТЛЯ СТРОП. СПВ-9	2	
А4	12		1.020-1/83 4-2 70	ПЕТЛЯ СТРОП. СПГ-3	2	
				ДЕТАЛИ		

ВЗАМ ИНВ № | ПОДПИСЬ И ДАТА | ИНВ № ПОДЛ

НАЧ ОТД	Волынский	
Н КОНТР	Пригорев	
ГЛ КОНСТР	Шац	
ГИП	Осина	
РАЗРАБ	Васильева	
ПРОВЕРИЛ	Острова	
ИСПОЛНИЛ	Носова	

1.020-1/83.4-1 22

ДИАФРАГМА ЖЕСТКОСТИ

СТАДИЯ	ЛИСТ	ЛИСТОВ
Р	1	2

ЦНИИЭП торгово-бытовых зданий и туристских комплексов

ФОРМАТ А4

САВЧЕНКО

ОПЕРАТОР ТЛП КОРТ

ЭПВЦ Киев ЗНИИЭП

ФОРМАТ	ЗОНА	ПОЗ	ОБОЗНАЧЕНИЕ	НАИМЕНОВАНИЕ	КОЛ	ПРИМЕЧАНИЕ
				СТ. ОТД. ГОСТ 5781-82		
ВЧ	13		6.013.130	Ф6 А-III L=130	16	0.03КГ
ВЧ	14		20.013.250	Ф20 А-III L=250	4	0.62КГ
				МАТЕРИАЛЫ		
				БЕТОН ТЯЖЕЛЫЙ М250		1.69М3

ВЗАМ ИНВ № | ПОДПИСЬ И ДАТА | ИНВ № ПОДЛ

1.020-1/83.4-1 22

ЛИСТ 2

РИС.1

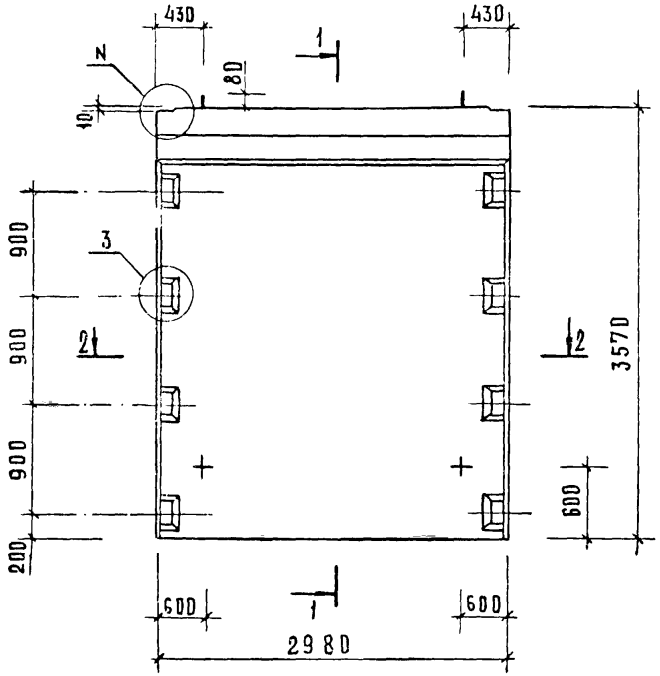

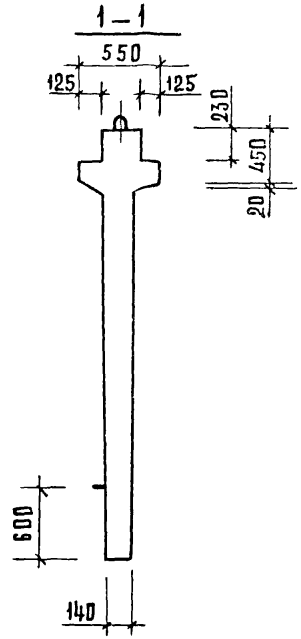

РИС.2

ОСТАЛЬНОЕ СМ. РИС.1

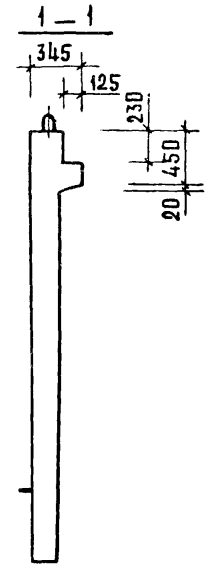

2 — 2

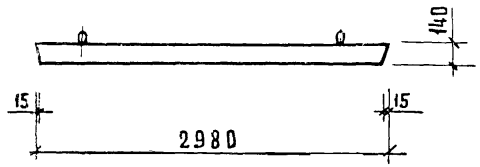

ОБОЗНАЧЕНИЕ	МАРКА	РИС	N	N,	МАССА КГ
1.020-1/83.4-1 22	2Д 30.36	1,3	1	21	4730
-01	1Д 30.36	2,4	2	22	4230

НАЧ. ОТД.	ВОЛЫНСКИЙ	
ГЛ. КОНСТР.	ШАЦ	
Н. КОНТР.	ЛУКИНА	
ГИП	ОСТРОВА	
ГИП	ОСИНА	
ПРОВЕРИЛ	НОСОВА	
РАЗРАБОТ.	ВАСИЛЬЕВА	

1.020-1/83.4-1 22СБ

ДИАФРАГМА ЖЕСТКОСТИ
СБОРОЧНЫЙ ЧЕРТЕЖ

СТАДИЯ	МАССА	МАСШТАБ
Р	СМ ТАБЛ.	
ЛИСТ 1	ЛИСТОВ 2	

ЦНИИЭП ТОРГОВО-БЫТОВЫХ ЗДАНИЙ И ТУРИСТСКИХ КОМПЛЕКСОВ

ИНВ.№ ПОДЛ. | ПОДПИСЬ И ДАТА | ВЗАМЕН ИНВ.№

Рис. 3

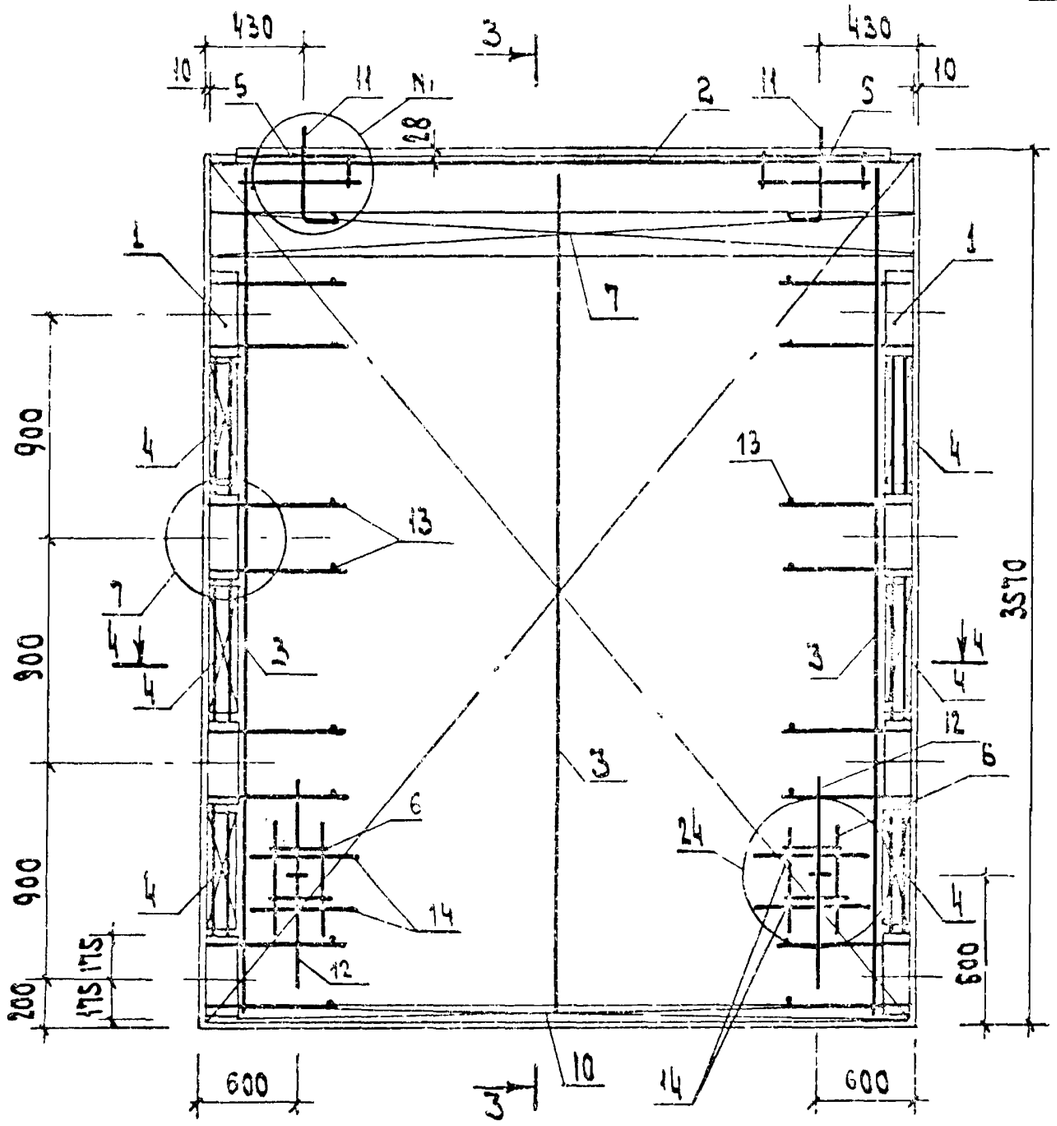

Рис. 4

остальное см. рис. 3

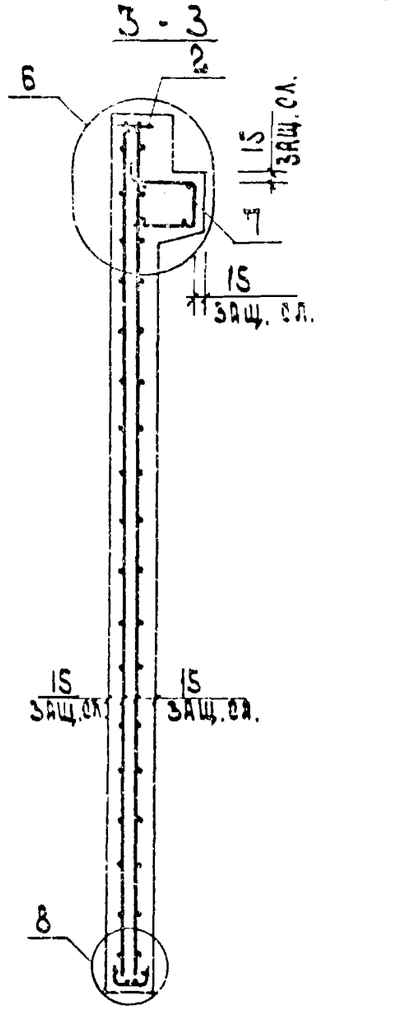

Инв. № подл. | Подп. и дата | Взам. инв. №

1.020-1|83.4-1 2205

Альбом 2.

19858 65 ФОРМАТ А3

ФОРМА	ЗОНА	ПОЗ	ОБОЗНАЧЕНИЕ	НАИМЕНОВАНИЕ	КОЛ	ПРИМЕЧАНИЕ
				ДОКУМЕНТАЦИЯ		
А3			1.020-1/83 4-1 23СБ	СБОРОЧНЫЙ ЧЕРТЕЖ		
А3			1.020-1/83 4-1 00ВС	ВЫБОРКА СТАЛИ		
А3			1.020-1/83 4-1 00У	УЗЛЫ		
А3			1.020-1/83 4-1 00ТО	ТЕХНИЧЕСКОЕ ОПИСАНИЕ		
			ПЕРЕМЕННЫЕ ДАННЫЕ	ДЛЯ ИСПОЛНЕНИЙ:		
				1.020-1/83 4-1 23		
				2Д 15.42		
				СБОРОЧНЫЕ ЕДИНИЦЫ		
А3	1		1.020-1/83 4-2 01-05	ИЗД.ЗАКЛ. СБОРНОЕ СМН-6	2	
А4	2		1.020-1/83 4-2 02-01	КАРКАС УКР. СБ. СКР-2	1	
А4	3		1.020-1/83 4-2 36-04	КАРКАС ПЛОСКИЙ КР-5	2	
А4	4		1.020-1/83 4-2 40	КАРКАС ПЛОСКИЙ КР-24	6	
А4	5		1.020-1/83 4-2 51-02	КАРКАС ПЛОСКИЙ КВ-35	2	
А4	6		1.020-1/83 4-2 23	СЕТКА С-53	1	
А4	7		1.020-1/83 4-2 23-01	СЕТКА С-54	1	
А4	8		1.020-1/83 4-2 53-09	СЕТКА С-105	2	
А4	9		1.020-1/83 4-2 58	ПЕТЛЯ СТРОП. СПВ-1	2	
А4	10		1.020-1/83 4-2 68	ПЕТЛЯ СТРОП. СПГ-1	2	
				ДЕТАЛИ		
				СТ. ОТД. ГОСТ 5781-82		
БЧ	11		6.013.130	Ф6 А-III L=130	16	0.03КГ
БЧ	12		20.013.250	Ф20 А-III L=250	4	0.62КГ
				МАТЕРИАЛЫ		
				БЕТОН ТЯЖЕЛЫЙ М250		1.06М3
				1.020-1/83 4-1 23-01		
				1Д 15.42		
				СБОРОЧНЫЕ ЕДИНИЦЫ		
А3	1		1.020-1/83 4-2 01-05	ИЗД.ЗАКЛ. СБОРНОЕ СМН-6	2	
А4	2		1.020-1/83 4-2 02-01	КАРКАС УКР. СБ. СКР-2	1	
А4	3		1.020-1/83 4-2 36-04	КАРКАС ПЛОСКИЙ КР-5	2	
А4	4		1.020-1/83 4-2 40	КАРКАС ПЛОСКИЙ КР-24	6	
А4	5		1.020-1/83 4-2 51-03	КАРКАС ПЛОСКИЙ КР-36	1	
А4	6		1.020-1/83 4-2 23	СЕТКА С-53	1	
А4	7		1.020-1/83 4-2 23-01	СЕТКА С-54	1	
А4	8		1.020-1/83 4-2 53-09	СЕТКА С-105	2	
А4	9		1.020-1/83 4-2 58	ПЕТЛЯ СТРОП. СПВ-1	2	
А4	10		1.020-1/83 4-2 68	ПЕТЛЯ СТРОП. СПГ-1	2	
				ДЕТАЛИ		
				СТ. ОТД. ГОСТ 5781-82		
БЧ	11		6.013.130	Ф6 А-III L=130	16	0.03КГ
БЧ	12		20.013.250	Ф20 А-III L=250	4	0.62КГ
				МАТЕРИАЛЫ		
				БЕТОН ТЯЖЕЛЫЙ М250		0.96М3

ЭПВЦ КиевЗНИИЭП | ОПЕРАТОР ТЛП КОРТ | САВЧЕНКО

ВЗАМ. ИНВ. № | ПОДПИСЬ И ДАТА | ИНВ. № ПОДЛ.

НАЧ. ОТД.	Вольинский	
Н. КОНТР.	Григорев	
ГЛ. КОНСТР.	Шац	
ГИП	Осина	
РАЗРАБ.	Васильева	
ПРОВЕРИЛ	Острова	
ИСПОЛНИЛ	Носова	

1.020-1/83. 4-1 23

ДИАФРАГМА ЖЕСТКОСТИ

СТАДИЯ	ЛИСТ	ЛИСТОВ
Р	1	2

ЦНИИЭП торгово-бытовых зданий и туристских комплексов

ФОРМАТ А4

ЭПВЦ КиевЗНИИЭП | ОПЕРАТОР ТЛП КОРТ | САВЧЕНКО

ВЗАМ. ИНВ. № | ПОДПИСЬ И ДАТА | ИНВ. № ПОДЛ.

1.020-1/83. 4-1 23

ЛИСТ 2

19858 66

ФОРМАТ А4

РИС.1

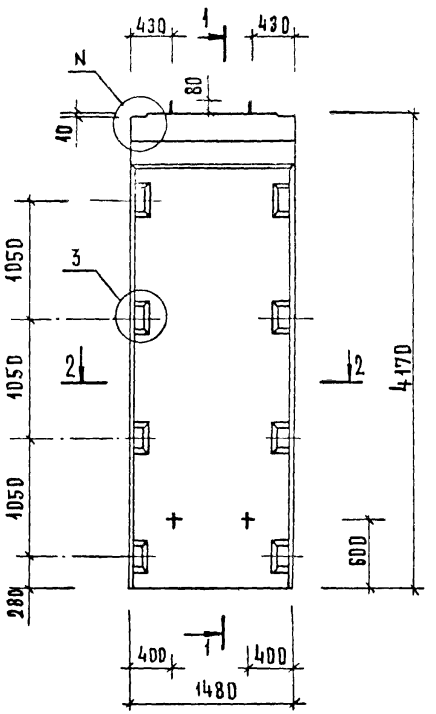

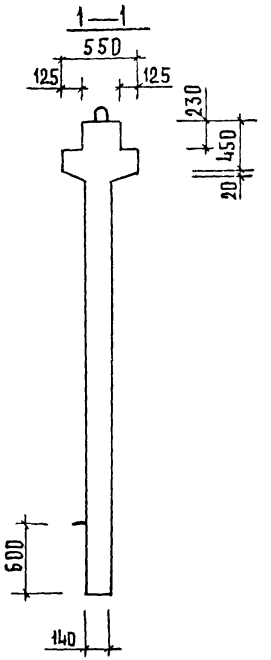

РИС.2

ОСТАЛЬНОЕ СМ. РИС.1

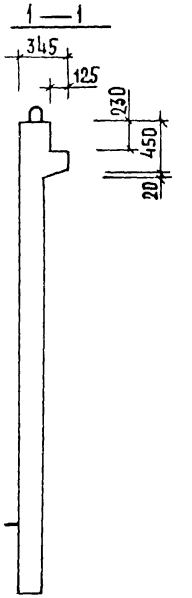

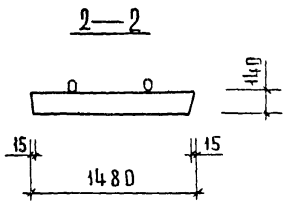

ОБОЗНАЧЕНИЕ	МАРКА	РИС.	N	N_1	МАССА КГ
1.020-1/83. 4-1 23	2 Д 15.42	1,3	1	19	2650
-01	1 Д 15.42	2,4	2	20	2400

НАЧ. ОТД.	ВОЛЧИНСКИЙ	
ГЛ. КОНСТР.	ШАЦ	
Н. КОНТР.	ЛУКИНА	
РИП	ОСТРОВА	
РИП	ОСИНА	
ПРОВЕРИЛ	НОСОВА	
РАЗРАБОТ	ВАСИЛЬЕВА	

1.020-1/83. 4-1 23СБ

ДИАФРАРМА ЖЕСТКОСТИ
СБОРОЧНЫЙ ЧЕРТЕЖ

СТАДИЯ	МАССА	МАСШТАБ
Р	СМ. ТАБЛ.	

ЛИСТ 1 ЛИСТОВ 2

ЦНИИЭП ТОРГОВО-БЫТОВЫХ ЗДАНИЙ И ТУРИСТСКИХ КОМПЛЕКСОВ

ВЗАМЕН ИНВ.№ | ПОДПИСЬ И ДАТА | ИНВ.№ ПОДЛ.

19858 67

ФОРМАТ А3

Рис. 3

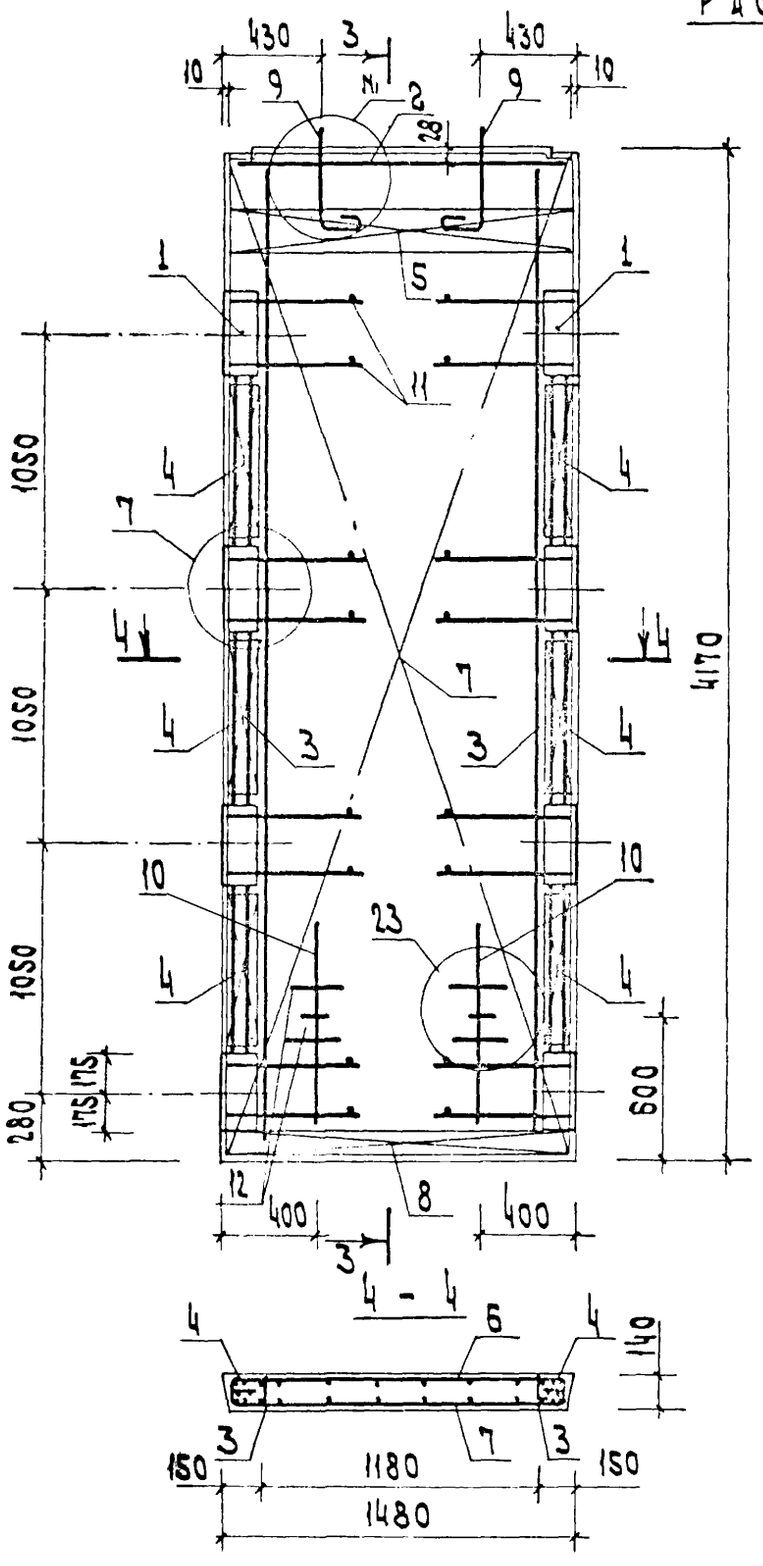

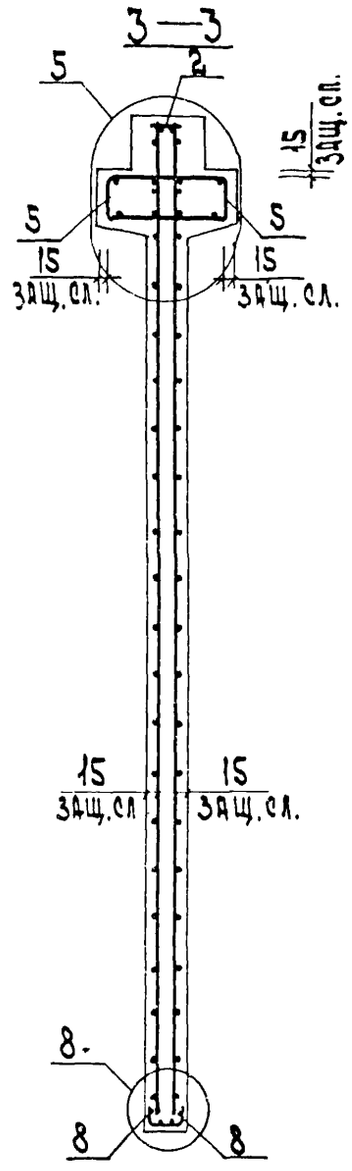

Рис. 4

Остальное см. рис. 3

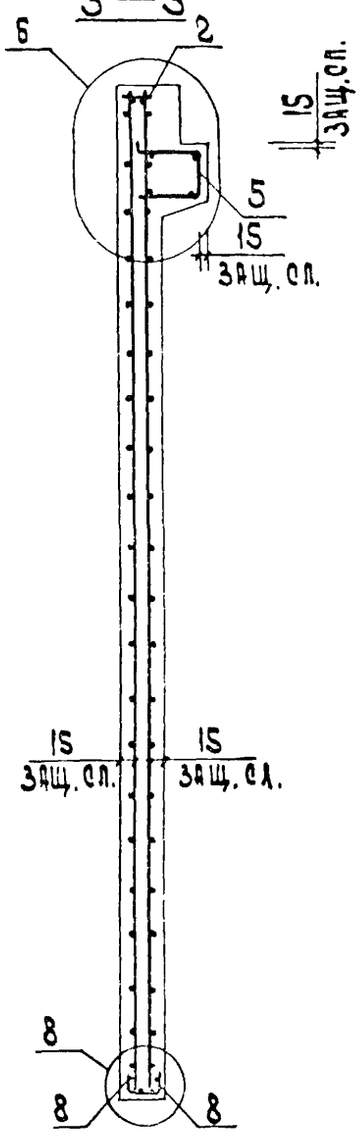

Инв. N подл. | Подп. и дата | Взам. инв. N

1.020-1|83.4-1 23СБ

Лист 2

19858 68

ФОРМАТ	ЗОНА	ПОЗ	ОБОЗНАЧЕНИЕ	НАИМЕНОВАНИЕ	КОЛ	ПРИМЕЧАНИЕ
				ДОКУМЕНТАЦИЯ		
А3			1.020-1/83 4-1 24СБ	СБОРОЧНЫЙ ЧЕРТЕЖ		
А3			1.020-1/83 4-1 00ВС	ВЫБОРКА СТАЛИ		
А3			1.020-1/83 4-1 00У	УЗЛЫ		
А3			1.020-1/83 4-1 00ТО	ТЕХНИЧЕСКОЕ ОПИСАНИЕ		
				ПЕРЕМЕННЫЕ ДАННЫЕ ДЛЯ ИСПОЛНЕНИЙ:		
				1.020-1/83 4-1 24		
				2Д 24.42		
				СБОРОЧНЫЕ ЕДИНИЦЫ		
А3	1		1.020-1/83 4-2 01-05	ИЗД.ЗАКЛ. СБОРНОЕ СМН-6	2	
А4	2		1.020-1/83 4-2 02-02	КАРКАС УКР. СБ. СКР-3	1	
А4	3		1.020-1/83 4-2 36-04	КАРКАС ПЛОСКИЙ КР-5	3	
А4	4		1.020-1/83 4-2 40	КАРКАС ПЛОСКИЙ КР-24	6	
А4	5		1.020-1/83 4-2 51-04	КАРКАС ПЛОСКИЙ КР-37	2	
А4	6		1.020-1/83 4-2 24	СЕТКА С-55	1	
А4	7		1.020-1/83 4-2 24-01	СЕТКА С-56	1	
А4	8		1.020-1/83 4-2 53-08	СЕТКА С-104	2	
А4	9		1.020-1/83 4-2 60	ПЕТЛЯ СТРОП. СПВ-3	2	
А4	10		1.020-1/83 4-2 69	ПЕТЛЯ СТРОП. СПГ-2	2	
				ДЕТАЛИ		
				СТ. ОТД. ГОСТ 5781-82		
БЧ	11		6.013.130	Ф6 А-III L=130	16	0.03КГ
БЧ	12		20.013.250	Ф20 А-III L=250	4	0.62КГ
				МАТЕРИАЛЫ		
				БЕТОН ТЯЖЕЛЫЙ М250		1.71М3
				1.020-1/83 4-1 24-01		
				1Д 24.42		
				СБОРОЧНЫЕ ЕДИНИЦЫ		
А3	1		1.020-1/83 4-2 01-05	ИЗД.ЗАКЛ. СБОРНОЕ СМН-6	2	
А4	2		1.020-1/83 4-2 02-02	КАРКАС УКР. СБ. СКР-3	1	
А4	3		1.020-1/83 4-2 36-04	КАРКАС ПЛОСКИЙ КР-5	3	
А4	4		1.020-1/83 4-2 40	КАРКАС ПЛОСКИЙ КР-24	6	
А4	5		1.020-1/83 4-2 51-05	КАРКАС ПЛОСКИЙ КР-38	1	
А4	6		1.020-1/83 4-2 24	СЕТКА С-55	1	
А4	7		1.020-1/83 4-2 24-01	СЕТКА С-56	1	
А4	8		1.020-1/83 4-2 53-08	СЕТКА С-104	2	
А4	9		1.020-1/83 4-2 65	ПЕТЛЯ СТРОП. СПВ-9	2	
А4	10		1.020-1/83 4-2 69	ПЕТЛЯ СТРОП. СПГ-2	2	
				ДЕТАЛИ		
				СТ. ОТД. ГОСТ 5781-82		
БЧ	11		6.013.130	Ф6 А-III L=130	16	0.03КГ
БЧ	12		20.013.250	Ф20 А-III L=250	4	0.62КГ
				МАТЕРИАЛЫ		

ЭПВЦ КиевЗНИИЭП | ОПЕРАТОР ТЛП КОРТ | САВЧЕНКО

ВЗАМ ИНВ № | ПОДПИСЬ И ДАТА | ИНВ № ПОДЛ

НАЧ ОТД	Волынский	
Н КОНТР	Григорев	
ГЛ.КОНСТР	ШАЦ	
ГИП	Осина	
РАЗРАБ	Васильева	
ПРОВЕРИЛ	Острова	
ИСПОЛНИЛ	Носова	

1.020-1/83.4-1 24

ДИАФРАГМА ЖЕСТКОСТИ

СТАДИЯ	ЛИСТ	ЛИСТОВ
Р	1	2

ЦНИИЭП торгово-бытовых зданий и туристских комплексов

ФОРМАТ	ЗОНА	ПОЗ	ОБОЗНАЧЕНИЕ	НАИМЕНОВАНИЕ	КОЛ	ПРИМЕЧАНИЕ
				БЕТОН ТЯЖЕЛЫЙ М250		1.55М3

ЭПВЦ КиевЗНИИЭП | ОПЕРАТОР ТЛП КОРТ | САВЧЕНКО

ВЗАМ ИНВ № | ПОДПИСЬ И ДАТА | ИНВ № ПОДЛ

1.020-1/83.4-1 24

Лист

РИС.1

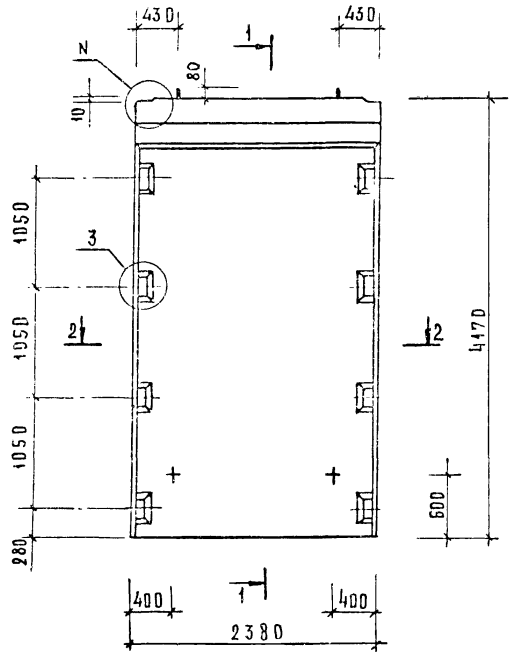

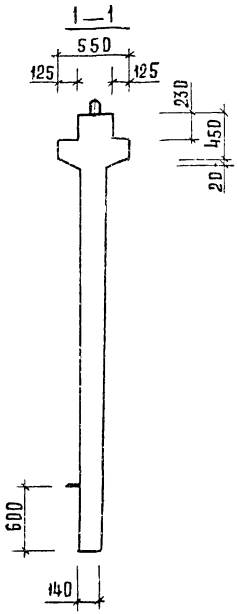

РИС.2

ОСТАЛЬНОЕ СМ. РИС.1

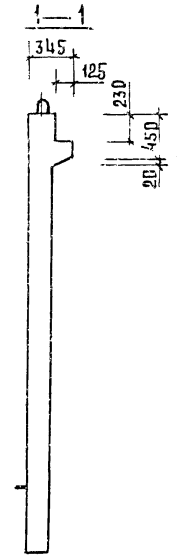

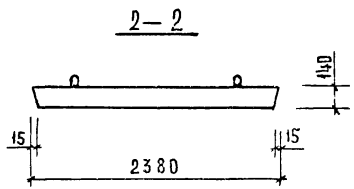

ОБОЗНАЧЕНИЕ	МАРКА	РИС.	N	N,	Масса кг
1.020-1/83.4-1 24	2 Д 24.42	1,3	1	19	4280
-01	1 Д 24.42	2,4	2	20	3880

Нач.отд.	Вольнский	
Гл.констр.	Шац	
Н.контр.	Лукина	
Рип	Острова	
Рип	Осина	
Проверил	Носова	
Разработ.	Васильева	

1.020-1/83.4-1 24СБ

Диафрагма жесткости
Сборочный чертеж

Стадия	Масса	Масштаб
Р	СМ ТАБЛ	

Лист 1 Листов 6

ЦНИИЭП торгового бытового зрелищного комплексов

Инв.№ подл. | Подпись и дата | Взамен инв.№

Рис. 3

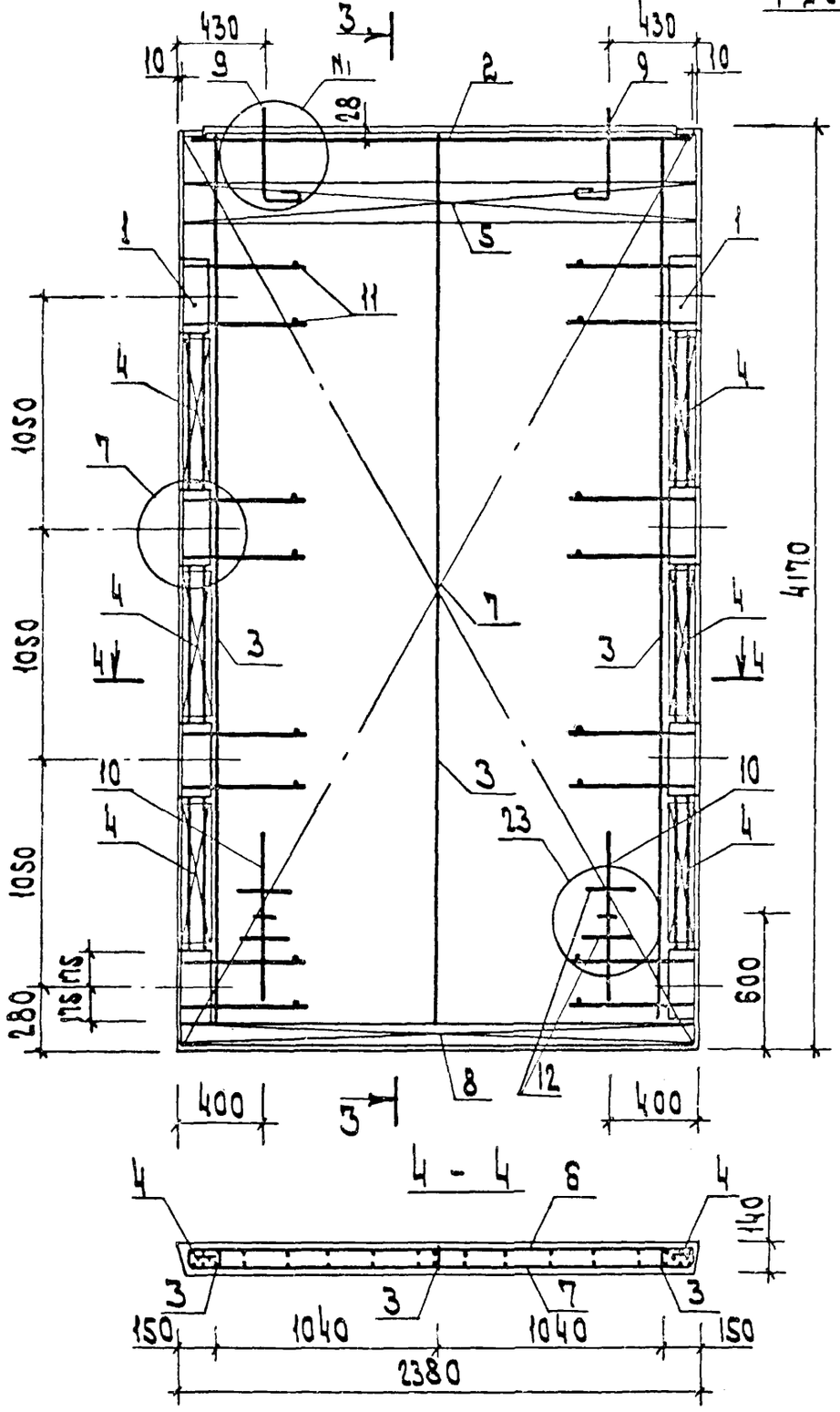

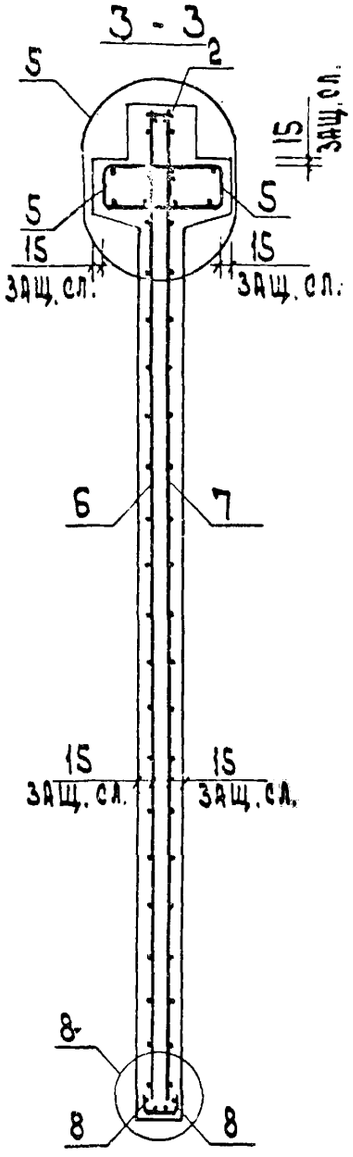

Рис. 4
остальное см. рис. 3

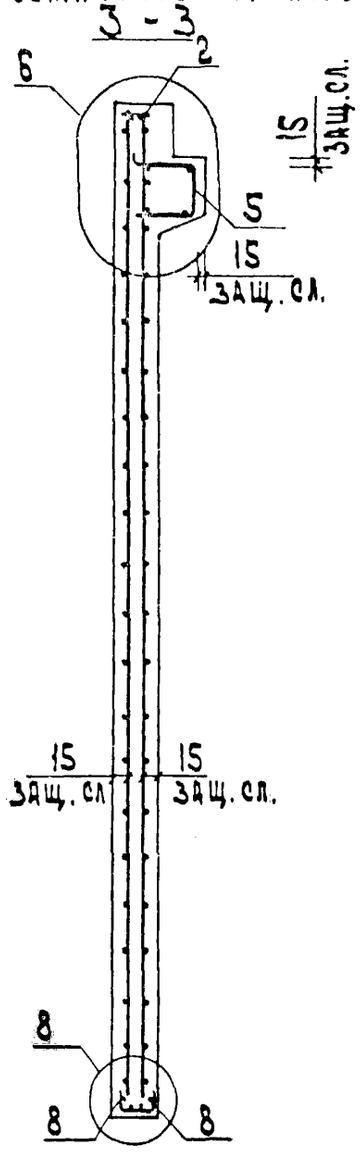

Инв. № подл.	Подп. и дата	Взам. инв. №

1.020-1/83.4-1 24 СБ

Лист 2

19858 71

ФОРМАТ А3

ФОРМАТ	ЗОНА	ПОЗ	ОБОЗНАЧЕНИЕ	НАИМЕНОВАНИЕ	КОЛ	ПРИМЕЧАНИЕ
				ДОКУМЕНТАЦИЯ		
А3			1.020-1/83 4-1 25СБ	СБОРОЧНЫЙ ЧЕРТЕЖ		
А3			1.020-1/83 4-1 00ВС	ВЫБОРКА СТАЛИ		
А3			1.020-1/83 4-1 00У	УЗЛЫ		
А3			1.020-1/83 4-1 00ТО	ТЕХНИЧЕСКОЕ ОПИСАНИЕ		
				ПЕРЕМЕННЫЕ ДАННЫЕ ДЛЯ ИСПОЛНЕНИЙ:		
				1.020-1/83 4-1 25		
				2Д 26.42		
				СБОРОЧНЫЕ ЕДИНИЦЫ		
А3	1		1.020-1/83 4-2 01-05	ИЗД.ЗАКЛ. СБОРНОЕ СИН-6	2	
А4	2		1.020-1/83 4-2 02-03	КАРКАС УКР. СБ. СКР-4	1	
А4	3		1.020-1/83 4-2 36-04	КАРКАС ПЛОСКИЙ КР-5	3	
А4	4		1.020-1/83 4-2 40	КАРКАС ПЛОСКИЙ КР-24	6	
А4	5		1.020-1/83 4-2 51-06	КАРКАС ПЛОСКИЙ КР-39	2	
А4	6		1.020-1/83 4-2 25	СЕТКА С-57	1	
А4	7		1.020-1/83 4-2 25-01	СЕТКА С-58	1	
А4	8		1.020-1/83 4-2 53-01	СЕТКА С-97	2	
А4	9		1.020-1/83 4-2 60	ПЕТЛЯ СТРОП. СПВ-3	2	
А4	10		1.020-1/83 4-2 70	ПЕТЛЯ СТРОП. СПГ-3	2	
				ДЕТАЛИ		
				СТ. ОТД. ГОСТ 5781-82		
БЧ	11		6.013.130	Ф6 А-III L=130	16	0.03КГ
БЧ	12		20.013.250	Ф20 А-III L=250	4	0.62КГ
				МАТЕРИАЛЫ		
				БЕТОН ТЯЖЕЛЫЙ М250		1.84М3
				1.020-1/83 4-1 25-01		
				1Д 26.42		
				СБОРОЧНЫЕ ЕДИНИЦЫ		
А3	1		1.020-1/83 4-2 01-05	ИЗД.ЗАКЛ. СБОРНОЕ СИН-6	2	
А4	2		1.020-1/83 4-2 02-03	КАРКАС УКР. СБ. СКР-4	1	
А4	3		1.020-1/83 4-2 36-04	КАРКАС ПЛОСКИЙ КР-5	3	
А4	4		1.020-1/83 4-2 40	КАРКАС ПЛОСКИЙ КР-24	6	
А4	5		1.020-1/83 4-2 51-07	КАРКАС ПЛОСКИЙ КР-40	1	
А4	6		1.020-1/83 4-2 25	СЕТКА С-57	1	
А4	7		1.020-1/83 4-2 25-01	СЕТКА С-58	1	
А4	8		1.020-1/83 4-2 53-01	СЕТКА С-97	2	
А4	9		1.020-1/83 4-2 65	ПЕТЛЯ СТРОП. СПВ-9	2	
А4	10		1.020-1/83 4-2 70	ПЕТЛЯ СТРОП. СПГ-3	2	
				ДЕТАЛИ		
				СТ. ОТД. ГОСТ 5781-82		
БЧ	11		6.013.130	Ф6 А-III L=130	16	0.03КГ
БЧ	12		20.013.250	Ф20 А-III L=250	4	0.62КГ
				МАТЕРИАЛЫ		
				БЕТОН ТЯЖЕЛЫЙ М250		1.67М3

ЭПВЦ Киев ЗНИИЭП | ОПЕРАТОР ТЛП КОРТ | САВЧЕНКО

ВЗАМ ИНВ № | ПОДПИСЬ И ДАТА | ИНВ № ПОДЛ

НАЧ ОТД	Волынский	
Н КОНТР	Григорев	
ГЛ КОНСТР	Шац	
ГИП	Острова	
РАЗРАБ	Носова	
ПРОВЕРИЛ	Осина	
ИСПОЛНИЛ	Васильева	

1.020-1/83.4-1 25

ДИАФРАГМА ЖЕСТКОСТИ

СТАДИЯ	ЛИСТ	ЛИСТОВ
Р	1	2

ЦНИИЭП торгово-бытовых зданий и туристских комплексов

1.020-1/83.4-1 25 | ЛИСТ 2

19858 72

РИС.1

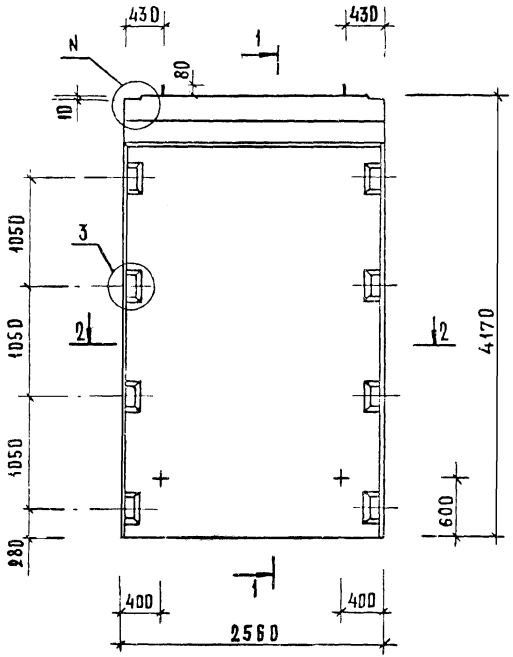

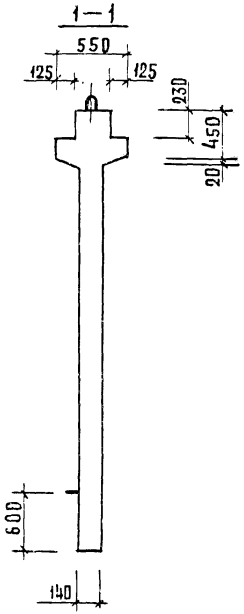

РИС.2

ОСТАЛЬНОЕ СМ. РИС.1

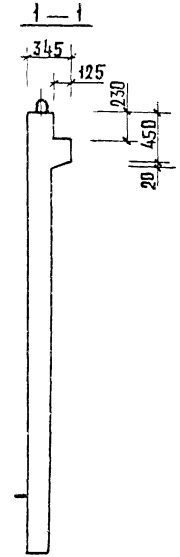

ОБОЗНАЧЕНИЕ	МАРКА	РИС.	N	N,	МАССА КГ
1.020-1/83.4-1 25	2Д 26.42	1,3	1	19	4590
-01	1Д 26.42	2,4	2	20	4180

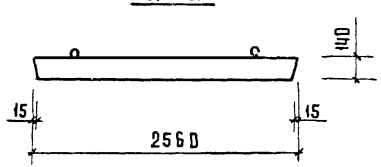

НАЧ. ОТД.	ВОЛЫНСКИЙ		
ГЛ.КОНСТ.	ШАЦ		
Н.КОНТР.	ЛУКИНА		
РИП	ОСТРОВА		
РИП	ОСИНА		
ПРОВЕРИЛ	НОСОВА		
РАЗРАБОТ	ВАСИЛЬЕВА		

1.020-1/83.4-1 25СБ

Диафрагма жесткости
Сборочный чертеж

СТАДИЯ	МАССА	МАСШТАБ
Р	СМ. ТАБЛ.	
ЛИСТ 1	ЛИСТОВ 2	

ЦНИИЭП торгово-бытовых зданий и туристских комплексов

ИНВ.N ПОДЛ. | ПОДПИСЬ И ДАТА | ВЗАМЕН ИНВ.N

Рис. 3

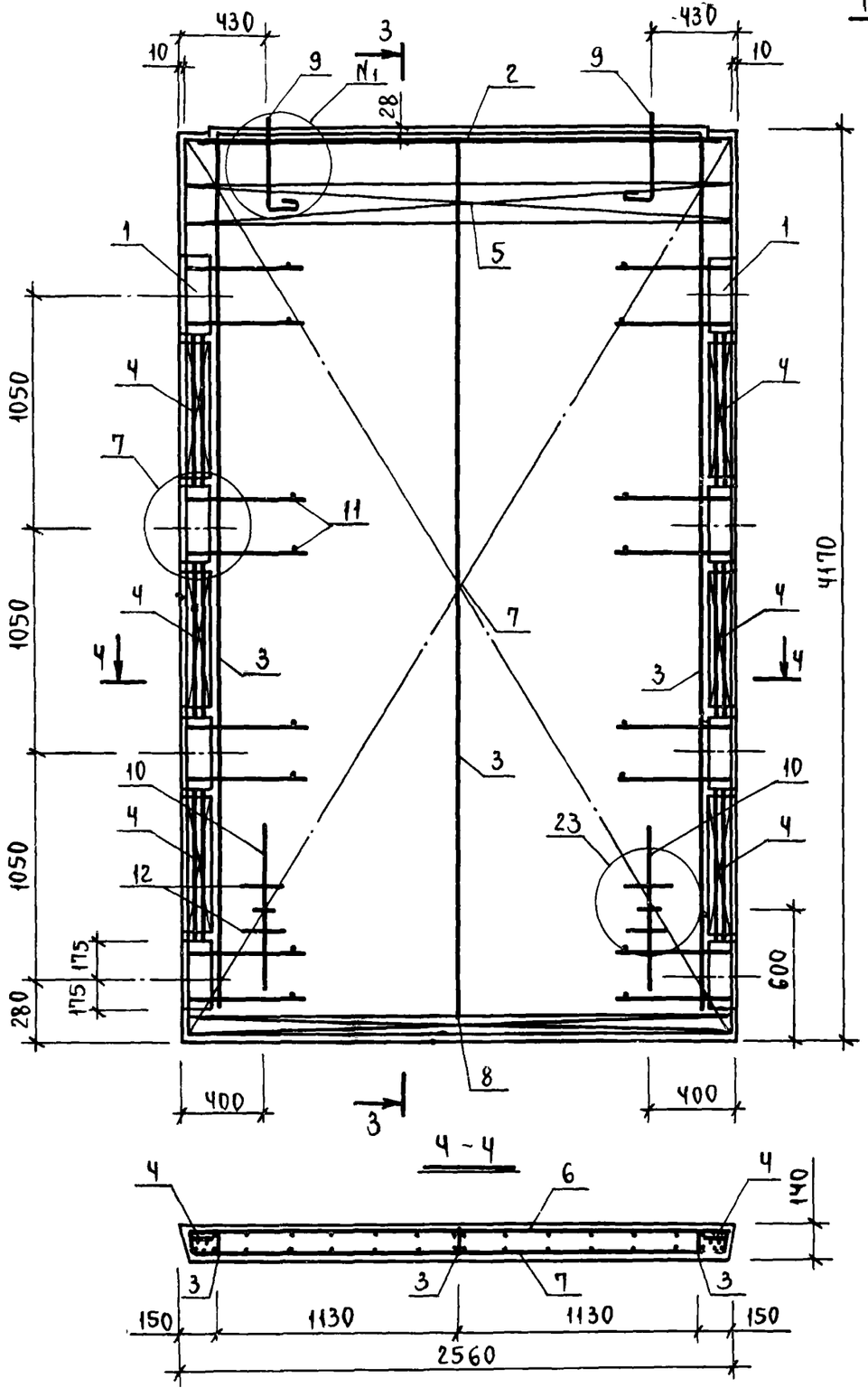

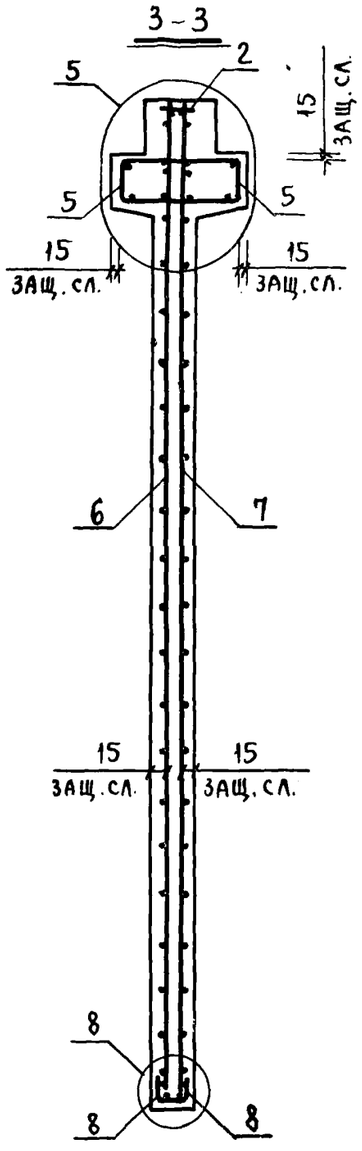

Рис. 4

ОСТАЛЬНОЕ СМ. РИС. 3

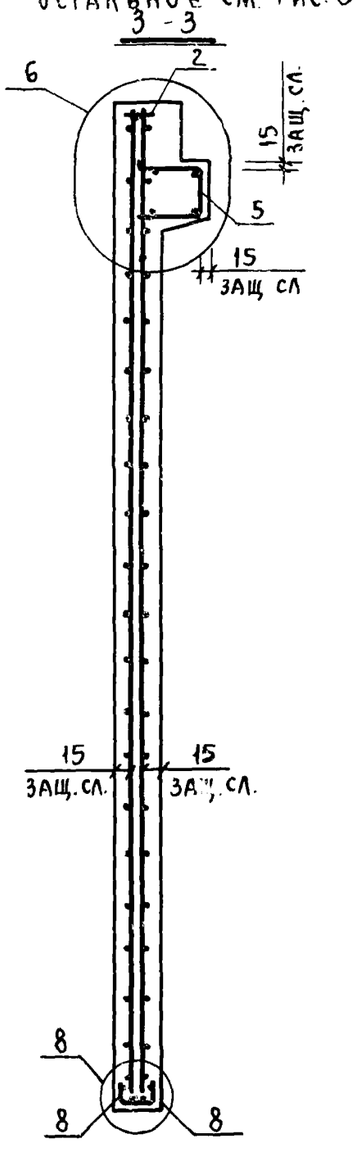

Инв. № подл. | Подпись и дата | Взам. инв. №

ФОРМАТ	ЗОНА	ПОЗ	ОБОЗНАЧЕНИЕ	НАИМЕНОВАНИЕ	КОЛ	ПРИМЕЧАНИЕ
				ДОКУМЕНТАЦИЯ		
А3			1.020-1/83 4-1 26СБ	СБОРОЧНЫЙ ЧЕРТЕЖ		
А3			1.020-1/83 4-1 00ВС	ВЫБОРКА СТАЛИ		
А3			1.020-1/83 4-1 00У	УЗЛЫ		
А3			1.020-1/83 4-1 00ТО	ТЕХНИЧЕСКОЕ ОПИСАНИЕ		
				ПЕРЕМЕННЫЕ ДАННЫЕ ДЛЯ ИСПОЛНЕНИЙ:		
				1.020-1/83 4-1 26		
				2Д 30.42		
				СБОРОЧНЫЕ ЕДИНИЦЫ		
А3	1		1.020-1/83 4-2 01-05	ИЗД.ЗАКЛ. СБОРНОЕ СМН-6	2	
А4	2		1.020-1/83 4-2 02-04	КАРКАС УКР. СВ. СКР-5	1	
А4	3		1.020-1/83 4-2 36-04	КАРКАС ПЛОСКИЙ КР-5	3	
А4	4		1.020-1/83 4-2 40	КАРКАС ПЛОСКИЙ КР-24	6	
А4	5		1.020-1/83 4-2 50	КАРКАС ПЛОСКИЙ КР-31	2	
А4	6		1.020-1/83 4-2 52	КАРКАС ПЛОСКИЙ КР-32	2	
А4	7		1.020-1/83 4-2 51-08	КАРКАС ПЛОСКИЙ КР-41	2	
А4	8		1.020-1/83 4-2 26	СЕТКА С-59	1	
А4	9		1.020-1/83 4-2 26-01	СЕТКА С-60	1	
А4	10		1.020-1/83 4-2 53-02	СЕТКА С-98	2	
А4	11		1.020-1/83 4-2 61	ПЕТЛЯ СТРОП. СПВ-4	2	
А4	12		1.020-1/83 4-2 70	ПЕТЛЯ СТРОП. СПГ-3	2	
				ДЕТАЛИ		
				СТ. ОТД. ГОСТ 5781-82		
БЧ	13		6.013.130	Ф6 А-III L=130	16	0.03КГ
БЧ	14		20.013.250	Ф20 А-III L=250	4	0.62КГ
				МАТЕРИАЛЫ		
				БЕТОН ТЯЖЕЛЫЙ М250		2.14М3
				1.020-1/83 4-1 26-01		
				2Д 30.42		
				СБОРОЧНЫЕ ЕДИНИЦЫ		
А3	1		1.020-1/83 4-2 01-05	ИЗД.ЗАКЛ. СБОРНОЕ СМН-6	2	
А4	2		1.020-1/83 4-2 02-04	КАРКАС УКР. СВ. СКР-5	1	
А4	3		1.020-1/83 4-2 36-04	КАРКАС ПЛОСКИЙ КР-5	3	
А4	4		1.020-1/83 4-2 40	КАРКАС ПЛОСКИЙ КР-24	6	
А4	5		1.020-1/83 4-2 50	КАРКАС ПЛОСКИЙ КР-31	2	
А4	6		1.020-1/83 4-2 52	КАРКАС ПЛОСКИЙ КР-32	2	
А4	7		1.020-1/83 4-2 51-09	КАРКАС ПЛОСКИЙ КР-42	1	
А4	8		1.020-1/83 4-2 26	СЕТКА С-59	1	
А4	9		1.020-1/83 4-2 26-01	СЕТКА С-60	1	
А4	10		1.020-1/83 4-2 53-02	СЕТКА С-98	2	
	11		1.020-1/83 4-2 66	ПЕТЛЯ СТРОП. СПВ-10	2	
	12		1.020-1/83 4-2 70	ПЕТЛЯ СТРОП. СПГ-3	2	
				ДЕТАЛИ		
БЧ	13		6.013.130	СТ. ОТД. ГОСТ 5781-82		
БЧ	14		20.013.250	Ф6 А-III L=130	16	0.03КГ
				Ф20 А-III L=250	4	0.62КГ
				МАТЕРИАЛЫ		
				БЕТОН ТЯЖЕЛЫЙ М250		1.94М3

ЭПВЦ Киев ЗНИИЭП | Оператор ТЛП КОРТ | САВЧЕНКО

ВЗАМ. ИНВ. № | ПОДПИСЬ И ДАТА | ИНВ. № ПОДЛ.

НАЧ.ОТД.	[illegible]	
Н.КОНТР.	[illegible]	
Гл.КОНСТР.	[illegible]	
ГИП	[illegible]	
РАЗРАБ.	[illegible]	
ПРОВЕРИЛ	[illegible]	
ИСПОЛНИЛ	[illegible]	

1.020-1/83 4-1 26

ДИАФРАГМА ЖЕСТКОСТИ

СТАДИЯ	ЛИСТ	ЛИСТОВ
Р	1	2

ЦНИИЭП торгово-бытовых зданий и туристских комплексов

1.020-1/83.4-1 26

ЛИСТ 2

19858 75

РИС.1

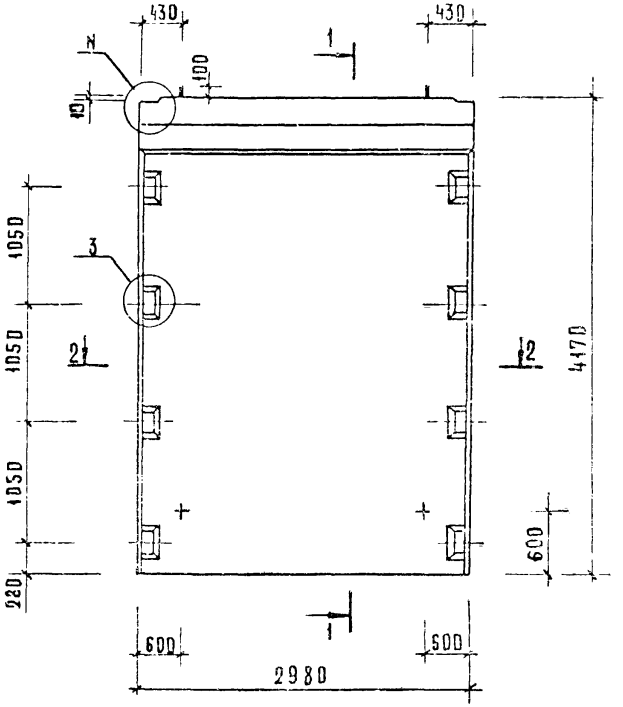

РИС.2

ОСТАЛЬНОЕ СМ. РИС.1

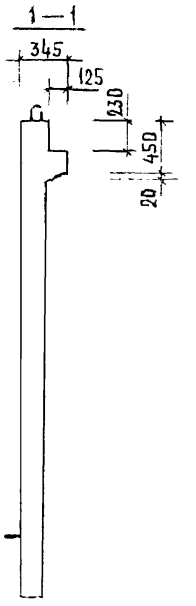

ОБОЗНАЧЕНИЕ	МАРКА	РИС	N	N₁	МАССА КГ
1.020-1/83.4-1 26	2Д 30.42	1,3	1	21	5340
-01	1Д 30.42	2,4	2	22	4850

НАЧ.ОТД.	ВОЛЫНСКИЙ		
РУК.КОНСТР.	ШАЦ		
Н.КОНТР.	ЛУКИНА		
ГИП	ОСТРОВА		
ГИП	ОСИНА		
ПРОВЕРИЛ	НОСОВА		
РАЗРАБОТ.	ВАСИЛЬЕВА		

1.020-1/83.4-1 26СБ

ДИАФРАГМА ЖЕСТКОСТИ
СБОРОЧНЫЙ ЧЕРТЕЖ

СТАДИЯ	МАССА	МАСШТАБ
Р	СМ. ТАБЛ.	

ЛИСТ 1 ЛИСТОВ 2

ЦНИИЭП ТОРГОВО-БЫТОВЫХ ЗДАНИЙ И ТУРИСТСКИХ КОМПЛЕКСОВ

ИНВ.N ПОДЛ.	ПОДПИСЬ И ДАТА	ВЗАМЕН ИНВ.N

19858 76

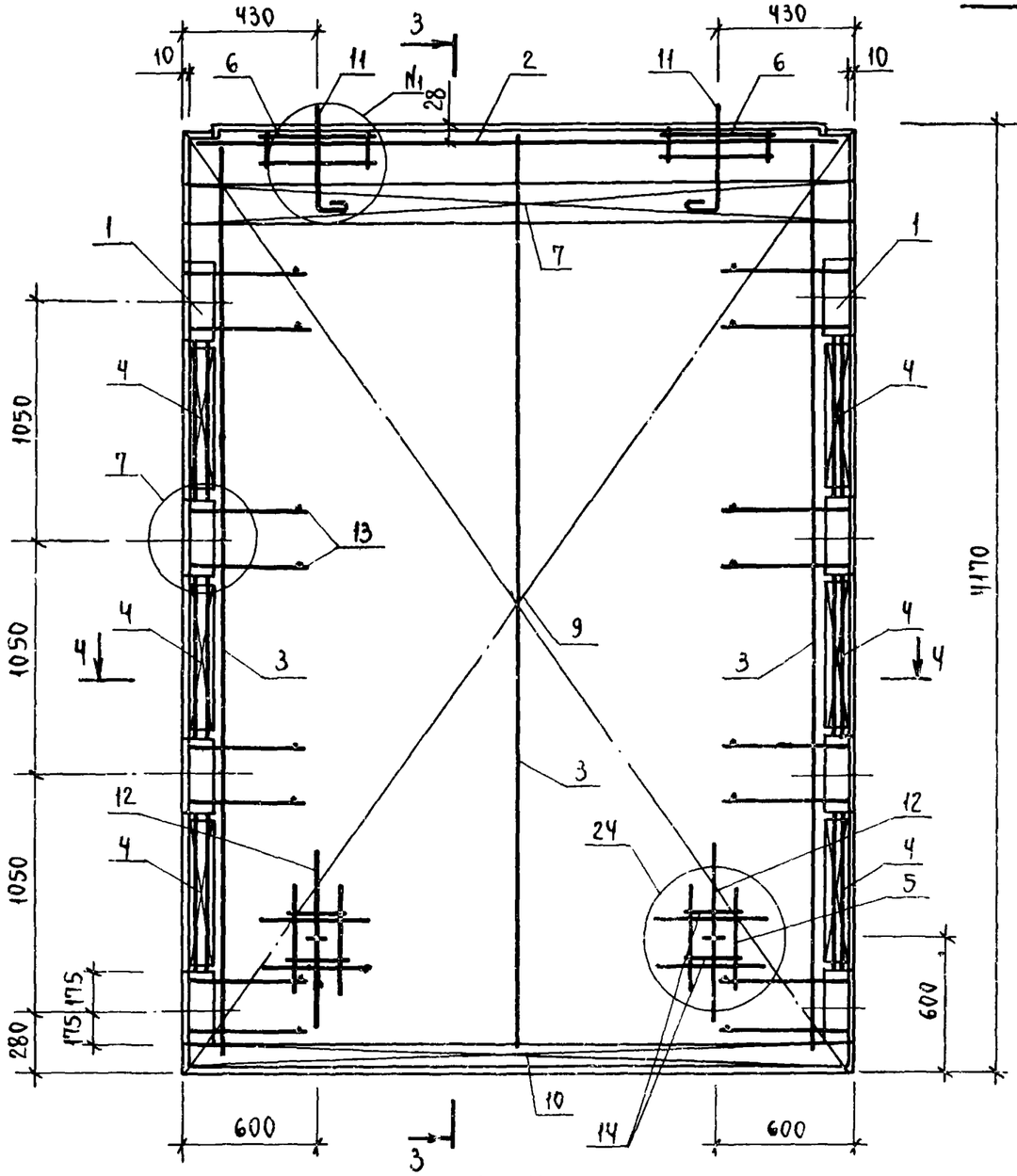

Рис. 3

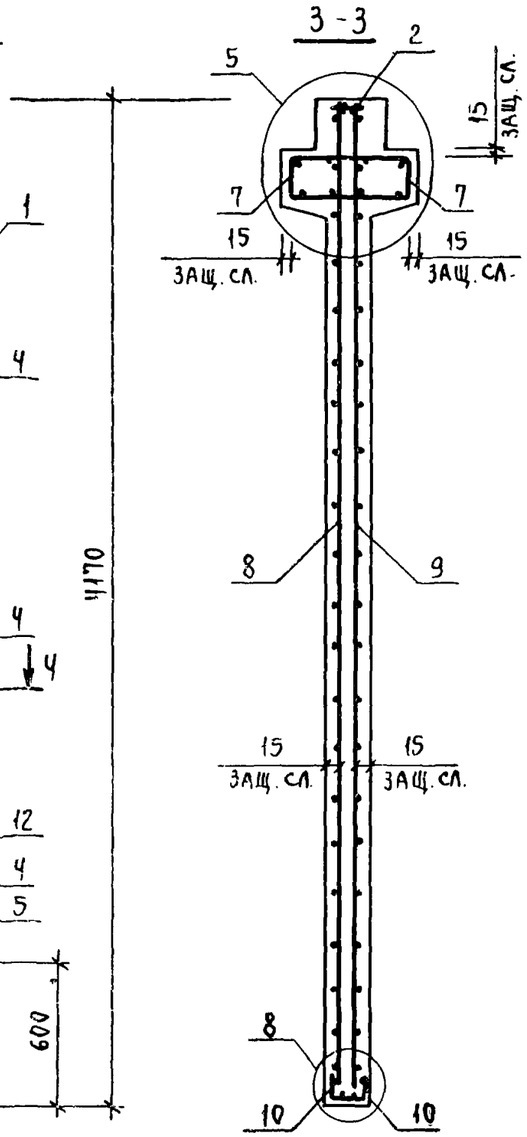

Рис. 4

ОСТАЛЬНОЕ СМ. РИС. 3

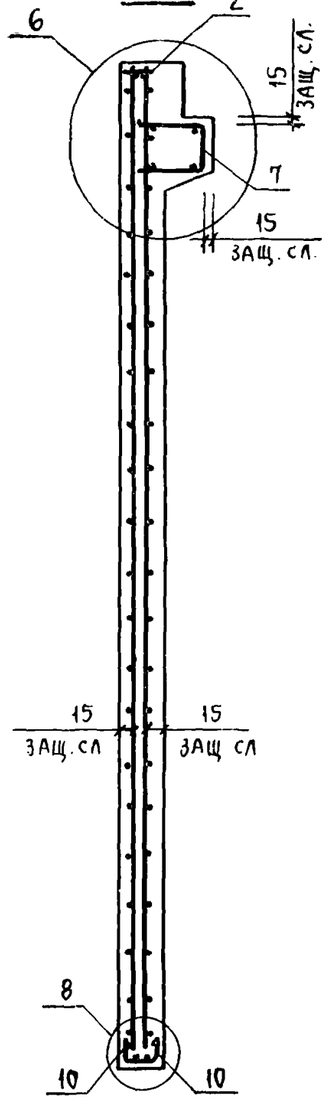

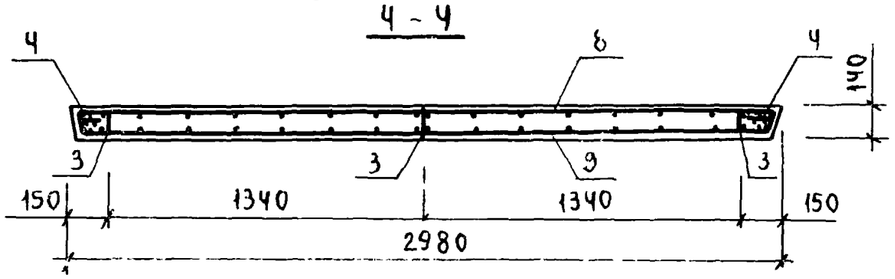

1.020-1/83. 4-1 26СБ	Лист 2

19858 77

ИНВ. № ПОДЛ. | ПОДПИСЬ И ДАТА | ВЗАМ. ИНВ. №

САВЧЕНКО

ОПЕРАТОР ТЛП КОРТ

ЭПВЦ КиевЗНИИЭП

ФОРМАТ	ЗОНА	ПОЗ	ОБОЗНАЧЕНИЕ	НАИМЕНОВАНИЕ	КОЛ	ПРИМЕЧАНИЕ
				ДОКУМЕНТАЦИЯ		
А3			1.020-1/83 4-1 27СБ	СБОРОЧНЫЙ ЧЕРТЕЖ		
А3			1.020-1/83 4-1 00ВС	ВЫБОРКА СТАЛИ		
А3			1.020-1/83 4-1 00У	УЗЛЫ		
А3			1.020-1/83 4-1 00ТО	ТЕХНИЧЕСКОЕ ОПИСАНИЕ		
				ПЕРЕМЕННЫЕ ДАННЫЕ ДЛЯ ИСПОЛНЕНИЙ:		
				1.020-1/83 4-1 27 2Д 24.48		
				СБОРОЧНЫЕ ЕДИНИЦЫ		
А3	1		1.020-1/83 4-2 01-06	ИЗД.ЗАКЛ. СБОРНОЕ СМН-7	2	
А4	2		1.020-1/83 4-2 02-02	КАРКАС УКР. СБ. СКР-3	1	
А4	3		1.020-1/83 4-2 36-05	КАРКАС ПЛОСКИЙ КР-6	3	
А4	4		1.020-1/83 4-2 40-04	КАРКАС ПЛОСКИЙ КР-28	8	
А4	5		1.020-1/83 4-2 50	КАРКАС ПЛОСКИЙ КР-31	2	
А4	6		1.020-1/83 4-2 52	КАРКАС ПЛОСКИЙ КР-32	2	
А4	7		1.020-1/83 4-2 51-04	КАРКАС ПЛОСКИЙ КР-37	2	
А4	8		1.020-1/83 4-2 27	СЕТКА С-61	1	
А4	9		1.020-1/83 4-2 27-01	СЕТКА С-62	1	
А4	10		1.020-1/83 4-2 53-08	СЕТКА С-104	2	
А4	11		1.020-1/83 4-2 60	ПЕТЛЯ СТРОП. СПВ-3	2	
А4	12		1.020-1/83 4-2 70	ПЕТЛЯ СТРОП. СПГ-3	2	
				ДЕТАЛИ		
				СТ. ОТД. ГОСТ 5781-82		
БЧ	13		6.013.130	Ф6 А-Ш L=130	20	0.03КГ
БЧ	14		20.013.250	Ф20 А-Ш L=250	4	0.62КГ
				МАТЕРИАЛЫ		
				БЕТОН ТЯЖЕЛЫЙ М250		1.91М3
				1.020-1/83 4-1 27-01 1Д 24.48		
				СБОРОЧНЫЕ ЕДИНИЦЫ		
А3	1		1.020-1/83 4-2 01-06	ИЗД.ЗАКЛ. СБОРНОЕ СМН-7	2	
А4	2		1.020-1/83 4-2 02-02	КАРКАС УКР. СБ. СКР-3	1	
А4	3		1.020-1/83 4-2 36-05	КАРКАС ПЛОСКИЙ КР-6	3	
А4	4		1.020-1/83 4-2 40-04	КАРКАС ПЛОСКИЙ КР-28	8	
А4	5		1.020-1/83 4-2 50	КАРКАС ПЛОСКИЙ КР-31	2	
А4	6		1.020-1/83 4-2 52	КАРКАС ПЛОСКИЙ КР-32	2	
А4	7		1.020-1/83 4-2 51-05	КАРКАС ПЛОСКИЙ КР-38	1	
А4	8		1.020-1/83 4-2 27	СЕТКА С-61	1	
А4	9		1.020-1/83 4-2 27-01	СЕТКА С-62	1	
А4	10		1.020-1/83 4-2 53-08	СЕТКА С-104	2	
А4	11		1.020-1/83 4-2 65	ПЕТЛЯ СТРОП. СПВ-9	2	
А4	12		1.020-1/83 4-2 70	ПЕТЛЯ СТРОП. СПГ-3	2	
				ДЕТАЛИ		

ВЗАМ ИНВ №

ПОДПИСЬ И ДАТА

ИНВ №ПОДЛ

НАЧ ОТД	Вольнский		1.020-1/83.4-1 27
Н КОНТР	Пригорбв		
ГЛ КОНСТР	ШАЦ		
ГИП	Острова		ДИАФРАГМА ЖЕСТКОСТИ
РАЗРАБ	Васильева		
ПРОВЕРИЛ	Носова		
ИСПОЛНИЛ	Лукина		

СТАДИЯ	ЛИСТ	ЛИСТОВ
Р	1	2

ЦНИИЭП торгово-бытовых зданий и туристских комплексов

САВЧЕНКО

ОПЕРАТОР ТЛП КОРТ

ЭПВЦ КиевЗНИИЭП

ФОРМАТ	ЗОНА	ПОЗ	ОБОЗНАЧЕНИЕ	НАИМЕНОВАНИЕ	КОЛ	ПРИМЕЧАНИЕ
				СТ. ОТД. ГОСТ 5781-82		
БЧ	13		6.013.130	Ф6 А-Ш L=130	20	0.03КГ
БЧ	14		20.013.250	Ф20 А-Ш L=250	4	0.62КГ
				МАТЕРИАЛЫ		
				БЕТОН ТЯЖЕЛЫЙ М250		1.75М3

ВЗАМ ИНВ №

ПОДПИСЬ И ДАТА

ИНВ №ПОДЛ

1.020-1/83.4-1 27

ЛИСТ 2

РИС 1

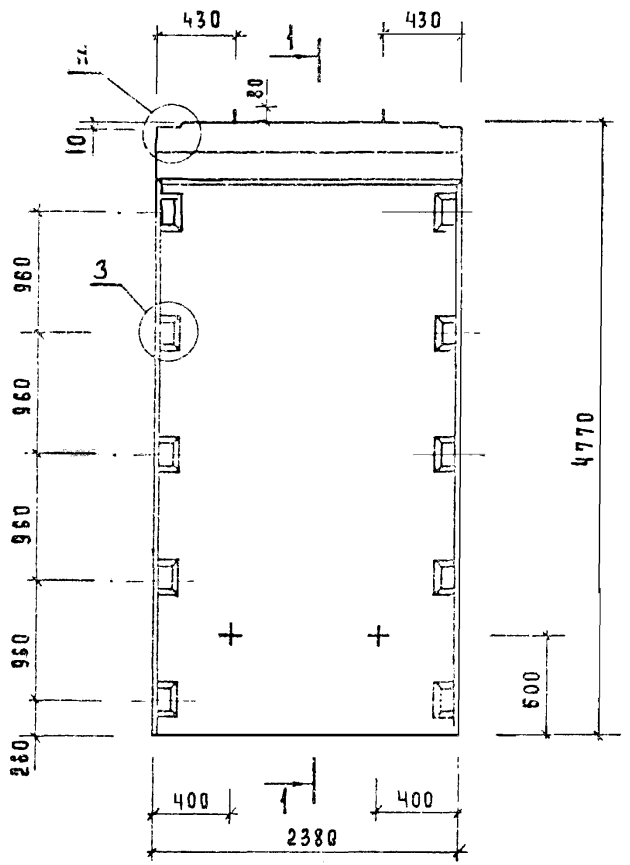

1—1

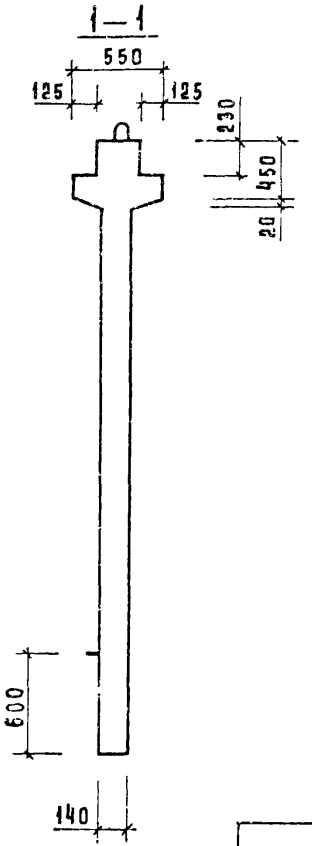

2—2

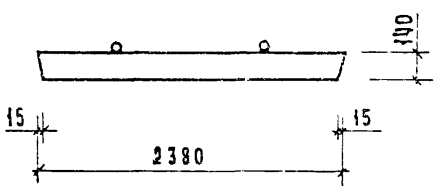

РИС. 2

остальное см рис 1

1—1

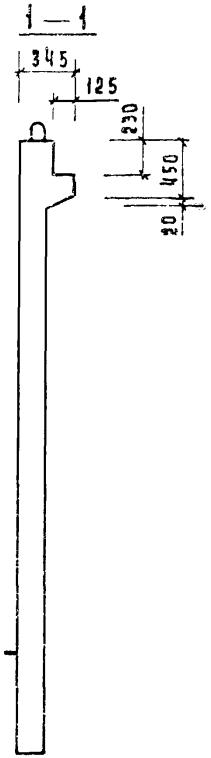

Обозначение	Марка	Рис	N	N_1	Масса кг
1.020-1/83.4-1 27	2 Д 24.48	1,3	1	21	4780
-01	1 Д 24.48	2,4	2	22	4380

Нач.отд.	Болынский	
Гл.конс.	Шац	
Н.контр.	Лукина	
ГИП	Острова	
ГИП	Осина	
Провер.	Носова	
Разраб	Васильева	

1020-1/83.4-1 27 СБ

Диафрагма жесткости
Сборочный. чертеж

Стадия	Масса	Масштаб
Р	см табл	
Лист 1	Листов 2	

ЦНИИЭП торгово-бытовых зданий и туристских комплексов

Инв.№ подл. | Подпись и дата | Взам.инв.№

19858 79

ФОРМАТ А3

Рис. 3

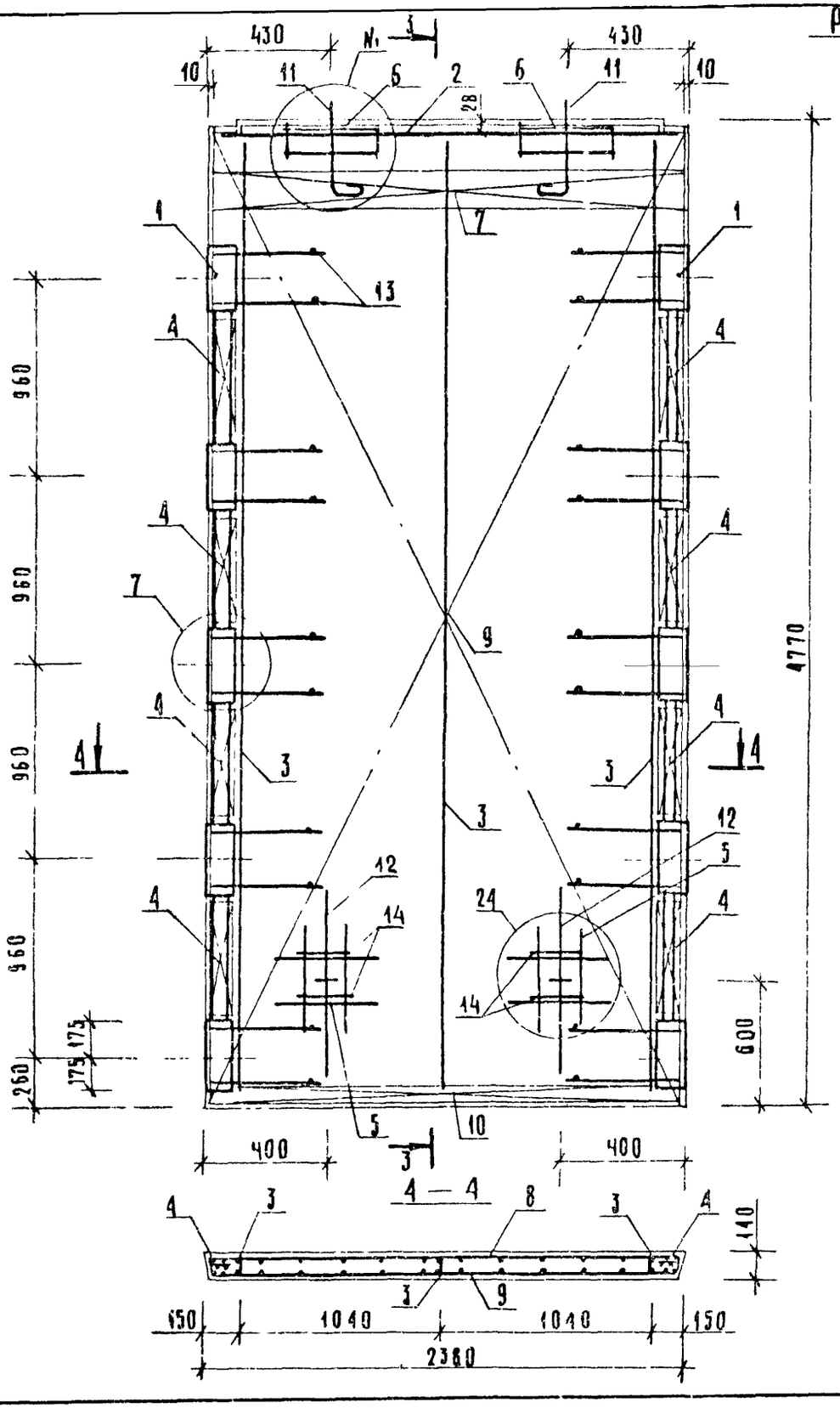

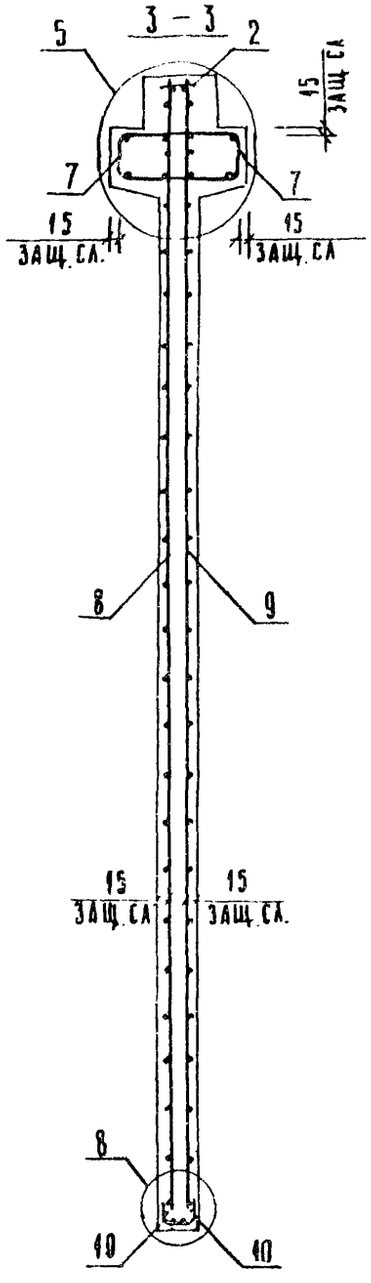

Рис. 4

ОСТАЛЬНОЕ СМ РИС 3

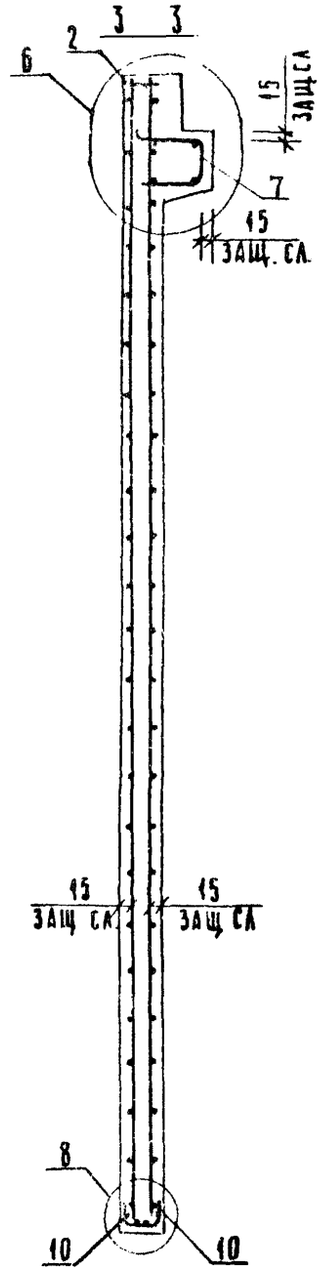

Инв. № подл. | Подпись и дата | Взам. инв. №

1.020-1/83.4-1 27СБ		Лист 2

19858 80 ФОРМАТ А3

САВЧЕНКО

ОПЕРАТОР ТЛП КОРТ

ЭПВЦ КиевЗНИИЭП

ФОРМАТ	ЗОНА	ПОЗ	ОБОЗНАЧЕНИЕ	НАИМЕНОВАНИЕ	КОЛ	ПРИМЕЧАНИЕ
				ДОКУМЕНТАЦИЯ		
А3			1.020-1/83 4-1 28СБ	СБОРОЧНЫЙ ЧЕРТЕЖ		
А3			1.020-1/83 4-1 00ВС	ВЫБОРКА СТАЛИ		
А3			1.020-1/83 4-1 00У	УЗЛЫ		
А3			1.020-1/83 4-1 00ТО	ТЕХНИЧЕСКОЕ ОПИСАНИЕ		
			ПЕРЕМЕННЫЕ ДАННЫЕ	ДЛЯ ИСПОЛНЕНИЙ:		
				1.020-1/83 4-1 28		
				2Д 30.48		
				СБОРОЧНЫЕ ЕДИНИЦЫ		
А3	1		1.020-1/83 4-2 01-06	ИЗД.ЗАКЛ. СБОРНОЕ СМН-7	2	
А4	2		1.020-1/83 4-2 02-04	КАРКАС УКР. СБ. СКР-5	1	
А4	3		1.020-1/83 4-2 36-05	КАРКАС ПЛОСКИЙ КР-6	3	
А4	4		1.020-1/83 4-2 40-04	КАРКАС ПЛОСКИЙ КР-28	8	
А4	5		1.020-1/83 4-2 50	КАРКАС ПЛОСКИЙ КР-31	2	
А4	6		1.020-1/83 4-2 52	КАРКАС ПЛОСКИЙ КР-32	2	
А4	7		1.020-1/83 4-2 51-08	КАРКАС ПЛОСКИЙ КР-41	2	
А4	8		1.020-1/83 4-2 28	СЕТКА С-63	1	
А4	9		1.020-1/83 4-2 28-01	СЕТКА С-64	1	
А4	10		1.020-1/83 4-2 53-02	СЕТКА С-98	2	
А4	11		1.020-1/83 4-2 61	ПЕТЛЯ СТРОП. СПВ-4	2	
А4	12		1.020-1/83 4-2 71	ПЕТЛЯ СТРОП. СПГ-4	2	
				ДЕТАЛИ		
				СТ. ОТД. ГОСТ 5781-82		
БЧ	13		6.013.130	Ф6 А-III L=130	20	0.03КГ
БЧ	14		20.013.250	Ф20 А-III L=250	4	0.62КГ
				МАТЕРИАЛЫ		
				БЕТОН ТЯЖЕЛЫЙ М250		2.39М3
				1.020-1/83 4-1 28-01		
				1Д 30.48		
				СБОРОЧНЫЕ ЕДИНИЦЫ		
А3	1		1.020-1/83 4-2 01-06	ИЗД.ЗАКЛ. СБОРНОЕ СМН-7	2	
А4	2		1.020-1/83 4-2 02-04	КАРКАС УКР. СБ. СКР-5	1	
А4	3		1.020-1/83 4-2 36-05	КАРКАС ПЛОСКИЙ КР-6	3	
А4	4		1.020-1/83 4-2 40-04	КАРКАС ПЛОСКИЙ КР-28	8	
А4	5		1.020-1/83 4-2 50	КАРКАС ПЛОСКИЙ КР-31	2	
А4	6		1.020-1/83 4-2 52	КАРКАС ПЛОСКИЙ КР-32	2	
А4	7		1.020-1/83 4-2 51-09	КАРКАС ПЛОСКИЙ КР-42	1	
А4	8		1.020-1/83 4-2 28	СЕТКА С-63	1	
А4	9		1.020-1/83 4-2 28-01	СЕТКА С-64	1	
А4	10		1.020-1/83 4-2 53-02	СЕТКА С-98	2	
А4	11		1.020-1/83 4-2 66	ПЕТЛЯ СТРОП. СПВ-10	2	
А4	12		1.020-1/83 4-2 71	ПЕТЛЯ СТРОП. СПГ-4	2	
				ДЕТАЛИ		

ВЗАМ. ИНВ. №

ПОДПИСЬ И ДАТА

ИНВ. № ПОДЛ.

НАЧ ОТД	Волынский	
Н. КОНТР	Пригорев	
ГЛ. КОНСТР	Шац	
ГИП	Осина	
РАЗРАБ.	Васильева	
ПРОВЕРИЛ	Острова	
ИСПОЛНИЛ	Носова	

1.020-1/83.4-1 28

ДИАФРАГМА ЖЕСТКОСТИ

СТАДИЯ	ЛИСТ	ЛИСТОВ
Р	1	2

ЦНИИЭП торгово-бытовых зданий и туристских комплексов

САВЧЕНКО

ОПЕРАТОР ТЛП КОРТ

ЭПВЦ КиевЗНИИЭП

ФОРМАТ	ЗОНА	ПОЗ	ОБОЗНАЧЕНИЕ	НАИМЕНОВАНИЕ	КОЛ	ПРИМЕЧАНИЕ
				СТ. ОТД. ГОСТ 5781-82		
БЧ	13		6.013.130	Ф6 А-III L=130	20	0.03КГ
БЧ	14		20.013.250	Ф20 А-III L=250	4	0.62КГ
				МАТЕРИАЛЫ		
				БЕТОН ТЯЖЕЛЫЙ М250		2.19М3

ВЗАМ. ИНВ. №

ПОДПИСЬ И ДАТА

ИНВ. № ПОДЛ.

1.020-1/83.4-1 28

ЛИСТ 2

198.58 81

РИС. 1

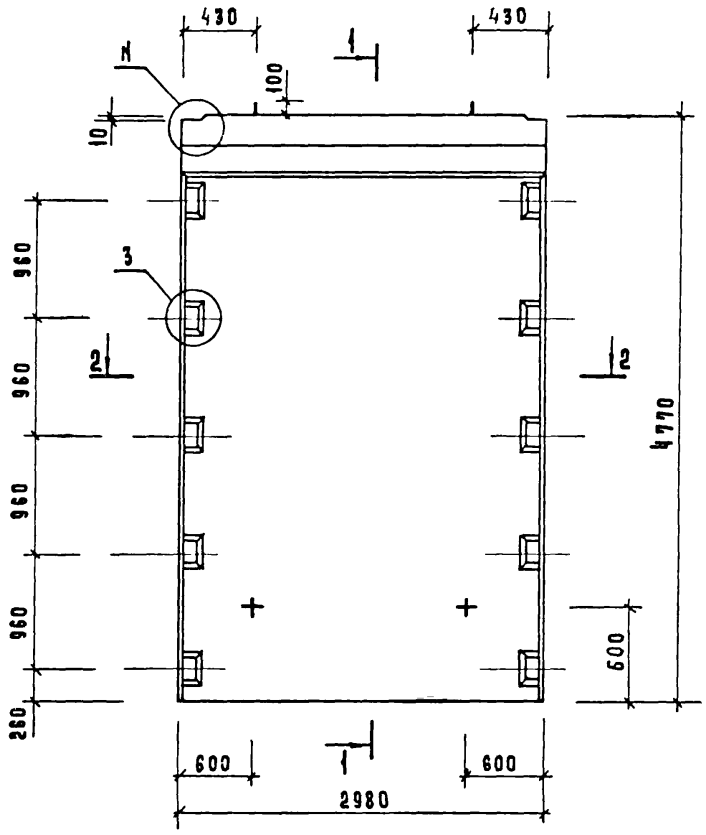

1—1

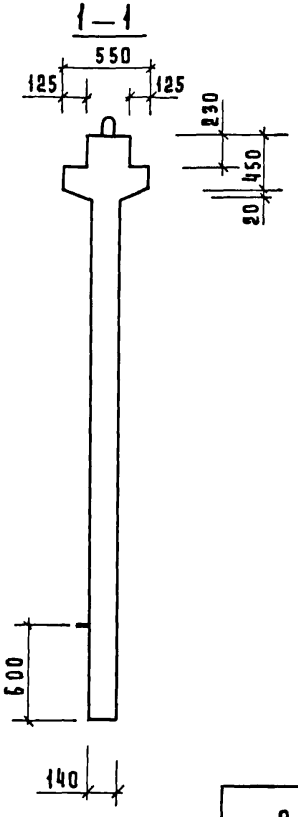

2—2

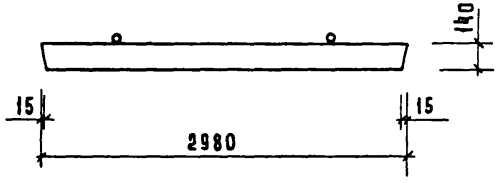

РИС. 2

ОСТАЛЬНОЕ СМ. РИС. 1

1—1

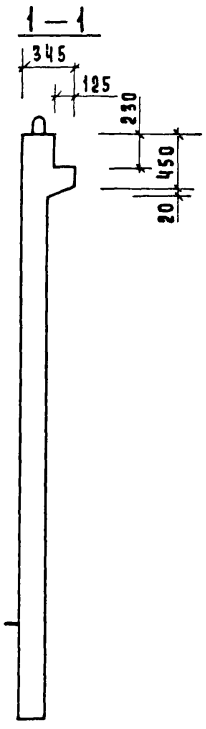

Обозначение	Марка	Рис	N	N_1	Масса кг
1.020-1/83.4-1 28	2д 30.48	1,3	1	21	5980
-01	1д 30.48	2,4	2	22	5480

Нач.отд.	Волынский		
Гл.конс.	Шац		
Н.контр.	Лукина		
ГИП	Острова		
ГИП	Осина		
Провер.	Косова		
Разраб.	Васильева		

1.020-1/83.4-1 28 СБ

Диафрагма жесткости
Сборочный чертеж

Стадия	Масса	Масштаб
Р	СМ ТАБЛ	
Лист 1	Листов 2	

ЦНИИЭП торгово-бытовых зданий и туристских комплексов

Инв.№ подл. | Подпись и дата | Взам.инв.№

Рис. 3

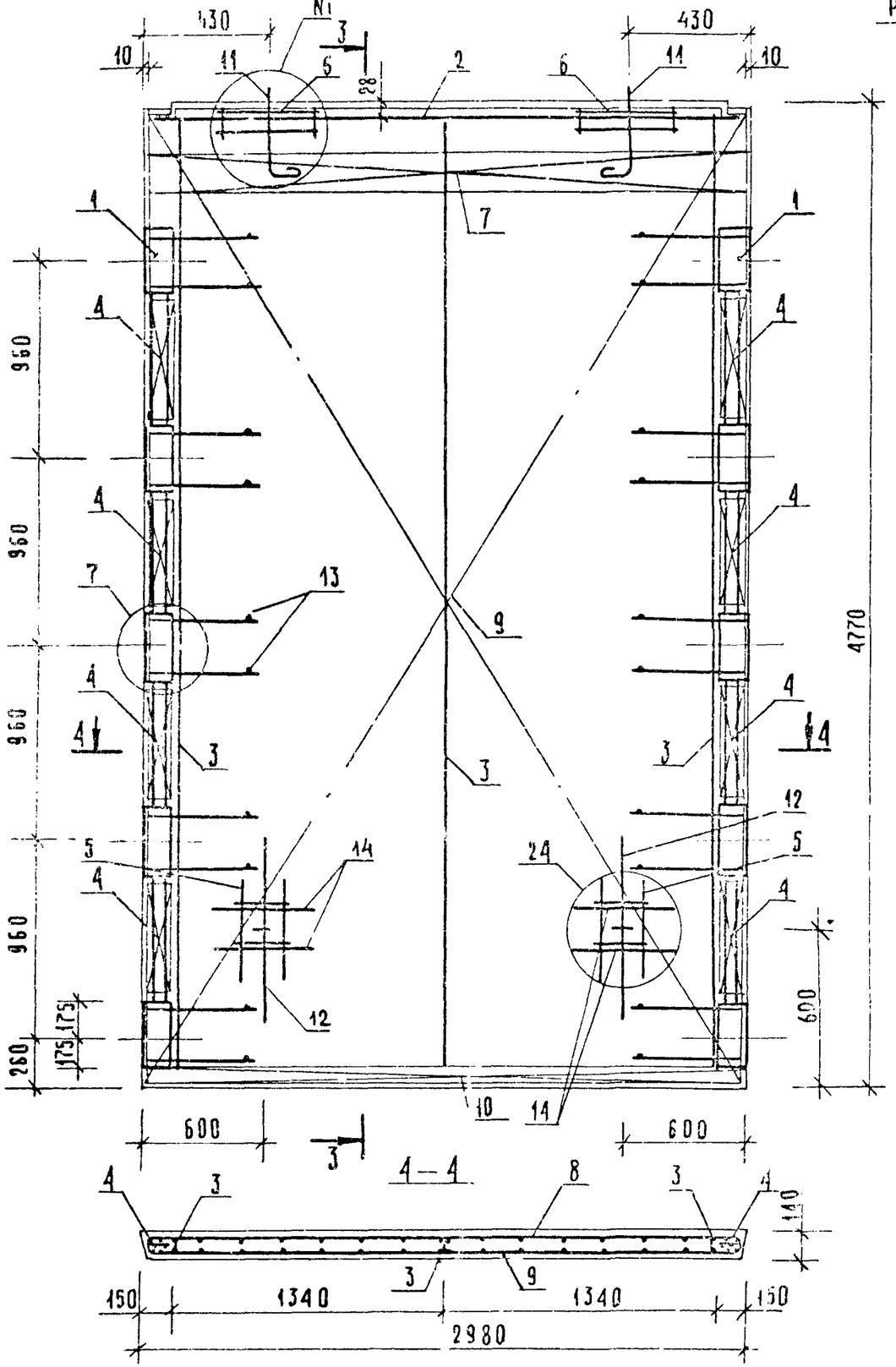

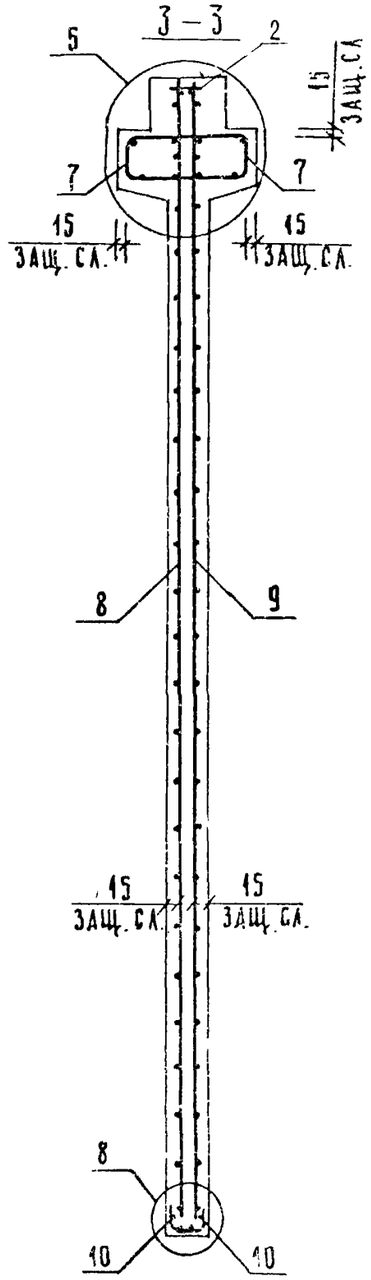

Рис 4

ОСТАЛЬНОЕ СМ. РИС 3

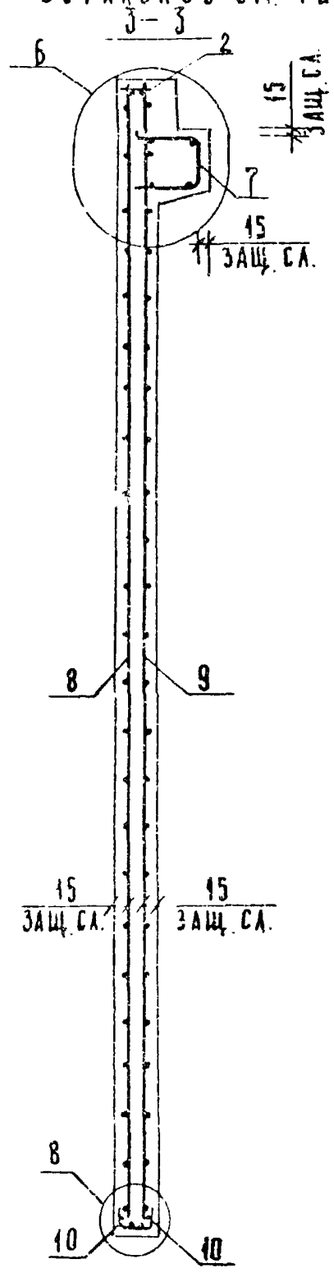

Инв. № подл. | Подпись и дата | Взам. инв. №

ФОРМАТ	ЗОНА	ПОЗ	ОБОЗНАЧЕНИЕ	НАИМЕНОВАНИЕ	КОЛ	ПРИМЕЧАНИЕ
				ДОКУМЕНТАЦИЯ		
А3			1.020-1/83 4-1 29СБ	СБОРОЧНЫЙ ЧЕРТЕЖ		
А3			1.020-1/83 4-1 00ВС	ВЫБОРКА СТАЛИ		
А3			1.020-1/83 4-1 00У	УЗЛЫ		
А3			1.020-1/83 4-1 00ТО	ТЕХНИЧЕСКОЕ ОПИСАНИЕ		
			ПЕРЕМЕННЫЕ ДАННЫЕ	ДЛЯ ИСПОЛНЕНИЙ:		
				1.020-1/83 4-1 29		
				2Д 32.48		
				СБОРОЧНЫЕ ЕДИНИЦЫ		
А3	1		1.020-1/83 4-2 01-06	ИЗД.ЗАКЛ. СБОРНОЕ СМН-7	2	
А4	2		1.020-1/83 4-2 02-05	КАРКАС УКР. СБ. СКР-6	1	
А4	3		1.020-1/83 4-2 36-05	КАРКАС ПЛОСКИЙ КР-6	3	
А4	4		1.020-1/83 4-2 40-04	КАРКАС ПЛОСКИЙ КР-28	8	
А4	5		1.020-1/83 4-2 50	КАРКАС ПЛОСКИЙ КР-31	2	
А4	6		1.020-1/83 4-2 52	КАРКАС ПЛОСКИЙ КР-32	2	
А4	7		1.020-1/83 4-2 51-10	КАРКАС ПЛОСКИЙ КР-43	2	
А4	8		1.020-1/83 4-2 29	СЕТКА С-65	1	
А4	9		1.020-1/83 4-2 29-01	СЕТКА С-66	1	
А4	10		1.020-1/83 4-2 53-10	СЕТКА С-106	2	
А4	11		1.020-1/83 4-2 62	ПЕТЛЯ СТРОП. СПВ-5	2	
А4	12		1.020-1/83 4-2 71	ПЕТЛЯ СТРОП. СПГ-4	2	
				ДЕТАЛИ		
				СТ. ОТД. ГОСТ 5781-82		
БЧ	13		6.013.130	Ф6 А-Ш L=130	20	0.03КГ
БЧ	14		20.013.250	Ф20 А-Ш L=250	4	0.62КГ
				МАТЕРИАЛЫ		
				БЕТОН ТЯЖЕЛЫЙ М250		2.53М3
				1.020-1/83 4-1 29-01		
				1Д 32.48		
				СБОРОЧНЫЕ ЕДИНИЦЫ		
А3	1		1.020-1/83 4-2 01-06	ИЗД.ЗАКЛ. СБОРНОЕ СМН-7	2	
А4	2		1.020-1/83 4-2 02-05	КАРКАС УКР. СБ. СКР-6	1	
А4	3		1.020-1/83 4-2 36-05	КАРКАС ПЛОСКИЙ КР-6	3	
А4	4		1.020-1/83 4-2 40-04	КАРКАС ПЛОСКИЙ КР-28	8	
А4	5		1.020-1/83 4-2 50	КАРКАС ПЛОСКИЙ КР-31	2	
А4	6		1.020-1/83 4-2 52	КАРКАС ПЛОСКИЙ КР-32	2	
А4	7		1.020-1/83 4-2 51-11	КАРКАС ПЛОСКИЙ КР-44	1	
А4	8		1.020-1/83 4-2 29	СЕТКА С-65	1	
А4	9		1.020-1/83 4-2 29-01	СЕТКА С-66	1	
А4	10		1.020-1/83 4-2 53-10	СЕТКА С-106	2	
А4	11		1.020-1/83 4-2 67	ПЕТЛЯ СТРОП. СПВ-6	2	
А4	12		1.020-1/83 4-2 71	ПЕТЛЯ СТРОП. СПГ-4	2	
				ДЕТАЛИ		

САВЧЕНКО

ОПЕРАТОР ТЛП КОРТ

ЭПВЦ КиевЗНИИЭП

ВЗАМ. ИНВ. №

ПОДПИСЬ И ДАТА

ИНВ. № ПОДЛ.

НАЧ.ОТД	Волынский	
Н.КОНТР	Григорев	
ГЛ.КОНСТР	Шац	
ГИП	Острова	
РАЗРАБ.	Носова	
ПРОВЕРИЛ	Осина	
ИСПОЛНИЛ	Васильева	

1.020-1/83.4-1 29

ДИАФРАГМА ЖЕСТКОСТИ

СТАДИЯ	ЛИСТ	ЛИСТОВ
Р	1	2

ЦНИИЭП торгово-бытовых зданий и туристских комплексов

ФОРМАТ А4

ФОРМАТ	ЗОНА	ПОЗ	ОБОЗНАЧЕНИЕ	НАИМЕНОВАНИЕ	КОЛ	ПРИМЕЧАНИЕ
				СТ. ОТД. ГОСТ 5781-82		
БЧ	13		6.013.130	Ф6 А-Ш L=130	20	0.03КГ
БЧ	14		20.013.250	Ф20 А-Ш L=250	4	0.62КГ
				МАТЕРИАЛЫ		
				БЕТОН ТЯЖЕЛЫЙ М250		2.32М3

САВЧЕНКО

ОПЕРАТОР ТЛП КОРТ

ЭПВЦ Киев ЗНИИЭП

ВЗАМ. ИНВ. №

ПОДПИСЬ И ДАТА

ИНВ. № ПОДЛ.

1.020-1/83.4-1 29

ЛИСТ
2

19858 84

РИС. 1

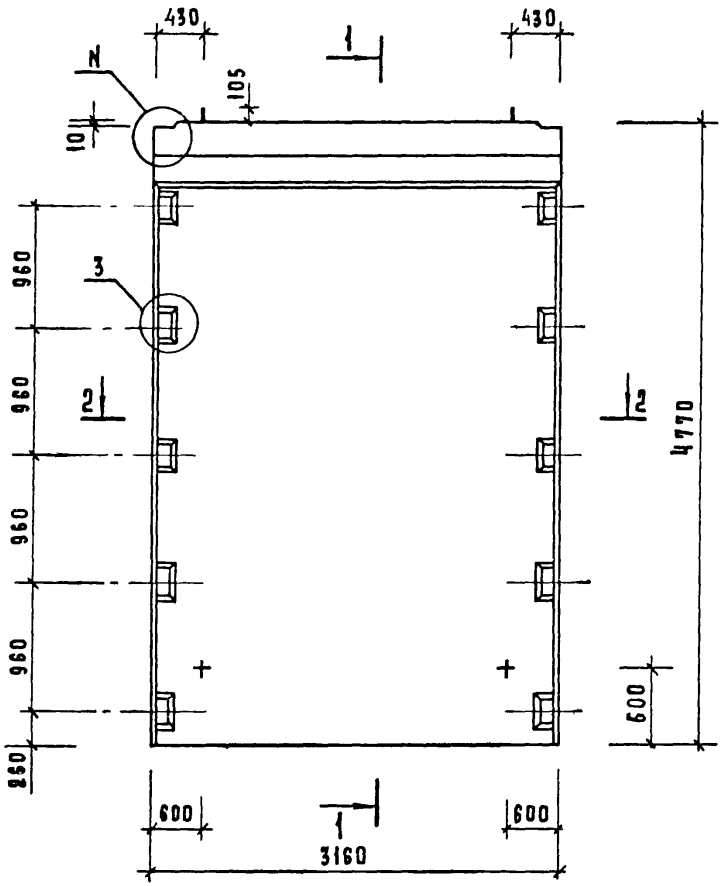

РИС. 2

ОСТАЛЬНОЕ СМ. РИС. 1

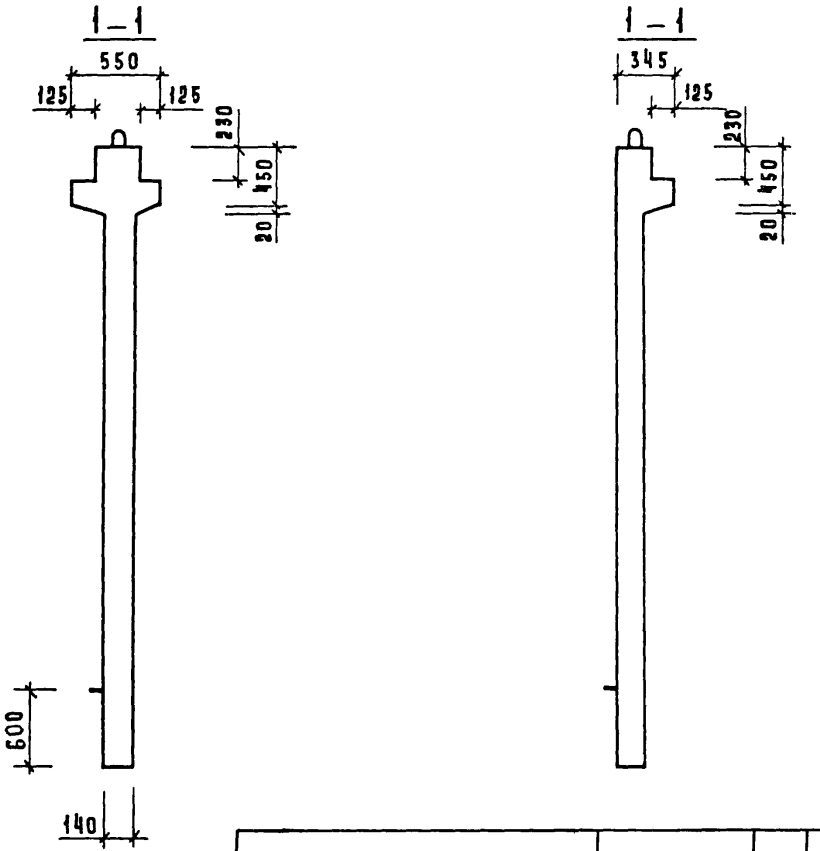

2 – 2

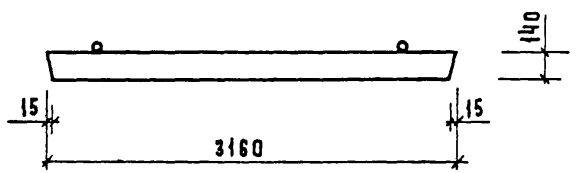

ОБОЗНАЧЕНИЕ	МАРКА	РИС	N	N_1	МАССА КГ
1.020-1/83.4-1 29	2 Д 32.48	1,3	1	21	6330
-01	1 Д 32 48	2,4	2	22	5800

Нач. отд.	Волынский	
Гл. конст.	Шац	
Н. контр.	Лукина	
ГИП	Острова	
ГИП	Осина	
Провер.	Носова	
Разраб.	Васильева	

1.020-1/83.4-1 29 СБ

Диафрагма жесткости
Сборочный чертеж

Стадия	Масса	Масштаб
Р	СМ ТАБЛ.	

Лист 1 | Листов 2

ЦНИИЭП торгово-бытовых зданий и туристских комплексов

Инв. N подл. | Подпись и дата | Взам. инв. N

19858 85 ФОРМАТ А3

Рис. 3

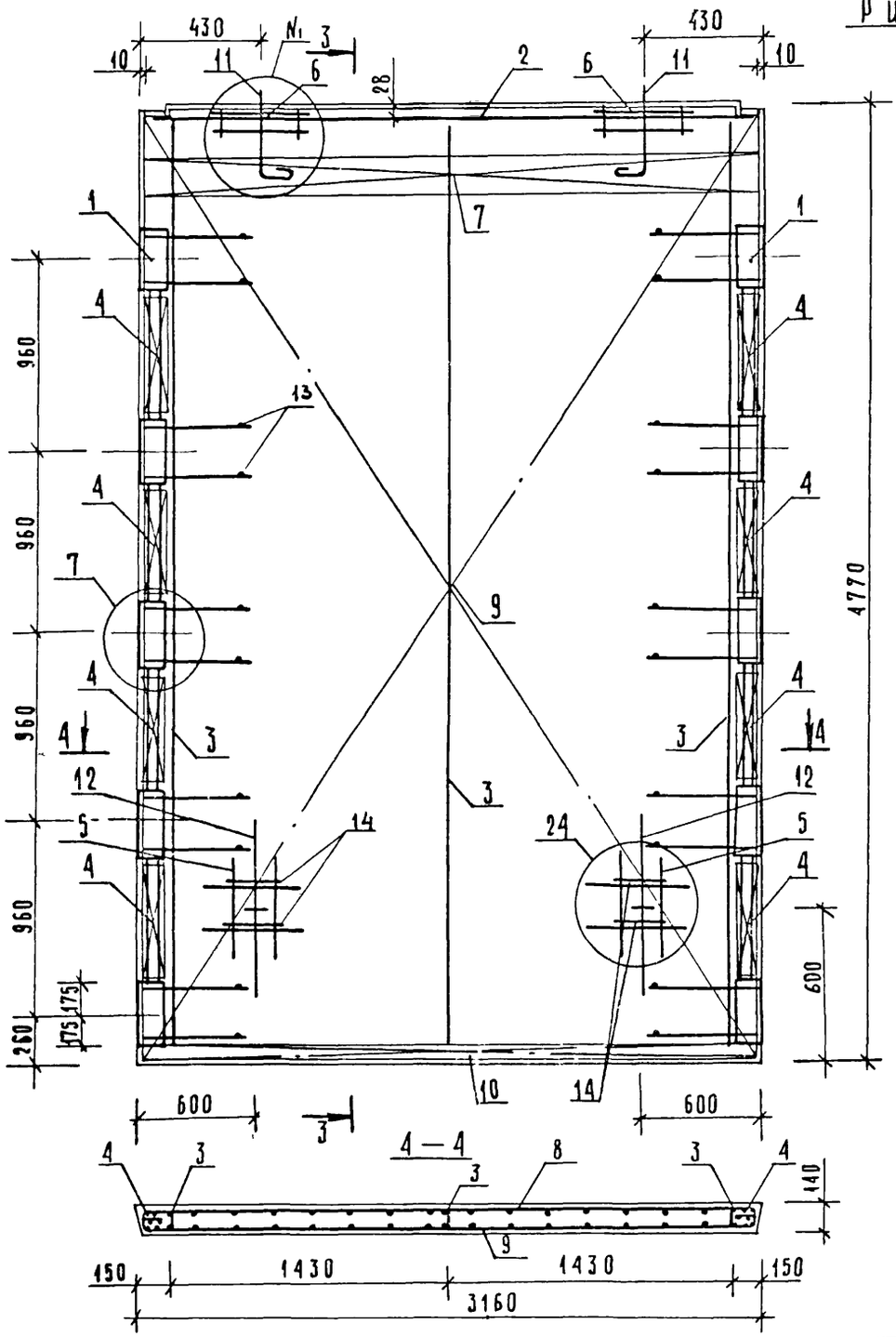

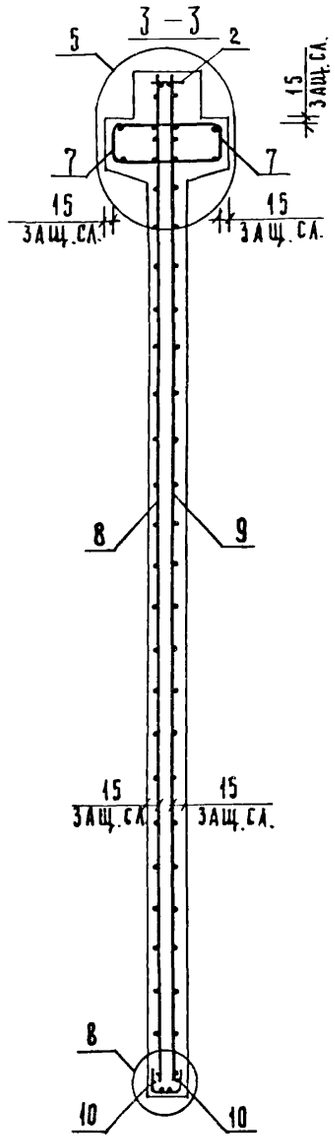

Рис. 4

ОСТАЛЬНОЕ СМ. РИС. 3

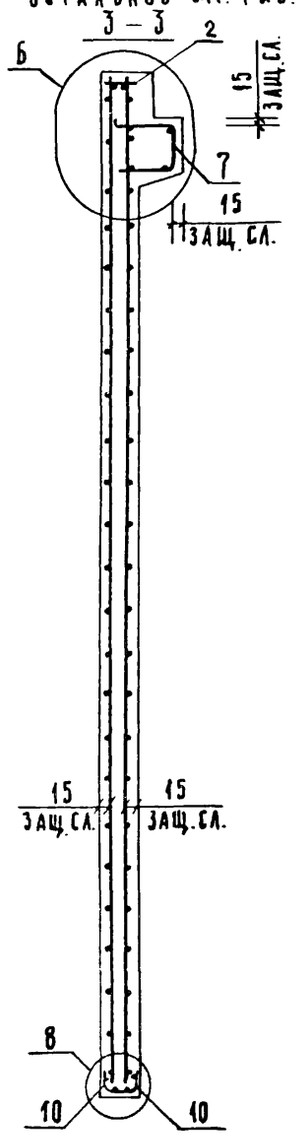

Инв. № подл.	Подпись и дата	Взам. инв. №

1.020-1/83.4-1 29СБ	Лист 2

ФОРМАТ	ЗОНА	ПОЗ	ОБОЗНАЧЕНИЕ	НАИМЕНОВАНИЕ	КОЛ.	ПРИМЕЧАНИЕ
				ДОКУМЕНТАЦИЯ		
А3			1.020-1/83 4-1 30СБ	СБОРОЧНЫЙ ЧЕРТЕЖ		
А3			1.020-1/83 4-1 00ВС	ВЫБОРКА СТАЛИ		
А3			1.020-1/83 4-1 00У	УЗЛЫ		
А3			1.020-1/83 4-1 00ТО	ТЕХНИЧЕСКОЕ ОПИСАНИЕ		
			ПЕРЕМЕННЫЕ ДАННЫЕ	ДЛЯ ИСПОЛНЕНИЙ:		
				1.020-1/83 4-1 30		
				2ДП 26.36		
				СБОРОЧНЫЕ ЕДИНИЦЫ		
А3	1		1.020-1/83 4-2 01-04	ИЗД.ЗАКЛ. СБОРНОЕ СМН-5	2	
А4	2		1.020-1/83 4-2 02-03	КАРКАС УКР. СБ. СКР-4	1	
А4	3		1.020-1/83 4-2 36-03	КАРКАС ПЛОСКИЙ КР-4	2	
А4	4		1.020-1/83 4-2 36-06	КАРКАС ПЛОСКИЙ КР-7	2	
А4	5		1.020-1/83 4-2 38	КАРКАС ПЛОСКИЙ КР-16	5	
А4	6		1.020-1/83 4-2 40-01	КАРКАС ПЛОСКИЙ КР-25	6	
А4	7		1.020-1/83 4-2 41	КАРКАС ПЛОСКИЙ КР-29	1	
А4	8		1.020-1/83 4-2 51-06	КАРКАС ПЛОСКИЙ КР-39	2	
А4	9		1.020-1/83 4-2 30	СЕТКА С-67	1	
А4	10		1.020-1/83 4-2 30-01	СЕТКА С-68	1	
А4	11		1.020-1/83 4-2 30-02	СЕТКА С-69	1	
А4	12		1.020-1/83 4-2 30-03	СЕТКА С-70	1	
А4	13		1.020-1/83 4-2 53-04	СЕТКА С-100	4	
А4	14		1.020-1/83 4-2 45	СЕТКА С-109	2	
А4	15		1.020-1/83 4-2 59	ПЕТЛЯ СТРОП. СПВ-2	2	
А4	16		1.020-1/83 4-2 68	ПЕТЛЯ СТРОП. СПГ-1	2	
				ДЕТАЛИ		
				СТ. ОТД. ГОСТ 5781-82		
БЧ	17		6.013.130	Ф6 А-III L=130	28	0.03КГ
БЧ	18		20.013.250	Ф20 А-III L=250	4	0.62КГ
БЧ	19		25.013.2720	Ф25 А-III L=2720	4	10.5КГ
				МАТЕРИАЛЫ		
				БЕТОН ТЯЖЕЛЫЙ М250		1.26М3
				1.020-1/83 4-1 30-01		
				1ДП 26.36		
				СБОРОЧНЫЕ ЕДИНИЦЫ		
А3	1		1.020-1/83 4-2 01-04	ИЗД.ЗАКЛ. СБОРНОЕ СМН-5	2	
А4	2		1.020-1/83 4-2 02-03	КАРКАС УКР. СБ. СКР-4	1	
А4	3		1.020-1/83 4-2 36-03	КАРКАС ПЛОСКИЙ КР-4	2	
А4	4		1.020-1/83 4-2 36-06	КАРКАС ПЛОСКИЙ КР-7	2	
А4	5		1.020-1/83 4-2 38	КАРКАС ПЛОСКИЙ КР-16	5	
А4	6		1.020-1/83 4-2 40-01	КАРКАС ПЛОСКИЙ КР-25	6	
А4	7		1.020-1/83 4-2 41	КАРКАС ПЛОСКИЙ КР-29	1	
А4	8		1.020-1/83 4-2 51-07	КАРКАС ПЛОСКИЙ КР-40	1	

САВЧЕНКО

ОПЕРАТОР ТЛП КОРТ

ЭПВЦ КиевЗНИИЭП

ВЗАМ. ИНВ.№

ПОДПИСЬ И ДАТА

ИНВ.№ ПОДЛ.

НАЧ.ОТД	Волынский	
Н.КОНТР	Пригорев	
ГЛ.КОНСТР	Щац	
ГИП	Осина	
РАЗРАБ	Васильева	
ПРОВЕРИЛ	Острова	
ИСПОЛНИЛ	Носова	

1.020-1/83.4-1 30

ДИАФРАГМА ЖЕСТКОСТИ

СТАДИЯ	ЛИСТ	ЛИСТОВ
Р	I	2

ЦНИИЭП торгово-бытовых зданий и туристских комплексов

САВЧЕНКО

ОПЕРАТОР ТЛП КОРТ

ЭПВЦ КиевЗНИИЭП

ВЗАМ. ИНВ.№

ПОДПИСЬ И ДАТА

ИНВ.№ ПОДЛ.

ФОРМАТ	ЗОНА	ПОЗ	ОБОЗНАЧЕНИЕ	НАИМЕНОВАНИЕ	КОЛ	ПРИМЕЧАНИЕ
А4		9	1.020-1/83 4-2 30	СЕТКА С-67	1	
А4		10	1.020-1/83 4-2 30-01	СЕТКА С-68	1	
А4		11	1.020-1/83 4-2 30-02	СЕТКА С-69	1	
А4		12	1.020-1/83 4-2 30-03	СЕТКА С-70	1	
А4		13	1.020-1/83 4-2 53-04	СЕТКА С-100	4	
А4		14	1.020-1/83 4-2 45	СЕТКА С-109	2	
А4		15	1.020-1/83 4-2 64	ПЕТЛЯ СТРОП. СПВ-8	2	
А4		16	1.020-1/83 4-2 68	ПЕТЛЯ СТРОП. СПГ-1	2	
				ДЕТАЛИ		
				СТ. ОТД. ГОСТ 5781-82		
БЧ		17	6.013.130	Ф6 А-III L=130	28	0.03КГ
БЧ		18	20.013.250	Ф20 А-III L=250	4	0.62КГ
БЧ		19	25.013.2720	Ф25 А-III L=2720	4	10.5КГ
				МАТЕРИАЛЫ		
				БЕТОН ТЯЖЕЛЫЙ М250		1.05М3

1.020-1/83.4-1 30

ЛИСТ 2

19858 87

ФОРМАТ А4

РИС. 1

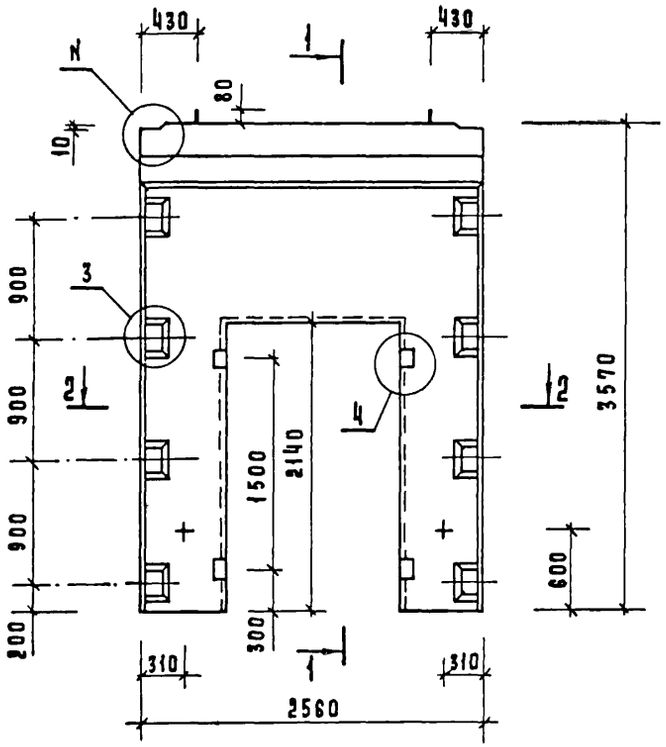

РИС. 2

ОСТАЛЬНОЕ СМ. РИС.1

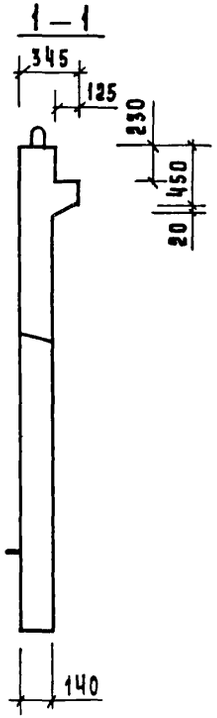

ОБОЗНАЧЕНИЕ	МАРКА	РИС.	N	N₁	МАССА КГ
1.020-1/83. 4-1 30	2 ДП 26. 36	1, 3	1	25	3150
-01	1 ДП 26. 36	2. 4	2	26	2630

НАЧ. ОТД.	ВОЛЫНСКИЙ	
ГА. КОНСТР.	ШАЦ	
Н. КОНТР.	ЛУКИНА	
ГИП	ОСТРОВА	
ГИП	ОСИНА	
ПРОВЕР.	ИВАНОВА	
РАЗРАБ.	ВАСИЛЬЕВА	

1.020-1/83. 4-1 30 СБ

ДИАФРАГМА ЖЕСТКОСТИ
СБОРОЧНЫЙ ЧЕРТЕЖ

СТАДИЯ	МАССА	МАСШТАБ
Р	СМ. ТАБЛ.	
ЛИСТ 1	ЛИСТОВ 2	

ЦНИИЭП ТОРГОВО-БЫТОВЫХ ЗДАНИЙ И ТУРИСТСКИХ КОМПЛЕКСОВ

ИНВ.№ ПОДЛ. | ПОДПИСЬ И ДАТА | ВЗАМ. ИНВ.№

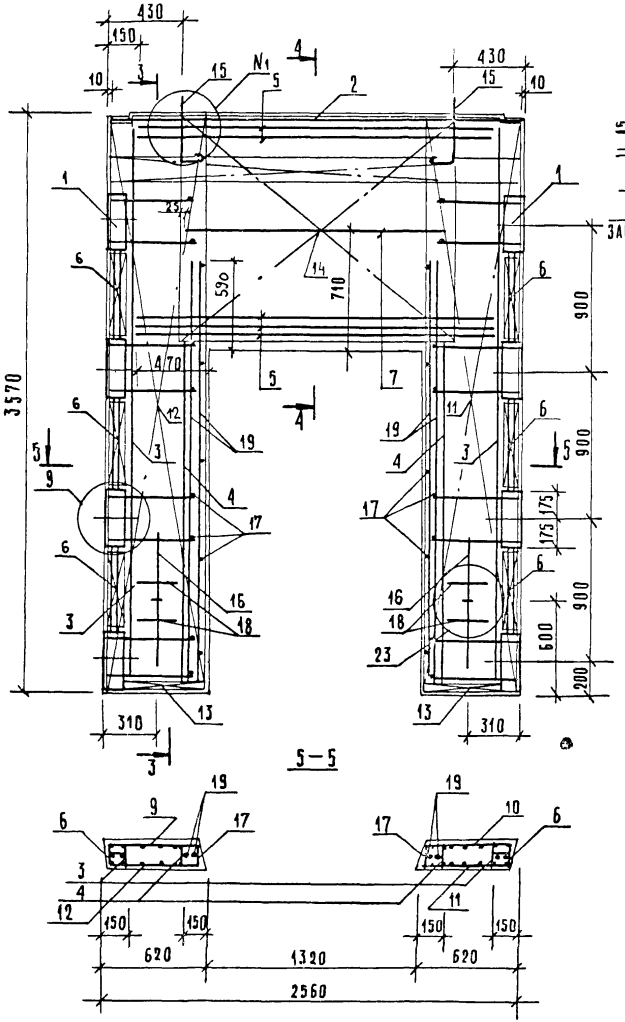

Рис. 3

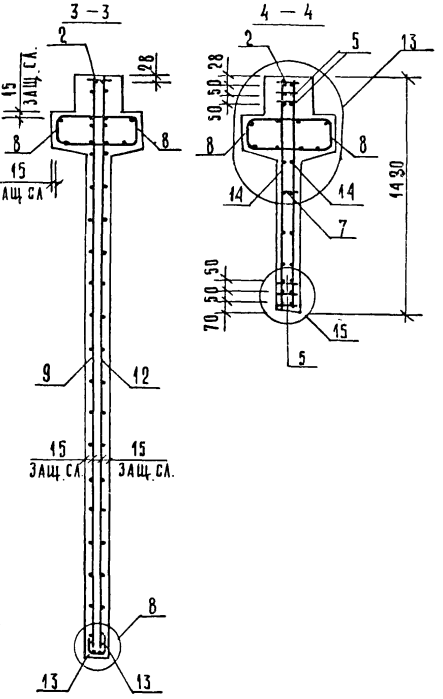

Рис. 4
остальное см. рис. 3

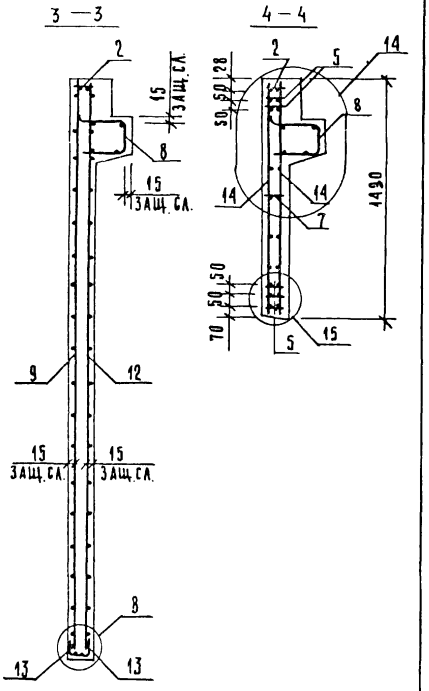

Сетку поз. 14 приварить к каркасу поз. 2 и нижнему каркасу поз. 5 электродуговой сваркой (см. УЗ ЕЛ 13, 14).

Инв. № подл.	Подпись и дата	Взамен инв. №

1. 020-1/83. 4-1 ЗОСБ

Лист 2

19858 8.9 формат А3

ФОРМАТ	ЗОНА	ПОЗ	ОБОЗНАЧЕНИЕ	НАИМЕНОВАНИЕ	КОЛ.	ПРИМЕЧАНИЕ
				ДОКУМЕНТАЦИЯ		
А3			1.020-1/83 4-1 31СБ	СБОРОЧНЫЙ ЧЕРТЕЖ		
А3			1.020-1/83 4-1 00ВС	ВЫБОРКА СТАЛИ		
А3			1.020-1/83 4-1 00У	УЗЛЫ		
А3			1.020-1/83 4-1 00ТО	ТЕХНИЧЕСКОЕ ОПИСАНИЕ		
				ПЕРЕМЕННЫЕ ДАННЫЕ ДЛЯ ИСПОЛНЕНИЙ:		
				1.020-1/83 4-1 31		
				2ДП 30.36		
				СБОРОЧНЫЕ ЕДИНИЦЫ		
А3		1	1.020-1/83 4-2 01-04	ИЗД.ЗАКЛ. СБОРНОЕ СМН-5	2	
А4		2	1.020-1/83 4-2 02-04	КАРКАС УКР. СБ. СКР-5	1	
А4		3	1.020-1/83 4-2 36-03	КАРКАС ПЛОСКИЙ КР-4	2	
А4		4	1.020-1/83 4-2 36-06	КАРКАС ПЛОСКИЙ КР-7	2	
А4		5	1.020-1/83 4-2 38	КАРКАС ПЛОСКИЙ КР-16	5	
А4		6	1.020-1/83 4-2 40-01	КАРКАС ПЛОСКИЙ КР-25	6	
А4		7	1.020-1/83 4-2 41	КАРКАС ПЛОСКИЙ КР-29	1	
А4		8	1.020-1/83 4-2 51-08	КАРКАС ПЛОСКИЙ КР-41	2	
А4		9	1.020-1/83 4-2 31	СЕТКА С-71	1	
А4		10	1.020-1/83 4-2 31-01	СЕТКА С-72	1	
А4		11	1.020-1/83 4-2 31-02	СЕТКА С-73	1	
А4		12	1.020-1/83 4-2 31-03	СЕТКА С-74	1	
А4		13	1.020-1/83 4-2 53-05	СЕТКА С-101	4	
А4		14	1.020-1/83 4-2 45	СЕТКА С-109	2	
А4		15	1.020-1/83 4-2 60	ПЕТЛЯ СТРОП. СПВ-3	2	
А4		16	1.020-1/83 4-2 70	ПЕТЛЯ СТРОП. СПГ-3	2	
				ДЕТАЛИ		
				СТ. ОТД. ГОСТ 5781-82		
ВЧ		17	6.013.130	Ф6 А-III L=130	28	0.03КГ
ВЧ		18	20.013.250	Ф20 А-III L=250	4	0.62КГ
ВЧ		19	25.013.2720	Ф25 А-III L=2720	4	10.5КГ
				МАТЕРИАЛЫ		
				БЕТОН ТЯЖЕЛЫЙ М250		1.48М3
				1.020-1/83 4-1 31-01		
				1ДП 30.36		
				СБОРОЧНЫЕ ЕДИНИЦЫ		
А3		1	1.020-1/83 4-2 01-04	ИЗД.ЗАКЛ. СБОРНОЕ СМН-5	2	
А4		2	1.020-1/83 4-2 02-04	КАРКАС УКР. СБ. СКР-5	1	
А4		3	1.020-1/83 4-2 36-03	КАРКАС ПЛОСКИЙ КР-4	2	
А4		4	1.020-1/83 4-2 36-06	КАРКАС ПЛОСКИЙ КР-7	2	
А4		5	1.020-1/83 4-2 38	КАРКАС ПЛОСКИЙ КР-16	5	
А4		6	1.020-1/83 4-2 40-01	КАРКАС ПЛОСКИЙ КР-25	6	
А4		7	1.020-1/83 4-2 41	КАРКАС ПЛОСКИЙ КР-29	1	
А4		8	1.020-1/83 4-2 51-09	КАРКАС ПЛОСКИЙ КР-42	1	

НАЧ.ОТД	Волынский		1.020-1/83.4-1 31
Н.КОНТР	Пригорев		
ГЛ.КОНСТР	Шац		
ГИП	Острова		ДИАФРАГМА ЖЕСТКОСТИ
РАЗРАБ	Носова		
ПРОВЕРИЛ	Осина		
ИСПОЛНИЛ	Васильева		

СТАДИЯ	ЛИСТ	ЛИСТОВ
Р	1	2

ЦНИИЭП торгово-бытовых зданий и туристских комплексов

ФОРМАТ	ЗОНА	ПОЗ	ОБОЗНАЧЕНИЕ	НАИМЕНОВАНИЕ	КОЛ	ПРИМЕЧАНИЕ
А4		9	1.020-1/83 4-2 31	СЕТКА С-71	1	
А4		10	1.020-1/83 4-2 31-01	СЕТКА С-72	1	
А4		11	1.020-1/83 4-2 31-02	СЕТКА С-73	1	
А4		12	1.020-1/83 4-2 31-03	СЕТКА С-74	1	
А4		13	1.020-1/83 4-2 53-05	СЕТКА С-101	4	
А4		14	1.020-1/83 4-2 45	СЕТКА С-109	2	
А4		15	1.020-1/83 4-2 65	ПЕТЛЯ СТРОП. СПВ-9	2	
А4		16	1.020-1/83 4-2 70	ПЕТЛЯ СТРОП. СПГ-3	2	
				ДЕТАЛИ		
				СТ. ОТД. ГОСТ 5781-82		
ВЧ		17	6.013.130	Ф6 А-III L=130	28	0.03КГ
ВЧ		18	20.013.250	Ф20 А-III L=250	4	0.62КГ
ВЧ		19	25.013.2720	Ф25 А-III L=2720	4	10.5КГ
				МАТЕРИАЛЫ		
				БЕТОН ТЯЖЕЛЫЙ М250		1.28М3

1.020-1/83.4-1 31

ЛИСТ 2

РИС. 1

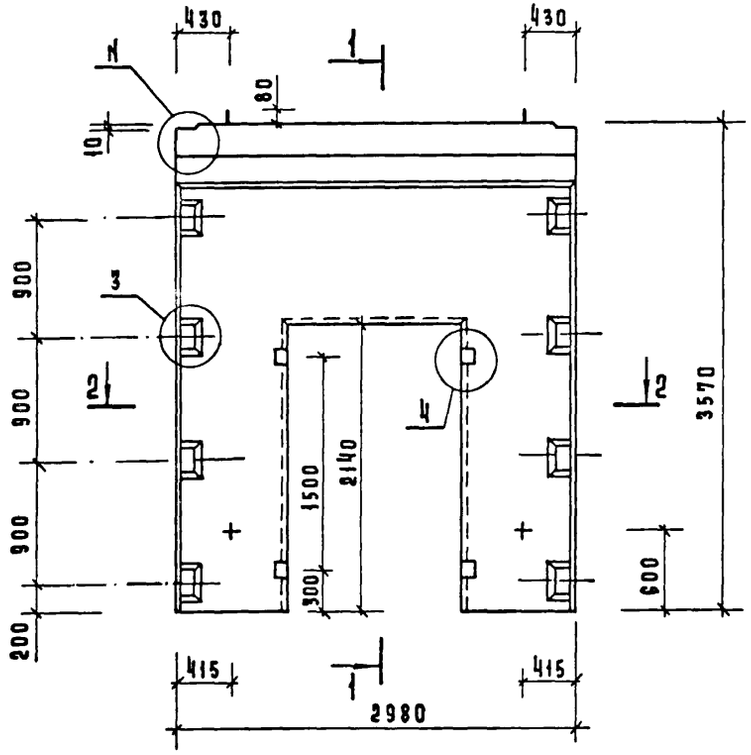

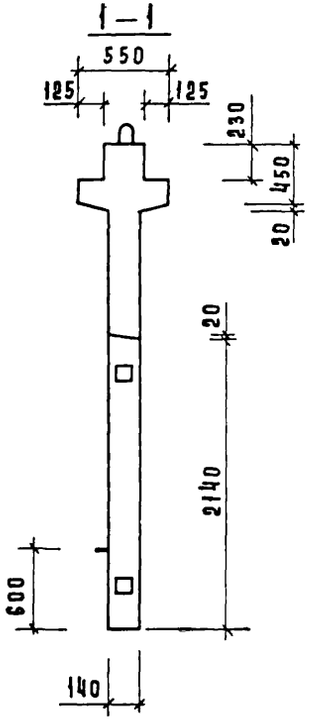

РИС. 2

ОСТАЛЬНОЕ СМ. РИС. 1

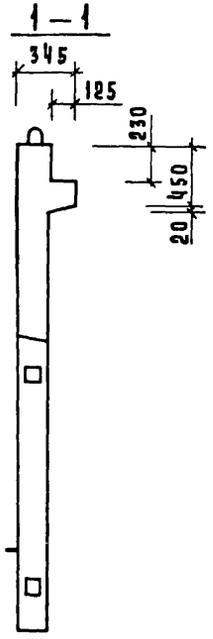

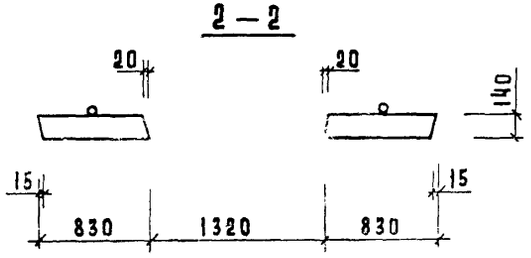

Обозначение	Марка	Рис	N	N_1	Масса кг
1.020-1/83. 4-1 31	2АП 30. 36	1,3	1	25	3720
-01	1АП 30. 36	2,4	2	26	3230

Нач. отд.	Ковынский	
Гл. конст.	Шац	
Н. контр.	Лукина	
ГИП	Острова	
ГИП	Зеина	
Провер.	Носова	
Разраб.	Васильева	

1.020-1/83 4-1 31 СБ

ДИАФРАГМА ЖЕСТКОСТИ

Сборочный чертеж

Стадия	Масса	Масштаб
Р	см. табл.	
Лист 1	Листов 2	

ЦНИИЭП торгово-бытовых и туристских комплексов

Инв.№ подл. | Подпись и дата | Взам. инв.№

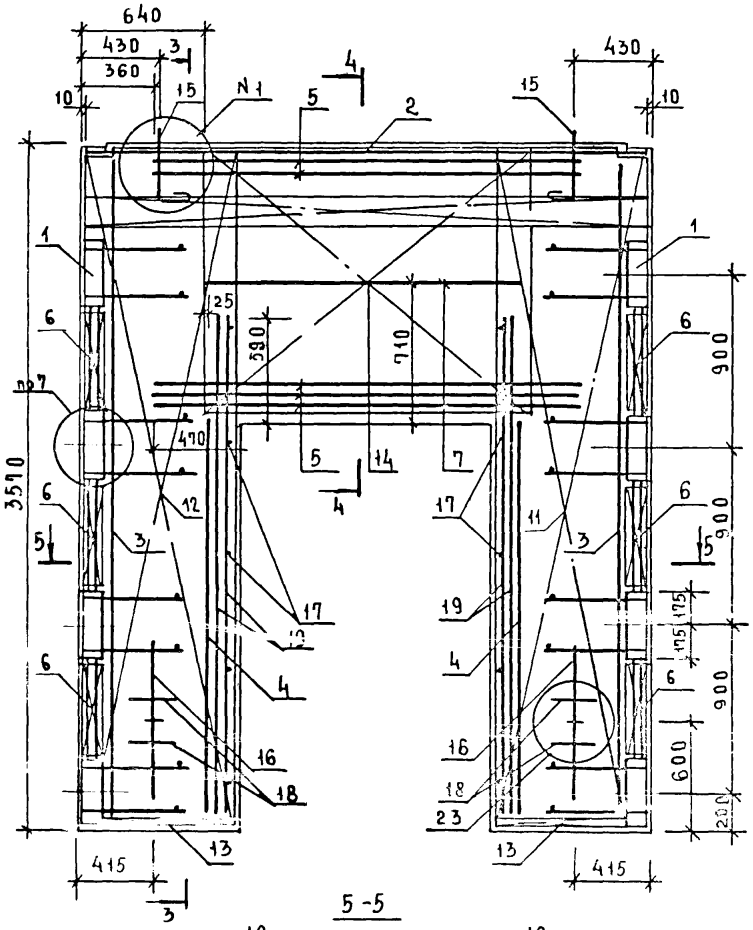

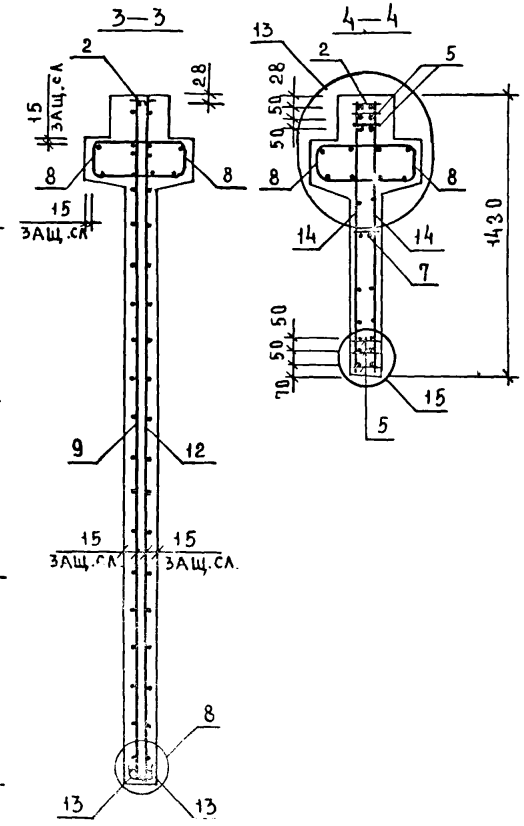

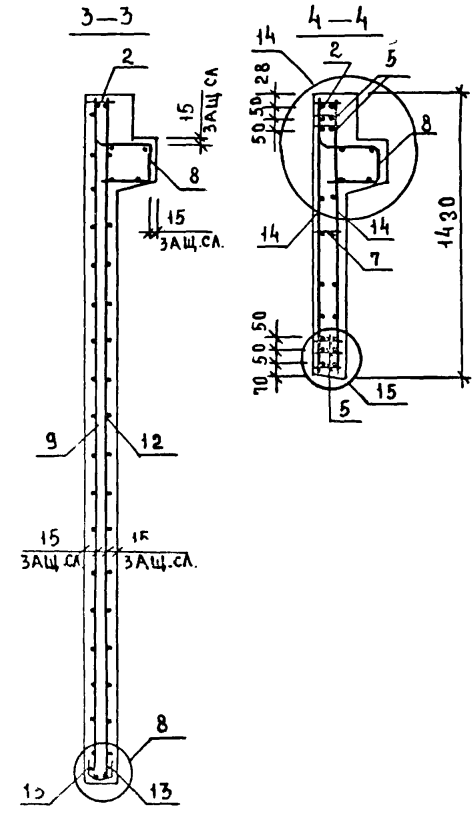

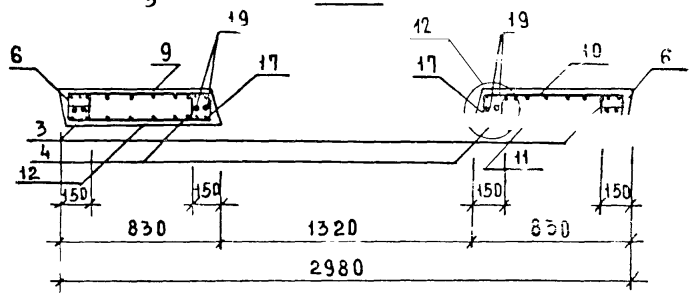

Сетку поз.14 приварить к каркасу поз.2 и нижнему каркасу поз.5 электродуговой сваркой (см. узлы 13,14).

Инв.№ подл.	Подпись и дата	Взам. инв.№	

1.020-1/83.4-1 31СБ

Лист 2

ФОРМАТ	ЗОНА	ПОЗ	ОБОЗНАЧЕНИЕ	НАИМЕНОВАНИЕ	КОЛ.	ПРИМЕЧАНИЕ
				ДОКУМЕНТАЦИЯ		
А3			1.020-1/83 4-1 32СБ	СБОРОЧНЫЙ ЧЕРТЕЖ		
А3			1.020-1/83 4-1 00ВС	ВЫБОРКА СТАЛИ		
А3			1.020-1/83 4-1 00У	УЗЛЫ		
А3			1.020-1/83 4-1 00ТО	ТЕХНИЧЕСКОЕ ОПИСАНИЕ		
				ПЕРЕМЕННЫЕ ДАННЫЕ ДЛЯ ИСПОЛНЕНИЙ:		
				1.020-1/83 4-1 32		
				2ДП 32.36		
				СБОРОЧНЫЕ ЕДИНИЦЫ		
А3	1		1.020-1/83 4-2 01-04	ИЗД.ЗАКЛ. СБОРНОЕ СМН-5	2	
А4	2		1.020-1/83 4-2 02-05	КАРКАС УКР. СБ. СКР-6	1	
А4	3		1.020-1/83 4-2 36-03	КАРКАС ПЛОСКИЙ КР-4	2	
А4	4		1.020-1/83 4-2 36-07	КАРКАС ПЛОСКИЙ КР-8	2	
А4	5		1.020-1/83 4-2 38-01	КАРКАС ПЛОСКИЙ КР-17	7	
А4	6		1.020-1/83 4-2 40-01	КАРКАС ПЛОСКИЙ КР-25	6	
А4	7		1.020-1/83 4-2 42	КАРКАС ПЛОСКИЙ КР-30	1	
А4	8		1.020-1/83 4-2 51-10	КАРКАС ПЛОСКИЙ КР-43	2	
А4	9		1.020-1/83 4-2 30	СЕТКА С-67	1	
А4	10		1.020-1/83 4-2 30-01	СЕТКА С-68	1	
А4	11		1.020-1/83 4-2 30-02	СЕТКА С-69	1	
А4	12		1.020-1/83 4-2 30-03	СЕТКА С-70	1	
А4	13		1.020-1/83 4-2 53-04	СЕТКА С-100	4	
А4	14		1.020-1/83 4-2 47	СЕТКА С-111	2	
А4	15		1.020-1/83 4-2 59	ПЕТЛЯ СТРОП. СПВ-2	2	
А4	16		1.020-1/83 4-2 69	ПЕТЛЯ СТРОП. СПГ-2	2	
				ДЕТАЛИ		
				СТ. ОТД. ГОСТ 5781-82		
БЧ	17		6.013.130	Ф6 А-III L=130	28	0.03КГ
БЧ	18		20.013.250	Ф20 А-III L=250	4	0.62КГ
БЧ	19		25.013.3220	Ф25 А-III L=3220	4	12.4КГ
				МАТЕРИАЛЫ		
				БЕТОН ТЯЖЕЛЫЙ М250		1.34М3
				1.020-1/83 4-1 32-01		
				1ДП 32.36		
				СБОРОЧНЫЕ ЕДИНИЦЫ		
А3	1		1.020-1/83 4-2 01-04	ИЗД.ЗАКЛ. СБОРНОЕ СМН-5	2	
А4	2		1.020-1/83 4-2 02-05	КАРКАС УКР. СБ. СКР-6	1	
А4	3		1.020-1/83 4-2 36-03	КАРКАС ПЛОСКИЙ КР-4	2	
А4	4		1.020-1/83 4-2 36-07	КАРКАС ПЛОСКИЙ КР-8	2	
А4	5		1.020-1/83 4-2 38-01	КАРКАС ПЛОСКИЙ КР-17	7	
А4	6		1.020-1/83 4-2 40-01	КАРКАС ПЛОСКИЙ КР-25	6	
А4	7		1.020-1/83 4-2 42	КАРКАС ПЛОСКИЙ КР-30	1	
А4	8		1.020-1/83 4-2 51-11	КАРКАС ПЛОСКИЙ КР-44	1	

САВЧЕНКО
ОПЕРАТОР ТЛП КОРТ
ЭПВЦ КиевЗНИИЭП

ВЗАМ. ИНВ. № | ПОДПИСЬ И ДАТА | ИНВ. № ПОДЛ.

НАЧ.ОТД.	Волынский	
Н.КОНТР.	Григорев	
ГЛ.КОНСТР.	Шац	
ГИП	Острова	
РАЗРАБ.	Косова	
ПРОВЕРИЛ	Осина	
ИСПОЛНИЛ	Васильева	

1.020-1/83.4-1 32

ДИАФРАГМА ЖЕСТКОСТИ

СТАДИЯ	ЛИСТ	ЛИСТОВ
Р	1	2

ЦНИИЭП торгово-бытовых зданий и туристских комплексов

ФОРМАТ А4

ФОРМАТ	ЗОНА	ПОЗ	ОБОЗНАЧЕНИЕ	НАИМЕНОВАНИЕ	КОЛ	ПРИМЕЧАНИЕ
А4	9		1.020-1/83 4-2 30	СЕТКА С-67	1	
А4	10		1.020-1/83 4-2 30-01	СЕТКА С-68	1	
А4	11		1.020-1/83 4-2 30-02	СЕТКА С-69	1	
А4	12		1.020-1/83 4-2 30-03	СЕТКА С-70	1	
А4	13		1.020-1/83 4-2 53-04	СЕТКА С-100	4	
А4	14		1.020-1/83 4-2 47	СЕТКА С-111	2	
А4	15		1.020-1/83 4-2 64	ПЕТЛЯ СТРОП. СПВ-8	2	
А4	16		1.020-1/83 4-2 69	ПЕТЛЯ СТРОП. СПГ-2	2	
				ДЕТАЛИ		
				СТ. ОТД. ГОСТ 5781-82		
БЧ	17		6.013.130	Ф6 А-III L=130	28	0.03КГ
БЧ	18		20.013.250	Ф20 А-III L=250	4	0.62КГ
БЧ	19		25.013.3220	Ф25 А-III L=3220	4	12.4КГ
				МАТЕРИАЛЫ		
				БЕТОН ТЯЖЕЛЫЙ М250		1.13М3

САВЧЕНКО
ОПЕРАТОР ТЛП КОРТ
ЭПВЦ КиевЗНИИЭП

ВЗАМ. ИНВ. № | ПОДПИСЬ И ДАТА | ИНВ. № ПОДЛ.

1.020-1/83.4-1 32

ЛИСТ 2

19858 93

ФОРМАТ А4

РИС.1

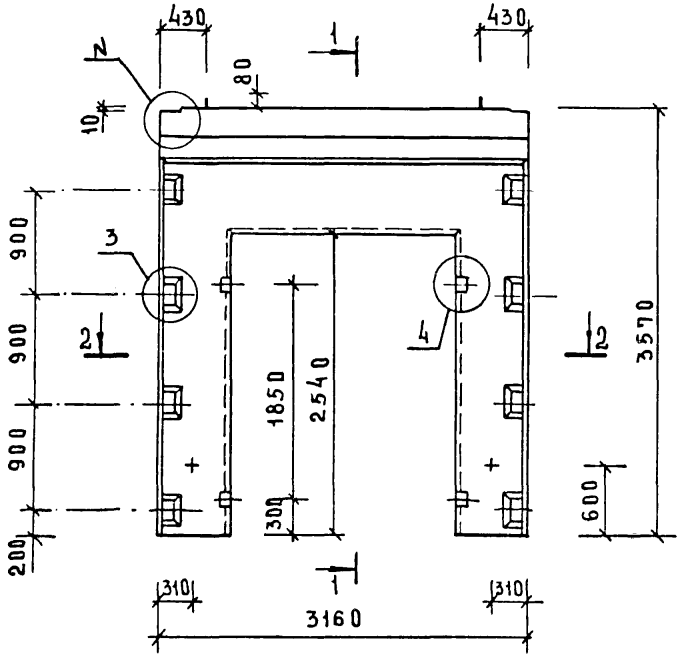

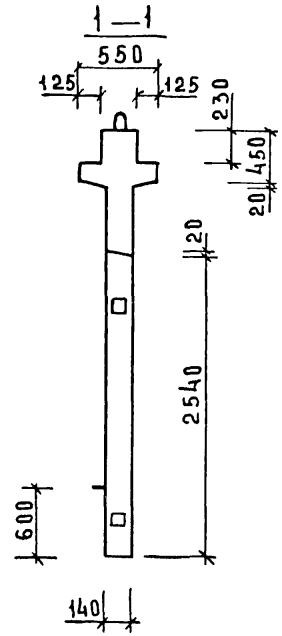

РИС.2

ОСТАЛЬНОЕ СМ. РИС. 1

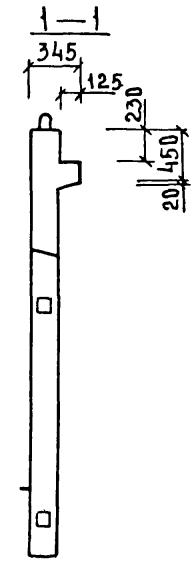

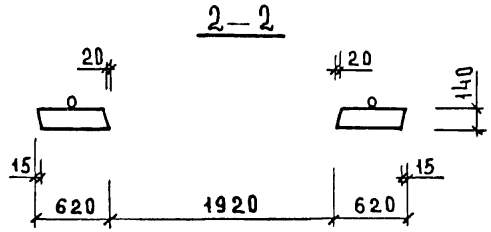

ОБОЗНАЧЕНИЕ	МАРКА	РИС	N	N,	МАССА КГ
1.020-1/83.4-1 32	2ДП 32.36	1,3	1	25	3350
-01	1ДП 32.36	2,4	2	26	2830

НАЧ. ОТД	ВОЛЫНСКИЙ	
ГЛ.КОНСТР	ЦАЦ	
Н.КОНТР	ЛУКИНА	
ГИП	ОСТРОВА	
ГИП	ОСИНА	
ПРОВЕРИЛ	НОСОВА	
РАЗРАБОТ	ВАСИЛЬЕВА	

1.020-1/83.4-1 32СБ

ДИАФРАГМА ЖЕСТКОСТИ
СБОРОЧНЫЙ ЧЕРТЕЖ

СТАДИЯ	МАССА	МАСШТАБ
Р	СМ. ТАБЛ.	
ЛИСТ 1	ЛИСТОВ 2	

ЦНИИЭП ТОРГОВО-БЫТОВЫХ ЗДАНИЙ И ТУРИСТСКИХ КОМПЛЕКСОВ

ИНВ.№ ПОДЛ. | ПОДПИСЬ И ДАТА | ВЗАМ.ИНВ.№

19858 94

ФОРМАТ А3

РИС. 3

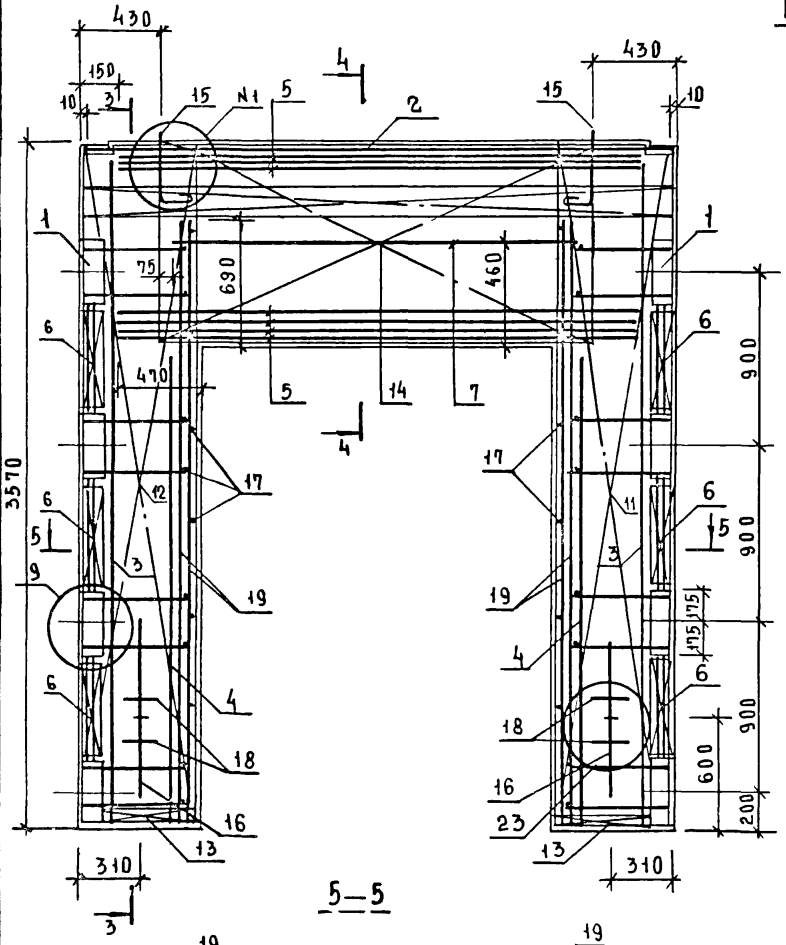

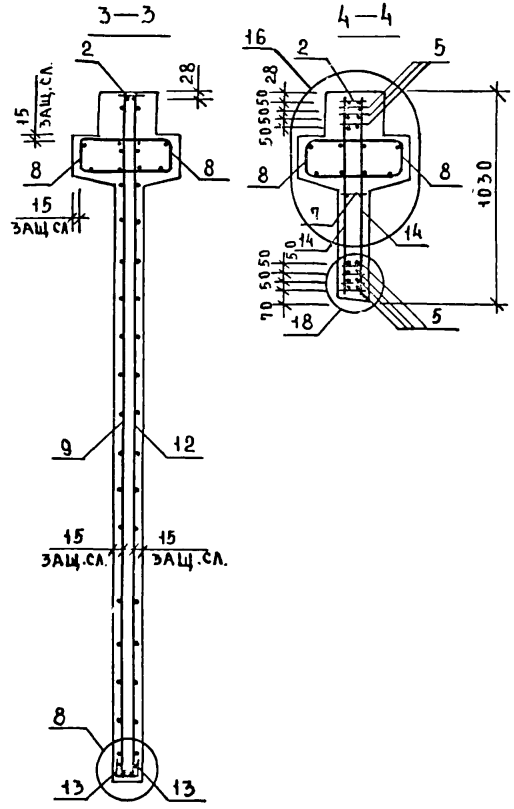

РИС. 4

ОСТАЛЬНОЕ СМ. РИС 3

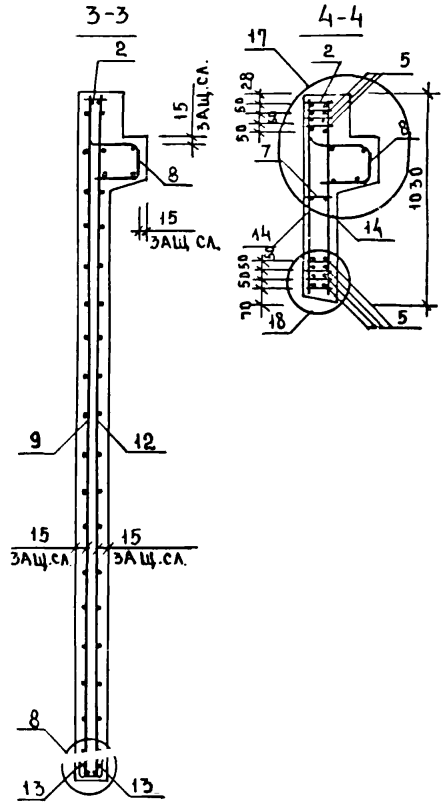

СЕТКУ ПОЗ. 14 ПРИВАРИТЬ К КАРКАСУ ПОЗ. 2 И НИЖНЕМУ КАРКАСУ ПОЗ. 5 ЭЛЕКТРОДУГОВОЙ СВАРКОЙ (СМ. УЗЛЫ 16, 17, 18).

ИНВ. № ПОДЛ. | ПОДПИСЬ И ДАТА | ВЗАМ. ИНВ. №

1.020-1/83.4-1 32 СБ	ЛИСТ 2

ФОРМАТ	ЗОНА	ПОЗ	ОБОЗНАЧЕНИЕ	НАИМЕНОВАНИЕ	КОЛ.	ПРИМЕЧАНИЕ
				ДОКУМЕНТАЦИЯ		
А3			1.020-1/83 4-1 33СБ	СБОРОЧНЫЙ ЧЕРТЕЖ		
А3			1.020-1/83 4-1 00ВС	ВЫБОРКА СТАЛИ		
А3			1.020-1/83 4-1 00У	УЗЛЫ		
А3			1.020-1/83 4-1 00ТО	ТЕХНИЧЕСКОЕ ОПИСАНИЕ		
				ПЕРЕМЕННЫЕ ДАННЫЕ ДЛЯ ИСПОЛНЕНИЙ:		
				1.020-1/83 4-1 33		
				2ДП 26.42		
				СБОРОЧНЫЕ ЕДИНИЦЫ		
А3	1		1.020-1/83 4-2 01-05	ИЗД.ЗАКЛ. СБОРНОЕ СМН-6	2	
А4	2		1.020-1/83 4-2 02-03	КАРКАС УКР. СБ. СКР-4	1	
А4	3		1.020-1/83 4-2 36-04	КАРКАС ПЛОСКИЙ КР-5	2	
А4	4		1.020-1/83 4-2 36-06	КАРКАС ПЛОСКИЙ КР-7	2	
А4	5		1.020-1/83 4-2 38	КАРКАС ПЛОСКИЙ КР-16	5	
А4	6		1.020-1/83 4-2 40	КАРКАС ПЛОСКИЙ КР-24	6	
А4	7		1.020-1/83 4-2 41	КАРКАС ПЛОСКИЙ КР-29	2	
А4	8		1.020-1/83 4-2 51-06	КАРКАС ПЛОСКИЙ КР-39	2	
А4	9		1.020-1/83 4-2 32	СЕТКА С-75	1	
А4	10		1.020-1/83 4-2 32-01	СЕТКА С-76	1	
А4	11		1.020-1/83 4-2 32-02	СЕТКА С-77	1	
А4	12		1.020-1/83 4-2 32-03	СЕТКА С-78	1	
А4	13		1.020-1/83 4-2 53-04	СЕТКА С-100	4	
А4	14		1.020-1/83 4-2 46	СЕТКА С-110	2	
А4	15		1.020-1/83 4-2 59	ПЕТЛЯ СТРОП. СПВ-2	2	
А4	16		1.020-1/83 4-2 69	ПЕТЛЯ СТРОП. СПГ-2	2	
				ДЕТАЛИ		
				СТ. ОТД. ГОСТ 5781-82		
БЧ	17		6.013.130	Ф6 А-III L=130	28	0.03КГ
БЧ	18		20.013.250	Ф20 А-III L=250	4	0.62КГ
БЧ	19		25.013.2720	Ф25 А-III L=2720	4	10.5КГ
				МАТЕРИАЛЫ		
				БЕТОН ТЯЖЕЛЫЙ М250		1.84М3
				1.020-1/83 4-1 33-01		
				1ДП 26.42		
				СБОРОЧНЫЕ ЕДИНИЦЫ		
А3	1		1.020-1/83 4-2 01-05	ИЗД.ЗАКЛ. СБОРНОЕ СМН-6	2	
А4	2		1.020-1/83 4-2 02-03	КАРКАС УКР. СБ. СКР-4	1	
А4	3		1.020-1/83 4-2 36-04	КАРКАС ПЛОСКИЙ КР-5	2	
А4	4		1.020-1/83 4-2 36-06	КАРКАС ПЛОСКИЙ КР-7	2	
А4	5		1.020-1/83 4-2 38	КАРКАС ПЛОСКИЙ КР-16	5	
А4	6		1.020-1/83 4-2 40	КАРКАС ПЛОСКИЙ КР-24	6	
А4	7		1.020-1/83 4-2 41	КАРКАС ПЛОСКИЙ КР-29	2	
А4	8		1.020-1/83 4-2 51-07	КАРКАС ПЛОСКИЙ КР-40	1	

САВЧЕНКО

ОПЕРАТОР ТЛП КОРТ

ЭПВЦ КиевЗНИИЭП

ВЗАМ ИНВ № | ПОДПИСЬ И ДАТА | ИНВ № ПОДЛ

НАЧ.ОТД	Волынский	
Н.КОНТР.	Григорев	
ГЛ.КОНСТР	Шац	
ГИП	Острова	
РАЗРАБ.	Носова	
ПРОВЕРИЛ	Осина	
ИСПОЛНИЛ	В.Васильева	

1.020-1/83.4-1 33

ДИАФРАГМА ЖЕСТКОСТИ

СТАДИЯ	ЛИСТ	ЛИСТОВ
Р	1	2

ЦНИИЭП торгово-бытовых зданий и туристских комплексов

ФОРМАТ	ЗОНА	ПОЗ	ОБОЗНАЧЕНИЕ	НАИМЕНОВАНИЕ	КОЛ	ПРИМЕЧАНИЕ
А4	9		1.020-1/83 4-2 32	СЕТКА С-75	1	
А4	10		1.020-1/83 4-2 32-01	СЕТКА С-76	1	
А4	11		1.020-1/83 4-2 32-02	СЕТКА С-77	1	
А4	12		1.020-1/83 4-2 32-03	СЕТКА С-78	1	
А4	13		1.020-1/83 4-2 53-04	СЕТКА С-100	4	
А4	14		1.020-1/83 4-2 46	СЕТКА С-110	2	
А4	15		1.020-1/83 4-2 64	ПЕТЛЯ СТРОП. СПВ-8	2	
А4	16		1.020-1/83 4-2 69	ПЕТЛЯ СТРОП. СПГ-2	2	
				ДЕТАЛИ		
				СТ. ОТД. ГОСТ 5781-82		
БЧ	17		6.013.130	Ф6 А-III L=130	28	0.03КГ
БЧ	18		20.013.250	Ф20 А-III L=250	4	0.62КГ
БЧ	19		25.013.2720	Ф25 А-III L=2720	4	10.5КГ
				МАТЕРИАЛЫ		
				БЕТОН ТЯЖЕЛЫЙ М250		1.67М3

САВЧЕНКО

ОПЕРАТОР ТЛП КОРТ

ЭПВЦ Киев ЗНИИЭП

ВЗАМ ИНВ № | ПОДПИСЬ И ДАТА | ИНВ № ПОДЛ

1.020-1/83.4-1 33

ЛИСТ 2

Рис.1

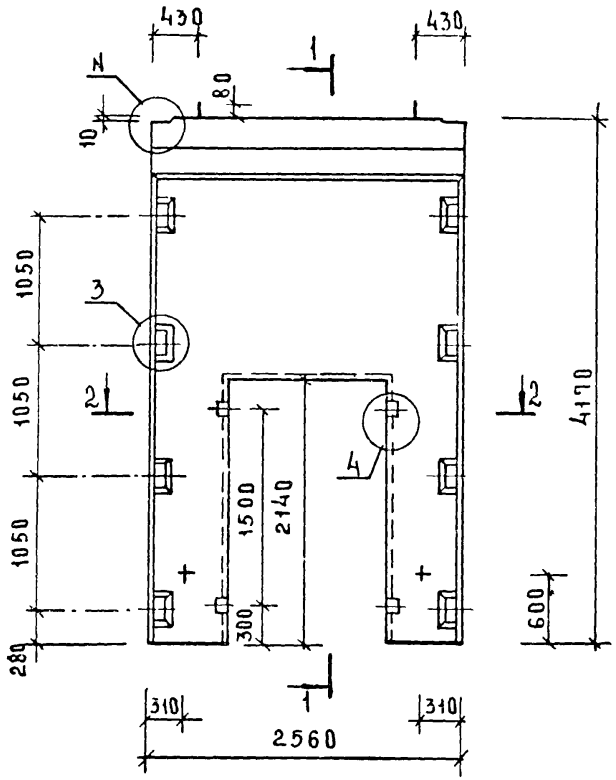

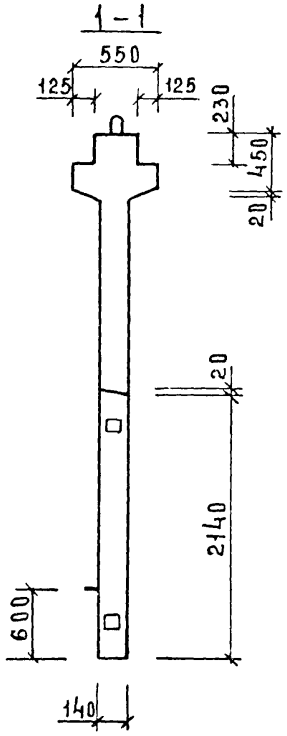

Рис.2

остальное см. Рис.1

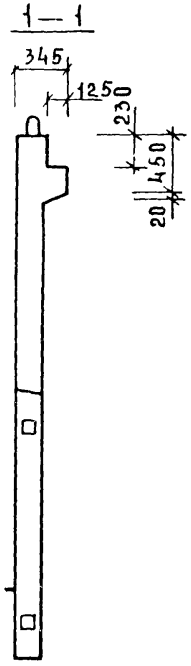

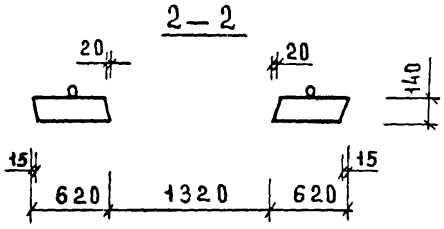

Обозначение	Марка	Рис	N	N1	Масса кг
1.020-1/83.4-1 33	2ДП 26.42	1,3	1	25	3600
-01	1ДП 26.42	2,4	2	26	3170

Нач. отд	Волынский		
Гл. констр	Шац		
Н. контр	Лукина		
ГИП	Острова		
ГИП	Осина		
Проверил	Носова		
Разработ	Васильева		

1.020-1/83.4-1 33СБ

Диафрагма жесткости
Сборочный чертеж

Стадия	Масса	Масштаб
Р	см. табл.	
Лист 1	Листов 2	

ЦНИИЭП торгово-бытовых зданий и туристских комплексов

Инв. № подл. | Подпись и дата | Взам. инв. №

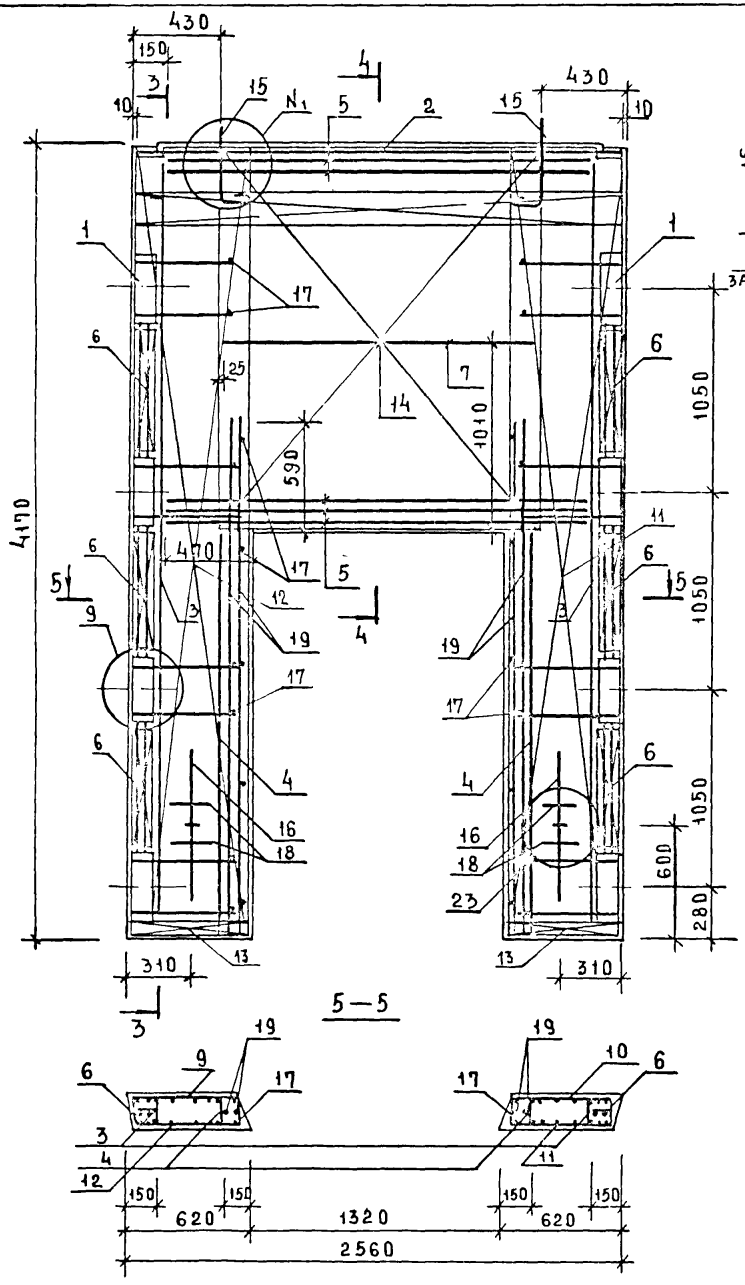

РИС. 3

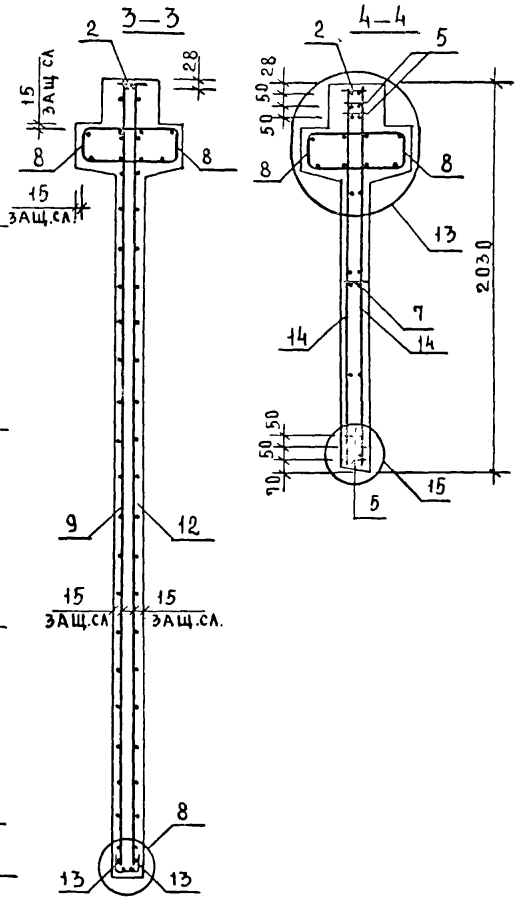

РИС. 4

ОСТАЛЬНОЕ СМ. РИС. 3

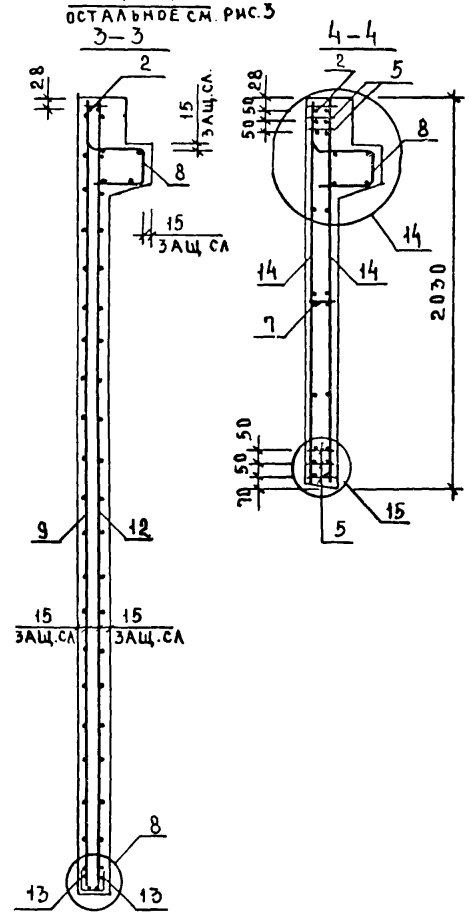

СЕТКУ ПОЗ.14 ПРИВАРИТЬ К КАРКАСУ ПОЗ.2 И НИЖНЕМУ КАРКАСУ ПОЗ.5 ЭЛЕКТРОДУГОВОЙ СВАРКОЙ У КАЖДОГО ХОМУТА (СМ. УЗЛЫ 13, 14, 15)

ИНВ. № ПОДЛ.	ПОДПИСЬ И ДАТА	ВЗАМЕН ИНВ.

1.020-1/83. 4-1 33СБ	ЛИСТ 2

19858 98

ФОРМАТ А3

ФОРМАТ	ЗОНА	ПОЗ	ОБОЗНАЧЕНИЕ	НАИМЕНОВАНИЕ	КОЛ	ПРИМЕЧАНИЕ
				ДОКУМЕНТАЦИЯ		
А3			1.020-1/83 4-1 34СБ	СБОРОЧНЫЙ ЧЕРТЕЖ		
А3			1.020-1/83 4-1 00ВС	ВЫБОРКА СТАЛИ		
А3			1.020-1/83 4-1 00У	УЗЛЫ		
А3			1.020-1/83 4-1 00ТО	ТЕХНИЧЕСКОЕ ОПИСАНИЕ		
				ПЕРЕМЕННЫЕ ДАННЫЕ ДЛЯ ИСПОЛНЕНИЙ:		
				1.020-1/83 4-1 34		
				2ДП 30.42		
				СБОРОЧНЫЕ ЕДИНИЦЫ		
А3	1		1.020-1/83 4-2 01-05	ИЗД.ЗАКЛ. СБОРНОЕ СМН-6	2	
А4	2		1.020-1/83 4-2 02-04	КАРКАС УКР. СБ. СКР-5	1	
А4	3		1.020-1/83 4-2 36-04	КАРКАС ПЛОСКИЙ КР-5	2	
А4	4		1.020-1/83 4-2 36-06	КАРКАС ПЛОСКИЙ КР-7	2	
А4	5		1.020-1/83 4-2 38	КАРКАС ПЛОСКИЙ КР-16	5	
А4	6		1.020-1/83 4-2 40	КАРКАС ПЛОСКИЙ КР-24	6	
А4	7		1.020-1/83 4-2 41	КАРКАС ПЛОСКИЙ КР-29	1	
А4	8		1.020-1/83 4-2 51-08	КАРКАС ПЛОСКИЙ КР-41	2	
А4	9		1.020-1/83 4-2 33	СЕТКА С-79	1	
А4	10		1.020-1/83 4-2 33-01	СЕТКА С-80	1	
А4	11		1.020-1/83 4-2 33-02	СЕТКА С-81	1	
А4	12		1.020-1/83 4-2 33-03	СЕТКА С-82	1	
А4	13		1.020-1/83 4-2 53-05	СЕТКА С-101	4	
А4	14		1.020-1/83 4-2 46	СЕТКА С-110	2	
А4	15		1.020-1/83 4-2 61	ПЕТЛЯ СТРОП. СПВ-4	2	
А4	16		1.020-1/83 4-2 70	ПЕТЛЯ СТРОП. СПГ-3	2	
				ДЕТАЛИ		
				СТ. ОТД. ГОСТ 5781-82		
БЧ	17		6.013.130	Ф6 А-III L=130	28	0.03КГ
БЧ	18		20.013.250	Ф20 А-III L=250	4	0.62КГ
БЧ	19		25.013.2720	Ф25 А-III L=2720	4	10.5КГ
				МАТЕРИАЛЫ		
				БЕТОН ТЯЖЕЛЫЙ М250		1.73М3
				1.020-1/83 4-1 34-01		
				1ДП 30.42		
				СБОРОЧНЫЕ ЕДИНИЦЫ		
А3	1		1.020-1/83 4-2 01-05	ИЗД.ЗАКЛ. СБОРНОЕ СМН-6	2	
А4	2		1.020-1/83 4-2 02-04	КАРКАС УКР. СБ. СКР-5	1	
А4	3		1.020-1/83 4-2 36-04	КАРКАС ПЛОСКИЙ КР-5	2	
А4	4		1.020-1/83 4-2 36-06	КАРКАС ПЛОСКИЙ КР-7	2	
А4	5		1.020-1/83 4-2 38	КАРКАС ПЛОСКИЙ КР-16	5	
А4	6		1.020-1/83 4-2 40	КАРКАС ПЛОСКИЙ КР-24	6	
А4	7		1.020-1/83 4-2 41	КАРКАС ПЛОСКИЙ КР-29	1	
А4	8		1.020-1/83 4-2 51-09	КАРКАС ПЛОСКИЙ КР-42	1	

САВЧЕНКО
ОПЕРАТОР ТЛП КОРТ
ЭПВЦ КиевЗНИИЭП
ВЗАМ.ИНВ.№
ПОДПИСЬ И ДАТА
ИНВ.№ ПОДЛ.

НАЧ.ОТД.	Волынский	
Н.КОНТР.	Пригорев	
ГЛ.КОНСТР	Шац	
ГИП	Осина	
РАЗРАБ.	Васильева	
ПРОВЕРИЛ	Острова	
ИСПОЛНИЛ	Носова	

1.020-1/83.4-1 34

ДИАФРАГМА ЖЕСТКОСТИ

СТАДИЯ	ЛИСТ	ЛИСТОВ
Р	1	2

ЦНИИЭП торгово-бытовых зданий и туристских комплексов

ФОРМАТ	ЗОНА	ПОЗ	ОБОЗНАЧЕНИЕ	НАИМЕНОВАНИЕ	КОЛ	ПРИМЕЧАНИЕ
А4	9		1.020-1/83 4-2 33	СЕТКА С-79	1	
А4	10		1.020-1/83 4-2 33-01	СЕТКА С-80	1	
А4	11		1.020-1/83 4-2 33-02	СЕТКА С-81	1	
А4	12		1.020-1/83 4-2 33-03	СЕТКА С-82	1	
А4	13		1.020-1/83 4-2 53-05	СЕТКА С-101	4	
А4	14		1.020-1/83 4-2 46	СЕТКА С-110	2	
А4	15		1.020-1/83 4-2 66	ПЕТЛЯ СТРОП. СПВ-10	2	
А4	16		1.020-1/83 4-2 70	ПЕТЛЯ СТРОП. СПГ-3	2	
				ДЕТАЛИ		
				СТ. ОТД. ГОСТ 5781-82		
БЧ	17		6.013.130	Ф6 А-III L=130	28	0.03КГ
БЧ	18		20.013.250	Ф20 А-III L=250	4	0.62КГ
БЧ	19		25.013.2720	Ф25 А-III L=2720	4	10.5КГ
				МАТЕРИАЛЫ		
				БЕТОН ТЯЖЕЛЫЙ М250		1.53М3

САВЧЕНКО
ОПЕРАТОР ТЛП КОРТ
ЭПВЦ КиевЗНИИЭП
ВЗАМ.ИНВ.№
ПОДПИСЬ И ДАТА
ИНВ.№ ПОДЛ.

1.020-1/83.4-1 34

ЛИСТ 2

РИС. 1

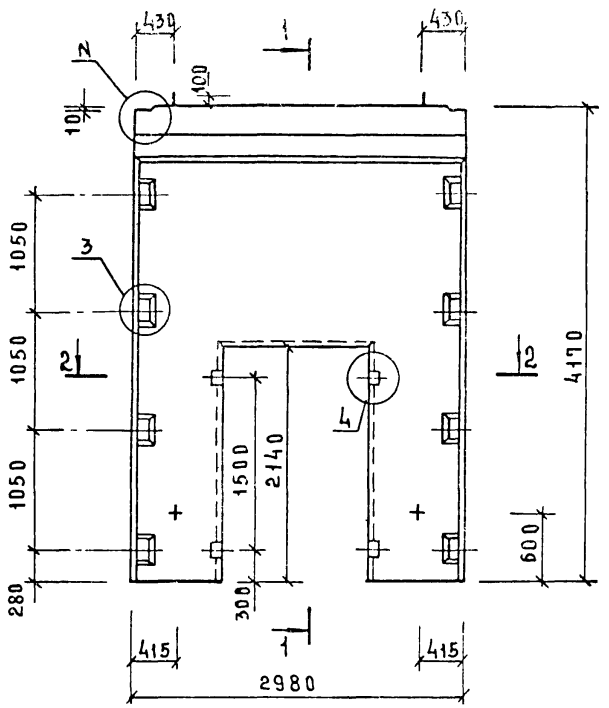

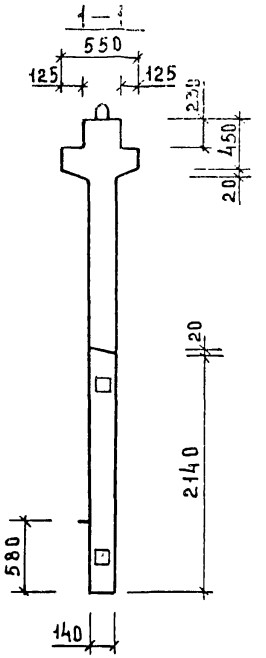

РИС. 2

ОСТАЛЬНОЕ СМ. РИС. 1

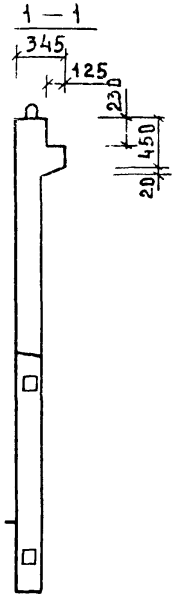

2—2

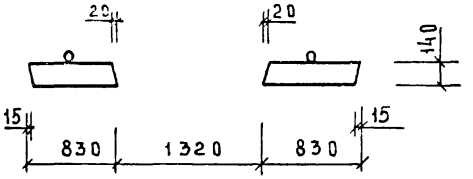

ОБОЗНАЧЕНИЕ	МАРКА	РИС	N	N_1	МАССА КГ
1.020-1/83.4-1 34	2ДП30.42	1,3	1	25	4330
-01	1ДП30.42	2,4	2	26	3830

НАЧ.ОТД	ВОЛЫНСКИЙ		
ГА.КОНСТР	ШАЦ		
Н.КОНТР	ЛУКИНА		
ГИП	ОСТРОВА		
ГИП	ОСИНА		
ПРОВЕРИЛ	НОСОВА		
РАЗРАБОТ	ВАСИЛЬЕВА		

1.020-1/83.4-1 34СБ

Диафрагма жесткости
Сборочный чертеж

СТАДИЯ	МАСС	МАСШТАБ
Р	СМ ТАБЛ.	
ЛИСТ 1	ЛИСТОВ 2	

ЦНИИЭП торгово-бытовых зданий и туристских комплексов

19858 100

ФОРМАТ А3

ИНВ.№ ПОДЛ. | ПОДПИСЬ И ДАТА | ВЗАМЕН ИНВ.№

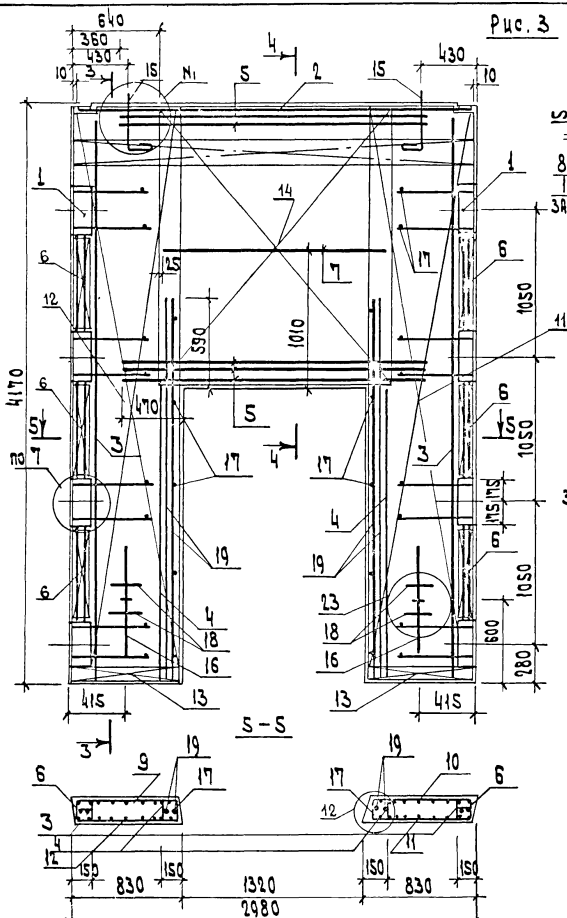

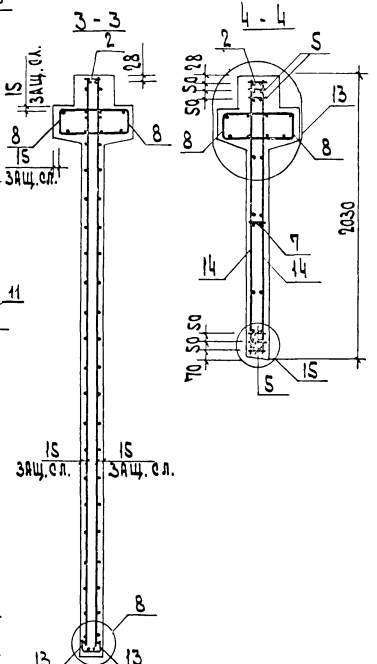

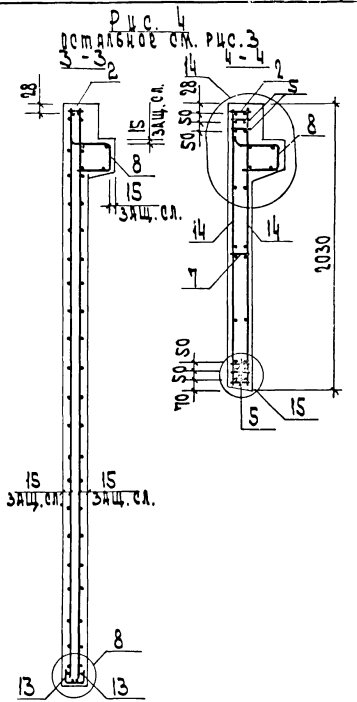

Сетку поз. 14 приварить к каркасу поз. 2 и нижнему каркасу поз. 5 электродуговой сваркой у каждого хомута (см. узлы 13, 14, 15)

1.020-1/83. 4-1 34 СБ	Лист 2

19858 101 ФОРМАТ А3

Инв. N подл. | Подп. и дата | Взам. инв. N

ФОРМАТ	ЗОНА	ПОЗ	ОБОЗНАЧЕНИЕ	НАИМЕНОВАНИЕ	КОЛ.	ПРИМЕЧАНИЕ
				ДОКУМЕНТАЦИЯ		
А3			1.020-1/83 4-1 35СБ	СБОРОЧНЫЙ ЧЕРТЕЖ		
А3			1.020-1/83 4-1 00ВС	ВЫБОРКА СТАЛИ		
А3			1.020-1/83 4-1 00У	УЗЛЫ		
А3			1.020-1/83 4-1 00ТС	ТЕХНИЧЕСКОЕ ОПИСАНИЕ		
				ПЕРЕМЕННЫЕ ДАННЫЕ ДЛЯ ИСПОЛНЕНИЙ:		
				1.020-1/83 4-1 35		
				2ДП 32.42		
				СБОРОЧНЫЕ ЕДИНИЦЫ		
А3	1		1.020-1/83 4-2 01-05	ИЗД.ЗАКЛ. СБОРНОЕ СМН-6	2	
А4	2		1.020-1/83 4-2 02-05	КАРКАС УКР. СБ. СКР-6	1	
А4	3		1.020-1/83 4-2 36-04	КАРКАС ПЛОСКИЙ КР-5	2	
А4	4		1.020-1/83 4-2 36-07	КАРКАС ПЛОСКИЙ КР-8	2	
А4	5		1.020-1/83 4-2 38-01	КАРКАС ПЛОСКИЙ КР-17	5	
А4	6		1.020-1/83 4-2 40	КАРКАС ПЛОСКИЙ КР-24	6	
А4	7		1.020-1/83 4-2 42	КАРКАС ПЛОСКИЙ КР-30	1	
А4	8		1.020-1/83 4-2 51-10	КАРКАС ПЛОСКИЙ КР-43	2	
А4	9		1.020-1/83 4-2 32	СЕТКА С-75	1	
А4	10		1.020-1/83 4-2 32-01	СЕТКА С-76	1	
А4	11		1.020-1/83 4-2 32-02	СЕТКА С-77	1	
А4	12		1.020-1/83 4-2 32-03	СЕТКА С-78	1	
А4	13		1.020-1/83 4-2 53-04	СЕТКА С-100	4	
А4	14		1.020-1/83 4-2 48	СЕТКА С-112	2	
А4	15		1.020-1/83 4-2 60	ПЕТЛЯ СТРОП. СПВ-3	2	
А4	16		1.020-1/83 4-2 69	ПЕТЛЯ СТРОП. СПГ-2	2	
				ДЕТАЛИ		
				СТ. ОТД. ГОСТ 5781-82		
ВЧ	17		6.013.130	Ф6 А-III L=130	28	0.03КГ
ВЧ	18		20.013.250	Ф20 А-III L=250	4	0.62КГ
ВЧ	19		25.013.3220	Ф25 А-III L=3220	4	12.4КГ
				МАТЕРИАЛЫ		
				БЕТОН ТЯЖЕЛЫЙ М250		1.60М3
				1.020-1/83 4-1 35-01		
				1ДП 32.42		
				СБОРОЧНЫЕ ЕДИНИЦЫ		
А3	1		1.020-1/83 4-2 01-05	ИЗД.ЗАКЛ. СБОРНОЕ СМН-6	2	
А4	2		1.020-1/83 4-2 02-05	КАРКАС УКР. СБ. СКР-6	1	
А4	3		1.020-1/83 4-2 36-04	КАРКАС ПЛОСКИЙ КР-5	2	
А4	4		1.020-1/83 4-2 36-07	КАРКАС ПЛОСКИЙ КР-8	2	
А4	5		1.020-1/83 4-2 38-01	КАРКАС ПЛОСКИЙ КР-17	5	
А4	6		1.020-1/83 4-2 40	КАРКАС ПЛОСКИЙ КР-24	6	
А4	7		1.020-1/83 4-2 42	КАРКАС ПЛОСКИЙ КР-30	1	
А4	8		1.020-1/83 4-2 51-11	КАРКАС ПЛОСКИЙ КР-44	1	

ЭПВЦ КиевЗНИИЭП | ОПЕРАТОР ТЛП КОРТ | САВЧЕНКО

ВЗАМ ИНВ № | ПОДПИСЬ И ДАТА | ИНВ № ПОДЛ

НАЧ ОТД	Волынский	
Н КОНТР	Пригорев	
ГЛ КОНСТР	Шац	
ГИП	Острова	
РАЗРАБ	Носова	
ПРОВЕРИЛ	Осина	
ИСПОЛНИЛ	Васильева	

1.020-1/83.4-1 35

ДИАФРАГМА ЖЕСТКОСТИ

СТАДИЯ	ЛИСТ	ЛИСТОВ
Р	1	2

ЦНИИЭП торгово-бытовых зданий и туристских комплексов

ФОРМАТ А4

ФОРМАТ	ЗОНА	ПОЗ	ОБОЗНАЧЕНИЕ	НАИМЕНОВАНИЕ	КОЛ.	ПРИМЕЧАНИЕ
А4	9		1.020-1/83 4-2 32	СЕТКА С-75	1	
А4	10		1.020-1/83 4-2 32-01	СЕТКА С-76	1	
А4	11		1.020-1/83 4-2 32-02	СЕТКА С-77	1	
А4	12		1.020-1/83 4-2 32-03	СЕТКА С-78	1	
А4	13		1.020-1/83 4-2 53-04	СЕТКА С-100	4	
А4	14		1.020-1/83 4-2 48	СЕТКА С-112	2	
А4	15		1.020-1/83 4-2 65	ПЕТЛЯ СТРОП. СПВ-9	2	
А4	16		1.020-1/83 4-2 69	ПЕТЛЯ СТРОП. СПГ-2	2	
				ДЕТАЛИ		
				СТ. ОТД. ГОСТ 5781-82		
ВЧ	17		6.013.130	Ф6 А-III L=130	28	0.03КГ
ВЧ	18		20.013.250	Ф20 А-III L=250	4	0.62КГ
ВЧ	19		25.013.3220	Ф25 А-III L=3220	4	12.4КГ
				МАТЕРИАЛЫ		
				БЕТОН ТЯЖЕЛЫЙ М250		1.40М3

ЭПВЦ КиевЗНИИЭП | ОПЕРАТОР ТЛП КОРТ | САВЧЕНКО

ВЗАМ ИНВ № | ПОДПИСЬ И ДАТА | ИНВ № ПОДЛ

1.020-1/83.4-1 35

ЛИСТ 2

19858 102

ФОРМАТ А4

РИС.1

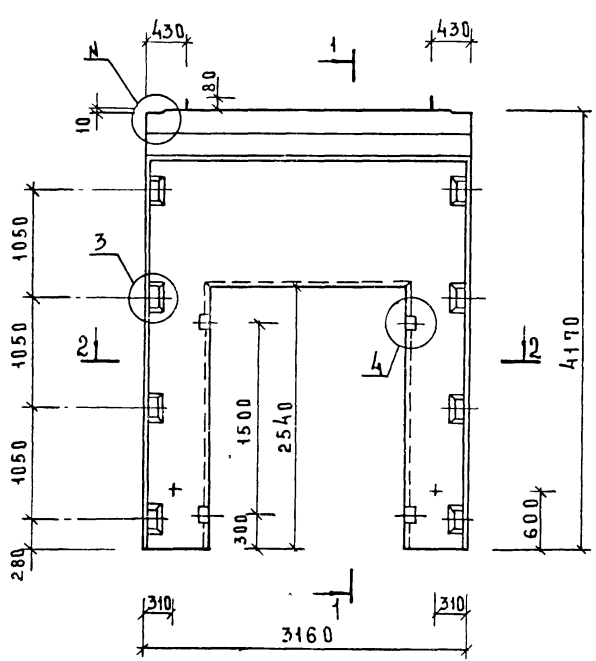

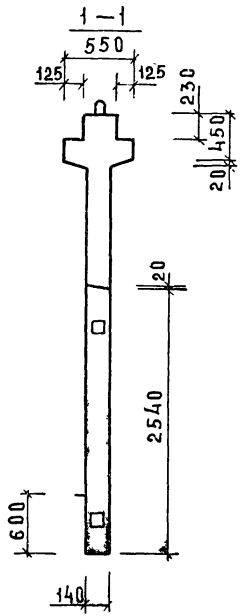

РИС.2

ОСТАЛЬНОЕ СМ. РИС.1

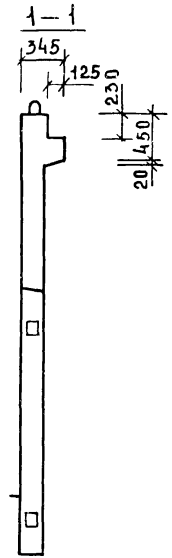

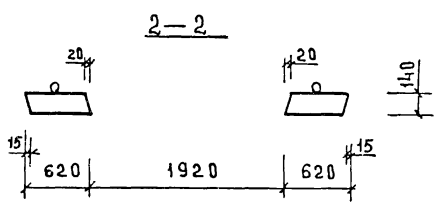

ОБОЗНАЧЕНИЕ	МАРКА	РИС	N	N_1	МАССА КГ
1.020-1/83.4-1 35	2ДП32.42	1,3	1	25	4000
-01	1ДП32.42	2,4	2	26	3480

НАЧ.ОТД.	ВОЛЫНСКИЙ	
ГЛ.КОНСТ.	ШАЦ	
Н.КОНТР.	ЛУКИНА	
ГИП	ОСТРОВА	
ГИП	ОСИНА	
ПРОВЕРИЛ	НОСОВА	
РАЗРАБОТ	ВАСИЛЬЕВА	

1.020-1/83.4-1 35СБ

ДИАФРАГМА ЖЕСТКОСТИ СБОРОЧНЫЙ ЧЕРТЕЖ

СТАДИЯ	МАССА	МАСШТАБ
Р	СМ ТАБЛ	
ЛИСТ 1	ЛИСТОВ 2	

ЦНИИЭП ТОРГОВЫХ ЗДАНИЙ, БЫТОВЫХ И ТУРИСТСКИХ КОМПЛЕКСОВ

ИНВ.№ ПОДЛ. | ПОДПИСЬ И ДАТА | ВЗАМ.ИНВ.№

РИС. 3

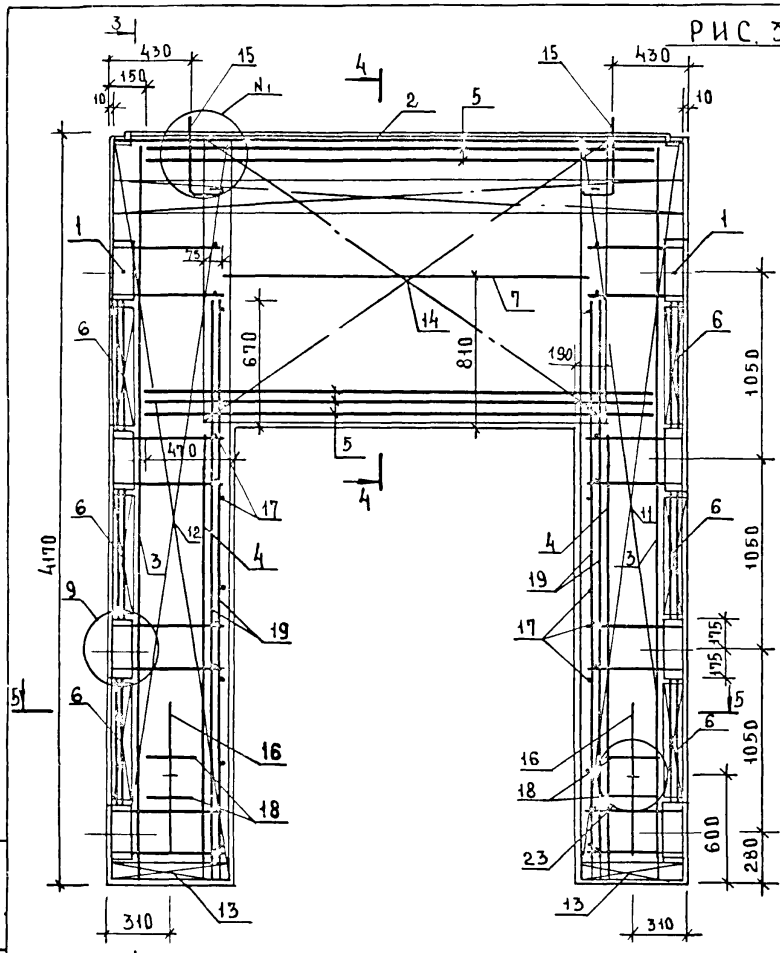

РИС. 4

ОСТАЛЬНОЕ СМ. РИС 3

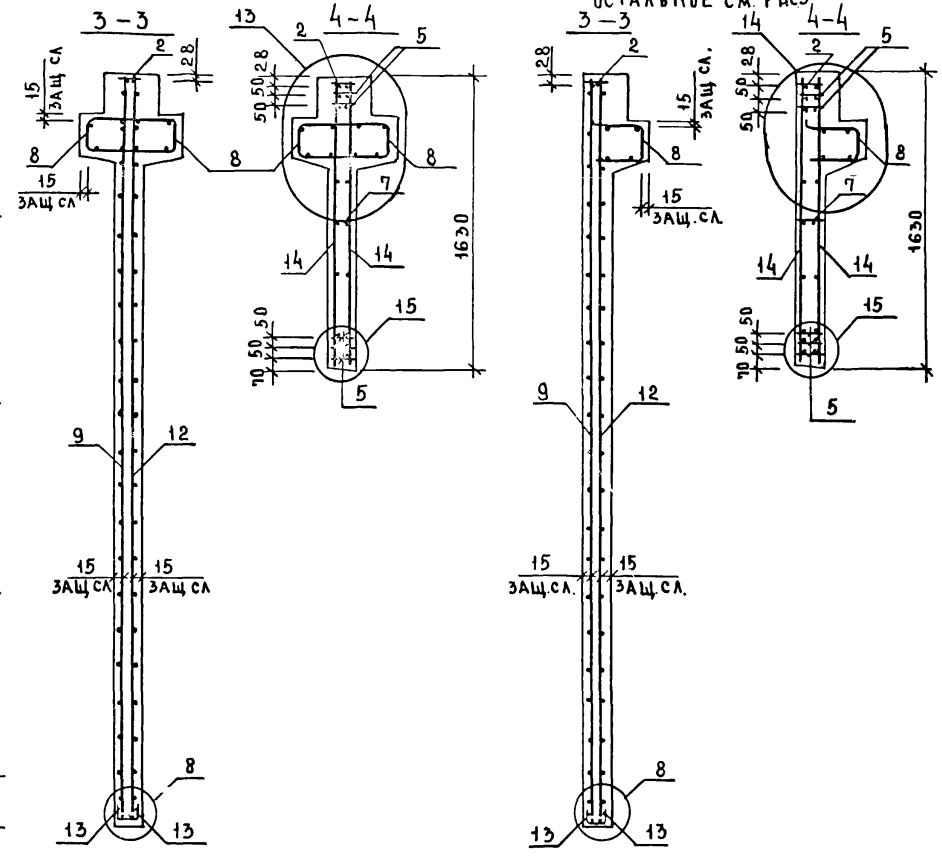

СЕТКУ ПОЗ 14 ПРИВАРИТЬ К КАРКАСУ ПОЗ 2 И НИЖНЕМУ КАРКАСУ ПОЗ. 5 ЭЛЕКТРОДУГОВОЙ СВАРКОЙ (СМ. УЗЛЫ 13, 14, 15).

ИНВ.№ ПОДЛ. | ПОДПИСЬ И ДАТА | ВЗАМЕН ИНВ.№

1.020-1/83.4-1 35 СБ	ЛИСТ 2

ФОРМАТ	ЗОНА	ПОЗ	ОБОЗНАЧЕНИЕ	НАИМЕНОВАНИЕ	КОЛ	ПРИМЕЧАНИЕ
				ДОКУМЕНТАЦИЯ		
А3			1.020-1/83 4-1 36СБ	СБОРОЧНЫЙ ЧЕРТЕЖ		
А3			1.020-1/83 4-1 00ВС	ВЫБОРКА СТАЛИ		
А3			1.020-1/83 4-1 00У	УЗЛЫ		
А3			1.020-1/83 4-1 00ТС	ТЕХНИЧЕСКОЕ ОПИСАНИЕ		
				ПЕРЕМЕННЫЕ ДАННЫЕ ДЛЯ ИСПОЛНЕНИЙ:		
				1.020-1/83 4-1 36		
				2ДП 32.48		
				СБОРОЧНЫЕ ЕДИНИЦЫ		
А3	1		1.020-1/83 4-2 01-06	ИЗД.ЗАКЛ. СБОРНОЕ СМН-7	2	
А4	2		1.020-1/83 4-2 02-05	КАРКАС УКР. СБ. СКР-6	1	
А4	3		1.020-1/83 4-2 36-05	КАРКАС ПЛОСКИЙ КР-6	2	
А4	4		1.020-1/83 4-2 36-07	КАРКАС ПЛОСКИЙ КР-8	2	
А4	5		1.020-1/83 4-2 38-01	КАРКАС ПЛОСКИЙ КР-17	5	
А4	6		1.020-1/83 4-2 40-04	КАРКАС ПЛОСКИЙ КР-28	8	
А4	7		1.020-1/83 4-2 42	КАРКАС ПЛОСКИЙ КР-30	1	
А4	8		1.020-1/83 4-2 51-12	КАРКАС ПЛОСКИЙ КР-45	2	
А4	9		1.020-1/83 4-2 34	СЕТКА С-83	1	
А4	10		1.020-1/83 4-2 34-01	СЕТКА С-84	1	
А4	11		1.020-1/83 4-2 34-02	СЕТКА С-85	1	
А4	12		1.020-1/83 4-2 34-03	СЕТКА С-86	1	
А4	13		1.020-1/83 4-2 53-04	СЕТКА С-100	4	
А4	14		1.020-1/83 4-2 49	СЕТКА С-113	2	
А4	15		1.020-1/83 4-2 60	ПЕТЛЯ СТРОП. СПВ-3	2	
А4	16		1.020-1/83 4-2 70	ПЕТЛЯ СТРОП. СПГ-3	2	
				ДЕТАЛИ		
				СТ. ОТД. ГОСТ 5781-82		
ВЧ	17		6.013.130	Ф6 А-III L=130	34	0.03КГ
ВЧ	18		20.013.250	Ф20 А-III L=250	4	0.62КГ
ВЧ	19		25.013.3220	Ф25 А-III L=3220	4	12.4КГ
				МАТЕРИАЛЫ		
				БЕТОН ТЯЖЕЛЫЙ М250		1.87М3
				1.020-1/83 4-1 36-01		
				1ДП 32.48		
				СБОРОЧНЫЕ ЕДИНИЦЫ		
А3	1		1.020-1/83 4-2 01-06	ИЗД.ЗАКЛ. СБОРНОЕ СМН-7	2	
А4	2		1.020-1/83 4-2 02-05	КАРКАС УКР. СБ. СКР-6	1	
А4	3		1.020-1/83 4-2 36-05	КАРКАС ПЛОСКИЙ КР-6	2	
А4	4		1.020-1/83 4-2 36-07	КАРКАС ПЛОСКИЙ КР-8	2	
А4	5		1.020-1/83 4-2 38-01	КАРКАС ПЛОСКИЙ КР-17	5	
А4	6		1.020-1/83 4-2 40-04	КАРКАС ПЛОСКИЙ КР-28	8	
А4	7		1.020-1/83 4-2 42	КАРКАС ПЛОСКИЙ КР-30	1	
А4	8		1.020-1/83 4-2 51-13	КАРКАС ПЛОСКИЙ КР-46	1	

САВЧЕНКО

ОПЕРАТОР ТПП КОРТ

ЭПВЦ КиевЗНИИЭП

ВЗАМ ИНВ № | ПОДПИСЬ И ДАТА | ИНВ.№ ПОДЛ

НАЧ.ОТД	Волынский		1.020-1/83 4-1 36
Н.КОНТР	Григорев		
ГЛ.КОНСТР	Шац		
ГИП	Острова		ДИАФРАГМА ЖЕСТКОСТИ
РАЗРАБ	Носова		
ПРОВЕРИЛ	Осина		
ИСПОЛНИЛ	Васильева		

СТАДИЯ	ЛИСТ	ЛИСТОВ
Р	1	2

ЦНИИЭП торговых бытовых зданий и туристских комплексов

САВЧЕНКО

ОПЕРАТОР ТПП КОРТ

ЭПВЦ Киев ЗНИИЭП

ФОРМАТ	ЗОНА	ПОЗ	ОБОЗНАЧЕНИЕ	НАИМЕНОВАНИЕ	КОЛ	ПРИМЕЧАНИЕ
А4		9	1.020-1/83 4-2 34	СЕТКА С-83	1	
А4		10	1.020-1/83 4-2 34-01	СЕТКА С-84	1	
А4		11	1.020-1/83 4-2 34-02	СЕТКА С-85	1	
А4		12	1.020-1/83 4-2 34-03	СЕТКА С-86	1	
А4		13	1.020-1/83 4-2 53-04	СЕТКА С-100	4	
А4		14	1.020-1/83 4-2 49	СЕТКА С-113	2	
А4		15	1.020-1/83 4-2 65	ПЕТЛЯ СТРОП. СПВ-9	2	
А4		16	1.020-1/83 4-2 70	ПЕТЛЯ СТРОП. СПГ-3	2	
				ДЕТАЛИ		
				СТ. ОТД. ГОСТ 5781-82		
ВЧ		17	6.013.130	Ф6 А-III L=130	34	0.03КГ
ВЧ		18	20.013.250	Ф20 А-III L=250	4	0.62КГ
ВЧ		19	25.013.3220	Ф25 А-III L=3220	4	12.4КГ
				МАТЕРИАЛЫ		
				БЕТОН ТЯЖЕЛЫЙ М250		1.66М3

ВЗАМ ИНВ № | ПОДПИСЬ И ДАТА | ИНВ № ПОДЛ

1.020-1/83 4-1 36

ЛИСТ 2

РИС.1

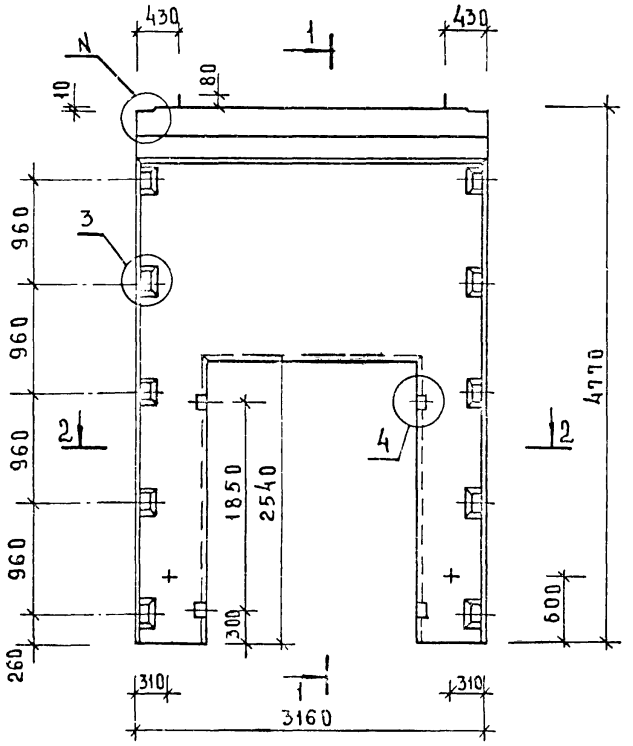

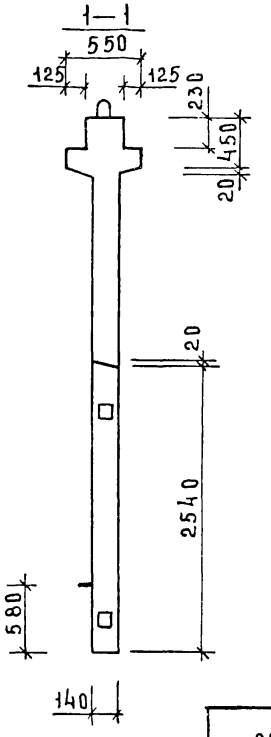

РИС.2

ОСТАЛЬНОЕ СМ. РИС.1

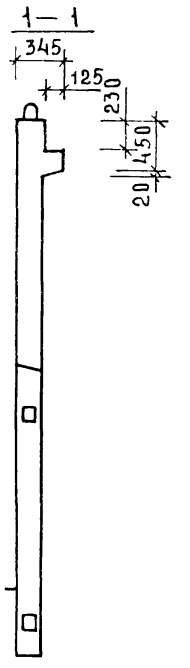

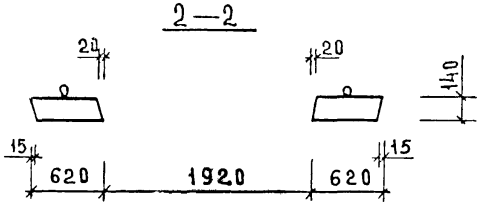

ОБОЗНАЧЕНИЕ	МАРКА	РИС	N	N.	МАССА кг
1.020-1/83.4-1 36	2ДП 32.48	1,3	1	25	4670
-01	1ДП 32.48	2,4	2	26	4140

НАЧ.ОТД	ВОЛЫНСКИЙ		
ГЛ.КОНСТР	ШАЦ		
Н.КОНТР	ЛУКИНА		
ГИП	ОСТРОБА		
ГИП	ОСИНА		
ПРОВЕРИЛ	НОСОВА		
РАЗРАБОТ	ВАСИЛЬЕВА		

1.020-1/83.4-1 36СБ

ДИАФРАГМА ЖЕСТКОСТИ
СБОРОЧНЫЙ ЧЕРТЕЖ

СТАДИЯ	МАССА	МАСШТАБ
Р	см таба	
ЛИСТ 1	ЛИСТОВ 2	

ЦНИИЭП ТОРГОВО-БЫТОВЫХ ЗДАНИЙ И ТУРИСТСКИХ КОМПЛЕКСОВ

ИНВ.№ ПОДЛ. | ПОДПИСЬ И ДАТА | ВЗАМ.ИНВ.№

РИС. 3

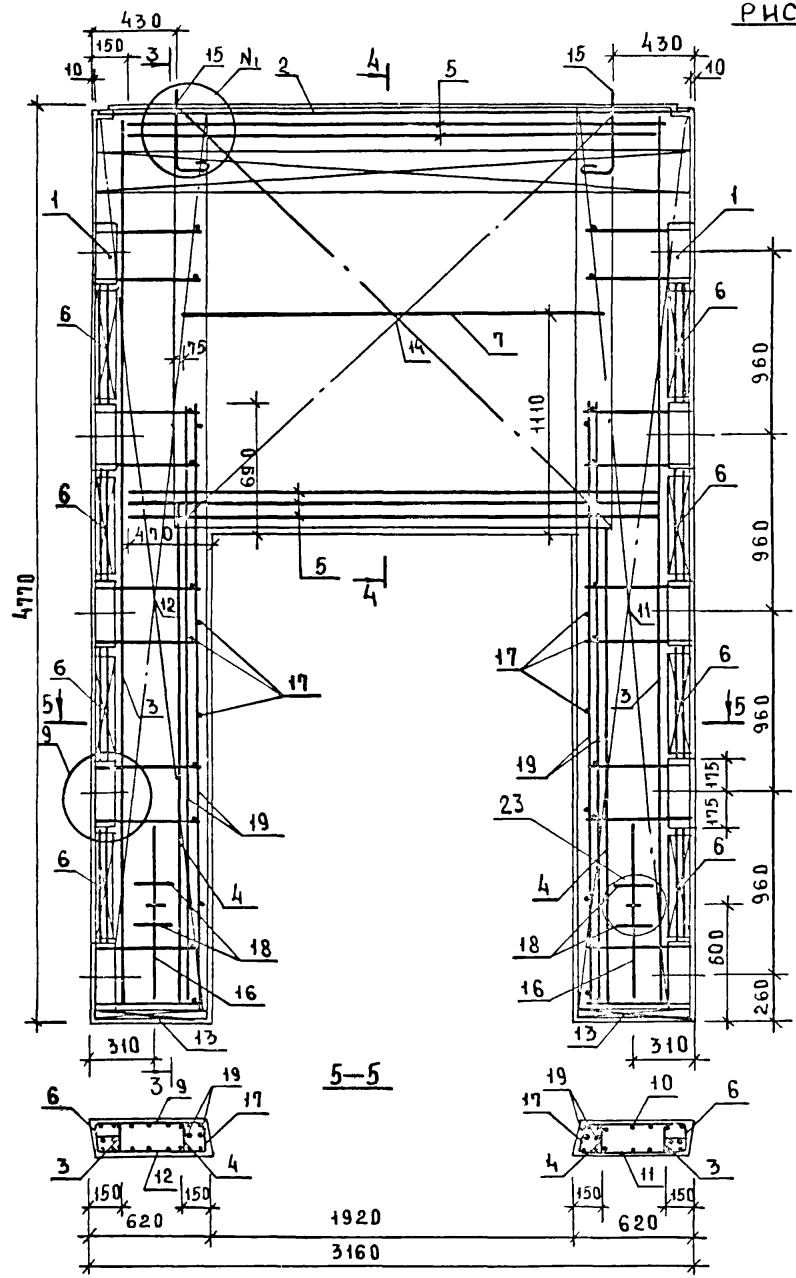

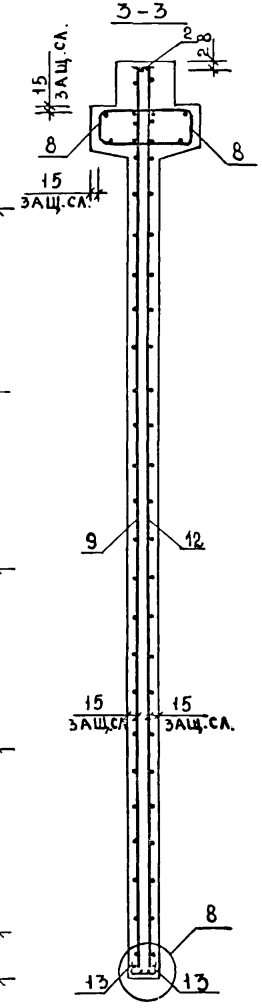

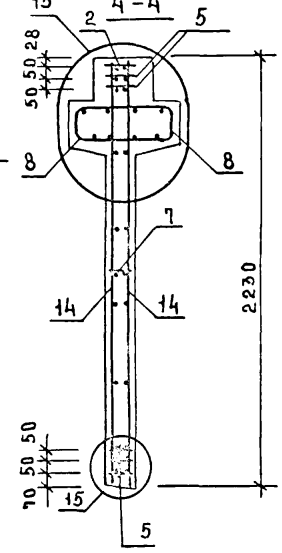

РИС. 4

ОСТАЛЬНОЕ СМ. РИС. 3

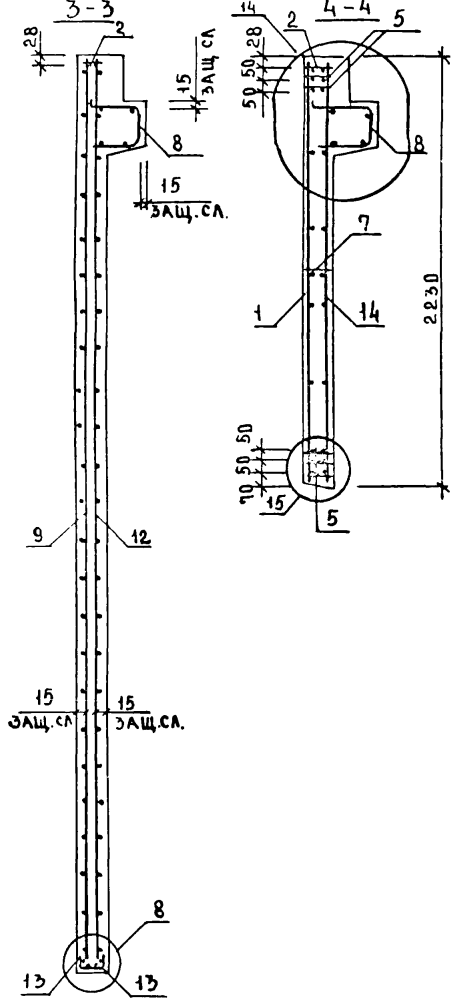

СЕТКУ ПОЗ. 14 ПРИВАРИТЬ К КАРКАСУ ПОЗ. 2 И НИЖНЕМУ КАРКАСУ ПОЗ. 5 ЭЛЕКТРОДУГОВОЙ СВАРКОЙ У КАЖДОГО ХОМУТА (СМ. УЗЛЫ 13, 14, 15)

ИНВ. № ПОДЛ. | ПОДПИСЬ И ДАТА | ВЗАМЕН ИНВ.

1.020-1/83.4-1 36 СБ

ЛИСТ 2

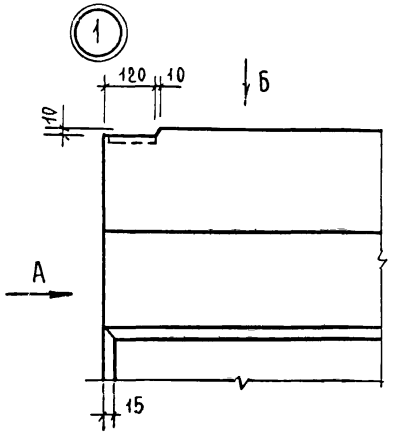

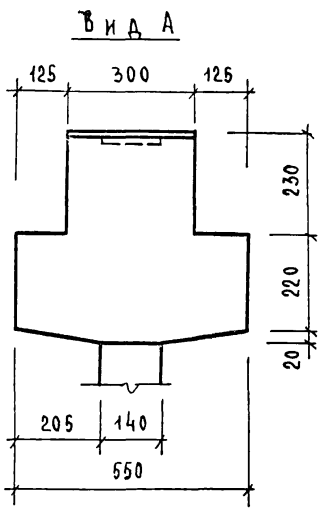

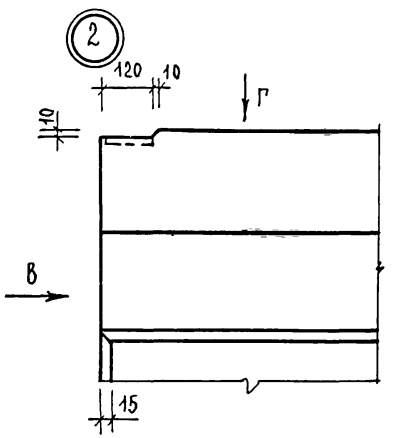

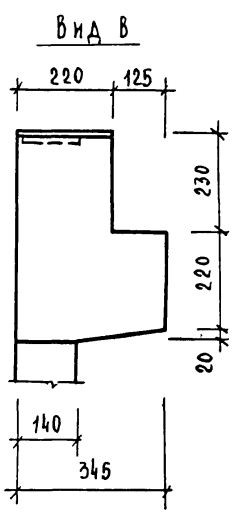

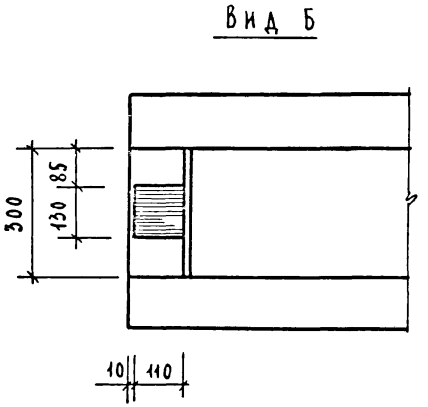

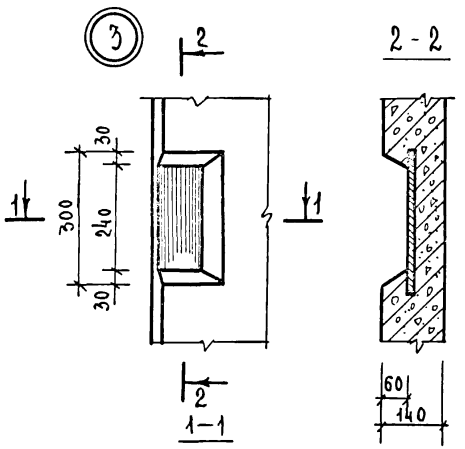

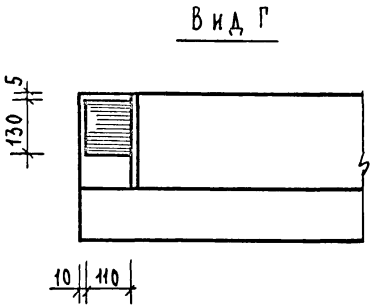

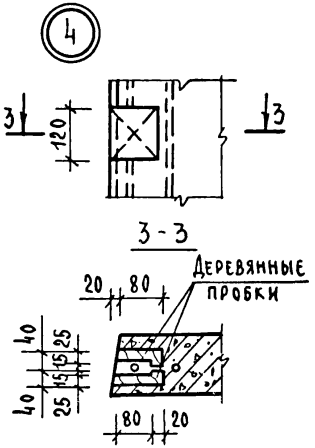

Нач.отд.	Волынский		
Нормокон.	Григорев		
Гл.конст.	Шац		
ГИП	Острова		
ГИП	Осина		
Провер.	Васильева		
Исполн.	Носова		

1.020-1/83.4-1 00У

Узлы

Стадия	Лист	Листов
Р	1	7

ЦНИИЭП торговых зданий и туристских комплексов

Инв.№ подл. | Подпись и дата | Взам.инв.№

19858 108

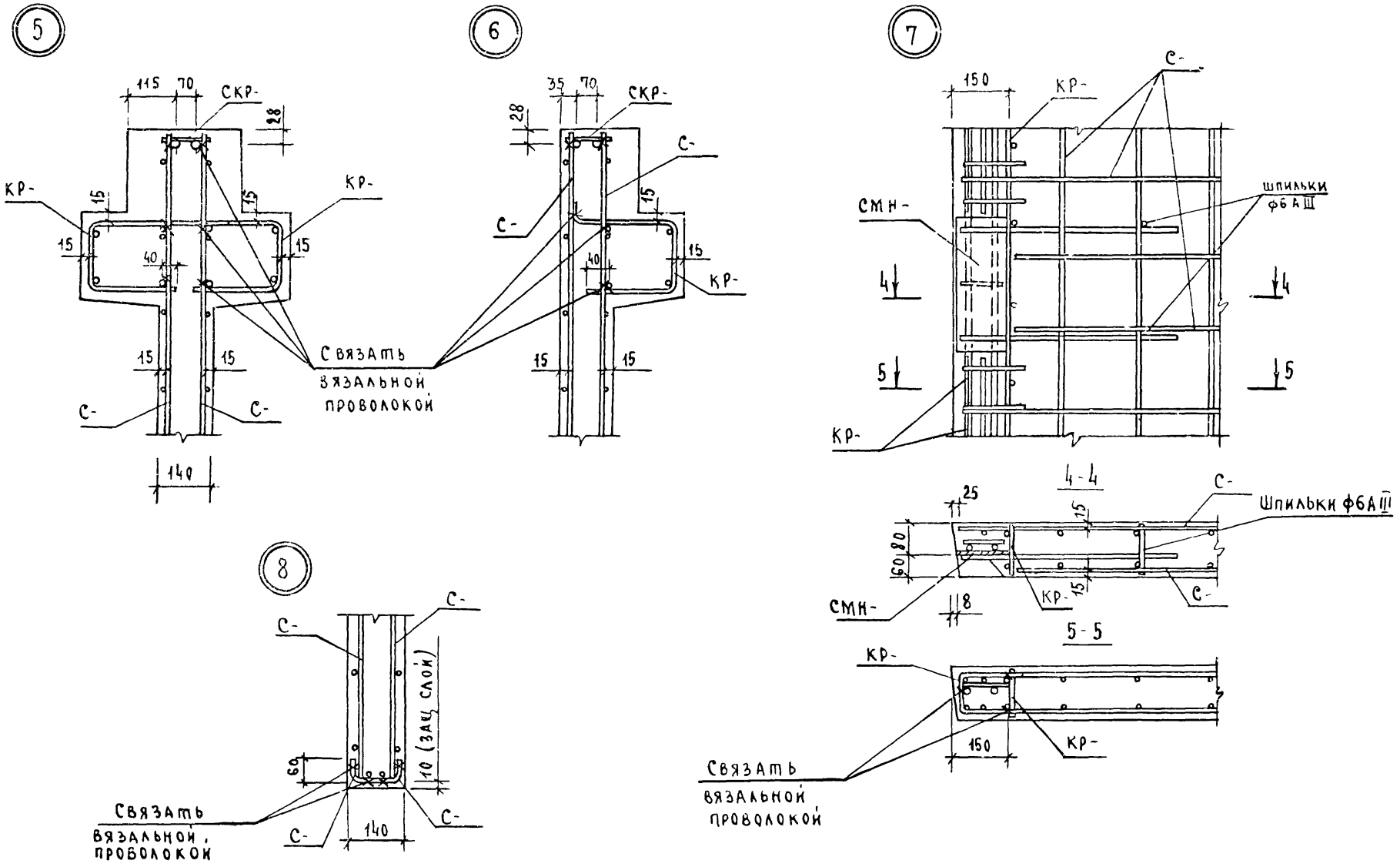

Инв. № подл.	Подпись и дата	Взам. инв. №

1.020-1/83.4-1 ООУ	Лист 2

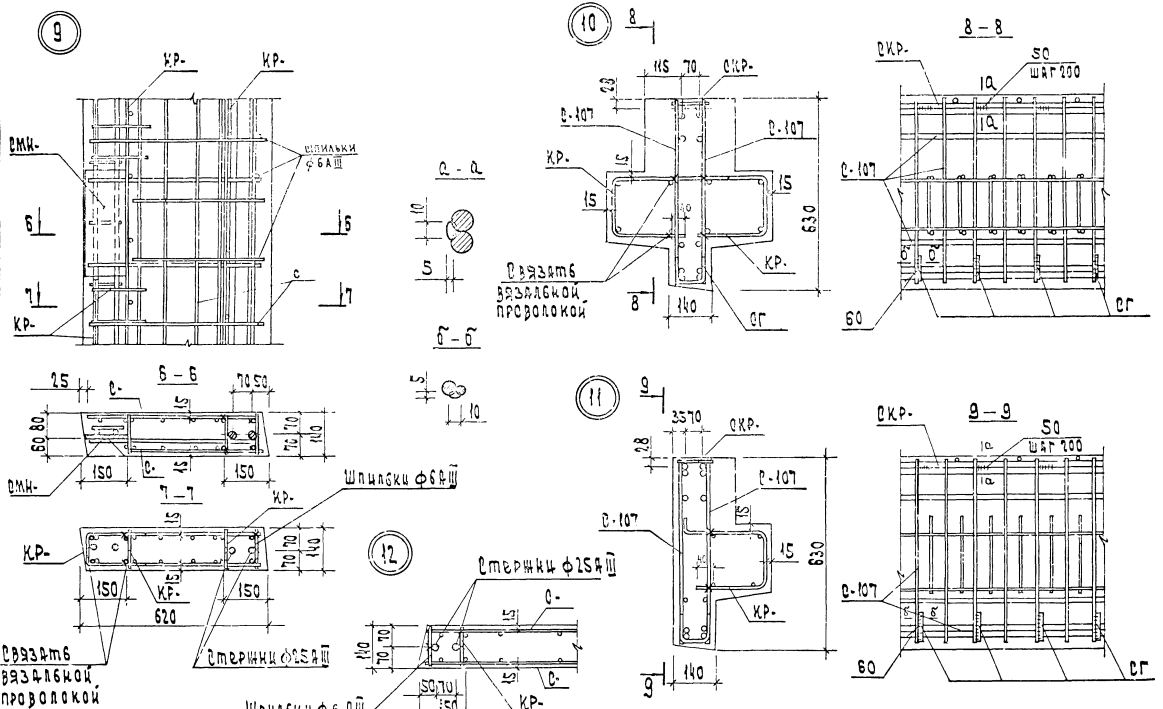

Инв. № подл. | Подп. и дата | Взам. инв. №

1.020-1/83.4-1 ОВ4

Лист 3

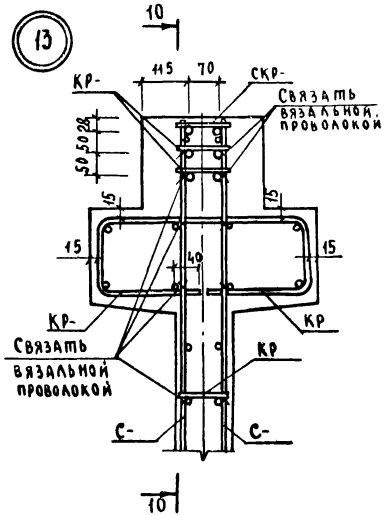

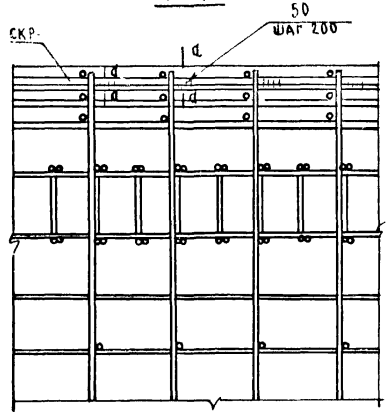

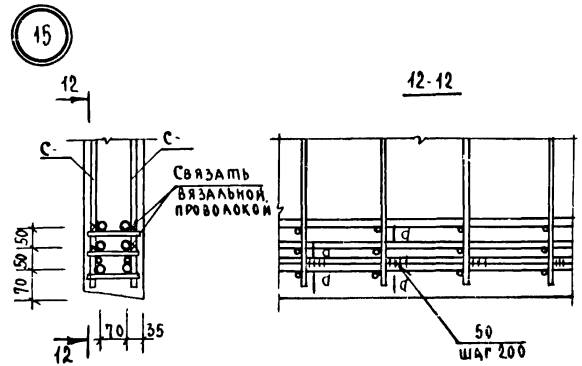

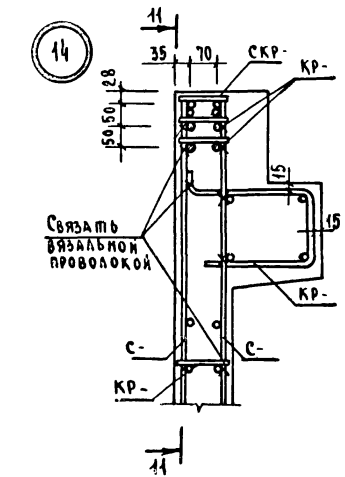

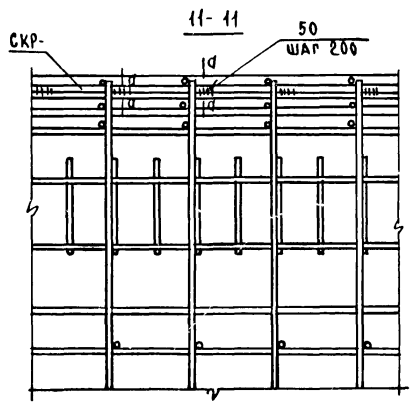



Инв. N подл. | Подпись и дата | Взам. инв. N

1.020-1/83.4-1 00У	Лист 4

16

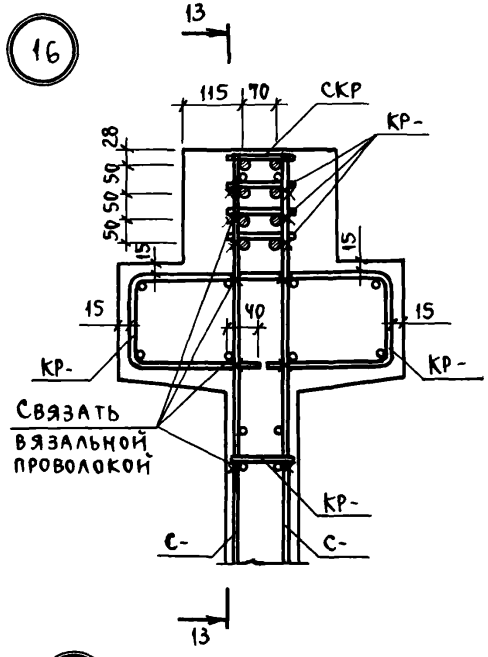

13-13

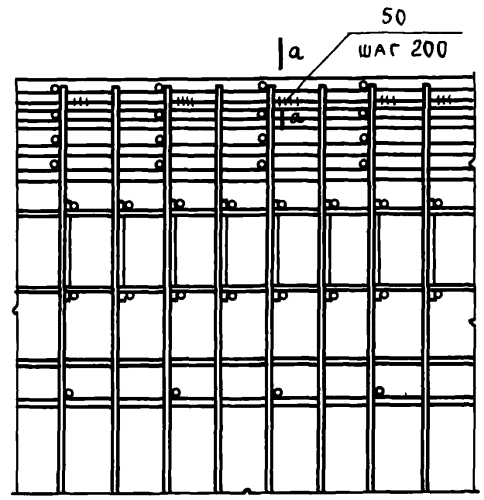

17

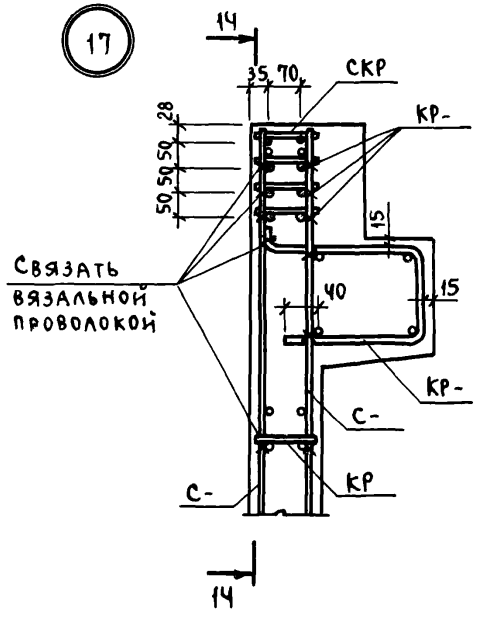

14-14

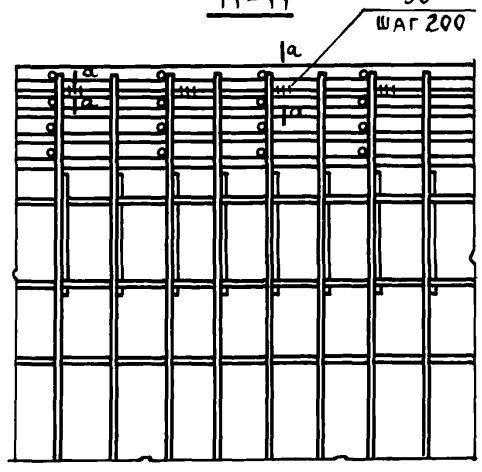

18

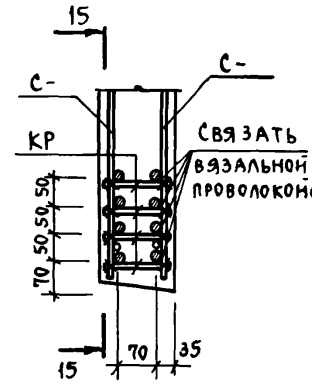

15-15

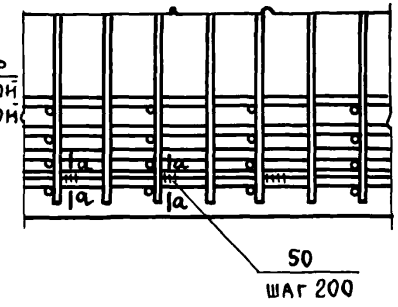

а-а

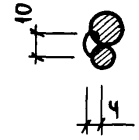

Инв. № подл. | Подпись и дата | Взам. инв. №

1.020-1/83.4-1 004		Лист 5

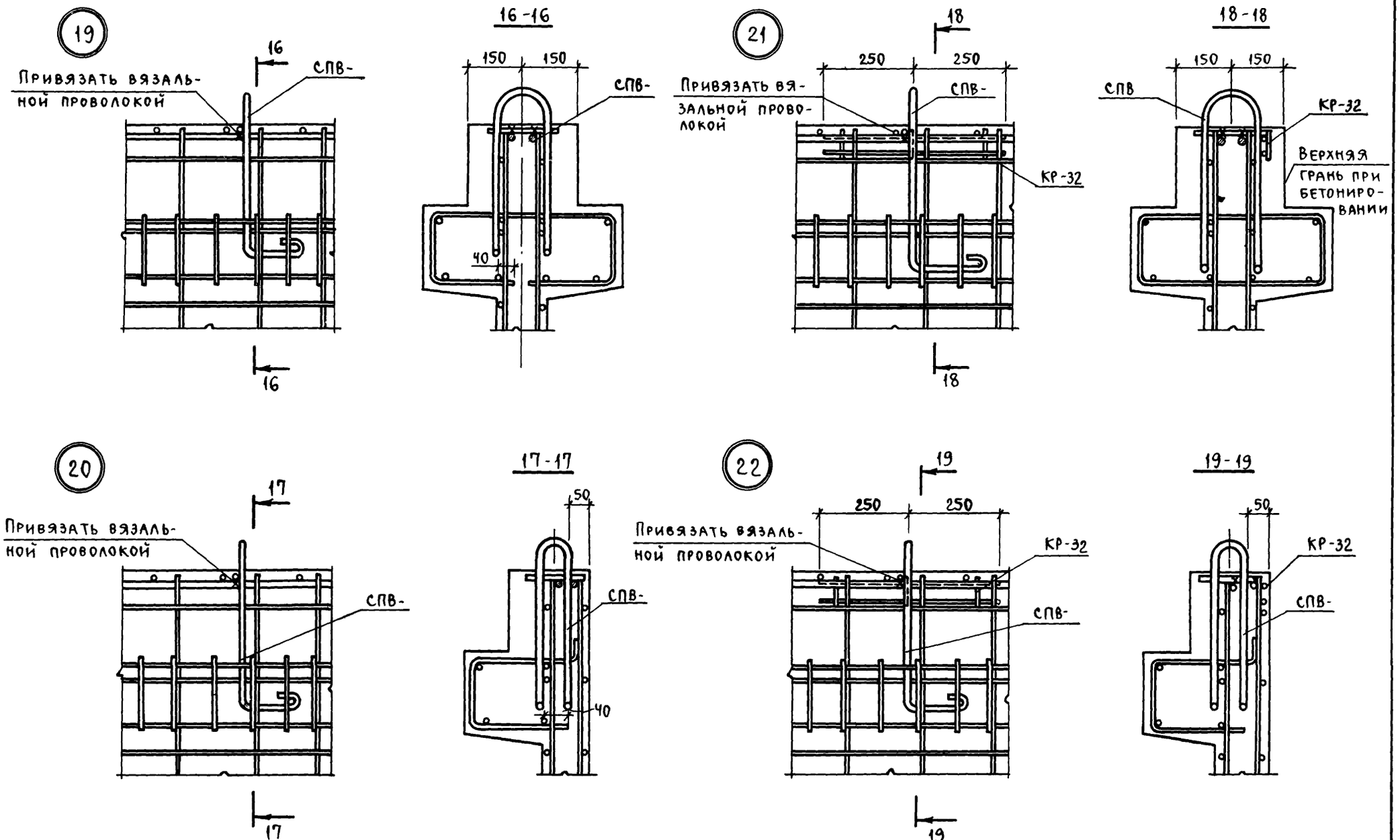

Инв. № подл.	Подпись и дата	Взам. инв. №

1.020-1/83.4-1 004

Лист 6

19858 113

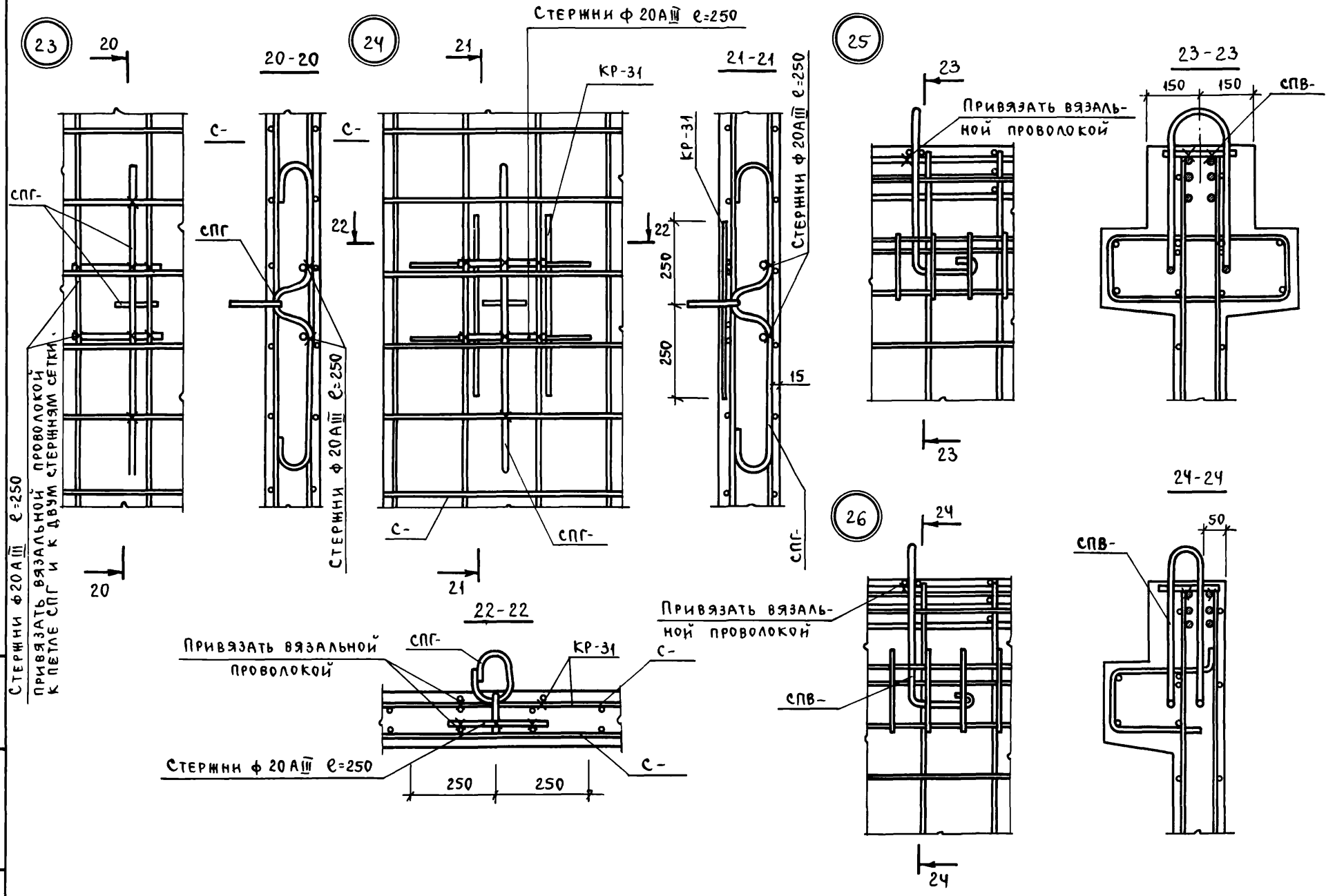

Инв. № подл. | Подпись и дата | Взам. инв. №

1.020-1/83. 4-1 009

Лист 7

Наименование	Количество на марку																		
	2Д 12 .20	1Д 12 .20	2Д 26 .20	1Д 26 .20	1Д 30 .20	2Д 56 .20	1Д 56 .20	2Д 12 .28	1Д 12 .28	2Д 26 .28	1Д 26 .28	2Д 56 .28	1Д 56 .28	2Д 12 .33	1Д 12 .33	2Д 26 .33	1Д 26 .33	2Д 30 .33	1Д 30 .33	2Д 56 .33
Масса стали кг	59.76	56.64	85.93	79.12	85.06	144.6	129.8	81.53	78.41	113.3	106.5	178.5	163.7	86.80	83.69	121.5	114.8	132.0	124.1	199.3
Арматурные изделия	32.21	29.09	57.29	50.47	56.42	111.1	96.38	42.70	39.58	72.27	65.46	131.6	116.8	47.98	44.86	80.53	73.72	89.50	81.63	146.2
Арматурная сталь	32.21	29.09	57.29	50.47	56.42	111.1	96.38	42.70	39.58	72.27	65.46	131.6	116.8	47.98	44.86	80.53	73.72	89.50	81.63	146.2
Класс А-III																				
Ф6 А-III ГОСТ 5781-82	26.16	23.05	45.27	38.46	42.61	86.47	71.44	34.60	31.48	56.66	49.84	103.9	89.15	38.44	35.32	62.32	55.51	68.7	60.83	113.4
Ф16 А-III ГОСТ 5781-82	14.42	11.31	29.17	22.36	25.19	60.60	45.87	17.81	14.69	35.51	28.69	73.28	58.53	19.75	16.63	39.28	32.47	44.33	36.46	80.87
Класс Вр-I	11.74	11.74	16.10	16.10	17.42	25.57	25.57	16.79	16.79	21.15	21.15	30.62	30.62	18.69	18.69	23.04	23.04	24.37	24.37	32.51
Ф5 Вр-I ГОСТ 6727-80	6.042	6.042	12.02	12.02	13.80	24.95	24.95	8.100	8.100	15.61	15.61	27.66	27.66	9.542	9.542	18.20	18.20	20.80	20.80	32.81
Закладные изделия	6.042	6.042	12.02	12.02	13.80	24.95	24.95	8.100	8.100	15.61	15.61	27.66	27.66	9.542	9.542	18.20	18.20	20.80	20.80	32.81
Профильная сталь	27.55	27.55	28.64	28.64	28.64	33.43	33.43	38.83	38.83	41.04	41.04	46.89	46.89	38.83	38.83	41.04	41.04	42.49	42.49	53.14
Полосовая	17.60	17.60	17.60	17.60	17.60	17.60	17.60	25.28	25.28	25.28	25.28	25.28	25.28	25.28	25.28	25.28	25.28	25.28	25.28	25.28
-10×140 ГОСТ 103-76	17.60	17.60	17.60	17.60	17.60	17.60	17.60	25.28	25.28	25.28	25.28	25.28	25.28	25.28	25.28	25.28	25.28	25.28	25.28	25.28
Вст3кп2 ГОСТ 380-71	15.36	15.36	15.36	15.36	15.36	15.36	15.36	23.04	23.04	23.04	23.04	23.04	23.04	23.04	23.04	23.04	23.04	23.04	23.04	23.04
-10×110 ГОСТ 103-76	2.240	2.240	2.240	2.240	2.240	2.240	2.240	2.240	2.240	2.240	2.240	2.240	2.240	2.240	2.240	2.240	2.240	2.240	2.240	2.24
Вст3кп2 ГОСТ 380-71	9.949	9.949	11.04	11.04	11.04	15.83	15.83	13.55	13.55	15.76	15.76	21.61	21.61	13.55	13.55	15.76	15.76	17.21	17.21	27.86
Арматурная сталь	1.687	1.687	2.779	2.779	2.779	7.571	7.571	1.687	1.687	3.895	3.895	9.752	9.752	1.687	1.687	3.895	3.895	5.346	5.346	
Класс А-I	1.687	1.687	—	—	—	—	—	1.687	1.687	—	—	—	—	1.687	1.687					
Ф12 А-I ГОСТ 5781-82	—	—	2.779	2.779	2.779															
Ф14 А-I ГОСТ 5781-82	—	—	—	—	—	—	—	—	—	3.895	3.895	—	—	—	—	3.895	3.895			
Ф16 А-I ГОСТ 5781-82	—	—	—	—	—	—	—	—	—	—	—	—	—	—	—	—	—	5.346	5.346	
Ф18 А-I ГОСТ 5781-82	—	—	—	—	—	7.571	7.571													
Ф20 А-I ГОСТ 5781-82	—	—	—	—	—	—	—	—	—	—	—	9.752	9.752							
Ф22 А-I ГОСТ 5781-82	—	—	—	—	—	—	—	—	—	—	—	—	—	—	—	—	—	—	—	16.00
Класс А-II	—	—	—	—	—	—	—	—	—	—	—	—	—	—	—	—	—	—	—	16.00
Ф22 А-II ГОСТ 5781-82	8.263	8.263	8.263	8.263	8.263	8.263	8.263	11.86	11.86	11.86	11.86	11.86	11.86	11.86	11.86	11.86	11.86	11.86	11.86	11.86
Класс А-III	1.065	1.065	1.065	1.065	1.065	1.065	1.065	1.065	1.065	1.065	1.065	1.065	1.065	1.065	1.065	1.065	1.065	1.065	1.065	1.065
Ф12 А-III ГОСТ 5781-82	7.197	7.197	7.197	7.197	7.197	7.197	7.197	10.80	10.80	10.80	10.80	10.80	10.80	10.80	10.80	10.80	10.80	10.80	10.80	10.80
Ф16 А-III ГОСТ 5781-82																				

Нач.отд	Ситник	
Н.контр.	Егунов	
Гл.спец	Линчук	
Провер.	Попов	
Разраб.	Лукашук	

1.020-1/83 4-1 ООВС

Выборка стали

Стадия	Лист	Листов
Р	1	4

Госгражданстрой КиевЗНИИЭП

19858 115

Савченко

Оператор

ТАП Корт

ЭПВЦ КиевЗНИИЭП

Взам. инв. №

Подп. и дата

Инв. № подл.

Наименование	Количество на марку																			
	1Д56 .33	2ДП2 6.28	1ДП2 6.28	2ДП2 6.33	1ДП2 6.33	2ДП3 0.33	1ДП3 0.33	2ДП5 6.33	1ДП5 6.33	2ДПК 56.28	1ДПК 56.28 -Л	1ДПК 56.28 -П	2ДПК 56.33	1ДПК 56.33 -Л	1ДПК 56.33 -П	2Д24 .36	1Д24 .36	2Д26 .36	1Д26 .36	2Д30 .36
Масса стали кг.	188.8	193.9	187.1	208.4	201.6	222.9	215.0	278.0	263.3	260.5	245.8	245.8	280.8	266.0	266.0	158.9	152.4	166.2	159.2	182.0
Арматурные изделия	135.6	154.0	147.2	168.5	161.7	180.4	172.5	231.1	216.4	213.6	198.9	198.9	233.9	219.1	219.2	99.88	93.59	105.5	98.72	118.8
Арматурная сталь	135.6	154.0	147.2	168.5	161.7	180.4	172.5	231.1	216.4	213.6	198.9	198.9	233.9	219.1	219.2	99.88	93.59	105.5	98.72	118.8
Класс А-III.	98.65	145.8	139.0	158.9	152.1	168.1	160.3	202.7	188.0	189.3	174.5	174.5	205.6	190.9	190.9	81.88	75.60	86.34	79.52	96.88
Ф6 А-III ГОСТ 5781-82	66.14	36.12	29.31	41.19	34.38	49.13	41.26	75.57	60.84	70.13	55.42	55.42	78.46	63.72	63.72	20.16	13.88	21.25	14.43	24.86
Ф8 А-III ГОСТ 5781-82	–	–	–	–	–	–	–	–	–	–	–	–	–	–	–	33.62	33.62	36.12	36.42	42.02
Ф10 А-III ГОСТ 5781-82	–	10.91	10.91	17.04	17.04	17.04	17.04	17.04	17.04	10.91	10.91	10.91	17.04	17.04	17.04					
Ф16 А-III ГОСТ 5781-82	32.51	56.82	56.82	58.71	58.71	60.04	60.04	68.18	68.18	66.29	66.29	66.29	68.18	68.18	68.18	25.63	25.63	26.20	26.20	27.53
Ф20 А-III ГОСТ 5781-82	–	–	–	–	–	–	–	–	–	–	–	–	–	–	–	2.466	2.466	2.466	2.466	2.466
Ф25 А-III ГОСТ 5781-82		41.92	41.92	41.92	41.92	41.92	41.92	41.92	41.92	41.92	41.92	41.92	41.92	41.92	41.92					
Класс ВР-I	36.97	8.209	8.209	9.660	9.660	12.26	12.26	28.43	28.43	24.32	24.32	24.32	28.27	28.27	28.29	18.00	18.00	19.20	19.20	21.92
Ф5 ВР-1 ГОСТ 6727-80	36.97	8.209	8.209	9.660	9.660	12.26	12.26	28.43	28.43	24.32	24.32	24.32	28.27	28.27	28.29	18.00	18.00	19.20	19.20	21.92
Закладные изделия	53.14	39.92	39.92	39.92	39.92	42.49	42.49	46.89	46.89	46.89	46.89	46.89	46.89	46.89	46.89	58.99	58.79	60.71	60.45	63.23
Профильная сталь	25.28	25.28	25.28	25.28	25.28	25.28	25.28	25.28	25.28	25.28	25.28	25.28	25.28	25.28	25.28	32.96	32.96	32.96	32.96	32.96
Полосовая	25.28	25.28	25.28	25.28	25.28	25.28	25.28	25.28	25.28	25.28	25.28	25.28	25.28	25.28	25.28	32.96	32.96	32.96	32.96	32.96
-10х140 ГОСТ 103-76																				
ВСТ3КП2 ГОСТ 380-71	23.04	23.04	23.04	23.04	23.04	23.04	23.04	23.04	23.04	23.04	23.04	23.04	23.04	23.04	23.04	30.72	30.72	30.72	30.72	30.72
-10х110 ГОСТ 103-76																				
ВСТ3КП2 ГОСТ 380-71	2.240	2.240	2.240	2.240	2.240	2.240	2.240	2.240	2.240	2.240	2.240	2.240	2.240	2.240	2.24	2.240	2.240	2.240	2.240	2.240
Арматурная сталь	27.86	14.64	14.64	14.64	14.64	17.21	17.21	21.61	21.61	21.61	21.61	21.61	21.61	21.61	21.61	26.03	25.83	27.75	27.49	30.27
Класс А-I	–	2.779	2.779	2.779	2.779	5.346	5.346	9.752	9.752	9.752	9.752	9.752	9.752	9.752	9.752	10.57	10.37	12.29	12.03	14.81
Ф14 А-I ГОСТ 5781-82	–	2.779	2.779	2.779	2.779															
Ф16 А-I ГОСТ 5781-82	–	–	–	–	–	–	–	–	–	–	–	–	–	–	–	10.57	10.37	5.259	5.259	
Ф18 А-I ГОСТ 5781-82	–	–	–	–	–	5.346	5.346	–	–	–	–	–	–	–	–	–	–	7.032	6.776	12.74
Ф20 А-I ГОСТ 5781-82	–	–	–	–	–	–	–	–	–	–	–	–	–	–	–	–	–	–	–	2.077
Ф22 А-I ГОСТ 5781-82	–	–	–	–	–	–	–	9.752	9.752	9.752	9.752	9.752	9.752	9.752	9.752					
Класс А-II	16.00																			
Ф22 А-II ГОСТ 5781-82	16.00																			
Класс А-III	11.86	11.86	11.86	11.86	11.86	11.86	11.86	11.86	11.86	11.86	11.86	11.86	11.86	11.86	11.86	15.46	15.46	15.46	15.46	15.46
Ф12 А-III ГОСТ 5781-82	1.065	1.065	1.065	1.065	1.065	1.065	1.065	1.065	1.065	1.065	1.065	1.065	1.065	1.065	1.065	1.065	1.065	1.065	1.065	1.065
Ф16 А-III ГОСТ 5781-82	10.80	10.80	10.80	10.80	10.80	10.80	10.80	10.80	10.80	10.80	10.80	10.80	10.80	10.80	10.80	14.39	14.39	14.39	14.39	14.39

Савченко

оператор ТПП Корт

ЭПВЦ Киевзниизп

Взам. инв. №

Подпись и дата

Инв. № подл.

19858 116

Наименование	Количество на марку																		
	1Д 30 .36	2Д 15 .42	1Д 15 .42	2Д 24 .42	1Д 24 .42	2Д 26 .42	1Д 26 .42	2Д 30 .42	1Д 30 .42	2Д 24 .48	1Д 24 .48	2Д 30 .48	1Д 30 .48	2Д 32 .48	1Д 32 .48	2ДП 2 6.36	1ДП 2 6.36	2ДП 3 0.36	1ДП 3 0.36	2ДП 3 2.36
Масса стали кг	173.9	153.2	149.3	194.9	188.4	205.3	198.5	227.0	218.6	258.1	251.6	300.3	292.0	314.7	305.9	254.4	247.4	277.1	269.0	297.6
арматурные изделия	110.9	97.06	93.15	134.2	127.9	142.3	135.5	160.6	152.7	183.6	177.3	218.9	211.1	230.5	222.1	196.4	189.6	213.9	206.0	238.6
арматурная сталь	110.9	97.06	93.15	134.2	127.9	142.3	135.5	160.6	152.7	183.6	177.3	218.9	211.1	230.5	222.1	196.4	189.6	213.9	206.0	238.6
класс А-III	89.01	83.10	79.19	113.7	107.4	120.4	113.6	135.6	127.7	160.6	154.3	191.0	183.2	201.1	192.7	186.2	179.3	200.9	193.0	228.4
ф6 А-III ГОСТ 5781-82	16.99	14.06	10.15	21.32	15.04	22.40	15.59	26.02	18.14	24.09	17.81	27.34	19.47	28.42	20.02	24.47	17.65	26.63	18.76	29.58
ф8 А-III ГОСТ 5781-82	42.02	—	—	—	—	—	—	—	—	—	—	—	—	—	—	55.44	55.44	66.65	66.65	55.47
ф10 А-III ГОСТ 5781-82	—	40.94	40.94	61.41	61.41	66.52	66.52	76.76	76.76	101.2	101.2	126.5	126.5	134.9	134.9					
ф12 А-III ГОСТ 5781-82	27.53	25.63	25.63	28.47	28.47	29.04	29.04	30.37	30.37	32.83	32.83	34.72	34.72	35.29	35.29	61.87	61.87	63.20	63.20	91.29
ф16 А-III ГОСТ 5781-82	2.466	2.466	2.466	2.466	2.466	2.466	2.466	2.466	2.466	2.466	2.466	2.466	2.466	2.466	2.466	2.466	2.466	2.466	2.466	2.466
ф20 А-III ГОСТ 5781-82	—	—	—	—	—	—	—	—	—	—	—	—	—	—	—	41.92	41.92	41.92	41.92	49.63
ф25 А-III ГОСТ 5781-82	21.92	13.97	13.97	20.52	20.52	21.88	21.88	24.94	24.94	22.98	22.98	27.90	27.90	29.41	29.41	10.28	10.28	12.99	12.99	10.28
класс ВР-I	21.92	13.97	13.97	20.52	20.52	21.88	21.88	24.94	24.94	22.98	22.98	27.90	27.90	29.41	29.41	10.28	10.28	12.99	12.99	10.28
ф5 ВР-I ГОСТ 6727-80	62.98	56.14	56.14	60.71	60.45	63.23	62.98	66.41	65.96	74.51	74.26	81.40	80.94	84.18	83.75	57.95	57.75	63.23	62.98	58.99
Закладные изделия	32.96	32.96	32.96	32.96	32.96	32.96	32.96	32.96	32.96	40.64	40.64	40.64	40.64	40.64	40.64	32.96	32.96	32.96	32.96	32.96
профильная сталь	32.96	32.96	32.96	32.96	32.96	32.96	32.96	32.96	32.96	40.64	40.64	40.64	40.64	40.64	40.64	32.96	32.96	32.96	32.96	32.96
полосовая																				
-10×140 ГОСТ 103-76	30.72	30.72	30.72	30.72	30.72	30.72	30.72	30.72	30.72	38.40	38.40	38.40	38.40	38.40	38.40	30.72	30.72	30.72	30.72	30.72
ВСТ3КП2 ГОСТ 380-71																				
-10×110 ГОСТ 103-76	2.240	2.240	2.240	2.240	2.240	2.240	2.240	2.240	2.240	2.240	2.240	2.240	2.240	2.240	2.240	2.240	2.240	2.240	2.240	2.240
ВСТ3КП2 ГОСТ 380-71	30.02	23.18	23.18	27.75	27.49	30.27	30.02	33.45	33.08	33.87	33.62	40.76	40.30	43.54	43.11	24.99	24.79	30.27	30.02	26.03
Арматурная сталь	14.56	7.721	7.721	12.29	12.03	14.81	14.56	17.99	17.54	14.81	14.56	21.70	21.24	24.49	24.06	9.532	9.330	14.81	14.56	10.57
класс А-I	—	6.641	6.641	—	—	—	—	—	—	—	—	—	—	—	—	3.137	3.137			
ф14 А-I ГОСТ 5781-82	—	1.080	1.080	5.259	5.259	—	—	—	—	—	—	—	—	—	—	6.395	6.193	—	—	10.57
ф16 А-I ГОСТ 5781-82	12.48	—	—	7.032	6.776	12.74	12.48	5.705	5.705	12.74	12.48	—	—	—	—	—	—	12.74	12.48	
ф18 А-I ГОСТ 5781-82	2.077	—	—	—	—	2.077	2.077	12.29	11.83	2.077	2.077	21.70	21.24	11.49	11.49	—	—	2.077	2.077	
ф20 А-I ГОСТ 5781-82	—	—	—	—	—	—	—	—	—	—	—	—	—	13.00	12.57					
ф22 А-I ГОСТ 5781-82																				
класс А-III	15.46	15.46	15.46	15.46	15.46	15.46	15.46	15.46	15.46	19.06	19.06	19.06	19.06	19.06	19.06	15.46	15.46	15.46	15.46	15.46
ф12 А-III ГОСТ 5781-82	1.065	1.065	1.065	1.065	1.065	1.065	1.065	1.065	1.065	1.065	1.065	1.065	1.065	1.065	1.065	1.065	1.065	1.065	1.065	1.065
ф16 А-III ГОСТ 5781-82	14.39	14.39	14.39	14.39	14.39	14.39	14.39	14.39	14.39	17.99	17.99	17.99	17.99	17.99	17.99	14.39	14.39	14.39	14.39	14.39

Наименование	Количество на марку								
	1ДП3 2.36	2ДП2 6.42	1ДП2 6.42	2ДП3 0.42	1ДП3 0.42	2ДП3 2.42	1ДП3 2.42	2ДП3 2.48	1ДП3 2.48
Масса стали кг	289,0	297,7	290,7	331,1	322,8	344,2	335,5	411,5	396,5
Арматурные изделия	230,2	238,7	231,5	264,7	256,9	283,5	275,1	337,0	322,3
Арматурная сталь	230,2	238,7	231,9	264,7	256,9	283,5	275,1	337,0	322,3
Класс А-III	220,0	226,9	220,0	250,0	242,0	271,6	263,2	323,7	309,0
ф6 А-III ГОСТ 5781-82	21,10	26,24	19,43	27,43	19,56	29,57	21,17	43,28	28,54
ф8 А-III ГОСТ 5781-82	55,47								
ф10 А-III ГОСТ 5781-82	–	91,52	91,52	112,0	112,0	113,9	113,9	46,72	46,72
ф12 А III ГОСТ 5781-82	–	–	–	–	–	–	–	101,2	101,2
ф16 А-III ГОСТ 5781-82	91,29	64,71	64,71	66,04	66,04	76,08	76,08	80,43	80,43
ф20 А-III ГОСТ 5781-82	2,466	2,466	2,466	2,466	2,466	2,466	2,466	2,466	2,466
ф25 А III ГОСТ 5781-82	49,63	41,92	41,92	41,92	41,92	49,63	49,63	49,63	49,63
Класс ВР-I	10,28	11,81	11,81	14,88	14,88	11,81	11,81	13,28	13,28
ф5 ВР-I ГОСТ 6727-80	10,28	11,81	11,81	14,88	14,88	11,81	11,81	13,28	13,28
Закладные изделия	58,79	58,99	58,79	66,41	65,96	60,71	60,45	74,51	74,26
Профильная сталь	32,96	32,96	32,96	32,96	32,96	32,96	32,96	40,64	40,64
полосовая	32,96	32,96	32,96	32,96	32,96	32,96	32,96	40,64	40,64
-10×140 ГОСТ 103-76 ВСТ3КП2 ГОСТ 380-71	30,72	30,72	30,72	30,72	30,72	30,72	30,72	38,40	38,40
-10×110 ГОСТ 103-76 ВСТ3КП2 ГОСТ 380-71	2,240	2,240	2,240	2,240	2,240	2,240	2,240	2,240	2,240
Арматурная сталь	25,83	26,03	25,83	33,45	33,00	27,75	27,49	33,87	33,62
Класс А-I	10,37	10,57	10,37	17,99	17,54	12,29	12,03	14,81	14,56
ф16 А-I ГОСТ 5781-82	10,37	10,57	10,37	–	–	5,259	5,259		
ф18 А-I ГОСТ 5781-82	–	–	–	5,705	5,705	7,032	6,776	12,74	12,48
ф20 А-I ГОСТ 5781-82	–	–	–	12,29	11,83	–	–	2,077	2,077
Класс А-III	15,46	15,46	15,46	15,46	15,46	15,46	13,46	19,06	19,06
ф12 А-III ГОСТ 5781-82	1,065	1,065	1,065	1,065	1,065	1,065	1,065	1,065	1,065
ф16 А-III ГОСТ 5781-82	14,39	14,39	14,39	14,39	14,39	14,39	14,39	17,99	17,99

Савченко | Оператор ТЛП КОРТ | ЦВЦ Киев ЗНИИЭП | Взам. инв. № | Подпись и дата | Инв. № подл.

gost.e-ecolog.ru