ТИПОВЫЕ КОНСТРУКЦИИ, ИЗДЕЛИЯ И УЗЛЫ ЗДАНИЙ И СООРУЖЕНИЙ

СЕРИЯ 1.020-1/83

КОНСТРУКЦИИ КАРКАСА МЕЖВИДОВОГО ПРИМЕНЕНИЯ ДЛЯ МНОГОЭТАЖНЫХ ОБЩЕСТВЕННЫХ ЗДАНИЙ, ПРОИЗВОДСТВЕННЫХ И ВСПОМОГАТЕЛЬНЫХ ЗДАНИЙ ПРОМЫШЛЕННЫХ ПРЕДПРИЯТИЙ

ВЫПУСК 3-7

РИГЕЛИ ВЫСОТОЙ 600мм ПРОЛЕТОМ 3,0; 6,0 И 9,0м ДЛЯ ОПИРАНИЯ МНОГОПУСТОТНЫХ ПЛИТ ПЕРЕКРЫТИЯ

РАБОЧИЕ ЧЕРТЕЖИ

19852
ЦЕНА 1-03

gost.e-ecolog.ru

ЦЕНТРАЛЬНЫЙ ИНСТИТУТ ТИПОВОГО ПРОЕКТИРОВАНИЯ
ГОССТРОЯ СССР

Москва. А-445. Смольная ул., 22

Сдано в печать VI 1987 года

Заказ № 6988 Тираж 1800 экз.

ТИПОВЫЕ КОНСТРУКЦИИ, ИЗДЕЛИЯ И УЗЛЫ ЗДАНИЙ И СООРУЖЕНИЙ

СЕРИЯ 1.020-1/83

КОНСТРУКЦИИ КАРКАСА МЕЖВИДОВОГО ПРИМЕНЕНИЯ ДЛЯ МНОГОЭТАЖНЫХ ОБЩЕСТВЕННЫХ ЗДАНИЙ, ПРОИЗВОДСТВЕННЫХ И ВСПОМОГАТЕЛЬНЫХ ЗДАНИЙ ПРОМЫШЛЕННЫХ ПРЕДПРИЯТИЙ

ВЫПУСК 3-7

РИГЕЛИ ВЫСОТОЙ 600мм ПРОЛЕТОМ 3,0; 6,0 И 9,0м ДЛЯ ОПИРАНИЯ МНОГОПУСТОТНЫХ ПЛИТ ПЕРЕКРЫТИЯ

РАБОЧИЕ ЧЕРТЕЖИ

РАЗРАБОТАНЫ

ЦНИИЭП торгово-бытовых зданий и туристских комплексов
директор ин-та В. Пепский
нач. отдела Б. Волынский
гл. инж. проекта И. Осина
рук. лаборатории А. Семченков

НИИСК Госстроя
директор ин-та А. Буракас
зам. директора по научной работе Л. Кривошеев
зав. лаборат. Б. Ковтунов
зав. сектором А. Вальчук

ЦНИИпромзданий
гл. инженер ин-та В. Гранев
нач. отдела Э. Кодыш

НИИЖБ Госстроя
зам директора ин-та Н. Корзин
рук. лаборатории Г. Бердичевский
зав. сектором А. Залесов

Гипростроммаш
гл. инженер ин-та В. Бузинов
нач. технолог. отдела Ю. Волконский
гл. технолог отдела арматурных работ Т. Заневская

УТВЕРЖДЕНЫ Госстроем СССР
ПОСТАНОВЛЕНИЕ ОТ 13.07.1984 г. N 112
ВВЕДЕНЫ В ДЕЙСТВИЕ С 01.09.1984 г.

Обозначение	Наименование					Стр.
	Содержание					2
1.020-1/83. 3-7 ООТО	Техническое описание					2-8
1.020-1/83. 3-7 01	Ригель	РДП	6.86	- 50	AtV	
		РДП	6.86	- 70	AtV	
		РДП	6.86	- 90	AtV	
		РДП	6.86	- 110	AtV	9
1.020-1/83. 3-7 02	Ригель	РОП	6.86	- 30	AtV	
		РОП	6.86	- 40	AtV	
		РОП	6.86	- 60	AtV	12
1.020-1/83. 3-7 03	Ригель	РДП	6.56	- 50		
		РДП	6.56	- 70		
		РДП	6.56	- 90		15
		РДП	6.56	- 110		
1.020-1/83. 3-7 04	Ригель	РОП	6.56	- 30		
		РОП	6.56	- 40		
		РОП	6.56	- 50		17
1.020-1/83. 3-7 05	Ригель	РАП	6.56	- 45		
		РАП	6.56	- 50		17
1.020-1/83. 3-7. 06	Ригель	РДП	6.26	- 50		
		РДП	6.26	- 70		
		РДП	6.26	- 110		20
1.020-1/83. 3-7 07	Ригель	РОП	6.26	- 60		21
1.020-1/83. 3-7 08	Ригель	РАП	6.26	- 60		22
1.020-1/83. 3-7 008С	Ведомость расхода стали на элемент					23

Нач. отд	Волынский		1.020-1/83. 3-7 00
Н. контр	Пригорев		
Гл. конст	Шац		Содержание
ГИП	Острова		Стадия: Р; Лист: ; Листов: 1
Разраб	Лукина		ЦНИИЭП торгово-бытовых зданий и туристских комплексов
Провер	Осина		
Исполн.	Носова		

1. Общая часть

Настоящий выпуск содержит чертежи ригелей пролетом 3,0; 6,0 и 9,0 м с высотой сечения 600 мм, предназначенных для опирания на них многопустотных плит перекрытий.

Ригели предназначены для применения в зданиях с неагрессивной средой.

Ригели рассчитаны и запроектированы в соответствии со СНиП II-21-75. По требованиям трещиностойкости изделия относятся к III категории.

Расчетные предпосылки, указания по подбору ригелей приведены в выпуске 0-1.

Маркировка ригелей принята по ГОСТ 23009-78.

Марка ригелей состоит из двух буквенно-цифровых групп, разделенных дефисом. Первая группа содержит буквенные и цифровые обозначения. Буквенные обозначения характеризуют поперечное сечение ригеля:

РДП - ригель двухполочный, предназначенный для опирания многопустотных плит перекрытий.

РОП - то же, однополочный.

РАП - ригель однополочный, устанавливаемый в лестничных клетках и предназначенный для опирания многопустотных плит перекрытия, а также лестничных маршей.

Цифровые обозначения характеризуют габаритные размеры ригелей: первое число обозначает размер высоты сечения ригеля в дм: 6 - ригели высотой 600 мм; второе число обозначает округленную длину ригеля в дм.

Инв. N подл. | Подпись и дата | Взам. инв. N

Нач. отд	Волынский		1.020-1/83. 3-7 ООТО
Н. контр	Пригорев		
Гл. конст	Шац		Техническое описание
Рук. лае	Семченков		Стадия: Р; Лист: 1; Листов: 8
Рук. сект	Карабанов		ЦНИИЭП торгово-бытовых зданий и туристских комплексов
ГИП	Осина		
ГИП	Острова		

ВТОРАЯ ЧАСТЬ МАРКИ ХАРАКТЕРИЗУЕТ НЕСУЩУЮ СПОСОБНОСТЬ РИГЕЛЯ И КЛАСС СТАЛИ ПРЕДВАРИТЕЛЬНО НАПРЯГАЕМОЙ АРМАТУРЫ.

НЕСУЩАЯ СПОСОБНОСТЬ РИГЕЛЯ ХАРАКТЕРИЗУЕТСЯ РАСЧЕТНОЙ НАГРУЗКОЙ В СОТНЯХ КИЛОГРАММ-СИЛ НА ПОГОННЫЙ МЕТР.

ПРИМЕР: РДП 6.86-110Ат-V - РИГЕЛЬ ДВУХПОЛОЧНЫЙ ДЛЯ ОПИРАНИЯ МНОГОПУСТОТНЫХ ПЛИТ, ВЫСОТОЙ 600мм, ДЛИНОЙ 8560 мм С НАГРУЗКОЙ 11.0 т/пм С ПРЕДВАРИТЕЛЬНО НАПРЯЖЕННОЙ АРМАТУРОЙ КЛАССА Ат-V

РОП 6.56-40 - РИГЕЛЬ ДЛЯ ОПИРАНИЯ МНОГОПУСТОТНЫХ ПЛИТ С ОДНОЙ СТОРОНЫ, ВЫСОТОЙ 600 мм, ДЛИНОЙ 5560 мм, С НАГРУЗКОЙ 4.0 т/пм

РИГЕЛИ ИЗГОТАВЛИВАЮТСЯ ИЗ ТЯЖЕЛОГО БЕТОНА МАРОК М300; М400 И М500.

ПРОДОЛЬНАЯ И ПОПЕРЕЧНАЯ НЕНАПРЯГАЕМАЯ АРМАТУРА ПРИНЯТА ИЗ СТАЛИ КЛАССА А-III. ПО ГОСТ 5781-82.

АРМАТУРА КЛАССА А-III Ф10-18 ММ МОЖЕТ БЫТЬ ЗАМЕНЕНА НА АРМАТУРУ КЛАССА Ат-IIIС (ТЕРМОМЕХАНИЧЕСКИ УПРОЧНЕННАЯ СТАЛЬ) БЕЗ ПЕРЕСЧЕТА СЕЧЕНИЙ АРМАТУРЫ.

В КАЧЕСТВЕ ПРЕДВАРИТЕЛЬНО НАПРЯГАЕМОЙ РАБОЧЕЙ АРМАТУРЫ ПРИНЯТА СТАЛЬ СТЕРЖНЕВАЯ ТЕРМИЧЕСКИ УПРОЧНЕННАЯ ПЕРИОДИЧЕСКОГО ПРОФИЛЯ КЛАССА Ат-V ПО ГОСТ 10884-81.

ДВУХПОЛОЧНЫЕ И ОДНОПОЛОЧНЫЕ РИГЕЛИ ДЛЯ ПРОЛЕТА 9.0м ЗАПРОЕКТИРОВАНЫ ПРЕДНАПРЯЖЕННЫМИ. ОСТАЛЬНЫЕ РИГЕЛИ - БЕЗ ПРЕДВАРИТЕЛЬНОГО НАПРЯЖЕНИЯ.

ПРЕДВАРИТЕЛЬНОЕ НАТЯЖЕНИЕ АРМАТУРЫ ПРЕДУСМОТРЕНО МЕХАНИЧЕСКИМ СПОСОБОМ. ВЕЛИЧИНЫ ПРЕДВАРИТЕЛЬНОГО НАПРЯЖЕНИЯ В АРМАТУРЕ σ_0, КОНТРОЛИРУЕМОГО НАПРЯЖЕНИЯ В АРМАТУРЕ $\sigma_к$ И ПЕРЕДАТОЧНАЯ ПРОЧНОСТЬ БЕТОНА $R_п$ ПРИВЕДЕНЫ В ТАБЛ.1. ОТПУСК АРМАТУРЫ СЛЕДУЕТ ПРОИЗВОДИТЬ ПЛАВНО. МГНОВЕННАЯ ПЕРЕДАЧА УСИЛИЯ НЕ ДОПУСКАЕТСЯ.

ПРИ РАСЧЕТЕ РИГЕЛЕЙ ПРИНИМАЛИСЬ ПОТЕРИ ПРЕДВАРИТЕЛЬНОГО НАПРЯЖЕНИЯ АРМАТУРЫ, ОПРЕДЕЛЕННЫЕ СООТВЕТСТВЕННО СНиП II-21-75 ТАБЛ.4. ПРИ ЭТОМ ПОТЕРИ ОТ ТЕМПЕРАТУРНОГО ПЕРЕПАДА σ_2, ОТ ДЕФОРМАЦИИ АНКЕРОВ σ_3 И ОТ ДЕФОРМАЦИИ ФОРМЫ σ_5, ЗАВИСЯЩИЕ ОТ ТЕХНОЛОГИИ ПРОПАРИВАНИЯ, УСТРОЙСТВА ФОРМЫ И ЗАЖИМНЫХ УСТРОЙСТВ КАЖДОГО КОНКРЕТНОГО ПРОИЗВОДСТВА, ПРИНЯТЫ СЛЕДУЮЩИМИ:

$\sigma_2 = 12.5 \cdot 65^0 = 812$ кг/см²

$\sigma_3 = 410$ кг/см²

$\sigma_5 = 300$ кг/см²

В СЛУЧАЕ ОТЛИЧИЯ ФАКТИЧЕСКИХ ПОТЕРЬ ПО ВЫШЕПЕРЕЧИСЛЕННЫМ ПОЗИЦИЯМ ОТ ПРИНЯТЫХ В РАСЧЕТЕ, ВЕЛИЧИНА σ_0 ДОЛЖНА БЫТЬ ИЗМЕНЕНА НА ВЕЛИЧИНУ РАЗНИЦЫ, ПРИНЯТЫХ В РАСЧЕТЕ И ФАКТИЧЕСКИХ ПОТЕРЬ. ВЕЛИЧИНА $\sigma_к$, РАВНАЯ $(\sigma_0 - \sigma_3)$, ТАКЖЕ ДОЛЖНА БЫТЬ ИЗМЕНЕНА В СООТВЕТСТВИИ С ФАКТИЧЕСКИМИ ВЕЛИЧИНАМИ ПОТЕРЬ ПО ВЫШЕПЕРЕЧИСЛЕНЫМ ПОЗИЦИЯМ.

ДЛЯ РАСПАЛУБКИ И МОНТАЖА РИГЕЛЕЙ ПРЕДУСМОТРЕНЫ ОТВЕРСТИЯ Ф50мм. В КАЧЕСТВЕ ТЕХНОЛОГИЧЕСКОГО ВАРИАНТА МОЖНО ПРИМЕНЯТЬ МОНТАЖНЫЕ ПЕТЛИ ПО СЕРИИ 1.400-9 „УНИФИЦИРОВАННЫЕ СТРОПОВОЧНЫЕ ПЕТЛИ ДЛЯ ПОДЪЕМА СБОРНЫХ ЖЕЛЕЗОБЕТОННЫХ КОНСТРУКЦИЙ ЗДАНИЙ И СООРУЖЕНИЙ ПРОМЫШЛЕННЫХ ПРЕДПРИЯТИЙ". ПЕТЛИ УСТАНАВЛИВАЮТСЯ НА ТЕХ ЖЕ РАССТОЯНИЯХ ОТ ТОРЦОВ СООТВЕТСТВУЮЩИХ РИГЕЛЕЙ, ЧТО И ОТВЕРСТИЯ И КРЕПЯТСЯ К ПРОСТРАНСТВЕННОМУ КАРКАСУ ПО УЗЛУ:

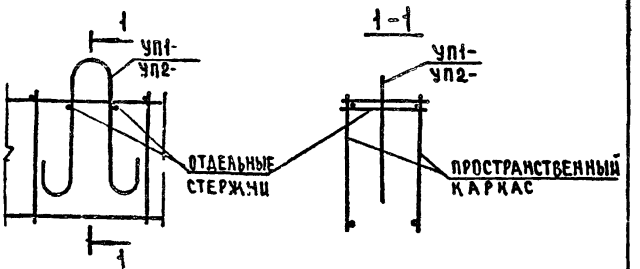

МАРКА ПЕТЛИ ПРИНИМАЕТСЯ В ЗАВИСИМОСТИ ОТ НОРМАТИВНОГО УСИЛИЯ НА ОДНУ ПЕТЛЮ (РАВНОГО ПОЛОВИНЕ МАССЫ РИГЕЛЯ) ПО ТАБЛИЦЕ НА СТР. 12 СЕРИИ 1.400-9.

ПРЕДЕЛ ОГНЕСТОЙКОСТИ РИГЕЛЕЙ СОСТАВЛЯЕТ 2 ЧАСА.

2. Указания по изготовлению ригелей

2.1. Преднапряженные ригели.

При изготовлении этих ригелей должен соблюдаться следующий порядок установки арматурных изделий в опалубочную форму:

а) укладываются в проектное положение корытообразные сетки полок (поз. 2).

б) в торцах устанавливаются сборные закладные детали (поз. 4). Обратить внимание на строгое соблюдение проектного положения этих закладных деталей, т. к. это непосредственно влияет на несущую способность ригеля.

в) укладываются напрягаемые стержни (поз. 6 и 7) и сетки косвенного армирования (поз. 3).

г) устанавливается в проектное положение пространственный каркас (поз. 1). При этом следует обратить внимание на строгое совмещение опорных закладных деталей с горизонтальной поверхностью торцевых вкладышей форм.

д) устанавливаются отдельные гнутые стержни в полках (поз. 5) и привязываются вязальной проволокой к пространственному каркасу.

2.2. Ригели без предварительного напряжения.

Все арматурные изделия этих ригелей входят в состав пространственного каркаса, устанавливаемого в опалубочную форму. При этом также как для преднапряженных ригелей следует обратить внимание на строгое совмещение опорных закладных деталей с горизонтальной поверхностью торцевых вкладышей форм.

Указания по изготовлению, складированию и транспортировке ригелей приведены в выпуске 0-7 „Указания по заводской технологии изготовления изделий".

3. Указания по проведению испытаний ригелей.

Перед началом массового изготовления ригелей и в дальнейшем при изменении их конструкций, а также в случае изменения технологии производства или замены используемых материалов должны проводиться испытания контрольных образцов нагружением в соответствии с ГОСТ 8829-77. Текущие приемочные испытания контрольных образцов в размере 1% каждой партии и не менее 2 шт, если размер партии составляет менее 200 штук, также следует проводить нагружением в соответствии с ГОСТ 8829-77.

Прочность бетона к моменту испытаний должна быть не менее 100% от проектной марки.

Оценка качества ригелей по прочности, жесткости и трещиностойкости производится в соответствии с гл. 3. ГОСТ 8829-77. Контрольные параметры для оценки качества ригелей по всем критериям приведены в табл. 2-3. При этом прогиб, замеряемый при испытаниях, сравниваемый с контрольным (по табл. 2,3) определяется как фактическое перемещение низа ригеля под действием контрольной нагрузки.

Испытания ригелей рекомендуется проводить в рабочем положении с приложением нагрузки на полках в соответствии со схемами загружений, приведенными на листе 6.

Требуемый эксцентриситет приложения сил относительно ребра в однополочном ригеле 40 мм, удобно создавать с помощью бетонных призм, устанавливаемых на полки.

Двухполочные ригели при испытании опирают на подвижную и неподвижную опоры, создаваемые с помощью катков диаметром не менее 40 мм. На катки необходимо устанавливать металлические прокладки из листа толщиной не менее 16 мм, прихватываемые сваркой к закладной детали подрезки.

Узлы опирания двухполочных ригелей

подвижная опора — неподвижная опора

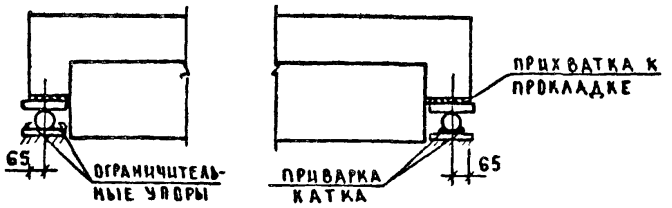

Однополочные ригели при испытании опираются на металлические прокладки толщиной не менее 40мм и привариваются к ним двумя фланговыми швами через закладную деталь подрезки. При этом прокладка должна быть заанкерена, чтобы исключить свободный поворот ригеля вокруг продольной оси.

Узлы опирания однополочных ригелей

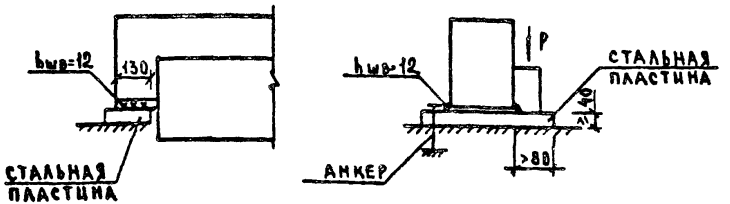

Испытание ригелей по жесткости, трещиностойкости и прочности по нормальным сечениям проводятся при загружении по схеме „А"

Испытание ригелей по прочности опорных участков проводятся при загружении по схеме „Б"

Ригели длиной 2560 мм могут испытываться по упрощенной схеме двумя силами, приложенными на ребро на расстоянии 1/4 расчётного пролета от опоры.

Таблица 1

Марка ригеля	Марка бетона	Передаточная прочность бетона R_o не ниже	Предварительное напряжение арматуры σ_o	Допустимое отклонение предварительного напряжения арматуры P	Предварительное напряжение в арматуре перед бетонированием $\sigma_к$
		кгс/см2			
1	2	3	4	5	6
РДП 6.86-50АТУ	400	280	6500	325	6090
РДП 6.86-70АТУ	400	280	6500	325	6090
РДП 6.86-90АТУ	500	350	6500	325	6090
РДП 6.86-110АТУ	500	350	6500	325	6090
РОП 6.86-30АТУ	400	280	6500	325	6090
РОП 6.86-40АТУ	400	280	6500	325	6090
РОП 6.86-60АТУ	400	280	6500	325	6090

Савченко — Оператор ТПП Корт — ЭПВЦ КиевЗНИИЭП

Взам. инв.№ | Подп. и дата | Инв.№ подл.

СХЕМА А

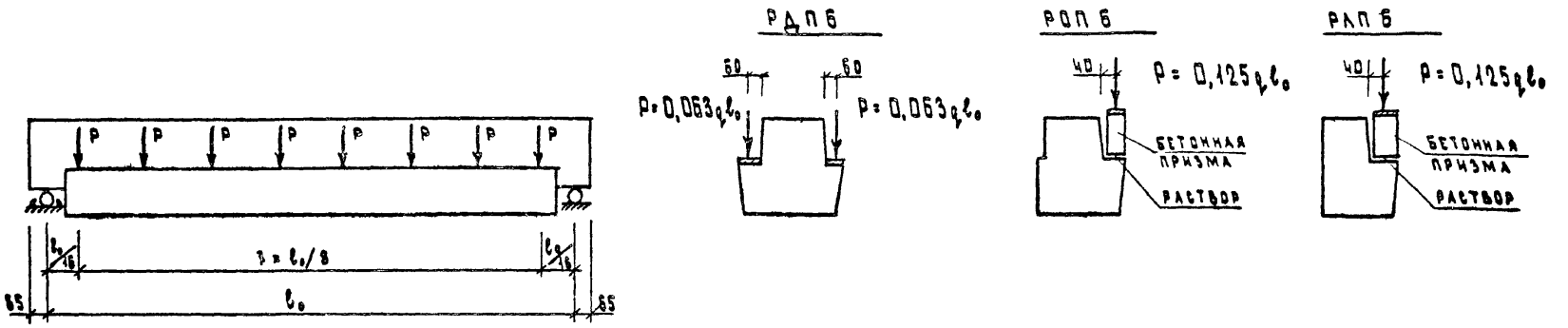

q - контрольная нагрузка в кгс/м по табл. 2,3, принимаемая по соответствующим графам для каждого проверяемого параметра (жесткости, трещиностойкости, прочности с коэффициентами „с" равными 1,25; 1,4 и 1,6 в зависимости от характера разрушения).

СХЕМА Б

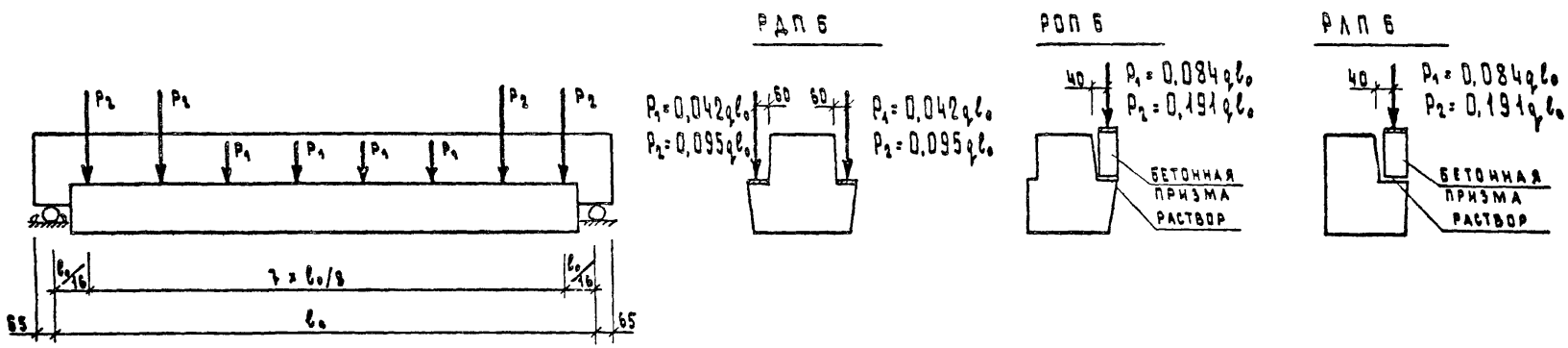

q - контрольная нагрузка в кгс/м по проверке прочности при с = 1,6 по табл. 2 и 3

1. На схемах А и Б опоры условно изображены для двухполочных ригелей. Узлы опирания двухполочных и однополочных ригелей при испытании см. стр. 5.
2. При определении сил $P; P_1; P_2$ - ℓ_0 принимается в метрах

ТАБЛИЦА 2

МАРКА РИГЕЛЯ	КОНТРОЛЬНАЯ НАГРУЗКА (КГС/ПМ) ПО ПРОВЕРКЕ ПРОЧНОСТИ С УЧЕТОМ ХАРАКТЕРА РАЗРУШЕНИЯ		КОНТРОЛЬНАЯ НАГРУЗКА (КГС/ПМ) ПО ПРОВЕРКЕ ЖЕСТКОСТИ И ТРЕЩИНОСТОЙКОСТИ ДЛЯ ИСПЫТАНИЙ В ВОЗРАСТЕ					КОНТРОЛЬНЫЙ ПРОГИБ (СМ) ОТ КРАТКОВРЕМЕННО ДЕЙСТВУЮЩЕЙ КОНТРОЛЬНОЙ НАГРУЗКИ ДЛЯ ИСПЫТАНИЙ В ВОЗРАСТЕ					ОТНОШЕНИЕ ПРОГИБА ОТ ДЛИТЕЛЬНО ДЕЙСТВУЮЩЕЙ КОНТРОЛЬНОЙ НАГРУЗКИ К ПРЕДЕЛЬНО ДОПУСТИМОМУ ПРОГИБУ ДЛЯ ИСПЫТАНИЙ В ВОЗРАСТЕ					КОНТРОЛЬНАЯ ШИРИНА РАСКРЫТИЯ ТРЕЩИН (ММ)
	ПРИ С=I,4	ПРИ С=I,6	3	7	I4	28	I00	3	7	I4	28	I00	3	7	I4	28	I00	
I	2	3	4	5	6	7	8	9	I0	II	I2	I3	I4	I5	I6	I7	I8	I9
РДП 6.86-50АТУ	7370	8520	4923	4838	4724	4574	4300	I,733	I,7I2	I,684	I,647	I,575	0,742	0,737	0,73I	0,723	0,706	0,25
РДП 6.86-70АТУ	I0I70	II720	7I89	7037	6832	6562	6070	2,654	2,6II	2,552	2,476	2,333	I,0I3	I,00I	0,985	0,964	0,923	0,25
РДП 6.86-90АТУ	I2970	I4920	923I	9025	8748	8384	7720	3,090	3,035	2,958	2,859	2,673	I,08I	I,066	I,045	I,0I8	0,966	0,25
РДП 6.86-II0АТУ	I5770	I8I20	II490	II2I0	I0830	I0330	9420	3,790	3,7I4	3,608	3,470	3,220	I,I77	I,I57	I,I30	I,094	I,029	0,25
РОП 6.86-30АТУ	4535	527I	2847	28II	2762	2697	2580	I,270	I,254	I,23I	I,202	I,I50	0,595	0,59I	0,586	0,579	0,553	0,25
РОП 6.86-40АТУ	5935	687I	3922	3862	378I	3674	3480	I,833	I,8I8	I,798	I,773	I,723	0,803	0,799	0,793	0,786	0,779	0,25
РОП 6.86-60АТУ	8735	I007I	604I	59I7	5750	553I	5I30	2,676	2,637	2,583	2,5I3	2,373	I,053	I,04I	I,025	I,004	0,960	0,25

ТАБЛИЦА 3

МАРКА РИГЕЛЯ	КОНТРОЛЬНАЯ НАГРУЗКА ПО ПРОВЕРКЕ ПРОЧНОСТИ С УЧЁТОМ ХАРАКТЕРА РАЗРУШЕНИЯ (КГС/ПМ)		КОНТРОЛЬНАЯ НАГРУЗКА (КГС/ПМ) ПО ПРОВЕРКЕ ЖЁСТКОСТИ И ТРЕЩИНОСТОЙКОСТИ	КОНТРОЛЬНЫЙ ПРОГИБ (СМ) ОТ КРАТКОВРЕМЕННО ДЕЙСТВУЮЩЕЙ КОНТРОЛЬНОЙ НАГРУЗКИ	ОТНОШЕНИЕ ПРОГИБА ОТ ДЛИТЕЛЬНО ДЕЙСТВУЮЩЕЙ КОНТРОЛЬНОЙ НАГРУЗКИ К ПРЕДЕЛЬНО ДОПУСТИМОМУ ПРОГИБУ	КОНТРОЛЬНАЯ ШИРИНА РАСКРЫТИЯ ТРЕЩИН (ММ)
	C= I,25	C= I,6				
РДП 6.56-50	6510	8520	4300	0,923	0,466	0,25
РДП 6.56-70	9010	11720	6070	0,991	0,516	0,25
РДП 6.56-90	11510	14920	7720	1,107	0,571	0,25
РДП 6.56-110	14010	18120	9420	1,162	0,613	0,25
РОП 6.56-30	3980	5270	2580	0,538	0,302	0,25
РОП 6.56-40	5230	6870	3480	0,710	0,374	0,25
РОП 6.56-60	7730	10070	5130	0,847	0,419	0,25
РДП 6.56-45	5810	7580	3840	0,859	0,426	0,25
РДП 6.56-60	7690	9980	5130	0,935	0,455	0,25
РДП 6.26-50	6510	8520	4300	0,012	0,015	0,25
РДП 6.26-70	9010	11720	6070	0,017	0,020	0,25
РДП 6.26-110	14010	18120	9420	0,034	0,044	0,25
РОП 6.26-60	7730	10070	5130	0,015	0,018	0,25
РДП 6.26-60	7690	9980	5130	0,019	0,022	0,25

ФОРМАТ	ЗОНА	ПОЗ	ОБОЗНАЧЕНИЕ	НАИМЕНОВАНИЕ	КОЛ.	ПРИМЕЧАНИЕ
				ДОКУМЕНТАЦИЯ		
А3			1.020-1/83.3-7 01СБ	СБОРОЧНЫЙ ЧЕРТЕЖ		
А3			1.020-1/83.3-7 00ВС	ВЫБОРКА СТАЛИ		
А3			1.020-1/83.3-7 00ТО	ТЕХНИЧЕСКОЕ ОПИСАНИЕ		
			ПЕРЕМЕННЫЕ ДАННЫЕ	ДЛЯ ИСПОЛНЕНИЙ:		
				1.020-1/83.3-7 01 РДП 6.86-50АТ-У		
				СБОРОЧНЫЕ ЕДИНИЦЫ		
А3	1		1.020-1/83.3-8 01	КАРКАС ПРОСТРАНСТВ. КП-1	1	
				СЕТКА		
А4	2		1.020-1/83.3-9 12	С-13	1	
А4	3		1.020-1/83.3-9 15	С-18	4	
А4	4		1.020-1/83.3-9 16	ИЗДЕЛИЕ ЗАКЛ.СБОРНОЕ СМН-1	2	
				ДЕТАЛИ		
А4	5		1.020-1/83.3-9 25	СТЕРЖЕНЬ ГНУТЫЙ СГ-13 СТ.НАПР.ГОСТ 10884-81	4	
БЧ	6		22.025.8240	Ф22 АТ-У L=8240	5	24.6КГ
				МАТЕРИАЛЫ		
				БЕТОН ТЯЖЕЛЫЙ М400		2.35М3
				1.020-1/83.3-7 01-01 РДП 6.86-70АТ-У		
				СБОРОЧНЫЕ ЕДИНИЦЫ		
А3	1		1.020-1/83.3-8 01-01	КАРКАС ПРОСТРАНСТВ. КП-2	1	
				СЕТКА		
А4	2		1.020-1/83.3-9 12	С-13	1	
А4	3		1.020-1/83.3-9 15	С-18	4	
А4	4		1.020-1/83.3-9 16	ИЗДЕЛИЕ ЗАКЛ.СБОРНОЕ СМН-1	2	
				ДЕТАЛИ		

НАЧОТД	ВОЛЫНСКИЙ	
НКОНТР	ПРИГОРЕВ	
ГЛКОНСТР	ШАЦ	
ГИП	ОСТРОВА	
РАЗРАБ	ЛУКИНА	
ПРОВЕРИЛ	ОСИНА	
ИСПОЛНИЛ	ПТИЦИНА	

1.020-1/83.3-7 01

РИГЕЛЬ РДП 6.86-

СТАДИЯ	ЛИСТ	ЛИСТОВ
Р	1	2

ЦНИИЭП торгово-бытовых зданий и туристских комплексов

ФОРМАТ А4

ФОРМАТ	ЗОНА	ПОЗ.	ОБОЗНАЧЕНИЕ	НАИМЕНОВАНИЕ	КОЛ	ПРИМЕЧАНИЕ
А4	5		1.020-1/83.3-9 25	СТЕРЖЕНЬ ГНУТЫЙ СГ-13 СТ.НАПР.ГОСТ 10884-81	4	
БЧ	6		25.025.8240	Ф25 АТ-У L=8240	5	31.7КГ
				МАТЕРИАЛЫ		
				БЕТОН ТЯЖЕЛЫЙ М400		2.35М3
				1.020-1/83.3-7 01-02 РДП 6.86-90АТ-У		
				СБОРОЧНЫЕ ЕДИНИЦЫ		
А3	1		1.020-1/83.3-8 01-02	КАРКАС ПРОСТРАНСТВ. КП-3	1	
				СЕТКА		
А4	2		1.020-1/83.3-9 12-01	С-14	1	
А4	3		1.020-1/83.3-9 15	С-18	4	
А4	4		1.020-1/83.3-9 16-01	ИЗДЕЛИЕ ЗАКЛ.СБОРНОЕ СМН-2	2	
				ДЕТАЛИ		
А4	5		1.020-1/83.3-9 25	СТЕРЖЕНЬ ГНУТЫЙ СГ-13 СТ.НАПР.ГОСТ 10884-81	4	
БЧ	6		28.025.8240	Ф28 АТ-У L=8240	5	39.8КГ
				МАТЕРИАЛЫ		
				БЕТОН ТЯЖЕЛЫЙ М500		2.35М3
				1.020-1/83.3-7 01-03 РДП 6.86-110АТ-У		
				СБОРОЧНЫЕ ЕДИНИЦЫ		
А3	1		1.020-1/83.3-8 01-03	КАРКАС ПРОСТРАНСТВ. КП-4	1	
				СЕТКА		
А4	2		1.020-1/83.3-9 12-01	С-14	1	
А4	3		1.020-1/83.3-9 15	С-18	4	
А4	4		1.020-1/83.3-9 16-01	ИЗДЕЛИЕ ЗАКЛ.СБОРНОЕ СМН-2	2	
				ДЕТАЛИ		
А4	5		1.020-1/83.3-9 25	СТЕРЖЕНЬ ГНУТЫЙ СГ-13 СТ.НАПР.ГОСТ 10884-81	4	
БЧ	6		32.025.8240	Ф32 АТ-У L=8240	2	52.0КГ
БЧ	7		28.025.8240	Ф28 АТ-У L=8240	3	39.8КГ
				МАТЕРИАЛЫ		
				БЕТОН ТЯЖЕЛЫЙ М500		2.35М3

ЭПВЦ Киев ЗНИИЭП — ОПЕРАТОР ТЛП КОРТ — ГРИГОР

ВЗАМ.ИНВ.№ | ПОДПИСЬ И ДАТА | ИНВ.№ ПОДЛ.

1.020-1/83.3-7 01 | ЛИСТ 2

ФОРМАТ А4

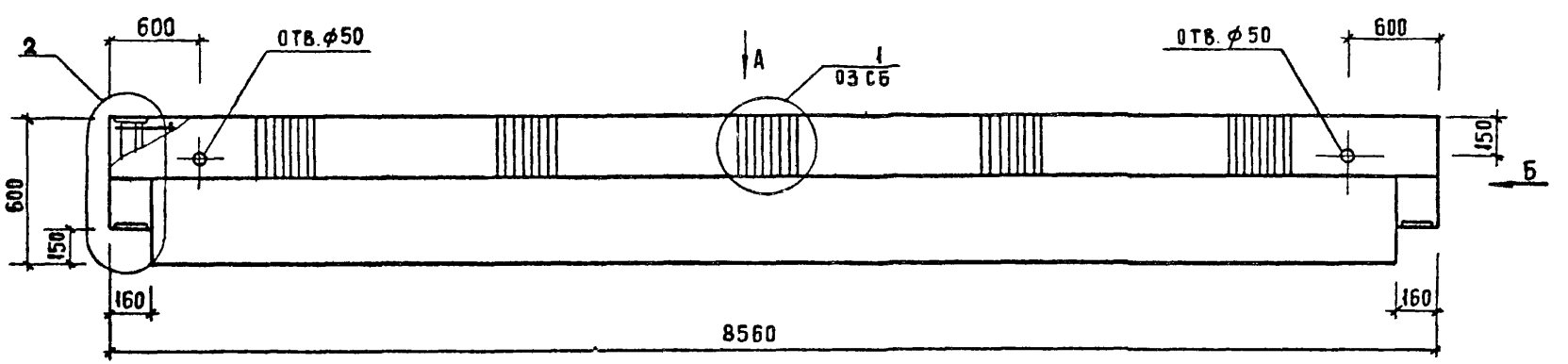

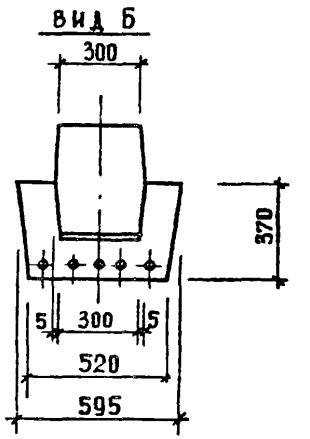

ВИД А

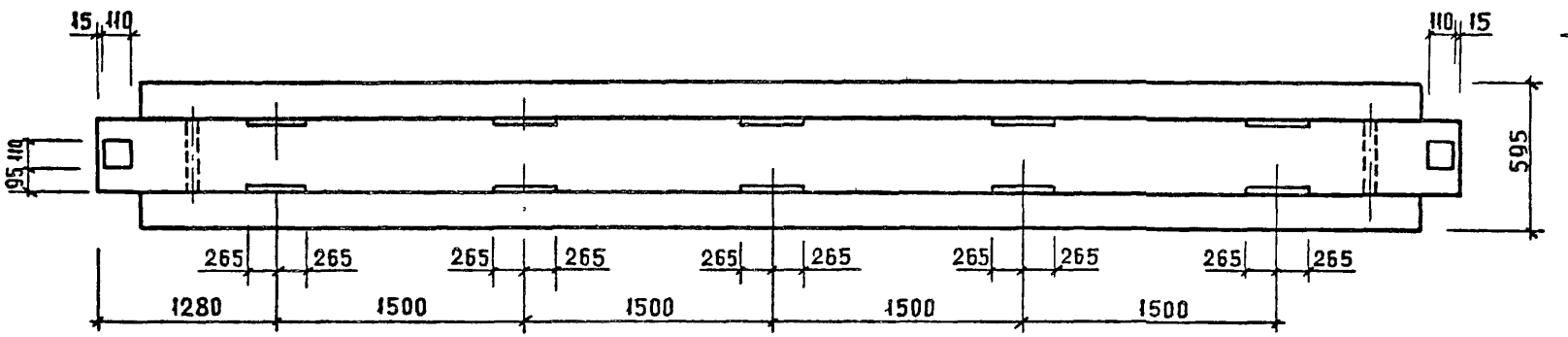

РАСПОЛОЖЕНИЕ НАПРЯГАЕМОЙ АРМАТУРЫ

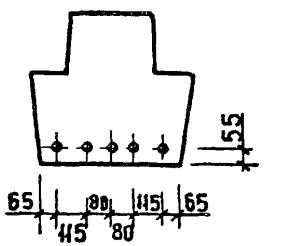

ОБОЗНАЧЕНИЕ	МАРКА
1.020-1/83.3-7 01	РДП 6.86 – 50 АтV
– 01	РДП 6.86 – 70 АтV
– 02	РДП 6.86 – 90 АтV
– 03	РДП 6.86 – 110 АтV

Торцы предварительно-напряженных стержней защитить слоем цементного раствора толщиной 5мм.

Нач. отд.	Больнский		
Гл. конст	Шац		
Н. контр.	Лукина		
ГИП	Осина		
ГИП	Острова		
Проверил	Носова		
Разработ	Васильева		

1.020-1/83.3-7 01СБ

Ригель РДП 6.86-
сборочный чертеж

Стадия	Масса	Масштаб
Р	5,88т	
Лист 1	Листов 2	

ЦНИИЭП торгово-бытовых зданий и туристских комплексов

Инв.№ подл. | Подпись и дата | Взам.инв.№

Формат А3

2

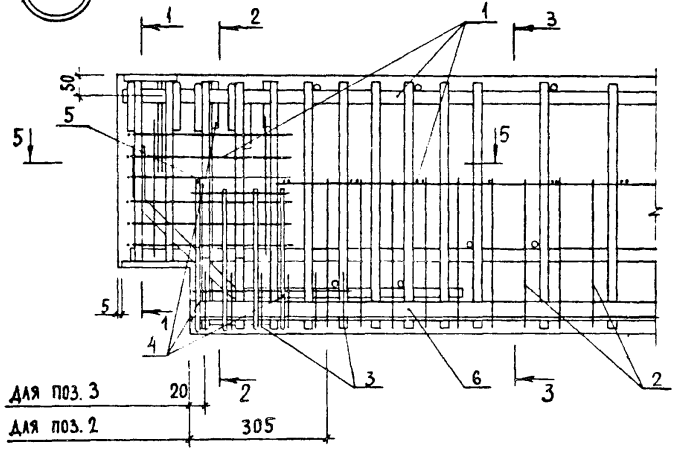

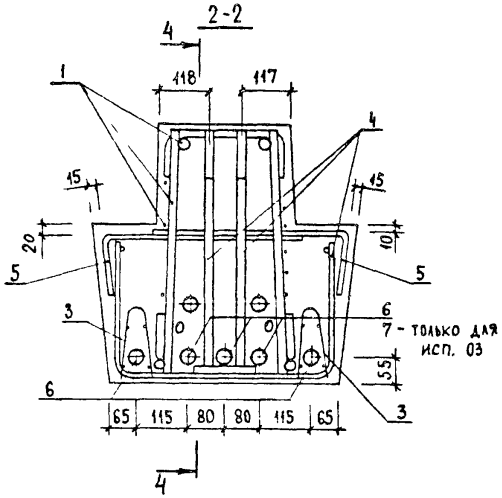

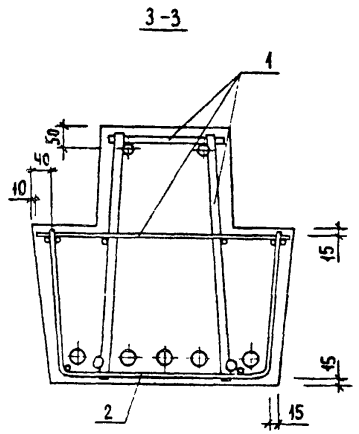

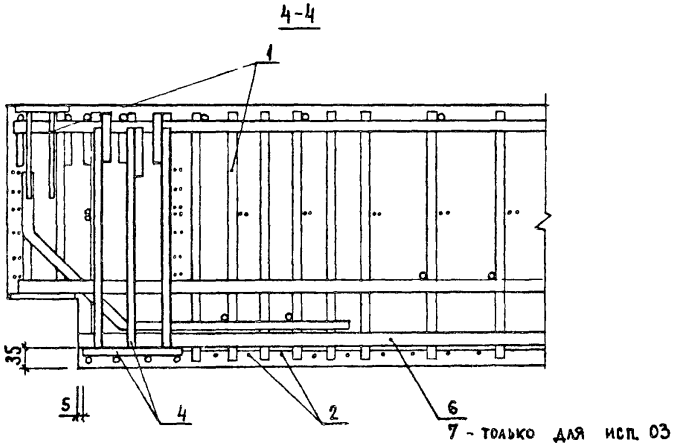

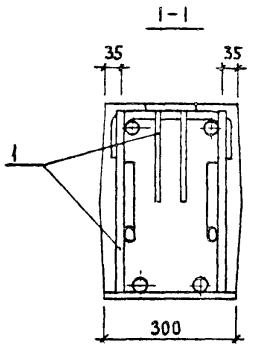

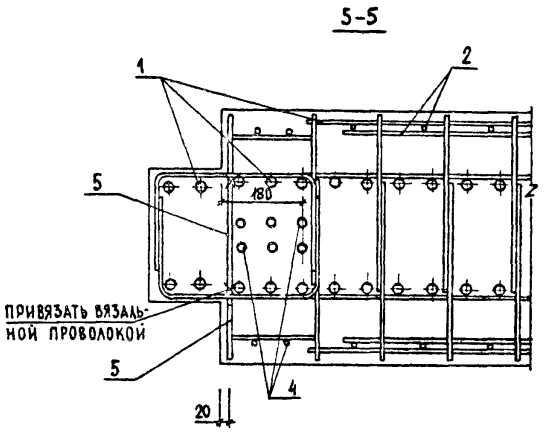

Последовательность сборки арматурных изделий в форме см. документ ОПТО. При этом особое внимание следует обратить на строгую фиксацию в проектном положении сборных закладных деталей поз.4

ФОРМАТ	ЗОНА	ПОЗ	ОБОЗНАЧЕНИЕ	НАИМЕНОВАНИЕ	КОЛ	ПРИМЕЧАНИЕ
				ДОКУМЕНТАЦИЯ		
А3			1.020-1/83.3-7 02СБ	СБОРОЧНЫЙ ЧЕРТЕЖ		
А3			1.020-1/83.3-7 00ВС	ВЫБОРКА СТАЛИ		
А3			1.020-1/83.3-7 00ТО	ТЕХНИЧЕСКОЕ ОПИСАНИЕ		
			ПЕРЕМЕННЫЕ ДАННЫЕ	ДЛЯ ИСПОЛНЕНИЙ:		
				1.020-1/83.3-7 02 РОП 6.86-30АТ-У		
				СБОРОЧНЫЕ ЕДИНИЦЫ		
А3	1		1.020-1/83.3-8 02	КАРКАС ПРОСТРАНСТВ. КП-5	1	
				СЕТКА		
А4	2		1.020-1/83.3-9 13	С-15	1	
А4	3		1.020-1/83.3-9 15	С-18	2	
А4	4		1.020-1/83.3-9 17	ИЗДЕЛИЕ ЗАКЛ.СБОРНОЕ СМН-3	2	
				ДЕТАЛИ		
А4	5		1.020-1/83.3-9 25	СТЕРЖЕНЬ ГНУТЫЙ СГ-13 СТ.НАПР.ГОСТ 10884-81	2	
ВЧ	6		18.025.8240	Ф18 АТ-У L=8240	4	16.5КГ
				МАТЕРИАЛЫ		
				БЕТОН ТЯЖЕЛЫЙ М400		2.07М3
				1.020-1/83.3-7 02-01 РОП 6.86-40АТ-У		
				СБОРОЧНЫЕ ЕДИНИЦЫ		
А3	1		1.020-1/83.3-8 02-01	КАРКАС ПРОСТРАНСТВ. КП-6	1	
				СЕТКА		
А4	2		1.020-1/83.3-9 13	С-15	1	
А4	3		1.020-1/83.3-9 15	С-18	2	
А4	4		1.020-1/83.3-9 17	ИЗДЕЛИЕ ЗАКЛ.СБОРНОЕ СМН-3	2	
				ДЕТАЛИ		

НАЧОТД	Волынский		1.020-1/83.3-7 02
НКОНТР	Пригорев		
ГЛКОНСТР	Шац		
ГИП	Острова		Ригель РОП 6.86-
РАЗРАБ.	Лукина		
ПРОВЕРИЛ	Осина		
ИСПОЛНИЛ	Птицына		

СТАДИЯ	ЛИСТ	ЛИСТОВ
Р	1	2

ЦНИИЭП торгово-бытовых зданий и туристских комплексов

ЭПВЦ Киев ЗНИИЭП

Оператор ТЛП КОРТ

ФОРМАТ	ЗОНА	ПОЗ.	ОБОЗНАЧЕНИЕ	НАИМЕНОВАНИЕ	КОЛ	ПРИМЕЧАНИЕ
А4		5	1.020-1/83.3-9 25	СТЕРЖЕНЬ ГНУТЫЙ СГ-13 СТ.НАПР.ГОСТ 10884-81	2	
ВЧ		6	20.025.8240	Ф20 АТ-У L=8240	4	20.3КГ
				МАТЕРИАЛЫ		
				БЕТОН ТЯЖЕЛЫЙ М400		2.07М3
				1.020-1/83.3-7 02-02 РОП 6.86-60АТ-У		
				СБОРОЧНЫЕ ЕДИНИЦЫ		
А3		1	1.020-1/83.3-8 02-02	КАРКАС ПРОСТРАНСТВ. КП-7	1	
				СЕТКА		
А4		2	1.020-1/83.3-9 13-01	С-16	1	
А4		3	1.020-1/83.3-9 15	С-18	2	
А4		4	1.020-1/83.3-9 17-01	ИЗДЕЛИЕ ЗАКЛ.СБОРНОЕ СМН-4	2	
				ДЕТАЛИ		
А4		5	1.020-1/83.3-9 25	СТЕРЖЕНЬ ГНУТЫЙ СГ-13 СТ.НАПР.ГОСТ 10884-81	2	
ВЧ		6	25.025.8240	Ф25 АТ-У L=8240	4	31.7КГ
				МАТЕРИАЛЫ		
				БЕТОН ТЯЖЕЛЫЙ М400		2.07М3

Взам.инв.№ | Подпись и дата | Инв.№подл

1.020-1/83.3-7 02	ЛИСТ 2

ФОРМАТ А4

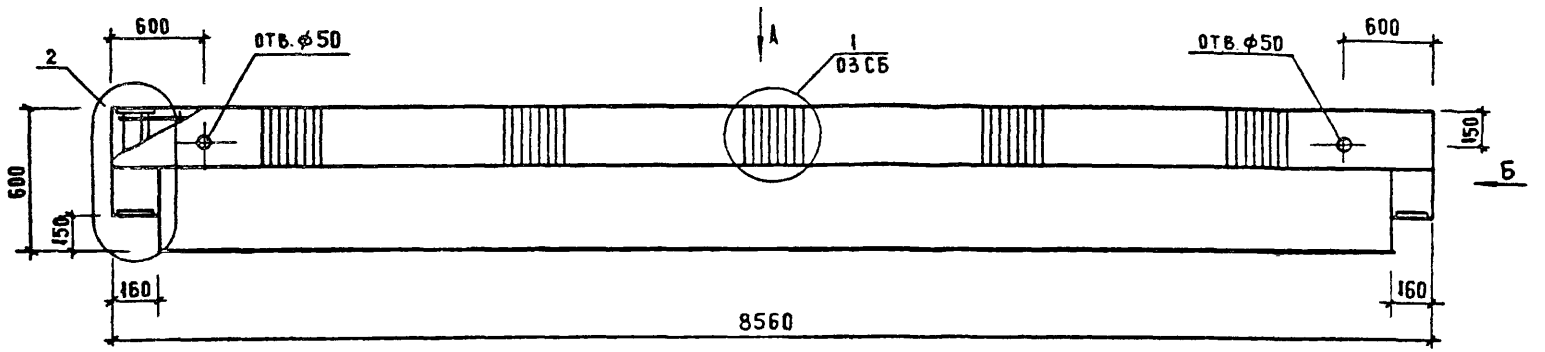

ВИД Б

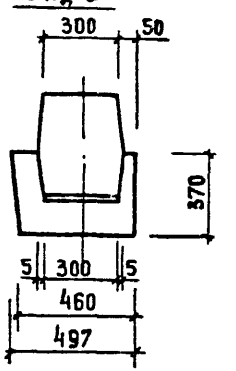

ВИД А

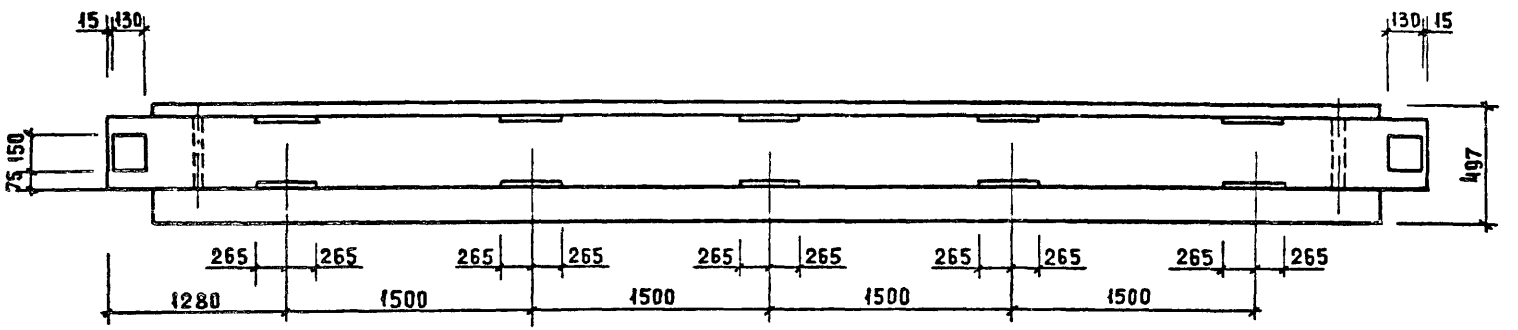

РАСПОЛОЖЕНИЕ НАПРЯГАЕМОЙ АРМАТУРЫ

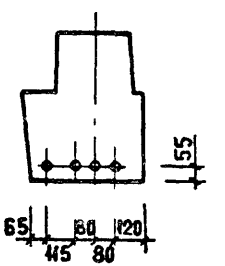

Торцы предварительно напряженных стержней защитить слоем цементного раствора толщиной 5мм.

ОБОЗНАЧЕНИЕ	МАРКА
1.020-1/83.3-7 02	РОПБ.86-30АтV
-01	РОПБ.86-40АтV
-02	РОПБ.86-60АтV

		1.020-1/83.3-7 02СБ
		РИГЕЛЬ РОПБ.86- СБОРОЧНЫЙ ЧЕРТЕЖ
		Стадия: Р; Масса: 5,19т; Масштаб:
		Лист 1; Листов 2
Нач.отд.	Волынский	
Гл.констр	Шац	
Н.контр.	Аукина	
ГИП	Острова	
ГИП	Осина	
Проверил	Носова	
Разработ	Васильева	
		ЦНИИЭП торгово-бытовых зданий и туристских комплексов

Формат А3

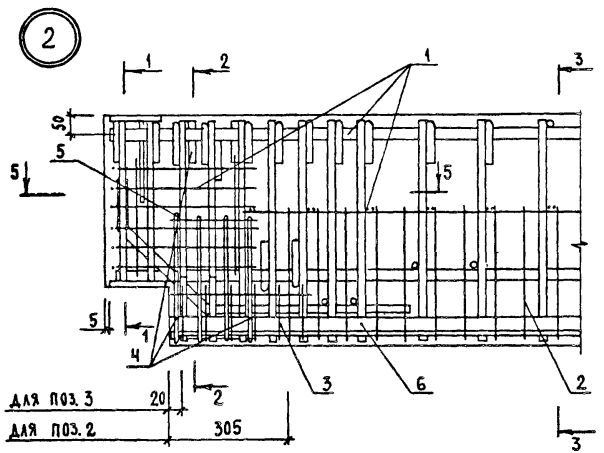

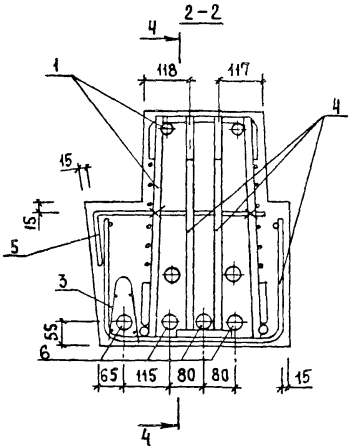

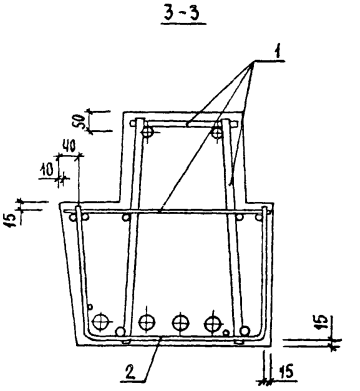

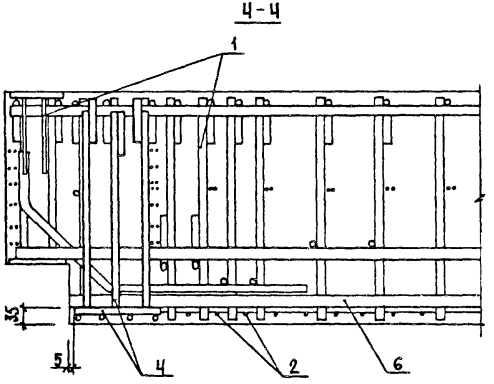

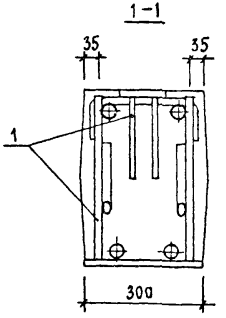

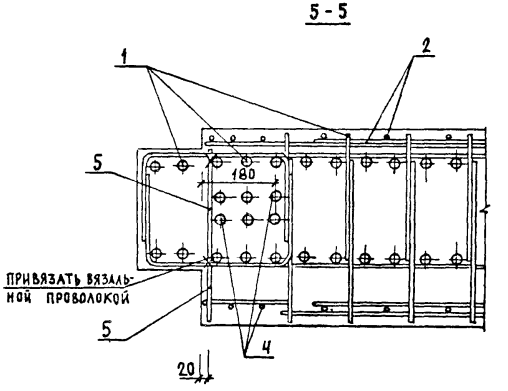

Последовательность сборки арматурных изделий в форме см. документ ООТО. При этом особое внимание следует обратить на строгую фиксацию в проектном положении закладных деталей поз. 4

ФОРМАТ	ЗОНА	ПОЗ.	ОБОЗНАЧЕНИЕ	НАИМЕНОВАНИЕ	КОЛ.	ПРИМЕЧАНИЕ
				ДОКУМЕНТАЦИЯ		
А3			1.020-1/83.3-7 03СБ	СБОРОЧНЫЙ ЧЕРТЕЖ		
А3			1.020-1/83.3-7 00ВС	ВЫБОРКА СТАЛИ		
А3			1.020-1/83.3-7 00ТО	ТЕХНИЧЕСКОЕ ОПИСАНИЕ		
			ПЕРЕМЕННЫЕ ДАННЫЕ	ДЛЯ ИСПОЛНЕНИЙ:		
				1.020-1/83.3-7 03 РДП 6.56-50		
				СБОРОЧНЫЕ ЕДИНИЦЫ		
А3		1	1.020-1/83.3-8 03	КАРКАС ПРОСТРАНСТВ. КП-8	1	
				МАТЕРИАЛЫ		
				БЕТОН ТЯЖЕЛЫЙ М300		1.51М3
				1.020-1/83.3-7 03-01 РДП 6.56-70		
				СБОРОЧНЫЕ ЕДИНИЦЫ		
А3		1	1.020-1/83.3-8 03-01	КАРКАС ПРОСТРАНСТВ. КП-9	1	
				МАТЕРИАЛЫ		
				БЕТОН ТЯЖЕЛЫЙ М300		1.51М3
				1.020-1/83.3-7 03-02 РДП 6.56-90		
				СБОРОЧНЫЕ ЕДИНИЦЫ		
А3		1	1.020-1/83.3-8 03-02	КАРКАС ПРОСТРАНСТВ. КП-10	1	
				МАТЕРИАЛЫ		
				БЕТОН ТЯЖЕЛЫЙ М400		1.51М3

НАЧ.ОТД	ВОЛЫНСКИЙ	
Н.КОНТР	ПРИГОРЕВ	
ГЛ.КОНСТР	ШАЦ	
ГИП	ОСТРОВА	
РАЗРАБ	ЛУКИНА	
ПРОВЕРИЛ	ОСИНА	
ИСПОЛНИЛ	ПТИЦИНА	

1.020-1/83.3-7 03

РИГЕЛЬ РДП6.56-

СТАДИЯ	ЛИСТ	ЛИСТОВ
Р	1	2

ЦНИИЭП торгово-бытовых зданий и туристских комплексов

ТЛП КОРТ Киев ЗНИИЭП

ФОРМАТ	ЗОНА	ПОЗ.	ОБОЗНАЧЕНИЕ	НАИМЕНОВАНИЕ	КОЛ.	ПРИМЕЧАНИЕ
				1.020-1/83.3-7 03-03 РДП 6.56-110		
				СБОРОЧНЫЕ ЕДИНИЦЫ		
А3		1	1.020-1/83.3-8 03-03	КАРКАС ПРОСТРАНСТВ. КП-11	1	
				МАТЕРИАЛЫ		
				БЕТОН ТЯЖЕЛЫЙ М400		1.51М3

ПРИГОР

ОПЕРАТОР ТЛП КОРТ

ЭПВЦ Киев ЗНИИЭП

ВЗАМ.ИНВ.№

ПОДПИСЬ И ДАТА

ИНВ.№ПОДЛ.

1.020-1/83.3-7 03

ЛИСТ 2

19852 16

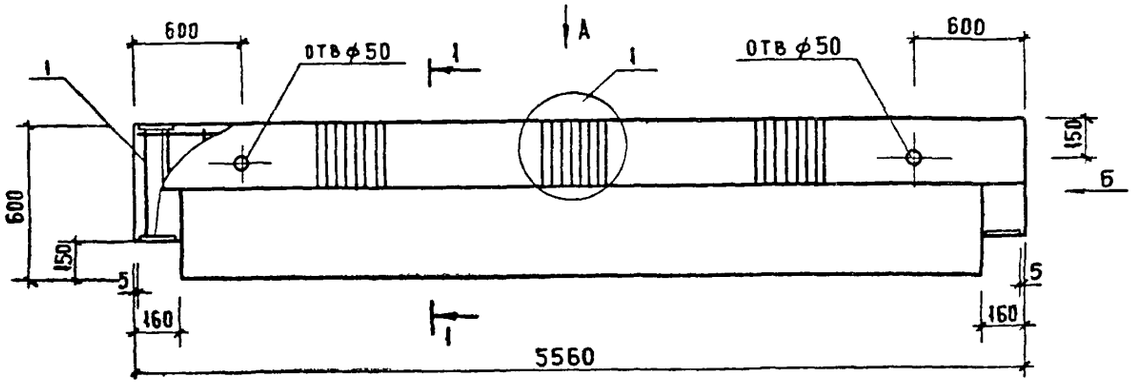

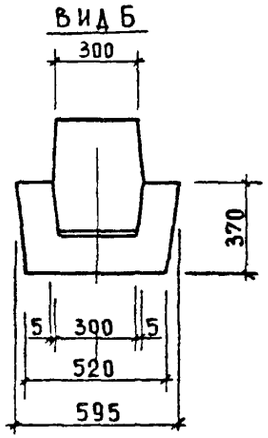

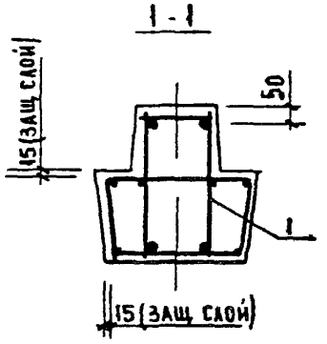

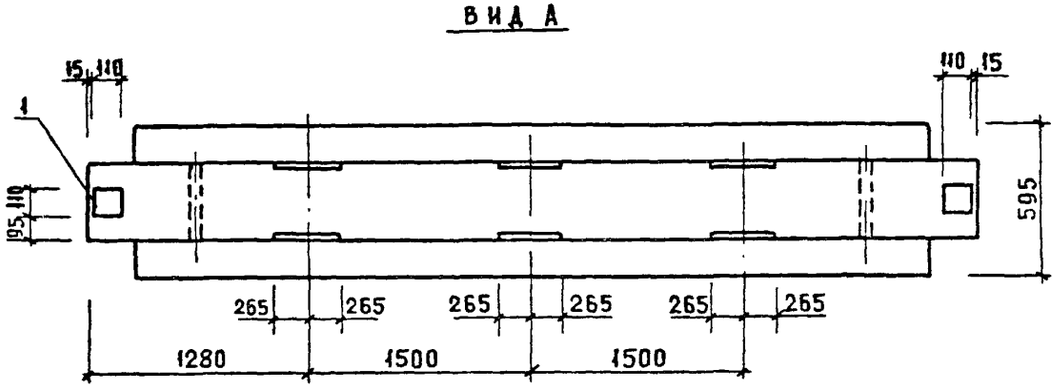

ОБОЗНАЧЕНИЕ	МАРКА
1. 020-1/83. 3-7 03	РДП 6. 56-50
-01	РДП 6. 56-70
-02	РДП 6. 56-90
-03	РДП 6. 56-110

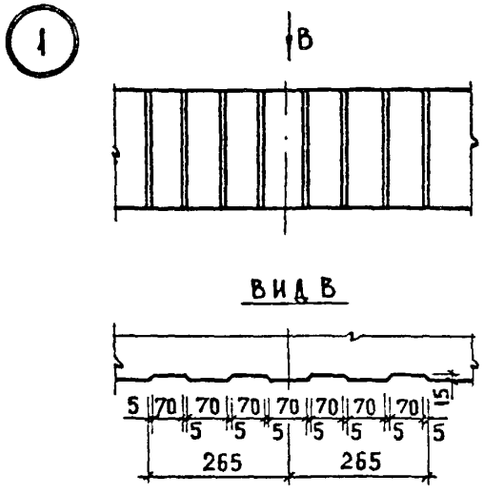

НАЧ. ОТД.	ВОЛЫНСКИЙ		
Н. КОНТР.	ПРИГОРЕВ		
ГЛ. КОНСТР.	ШАЦ		
ГИП	ОСИНА		
ГИП	ОСТРОВА		
ПРОВЕРИЛ	НОСОВА		
РАЗРАБОТ.	ВАСИЛЬЕВА		

1. 020-1/83. 3-7 03СБ

РИГЕЛЬ РДП 6.56-
СБОРОЧНЫЙ ЧЕРТЕЖ

СТАДИЯ	МАССА	МАСШТАБ
Р	3,78т	

ЛИСТ | ЛИСТОВ 1

ЦНИИЭП торгово-бытовых зданий и туристских комплексов

19852 17

ФОРМАТ А3

ФОРМАТ	ЗОНА	ПОЗ	ОБОЗНАЧЕНИЕ	НАИМЕНОВАНИЕ	КОЛ.	ПРИМЕЧАНИЕ
				ДОКУМЕНТАЦИЯ		
А3			1.020-1/83.3-7 04СБ	СБОРОЧНЫЙ ЧЕРТЕЖ		
А3			1.020-1/83.3-7 00ВС	ВЫБОРКА СТАЛИ		
А3			1.020-1/83.3-7 00ТО	ТЕХНИЧЕСКОЕ ОПИСАНИЕ		
			ПЕРЕМЕННЫЕ ДАННЫЕ	ДЛЯ ИСПОЛНЕНИЙ:		
				1.020-1/83.3-7 04 РОП 6.56-30		
				СБОРОЧНЫЕ ЕДИНИЦЫ		
А3	1		1.020-1/83.3-8 04	КАРКАС ПРОСТРАНСТВ. КП-12	1	
				МАТЕРИАЛЫ		
				БЕТОН ТЯЖЕЛЫЙ М400		1.30М3
				1.020-1/83.3-7 04-01 РОП 6.56-40		
				СБОРОЧНЫЕ ЕДИНИЦЫ		
А3	1		1.020-1/83.3-8 04-01	КАРКАС ПРОСТРАНСТВ. КП-13	1	
				МАТЕРИАЛЫ		
				БЕТОН ТЯЖЕЛЫЙ М400		1.30М3
				1.020-1/83.3-7 04-02 РОП 6.56-60		
				СБОРОЧНЫЕ ЕДИНИЦЫ		
А3	1		1.020-1/83.3-8 04-02	КАРКАС ПРОСТРАНСТВ. КП-14	1	
				МАТЕРИАЛЫ		
				БЕТОН ТЯЖЕЛЫЙ М400		1.30М3

НАЧОТД	ВОЛЫНСКИЙ	
НКОНТР	ПРИГОРЕВ	
ГЛКОНСТР	ШАЦ	
ГИП	ОСИНА	
РАЗРАБ	ЛУКИНА	
ПРОВЕРИЛ	ОСТРОВА	
ИСПОЛНИЛ	ПТИЦИНА	

1.020-1/83.3-7 04

РИГЕЛЬ РОП 6.56-

СТАДИЯ	ЛИСТ	ЛИСТОВ
Р		1

ЦНИИЭП торгово-бытовых зданий и туристских комплексов

ФОРМАТ А4

ФОРМАТ	ЗОНА	ПОЗ	ОБОЗНАЧЕНИЕ	НАИМЕНОВАНИЕ	КОЛ.	ПРИМЕЧАНИЕ
				ДОКУМЕНТАЦИЯ		
А3			1.020-1/83.3-7 05СБ	СБОРОЧНЫЙ ЧЕРТЕЖ		
А3			1.020-1/83 3-7 00ВС	ВЫБОРКА СТАЛИ		
А3			1.020-1/83.3-7 00ТО	ТЕХНИЧЕСКОЕ ОПИСАНИЕ		
			ПЕРЕМЕННЫЕ ДАННЫЕ	ДЛЯ ИСПОЛНЕНИЙ:		
				1.020-1/83.3-7 05 РЛП 6.56-45		
				СБОРОЧНЫЕ ЕДИНИЦЫ		
А3	1		1.020-1/83.3-8 05	КАРКАС ПРОСТРАНСТВ. КП-15	1	
				МАТЕРИАЛЫ		
				БЕТОН ТЯЖЕЛЫЙ М400		1.08М3
				1.020-1/83.3-7 05-01 РЛП 6.56-60		
				СБОРОЧНЫЕ ЕДИНИЦЫ		
А3	1		1.020-1/83.3-8 05-01	КАРКАС ПРОСТРАНСТВ. КП-16	1	
				МАТЕРИАЛЫ		
				БЕТОН ТЯЖЕЛЫЙ М400		1.08М3

НАЧОТД	ВОЛЫНСКИЙ	
НКОНТР	ПРИГОРЕВ	
ГЛКОНСТР	ШАЦ	
ГИП	ОСТРОВА	
РАЗРАБ	ЛУКИНА	
ПРОВЕРИЛ	ОСИНА	
ИСПОЛНИЛ	ПТИЦИНА	

1.020-1/83.3-7 05

РИГЕЛЬ РЛП 6.56-

СТАДИЯ	ЛИСТ	ЛИСТОВ
Р		1

ЦНИИЭП торгово-бытовых зданий и туристских комплексов

ФОРМАТ А4

ГРИГОР

ОПЕРАТОР ТПП КОРТ

ЭПВЦ КиевЗНИИЭП

КиевЗНИИЭП ТПП КОРТ

ВЗАМ. ИНВ №

ПОДПИСЬ И ДАТА

ИНВ № ПОДЛ

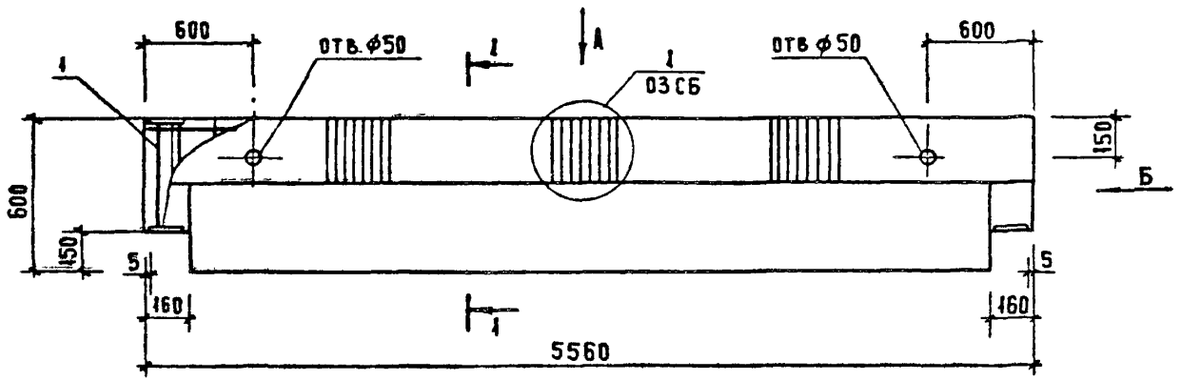

ВИД Б

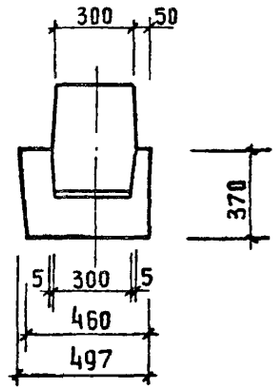

1-1

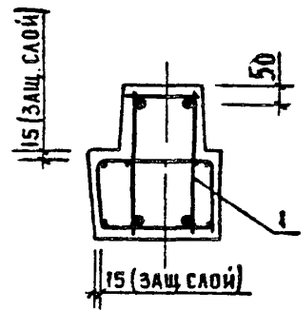

ВИД А

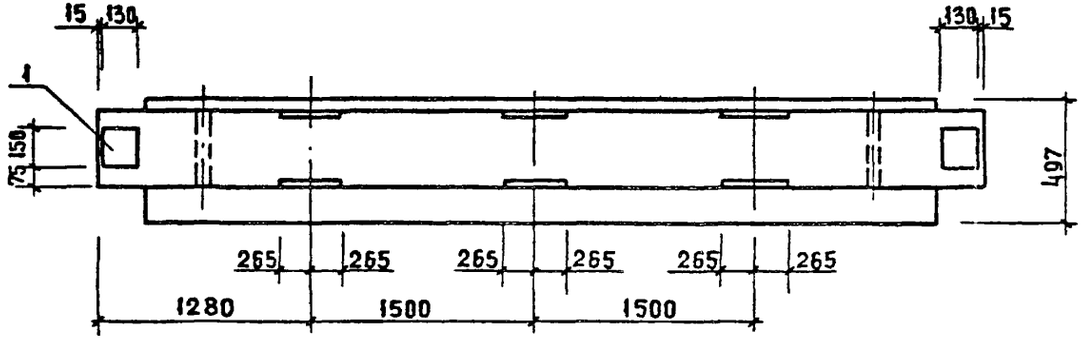

ОБОЗНАЧЕНИЕ	МАРКА
1.020-1/83.3-704	РОП 6.56-30
-01	РОП 6.56-40
-02	РОП 6.56-60

НАЧ. ОТД.	ВОЛЫНСКИЙ	
Н. КОНТР.	ПРИГОРЕВ	
ГА. КОНСТР.	ШАЦ	
ГИП	ОСТРОВА	
ГИП	ОСИНА	
ПРОВЕРИЛ	НОСОВА	
РАЗРАБОТ.	ВАСИЛЬЕВА	

1.020-1/83.3-704СБ

РИГЕЛЬ РОПБ.56-
СБОРОЧНЫЙ ЧЕРТЕЖ

СТАДИЯ	МАССА	МАСШТАБ
Р	3,25т	
ЛИСТ	ЛИСТОВ 1	

ЦНИИЭП ТОРГОВО БЫТОВЫХ ЗДАНИЙ И ТУРИСТСКИХ КОМПЛЕКСОВ

ФОРМАТ А3

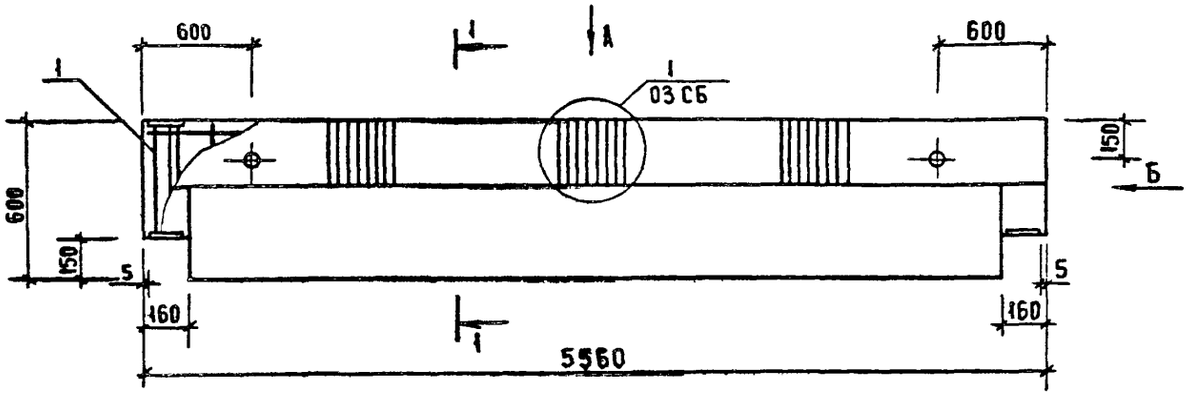

ВИД Б

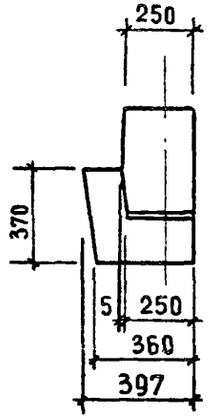

1—1

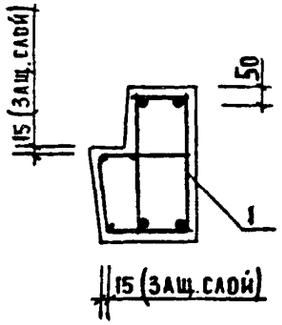

ВИД А

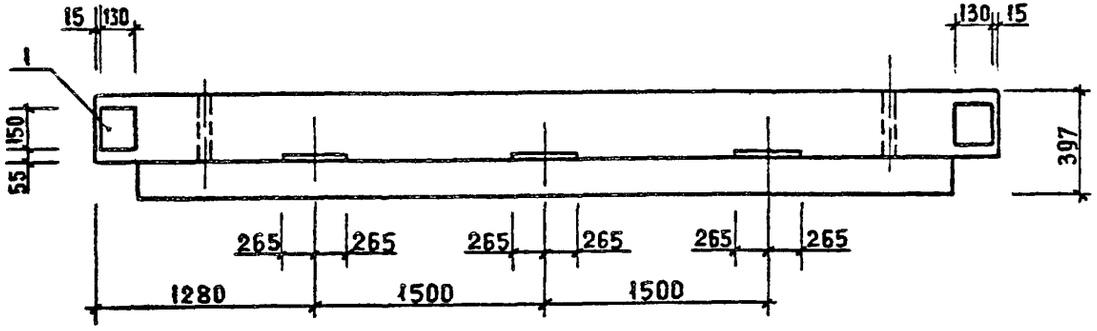

ОБОЗНАЧЕНИЕ	МАРКА
1.020-1/83.3-7 05	РАП 6.56-45
-01	РАП 6.56-60

НАЧ. ОТД.	ВОЛЫНСКИЙ	
Н. КОНТР.	ПРИГОРЕВ	
ГА. КОНСТР.	ШАЦ	
ГИП	ОСТРОВА	
ГИП	ОСИНА	
ПРОВЕРИЛ	НОСОВА	
РАЗРАБОТ	ВАСИЛЬЕВА	

1.020-1/83.3-7 05СБ

РИГЕЛЬ РАП 6.56-
СБОРОЧНЫЙ ЧЕРТЕЖ

СТАДИЯ	МАССА	МАСШТАБ
Р	2,69т	
ЛИСТ	ЛИСТОВ 1	

ЦНИИЭП ТОРГОВО-БЫТОВЫХ ЗДАНИЙ И ТУРИСТСКИХ КОМПЛЕКСОВ

ФОРМАТ А3

ФОРМАТ	ЗОНА	ПОЗ	ОБОЗНАЧЕНИЕ	НАИМЕНОВАНИЕ	КОЛ.	ПРИМЕЧАНИЕ
				ДОКУМЕНТАЦИЯ		
А4			1.020-1/83.3-7 06СБ	СБОРОЧНЫЙ ЧЕРТЕЖ		
А3			1.020-1/83.3-7 00ВС	ВЫБОРКА СТАЛИ		
А3			1.020-1/83.3-7 00ТО	ТЕХНИЧЕСКОЕ ОПИСАНИЕ		
			ПЕРЕМЕННЫЕ ДАННЫЕ	ДЛЯ ИСПОЛНЕНИЙ:		
				1.020-1/83.3-7 06 РДП 6.26-50		
				СБОРОЧНЫЕ ЕДИНИЦЫ		
А3	1		1.020-1/83.3-8 06	КАРКАС ПРОСТРАНСТВ. КП-17	1	
				МАТЕРИАЛЫ		
				БЕТОН ТЯЖЕЛЫЙ М300		0.66М3
				1.020-1/83.3-7 06-01 РДП 6.26-70		
				СБОРОЧНЫЕ ЕДИНИЦЫ		
А3	1		1.020-1/83.3-8 06-01	КАРКАС ПРОСТРАНСТВ. КП-18	1	
				МАТЕРИАЛЫ		
				БЕТОН ТЯЖЕЛЫЙ М300		0.66М3
				1.020-1/83.3-7 06-02 РДП 6.26-110		
				СБОРОЧНЫЕ ЕДИНИЦЫ		
А3	1		1.020-1/83.3-8 06-02	КАРКАС ПРОСТРАНСТВ. КП-19	1	
				МАТЕРИАЛЫ		
				БЕТОН ТЯЖЕЛЫЙ М300		0.66М3

НАЧ.ОТД	Волынский		1.020-1/83.3-7 06
Н.КОНТР	Пригорев		
ГЛ.КОНСТР	Шац		
ГИП	Острова		Ригель РДП 6.26-
РАЗРАБ	Носова		
ПРОВЕРИЛ	Осина		
ИСПОЛНИЛ	Васильева		

СТАДИЯ	ЛИСТ	ЛИСТОВ
Р		1

ЦНИИЭП торгово-бытовых зданий и туристских комплексов

ФОРМАТ А4

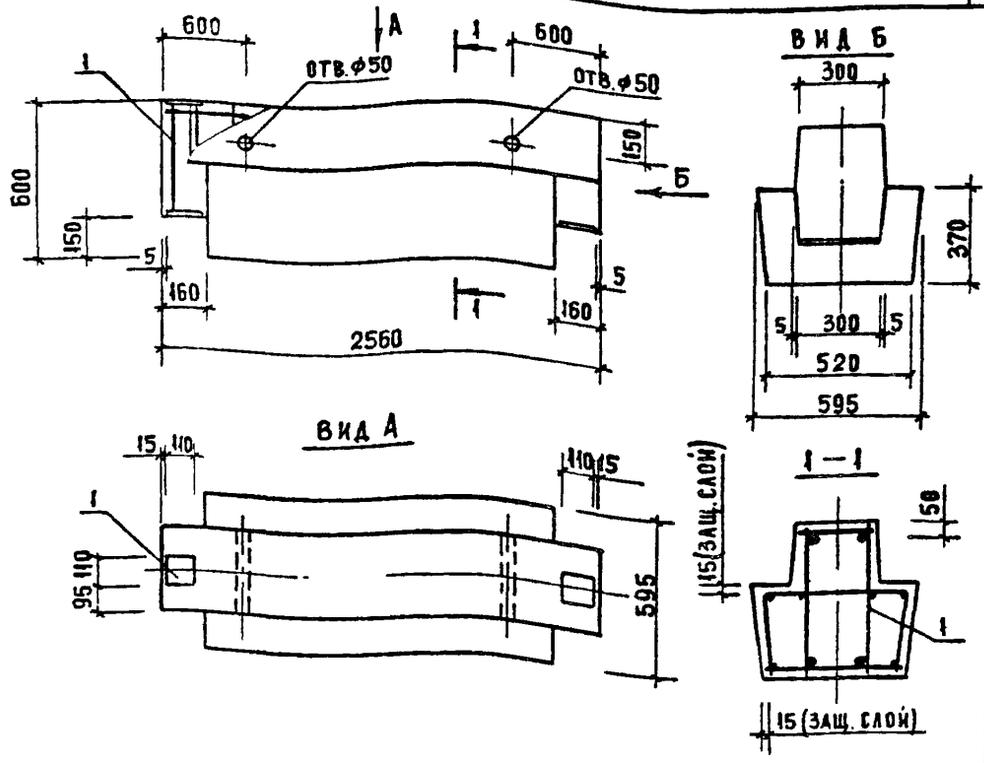

ОБОЗНАЧЕНИЕ	МАРКА
1.020-1/83.3-7 06	РДП 6.26-50
-01	РДП 6.26-70
-02	РДП 6.26-110

НАЧ.ОТД	Волынский		1.020-1/83.3-7 06СБ
Н.КОНТР.	Пригорев		
ГЛ.КОНСТР	Шац		РИГЕЛЬ РДП6.26- СБОРОЧНЫЙ ЧЕРТЕЖ
ГИП	Острова		
ГИП	Осина		
ПРОВЕРИЛ	Чосова		
РАЗРАБОТ	Васильева		

СТАДИЯ	МАССА	МАСШТАБ
Р	1,65т	
ЛИСТ	ЛИСТОВ 1	

ЦНИИЭП торгово-бытовых зданий и туристских комплексов

ВЗАМ.ИНВ.N | ПОДПИСЬ И ДАТА | ИНВ.N ПОДЛ.

ФОРМАТ А4

ФОРМАТ	ЗОНА	ПОЗ	ОБОЗНАЧЕНИЕ	НАИМЕНОВАНИЕ	КОЛ.	ПРИМЕЧАНИЕ
				ДОКУМЕНТАЦИЯ		
А4			I.020-I/83.3-7 07СБ	СБОРОЧНЫЙ ЧЕРТЕЖ		
А3			I.020-I/83.3-7 00ВС	ВЫБОРКА СТАЛИ		
А3			I.020-I/83.3-7 00ТО	ТЕХНИЧЕСКОЕ ОПИСАНИЕ		
				СБОРОЧНЫЕ ЕДИНИЦЫ		
А3	I		I.020-I/83.3-8 07	КАРКАС ПРОСТРАНСТВ. КП-20	I	
				МАТЕРИАЛЫ		
				БЕТОН ТЯЖЕЛЫЙ М300		0.58М3

НАЧ.ОТД.	Волынский	I.020-I/83.3-7 07	
Н.КОНТР.	Пригорев		
ГЛ.КОНСТР.	Шац		
ГИП	Острова	РИГЕЛЬ РОП 6.26-60	СТАДИЯ: Р; ЛИСТ: ; ЛИСТОВ: I
РАЗРАБ.	Васильева		ЦНИИЭП торгово-бытовых зданий и туристских комплексов
ПРОВЕРИЛ	Осина		
ИСПОЛНИЛ	Носова		

Формат А4

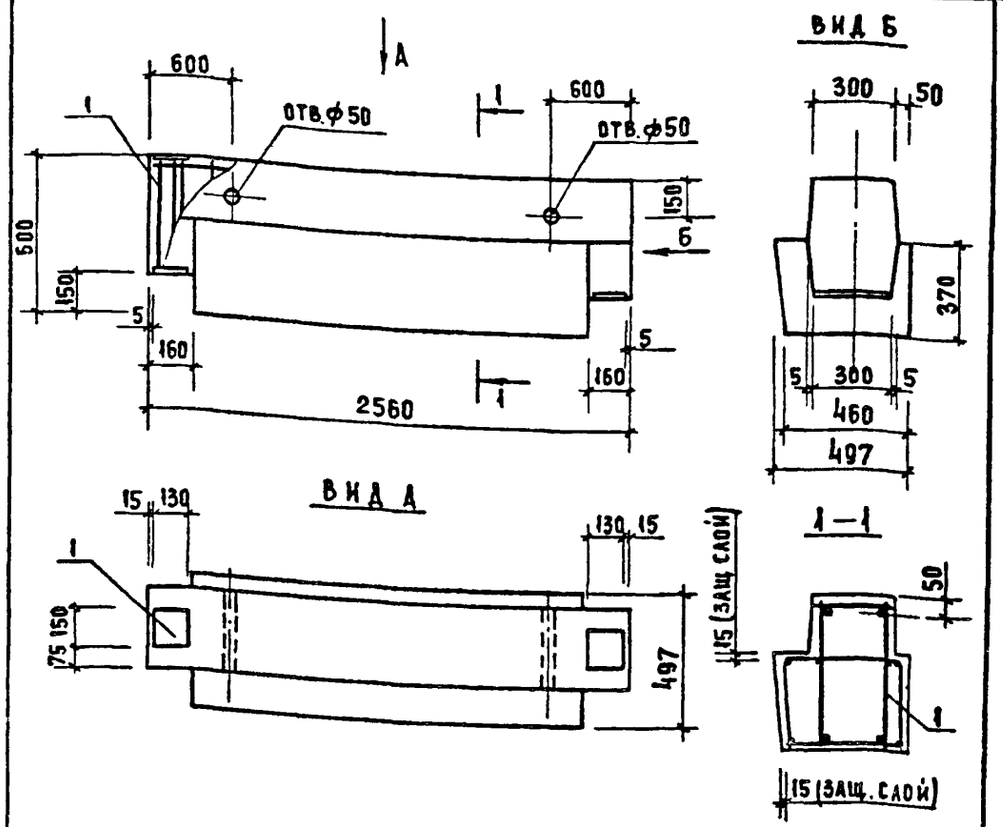

НАЧ.ОТД.	Волынский	I.020-I/83.3-7 07СБ	
Н.КОНТР.	Пригорев		
ГЛ.КОНСТР.	Шац	РИГЕЛЬ РОП 6.26-60 СБОРОЧНЫЙ ЧЕРТЕЖ	СТАДИЯ: Р; МАССА: 1,45т; МАСШТАБ:
ГИП	Острова		ЛИСТ: ; ЛИСТОВ: 1
ГИП	Осина		ЦНИИЭП торгово-бытовых зданий и туристских комплексов
ПРОВЕРИЛ	Носова		
РАЗРАБОТ	Васильева		

ИНВ.N ПОДЛ. | ПОДПИСЬ И ДАТА | ВЗАМ. ИНВ.N

Формат А4

ФОРМАТ	ЗОНА	ПОЗ	ОБОЗНАЧЕНИЕ	НАИМЕНОВАНИЕ	КОЛ.	ПРИМЕЧАНИЕ
				ДОКУМЕНТАЦИЯ		
А4			I.020-I/83.3-7 08СБ	СБОРОЧНЫЙ ЧЕРТЕЖ		
А3			I.020-I/83.3-7 00ВС	ВЫБОРКА СТАЛИ		
А3			I.020-I/83.3-7 00ТО	ТЕХНИЧЕСКОЕ ОПИСАНИЕ		
				СБОРОЧНЫЕ ЕДИНИЦЫ		
А3		I	I.020-I/83.3-8 08	КАРКАС ПРОСТРАНСТВ. КП-21	I	
				МАТЕРИАЛЫ		
				БЕТОН ТЯЖЕЛЫЙ М300		0.48М3

НАЧОТД	ВОЛЫНСКИЙ		I.020-I/83.3-7 08	
НКОНТР	ПРИГОРЕВ			
ГЛКОНСТР	ШАЦ			
ГИП	ОСИНА		РИГЕЛЬ РЛП 6.26-60	СТАДИЯ: Р; ЛИСТ: ; ЛИСТОВ: I
РАЗРАБ	ВАСИЛЬЕВА			ЦНИИЭП торгово-бытовых зданий и туристских комплексов
ПРОВЕРИЛ	ОСТРОВА			
ИСПОЛНИЛ	НОСОВА			

ФОРМАТ А4

ВИД Б

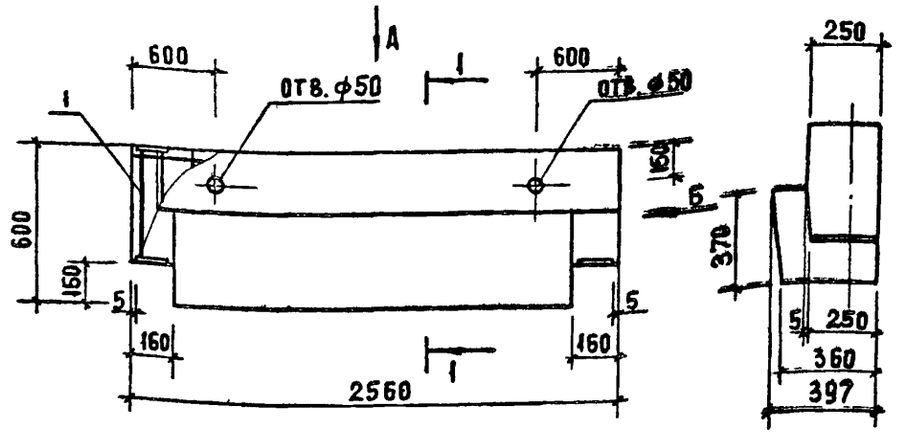

ВИД А

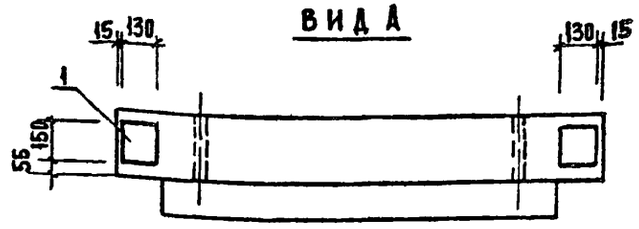

1-1

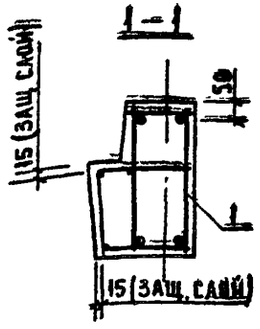

ИНВ.N ПОДЛ. | ПОДПИСЬ И ДАТА | ВЗАИМ.ИНВ.N

НАЧ.ОТД	ВОЛЫНСКИЙ		1.020-1/83.3-7 08СБ	
Н.КОНТР.	ПРИГОРЕВ			
ГЛ.КОНСТР	ШАЦ		РИГЕЛЬ РАП6.26-60 СБОРОЧНЫЙ ЧЕРТЕЖ	СТАДИЯ: Р; МАССА: 1,20т; МАСШТАБ:
ГИП	ОСТРОВА			ЛИСТ: ; ЛИСТОВ: 1
ГИП	ОСИНА			ЦНИИЭП торгово-бытовых зданий и туристских комплексов
ПРОВЕРИЛ	НОСОВА			
РАЗРАБОТ	ВАСИЛЬЕВА			

ФОРМАТ А4

НАИМЕНОВАНИЕ	КОЛИЧЕСТВО НА МАРКУ																			
	РДП 6 .86 -50 АТ-У	РДП 6 .86 -70 АТ-У	РДП 6 .86 -90 АТ-У	РДП 6 .86 -11 0АТ-У	РОП 6 .86 -30 АТ-У	РОП 6 .86 -40 АТ-У	РОП 6 .86 -60 АТ-У	РДП 6 .56 -50	РДП 6 .56 -70	РДП 6 .56 -90	РДП 6 .56 -11 0	РОП 6 .56 -30	РОП 6 .56 -40	РОП 6 .56 -60	РЛП 6 .56 -45	РЛП 6 .56 -60	РДП 6 .26 -50	РДП 6 .26 -70	РДП 6 .26 -11 0	РОП 6 .26 -60
НАПРЯГАЕМАЯ АРМАТУРА																				
АРМАТУРА КЛАССА																				
АТ-У ГОСТ 10884-81																				
Ф18	-	-	-	-	65.85	-	-	-	-	-	-	-	-	-	-	-	-	-	-	-
Ф20	-	-	-	-	-	81.28	-	-	-	-	-	-	-	-	-	-	-	-	-	-
Ф22	122.9	-	-	-	-	-	-	-	-	-	-	-	-	-	-	-	-	-	-	-
Ф25	-	158.6	-	-	-	-	126.9	-	-	-	-	-	-	-	-	-	-	-	-	-
Ф28	-	-	199.0	119.4	-	-	-	-	-	-	-	-	-	-	-	-	-	-	-	-
Ф32	-	-	-	104.0	-	-	-	-	-	-	-	-	-	-	-	-	-	-	-	-
ИТОГО КЛАССА АТ-У	122.9	158.6	199.0	223.4	65.85	81.28	126.9	-	-	-	-	-	-	-	-	-	-	-	-	-
ВСЕГО НАПРЯГАЕМОЙ АРМАТУРЫ	122.9	158.6	199.0	223.4	65.85	81.28	126.9	-	-	-	-	-	-	-	-	-	-	-	-	-
ИЗДЕЛИЯ АРМАТУРНЫЕ																				
АРМАТУРА КЛАССА																				
А-I ГОСТ 5781-82																				
Ф8	-	-	-	-	-	-	-	6.810	6.810	-	-	-	-	-	-	-	2.607	2.607	2.607	-
Ф10	7.626	-	-	-	-	-	-	1.925	1.925	12.56	10.64	16.93	16.93	-	-	-	1.925	1.925	1.925	10.25
Ф12	0.906	11.12	11.12	-	21.16	20.26	-	-	-	-	2.913	1.456	-	24.97	20.75	20.75	-	-	-	1.456
Ф14	-	1.232	1.232	15.32	2.078	1.232	26.03	-	-	-	-	-	2.078	-	1.836	-	-	-	-	-
Ф16	-	-	-	1.641	-	2.840	7.322	-	-	-	-	-	-	2.840	-	2.525	-	-	-	-
ИТОГО КЛАССА А-I	8.531	12.35	12.35	16.96	23.24	24.33	33.35	8.735	8.735	12.56	13.55	18.39	19.01	27.81	22.59	23.28	4.532	4.532	4.532	11.71
А-III ГОСТ 5781-82																				
Ф6	5.009	5.009	20.86	30.98	21.81	21.81	10.07	-	-	-	11.35	-	-	5.673	-	5.673	-	-	4.863	2.431
Ф8	1.216	1.216	1.216	1.216	0.608	0.608	30.51	17.42	17.42	0.924	0.924	0.608	0.608	0.608	0.608	0.608	8.714	8.714	8.714	0.608
Ф10	51.55	5.627	-	-	5.331	5.331	5.331	8.268	8.268	34.03	32.60	29.74	-	-	-	-	4.566	4.566	4.566	15.30
Ф12	-	66.10	74.20	8.098	64.04	-	-	-	-	-	2.060	-	42 80	32.96	42.80	32.96	-	-	-	-
Ф14	4.590	-	-	89.92	-	87.12	87.12	4.542	-	-	-	4.542	-	-	-	-	4.542	4.542	4.542	4.542
Ф16	26.95	6.312	6.312	-	33.26	6.312	-	-	5.933	5.933	5.933	12.94	18.87	23.42	5.933	23.42	7.385	-	-	7.385
Ф18	-	-	-	8.392	-	34.13	8.392	-	-	-	-	21.34	-	16.38	-	16.38	-	9.351	-	-
Ф20	-	-	-	-	-	-	-	20.22	-	-	-	-	-	-	-	-	-	-	11.54	-
Ф22	-	-	-	-	-	-	50.97	31.87	-	-	-	-	31.87	-	-	-	-	-	-	-
Ф25	-	65.76	-	-	-	-	-	-	31.57	-	-	-	-	-	-	-	-	-	-	-
Ф28	-	-	-	53.13	-	-	-	-	51.59	91.19	-	-	-	51.59	51 59	51.59	-	-	-	-
Ф32	-	-	107.8	107.8	-	-	-	-	-	-	119.1	-	-	-	-	-	-	-	-	-
ИТОГО КЛАССА А-III	89.32	150.0	210.4	299.5	125.1	155.3	192.4	82.32	114.8	132 1	172.0	69.16	94.15	130.6	100.9	130.6	25.21	27.17	34.22	30.27
ВР-I ГОСТ 6727-80																				
Ф5	26.66	26.66	16.74	10.40	16.00	16.00	12.83	11.42	11.42	11.42	4.320	10.94	10.94	7.386	5.712	2.160	4.863	4.863	1.818	3.132
ИТОГО КЛАССА ВР-I	26.66	26.66	16.74	10.40	16.00	16.00	12.83	11.42	11.42	11.42	4.320	10.94	10.94	7.386	5.712	2.160	4.863	4.863	1.818	3.132
ВСЕГО ИЗДЕЛИЙ АРМАТУРНЫХ	124.5	189.0	239.4	326.9	164.3	195.6	238.6	102.5	134.9	156.1	189.9	98.49	124.1	165.8	129.2	156.1	34.60	36.57	40.57	45.11

НАЧ.ОТД.	СИТНИК	
Н.КОНТР.	ЕГУНОВ	
ГЛ.СПЕЦ.	ЛИНЧУК	
ПРОВЕРИЛ	ПОЛОВ	
РАЗРАБ.	ГРИГОР	

1.020-1/83.3-7 ОВС

ВЕДОМОСТЬ РАСХОДА СТАЛИ НА ЭЛЕМЕНТ, КГ

СТАДИЯ	ЛИСТ	ЛИСТОВ
Р	1	3

ГОСГРАЖДАНСТРОЙ
КиевЗНИИЭП

ФОРМАТ А3

НАИМЕНОВАНИЕ	КОЛИЧЕСТВО НА МАРКУ																			
	РДП 6 .86 -50 АТ-У	РДП 6 .86 -70 АТ-У	РДП 6 .86 -90 АТ-У	РДП 6 .86 -110 АТ-У	РОП 6 .86 -30 АТ-У	РОП 6 .86 -40 АТ-У	РОП 6 .86 -60 АТ-У	РДП 6 .56 -50	РДП 6 .56 -70	РДП 6 .56 -90	РДП 6 .56 -110	РОП 6 .56 -30	РОП 6 .56 -40	РОП 6 .56 -60	РЛП 6 .56 -45	РДП 6 .56 -60	РДП 6 .26 -50	РДП 6 .26 -70	РДП 6 .26 -110	РОП 6 .26 -60
ИЗДЕЛИЯ ЗАКЛАДНЫЕ																				
АРМАТУРА КЛАССА																				
А-III ГОСТ 5781-82																				
Ф10	0.987	0.987	0.987	0.987	-	-	-	0.987	0.987	0.987	0.987	-	-	-	-	-	0.987	0.987	0.987	-
Ф12	-	-	-	-	1.776	8.383	1.776	3.054	-	-	-	4.830	1.776	1.776	1.776	1.776	3.054	3.054	3.054	4.830
Ф14	13.14	13.14	-	-	4.155	-	8.988	-	4.155	4.155	-	-	4.155	-	4.155	-	-	-	-	-
Ф16	-	-	17.17	11.74	-	5.428	-	-	-	-	5.428	-	-	5.428	-	5.428	5.050	.050	-	-
Ф18	-	-	-	6.714	-	-	6.714	7.193	-	-	-	7.193	-	-	-	-	-	-	7.193	7.193
Ф20	9.864	-	-	-	9.864	-	-	-	9.864	-	-	-	9.864	-	-	-	-	-	-	-
Ф22	-	13.13	-	-	-	-	-	-	-	13.13	-	-	-	-	11.94	-	-	-	-	-
Ф25	-	-	18.48	-	-	18.48	-	-	-	-	18.48	-	-	18.48	-	15.40	-	-	-	-
Ф28	-	-	-	25.12	-	-	25.12	-	-	-	-	-	-	-	-	-	-	-	-	-
ИТОГО КЛАССА А-III	23.99	27.26	36.64	44.56	15.80	32 29	42 59	11.23	15.01	18.27	24.90	12.02	15.80	25.68	17.87	22.60	9.091	9.091	11.23	12.02
ВР-I ГОСТ 6727-80																				
Ф5	0.117	0.117	0.117	0.117	0.117	0.117	0.117	-	-	-	-	-	-	-	-	-	-	-	-	-
ИТОГО КЛАССА ВР-I	0.117	0.117	0.117	0.117	0.117	0.117	0.117	-	-	-	-	-	-	-	-	-	-	-	-	-
ПРОКАТ МАРКИ ВСТ3КП																				
ГОСТ 103-76																				
-8Х110	1.520	1.520	1.520	1.520	-	-	-	1.520	1.520	1.520	1.520	-	-	-	-	-	1.520	1.520	1.520	-
-10Х130	-	-	-	-	3.061	3.061	3.061	-	-	-	-	3.061	3.061	3.061	3.061	3.061	-	-	-	3.061
-10Х150	-	-	-	-	-	-	-	7.065	-	-	-	7.065	-	-	-	-	7.065	7.065	7.065	7.065
-12Х150	8.478	8.478	8.478	-	8.478	8.478	-	-	8.478	8.478	8.478	-	8.478	8.478	14.13	14.13	-	-	-	-
-12Х210	5.341	5.341	5.341	5.341	5.341	5.341	5.341	-	-	-	-	-	-	-	-	-	-	-	-	-
-14Х150	-	-	-	9.891	-	-	9.891	-	-	-	-	-	-	-	-	-	-	-	-	-
ИТОГО ГОСТ 103-76	15.34	15.34	15.34	16.75	16.88	16.88	18.29	8.585	9.998	9.998	9.998	10.13	11.54	11.54	17.19	17.19	8.585	8.585	8.585	10.13
ИТОГО МАРКИ ВСТ3КП	15.34	15.34	15.34	16.75	16.88	16.88	18.29	8.585	9.998	9.998	9.998	10.13	11.54	11.54	17.19	17.19	8.585	8.585	8.585	10.13
ВСЕГО ИЗДЕЛИЙ ЗАКЛАДНЫХ	39.45	42.72	52.09	61.43	32.79	49.29	61.00	19.82	25.00	28.27	34.89	22.15	27.33	37.22	35.06	39.80	17.68	17.68	19.82	22.15
ОБЩИЙ РАСХОД	286.9	390.4	490.5	611.7	262.9	326.2	426.5	122.3	159.9	184.3	224.8	120.6	151.4	203.0	164.3	195.9	52.28	54.24	60.39	67.26

НАИМЕНОВАНИЕ	КОЛИЧЕСТВО НА МАРКУ РЛП 6.26-60
ИЗДЕЛИЯ АРМАТУРНЫЕ	
АРМАТУРА КЛАССА	
А-I ГОСТ 5781-82	
Ф10	8.590
Ф12	1.279
ИТОГО КЛАССА А-I	9.868
А-III ГОСТ 5781-82	
Ф6	2.431
Ф8	0.608
Ф10	15.30
Ф14	4.542
Ф16	7.385
ИТОГО КЛАССА А-III	30.27
ВР-I ГОСТ 6727-80	
Ф5	0.909
ИТОГО КЛАССА ВР-I	0.909
ВСЕГО ИЗДЕЛИЙ АРМАТУРНЫХ	41.04
ИЗДЕЛИЯ ЗАКЛАДНЫЕ	
АРМАТУРА КЛАССА	
А-III ГОСТ 5781-82	
Ф12	4.830
Ф18	7.193
ИТОГО КЛАССА А-III	12.02
ПРОКАТ МАРКИ ВСТ3КП	
ГОСТ 103-76	
-10Х130	3.061
-10Х150	5.887
ИТОГО ГОСТ 103-76	8.949
ИТОГО МАРКИ ВСТ3КП	8.949
ВСЕГО ИЗДЕЛИЙ ЗАКЛАДНЫХ	20.97
ОБЩИЙ РАСХОД	62.02

gost.e-ecolog.ru