ТИПОВЫЕ КОНСТРУКЦИИ, ИЗДЕЛИЯ И УЗЛЫ ЗДАНИЙ И СООРУЖЕНИЙ

СЕРИЯ 1.020-1/83

КОНСТРУКЦИИ КАРКАСА МЕЖВИДОВОГО ПРИМЕНЕНИЯ ДЛЯ МНОГОЭТАЖНЫХ ОБЩЕСТВЕННЫХ ЗДАНИЙ, ПРОИЗВОДСТВЕННЫХ И ВСПОМОГАТЕЛЬНЫХ ЗДАНИЙ ПРОМЫШЛЕННЫХ ПРЕДПРИЯТИЙ

ВЫПУСК 3-6

РИГЕЛИ ВЫСОТОЙ 450мм ПРОЛЕТОМ 3,0 И 6,0м ДЛЯ ОПИРАНИЯ РЕБРИСТЫХ ПЛИТ ПЕРЕКРЫТИЯ. АРМАТУРНЫЕ И ЗАКЛАДНЫЕ ИЗДЕЛИЯ

РАБОЧИЕ ЧЕРТЕЖИ

Вып. 3-6

19851
ЦЕНА 1-44

gost.e-ecolog.ru

ЦЕНТРАЛЬНЫЙ ИНСТИТУТ ТИПОВОГО ПРОЕКТИРОВАНИЯ
ГОССТРОЯ СССР

Москва. А-445. Смольная ул., 22

Сдано в печать V 1987 года

Заказ № 6987 Тираж 1860 экз.

ТИПОВЫЕ КОНСТРУКЦИИ, ИЗДЕЛИЯ И УЗЛЫ ЗДАНИЙ И СООРУЖЕНИЙ

СЕРИЯ 1.020-1/83

КОНСТРУКЦИИ КАРКАСА МЕЖВИДОВОГО ПРИМЕНЕНИЯ ДЛЯ МНОГОЭТАЖНЫХ ОБЩЕСТВЕННЫХ ЗДАНИЙ, ПРОИЗВОДСТВЕННЫХ И ВСПОМОГАТЕЛЬНЫХ ЗДАНИЙ ПРОМЫШЛЕННЫХ ПРЕДПРИЯТИЙ

ВЫПУСК 3-6

РИГЕЛИ ВЫСОТОЙ 450мм ПРОЛЕТОМ 3,0 И 6,0м ДЛЯ ОПИРАНИЯ РЕБРИСТЫХ ПЛИТ ПЕРЕКРЫТИЯ. АРМАТУРНЫЕ И ЗАКЛАДНЫЕ ИЗДЕЛИЯ

РАБОЧИЕ ЧЕРТЕЖИ

РАЗРАБОТАНЫ:

ЦНИИпромзданий
ГЛ. ИНЖ. ИН-ТА В. ГРАНЕВ
НАЧ. ОТДЕЛА Э. КОДЫШ
ГЛ. ИНЖ. ПРОЕКТА И. ВАЛЁНКОВА

ЦНИИЭП торгово-бытовых зданий и туристских комплексов
ДИРЕКТОР ИН-ТА В. ЛЕПОКИЙ
НАЧ. ОТДЕЛА Б. ВОЛЫНСКИЙ

Гипростроммаш
ГЛ. ИНЖ. ИН-ТА В. БУЗИНОВ
ГЛ. ТЕХНОЛОГ ОТДЕЛА
АРМАТУР. РАБОТ Т. ЗАНЕВСКАЯ

НИИЖБ Госстроя СССР
ЗАМ. ДИРЕКТОРА ИН-ТА Н. КОРОВИН
РУК. ЛАБОРАТОРИИ Г. БЕРДИЧЕВСКИЙ
ЗАВ. СЕКТОРОМ А. ЗАЙЕСОВ

НИИСК Госстроя СССР
ЗАМ. ДИРЕКТОРА ПО НАУЧНОЙ РАБОТЕ П. КРИВОШЕЕВ
ЗАВ. ЛАБОРАТОРИЕЙ Б. КОВТУНОВ
РУК. СЕКТОРА Д. ВАЛЬЧУК

УТВЕРЖДЕНЫ Госстроем СССР
ПОСТАНОВЛЕНИЕ ОТ 13.07.1984 г. N 112
ВВЕДЕНЫ В ДЕЙСТВИЕ С 01.09.1984 г

Содержание	Наименование	Стр.
1.020-1/83. 3-6 00	Содержание	2
1.020-1/83. 3-6 00ПЗ	Пояснительная записка	2
1.020-1/83. 3-6 01	Каркас плоский КР1 ÷ КР7	3
1.020-1/83. 3-6 02	Каркас плоский КР8 ÷ КР13	5
1.020-1/83. 3-6 03	Сетки С1 ÷ С9	7
1.020-1/83. 3-6 04	Сетки С10 ÷ С16	10
1.020-1/83. 3-6 05	Сетки С21 ÷ С24	12
1.020-1/83. 3-6 06	Сетки С25 ÷ С27	14
1.020-1/83. 3-6 07	Сетки С28 ÷ С30	15
1.020-1/83. 3-6 08	Сетки С31, С32	17
1.020-1/83. 3-6 09	Сетки С33, С34	18
1.020-1/83. 3-6 10	Сетка С35	19
1.020-1/83. 3-6 11	Сетка С36	19
1.020-1/83. 3-6 12	Изделие закладное сборное. СМН1 ÷ СМН5	20
1.020-1/83. 3-6 13	Изделие закладное сборное СМН6, СМН7	23
1.020-1/83. 3-6 14	Изделие закладное МН1 ÷ МН9	25
1.020-1/83. 3-6 15	Изделие закладное МН10 ÷ МН12	29
1.020-1/83. 3-6 16	Изделие закладное МН13 ÷ МН15	31
1.020-1/83. 3-6 17	Изделие закладное МН16, МН17	33
1.020-1/83. 3-6 18	Изделие закладное МН18, МН19	35
1.020-1/83. 3-6 19	Стержень гнутый	35
1.020-1/83. 3-6 20	Стержень гнутый	36

1. Общая часть

Настоящий Выпуск содержит рабочие чертежи плоских арматурных изделий, закладных деталей и отдельных стержней для ригелей высотой 450мм под ребристые плиты по Выпуску 3-4.

Указания по изготовлению арматурных изделий и закладных деталей приведены в Выпуске 0-7 "Указания по заводской технологии изготовления изделий."

Изготовление указанных элементов должно быть организовано на современном оборудовании и отвечать требованиям соответствующих ГОСТов и СНиПов.

Изделие закладное сборное марок СМН1 ÷ СМН7 должно изготовляться в кондукторе. Элементы закладной детали МН15÷МН17 должны быть оцинкованы или защищены от коррозии специальным покрытием в соответствии с СНиП II-28-73*.

Все элементы должны маркироваться и складироваться по маркам в специальной таре.

Формат	Зона	Поз.	Обозначение	Наименование	Кол.	Примечание
				Документация		
			1.020-1/83.3-6 01 СБ	Сборочный чертеж		
			1.020-1/83.3-6 00 ПЗ	Пояснительная записка		
			Переменные данные для исполнений:			
			1.020-1/83.3-6 01	(КР1)		
				Детали		
				Стержни отд. ГОСТ 5781-82		
Б4		1	10.013.5540	⌀10 А III L = 5540 мм	1	3,42 кг
Б4		2	10.013.4860	⌀10 А III L = 4860 мм	1	3,00 кг
Б4		3	8.013.430	⌀8 А III L = 430 мм	25	4,25 кг
Б4		4	6.013.4860	⌀6 А III L = 4860 мм	1	1,08 кг
			1.020-1/83.3-6 01-01	(КР2)		
				Детали		
				Стержни отд. ГОСТ 5781-82		
Б4		1	16.013.5540	⌀16 А III L = 5540 мм	1	8,74 кг
Б4		2	10.013.430	⌀10 А III L = 4860 мм	1	3,00 кг
Б4		3	10.013.430	⌀10 А III L = 430 мм	25	6,63 кг
Б4		4	6.013.4860	⌀6 А III L = 4860 мм	1	1,08 кг

Нач. отд.	Кодыш	[signature]
Н. контр.	Валенкова	[signature]
Гл. инж.	Валенкова	[signature]
Рук. гр.	Бочарова	[signature]
Провер.	Ермакова	[signature]
Разраб.	Ясавкина	

1.020-1/83.3-6 01

Каркас плоский КР1 ÷ КР7

Стадия	Лист	Листов
Р	1	4

ЦНИИПРОМЗДАНИЙ

Формат	Зона	Поз.	Обозначение	Наименование	Кол.	Примечание
			1.020-1/83.3-6 01-02	(КР3)		
				Детали		
				Стержни отд. ГОСТ 5781-82		
Б4		1	18.013.5540	⌀18 А III L = 5540 мм	1	11,07 кг
Б4		2	10.013.4860	⌀10 А III L = 4860 мм	1	3,00 кг
Б4		3	10.013.430	⌀10 А III L = 430 мм	25	6,63 кг
Б4		4	6.013.4860	⌀6 А III L = 4860 мм	1	1,08 кг
			1.020-1/83.3-6 01-03	(КР4)		
				Детали		
				Стержни отд. ГОСТ 5781-82		
Б4		1	25.013.5540	⌀25 А III L = 5540 мм	1	21,35 кг
Б4		2	12.013.430	⌀12 А III L = 4860 мм	1	4,32 кг
Б4		3	12.013.430	⌀12 А III L = 430 мм	25	9,55 кг
Б4		4	6.013.4860	⌀6 А III L = 4860 мм	1	1,08 кг

Инв. № подл. | Подпись и дата | Взам. инв. №

1.020-1/83.3-6 01

Лист 2

Формат	Зона	Поз.	Обозначение	Наименование	Кол.	Приме-чание
			1.020-1/83.3-6.01-04	(КР5)		
				Детали		
				Стержни отд. гост 5781-82		
БЧ		1	12.013.5540	ф12 AIII L = 5540 мм	1	4,92 кг
БЧ		2	12.013.4860	ф12 AIII L = 4860 мм	1	4,32 кг
БЧ		3	12.013.430	ф12 AIII L = 430 мм	25	9,55 кг
БЧ		4	6.013.4860	ф6 AIII L = 4860 мм	1	1,08 кг
			1.020-1/83.3-6.01-05	(КР6)		
				Детали		
				Стержни отд. гост 5781-82		
БЧ		1	16.013.5540	ф16 AIII L = 5540 мм	1	8,74 кг
БЧ		2	14.013.4860	ф14 AIII L = 4860 мм	1	5,87 кг
БЧ		3	14.013.430	ф14 AIII L = 430 мм	25	13,00 кг
БЧ		4	6.013.4860	ф6 AIII L = 4860 мм	1	1,08 кг

Формат	Зона	Поз.	Обозначение	Наименование	Кол.	Приме-чание
			1.020-1/83.3-6.01-06	(КР7)		
				Детали		
				Стержни отд. гост 5781-82		
БЧ		1	14.013.5540	ф14 AIII L = 5540 мм	1	6,70 кг
БЧ		2	14.013.4860	ф14 AIII L = 4860 мм	1	5,87 кг
БЧ		3	14.013.430	ф14 AIII L = 430 мм	25	13,00 кг
БЧ		4	6.013.4860	ф6 AIII L = 4860 мм	1	1,08 кг

Инв. № подл. | Подпись и дата | Взам. инв. №

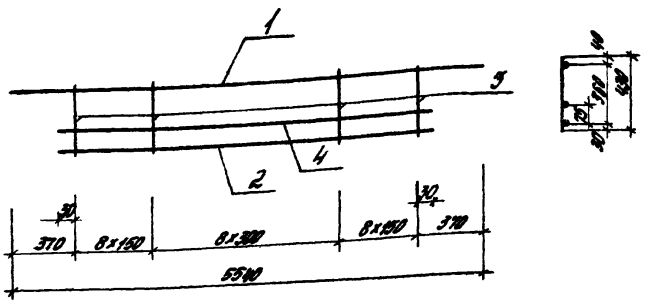

Обозначение	Марка	Масса кг
1.020-1/83.3-6 01	КР1	11,75
01	КР2	19,45
02	КР3	21,80
03	КР4	36,30
04	КР5	19,90
05	КР6	28,70
06	КР7	26,65

Формат	Зона	Поз.	Обозначение	Наименование	Кол.	Примечание
				Документация		
			1.020-1/83.3-6 02СБ	Сборочный чертеж		
			1.020-1/83.3-6 00ПЗ	Пояснительная записка		
			1.020-1/83.3-6 02	(КР 8)		
				Детали		
				Стержни отд. ГОСТ 5781-82		
54		1	10.013.2540	Ф 10А III L = 2540 мм	1	1,57 кг
54		2	18.013.2220	Ф 18 III L = 2220 мм	1	4,41 кг
54		3	8.013.430	Ф 8А III L = 430 мм	13	2,21 кг
54		4	6.013.2220	Ф 6А III L = 2220 мм	1	0,49 кг
			1.020-1/83.3-6 02-01	(КР 9)		
				Детали		
				Стержни отд. ГОСТ 5781-82		
54		1	10.013.2540	Ф 10А III L = 2540 мм	1	1,57 кг
54		2	20.013.2220	Ф 20А III L = 2220 мм	1	5,47 кг
54		3	8.013.430	Ф 8А III L = 430 мм	13	2,21 кг
54		4	6.013.2220	Ф 6А III L = 2220 мм	1	0,49 кг

Взам. инв. №

Подпись и дата

Инв. № подл.

Нач. отд.	Кодыш	
Нормакон.	Валенкова	
Гл. инж. пр.	Валенкова	
Рук. гр.	Бочарова	
Ст. инж.	Ермакова	
Проверил	Ясавкина	
Разработ.	Ясавкина	

1.020-1/83.3-6 01СБ

Каркас плоский КР1 ÷ КР7. Сборочный чертеж

Стадия	Масса	Масштаб
Р	см. табл.	
Лист	Листов 1	

ЦНИИПРОМЗДАНИЙ

Нач. отд.	Кодыш	
Нормакон.	Валенкова	
Гл. инж. пр.	Валенкова	
Рук. гр.	Бочарова	
Проверил	Ермакова	
Разработ.	Ясавкина	

1.020-1/83.3-6 02

Каркас плоский КР8 ÷ КР13

Стадия	Лист	Листов
Р	1	3

ЦНИИПРОМЗДАНИЙ

19851 6

Формат	Зона	Поз.	Обозначение	Наименование	Кол.	Примечание
			1.020-1/83.3-6 02-02	(КР 10)		
				Детали		
				Стержни отд. ГОСТ 5781-82		
БЧ		1	10.013. 2540	ф 10 А III L = 2540 мм	1	1,57 кг
БЧ		2	25.013. 2220	ф 25 А III L = 2220 мм	1	8.55 кг
БЧ		3	10.013. 430	ф 10 А III L = 430 мм	13	3,45 кг
БЧ		4	6. 013. 2220	ф 6 А III L = 2220 мм	1	0,49 кг
			1.020-1/83.3-6 02-03	(КР 11)		
				Детали		
				Стержни отд ГОСТ 5781-82		
БЧ		1	10.013 2540	ф 10 А III L = 2540 мм	1	1,57 кг
БЧ		2	16.013. 2220	ф 16 А III L = 2220 мм	1	3,50 кг
БЧ		3	8. 013. 430	ф 8 А III L = 430 мм	13	2,21 кг
БЧ		4	6. 013. 2220	ф 6 А III L = 2220 мм	1	0,49 кг
			1.020-1/83.3-6 02-04	(КР 12)		
				Детали		
				Стержни отд. ГОСТ 5781-82		
БЧ		1	10.013. 2540	ф 10 А III L = 2540 мм	1	1,57 кг
БЧ		2	18.013. 2220	ф 18 А III L = 2220 мм	1	4,44 кг
БЧ		3	10. 013. 430	ф 10 А III L = 430 мм	13	3,45 кг
БЧ		4	6.013. 2220	ф 6 А III L = 2220 мм	1	0,49 кг

Формат	Зона	Поз.	Обозначение	Наименование	Кол.	Примечание
			1.020-1/83.3-6 02-05	(КР 13)		
				Детали		
				Стержни отд. ГОСТ 5781-82		
БЧ		1	10. 013. 2540	ф 10 А III L = 2540 мм	1	1,57 кг
БЧ		2	16.013. 2220	ф 16 А III L = 2220 мм	1	3,50 кг
БЧ		3	10.013. 430	ф 10 А III L = 430 мм	13	3,45 кг
БЧ		4	6.013. 2220	ф 6 А III L = 2220 мм	1	0,49 кг

Инв. № подл. | Подпись и дата | Взам. инв. №

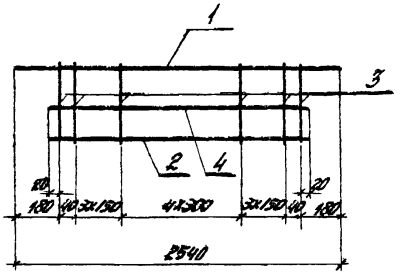

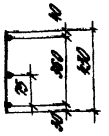

Обозначение	Марка	Масса кг
1.020-1/83.3-6 02	КР8	8.70
-01	КР9	9.75
-02	КР10	14.06
-03	КР11	7.80
-04	КР12	9.95
-05	КР13	9.01

Формат	Зона	Поз.	Обозначение	Наименование	Кол.	Примечание
				Документация		
			1.020-1/83.3-6 03СБ	Сборочный чертеж		
			1.020-1/83.3-6 00ПЗ	Пояснительная записка		
			Переменные данные для исполнений:			
			1.020-1/83.3-6 03	(С1)		
				Детали		
				Стержни отд. ГОСТ6727-80		
Б4		1	5.031.390	Ф5ВрI L = 390 мм	33	2,00 кг
Б4		2	5.031.4840	Ф5ВрI L = 4840 мм	1	0,75 кг
Б4		3	5.031.4840	Ф5ВрI L = 4840 мм	1	0,75 кг
			1.020-1/83.3-6 03-01	(С2)		
				Детали		
Б4		1	6.013.390	Стержень отд. ГОСТ5781-82		
				Ф6АIII L = 390 мм	33	2,86 кг
Б4		2	6.013.4840	Стержень отд. ГОСТ5781-82		
				Ф8АIII L = 4840 мм	1	1,08 кг
Б4		3	5.031.4840	Стержень отд. ГОСТ6727-80		
				Ф5ВрI L = 4840 мм	1	0,75 кг

Взам. инв. №

Подпись и дата

Инв. № подл.

Нач. отд.	Кодыш	
Нормокон.	Валенкова	
Гл. инж. пр.	Валенкова	
Рук. гр.	Бочарова	
Ст. инж.	Ермакова	
Провер.	Асавкина	
Разраб.	Лебина	

1.020-1/83.3-6 02СБ

Каркас плоский КР8 ÷ КР13. Сборочный чертеж

Стадия	Масса	Масштаб
Р	см. табл.	

Лист | Листов 1

ЦНИИПРОМЗДАНИЙ

Нач. отд.	Кодыш	
Нормокон.	Валенкова	
Гл. инж. пр.	Валенкова	
Рук. гр.	Бочарова	
Ст. инж.	Ермакова	
Провер.	Асавкина	

1.020-1/83.3-6 03

Сетки С1 ÷ С9

Стадия	Лист	Листов
Р	1	4

ЦНИИПРОМЗДАНИЙ

Формат	Зона	Поз.	Обозначение	Наименование	Кол	Примечание
			1.020-1/83.3-6 03-02	(С3)		
				Детали		
БЧ		1	8.013.390	Стержень отд. ГОСТ 5781-82		
				ф8 А III L = 390 мм	33	5,1 кг
БЧ		2	8.013.4840	Стержень отд. ГОСТ 5781-82		
				ф8 А III L = 4840 мм	1	1,9 кг
БЧ		3	5.031.4840	Стержень отд. ГОСТ 6727-80		
				ф5 В-I L = 4840 мм	1	0,75 кг
			1.020-1/83.3-6 03-03	(С4)		
				Детали		
БЧ		1	10.013.390	Стержень отд. ГОСТ 5781-82		
				ф10 А III L = 390 мм	33	7,94 кг
БЧ		2	10.013.4840	Стержень отд. ГОСТ 5781-82		
				ф10 А III L = 4840 мм	1	3,00 кг
БЧ		3	5.031.4840	Стержень отд. ГОСТ 6727-80		
				ф5 В-I L = 4840 мм	1	0,75 кг

Формат	Зона	Поз.	Обозначение	Наименование	Кол	Примечание
			1.020-1/83.3-6 03-04	(С5)		
				Детали		
БЧ		1	5.031.460	Стержень отд. ГОСТ 6727-80		
				ф5 В-I L = 460 мм	33	2,34 кг
БЧ		2	5.031.4840	ф5 В-I L = 4840 мм	1	0,75 кг
БЧ		3	5.031.4840	ф5 В-I L = 4840 мм	1	0,75 кг
			1.020-1/83.3-6 03-05	(С6)		
				Детали		
БЧ		1	8.013.460	Стержень отд. ГОСТ 5781-82		
				ф8 А III L = 460 мм	33	3,37 кг
БЧ		2	8.013.4840	Стержень отд. ГОСТ 5781-82		
				ф8 А III L = 4840 мм	1	1,08 кг
БЧ		3	5.031.4840	Стержень отд. ГОСТ 6727-80		
				ф5 В-I L = 4840 мм	1	0,75 кг
			1.020-1/83.3-6 03-06	(С7)		
				Детали		
БЧ		1	10.013.460	Стержень отд. ГОСТ 5781-82		
				ф10 А III L = 460 мм	33	9,37 кг
БЧ		2	10.013.4840	Стержень отд. ГОСТ 5781-82		
				ф10 А III L = 4840 мм	1	3,00 кг
БЧ		3	5.031.4840	Стержень отд. ГОСТ 6727-80		
				ф5 В-I L = 4840 мм	1	0,75 кг

Инв. № подл. | Подпись и дата | Взам. инв. №

Марка	Поз.	Обозначение	Наименование	Кол.	Примечание
		1.020-1/83.3-6 03-07	(С8)		
			Детали		
БУ	1	8.013.360	Стержень отд. ГОСТ 5781-82		
			Ø10 AIII L = 360 мм	33	4,70 кг
БУ	2	8.013.4840	Стержень отд. ГОСТ 5781-82		
			Ø10 AIII L = 4840 мм	1	1,90 кг
БУ	3	5.031.4840	Стержень отд. ГОСТ 7372-80		
			Ø5 BI L = 4840 мм	1	0,75 кг
		1.020-1/83.3-6 03-08	(С9)		
			Детали		
БУ	1	10.013.360	Стержень отд. ГОСТ 5781-82		
			Ø10 AIII L = 360 мм	33	7,83 кг
БУ	2	10.013.4840	Стержень отд. ГОСТ 5781-82		
			Ø10 AIII L = 4840 мм	1	3,00 кг
БУ	3	5.031.4840	Стержень отд. ГОСТ 7372-80		
			Ø5 BI L = 4840 мм	1	0,75 кг

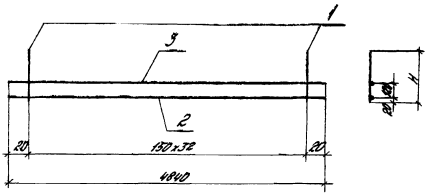

Обозначение	Марка	H	Масса
1.020-1/83.3-6 03-	С1	310	3,50
-01	С2	"	4,70
-02	С3	"	7,75
-03	С4	"	11,70
-04	С5	460	3,84
-05	С6	"	5,2
-06	С7	"	13,12
-07	С8	360	7,35
-08	С9	"	11,10

Инв. № подл. | Подпись и дата | Взам. инв. №

Нач. отд.	Гайдин		3/12
Нач. сект.	Яковлева		3/12
Разраб.	Яковлева		3/12
Рук. гр.	Бондарева		3/12
Отдел.	Бондарева		3/12
Гл. инж.	Кочетова		
Н. контр.	Кочетова		

1.020-1/83.3-6 03 СБ

Сетка С1-С9. Сборочный чертеж

Стадия	Масса	Масштаб
Р	см. табл.	
Лист	Листов 1	

ЦНИИПромзданий

1.020-1/83.3-6 03 | Лист 4

Формат	Зона	Поз.	Обозначение	Наименование	Кол.	Примечание
				Документация		
			1.020-1/83.3-6 04 СБ	Сборочный чертеж		
			1.020-1/83.3-6 00 ПЗ	Пояснительная записка		
				Переменные данные для исполнений:		
			1.020-1/83.3-6 04	(С.10)		
				Детали		
				Стержни отд. ГОСТ 5781-82		
БЧ	1		5.031.390	ф5 В I L = 390 мм	18	0,96 кг
БЧ	2		5.031.2190	ф5 В I L = 2190 мм	1	0,34 кг
БЧ	3		5.031.2190	ф5 В I L = 2190 мм	1	0,34 кг
			1.020-1/83.3-6 04-01	(С.11)		
				Детали		
БЧ	1		6.013.390	Стержень отд. ГОСТ 5781-82		
				ф6 А III L = 390 мм	16	1,40 кг
БЧ	2		6.013.2190	Стержень отд. ГОСТ 5781-82		
				ф6 А III L = 2190 мм	1	0,49 кг
БЧ	3		5.031.2190	Стержень отд. ГОСТ 6727-80		
				ф5 В I L = 2190 мм	1	0,34 кг

Нач. отд.	Кобзарь		1.020-1/83.3-6 04
Н. контр.	Колесникова		
Рук. гр.	Кочергина		Стадия: Р; Листов: 1; Листов: 4
Гип	Брилкова		Сетки С10÷С16
Отдел.	Борисова		ЦНИИПромзданий
Исполн.	Хлебникова		

Формат	Зона	Поз.	Обозначение	Наименование	Кол.	Примечание
			1.020-1/83.3-6 04-02	(С.12)		
				Детали		
БЧ	1		10.013.390	Стержень отд. ГОСТ 5781-82		
				ф10 А III L = 390 мм	18	3,85 кг
БЧ	2		10.013.2190	Стержень отд. ГОСТ 5781-82		
				ф10 А III L = 2190 мм	1	1,35 кг
БЧ	3		5.031.2190	Стержень отд. ГОСТ 6727-80		
				ф5 В I L = 2190 мм	1	0,34 кг
			1.020-1/83.3-6 04-03	(С.13)		
				Детали		
БЧ	1		6.013.460	Стержень отд. ГОСТ 5781-82		
				ф6 А III L = 460 мм	16	1,63 кг
БЧ	2		6.013.2190	Стержень отд. ГОСТ 5781-82		
				ф6 А III L = 2190 мм	1	0,49 кг
БЧ	3		5.031.2190	Стержень отд. ГОСТ 6727-80		
				ф5 В I L = 2190 мм	1	0,34 кг

Инв. № подл. | Подпись и дата | Взам. инв. №

1.020-1/83.3-6 04 Лист 2

Формат	Зона	Поз.	Обозначение	Наименование	Кол.	Приме-чание
			1.020-1/83.3-6 04-04	(С14)		
				Детали		
БЧ		1	10.013.360	Стержень отд. ГОСТ 5781-82		
				ф10 AIII L = 360 мм	16	4,54 кг
БЧ		2	10.013.2190	Стержень отд. ГОСТ 5781-82		
				ф10 AIII L = 2190 мм	1	1,35 кг
БЧ		3	5.031.2190	Стержень отд. ГОСТ 6727-80		
				ф5 Вр1 L = 2190 мм	1	0,34 кг
			1.020-1/83.3-6 04-05	(С15)		
				Детали		
БЧ		1	8.013.360	Стержень отд. ГОСТ 5781-82		
				ф8 AIII L = 360 мм	16	2,30 кг
БЧ		2	8.013.2190	Стержень отд. ГОСТ 5781-82		
				ф8 AIII L = 2190 мм	1	0,87 кг
БЧ		3	5.031.2190	Стержень отд. ГОСТ 6727-80		
				ф5 Вр1 L = 2190 мм	1	0,34 кг

Формат	Зона	Поз.	Обозначение	Наименование	Кол.	Приме-чание
			1.020-1/83.3-6 04-06	(С16)		
				Детали		
БЧ		1	10.013.360	Стержень отд. ГОСТ 5781-82		
				ф10 AIII L = 360 мм	16	3,55 кг
БЧ		2	10.013.2190	Стержень отд. ГОСТ 5781-82		
				ф10 AIII L = 2190 мм	1	1,35 кг
БЧ		3	5.031.2190	Стержень отд. ГОСТ 6727-80		
				ф5 Вр1 L = 2190 мм	1	0,34 кг

Инв. № подл. | Подпись и дата | Взам. инв. №

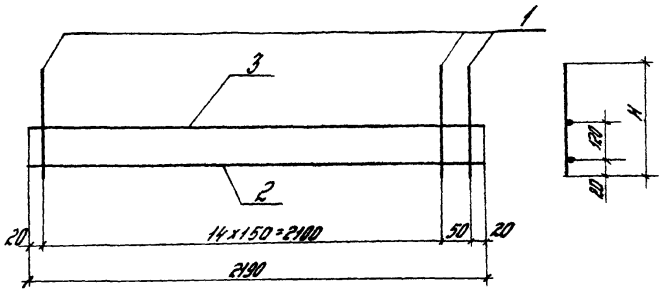

Обозначение	Марка	H	Масса кг
1.020-1/83.3-6 04	С10	390	1,64
-01	С11	390	2,23
-02	С12	390	5,54
-03	С13	460	2,46
-04	С14	460	6,23
-05	С15	360	3,51
-06	С16	360	5,24

Нач. отд.	Кадыш	
Нормокон.	Валенкова	
Гл. инж. пр.	Валенкова	
Рук. гр.	Бочарова	
Ст. инж.	Ермакова	
Проверил	Ясовкина	
Разраб.	Левина	

1.020-1/83.3-6 04СБ

Сетка С10÷С16. Сборочный чертеж

Стадия	Масса	Масштаб
Р	см. табл.	
Лист	Листов 1	

ЦНИИПромзданий

Поз.	Обозначение	Наименование	Кол.	Примечание
		Документация		
	1.020-1/83.3-6 05 СБ	Сборочный чертеж		
	1.020-1/83.3-6 00 ПЗ	Пояснительная записка		
	Переменные данные	Для исполнений:		
	1.020-1/83.3-6 05	(С21)		
		Детали		
		Стержни отдельные ГОСТ 6727-80		
1	5.031.700	Ø5 Вр I L = 700 мм	33	3.56 кг
2	5.031.4840	Ø5 Вр I L = 4840 мм	4	3.00 кг
	1.020-1/83.3-6 05-01	(С22)		
		Детали		
1	6.013.700	Стержень отд ГОСТ 5781-82 Ø 8 А III L = 700 мм	10	1,53 кг
2	5.031.1390	Стержень отд ГОСТ 6727-80 Ø5 Вр I L = 1390 мм	4	0.85 кг

Инв. № подл. | Подпись и дата | Взам. инв. №

Нач. отд.	Кадыш	
Нормокон.	Валенкова	
Гл. инж. пр.	Валенкова	
Рук. гр.	Бочарова	
Проверил	Ермакова	
Разраб.	Левина	

1.020-1/83.3-6 05

Сетки С21÷С24

Стадия	Лист	Листов
Р	1	2

ЦНИИПромзданий

Формат	Зона	Поз.	Обозначение	Наименование	Кол.	Примечание
			1.020-1/83.3-6 05-02	(С23)		
				Детали		
БЧ		1	5.031.700	Стержень отд. ГОСТ6727-80		
				ф5 Вр I L=700 мм	15	1,62 кг
БЧ		2	5.031.2140	Стержень отд. ГОСТ6727-80		
				ф5 Вр I L=2140 мм	4	1,32 кг
			1.020-1/83.3-6 05-03	(С24)		
				Детали		
БЧ		1	8.013.700	Стержень отд. ГОСТ5781-82		
				ф8 А III L=700 мм	10	2,77 кг
БЧ		2	5.031.1390	Стержень отд. ГОСТ6727-80		
				ф5 Вр I L=1390 мм	4	0,86 кг

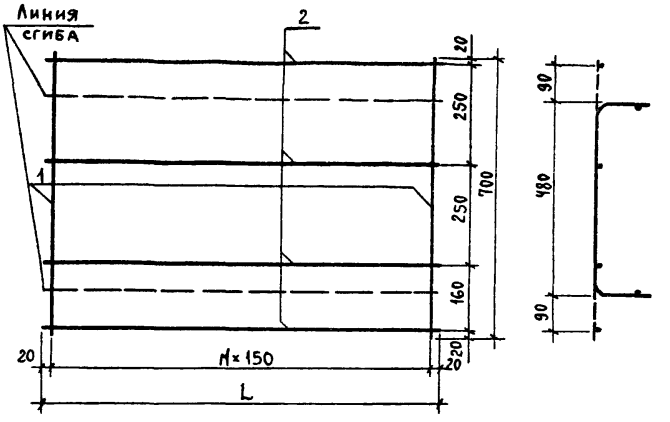

Обозначение	Марка	L	N	Масса кг
1.020-1/83.3-6 05-	С21	4840	32	6,60
-01	С22	1390	9	2,40
-02	С23	2140	14	2,94
-03	С24	1390	9	3,63

			1.020-1/83.3-6 05СБ
Нач.отд.	Кодыш	Сетка С21÷С24. Сборочный чертеж.	Стадия: Р; Масса: см. табл.; Масштаб:
Нормокон.	Валенкова		Лист; Листов 1
ГИП	Валенкова		ЦНИИпромзданий
Рук.гр.	Бочарова		
Ст.инж.	Ермакова		
Пров.	Асовкина		
Разраб.	Левина		

Формат	Зона	Поз.	Обозначение	Наименование	Кол.	Примечание
				Документация		
			1.020-1/83.3-6 06.СБ	Сборочный чертеж		
			1.020-1/83.3-6 00.ПЗ	Пояснительная записка		
			Переменные данные	для исполнений:		
			1.020-1/83.3-6 06	(С 25)		
				Детали		
				Стержни отдельные ГОСТ 6727-80		
		1	5.031.700	ф5Вр I L = 700 мм	16	1,72 кг
		2	5.031.700	ф5Вр I L = 2230 мм	4	1,37 кг
			1.020-1/83.3-6 06-01	(С 26)		
				Детали		
		1	6.013.700	Стержень отд. ГОСТ 5781-82		
				ф6А III L = 700 мм	16	2,49 кг
		2	5.031.2230	Стержень отд. ГОСТ 6727-80		
				ф5Вр I L = 2230	4	1,37 кг

Нач. отд.	Кодыш		1.020-1/83.3-6 06
Н. контр.	Валенкова		
Гл. инж. пр.	Валенкова		
Рук. гр.	Бочарова		Сетки С25÷С27
Провер.	Ермакова		
Разраб.	Исавкина		

Стадия	Лист	Листов
Р	1	2

ЦНИИПРОМЗДАНИЙ

Формат	Зона	Поз.	Обозначение	Наименование	Кол.	Примечание
			1.020-1/83.3-6 06-02	(С 27)		
				Детали		
		1	8.013.700	Стержень отд. ГОСТ 5781-82		
				ф8А III L = 700 мм	16	4,42 кг
		2	5.031.2230	Стержень отд. ГОСТ 6727-80		
				ф5Вр I L = 2230 мм	4	1,37 кг

Инв. № подл. | Подпись и дата | Взам. инв. №

1.020-1/83.3-6 06 | Лист 2

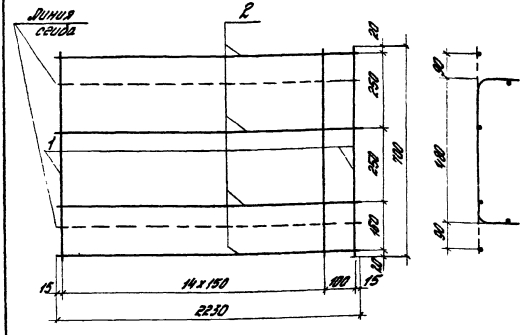

Обозначение	Марка	Масса кг
1.020-1/83.3-6 06	С25	3.10
-01	С26	3,86
-02	С27	5,80

Изм.	Лист	Подпись	Дата
Нач. отд.	Кодыш		
Нормокант.	Валенкова		
Гл. инж. пр.	Валенкова		
Рук. гр.	Бочарова		
Ст. инж.	Ермакова		
Проверил	Ясавкина		
Разраб.	Ледина		

1.020-1/83.3-6 06 СБ

Сетка С25 ÷ С27. Сборочный чертеж

Стадия	Масса	Масштаб
Р	см. табл.	
Лист	Листов 1	

ЦНИИПРОМЗДАНИЙ

Изм.	Лист	Подпись	Дата
Нач. отд.	Кодыш		
Нормокант.	Валенкова		
Гл. инж. пр.	Валенкова		
Рук. гр.	Бочарова		
Проверил	Ермакова		
Разраб.	Ясавкина		

Инв. № подл. | Подпись и дата | Взам. инв. №

Изм.	Лист	Подпись	Дата
Нач. отд.	Кодыш		
Нормокант.	Валенкова		
Гл. инж. пр.	Валенкова		
Рук. гр.	Бочарова		
Проверил	Ермакова		
Разраб.	Ясавкина		

1.020-1/83.3-6 07

Сетки С28 ÷ С30

Стадия	Лист	Листов
Р	1	2

ЦНИИПРОМЗДАНИЙ

Изм.	Лист	Подпись	Дата
Нач. отд.	Кодыш		
Нормокант.	Валенкова		
Гл. инж. пр.	Валенкова		
Рук. гр.	Бочарова		
Проверил	Ермакова		
Разраб.	Ясавкина		

Инв. № подл. | Подпись и дата | Взам. инв. №

19851 16

Формат	Зона	Поз.	Обозначение	Наименование	Кол.	Примечание
			1.020-1/83.3-6 07-02	(С30)		
				Детали		
Б4		1	8.013.640	Стержень ГОСТ 5781-82		
				Ф8 А III L = 640 мм	10	2.53 кг
Б4		2	5.031.1390	Стержень ГОСТ 6727-80		
				Ф5 В I L = 1390 мм	4	0.86 кг

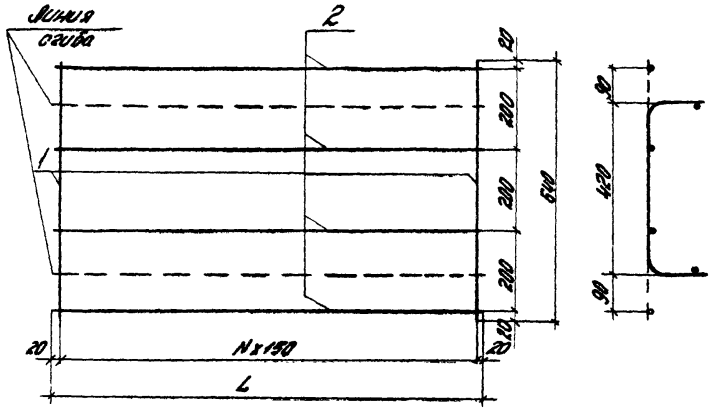

Обозначение	Марка	L	N	Масса кг
1.020-1/83.3-6 07	С28	1390	9	2.30
-01	С29	2140	14	2.80
-02	С30	1390	8	3.40

Инв. № подл. | Подпись и дата | Взам. инв. №

Нач. отд.	Кабыш	
Нач. сект.	Валенкова	
Гл. инж. пр.	Валенкова	
Рук. гр.	Бочарова	
Ст. инж.	Бочарова	
Проверил	Акавкина	
Разработал	Лебина	

1.020-1/83.3-6 07 СБ

Сетка С28÷С30. Сборочный чертеж

Стадия	Масса	Масштаб
Р	см. табл.	
Лист	Листов 1	

ЦНИИПромзданий

Формат	Зона	Поз.	Обозначение	Наименование	Кол.	Примечание
				Документация		
			1.020-1/83.3-6 08 СБ	Сборочный чертеж		
			1.020-1/83.3-6 00ПЗ	Пояснительная записка		
			Переменные данные	для исполнений:		
			1.020-1/83.3-6 08	(С31)		
				Детали		
БЧ		1	6.013.640	Стержень отд. ГОСТ5781-82		
				ф 6А III L = 640 мм	16	2,27кг
БЧ		2	5.031.2230	Стержень отд. ГОСТ6727-80		
				ф 5Вр I L = 2230 мм	4	1,37кг
			1.020-1/83.3-6.08-01	(С32)		
				Детали		
БЧ		1	8.013.640	Стержень отд. ГОСТ5781-82		
				ф 8А III L = 640 мм	16	4,04кг
БЧ		2	5.031.2230	Стержень отд. ГОСТ6727-80		
				ф 5Вр I L = 2230 мм	4	1,37кг

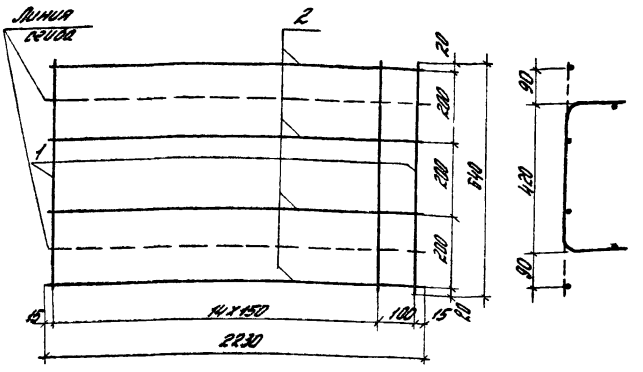

Обозначение	Марка	Масса кг
1.020-1/83.3-6 08	С31	3,64
-01	С32	5,40

Нач. отд.	Кодыш	
Нормокон.	Валенкова	
Гл. инж. пр.	Валенкова	
Рук. гр.	Бочарова	
Провер.	Ермакова	
Разраб.	Ясовкина	

1.020-1/83.3-6 08

Сетки С31, С32

Стадия	Лист	Листов
Р		1

ЦНИИПРОМЗДАНИЙ

Инв. № подл. | Подпись и дата | Взам. инв. №

Нач. отд.	Кодыш	
Нормокон.	Валенкова	
Гл. инж. пр.	Валенкова	
Рук. гр.	Бочарова	
Ст. инж.	Ермакова	
Провер.	Ясовкина	
Разраб.	Левина	

1.020-1/83.3-6 08СБ

Сетка С31, С32. Сборочный чертеж

Стадия	Масса	Масштаб
Р	см. табл.	
Лист	Листов 1	

ЦНИИПРОМЗДАНИЙ

Формат	Зона	Поз.	Обозначение	Наименование	Кол.	Примечание
				Документация		
			1.020-1/83.3-6 09СБ	Сборочный чертеж		
			1.020-1/83.3-6 00 ПЗ	Пояснительная записка		
			Переменные данные	Для исполнений:		
			1.020-1/83.3-6 09	(С33)		
				Детали		
Б4		1	8.013.520	Стержень отд. ГОСТ5781-82		
				⌀8АIII L = 520 мм	10	2,05 кг
Б4		2	5.031.1390	Стержень отд. ГОСТ6727-80		
				⌀5ВрI L = 1390 мм	3	0,84 кг
			1.020-1/83.3-6 09-01	(С34)		
				Детали		
Б4		1	5.031.520	Стержень отд. ГОСТ6727-80		
				⌀5ВрI L = 520 мм	15	1,20 кг
Б4		2	5.031.2140	Стержень отд. ГОСТ6727-80		
				⌀5ВрI L = 2140 мм	3	1,00 кг

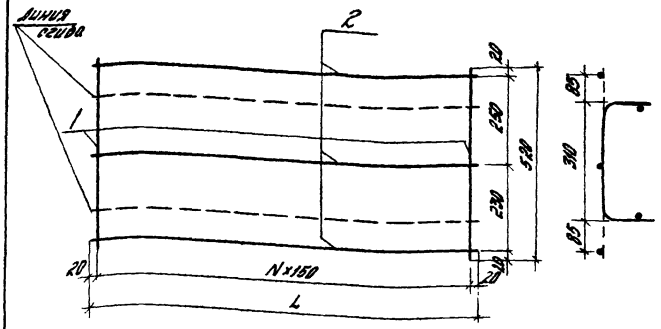

Обозначение	Марка	L	N	Масса кг
1.020-1/83.3-6 09	С33	1390	9	2,70
-01	С34	2140	14	2,20

Инв. № подл. | Подпись и дата | Взам. инв. №

Нач. отд.	Кодыш	
Н. контр.	Валенкова	
Гл. инж. пр.	Валенкова	
Рук. гр.	Бочарова	
Ст. инж.	Еремкова	
Констр.	Яковлина	
Гл. спец.	Левина	

1.020-1/83.3-6 09

Сетки С33, С34

Стадия Р | Лист | Листов 1

ЦНИИПромзданий

Нач. отд.	Кодыш	
Н. контр.	Валенкова	
Гл. инж. пр.	Валенкова	
Рук. гр.	Бочарова	
Ст. инж.	Еремкова	
Констр.	Яковлина	
Гл. спец.	Левина	

1.020-1/83.3-6 09СБ

Сетки С33, С34. Сборочный чертеж

Стадия Р | Масса | Масштаб: см / табл.

Лист | Листов 1

ЦНИИПромзданий

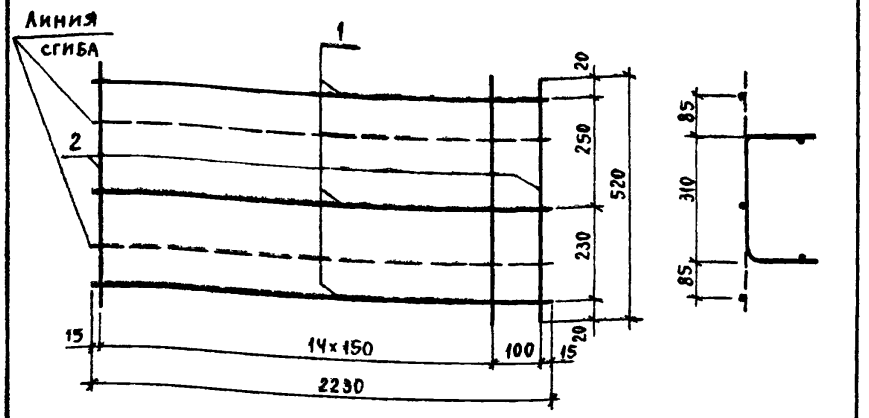

Формат	Зона	Поз.	Обозначение	Наименование	Кол.	Примечание
БЧ		1	5.031.2230	Стержень отд. ГОСТ 6727-80		
				ф5Вр1 L=2230мм	3	1,03кг
БЧ		2	8.013.520	Стержень отд. ГОСТ 5781-82		
				ф8АIII L=520мм	16	3,30кг

Нач.отд.	Кодыш	1.020-1/83.3-6 10	
Нормокон	Валенкова	Сетка С35	Стадия: Р; Масса: 4,33кг; Масштаб:
ГИП	Валенкова		Лист; Листов 1
Рук.гр.	Бочарова		ЦНИИпромзданий
Ст.инж.	Ермакова		
Пров.	Асавкина		
Разраб.	Левина		

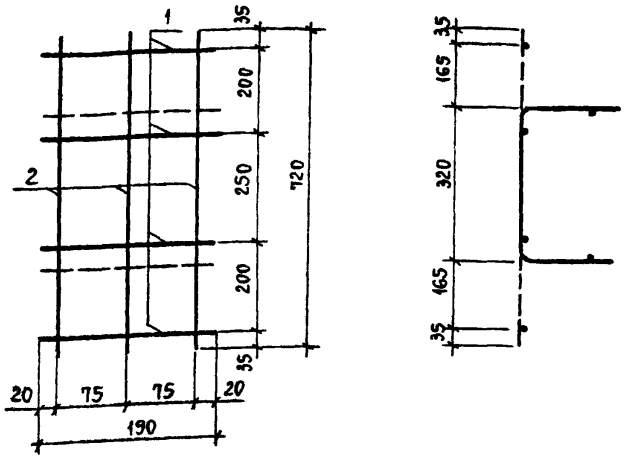

Формат	Зона	Поз.	Обозначение	Наименование	Кол.	Примечание
БЧ		1	5.031.190	Стержень отд. ГОСТ 6727-80		
				ф5Вр1 L=190мм	4	0,44кг
БЧ		2	5.031.720	Стержень отд. ГОСТ 6727-80		
				ф5Вр1 L=720мм	3	0,10кг

Нач.отд.	Кодыш	1.020-1/83.3-6 11	
Нормок	Валенкова	Сетка С36	Стадия: Р; Масса: 0,54кг; Масштаб:
ГИП	Валенкова		Лист 1; Листов 1
Рук.гр	Бочарова		ЦНИИпромзданий
Ст.инж.	Ермакова		
Провер	Асавкина		
Разраб	Левина		

Формат	Зона	Поз.	Обозначение	Наименование	Кол.	Примечание
				Документация		
			1.020-1/83.3-6 12 СБ	Сборочный чертеж		
			1.020-1/83.3-6 00 ПЗ	Пояснительная записка		
			Переменные данные	для исполнений:		
			1.020-1/83.3-6	12 (СМН1)		
				Сборочные единицы		
		1	1.020-1/83.3-6 16	Изделие закладное МН13	2	
				Детали		
				Стержни отдельные		
				ГОСТ 5781-82		
БЧ		2	10.013.710	Ф10АIII L=710 мм	4	1,75 кг
БЧ		3	6.013.190	Ф6АIII L=190 мм	2	0,08 кг
			1.020-1/83.3-6	12-01 (СМН2)		
				Сборочные единицы		
		1	1.020-1/83.3-6 16-01	Изделие закладное МН14	2	

Нач. отд.	Кодыш		
Н. контр.	Варенкова		
Спец.	Валенкова		
Рук. гр.	Почарова		
Проверил	Ермакова		
Разраб.	Асавкина		

1.020-1/83.3-6 12

Изделие закладное сборное. СМН1 ÷ СМН5

Стадия	Лист	Листов
Р	1	3

ЦНИИПРОМЗДАНИЙ

Формат	Зона	Поз.	Обозначение	Наименование	Кол.	Примечание
				Детали		
				Стержни отдельные		
БЧ		2	10.013.710	ГОСТ 5781-82		
БЧ		3	6.013.190	Ф10АIII L=710 мм	4	1,75 кг
				Ф6АIII L=190 мм	2	0,08 кг
			1.020-1/83.3-6	12-02 (СМН3)		
				Сборочные единицы		
		1	1.020-1/83.3-6 16-02	Изделие закладное МН15	2	
				Детали		
				Стержни отдельные		
БЧ		2	10.013.710	ГОСТ 5781-82		
БЧ		3	6.013.190	Ф10АIII L=710 мм	4	1,75 кг
				Ф6АIII L=190 мм	2	0,08 кг
			1.020-1/83.3-6 12-	03 (СМН4)		
				Сборочные единицы		
		1	1.020-1/83.3-6 16-01	Изделие закладное МН14	2	
				Детали		
				Стержни отдельные		

Инв. № подл. | Подпись и дата | Взам. инв. №

1.020-1/83.3-6 12

Лист 2

Формат	Зона	Поз.	Обозначение	Наименование	Кол.	Примечание
				ГОСТ 5781-82		
БЧ		2	10.013.650	ф10 AIII L = 650 мм	4	1,60
БЧ		3	6.013.190	ф6 AIII L = 190 мм	2	0,08 кг
			1.020-1/83.3-6 12-04 (СМН5)			
				Сборочные единицы		
		1	1020-1/83.3-6 16-02	Изделие закладное МН13	2	
				Детали		
				Стержни отдельные ГОСТ 5781-82		
БЧ		2	10.013.650	ф10 AIII L = 650 мм	4	1,60
БЧ		3	6.013.190	ф6 AIII L = 190 мм	2	0,08 кг

Формат	Зона	Поз.	Обозначение	Наименование	Кол.	Примечание

Инв. № подл. | Подпись и дата | Взам. инв. №

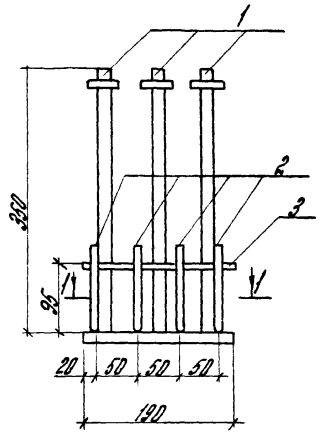

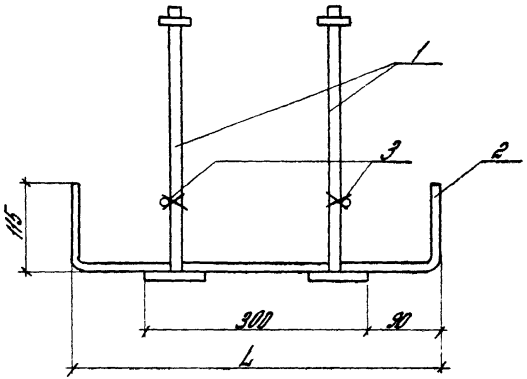

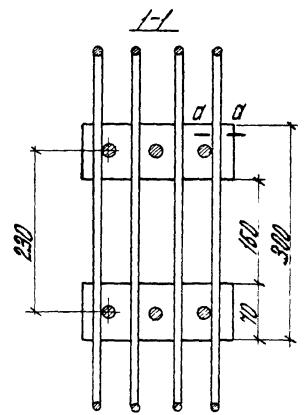

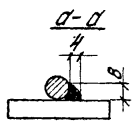

Обозначение	Марка	L	Масса кр
1.020-1/83 3-6 12 –	СМН1	480	6,63
-01	СМН2	"	7,95
-02	СМН3	"	9,10
-03	СМН4	420	7,8
-04	СМН5	"	8,60

1. Позиции 2 приварить к пластине с помощью электродуговой сварки
2. Позицию 3 привязать к вертикальным стержням с помощью вязальной проволоки.

				1.020-1/83. 3-6 12 СБ			
Нач. отд.	Кодыш			Изделие закладное сборное СМН1 ÷ СМН5. Сборочный чертеж	Стадия	Масса	Масштаб
Нормконт.	Валенкова				Р	см. табл.	
Гл. инж. пр.	Валенкова				Лист	Листов 1	
Рук. пр.	Бочарова				ЦНИИПРОМЗДАНИЙ		
Ст. инж.	Ермакова						
Провер.	Исавкина						
Разраб.	Левина						

Формат	Зона	Поз.	Обозначение	Наименование	Кол.	Примечание
				Документация		
			1.020-1/83.3-6 13 СБ	Сборочный чертеж		
			1.020-1/83.3-6 00 ПЗ	Пояснительная записка		
			Переменные данные	для исполнений:		
			1.020-1/83.3-6	13 (СМН6)		
				Сборочные единицы		
		1	1.020-1/83.3-6 17	Изделие закладное МН16	2	
				Детали		
				Стержни отдельные ГОСТ 5781-82		
Б4		2	10.013.540	Ф10 А III L = 540 мм	4	1,35 кг
Б4		3	6.013.190	Ф6 А III L = 190 мм	2	0,08 кг

Нач. отд.	Кадыш	
Н. контр.	Валенкова	
Гл. инж. пр.	Валенкова	
Рук. гр.	Бочарова	
Проверил	Ермакова	
[illegible]	[illegible]	

1.020-1/83.3-6 13

Изделие закладное сборное СМН6, СМН7

Стадия	Лист	Листов
Р	1	2

ЦНИИПРОМЗДАНИЙ

Формат	Зона	Поз.	Обозначение	Наименование	Кол.	Примечание
			1.020-1/83.3-6 13-01 (СМН7)			
				Сборочные единицы		
		1	1.020-1/83.3-6 17-01	Изделие закладное МН17	2	
				Детали		
				Стержни отдельные ГОСТ 5781-82		
Б4		2	10.013.540	Ф10 А III L = 540 мм	4	1,35 кг
Б4		3	6.013.190	Ф6 А III L = 190 мм	2	0,08 кг

Инв. № подл. | Подпись и дата | Взам. инв. №

1.020-1/83.3-6 13

Лист 2

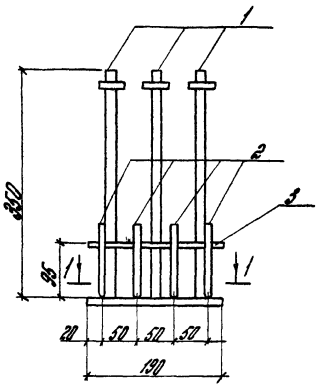

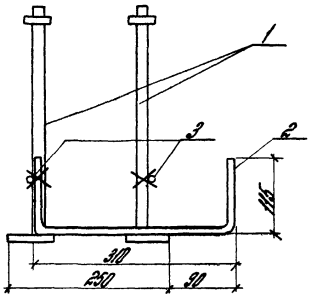

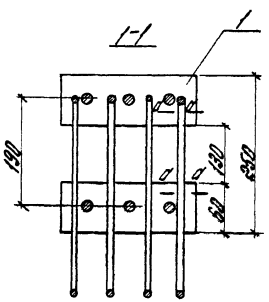

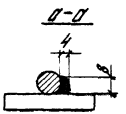

Обозначение	Марка	Масса, кг
1.020-1/83. 3-6 13	СМН6	7,23
-01	СМН7	8,03

1. Позиции 2 приварить к пластине с помощью электродуговой сварки.
2. Позицию 3 привязать к вертикальным стержням с помощью вязальной проволоки.

				1.020-1/83. 3-6 13 СБ			
Нач. отд.	Кодыш			Изделие закладное сборное СМН6, СМН7. Сборочный чертеж	Стадия	Масса	Масштаб
Нормокон.	Валенкова				Р	см. табл.	
Гл. инж. пр.	Валенкова				Лист	Листов 1	
Рук. пр.	Бочарова						
Ст. инж.	Ермакова				ЦНИИПРОМЗДАНИЙ		
Проверил	Асавкина						
Разработ.	Левина						

Формат	Зона	Поз.	Обозначение	Наименование	Кол.	Примечание
				Документация		
			1.020-1/83.3-6 14СБ	Сборочный чертеж		
			1.020-1/83.3-6 00ПЗ	Пояснительная записка		
			Переменные данные для исполнений:			
			1.020-1/83.3-6 14 (МН1)			
				Детали		
БЧ		1	10.160.060.300	Полоса $\frac{\text{ш}\times 160\ \text{ГОСТ}\ 103\text{-}76}{\text{Вст3}\ \text{ГОСТ}\ 380\text{-}71^{**}}$		
				L = 300 мм	1	3.77кг
				Стержни отдельные		
				ГОСТ 5781-82		
БЧ		2	16.013.1100	ф16 А III L = 1100 мм	3	4.26кг
БЧ		3	12.013.280	ф12 А III L = 280 мм	4	1.00кг
БЧ		4	14.013.940	ф14 А III L = 940 мм	2	2.27кг
БЧ		5	10.013.280	ф10 А III L = 280 мм	2	0.35кг
			1.020-1/83.3-6 14-01 (МН2)			
				Детали		
БЧ		1	10.160.060.300	Полоса $\frac{\text{ш}\times 160\ \text{ГОСТ}\ 103\text{-}76}{\text{Вст3}\ \text{ГОСТ}\ 380\text{-}71^{**}}$		
				L = 300 мм	1	3.77кг
				Стержни отдельные		
				ГОСТ 5781-82		
БЧ		2	18.013.1100	ф18 А III L = 1100 мм	3	5.40кг
БЧ		3	12.013.280	ф12 А III L = 280 мм	4	1.00кг
БЧ		4	12.013.940	ф14 А III L = 940 мм	2	2.27кг

Нач. отд.	Кайш	
Н. контр.	Колпинская	
Гл. инж. пр.	Колпинская	
Рук. гр.	Кондрова	
Проверил	Гамалова	
Разраб.	Ледовских	

1.020-1/83.3-6 14

Изделие закладное МН1 ÷ МН9

Стадия	Лист	Листов
Р	1	5

ЦНИИпромзданий

Формат	Зона	Поз.	Обозначение	Наименование	Кол.	Примечание
БЧ		5	12.013.280	ф12 А III L = 280 мм	2	0.50кг
			1.020-1/83.3-6 14-02 (МН3)			
				Детали		
БЧ		1	10.160.060.400	Полоса $\frac{\text{ш}\times 160\ \text{ГОСТ}\ 103\text{-}76}{\text{Вст3}\ \text{ГОСТ}\ 380\text{-}71^{**}}$		
				L = 380 мм	1	3.77кг
				Стержни отдельные		
				ГОСТ 5781-82		
БЧ		2	20.013.1100	ф20 А III L = 1100 мм	3	6.66кг
БЧ		3	12.013.280	ф12 А III L = 280 мм	4	1.00кг
БЧ		4	16.013.940	ф16 А III L = 940 мм	2	2.97кг
БЧ		5	12.013.280	ф12 А III L = 280 мм	2	0.50кг
			1.020-1/83.3-6 14-03 (МН4)			
				Детали		
БЧ		1	10.160.060.300	Полоса $\frac{\text{ш}\times 160\ \text{ГОСТ}\ 103\text{-}76}{\text{Вст3}\ \text{ГОСТ}\ 380\text{-}71^{**}}$		
				L = 300 мм	1	3.77кг
				Стержни отдельные		
				ГОСТ 5781-82		
БЧ		2	16.013.1100	ф16 А III L = 1100 мм	3	4.26кг
БЧ		3	12.013.280	ф12 А III L = 280 мм	4	1.00кг
БЧ		4	14.013.940	ф14 А III L = 940 мм	2	2.27кг
БЧ		5	12.013.280	ф12 А III L = 280 мм	2	0.50кг

Инв. № подл. | Подпись и дата | Взам. инв. №

1.020-1/83.3-6 14

Лист 2

Формат	Зона	Поз.	Обозначение	Наименование	Кол.	Примечание
			1.020-1/83. 3-6 14-04 (МН5)			
				Детали		
Б4		1	10.160. 060. 300	Полоса $\frac{10\times160\ ГОСТ\ 103-76}{В\ СТ3\ ГОСТ\ 380-71*}$ L = 300 мм	1	3,77 кг
				Стержни отдельные ГОСТ 5781-82		
Б4		2	18.013.1100	⌀18 А III L = 1100 мм	3	5,40 кг
Б4		3	14.013. 280	⌀14 А III L = 280 мм	4	1,35 кг
Б4		4	14.013. 940	⌀14 А III L = 940 мм	2	2,27 кг
Б4		5	12.013. 280	⌀12 А III L = 280 мм	2	0,50 кг
			1.020-1/83. 3-6 14-05 (МН6)			
				Детали		
Б4		1	10.160. 060. 300	Полоса $\frac{10\times160\ ГОСТ\ 103-76}{В\ СТ3\ ГОСТ\ 380-71*}$ L = 300 мм	1	3,77 кг
				Стержни отдельные ГОСТ 5781-82		
Б4		2	20.013.1100	⌀20 А III L = 1100 мм	3	6,66 кг
Б4		3	16.013. 280	⌀16 А III L = 280 мм	4	1,77 кг
Б4		4	14.013. 940	⌀14 А III L = 940 мм	2	2,27 кг
Б4		5	12.013. 280	⌀12 А III L = 280 мм	2	0,50 кг

Инв. № подл. | Подпись и дата | Взам. инв. №

Формат	Зона	Поз.	Обозначение	Наименование	Кол.	Примечание
			1.020-1/83. 3-6 14-06 (МН7)			
				Детали		
Б4		1	10.160 060. 300	Полоса $\frac{10\times160\ ГОСТ\ 103-76}{В\ СТ3\ ГОСТ\ 380-71*}$ L = 300 мм	1	3,77 кг
				Стержни отдельные ГОСТ 5781-82		
Б4		2	14.013. 700	⌀14 А III L = 700 мм	3	2,54 кг
Б4		3	10.013. 280	⌀10 А III L = 280 мм	4	0,69 кг
Б4		4	14.013. 940	⌀14 А III L = 940 мм	2	2,27 кг
Б4		5	10.013. 280	⌀10 А III L = 280 мм	2	0,35 кг
			1.020-1/83. 3-6 14-07 (МН8)			
				Детали		
Б4		1	10.160. 060. 300	Полоса $\frac{10\times160\ ГОСТ\ 103-76}{В\ СТ3\ ГОСТ\ 380-71*}$ L = 300 мм	1	3,77 кг
				Стержни отдельные ГОСТ 5781-82		
Б4		2	16.013. 900	⌀16 А III L = 900 мм	3	4,26 кг
Б4		3	10.013. 280	⌀10 А III L = 280 мм	4	0,69 кг
Б4		4	14.013. 940	⌀14 А III L = 940 мм	2	2,27 кг
Б4		5	10.013. 280	⌀10 А III L = 280 мм	2	0,35 кг

Формат	Зона	Поз.	Обозначение	Наименование	Кол.	Примечание
			1.020-1/83.3-6	14-08 (МНО)		
				Детали		
Б4		1	10.160.060.300	Полоса $\frac{10\times160\ ГОСТ\ 103-76}{Вст3\ ГОСТ\ 380-94*}$		
				$L = 300$ мм	1	3,74 кг
				Стержни отдельные		
				ГОСТ 5781-82		
Б4		2	16.013.900	Ф16 А-III $L = 900$ мм	3	4,26 кг
Б4		3	14.013.280	Ф14 А-III $L = 280$ мм	4	1,35 кг
Б4		4	14.013.940	Ф14 А-III $L = 940$ мм	2	2,27 кг
Б4		5	14.013.280	Ф14 А-III $L = 280$ мм	2	0,68 кг

Формат	Зона	Поз.	Обозначение	Наименование	Кол.	Примечание

Инв. № подл. | Подпись и дата | Взам. инв. №

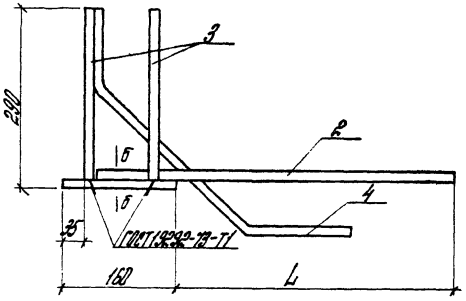

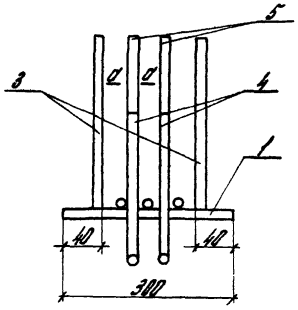

Обозначение	Марка	L	Масса кг
1.020-1/83. 3-6 14-	МН1	1000	11,65
-01	МН2	"	12,94
-02	МН3	"	14,90
-03	МН4	"	11,80
-04	МН5	"	13,30
-05	МН6	"	15,00
-06	МН7	600	9,62
-07	МН8	800	11,34
-08	МН9	"	12,33

Для МН1; МН4; МН7; МН8 и МН9 сварка позиции 1 и позиции 2 с помощью контактно-точечной сварки по ГОСТ 19292-73-Н2

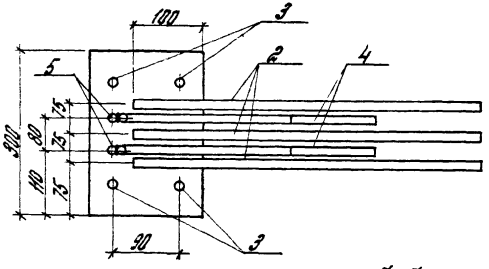

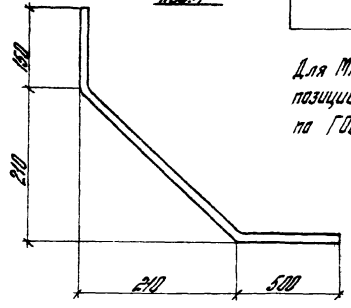

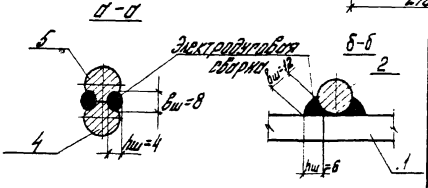

Нач. отд.	Кодыш		
Нормокон.	Валенкова		
Гл. инж. пр.	Валенкова		
Рук. гр.	Бочарова		
Ст. инж.	Ермакова		
Проверил.	Асабкина		
Разраб.	Левина		

1.020-1/83. 3-6 14 СБ

Изделие закладное МН1 ÷ МН9. Сборочный чертеж

Стадия	Масса	Масштаб
Р	см. табл.	
Лист	Листов 1	

ЦНИИПРОМЗДАНИЙ

Формат	Зона	Поз.	Обозначение	Наименование	Кол.	Примечание
				Документация		
			1.020-1/83.3-6 15 СБ	Сборочный чертеж		
			1.020-1/83.3-6 00 ПЗ	Пояснительная записка		
			Переменные данные	для исполнений:		
			1.020-1/83.3-6 15	(МН10)		
				Детали		
Б4		1	10.160.060.250	Полоса $\frac{10\times160\ ГОСТ\ 103-76}{В\ ст3\ ГОСТ\ 380-71*}$		
				L = 250 мм	1	3,14 кг
				Стержни отдельные		
				ГОСТ 5781-82		
Б4		2	22.013. 1100	⌀22 А III L = 1100 мм	2	6,56 кг
Б4		3	14.013. 280	⌀14 А III L = 280 мм	4	1,35 кг
Б4		4	14.013 780	⌀14 А III L = 780 мм	2	1,88 кг
			1.020-1/83.3-6 15-01	(МН11)		
				Детали		
Б4		1	10 160.060.250	Полоса $\frac{10\times160\ ГОСТ\ 103-76}{В\ ст3\ ГОСТ\ 380-71*}$		
				L = 250 мм	1	3,14 кг

Нач. отд.	Кодыш	
Н. контр.	Валенкова	
Гл. инж. пр.	Заленкова	
Рук. гр.	Бочарова	
Провер.	Ермакова	
Разраб.	Асавкина	

1.020-1/83.3-6 15

Изделие закладное МН10÷МН12

Стадия	Лист	Листов
Р	1	2

ЦНИИПРОМЗДАНИЙ

Формат	Зона	Поз.	Обозначение	Наименование	Кол.	Примечание
				Стержни отдельные		
				ГОСТ 5781-82		
Б4		2	25.013. 1100	⌀25 А III L = 1100 мм	2	8,48 кг
Б4		3	16.013. 280	⌀16 А III L = 280 мм	4	1,47 кг
Б4		4	14.013. 780	⌀14 А III L = 780 мм	2	1,88 кг
			1.020-1/83 3-6 15-02	(МН12)		
				Детали		
Б4		1	10.160.060.250	Полоса $\frac{10\times160\ ГОСТ\ 103-76}{В\ ст3\ ГОСТ\ 380-71*}$		
				L = 250 мм	1	3.14 кг
				Стержни отдельные		
				ГОСТ 5781-82		
Б4		2	16.013. 900	⌀16 А III L = 900 мм	2	2,84 кг
Б4		3	14.013.280	⌀14 А III L = 280 мм	4	1,35 кг
Б4		4	14.013.780	⌀14 А III L = 780 мм	2	1,88 кг

Взам. инв. №

Подпись и дата

Инв. № подл.

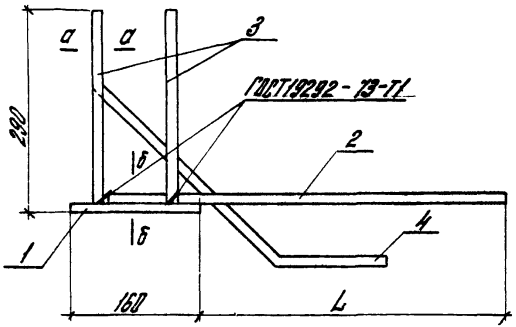

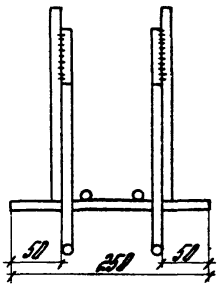

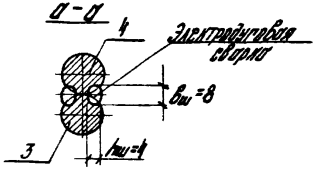

Обозначение	Марка	L	Масса, кг
1.020-1/83. 3-6 И-	МН10	1800	12.93
-01	МН11	1800	15.27
-02	МН12	800	9.21

поз. 4

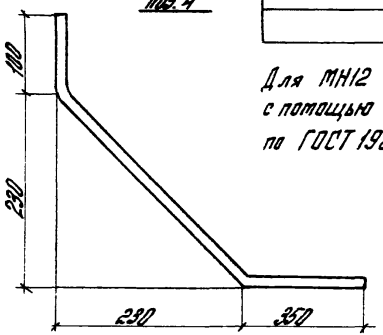

Для МН12 сварка позиции 1 и позиции 2 с помощью контактно-точечной сварки по ГОСТ 19292-73-Н2

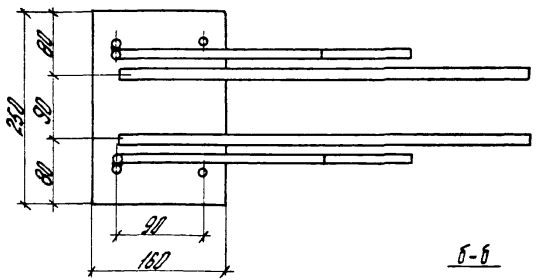

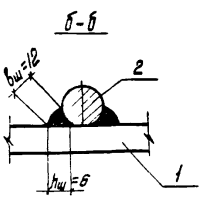

Нач. отд.	Кобыш		
Нормокон.	Валенкова		
Н. инж. пр.	Валенкова		
Рук. пр.	Бочарова		
Ст. инж.	Ермакова		
Проверил	Асабкина		
Разраб.	Левина		

1.020-1/83. 3-6 15 СБ

Изделие закладное МН10 ÷ МН12. Сборочный чертеж

Стадия	Масса	Масштаб
Р	см. табл.	
Лист	Листов 1	

ЦНИИПРОМЗДАНИЙ

Формат	Зона	Поз.	Обозначение	Наименование	Кол.	Примечание
				Документация		
			1.020-1/83.3-6 16 СБ	Сборочный чертеж		
			1.020-1/83 3-6 00 ПЗ	Пояснительная записка		
			Переменные данные для исполнений			
			1.020-1/83 3-6 16	(МН 13)		
				Детали		
Б4		1	8.190.060 70	Полоса $\frac{8 \times 190 \text{ ГОСТ } 103-76}{\text{ВСТ3 ГОСТ } 380-71*}$		
				L = 70 мм	1	1,00 кг
Б4		2	8.40 060. 45	Полоса $\frac{8 \times 40 \text{ ГОСТ } 103-76}{\text{ВСТ3 ГОСТ } 380-71*}$		
				L = 45 мм	3	0,40 кг
				Стержни отдельные		
				ГОСТ 5781-82		
Б4		3	12.013. 350	Ф12 А III L = 350 мм	3	1,00 кг

Нач.отд.	Кодыш	[signature]
Н.контр.	Валенкова	[signature]
Гл.инж.пр.	Валенкова	[signature]
Рук.гр.	Бочарова	[signature]
Провер.	Ермакова	[signature]
Разраб.	Асабкина	[signature]

1.020-1/83.3-6 16

Изделие закладное МН 13 ÷ МН 15

Стадия	Лист	Листов
Р	1	2

ЦНИИПРОМЗДАНИЙ

Формат	Зона	Поз.	Обозначение	Наименование	Кол.	Примечание
			1.020-1/83.3-6 16	-01 (МН 14)		
				Детали		
Б4		1	10.190.060. 70	Полоса $\frac{10 \times 190 \text{ ГОСТ } 103-76}{\text{ВСТ3 ГОСТ } 380-71*}$		
				L = 70 мм	1	1,25 кг
Б4		2	10.40.060.45	Полоса $\frac{10 \times 40 \text{ ГОСТ } 103-76}{\text{ВСТ3 ГОСТ } 380-71*}$		
				L = 45 мм	3	0,50 кг
				Стержни отдельные		
				ГОСТ 5781-82		
Б4		3	14.013. 350	Ф14 А III L = 350 мм	3	1,30 кг
			1.020-1/83.3-6	16 -02 (МН 15)		
				Детали		
Б4		1	10.190.060. 70	Полоса $\frac{10 \times 190 \text{ ГОСТ } 103-76}{\text{ВСТ3 ГОСТ } 380-71*}$		
				L = 70 мм	1	1,25 кг
Б4		2	10.40.060.45	Полоса $\frac{10 \times 40 \text{ ГОСТ } 103-76}{\text{ВСТ3 ГОСТ } 380-71*}$		
				L = 45 мм	3	0,50 кг
				Стержни отдельные		
				ГОСТ 5781-82		
Б4		3	16.013. 350	Ф16 А III L = 350 мм	3	1,70 кг

Взам.инв. №

Подпись и дата

Инв. № подл.

1.020-1/83.3-6.16

Лист

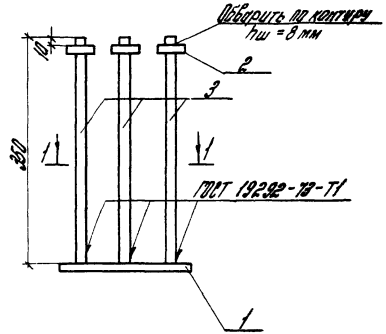

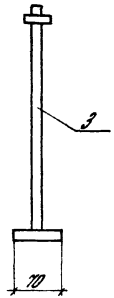

Поз. 2
М 1:1

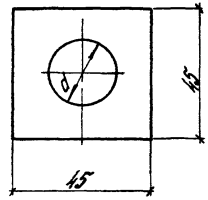

1-1

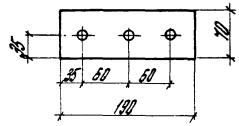

Обозначение	Марка	d, мм	Масса кг
1.020-1/83. 3-6.16	МН13	16	2,40
-01	МН14	18	3,05
-02	МН15	20	3,45

1. Позицию 1 оцинковать

Нач. отд.	Кодыш			1.020-1/83. 3-6 16 СБ
Нормокон.	Валенкова			Изделие закладное МН13 ÷ МН15. Сборочный чертеж
Гл. инж. пр.	Валенкова			
Рук. пр.	Бочарова			
Ст. инж.	Ермакова			
Проверил	Асабкина			
Разработ.	Левина			

Стадия	Масса	Масштаб
Р	см. табл.	
Лист	Листов 1	

ЦНИИПРОМЗДАНИЙ

Формат	Зона	Поз.	Обозначение	Наименование	Кол.	Примечание
				Документация		
			1.020-1/83.3-6 17 СБ	Сборочный чертеж		
			1.020-1/83.3-6 ОПЗ	Пояснительная записка		
			Переменные данные для исполнений:			
			1.020-1/83.3-6 17 (МН 16)			
				Детали		
Б4		1	10.190.060 60	Полоса $\frac{10 \times 190 \text{ ГОСТ } 103-76}{\text{В ст3 ГОСТ } 380-71*}$ L = 60 мм	1	1,10 кг
Б4		2	10.40.060.45	Полоса $\frac{10 \times 40 \text{ ГОСТ } 103-76}{\text{В ст3 ГОСТ } 380-71*}$ L = 45 мм	3	0,50 кг
Б4		3	14.013.350	Стержни отдельные ГОСТ 5781-82 Ф14А III L = 350 мм	3	1,30 кг

Нач. отд.	Кодыш	[signature]
Н. контр.	Валенкова	[signature]
Гл. инж. пр.	Валенкова	[signature]
Рук. гр.	Бочарова	[signature]
Провер.	Ермакова	[signature]
Разраб.	Исавкина	[signature]

1.020-1/83.3-6 17

Изделие закладное МН 16, МН 17

Стадия	Лист	Листов
Р	1	2

ЦНИИПРОМЗДАНИЙ

Формат	Зона	Поз.	Обозначение	Наименование	Кол.	Примечание
			1.020-1/83.3-6 17 -01 (МН 17)			
				Детали		
Б4		1	10.190.060.60	Полоса $\frac{10 \times 190 \text{ ГОСТ } 103-76}{\text{В ст3 ГОСТ } 380-71*}$ L = 60 мм	1	1,10 кг
Б4		2	10.40.060.45	Полоса $\frac{10 \times 40 \text{ ГОСТ } 103-76}{\text{В ст3 ГОСТ } 380-71*}$ L = 45 мм	3	0,50 кг
Б4		3	16.013.350	Стержни отдельные ГОСТ 5781-82 Ф16А III L = 350 мм	3	1,70 кг

Инв. № подл. | Подпись и дата | Взам. инв. №

1.020-1/83.3-6 17

Лист

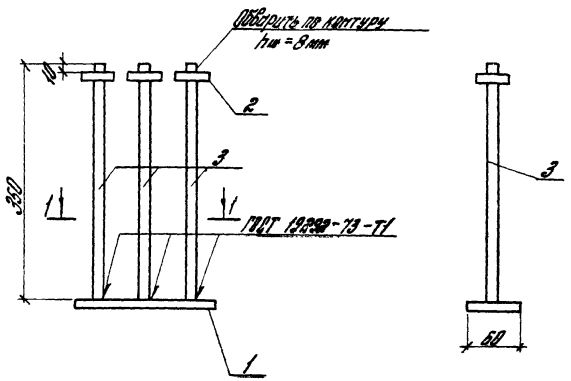

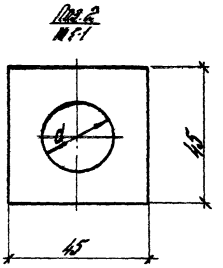

Обозначение	Марка	d	Масса, кг
1.020-1/83. 3-6 17	МН16	18	2,90
	МН17.	20	3,30

1-1

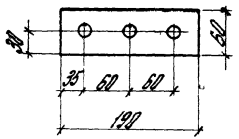

1. Позицию 1 оцинковать

				1.020-1/83. 3-6 17 СБ			
Нач. отд.	Кодыш			Изделие закладное МН16; МН17. Сборочный чертеж	Стадия	Масса	Масштаб
Нормоконт.	Валенкова				Р	см. табл.	
Гл. инж. пр.	Валенкова				Лист	Листов 1	
Рук. гр.	Бочарова				ЦНИИПРОМЗДАНИЙ		
Ст. инж.	Ермакова						
Проверил	Асабкина						
Разраб.	Левина						

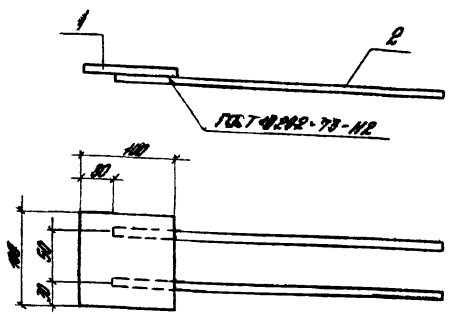

Формат	Зона	Поз.	Обозначение	Наименование	Кол.	Примечание
			1.020-1/83.3-6 18	(МН18)		
БЧ		1	8.100.060.100	Полоса $\frac{8\times100\ ГОСТ\ 103-76}{В\ ст.3\ ГОСТ\ 380-71*}$		
				L = 100 мм	1	0,63 кг.
				Стержень отдельный ГОСТ 5781-82		
БЧ		2	10.013.400	Ф10 А III L = 400 мм	2	0,40 кг
			1.020-1/83.3-6 18-01	(МН18)		
БЧ		1	8.100.060.100	Полоса $\frac{8\times100\ ГОСТ\ 103-76}{В\ ст.3\ ГОСТ\ 380-71*}$		
				L = 100 мм	1	0,63 кг
БЧ		2	10.013.320	Стержень отд. ГОСТ 5781-82		
				Ф10 А III L = 320 мм	2	0,40 кг.

Нач. отд.	Кодыш	
Нормокон.	Валенкова	
Гл. инж. пр.	Валенкова	
Рук. гр.	Бочарова	
Ст. инж.	Бочарова	
Проверил	Ясафина	
Разраб.	Лобина	

1.020-1/83.3-6 18

Изделие закладное МН18, МН19

Стадия	Масса	Масштаб
Р	1,03кг	
Лист	Листов 1	

ЦНИИПРОМЗДАНИЙ

Инв. № подл. | Подпись и дата | Взам. инв. №

Рис. 1

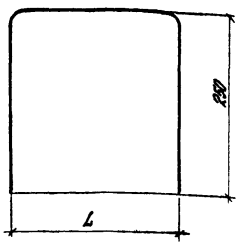

Рис. 2

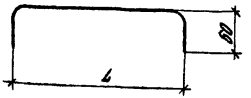

Обозначение	Рис	ℓ мм	L мм	Ф	Масса кг
1.020-1/83.3-6 19	1	230	730	Ф8 А III	0,29
-01	1	230	730	Ф10 А III	0,45
-02	1	230	730	Ф12 А III	0,65
-03	1	160	660	Ф8 А III	0,26
-04	1	160	660	Ф10 А III	0,41
-05	1	160	660	Ф12 А III	0,59
-06	2	230	350	Ф8 А III	0,17
-07	2	230	350	Ф10 А III	0,27
-08	2	230	350	Ф12 А III	0,38
-09	2	160	280	Ф8 А III	0,10
-10	2	160	280	Ф10 А III	0,16
-11	2	160	280	Ф12 А III	0,23

Нач. отд.	Кодыш	
Нормокон.	Валенкова	
Гл. инж. пр.	Валенкова	
Рук. гр.	Бочарова	
Ст. инж.	Бочарова	
Проверил	Ясафина	
Разраб.	Лобина	

1.020-1/83.3-6 19

Стержень гнутый

Стадия	Масса	Масштаб
Р	см. табл.	
Лист	Листов 1	

ГОСТ 5781-82

ЦНИИПРОМЗДАНИЙ

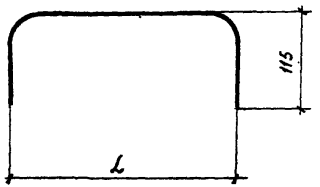

Обозначение	l мм	L мм	Ф	Масса, кг
1.020-1/83.3-6 20	480	710	Ф6АIII	0,16
-01	480	710	Ф8АIII	0,28
-02	480	710	Ф10АIII	0,44
-03	420	650	Ф6АIII	0,14
-04	420	650	Ф10АIII	0,40
-05	310	540	Ф8АIII	0,21
-06	310	540	Ф10АIII	0,33

				1.020-1/83.3-6 20		
Нач.	Кодинг			Стержень гнутый	Стадия	Масса	Масштаб
Н.					Р	см. табл.	
Гл.инж.пр.	Валенкова				Лист	Листов 1	
Рук.гр.	Бочарова						
Ст.инж.	Ермакова			ГОСТ 5781-82	ЦНИИПРОМЗДАНИЙ		
Провер.	Асавкина						
Разраб.	Левина						

gost.e-ecolog.ru

Инв.№подл. | Подпись и дата | Взам.инв.№

Лист