ТИПОВЫЕ КОНСТРУКЦИИ, ИЗДЕЛИЯ И УЗЛЫ ЗДАНИЙ И СООРУЖЕНИЙ

СЕРИЯ 1.020-1/83

КОНСТРУКЦИИ КАРКАСА МЕЖВИДОВОГО ПРИМЕНЕНИЯ ДЛЯ МНОГОЭТАЖНЫХ ОБЩЕСТВЕННЫХ ЗДАНИЙ, ПРОИЗВОДСТВЕННЫХ И ВСПОМОГАТЕЛЬНЫХ ЗДАНИЙ ПРОМЫШЛЕННЫХ ПРЕДПРИЯТИЙ

ВЫПУСК 2-11

КОЛОННЫ СЕЧЕНИЕМ 400×400 мм
ДЛЯ ЗДАНИЙ С ВЫСОТАМИ ЭТАЖЕЙ 4,8 И 4,8/6,0/м

РАБОЧИЕ ЧЕРТЕЖИ

19841

gost.e-ecolog.ru

ЦЕНТРАЛЬНЫЙ ИНСТИТУТ ТИПОВОГО ПРОЕКТИРОВАНИЯ
ГОССТРОЯ СССР

Москва. А-445. Смольная ул., 22

Сдано в печать VI 1987 года

Заказ № 6962 Тираж 1880 экз.

ТИПОВЫЕ КОНСТРУКЦИИ, ИЗДЕЛИЯ И УЗЛЫ ЗДАНИЙ И СООРУЖЕНИЙ

СЕРИЯ 1.020-1/83

КОНСТРУКЦИИ КАРКАСА МЕЖВИДОВОГО ПРИМЕНЕНИЯ ДЛЯ МНОГОЭТАЖНЫХ ОБЩЕСТВЕННЫХ ЗДАНИЙ, ПРОИЗВОДСТВЕННЫХ И ВСПОМОГАТЕЛЬНЫХ ЗДАНИЙ ПРОМЫШЛЕННЫХ ПРЕДПРИЯТИЙ

ВЫПУСК 2-11

КОЛОННЫ СЕЧЕНИЕМ 400×400 мм ДЛЯ ЗДАНИЙ С ВЫСОТАМИ ЭТАЖЕЙ 4,8 И 4,8/6,0/м

РАБОЧИЕ ЧЕРТЕЖИ

Разработаны:

ЦНИИПРОМЗДАНИЙ

Гл. инж. ин-та Подп. В. Грачев
Нач. отдела Подп. З. Кодыш
Гл. инж. пр-та Подп. Н. Марченко

ГСПИ-10

Гл. инж ин-та Подп. А. Немухин
Нач. отдела Подп. А. Ураков
Рук. группы Подп. Т. Карнюшина

ЦНИИЭП торгово-бытовых зданий и туристских комплексов

Директор Подп. В. Лепский
Нач. отдела Подп. Б. Волынский

ГИПРОСТРОММАШ

Гл. инж. ин-та Подп. В. Бузинов

НИИЖБ Госстроя СССР

Зам. директора ин-та Подп. Н. Коровин
Рук. лаборатории Подп. А. Васильев

Утверждены и введены в действие с 01.09.1984 г. постановлением Госстроя СССР от 13.07.1984 г. № 112

Обозначение	Наименование	Стр.
1.020-1/83.2-11 0000 ПЗ	Пояснительная записка	2
1.020-1/83.2-11 1000	Колонна 1КВД 4.48; 1КВО4.48; 1КВ 4.48	4
1.020-1/83.2-11 2000	Колонна 2КВД 4.48; 2КВО4.48; 2КВ 4.48	6
1.020-1/83.2-11 3000	Колонна 3КВД 4.48; 3КВО4.48; 3КВ4.48	9
1.020-1/83.2-11 4000	Колонна 2КСД 4.48; 2КСО4.48; 2КС 4.48	13
1.020-1/83.2-11 5000	Колонна 2КСД 4.48; 2КНО 4.48; 2КН 4.48	18
1.020-1/83.2-11 6000	Колонна 2КНД 4.48(60); 2КНО4.48(60);	
	2КН 4.48 (60).	26
1.020-1/83.2-11 7000	Колонна 2КБД 4.48; 3КБО4.48; 3КБ 4.48	33
1.020-1/83.2-11 8000	Колонна 2КБД 4.48; 2КБО4.48; 2КБ 4.48	37
1.020-1/83.2-11 9000	Колонна 1КСД 4.48; 1КСО 4.48; 1КС 4.48	41
1.020-1/83.2-11 0000У	Узел I-XIV	45
1.020-1/83.2-11 0000РС	Ведомость расхода стали	49

Нач.отд	Уранов			1.020-1/83.2-11 0000		
Н.контр.	Кирюхина					
Рук.гр.	Карнюшина			Содержание	Стадия	Лист	Листов
Ст.инж.	Костенко				Р		1
Ст.инж.	Петрова				ГСПИ-10		
Инженер	Рыльцова						

Формат А4

Настоящий выпуск содержит рабочие чертежи железобетонных колонн сечением 400 × 400 мм для зданий с высотами этажей 4.8 м. В номенклатуру включены колонны с увеличенной высотой первого этажа - 6.0 м, а также одноэтажные колонны-вставки на высоту этажа 4.8 м для зданий с разновысокими этажами.

Номенклатура содержит следующие типы колонн:

- верхние (устанавливаемые в верхних этажах зданий);
- средние (устанавливаемые в средних этажах зданий);
- нижние (устанавливаемые в нижних этажах зданий);
- бесстыковые (устанавливаемые на всю высоту здания).

В соответствии с положением в каркасе здания (при примыкании к самонесущим и навесным стенам, лестничным клеткам и диафрагмам жесткости) предусмотрены двухконсольные, одноконсольные и бесконсольные колонны.

Расчет колонн выполнен в соответствии со СНиП II-21-75

1. Маркировка колонн:

в соответствии с ГОСТ 23009-78

(1) К (2)(3) (4)(5) - (6)(7), где

(1) - количество этажей в колонне;

К - наименование изделия - колонна;

(2) - тип колонн в зависимости от её положения по высоте здания

Инв.№подл. | Подпись и дата | Взам.инв.№

Нач.отд	Уранов			1.020-1/83.2-11 0000 ПЗ		
Н.контр.	Кирюхина					
Рук.гр.	Карнюшина			Пояснительная записка	Стадия	Лист	Листов
Ст.инж.	Костенко				Р	1	2
Ст.инж.	Петрова				ГСПИ-10		
Инженер	Рыльцова						

Формат А4

Тип колонны	Верхняя	Средняя	Нижняя	Бесстыковая
Индекс марки	В	С	Н	Б

(3) – тип колонны в зависимости от количества консолей;

Тип колонны	Двухконсольная	Одноконсольная	Бесконсольная
Индекс марки	Д	О	–

(4) – тип колонны в зависимости от сечения колонны, для колонны сечением 400 х 400 мм – индекс „4";

(5) – высота этажа в дециметрах;

(6) – тип колонны по несущей способности консоли;

Несущая способность консоли, тс	33,0	43,5	52,5; 60,0
Индекс марки	2	3	4

(7) – условная несущая способность
Пример: 2КНД 4.48(60) - 2.1

2 – двухэтажная
К – колонна
Н – для нижних этажей здания
Д – двухконсольная
4 – сечением 400 х 400 мм
48(60) – с высотой типового этажа 4.8м и нижним этажом 6.0м;
2 – несущая способность консоли 33,0 тс
1 – условная несущая способность.

2. Конструктивные данные

Колонны армируются пространственными каркасами, состоящими из отдельных стержней, замкнутых хомутов, сеток косвенного армирования и закладных деталей.

Для выемки колонн из форм, а также строповки при транспортировке и монтаже предусмотрены строповочные отверстия $d = 50$ мм.

Номенклатура изделий предусматривает только основные типы колонн, имеющие закладные детали для крепления ригелей каркаса. Примеры установки в колонне дополнительных закладных деталей, предусматриваемых в конкретных проектах, приведены в выпуске 0-2.

Мероприятия по защите закладных деталей от коррозии должны быть указаны в конкретном проекте, в зависимости от условий эксплуатации зданий, согласно СНиП II-28-73* „Защита строительных конструкций от коррозии".

Указания по монтажу колонн содержатся в выпуске 0-8.

Указания по заводской технологии изготовления колонн содержатся в выпуске 0-7.

Колонны применяются в зданиях с неагрессивной, слабо- и среднеагрессивной газовой средой. При применении колонн в условиях слабо- и среднеагрессивной газовой среды необходимо обеспечить дополнительное армирование колонн верхних этажей в соответствии с документом 25.П3, выпуск 0-2.

Перечень выпусков, входящих в серию 1.020-1/83 приведен в выпуске 0-0.

Формат	Зона	Поз.	Обозначение	Наименование	Кол.	Примечание
				Документация		
А3			1.020-1/83.2-11 1000 СБ	Сборочный чертеж		
А3			1.020-1/83.2-11 0000 У	Узел I-XIV		
А3			1.020-1/83.2-11 0000 ПЗ	Пояснительная записка		
А3			1.020-1/83.2-11 0000 РС	Ведомость расхода стали		
			Переменные данные	для исполнений:		
			1.020-1/83.2-11 1000	(1 КВД 4.48-2.2)		
				Сборочные единицы		
А3		1	1.020-1/83.2-12 1100	Каркас пространственный КП1	1	
				Материал		
		2		Бетон ГОСТ 7473-76		
				марки 300	0,68	м³
			1.020-1/83.2-11 1000-01	(1КВО 4.48-2.1)		
				Сборочные единицы		
А3		1	1.020-1/83.2-12 1100-01	Каркас пространственный КП2	1	
				Материал		
		2		Бетон ГОСТ 7473-76		
				марки 200	0,67	м³
			1020-1/83.2-11 1000-02	(1КВО 4.48-2,2)		

Нач.отд.	Уранов		
Н.контр.	Кирюхина		
Рук.гр.	Карнюшина		
Ст.инж.	Костенко		
Ст.инж.	Петрова		
Инженер	Рыльцова		

1.020-1/83.2-11 1000

Колонна

1КВД4.48; 1КВО448; 1КВ448

Стадия	Лист	Листов
Р	1	2

ГСПИ-10

Формат А4

Формат	Зона	Поз.	Обозначение	Наименование	Кол.	Примечание
				Сборочные единицы		
А3		1	1.020-1/83.2-12 1100-02	Каркас пространственный КП3	1	
				Материал		
		2		Бетон ГОСТ 7473-76		
				марки 300	0,67	м³
			1.020-1/83.2-11 1000-03	(1 КВ 4.48-1)		
				Сборочные единицы		
А3		1	1.020-1/83.2-12 1100-03	Каркас пространственный КП4	1	
				Материал		
				Бетон ГОСТ 7473-76		
				марки 200	0,66	м³

Взам. инв. №

Подпись и дата

Инв. № подл.

1.020-1/83.2-11 1000

Лист 2

Формат А4

19841 5

Обозначение	Марка поз.	Рис.	Масса ед., кг
1.020-1/83.2-11 1000	1 КВД 4.48-2.2	1	1700.0
-01	1 КВО 4.48-2.1	2	1675.0
-02	1 КВО 4.48-2.2		
-03	1 КВ 4.48-1	3	1650.0

Рис. 1

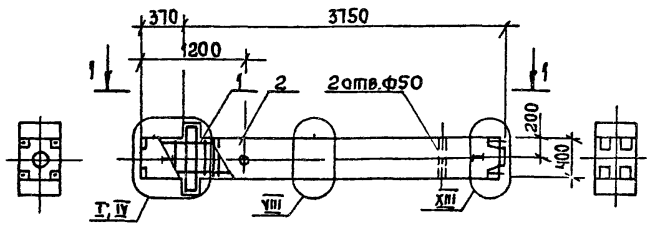

Рис. 2

остальное см. рис. 1



Рис. 3

остальное см. рис. 1

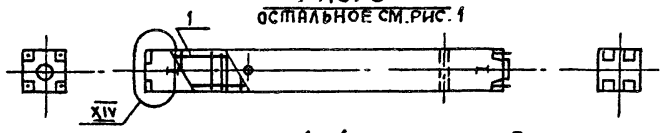

1 - 1

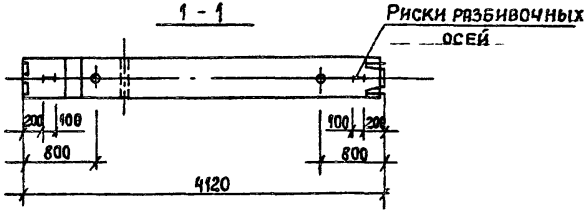

				1.020-1/83.2-11 1000 СБ	
				Колонна 1 КВД 4.48; 1КВО4.48; 1КВ 4.48. Сборочный чертеж	Стадия: Р; Масса: См. таблицу; Масштаб: 1:40
Нач.отд.	Уранов				Лист; Листов 1
Н.контр.	Кирюхина				ГСПИ-10
Рук.гр.	Карнюшина				
Ст.инж.	Костенко				
Ст.инж.	Петрова				
Инжен.	Рыльцова				

Формат	Зона	Поз.	Обозначение	Наименование	Кол.	Примеч.
				Документация		
А3			1.020-1/83.2-11 2000 СБ	Сборочный чертеж		
А3			1.020-1/83.2-11 0000 У	Узел I - XIV		
А3			1.020-1/83.2-11 0000 ПЗ	Пояснительная записка		
А3			1.020-1/83.2-11 0000 РС	Ведомость расхода стали		
			Переменные данные	для исполнений:		
			1.020-1/83.2-11 2000	(2КВД4.48-2.1)		
				Сборочные единицы		
А3		1	1.020-1/83.2-12.2100	Каркас пространственный КП5	1	
				Материал		
		2		Бетон ГОСТ 7473-76		
				марки 300	1.47	м³
			1.020-1/83.2-11 2000-01	(2КВД4.48-3.1)		
				Сборочные единицы		
А3		1	1.020-1/83.2-12 2100-01	Каркас пространственный КП6	1	
				Материал		
		2		Бетон ГОСТ 7473-76		
				марки 300	1.47	м³
			1.020-1/83.2-11 2000-02	(2КВД4.48-4.1)		

Нач.отд.	Уранов	1.020-1/83.2-11 2000	
Н.контр.	Кирюхина	Колонна	Стадия: Р; Лист: 1; Листов: 3
Рук.гр.	Карнюшина		
Ст.инж.	Костенко	2КВД4.48; 2КВ04.48; 2КВ4.48	ГСПИ-10
Ст.инж.	Петрова		
Инженер.			

Формат	Зона	Поз.	Обозначение	Наименование	Кол.	Примеч.
				Сборочные единицы		
А3		1	1.020-1/83.2-12 2100-02	Каркас пространственный КП7	1	
				Материал		
		2		Бетон ГОСТ 7473-76		
				марки 300	1.47	м³
			1.020-1/83.2-11 2000-03	(2КВО 4.48-2.1)		
				Сборочные единицы		
А3		1	1.020-1/83.2-12.2100-03	Каркас пространственный КП8	1	
				Материал		
		2		Бетон ГОСТ 7473-76		
				марки 300	1.45	м³
			1.020-1/83.2-11 2000-04	(2КВО 4.48-3.1)		
				Сборочные единицы		
А3		1	1.020-1/83.2-12 2100-04	Каркас пространственный КП9	1	
				Материал		
		2		Бетон ГОСТ 7473-76		
				марки 300	1.45	м³
			1.020-1/83.2-11 2000-05	(2КВО 4.48-4.1)		
				Сборочные единицы		
А3		1	1.020-1/83.2-12 2100-05	Каркас пространственный КП10	1	
				Материал		
				Бетон ГОСТ 7473-76		
				марки 300	1.45	м³

Инв.№подл. | Подпись и дата | Взам.инв.№

	1.020-1/83.2-11 2000	Лист 2

Формат	Зона	Поз.	Обозначение	Наименование	Кол	Примечание
			1.020-1/83.2-11 2000-06	(2КВ04.48-3.2)		
				Сборочные единицы		
А3		1	1.020-1/83.2-12 2100-06	Каркас пространственный КП11	1	
				Материал		
		2		Бетон ГОСТ7473-76		
				марки 400	1.45	м³
			1.020-1/83.2-11 2000-07	(2КВ04.48-4.2)		
				Сборочные единицы		
А3		1	1.020-1/83.2-12 2100-07	Каркас пространственный КП12		
				Материал		
		2		Бетон ГОСТ7473-76		
				марки 400	1.45	м³
			1.020-1/83.2-11 2000-08	(2КВ 4.48-1)		
				Сборочные единицы		
А3		1	1.020-1/83.2-12 2100-08	Каркас пространственный КП13	1	
				Материал		
		2		Бетон ГОСТ7473-76		
				марки 300	1.43	м³
			1.020-1/83.2-11 2000-09	(2КВ 4.48-2)		
				Сборочные единицы		
А3		1	1.020-1/83.2-12 2100-09	Каркас пространственный КП14	1	
				Материал		
		2		Бетон ГОСТ7473-76 марки 400	1.43	м³

Формат	Зона	Поз.	Обозначение	Наименование	Кол	Примечание

Инв.№ подл. | Подпись и дата | Взам. инв.№

Рис. 1

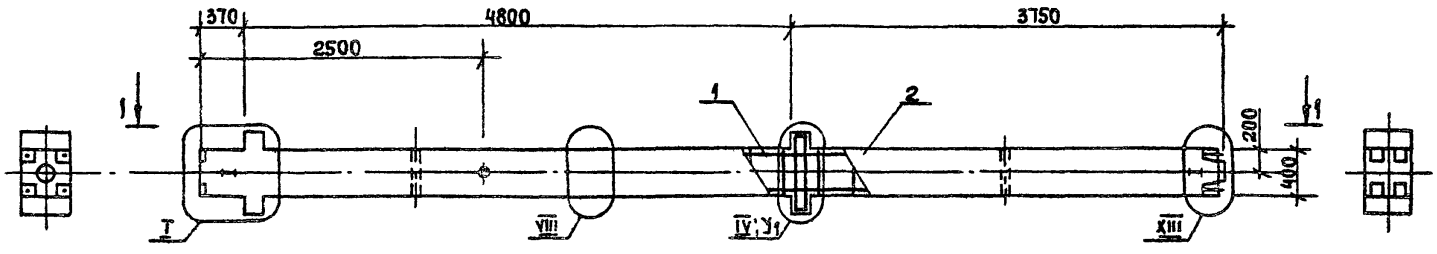

Рис. 2

ОСТАЛЬНОЕ СМ. РИС 1

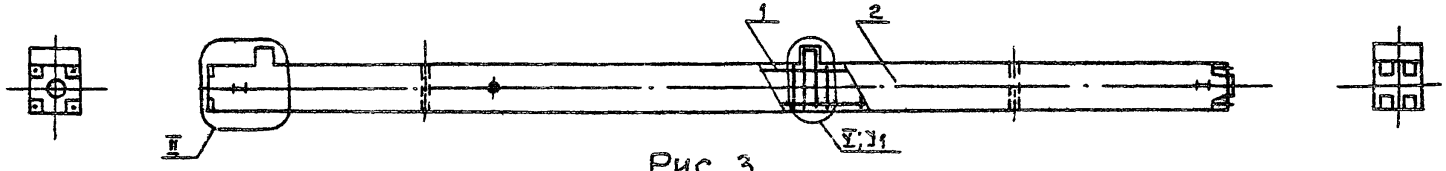

Рис. 3

ОСТАЛЬНОЕ СМ. РИС. 1

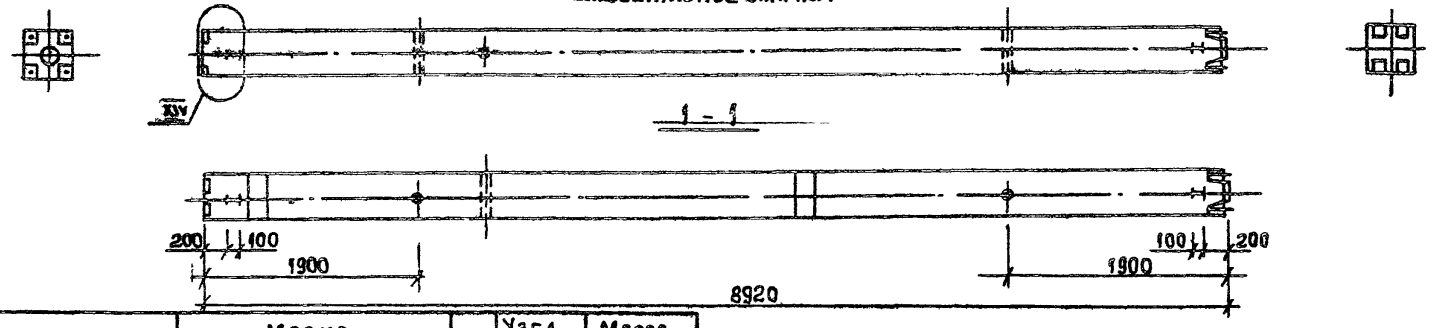

Обозначение	Марка поз.	Рис.	Узел $У_1$	Масса ед., кг.
1.020-1/83.2-11 2000	2КВД 4.48 - 2.1	1	VI	3675.0
- 01	2КВД 4.48 - 3.1		XI	
- 02	2КВД 4.48 - 4.1			
- 03	2КВО 4.48 - 2.1	2	VII	3625.0
- 04	2КВО 4.48 - 3.1		XII	
- 05	2КВО 4.48 - 4.1			
- 06	2КВО 4.48 - 3.2			
- 07	2КВО 4.48 - 4.2			
- 08	2КВ 4.48 - 1	3	—	3575.0
- 09	2КВ 4.48 - 2			

Нач.отд	Уранов		
Н.контр	Кирюхина		
Рук.гр.	Карнюшина		
Ст.инж.	Костенко		
Ст.инж.	Петрова		
Инженер	Рыльцова		

1.020-1/83.2-11 2000 СБ

Колонна 2КВД 4.48, 2КВО 4.48; 2КВ 4.48

Сборочный чертеж

Стадия	Масса	Масштаб
Р	См. табл.	1:40
Лист	Листов 1	

ГСПИ-10

Формат А3

Формат	Зона	Поз.	Обозначение	Наименование	Кол	Примечание
				Документация		
А3			1.020-1/83.2-11 3000 СБ	Сборочный чертеж		
А3			1.020-1/83.2-11 0000 У	Узел Т- XIV		
А3			1.020-1/83.2-11 0000 ПЗ	Пояснительная записка		
А3			1.020-1/83.2-11 0000 РС	Ведомость расхода стали		
				Переменные данные для исполнений:		
			1.020-1/83.2-11 3000	(3 КВД 4.48-2.1)		
				Сборочные единицы		
А3		1	1.020-1/83.2-12 3100	Каркас пространственный КП15	1	
				Материал		
		2		Бетон ГОСТ 7473-76 марки 300	2.26	м³
			1.020-1/83.2-11 3000-01	(3 КВД 4.48-3.1)		
				Сборочные единицы		
А3		1	1.020-1/83.2-12 3100-01	Каркас пространственный КП16	1	
				Материал		
		2		Бетон ГОСТ 7473-76 марки 300	2.26	м³
			1.020-1/83.2-11 3000-02	(3 КВД 4.48-4.2)		
				Сборочные единицы		
А3		1	1.020-1/83.2-12 3100-02	Каркас пространственный КП17	1	

				1.020-1/83.2-11 3000		
Нач.отд.	Уранов					
Н.контр.	Кирюхина			Колонна	Стадия	Лист	Листов
Рук.гр.	Карнюшина				Р	1	4
Ст.инж.	Костенко					
Ст.инж.	Петрова			3КВД4.48; 3КВ04.48; 3КВ4.48	ГСПИ-10	
Инженер	Рыльцова					

Формат А4

Формат	Зона	Поз.	Обозначение	Наименование	Кол.	Примечание
				Материал		
		2		Бетон ГОСТ 7473-76 марки 400	2,26	м³
			1.020-1/83.2-11 3000-03	(3 КВО 4.48-2.1)		
				Сборочные единицы		
А3		1	1.020-1/83.2-12 3100-03	Каркас пространственный КП18	1	
				Материал		
		2		Бетон ГОСТ 7473-76 марки 300	2,23	м³
			1.020-1/83.2-11 3000-04	(3 КВО 4.48-3.1)		
				Сборочные единицы		
А3		1	1.020-1/83.2-12 3100-04	Каркас пространственный КП19	1	
				Материал		
		2		Бетон ГОСТ 7473-76 марки 300	2,23	м³
			1.020-1/83.2-11 3000-05	(3 КВО 4.48-4.1)		
				Сборочные единицы		
А3		1	1.020-1/83.2-12 3100-05	Каркас пространственный КП20	1	
				Материал		
		2		Бетон ГОСТ 7473-76 марки 300	2.23	м³
			1.020-1/83.2-11 3000-06	(3 КВО 4.48-3.2)		
				Сборочные единицы		
А3		1	1.020-1/83.2-12 3100-06	Каркас пространственный КП21	1	
				Материал		
		2		Бетон ГОСТ 7473-76 марки 400	2,23	м³

Инв.№подл. | Подпись и дата | Взам.инв.№

		Лист
1.020-1/83.2-11 3000		2

Формат	Зона	Поз.	Обозначение	Наименование	Кол.	Примечание
			1.020-1/83.2-11 3000-07	(3 КВО 4.48-4.2)		
				Сборочные единицы		
А3		1	1.020-1/83.2-12 3100-07	Каркас пространственный КП22	1	
				Материал		
		2		Бетон ГОСТ 7473-76 марки 400	2.23	м³
			1.020-1/83.2-11 3000-08	(3 КВО 4.48-4.3)		
				Сборочные единицы		
А3		1	1.020-1/83.2-12.3100-08	Каркас пространственный КП23	1	
				Материал		
		2		Бетон ГОСТ 7473-76 марки 400	2.23	м³
			1.020-1/83.2-11 3000-09	(3 КВ 4.48-1)		
				Сборочные единицы		
А3		1	1.020-1/83.2-12 3100-09	Каркас пространственный КП24	1	
				Материал		
		2		Бетон ГОСТ 7473-76 марки 300	2,2	м³
			1.020-1/83.2-11 3000-10	(3 КВ 4.48-2)		
				Сборочные единицы		
А3		1	1.020-1/83.2-12 3100-10	Каркас пространственный КП25	1	
				Материал		
		2		Бетон ГОСТ 7473-76 марки 400	2,2	м³
			1.020-1/83.2-11 3000-11	(3 КВ 4.48-3)		

Формат	Зона	Поз.	Обозначение	Наименование	Кол.	Примечание
				Сборочные единицы		
А3		1	1.020-1/83.2-12 3100-11	Каркас пространственный КП26	1	
				Материал		
				Бетон ГОСТ 7473-76 марки 400	2,2	м³

Инв. № подл. | Подпись и дата | Взам. инв. №

Рис. 1

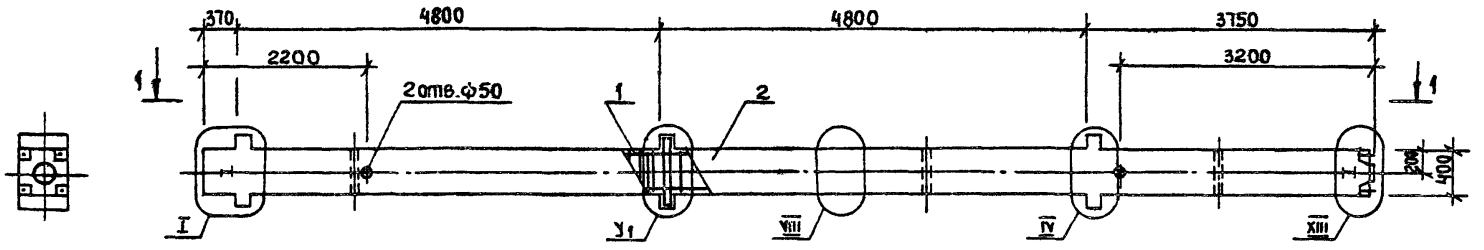

Рис. 2

остальное см. рис. 1

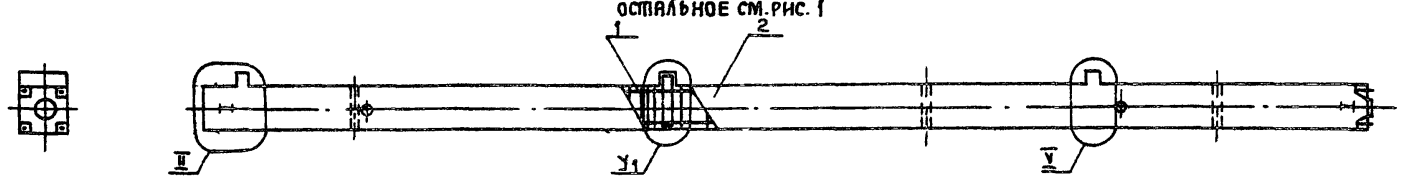

Рис. 3

остальное см. рис. 1

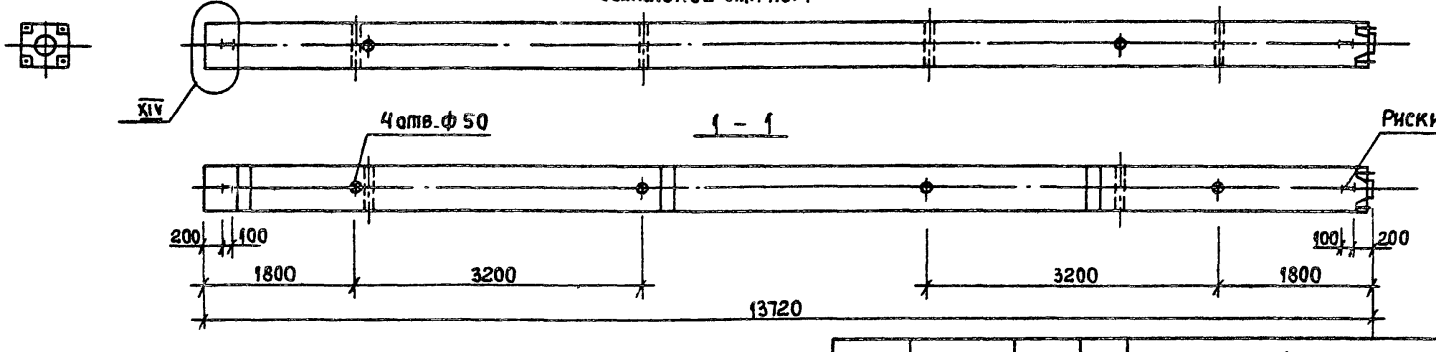

				1.020-1/83.2-11 3000 СБ	
				Колонна 3КВД4.48', 3КВ04.48, 3КВ 4.48. Сборочный чертеж	Стадия: Р; Масса: см. лист2; Масштаб: 1:50
Нач.отд.	Уранов				Лист 1; Листов 2
Н.контр.	Кирюхина				ГСПИ-10
Рук.гр.	Карнюшина				
Ст.инж.	Костенко				
Ст.инж.	Петрова				
Инженер.	Рыльцова				

Обозначение	Марка поз	Рис	Узел У1	Масса ед., кг	Обозначение	Марка поз	Рис	Узел У1	Масса ед., кг
1.020-1/83 2-11 3000	3 КВД 4 48 - 2.1	1	VI	5650,0	1.020-1/83.2-11 3000-10	3 КВ 4.48-2	3	—	5500,0
-01	3 КВД 4.48 - 3.1		XI		-11	3 КВ 4.48-3			
-02	3 КВД 4.48-4.2								
-03	3 КВО 4.48 - 2.1	2	VII	5575,0					
-04	3 КВО 4.48 - 3.1		XII						
-05	3 КВО 4.48 - 4								
-06	3 КВО 4.48 - 3.2								
-07	3 КВО 4.48 - 4.2								
-08	3 КВО 4.48 - 4.3								
-09	3 КВ 4.48 - 1	3	—	5500,0					

Формат	Зона	Поз.	Обозначение	Наименование	Кол.	Примечание
				Документация		
А3			1.020-1/83.2-11 4000 СБ	Сборочный чертеж		
А3			1.020-1/83.2-11 0000 У	Узел I-XIV		
А3			1.020-1/83.2-11 0000 ПЗ	Пояснительная записка		
А3			1.020-1/83.2-11 0000 РС	Ведомость расхода стали		
				Переменные данные для исполнений		
			1.020-1/83.2-11 4000	(2КСД 4.48-2.1)		
				Сборочные единицы		
А3		1	1.020-1/83.2-12 4100	Каркас пространственный КП27	1	
				Материал		
		2		Бетон ГОСТ 7473-76 марки 300	1.58	м³
			1.020-1/83.2-11 4000-01	(2КСД 4.48-3.1)		
				Сборочные единицы		
А3		1	1.020-1/83.2-12 4100-01	Каркас пространственный КП28	1	
				Материал		
		2		Бетон ГОСТ 7473-76 марки 300	1.58	м³
			1.020-1/83.2-11 4000-02	(2КСД 4.48-3.2)		
				Сборочные единицы		
А3		1	1.020-1/83.2-12 4100-02	Каркас пространственный КП29	1	

Формат	Зона	Поз.	Обозначение	Наименование	Кол.	Примечание
			1.020-1/83.2-11 4000-07	(2КС04.48-2.1)		
				Сборочные единицы		
А3		1	1.020-1/83.2-12 4100-07	Каркас пространственный КП34	1	
				Материал		
		2		Бетон ГОСТ7473-76 марки 300	1.56	м³
			1.020-1/83.2-11 4000-08	(2КС0 4.48-3.1)		
				Сборочные единицы		
А3		1	1.020-1/83.2-12 4100-08	Каркас пространственный КП35	1	
				Материал		
		2		Бетон ГОСТ7473-76 марки 300	1.56	м³
			1.020-1/83.2-11 4000-09	(2КС04.48-4.1)		
				Сборочные единицы		
А3		1	1.020-1/83.2-12 4100-09	Каркас пространственный КП36	1	
				Материал		
		2		Бетон ГОСТ7473-76 марки 300	1.56	м³
			1.020-1/83.2-11 4000-10	(2КС04.48-3.2)		
				Сборочные единицы		
А3		1	1.020-1/83.2-12 4100-10	Каркас пространственный КП37	1	
				Материал		
		2		Бетон ГОСТ7473-76 марки 400	1.56	м³
			1.020-1/83.2-11 4000-11	(2КС04.48-4.2)		

Формат	Зона	Поз.	Обозначение	Наименование	Кол.	Примечание
				Сборочные единицы		
А3		1	1.020-1/83.2-12 4100-11	Каркас пространственный КП38	1	
				Материал		
		2		Бетон ГОСТ7473-76 марки 400	1.56	м³
			1.020-1/83.2-11 4000-12	(2КС04.48-3.3)		
				Сборочные единицы		
А3		1	1.020-1/83.2-12 4100-12	Каркас пространственный КП39	1	
				Материал		
		2		Бетон ГОСТ7473-76 марки 400	1.56	м³
			1.020-1/83.2-11 4000-13	(2КС04.48-4.3)		
				Сборочные единицы		
А3		1	1.020-1/83.2-12 4100-13	Каркас пространственный КП40	1	
				Материал		
		2		Бетон ГОСТ7473-76 марки 400	1.56	м³
			1.020-1/83.2-11 4000-14	(2КС0 4.48-3.4)		
				Сборочные единицы		
А3		1	1.020-1/83.2-12 4100-14	Каркас пространственный КП41	1	
				Материал		
		2		Бетон ГОСТ7473-76 марки 400	1.56	м³
			1.020-1/83.2-11 4000-15	(2КС04.48-4.4)		
				Сборочные единицы		
А3		1	1.020-1/83.2-12 4100-15	Каркас пространственный КП42	1	

Инв.№подл. | Подпись и дата | Взам.инв.№

Формат	Зона	Поз.	Обозначение	Наименование	Кол.	Примечание
				Материал		
		2		Бетон ГОСТ 7473-76 марки 400	1.56	м³
			1.020-1/83.2-11 4000-16	(2КС0 4.48-4.5)		
				Сборочные единицы		
А3		1	1.020-1/83.2-12 4100-16	Каркас пространственный КП43	1	
				Материал		
		2		Бетон ГОСТ 7473-76 марки 500	1.56	м³
			1.020-1/83.2-11 4000-17	(2КС 4.48-1)		
				Сборочные единицы		
А3		1	1.020-1/83.2-12 4100-17	Каркас пространственный КП44	1	
				Материал		
		2		Бетон ГОСТ 7473-76 марки 300	1.54	м³
			1.020-1/83.2-11 4000-18	(2КС 4.48-2)		
				Сборочные единицы		
А3		1	1.020-1/83.2-12 4100-18	Каркас пространственный КП45	1	
				Материал		
		2		Бетон ГОСТ 7473-76 марки 400	1.54	м³
			1.020-1/83.2-11 4000-19	(2КС 4.48-3)		
				Сборочные единицы		
А3		1	1.020-1/83.2-12 4100-19	Каркас пространственный КП46	1	
				Материал		
		2		Бетон ГОСТ 7473-76 марки 400	1.54	м³

Формат	Зона	Поз.	Обозначение	Наименование	Кол.	Примечание
			1.020-1/83.2-11 4000-20	(2КС 4.48-4)		
				Сборочные единицы		
А3		1	1.020-1/83.2-12 4100-20	Каркас пространственный КП47	1	
				Материал		
		2		Бетон ГОСТ 7473-76 марки 400	1.54	м³

Инв. № подл. | Подпись и дата | Взам. инв. №

Рис. 1

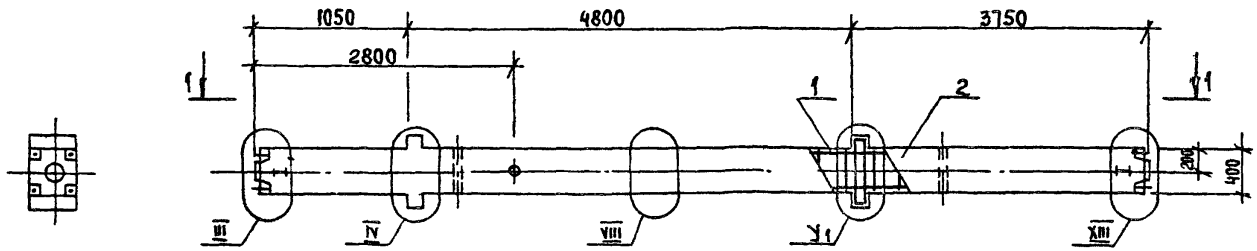

Рис. 2

остальное см. рис. 1

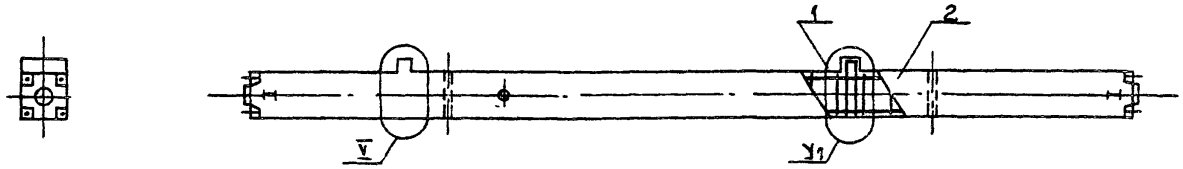

Рис. 3

остальное см. рис. 1

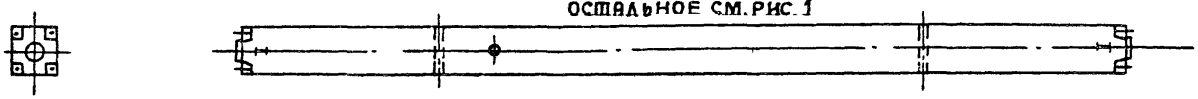

1 - 1

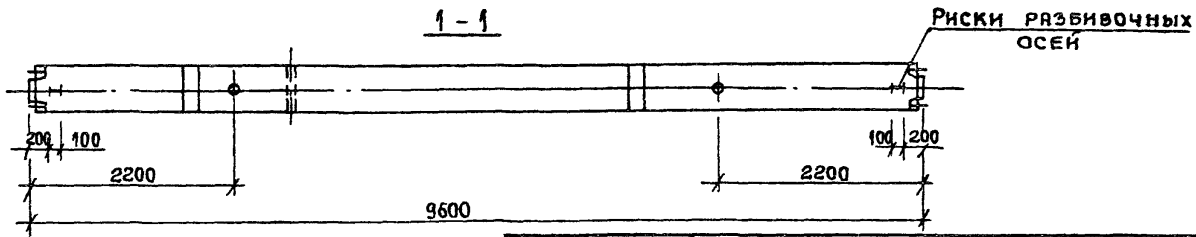

				1.020-1/83.2-11 4000 СБ	
				Колонна 2КСД 4.48; 2КСО 4.48; 2КС 4.48. Сборочный чертеж	Стадия: Р; Масса: См. лист 2; Масштаб: 1:50
					Лист 1; Листов 2
Нач. отд.	Уранов				ГСПИ - 10
Н. контр.	Кирюхина				
Рук. гр.	Карнюшина				
Ст. инж.	Костенко				
Ст. инж.	Петрова				
Инженер	Рыльцова				

Формат А3

Обозначение	Марка поз.	Рис	Узел У1	Масса ед., кг
1.020-1/83.2-11 4000	2 КСД 4.48-2.1	1	VI	3950.0
-01	2 КСД 4.48-3.1		XI	
-02	2 КСД 4.48-3.2			
-03	2 КСД 4.48-4.2			
-04	2 КСД 4.48-3.4			
-05	2 КСД 4.48-4.4			
-06	2 КСД 4.48-4.5			
-07	2 КСО 4.48-2.1	2	VII	3900.0
-08	2 КСО 4.48-3.1		XII	
-09	2 КСО 4.48-4.1			
-10	2 КСО 4.48-3.2			
-11	2 КСО 4.48-4.2			
1.020-1/83.2-11 4000-12	2 КСО 4.48-3.3	2	XII	3900.0
-13	2 КСО 4.48-4.3			
-14	2 КСО 4.48-3.4			
-15	2 КСО 4.48-4.4			
-16	2 КСО 4.48-4.5			
-17	2 КС 4.48-1	3	—	3850.0
-18	2 КС 4.48-2			
-19	2 КС 4.48-3			
-20	2 КС 4.48-4			

Формат	Зона	Поз.	Обозначение	Наименование	Кол.	Примечание
				Документация		
А3			1.020-1/83.2-11 5000 СБ	Сборочный чертеж		
А3			1.020-1/83.2-11 0000 У	Узел I-XIV		
А3			1.020-1/83.2-11 0000 ПЗ	Пояснительная записка		
А3			1.020-1/83.2-11 0000 РС	Ведомость расхода стали		
				Переменные данные для исполнений:		
			1.020-1/83.2-11 5000	(2КНД 4.48-2.1)		
				Сборочные единицы		
А3		1	1.020-1/83.2-12 5100	Каркас пространственный КП48	1	
				Материал		
		2		Бетон ГОСТ 7473-76		
				марки 300	1.8	м³
			1.020-1/83.2-11 5000-01	(2КНД 4.48-3.1)		
				Сборочные единицы		
А3		1	1.020-1/83.2-12 5100-01	Каркас пространственный КП49	1	
				Материал		
		2		Бетон ГОСТ 7473-76		
				марки 300	1.8	м³
			1.020-1/83.2-11 5000-02	(2 КНД 4.48-4.1)		

Нач.отд.	Уранов		1.020-1/83.2-11 5000			
Н.контр.	Кирюхина					
Рук.гр.	Карнюшина		Колонна	Стадия	Лист	Листов
Ст.инж.	Костенко			Р	1	12
Ст.инж.	Петрова		2КНД4.48; 2КНО 4.48; 2КН4.48	ГСПИ-10		
Инженер	Рыльцова					

Формат А4

Формат	Зона	Поз.	Обозначение	Наименование	Кол.	Примечание
				Сборочные единицы		
А3		1	1.020-1/83.2-12 5100-02	Каркас пространственный КП50	1	
				Материал		
		2		Бетон ГОСТ 7473-76		
				марки 300	1.8	м³
			1.020-1/83.2-11 5000-03	(2КНД 4.48-2.2)		
				Сборочные единицы		
А3		1	1.020-1/83.2-12 5200	Каркас пространственный КП55	1	
				Материал		
		2		Бетон ГОСТ 7473-76		
				марки 300	1.8	м³
			1.020-1/83.2-11 5000-04	(2КНД 4.48-3.2)		
				Сборочные единицы		
А3		1	1.020-1/83.2-12 5200-01	Каркас пространственный КП56	1	
				Материал		
		2		Бетон ГОСТ 7473-76		
				марки 300	1.8	м³
			1.020-1/83.2-11 5000-05	(2КНД 4.48-4.2)		
				Сборочные единицы		
А3		1	1.020-1/83.2-12 5200-02	Каркас пространственный КП57	1	
				Материал		
		2		Бетон ГОСТ 7473-76		
				марки 300	1.8	м³

Инв.№подл. | Подпись и дата | Взам.инв.№

	1.020-1/83.2-11 5000	Лист 2

Формат	Зона	Поз.	Обозначение	Наименование	Кол.	Примечание
			1.020-1/83.2-11 5000-06	(2КНД 4.48-2.3)		
				Сборочные единицы		
А3		1	1.020-1/83.2-12 5200-03	Каркас пространственный КП58	1	
				Материал		
		2		Бетон ГОСТ 7473-76		
				марки 400	1.8	м³
			1.020-1/83.2-11 5000-07	(2КНД 4.48-3.3)		
				Сборочные единицы		
А3		1	1.020-1/83.2-12 5200-04	Каркас пространственный КП59	1	
				Материал		
		2		Бетон ГОСТ 7473-76		
				марки 400	1.8	м³
			1.020-1/83.2-11 5000-08	(2КНД 4.48-4.3)		
				Сборочные единицы		
А3		1	1.020-1/83.2-12 5200-05	Каркас пространственный КП60	1	
				Материал		
		2		Бетон ГОСТ 7473-76		
				марки 400	1.8	м³
			1.020-1/83.2-11 5000-09	(2КНД 4.48-2.4)		
				Сборочные единицы		
А3		1	1.020-1/83.2-12 5200-06	Каркас пространственный КП61	1	
				Материал		
		2		Бетон ГОСТ 7473-76		

Формат	Зона	Поз.	Обозначение	Наименование	Кол.	Примечание
				марки 400	1.8	м³
			1.020-1/83.2-11 5000-10	(2КНД 4.48-3.4)		
				Сборочные единицы		
А3		1	1.020-1/83.2-12 5200-07	Каркас пространственный КП62	1	
				Материал		
		2		Бетон ГОСТ 7473-76		
				марки 400	1.8	м³
			1.020-1/83.2-11 5000-11	(2КНД 4.48-4.4)		
				Сборочные единицы		
А3		1	1.020-1/83.2-12 5200-08	Каркас пространственный КП63	1	
				Материал		
		2		Бетон ГОСТ 7473-76		
				марки 400	1.8	м³
			1.020-1/83.2-11 5000-12	(2КНД 4.48-3.5)		
				Сборочные единицы		
А3		1	1.020-1/83.2-12 5200-07	Каркас пространственный КП62	1	
				Материал		
		2		Бетон ГОСТ 7473-76		
				марки 500	1.8	м³
			1.020-1/83.2-11 5000-13	(2КНД 4.48-4.5)		
				Сборочные единицы		
А3		1	1.020-1/83.2-12 5200-08	Каркас пространственный КП63	1	

Инв. № подл. | Подпись и дата | Взам. инв. №

Формат	Зона	Поз.	Обозначение	Наименование	Кол.	Примечание
				Материал		
		2		Бетон ГОСТ 7473-76		
				марки 500	1.8	м³
			1.020-1/83.2-11 5000-14	(2 КНД 4.48-3.7)		
				Сборочные единицы		
А3		1	1.020-1/83.2-12 5200-09	Каркас пространственный КП64	1	
				Материал		
		2		Бетон ГОСТ 7473-76		
				марки 500	1.8	м³
			1.020-1/83.2-11 5000-15	(2КНД 4.48-4.7)		
				Сборочные единицы		
А3		1	1.020-1/83.2-12 5200-10	Каркас пространственный КП65	1	
				Материал		
		2		Бетон ГОСТ 7473-76		
				марки 500	1.8	м³
			1.020-1/83.2-11 5000-16	(2КНД 4.48-4.8)		
				Сборочные единицы		
А3		1	1.020-1/83.2-12 5300	Каркас пространственный КП82	1	
				Материал		
		2		Бетон ГОСТ 7473-76		
				марки 500	1.8	м³
			1.020-1/83.2-11 5000-17	(2КНД 4.48-4.9)		

Формат	Зона	Поз.	Обозначение	Наименование	Кол.	Примечание
				Сборочные единицы		
А3		1	1.020-1/83.2-12 5300-01	Каркас пространственный КП85	1	
				Материал		
		2		Бетон ГОСТ 7473-76		
				марки 500	1.8	м³
			1.020-1/83 2-11 5000-18	(2КНО 4.48-2.1)		
				Сборочные единицы		
А3		1	1.020-1/83.2-12 5100-03	Каркас пространственный КП151	1	
				Материал		
		2		Бетон ГОСТ 7473-76		
				марки 300	1.78	м³
			1.020-1/83.2-11 5000-19	(2КНО 4.48-3.1)		
				Сборочные единицы		
А3		1	1.020-1/83.2-12 5100-04	Каркас пространственный КП152	1	
				Материал		
				Бетон ГОСТ 7473-76		
				марки 300	1.78	м³
			1.020-1/83.2-11 5000-20	(2КНО 4.48-4.1)		
				Сборочные единицы		
А3		1	1.020-1/83.2-12 5100-05	Каркас пространственный КП153	1	
				Материал		
		2		Бетон ГОСТ 7473-76		
				марки 300	1.78	м³

Инв. № подл. | Подпись и дата | Взам. инв. №

Формат	Зона	Поз.	Обозначение	Наименование	Кол	Примечание
			1.020-1/83.2-11 5000-21	(2КНО 4.48-2.2)		
				Сборочные единицы		
А3		1	1.020-1/83.2-12 5200-11	Каркас пространственный КП66	1	
				Материал		
		2		Бетон ГОСТ 7473-76		
				марки 300	1.78	м³
			1.020-1/83.2-11 5000-22	(2КНО 4.48-3.2)		
				Сборочные единицы		
А3		1	1.020-1/83.2-12 5200-12	Каркас пространственный КП67	1	
				Материал		
		2		Бетон ГОСТ 7473-76		
				марки 300	1.78	м³
			1.020-1/83.2-11 5000-23	(2КНО 4.48-4.2)		
				Сборочные единицы		
А3		1	1.020-1/83.2-12 5200-13	Каркас пространственный КП68	1	
				Материал		
		2		Бетон ГОСТ 7473-76		
				марки 300	1.78	м³
			1.020-1/83.2-11 5000-24	(2КНО 4.48-2.3)		
				Сборочные единицы		
А3		1	1020-1/83.2-12 5200-14	Каркас пространственный КП69	1	
				Материал		
		2		Бетон ГОСТ 7473-76		

Формат	Зона	Поз.	Обозначение	Наименование	Кол.	Примечание
				марки 400	1.78	м³
			1.020-1/83.2-11 5000-25	(2КНО 4.48-3.3)		
				Сборочные единицы		
А3		1	1.020-1/83.2-12 5200-15	Каркас пространственный КП70	1	
				Материал		
		2		Бетон ГОСТ 7473-76		
				марки 400	1.78	м³
			1.020-1/83.2-11 5000-26	(2КНО 4.48-4.3)		
				Сборочные единицы		
А3		1	1.020-1/83.2-12 5200-16	Каркас пространственный КП71	1	
				Материал		
		2		Бетон ГОСТ 7473-76		
				марки 400	1.78	м³
			1.020-1/83.2-11 5000-27	(2КНО 4.48-2.4)		
				Сборочные единицы		
А3		1	1.020-1/83.2-12 5200-17	Каркас пространственный КП72	1	
				Материал		
		2		Бетон ГОСТ 7473-76		
				марки 400	1.78	м³
			1.020-1/83.2-11 5000-28	(2КНО 4.48-3.4)		
				Сборочные единицы		
А3		1	1.020-1/83.2-12 5200-18	Каркас пространственный КП73	1	

Инв.№ подл. | Подпись и дата | Взам. инв. №

Формат	Зона	Поз.	Обозначение	Наименование	Кол.	Примечание
				Материал		
		2		Бетон ГОСТ 7473-76		
				марки 400	1.78	м³
			1.020-1/83.2-11 5000-29	(2КНО 4.48-4.4)		
				Сборочные единицы		
А3		1	1.020-1/83.2-12 5200-19	Каркас пространственный КП14	1	
				Материал		
		2		Бетон ГОСТ 7473-76		
				марки 400	1.78	м³
			1.020-1/83.2-11 5000-30	(2КНО 4.48-2.5)		
				Сборочные единицы		
А3		1	1.020-1/83.2-12 5200-17	Каркас пространственный КП12	1	
				Материал		
		2		Бетон ГОСТ 7473-76		
				марки 500	1.78	м³
			1.020-1/83.2-11 5000-31	(2КНО 4.48-3.5)		
				Сборочные единицы		
А3		1	1.020-1/83.2-12 5200-18	Каркас пространственный КП13	1	
				Материал		
		2		Бетон ГОСТ 7473-76		
				марки 500	1.78	м³
			1.020-1/83.2-11 5000-32	(2КНО 4.48-4.5)		

Формат	Зона	Поз.	Обозначение	Наименование	Кол.	Примечание
				Сборочные единицы		
А3		1	1.020-1/83.2-12 5200-19	Каркас пространственный КП14	1	
				Материал		
		2		Бетон ГОСТ 7473-76		
				марки 500	1.78	м³
			1.020-1/83.2-11 5000-33	(2КНО 4.48-3.6)		
				Сборочные единицы		
А3		1	1.020-1/83.2-12 5200-20	Каркас пространственный КП15	1	
				Материал		
		2		Бетон ГОСТ 7473-76		
				марки 500	1.78	м³
			1.020-1/83.2-11 5000-34	(2КНО 4.48-4.6)		
				Сборочные единицы		
А3		1	1.020-1/83.2-12 5200-21	Каркас пространственный КП16	1	
				Материал		
		2		Бетон ГОСТ 7473-76		
				марки 500	1.78	м³
			1.020-1/83.2-11 5000-35	(2КНО 4.48-4.7)		
				Сборочные единицы		
А3		1	1.020-1/83.2-12 5200-22	Каркас пространственный КП17	1	
				Материал		
		2		Бетон ГОСТ 7473-76		
				марки 500	1.78	м³

Инв. № подл. | Подпись и дата | Взам. инв. №

Формат	Зона	Поз.	Обозначение	Наименование	Кол.	Примечание
			1.020-1/83.2-11 5000-36	(2КНО 4.48-4.8)		
				Сборочные единицы		
А3		1	1.020-1/83.2-12 5300-02	Каркас пространственный КП84		
				Материал		
		2		Бетон ГОСТ 7473-76		
				марки 500	1.78	м³
			1.020-1/83.2-11 5000-37	(2КНО 4.48-4.9)		
				Сборочные единицы		
А3		1	1.020-1/83.2-12 5300-03	Каркас пространственный КП85	1	
				Материал		
		2		Бетон ГОСТ 7473-76		
				марки 500	1.78	м³
			1.020-1/83.2-11 5000-38	(2 КН 4.48-1)		
				Сборочные единицы		
А3		1	1.020-1/83.2-12 5100-06	Каркас пространственный КП54		
				Материал		
		2		Бетон ГОСТ 7473-76		
				марки 300	1.76	м³
			1.020-1/83.2-11 5000-39	(2 КН 4.48-2)		
				Сборочные единицы		
А3		1	1.020-1/83.2-12 5200-23	Каркас пространственный КП78	1	
				Материал		
		2		Бетон ГОСТ 7473-76		

Формат	Зона	Поз.	Обозначение	Наименование	Кол.	Примечание
				марки 300	1.76	м³
			1.020-1/83.2-11 5000-40	(2 КН 4.48-3)		
				Сборочные единицы		
А3		1	1.020-1/83.2-12 5200-24	Каркас пространственный КП79	1	
				Материал		
		2		Бетон ГОСТ 7473-76		
				марки 400	1.76	м³
			1.020-1/83.2-11 5000-41	(2КН 4.48-5)		
				Сборочные единицы		
А3		1	1.020-1/83.2-12 5200-25	Каркас пространственный КП80	1	
				Материал		
		2		Бетон ГОСТ 7473-76		
				марки 500	1.76	м³
			1.020-1/83.2-11 5000-42	(2КН 4.48-6)		
				Сборочные единицы		
А3		1	1.020-1/83.2-12 5200-26	Каркас пространственный КП81	1	
				Материал		
		2		Бетон ГОСТ 7473-76		
				марки 500	1.76	м³

Инв. № подл. | Подпись и дата | Взам. инв. №

Рис. 1

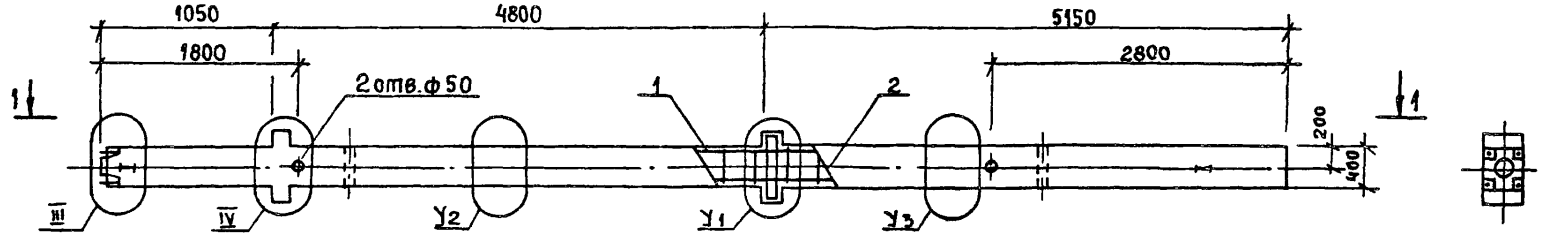

Рис 2

остальное см.рис 1

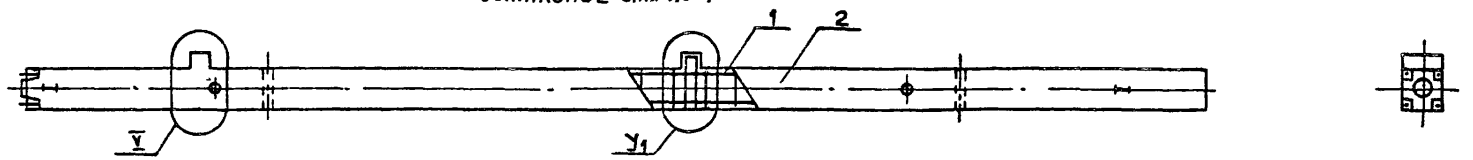

Рис. 3

остальное см.рис 1

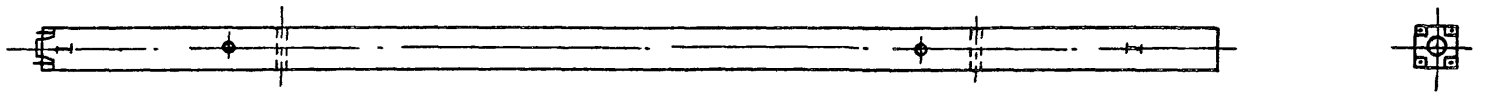

1-1

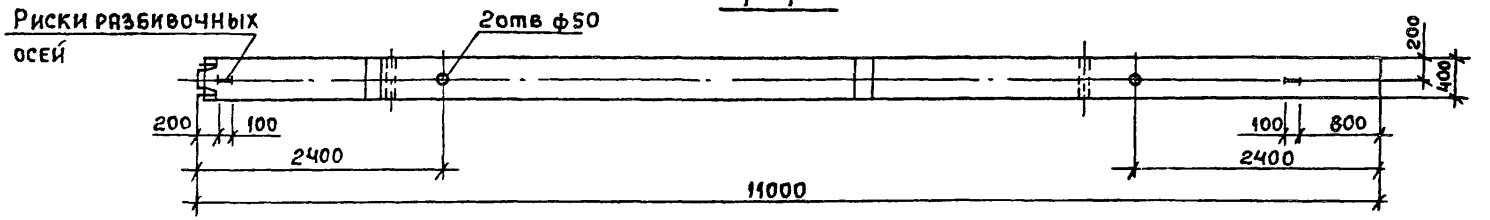

				1.020-1/83 2-11 5000 СБ		
				Колонна 2КНД 4.48; 2КНО 4.48; 2КН 4.48 Сборочный чертеж	Стадия	Масса	Масштаб
					Р	См. лист2	1:50
					Лист 1	Листов 2	
Нач.отд.	Уранов				ГСПИ-10		
Н.контр.	Кирюхина						
Рук.гр.	Карнюшина						
Ст.инж.	Костенко						
Ст.инж.	Петрова						
Инжен.	Рыльцова						

Формат А3

Обозначение	Марка, поз	Рис	Узел У1	Узел У2	Узел У3	Масса ед., кг
1.020-1/83.2-11 5000-	2КНД 4.48-2.1	1	VI	VIII	IX	4500,0
-01	2КНД 4.48-3.1		XI		VIII	
-02	2КНД 4.48-4.1					
-03	2КНД 4.48-2.2		VI		IX	
-04	2КНД 4.48-3.2		XI			
-05	2КНД 4.48-4.2					
-06	2КНД 4.48-2.3		VI			
-07	2КНД 4.48-3.3		XI			
-08	2КНД 4.48-4.3					
-09	2КНД 4.48-2.4		VI			
-10	2КНД 4.48-3.4					
-11	2КНД 4.48-4.4					
-12	2КНД 4.48-3.5					
-13	2КНД 4.48-4.5					
-14	2КНД 4.48-3.7		XI			
-15	2КНД 4.48-4.7					
-16	2КНД 4.48-4.8			X		
-17	2КНД 4.48-4.9					
-18	2КНД 4.48-2.1	2	VII	VIII	VIII	4450,0
-19	2КНО 4.48-3.1		XII			
-20	2КНО 4.48-4.1					
-21	2КНО 4.48-2.2		VII		IX	
-22	2КНО 4.48-3.2		XII			

Обозначение	Марка, поз	Рис.	Узел У1	Узел У2	Узел У3	Масса ед., кг
1.020-1/83.2-11 5000 -23	2КНО 4.48-4.2	2	XII	VIII	IX	4450,0
-24	2КНО 4.48-2.3		VII			
-25	2КНО 4.48-3.3					
-26	2КНО 4.48-4.3		XII			
-27	2КНО 4.48-2.4		VII			
-28	2КНО 4.48-3.4					
-29	2КНО 4.48-4.4		XII			
-30	2КНО 4.48-2.5		VII			
-31	2КНО 4.48-3.5					
-32	2КНО 4.48-4.5					
-33	2КНО 4.48-3.6					
-34	2КНО 4.48-4.6		XII			
-35	2КНО 4.48-4.7					
-36	2КНО 4.48-4.8			X		
-37	2КНО 4.48-4.9					
-38	2КН 4.48-1	3	—	VIII	IX	4400,0
-39	2КН 4.48-2					
-40	2КН 4.48-3					
-41	2КН 4.48-5					
-42	2КН 4.48-6					

Формат	Зона	Поз.	Обозначение	Наименование	Кол.	Примечание
				Документация		
А3			1.020-1/83.2-11 6000 СБ	Сборочный чертеж		
А3			1.020-1/83.2-11 0000 У	Узел I-XIV		
А3			1.020-1/83.2-11 0000 ПЗ	Пояснительная записка		
А3			1.020-1/83.2-11 0000 РС	Ведомость расхода стали		
				Переменные данные для исполнений:		
			1.020-1/83.2-11 6000	(2КНД 4.48(60)-2.1)		
				Сборочные единицы		
А3		1	1.020-1/83.2-12 6100	Каркас пространственный КП86	1	
				Материал		
		2		Бетон ГОСТ 7473-76 марки 300	2.0	м³
			1.020-1/83.2-11 6000-01	(2КНД 4.48(60)-3.1)		
				Сборочные единицы		
А3		1	1.020-1/83.2-12 6100-01	Каркас пространственный КП87	1	
				Материал		
		2		Бетон ГОСТ 7473-76 марки 300	2.0	м³
			1.020-1/83.2-11 6000-02	(2КНД 4.48(60)-2.2)		
				Сборочные единицы		
А3		1	1.020-1/83.2-12 6200	Каркас пространственный КП92	1	

		1.020-1/83.2-11 6000		
Нач.отд.	Уранов	Колонна 2КНД4.48(60); 2КН04.48(60); 2КН4.48(60)	Стадия	Лист	Листов
Н.контр.	Кирюхина		Р	1	10
Рук.гр.	Карнюшина		ГСПИ-10		
Ст.инж.	Костенко				
Ст.инж.	Петрова				
Инженер	Рыльцова				

Формат А4

Формат	Зона	Поз.	Обозначение	Наименование	Кол.	Примечание
				Материал		
		2		Бетон ГОСТ 7473-76 марки 300	2.0	м³
			1.020-1/83.2-11 6000-03	(2КНД 4.48(60)-3.2)		
				Сборочные единицы		
А3		1	1.020-1/83.2-12 6200-01	Каркас пространственный КП93	1	
				Материал		
		2		Бетон ГОСТ 7473-76 марки 300	2.0	м³
			1.020-1/83.2-11 6000-04	(2КНД 4.48(60-4.2)		
				Сборочные единицы		
А3		1	1.020-1/83.2-12 6200-02	Каркас пространственный КП94	1	
				Материал		
		2		Бетон ГОСТ 7473-76 марки 300	2.0	м³
			1.020-1/83.2-11 6000-05	(2КНД 4.48(60)-2.3)		
				Сборочные единицы		
А3		1	1.020-1/83.2-12 6200-03	Каркас пространственный КП95	1	
				Материал		
		2		Бетон ГОСТ 7473-76 марки 400	2.0	м³
			1.020-1/83.2-11 6000-06	(2КНД 4.48(60)-3.3)		
				Сборочные единицы		
А3		1	1.020-1/83.2-12 6200-04	Каркас пространственный КП96	1	
				Материал		
		2		Бетон ГОСТ 7473-76 марки 400	2.0	м³

Инв.№ подл. | Подпись и дата | Взам. инв.№

	1.020-1/83.2-11 6000	Лист 2

Формат А4

Формат	Зона	Поз.	Обозначение	Наименование	Кол	Примечание
			1.020-1/83.2-11 6000-07	(2 КНД 4.48(60)-4.3)		
				Сборочные единицы		
		1	1.020-1/83.2-12 6200-05	Каркас пространственный КП97	1	
				Материал		
		2		Бетон ГОСТ 7473-76 марки 400	2.0	м³
			1.020-1/83.2-11 6000-08	(2 КНД 4.48(60)-2.4)		
				Сборочные единицы		
А3		1	1.020-1/83.2-12 6200-06	Каркас пространственный КП98	1	
				Материал		
		2		Бетон ГОСТ 7473-76 марки 400	2.0	м³
			1.020-1/83.2-11 6000-09	(2 КНД 4.48(60)-3.4)		
				Сборочные единицы		
А3		1	1.020-1/83.2-12 6200-07	Каркас пространственный КП99	1	
				Материал		
		2		Бетон ГОСТ 7473-76 марки 400	2.0	м³
			1.020-1/83.2-11 6000-10	(2 КНД 4.48(60)-4.4)		
				Сборочные единицы		
А3		1	1.020-1/83.2-12 6200-08	Каркас пространственный КП100	1	
				Материал		
		2		Бетон ГОСТ 7473-76 марки 400	2.0	м³
			1.020-1/83.2-11 6000-11	(2 КНД 4.48(60)-3.5)		

Формат	Зона	Поз.	Обозначение	Наименование	Кол.	Примечание
				Сборочные единицы		
А3		1	1.020-1/83.2-12 6200-07	Каркас пространственный КП99	1	
				Материал		
		2		Бетон ГОСТ 7473-76 марки 500	2.0	м³
			1.020-1/83.2-11 6000-12	(2 КНД 4.48(60)-4.5)		
				Сборочные единицы		
А3		1	1.020-1/83 2-12 6200-08	Каркас пространственный КП100	1	
				Материал		
		2		Бетон ГОСТ 7473-76 марки 500	2.0	м³
			1.020-1/83 2-11 6000-13	(2 КНД 4.48(60)-3.7)		
				Сборочные единицы		
А3		1	1.020-1/83.2-12 6200-09	Каркас пространственный КП101	1	
				Материал		
		2		Бетон ГОСТ 7473-76 марки 500	2.0	м³
			1.020-1/83 2-11 6000-14	(2 КНД 4 48(60)-4.7)		
				Сборочные единицы		
А3		1	1.020-1/83.2-12 6200-10	Каркас пространственный КП102	1	
				Материал		
		2		Бетон ГОСТ 7473-76 марки 500	2.0	м³
			1.020-1/83.2-11 6000-15	(2 КНД 4.48(60)-4.9)		
				Сборочные единицы		
А3		1	1.020-1/83.2-12 6300	Каркас пространственный КП123	1	

Инв. № подл. | Подпись и дата | Взам. инв. №

Формат	Зона	Поз.	Обозначение	Наименование	Кол.	Примечание
				Материал		
		2		Бетон ГОСТ 7473-76 марки 600	2.0	м³
			1.020-1/83.2-11 6000-16	(2 КНО 4.48(60)-2.1)		
				Сборочные единицы		
А3		1	1.020-1/83.2-12 6100-02	Каркас пространственный КП 88	1	
				Материал		
		2		Бетон ГОСТ 7473-76 марки 300	1.97	м³
			1.020-1/83.2-11 6000-17	(2 КНО 4.48(60)-3.1)		
				Сборочные единицы		
А3		1	1.020-1/83.2-12 6100-03	Каркас пространственный КП 89	1	
				Материал		
		2		Бетон ГОСТ 7473-76 марки 300	1.97	м³
			1.020-1/83.2-11 6000-18	(2 КНО 4.48(60)-4.1)		
				Сборочные единицы		
А3		1	1.020-1/83.2-12.6100-04	Каркас пространственный КП 90	1	
				Материал		
		2		Бетон ГОСТ 7473-76 марки 300	1.97	м³
			1.020-1/83.2-11 6000-19	(2 КНО 4.48(60)-2.2)		
				Сборочные единицы		
А3		1	1.020-1/83.2-12 6200-11	Каркас пространственный КП 103	1	
				Материал		
		2		Бетон ГОСТ 7473-76 марки 300	1.97	м³

Формат	Зона	Поз.	Обозначение	Наименование	Кол.	Примечание
			1.020-1/83.2-11 6000-20	(2 КНО 4.48(60)-3.2)		
				Сборочные единицы		
А3		1	1.020-1/83.2-12 6200-12	Каркас пространственный КП104	1	
				Материал		
		2		Бетон ГОСТ 7473-76 марки 300	1.97	м³
			1.020-1/83.2-11 6000-21	(2 КНО 4.48(60)-4.2)		
				Сборочные единицы		
А3		1	1.020-1/83.2-12 6200-13	Каркас пространственный КП105	1	
				Материал		
		2		Бетон ГОСТ 7473-76 марки 300	1.97	м³
			1.020-1/83.2-11 6000-22	(2 КНО 4.48(60)-2.3)		
				Сборочные единицы		
А3		1	1.020-1/83.2-12 6200-14	Каркас пространственный КП106	1	
				Материал		
		2		Бетон ГОСТ 7473-76 марки 400	1.97	м³
			1.020-1/83.2-11 6000-23	(2 КНО 4.48(60)-3.3)		
				Сборочные единицы		
А3		1	1.020-1/83.2-12 6200-15	Каркас пространственный КП107	1	
				Материал		
		2		Бетон ГОСТ 7473-76 марки 400	1.97	м³
			1.020-1/83.2-11 6000-24	(2 КНО 4.48(60)-4.3)		

Инв. № подл. | Подпись и дата | Взам. инв. №

Формат	Зона	Поз.	Обозначение	Наименование	Кол.	Примечание
				Сборочные единицы		
А3		1	1.020-1/83.2-12 6200-16	Каркас пространственный КП108	1	
				Материал		
		2		Бетон ГОСТ 7473-76 марки 400	1.97	м³
			1.020-1/83.2-11 6000-25	(2КНО 4.48(60)-2.4)		
				Сборочные единицы		
А3		1	1.020-1/83.2-12 6200-17	Каркас пространственный КП109	1	
				Материал		
		2		Бетон ГОСТ 7473-76 марки 400	1.97	м³
			1.020-1/83.2-11 6000-26	(2КНО 4.48(60)-3.4)		
				Сборочные единицы		
А3		1	1.020-1/83.2-12 6200-18	Каркас пространственный КП110	1	
				Материал		
		2		Бетон ГОСТ 7473-76 марки 400	1.97	м³
			1.020-1/83.2-11 6000-27	(2КНО 4.48(60)-4.4)		
				Сборочные единицы		
А3		1	1.020-1/83.2-12 6200-19	Каркас пространственный КП111	1	
				Материал		
		2		Бетон ГОСТ 7473-76 марки 400	1.97	м³
			1.020-1/83.2-11 6000-28	2КНО 4.48(60)-4.5)		
				Сборочные единицы		
А3		1	1.020-1/83.2-12 6200-19	Каркас пространственный КП111	1	

Формат	Зона	Поз.	Обозначение	Наименование	Кол.	Примечание
				Материал		
		2		Бетон ГОСТ 7473-76 марки 500	1.97	м³
			1.020-1/83.2-11 6000-29	(2КНО 4.48(60)-2.6)		
				Сборочные единицы		
А3		1	1.020-1/83.2-12 6200-20	Каркас пространственный КП112	1	
				Материал		
		2		Бетон ГОСТ 7473-76 марки 500	1.97	м³
			1.020-1/83.2-11 6000-30	(2КНО 4.48(60)-3.6)		
				Сборочные единицы		
А3		1	1.020-1/83.2-12 6200-21	Каркас пространственный КП113	1	
				Материал		
		2		Бетон ГОСТ 7473-76 марки 500	1.97	м³
			1.020-1/83.2-11 6000-31	(2КНО 4.48(60)-4.6)		
				Сборочные единицы		
А3		1	1.020-1/83.2-12 6200-22	Каркас пространственный КП114	1	
				Материал		
		2		Бетон ГОСТ 7473-76 марки 500	1.97	м³
			1.020-1/83.2-11 6000-32	(2КНО 4.48(60)-4.7)		
				Сборочные единицы		
А3		1	1.020-1/83.2-12 6200-23	Каркас пространственный КП115	1	
				Материал		
		2		Бетон ГОСТ 7473-76 марки 500	1.97	м³

Инв. № подл. | Подпись и дата | Взам. инв. №

Формат	Зона	Поз.	Обозначение	Наименование	Кол.	Примечание
			1.020-1/83.2-11 6000-33	(2КНО 4.48(60)-3.8)		
				Сборочные единицы		
А3		1	1.020-1/83.2-12 6200-24	Каркас пространственный КП116	1	
				Материал		
		2		Бетон ГОСТ 7473-76 марки 500	1.97	м³
			1.020-1/83.2-11 6000-34	(2КНО 4.48(60)-4.8)		
				Сборочные единицы		
А3		1	1.020-1/83.2-12 6200-25	Каркас пространственный КП117	1	
				Материал		
		2		Бетон ГОСТ 7473-76 марки 500	1.97	м³
			1.020-1/83.2-11 6000-35	(2КНО 4.48(60)-3.9)		
				Сборочные единицы		
А3		1	1.020-1/83.2-12 6300-01	Каркас пространственный КП124	1	
				Материал		
		2		Бетон ГОСТ 7473-76 марки 600	1.97	м³
			1.020-1/83.2-11 6000-36	(2КНО 4.48(60)-4.3)		
				Сборочные единицы		
А3		1	1.020-1/83.2-12 6300-02	Каркас пространственный КП125	1	
				Материал		
		2		Бетон ГОСТ 7473-76 марки 600	1.97	м³
			1.020-1/83.2-11 6000-37	(2КН 4.48(60)-1		
				Сборочные единицы		
А3		1	1.020-1/83.2-12 6100-05	Каркас пространственный КП91	1	
				Материал		
		2		Бетон ГОСТ 7473-76 марки 300	1.95	м³

Формат	Зона	Поз.	Обозначение	Наименование	Кол.	Примечание
			1.020-1/83.2-11 6000-38	(2КН 4.48(60-2)		
				Сборочные единицы		
А3		1	1.020-1/83.2-12 6200-26	Каркас пространственный КП118	1	
				Материал		
		2		Бетон ГОСТ 7473-76 марки 300	1.95	м³
			1.020-1/83.2-11 6000-39	(2КН 4.48(60)-3)		
				Сборочные единицы		
А3		1	1.020-1/83.2-12 6200-27	Каркас пространственный КП119	1	
				Материал		
		2		Бетон ГОСТ 7473-76 марки 400	1.95	м³
			1.020-1/83.2-11 6000-40	(2КН 4.48(60)-4)		
				Сборочные единицы		
А3		1	1.020-1/83.2-12 6200-28	Каркас пространственный КП120	1	
				Материал		
		2		Бетон ГОСТ 7473-76 марки 400	1.95	м³
			1.020-1/83.2-11 6000-41	(2КН 4.48(60)-6)		
				Сборочные единицы		
А3		1	1.020-1/83.2-12 6200-29	Каркас пространственный КП121	1	
				Материал		
		2		Бетон ГОСТ 7473-76 марки 500	1.95	м³
			1.020-1/83.2-11 6000-42	(2КН 4.48(60)-8)		
				Сборочные единицы		
А3		1	1.020-1/83.2-12 6200-30	Каркас пространственный КП122	1	
				Материал		
		2		Бетон ГОСТ 7473-76 марки 500	1.95	м³

Инв. № подл. | Подпись и дата | Взам. инв. №

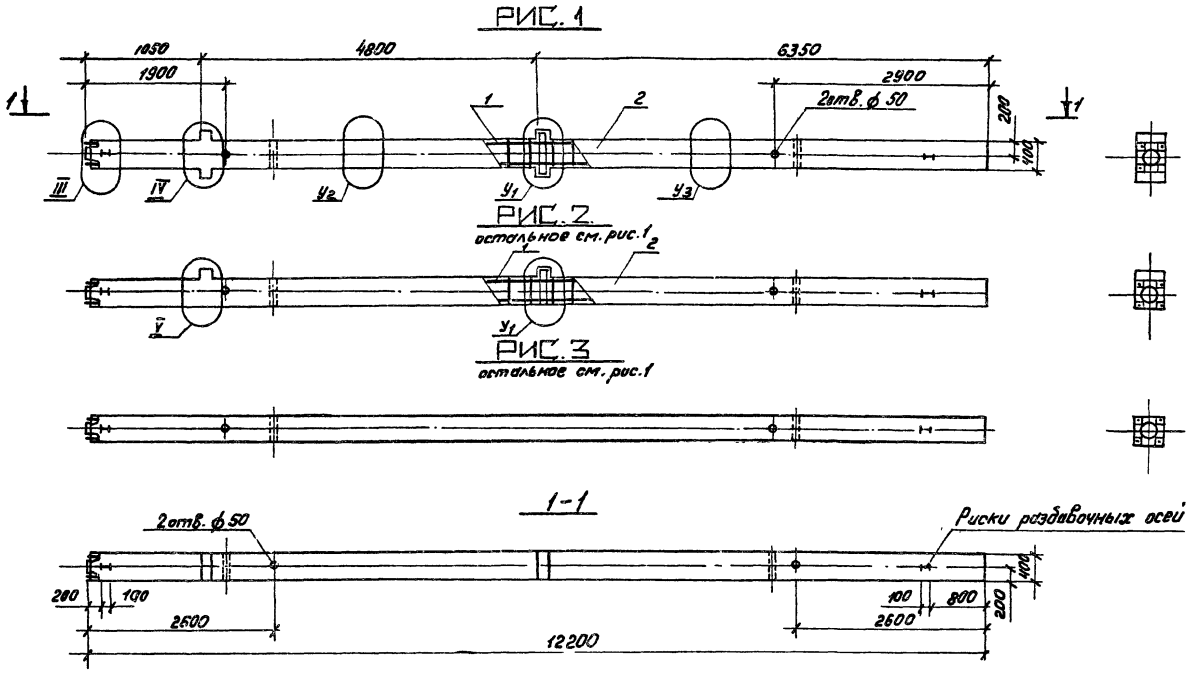

				1.020-1/83.2-11 6000 СБ			
				Колонна 2КНД 4.48(60); 2КНО 4.48(60) 2КН 4.48(60) Сборочный чертеж.	Стадия	Масса	Масштаб
Нач. отд.	Уранов				Р	см. лист 2	1:50
Н. контр.	Кирюхина						
Рук. гр.	Карнюшина				Лист 1	Листов 2	
Ст. инж.	Костенко				ГСПИ-10		
Ст. инж.	Петрова						
Инжен.	Рыльцова						

Обозначение	Марка, поз	Рис.	Узел $У_1$	Узел $У_2$	Узел $У_3$	Масса ед., кг.
1.020-1/83.2-11 6000-	2КНД 4.48(60)-2.1		VI		VIII	
-01	2КНД 4.48(60)-3.1		XI			
-02	2КНД 4.48(60)-2.2		VI			
-03	2КНД 4.48(60)-3.2		XI			
-04	2КНД 4.48(60)-4.2		VI			
-05	2КНД 4.48(60)-2.3		XI			
-06	2КНД 4.48(60)-3.3		VI			
-07	2КНД 4.48(60)-4.3	1	XI	VIII		
-08	2КНД 4.48(60)-2.4		VI		IX	5000.0
-09	2КНД 4.48(60)-3.4					
-10	2КНД 4.48(60)-4.4					
-11	2КНД 4.48(60)-3.5					
-12	2КНД 4.48(60)-4.5		XI			
-13	2КНД 4.48(60)-3.7					
-14	2КНД 4.48(60)-4.7					
-15	2КНД 4.48(60)-4.9			X		
-16	2КНО 4.48(60)-2.1		VII			
-17	2КНО 4.48(60)-3.1		XII		VIII	
-18	2КНО 4.48(60)-4.1					
-19	2КНО 4.48(60)-2.2	2	VII	VIII		4925.0
-20	2КНО 4.48(60)-3.2		XII		IX	
-21	2КНО 4.48(60)-4.2					
-22	2КНО 4.48(60-2.3		VII			

Обозначение	Марка поз.	Рис.	Узел $У_1$	Узел $У_2$	Узел $У_3$	Масса ед., кг.
1.020-1/83.2-11 6000-23	2КНО 4.48(60)-3.3		XII			
24	2КНО 4.48(60)-4.3					
25	2КНО 4.48(60)-2.4		VII			
26	2КНО 4.48(60)-3.4					
27	2КНО 4.48(60)-4.4		XII			
28	2КНО 4.48(60)-4.5					
29	2КНО 4.48(60)-2.6	2	VII	VIII	IX	4925.0
30	2КНО 4.48(60)-3.6					
31	2КНО 4.48(60)-4.6					
32	2КНО 4.48(60)-4.7					
33	2КНО 4.48(60)-3.8		XII			
34	2КНО 4.48(60)-4.8					
35	2КНО 4.48(60)-3.9			X		
36	2КНО 4.48(60)-4.9					
37	2КН 4.48(60)-1				VIII	
38	2КН 4.48(60)-2					
39	2КН 4.48(60)-3					
40	2КН 4.48(60)-4	3	–	VIII	IX	4875.0
41	2КН 4.48(60)-6					
42	2КН 4.48(60)-8					

Формат	Зона	Поз.	Обозначение	Наименование	Кол.	Примечание
				Документация		
А3			1.020-1/83.2-11 7000 СБ	Сборочный чертеж		
А3			1.020-1/83.2-11 0000 У	Узел I-XIV		
А3			1.020-1/83.2-11 0000 ПЗ	Пояснительная записка		
А3			1.020-1/83.2-11 0000 РС	Ведомость расхода стали		
			Переменные данные	для исполнений:		
			1.020-1/83.2-11 7000	(ЗКБД 4.48-2.1)		
				Сборочные единицы		
А3		1	1.020-1/83.2-12 7100	Каркас пространственный КП126	1	
				Материал		
		2		Бетон ГОСТ 7473-76 марки 300	2.48	м³
			1.020-1/83.2-11 7000-01	(ЗКБД 4.48-3.1)		
				Сборочные единицы		
А3		1	1.020-1/83.2-12 7100-01	Каркас пространственный КП-127	1	
				Материал		
		2		Бетон ГОСТ 7473-76 марки 300	2.48	м³
			1.020-1/83.2-11 7000-02	(ЗКБД 4.48-4.3)		
				Сборочные единицы		
А3		1	1.020-1/83.2-12 7200	Каркас пространственный КП134	1	

Нач. отд.	Уранов		
Н. контр.	Карнюшина		
Рук. гр.	Карнюшина		
Ст. инж.	Костенко		
Ст. инж.	Петрова		
Инжен.	Рыльцова		

1.020-1/83.2-11 7000

Колонна ЗКБД 4.48; ЗКБО 4.48, ЗКБ 4.48

Стадия	Лист	Листов
Р	1	9

ГСПИ-10

Формат	Зона	Поз.	Обозначение	Наименование	Кол.	Примечание
				Материал		
		2		Бетон ГОСТ 7473-76 марки 300	2.48	м³
			1.020-1/83.2-11 7000-03	(ЗКБД 4.48-2.4)		
				Сборочные единицы		
А3		1	1.020-1/83.2-12 7200-01	Каркас пространственный П135	1	
				Материал		
		2		Бетон ГОСТ 7473-76 марки 400	2.48	м³
			1.020-1/83.2-11 7000-04	(ЗКБД 4.48-3.4)		
				Сборочные единицы		
А3		1	1.020-1/83.2-12 7200-02	Каркас пространственный КП136	1	
				Материал		
		2		Бетон ГОСТ 7473-76 марки 400	2.48	м³
			1.020-1/83.2-11 7000-05	(ЗКБД 4.48-4.4)		
				Сборочные единицы		
А3		1	1.020-1/83.2-12 7200-03	Каркас пространственный КП137	1	
				Материал		
		2		Бетон ГОСТ 7473-76 марки 400	2.48	м³
			1.020-1/83.2-11 7000-06	(ЗКБО 4.48-2.1)		
				Сборочные единицы		
А3		1	1.020-1/83.2-12 7100-02	Каркас пространственный КП 128	1	
				Материал		
		2		Бетон ГОСТ 7473-76 марки 300	2.45	м³

Взам. инв. №

Подпись и дата

Инв. № подл.

1.020-1/83.2-11 7000

Лист 2

Формат	Зона	Поз.	Обозначение	Наименование	Кол.	Примечание
			1.020-1/83.2-11 7000-07	(3 КБО4. 48-3.1)		
				Сборочные единицы		
А3		1	1.020-1/83.2-12 7100-03	Каркас пространственный КП 129	1	
				Материал		
		2		Бетон ГОСТ 7473-76 марки 300	2.45	м³
			1.020-1/83.2-11 7000-08	(3 КБО 4.48-4.1)		
				Сборочные единицы		
А3		1	1.020-1/83.2-12 7100-04	Каркас пространственный КП 130	1	
				Материал		
		2		Бетон ГОСТ 7473-76 марки 300	2.45	м³
			1.020-1/83.2-11 7000-09	(3 КБО 4.48-4.2)		
				Сборочные единицы		
А3		1	1.020-1/83 2-12 7100-05	Каркас пространственный КП 131	1	
				Материал		
		2		Бетон ГОСТ 7473-76 марки 400	2.45	м³
			1.020-1/83.2-11 7000-10	(3 КБО 4.48-4.3)		
				Сборочные единицы		
А3		1	1.020-1/83.2-12 7200-04	Каркас пространственный КП 138	1	
				Материал		
		2		Бетон ГОСТ 7473-76 марки 300	2.45	м³
			1.020-1/83.2-11 7000-11	(3 КБО 4.48-2.4)		

Формат	Зона	Поз.	Обозначение	Наименование	Кол.	Примечание
				Сборочные единицы		
А3		1	1.020-1/83.2-12 7200-05	Каркас пространственный КП 139	1	
				Материал		
		2		Бетон ГОСТ 7473-76 марки 400	2.45	м³
			1.020-1/83.2-11 7000-12	(3 КБО 4.48-3.4)		
				Сборочные единицы		
А3		1	1.020-1/83.2-12 7200-06	Каркас пространственный КП 140	1	
				Материал		
		2		Бетон ГОСТ 7473-76 марки 400	2.45	м³
			1.020-1/83.2-11 7000-13	(3 КБО 4.48-4.4)		
				Сборочные единицы		
А3		1	1.020-1/83.2-12 7200-07	Каркас пространственный КП 141	1	
				Материал		
		2		Бетон ГОСТ 7473-76 марки 400	2.45	м³
			1.020-1/83.2-11 7000-14	(3 КБ 4.48-1)		
				Сборочные единицы		
А3		1	1.020-1/83 2-12 7100-06	Каркас пространственный КП 132		
				Материал		
		2		Бетон ГОСТ 7433-74 марки 300	2.42	м³
			1.020-1/83 2-11 7000-15	(3 КБ 4.48-2)		
				Сборочные единицы		
А3		1	1.020-1/83.2-12 7100-07	Каркас пространственный КП 133	1	
				Материал		
		2		Бетон ГОСТ 7473-76 марки 400	2.42	м³

Инв. № подл. | Подпись и дата | Взам. инв. №

РИС. 1

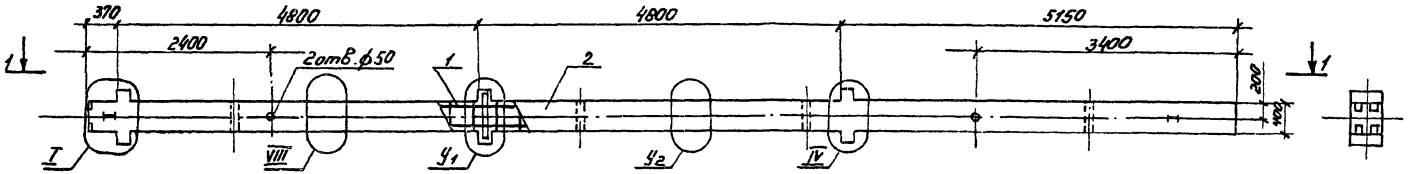

РИС. 2

остальное см. рис.1

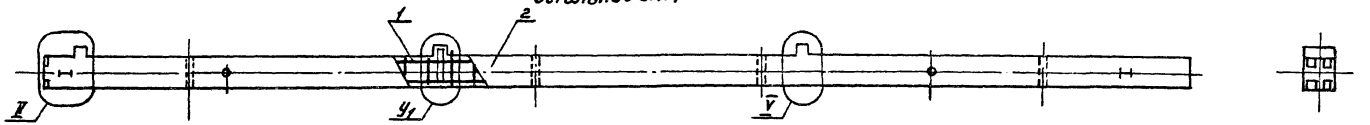

РИС. 3

остальное см. рис.1

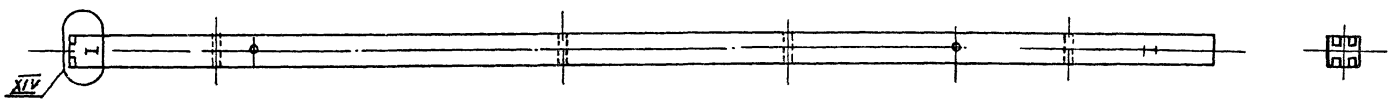

1–1

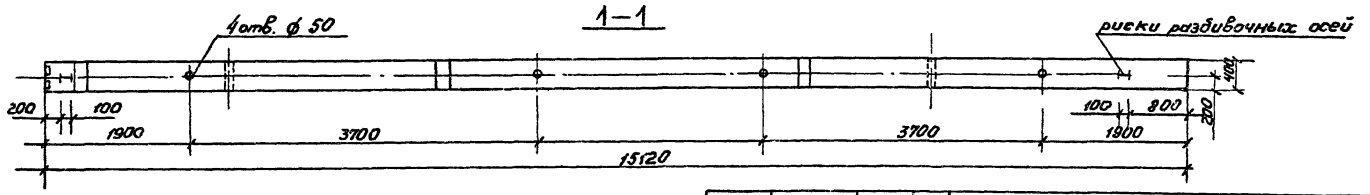

		1.020-1/83.2-11 1000 СБ	
		Колонна ЗКБД 4.48, ЗКБО4.48, ЗКБ 4.48 Сборочный чертеж	Стадия: Р; Масса: см. лист 2; Масштаб: 1:50; Лист 1; Листов 2
Нач. отд	Уранов		ГСПИ – 10
Н. контр.	Кирюхина		
Рук. гр.	Карнюшина		
Ст. инж.	Костенко		
Ст. инж.	Петрова		
Инженер	Рыльцова		

Обозначение	Марка, поз	Рис.	Узел У1	Узел У2	Узел	Масса ед. кг
1.020-1/83.2-11 7000-	3КБД 4.48-2.1	1	VI	VIII		6200.0
-01	3КБД 4.48-3.1		XI			
-02	3КБД 4.48-4.3			IX		
-03	3КБД 4.48-2.4		VI			
-04	3КБД 4.48-3.4		XI			
-05	3КБД 4.48-4.4					
-06	3КБО 4.48-2.1	2	VII	VIII		6125.0
-07	3КБО 4.48-3.1		XII			
-08	3КБО 4.48-4.1					
-09	3КБО 4.48-4.2					

Обозначение	Марка, поз	Рис.	Узел У1	Узел У2	Узел	Масса ед. кг
1.020-1/83.2-11 7000-10	3КБО 4.48-4.3	2	XII	IX		6125,0
-11	3КБО 4.48-2.4		VII			
-12	3КБО 4.48-3.4		XII			
-13	3КБО 4.48-4.4					
-14	3КБ 4.48-1	3	—	VIII		6050,0
-15	3КБ 4.48-2					

Форм	Зона	Поз	Обозначение	Наименование	Кол	Примеч.
				Документация		
А3			1.020-1/83.2-11 8000 СБ	Сборочный чертеж		
А3			1.020-1/83.2-11 0000 У	Узел I-XIV		
А3			1.020-1/83.2-11 0000 ПЗ	Пояснительная записка		
А3			1.020-1/83.2-11 0000 РС	Ведомость расхода стали		
				Переменные данные для исполнений:		
			1.020-1/83.2-11 8000	(2КБД4.48-2.1)		
				Сборочные единицы		
А3		1	1.020-1/83.2-12 8100	Каркас пространственный КП140	1	
				Материал		
		2		Бетон ГОСТ 7473-76 марки 300	1.69	м³
			1.020-1/83.2-11 8000-01	(2КБД4.48-3.1)		
				Сборочные единицы		
А3		1	1.020-1/83.2-12 8100-01	Каркас пространственный КП141	1	
				Материал		
		2		Бетон ГОСТ 7473-76 марки 300	1.69	м³
			1.020-1/83.2-11 8000-02	(2КБД 4.48-4.1)		
				Сборочные единицы		
А3		1	1.020-1/83.2-12 8100-02	Каркас пространственный КП142	1	

Нач. отд.	Уранов	1.020-1/83.2-11 8000			
Н. контр.	Кирюхина	Колонна 2КБД4.48; 2КБ04.48; 2КБ4.48	Стадия	Лист	Листов
Рук. гр.	Карнюшина		Р	1	4
Ст. инж.	Костенко		ГСПИ-10		
Ст. инж.	Петрова				
Инженер	Рыльцова				

Формат	Зона	Поз.	Обозначение	Наименование	Кол.	Примеч.
				Материал		
		2		Бетон ГОСТ 7473-76 марки 300	1.69	м³
			1.020-1/83.2-11 8000-03	(2КБД4.48-2.3)		
				Сборочные единицы		
А3		1	1.020-1/83.2-12 8200	Каркас пространственный КП149	1	
				Материал		
		2		Бетон ГОСТ 7473-76 марки 400	1.69	м³
			1.020-1/83.2-11 8000-04	(2КБД 4.48-3.3)		
				Сборочные единицы		
А3		1	1.020-1/83.2-12 8200-01	Каркас пространственный КП150	1	
				Материал		
		2		Бетон ГОСТ 7473-76 марки 400	1.69	м³
			1.020-1/83.2-11 8000-05	(2КБД4.48-4.3)		
				Сборочные единицы		
А3		1	1.020-1/83.2-12 8200-02	Каркас пространственный КП151	1	
				Материал		
		2		Бетон ГОСТ 7473-76 марки 400	1.69	м³
			1.020-1/83.2-11 8000-06	(2КБО 4.48-2.1)		
				Сборочные единицы		
А3		1	1.020-1/83.2-12 8100-03	Каркас пространственный КП143	1	
				Материал		
		2		Бетон ГОСТ 7473-76 марки 300	1.67	м³

Взам. инв. № | Подпись и дата | Инв. № подл.

1.020-1/83.2-11 8000 — Лист 2

Формат	Зона	Поз.	Обозначение	Наименование	Кол.	Примеч.
			1.020-1/83.2-11 8000-07	(2КБО 4.48-3.1)		
				Сборочные единицы		
А3		1	1.020-1/83.2-12 8100-04	Каркас пространственный КП144	1	
				Материал		
		2		Бетон ГОСТ 7473-76 марки 300	1.67	м³
			1.020-1/83.2-11 8000-08	(2КБО 4.48-4.1)		
				Сборочные единицы		
А3		1	1.020-1/83.2-12 8100-05	Каркас пространственный КП145	1	
				Материал		
		2		Бетон ГОСТ 7473-76 марки 300	1.67	м³
			1.020-1/83.2-11 8000-09	(2КБО 4.48-4.2)		
				Сборочные единицы		
А3		1	1.020-1/83.2-12 8100-06	Каркас пространственный КП146	1	
				Материал		
		2		Бетон ГОСТ 7473-76 марки 400	1.67	м³
			1.020-1/83.2-11 8000-10	(2КБО 4.48-2.3)		
				Сборочные единицы		
А3		1	1.020-1/83.2-12 8200-03	Каркас пространственный КП152	1	
				Материал		
		2		Бетон ГОСТ 7473-76 марки 400	1.67	м³
			1.020-1/83.2-11 8000-11	(2КБО 4.48-3.3)		

Формат	Зона	Поз.	Обозначение	Наименование	Кол.	Прим.
				Сборочные единицы		
А3		1	1.020-1/83.2-12 8200-04	Каркас пространственный КП153	1	
				Материал		
		2		Бетон ГОСТ 7473-76 марки 400	1.67	м³
			1.020-1/83.2-11 8000-12	(2КБО 4.48-4.3)		
				Сборочные единицы		
А3		1	1.020-1/83.2-12 8200-05	Каркас пространственный КП154	1	
				Материал		
		2		Бетон ГОСТ 7473-76 марки 400	1.67	м³
			1.020-1/83.2-11 8000-13	(2КБ 4.48-1)		
				Сборочные единицы		
А3		1	1.020-1/83.2-12 8100-07	Каркас пространственный КП147	1	
				Материал		
		2		Бетон ГОСТ 7473-76 марки 300	1.65	м³
			1.020-1/83.2-11 8000-14	(2КБ 4.48-2)		
				Сборочные единицы		
А3		1	1.020-1/83.2-12 8100-08	Каркас пространственный КП148	1	
				Материал		
		2		Бетон ГОСТ 7473-76 марки 400	1.65	м³

Инв. № подл. | Подпись и дата | Взам. инв. №

Рис.1

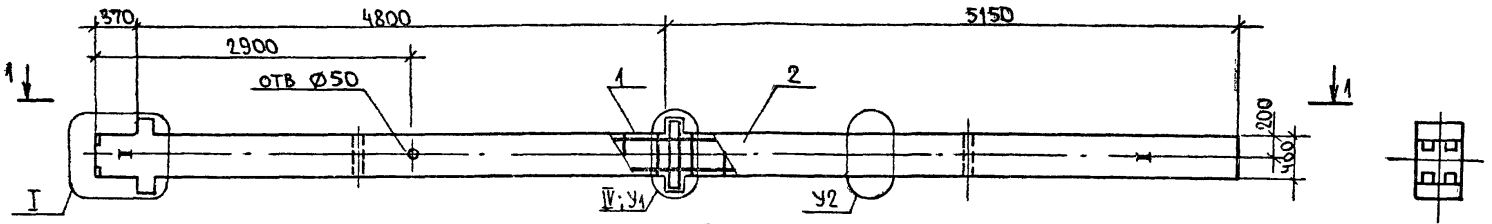

Рис.2
ОСТАЛЬНОЕ СМ. РИС.1

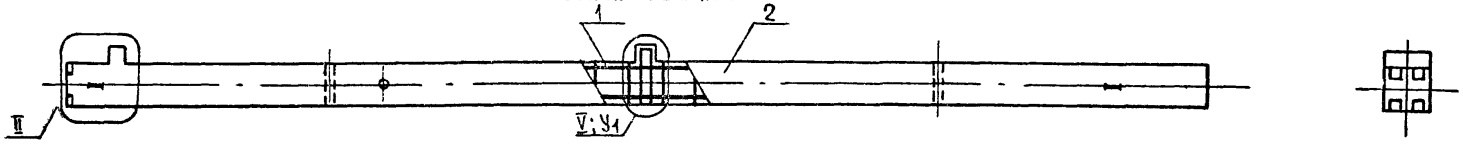

Рис.3
ОСТАЛЬНОЕ СМ. РИС.1

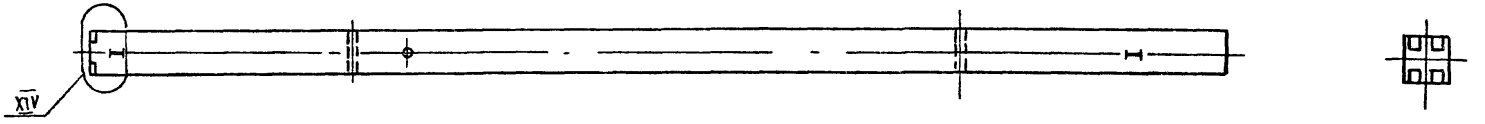

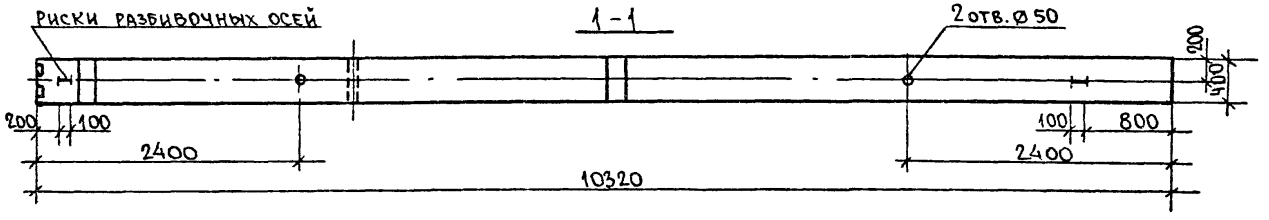

Нач. отд.	Уранов		
Н. контр.	Кирюшина		
Рук. гр.	Карнюшина		
Ст. инж.	Костенко		
Ст. инж.	Петрова		
Инжен.	Рыльцова		

1.020-1/83.2-11 8000 СБ

Колонна 2КБД 4.48; 2КБ04.48; 2КБ4.48
Сборочный чертеж

Стадия	Масса	Масшт.
Р	см. лист 2	1:40
Лист 1	Листов 2	

ГСПИ-10

Обозначение	Наименование	Рис	Узел У1	Узел У2	Масса ед. кг
1.020-1/83.2-118000-	2КБД 4.48 - 2.1	1	VI	VIII	4225,0
- 01	2КБД 4.48 - 3.1		XI		
- 02	2КБД 4.48 - 4.1				
- 03	2КБД 4.48 - 2.3		VI	IX	
- 04	2КБД 4.48 - 3.3		XI		
- 05	2КБД 4.48 - 4.3				
- 06	2КБО 4.48 - 2.1	2	VII	VIII	4175,0
- 07	2КБО 4.48 - 3.1		XII		
- 08	2КБО 4.48 - 4.1				
- 09	2КБО 4.48 - 4.2				

Обозначение	Марка, поз	Рис.	Узел У1	Узел У2	Масса ед. кг
1.020-1/83.2-118000-10	2КБО 4.48 - 2.3	2	VII	IX	4175,0
-11	2КБО 4.48 - 3.3		XII		
-12	2КБО 4.48 - 4.3				
-13	2КБ 4.48 - 1	3	—	VIII	4125,0
-14	2КБ 4.48 - 2				

Формат	Зона	Поз	Обозначение	Наименование	Кол	Прим
				Документация		
А3			1.020-1/83.2-11 9000 СБ	Сборочный чертеж		
А3			1.020-1/83.2-11 0000 У	Узел I-XIV		
А3			1.020-1/83.2-11 0000 ПЗ	Пояснительная записка		
А3			1.020-1/83.2-11 0000 РС	Ведомость расхода стали		
			Переменные данные	для исполнений		
			1.020-1/83.2-11 9000	(1КСД 4.48-21)		
				Сборочные единицы		
А3		1	1.020-1/83.2-12 9100	Каркас пространственный КП155	1	
				Материал		
		2		Бетон ГОСТ 7473-76		
				марки 300	0,79	м³
			1.020-1/83.2-11 9000-01	(1КСД 4.48-3.1)		
				Сборочные единицы		
А3		1	1.020-1/83.2-12 9100-01	Каркас пространственный КП156	1	
				Материал		
		2		Бетон ГОСТ 7473-76		
				марки 300	0,79	м³
			1.020-1/83.2-11 9000-02	(1КСД 4.48-4.1)		

		1.020-1/83.2-11 9000			
Нач.отд	Уранов	Колонна 1КСД4.48; 1КС04.48; 1КС4.48	Стадия	Лист	Листов
Н.контр	Кирюхина		Р	1	6
Рук.гр.	Карнюшина		ГСПИ-10		
Ст.инж.	Костенко				
Ст.инж.	Петрова				
Инжен	Рыльцова				

Формат	Зона	Поз	Обозначение	Наименование	Кол	Прим.
				Сборочные единицы		
А3		1	1.020-1/83.2-12 9100-02	Каркас пространственный КП157		
				Материал		
		2		Бетон ГОСТ 7473-76		
				марки 300	0,79	м³
			1.020-1/83.2-11 9000-03	(1КСД 4.48-2.2)		
				Сборочные единицы		
А3		1	1.020-1/83.2-12 9100-03	Каркас пространственный КП158	1	
				Материал		
		2		Бетон ГОСТ 7473-76		
				марки 400	0,79	м³
			1.020-1/83.2-11 9000-04	(1КСД 4.48-3.2)		
				Сборочные единицы		
А3		1	1.020-1/83.2-12 9100-04	Каркас пространственный КП159	1	
				Материал		
		2		Бетон ГОСТ 7473-76		
				марки 400	0,79	м³
			1.020-1/83.2-11 9000-05	(1КСД 4.48-4.2)		
				Сборочные единицы		
А3		1	1.020-1/83.2-12 9100-05	Каркас пространственный КП160	1	
				Материал		
		2		Бетон ГОСТ 7473-76		
				марки 400	0,79	м³

Инв.№ подл. | Подпись и дата | Взам.инв.№

	1.020-1/83.2-11 9000	Лист 2

Формат	Зона	Поз	Обозначение	Наименование	Кол.	Примеч.
			1.020-1/83.2-11 9000-06	(1 КСД 4.48-2.3)		
				Сборочные единицы		
А3		1	1.020-1/83 2-12 9100-06	Каркас пространственный КП161	1	
				Материал		
		2		Бетон ГОСТ 7473-76		
				марки 400	0,79	м³
			1.020-1/83.2-11 9000-07	(1 КСД 4.48-3.3)		
				Сборочные единицы		
А3		1	1.020-1/83.2-12 9100-07	Каркас пространственный КП162	1	
				Материал		
		2		Бетон ГОСТ 7473-76		
				марки 400	0,79	м³
			1.020-1/83.2-11 9000-08	(1 КСД 4.48-4.3)		
				Сборочные единицы		
А3		1	1.020-1/83.2-12 9100-08	Каркас пространственный КП163	1	
				Материал		
		2		Бетон ГОСТ 7473-76		
				марки 400	0,79	м³
			1.020-1/83.2-11 9000-09	(1 КСО 4.48-2.1)		
				Сборочные единицы		
А3		1	1.020-1/83.2-12 9100-09	Каркас пространственный КП164	1	
				Материал		
		2		Бетон ГОСТ 7473-76		

Формат	Зона	Поз.	Обозначение	Наименование	Кол.	Прим.
				марки 300	0,78	м³
			1.020-1/83.2-11 9000-10	(1 КСО 4.48-3.1)		
				Сборочные единицы		
А3		1	1.020-1/83.2-12 9100-10	Каркас пространственный КП165	1	
				Материал		
		2		Бетон ГОСТ 7473-76		
				марки 300	0,78	м³
			1.020-1/83.2-11 9000-11	(1 КСО 4.48-4.1)		
				Сборочные единицы		
А3		1	1.020-1/83.2-12 9100-11	Каркас пространственный КП166	1	
				Материал		
		2		Бетон ГОСТ 7473-76		
				марки 300	0,78	м³
			1.020-1/83.2-11 9000-12	(1 КСО 4.48-2.2)		
				Сборочные единицы		
А3		1	1.020-1/83.2-12 9100-12	Каркас пространственный КП167	1	
				Материал		
		2		Бетон ГОСТ 7473-76		
				марки 400	0,78	м³
			1.020-1/83.2-11 9000-13	(1 КСО 4.48-3.2)		
				Сборочные единицы		
А3		1	1.020-1/83.2-12 9100-13	Каркас пространственный КП168	1	

Инв.№ подл. | Подпись и дата | Взам. инв.№

Формат	Зона	Поз.	Обозначение	Наименование	Кол.	Прим.
				Материал		
		2		Бетон ГОСТ 7473-76		
				марки 400	0.78	м³
			1.020-1/83.2-11 9000-14	(1КС04.48-4.2)		
				Сборочные единицы		
А3		1	1.020-1/83.2-12 9100-14	Каркас пространственный КП169	1	
				Материал		
		2		Бетон ГОСТ 7473-76		
				марки 400	0.78	м³
			1.020-1/83.2-11 9000-15	(1КС04.48-2.3)		
				Сборочные единицы		
А3		1	1.020-1/83.2-12 9100-15	Каркас пространственный КП170	1	
				Материал		
		2		Бетон ГОСТ 7473-76		
				марки 400	0.78	м³
			1.020-1/83.2-11 9000-16	(1.КС04.48-3.3)		
				Сборочные единицы		
А3		1	1.020-1/83.2-12 9100-16	Каркас пространственный КП171	1	
				Материал		
		2		Бетон ГОСТ 7473-76		
				марки 400	0.78	м³
			1.020-1/83.2-11 9000-17	(1КС04.48-4.3)		

Формат	Зона	Поз.	Обозначение	Наименование	Кол	Прим.
				Сборочные единицы		
А3		1	1.020-1/83.2-12 9100-17	Каркас пространственный КП172	1	
				Материал		
		2		Бетон ГОСТ 7473-76		
				марки 400	0.78	м³
			1.020-1/83.2-11 9000-18	(1КС4.48-1)		
				Сборочные единицы		
А3		1	1.020-1/83.2-12 9100-18	Каркас пространственный КП173	1	
				Материал		
		2		Бетон ГОСТ 7473-76		
				марки 300	0.77	м³
			1.020-1/83.2-11 9000-19	(1КС4.48-2)		
				Сборочные единицы		
А3		1	1.020-1/83.2-12 9100-19	Каркас пространственный КП174	1	
				Материал		
		2		Бетон ГОСТ 7473-76		
				марки 400	0.77	м³
			1.020-1/83.2-11 9000-20	(1КС4.48-3)		
				Сборочные единицы		
А3		1	1.020-1/83.2-12 9100-20	Каркас пространственный КП175	1	
				Материал		
		2		Бетон ГОСТ 7473-76		
				марки 400	0,77	м³

Инв.№ подл. | Подпись и дата | Взам. инв.№

Рис. 1

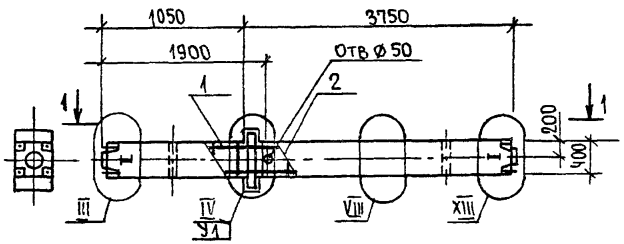

Рис. 2

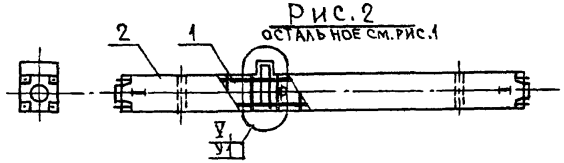

Рис. 3

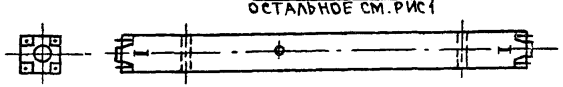

1-1

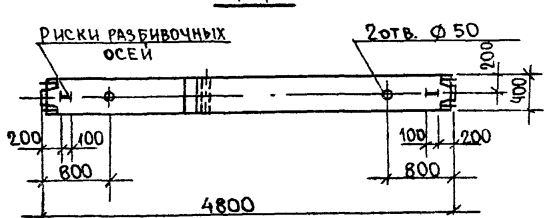

Обозначение	Марка, поз.	Рис	Узел У1	Масса ед. кг.
1.020-1/83.2-11 9000-	1КСД 4.48 -2.1	1	V	1975,0
-01	1КСД 4.48 -3.1		XI	
-02	1КСД 4.48 -4.1		VI	
-03	1КСД 4.48 -2.2		XI	
-04	1КСД 4.48 -3.2		VI	
-05	1КСД 4.48 -4.2		XI	
-06	1КСД 4.48 -2.3		VI	
-07	1КСД 4.48 -3.3		XI	
-08	1КСД 4.48 -4.3			
-09	1КСО 4.48-2.1	2	VII	1950,0
-10	1КСО 4.48-3.1		XII	
-11	1КСО 4.48-41		VII	
-12	1КСО 4.48-2.2		XII	
-13	1КСО 4.48-3.2		VII	
-14	1КСО 4.48-4.2		XII	
-15	1КСО 4.48-2.3		VII	
-16	1КСО 4.48-3.3		XII	
-17	1КСО 4.48-4.3			
-18	1КС 4.48-1	3	—	1925,0
-19	1КС 4.48-2			
— 20	1КС 4.48-3			

Нач.отд.	Уранов	1.020-1/83.2-11 9000 СБ	
Н.контр.	Кирюхина	Колонна 1КСД 4.48; 1КСО 4.48; 1КС 4.48 Сборочный чертеж.	Стадия: Р; Масса: см. табл.; Масшт: 1:50
Рук.гр.	Корнюшина		Лист; Листов 1
Ст.инж.	Костенко		ГСПИ-10
Ст.инж.	Петрова		
Инжен.	Рыльцова		

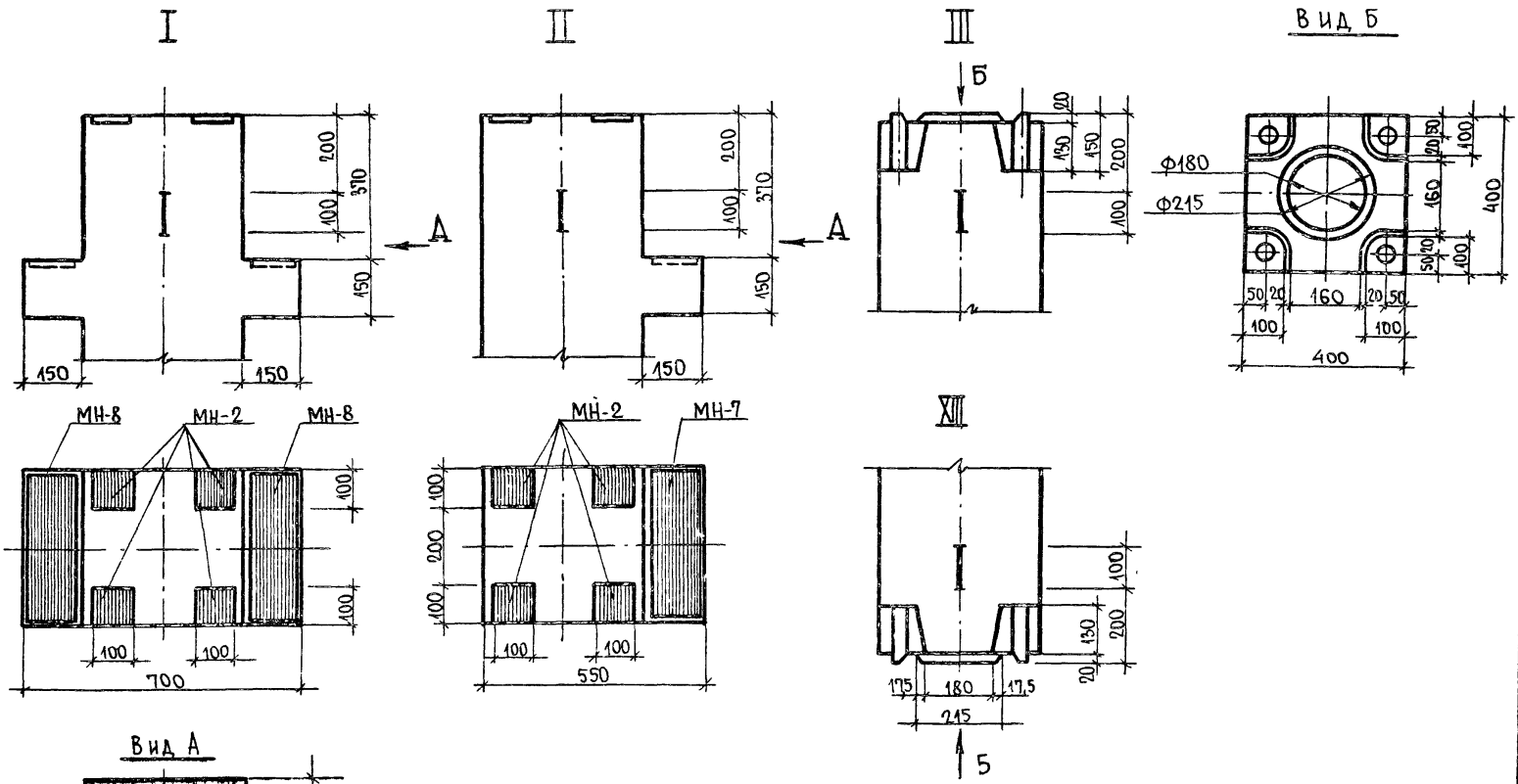

Нач.отд.	Уранов	1.020-1/83.2-11 0000 У	
Н.контр.	Кирюхина	Узел I-XIV	Стадия: Р; Лист: 1; Листов: 4
Рук.гр.	Корнюшина		ГСПИ-10
Ст.инж.	Костенко		
Ст.инж.	Петрова		
Инжен.	Рыльцова		

IV

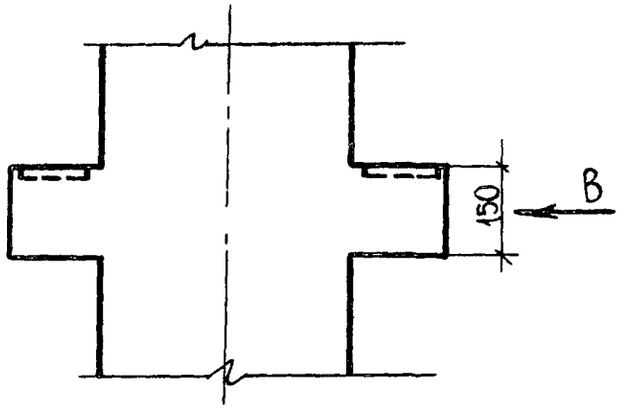
150
В

V

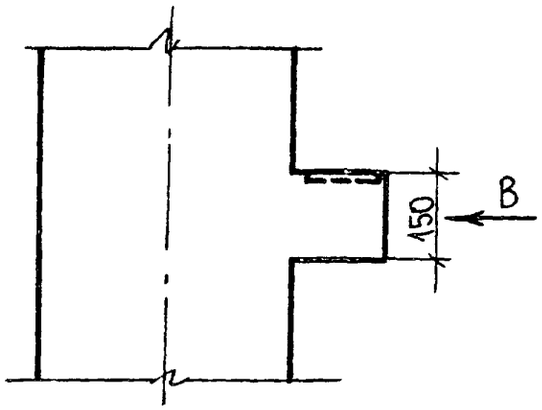
150
В

XIV

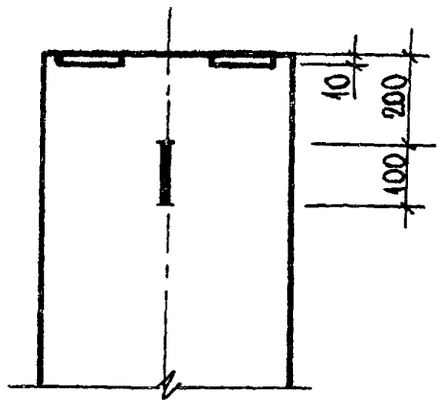
10
200
100

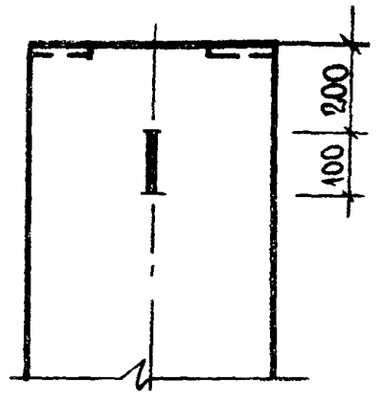
200
100

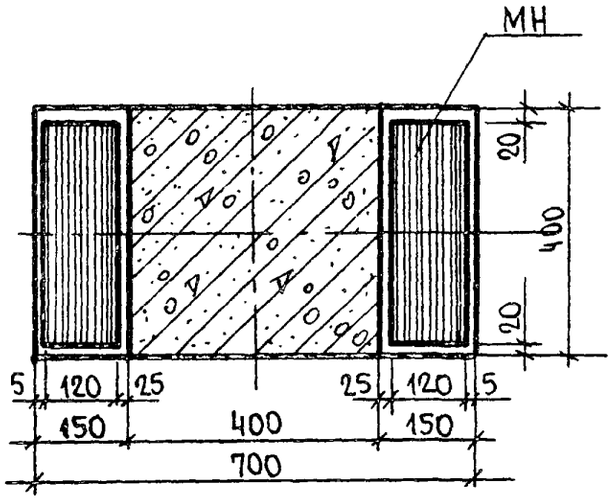
МН
20
400
20
5
120
25
25
120
5
150
400
150
700

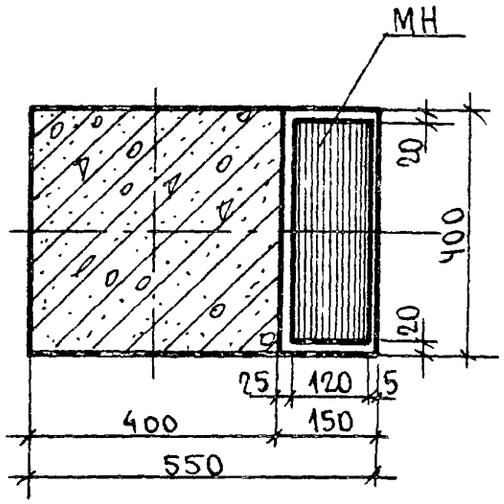
МН
20
400
20
25
120
5
400
150
550

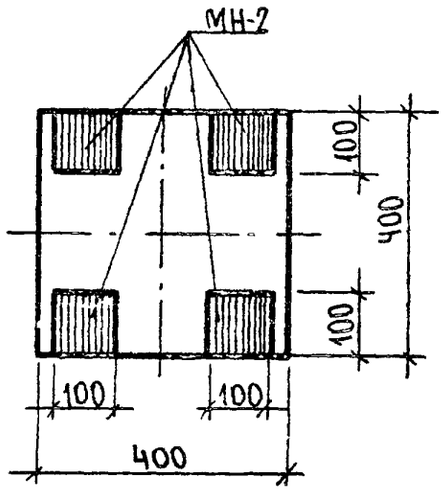
МН-2
100
400
100
100
100
400

Вид В

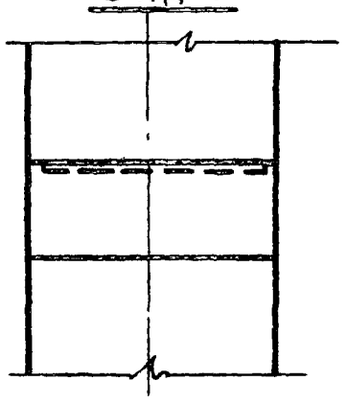

VI

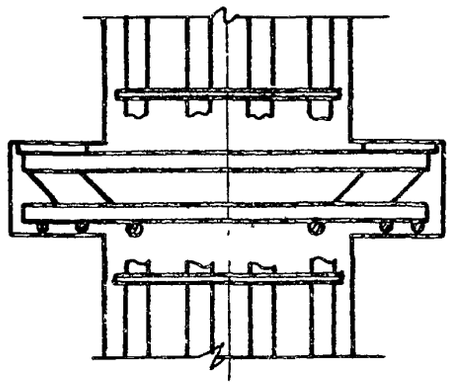

Г

VII

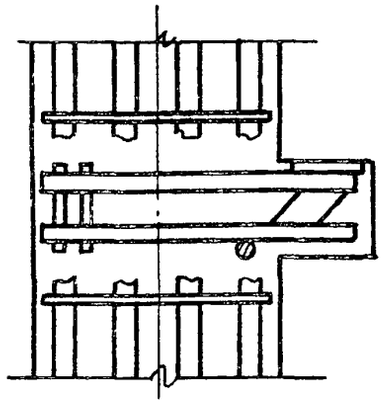

Г

VIII

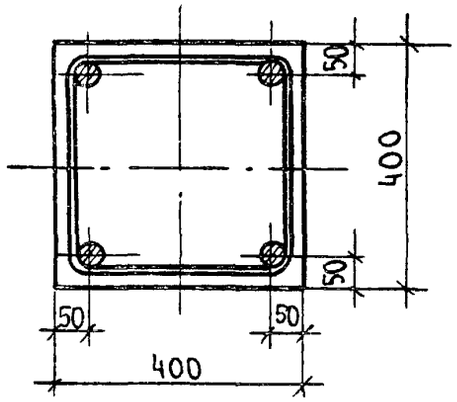

IX

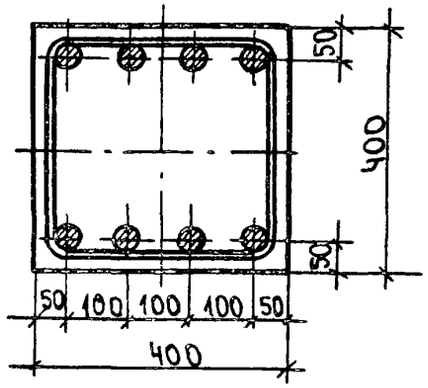

X

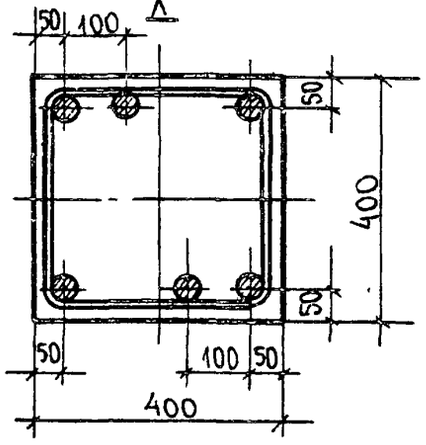

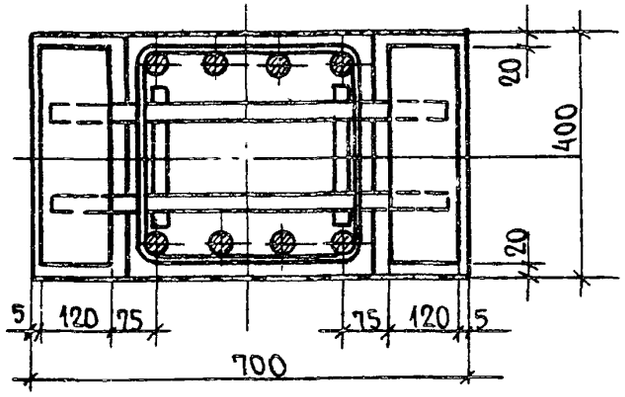

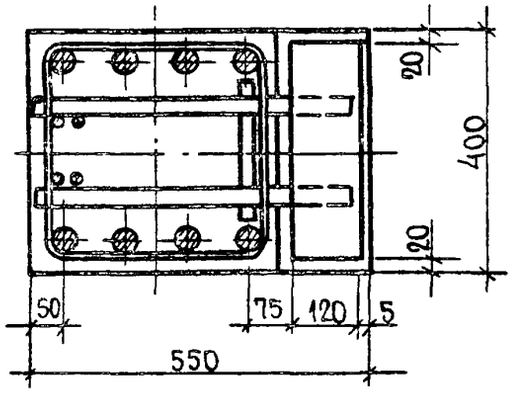

Вид Г

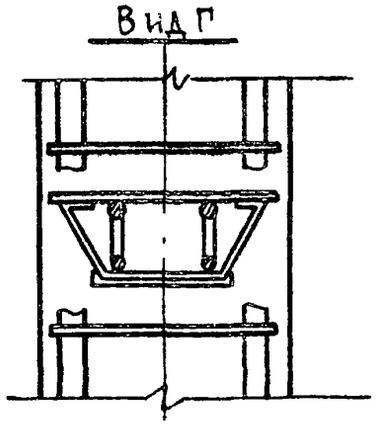

XI

Вид А

XII

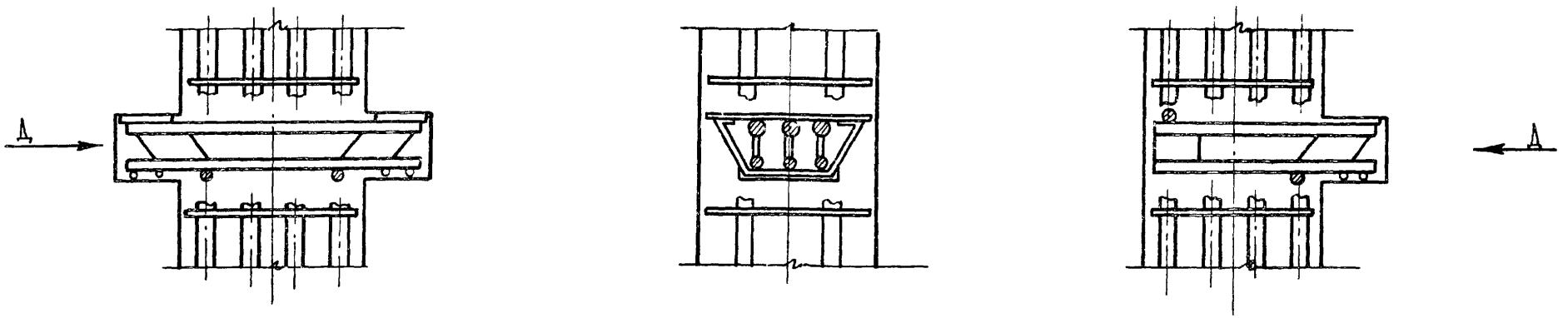

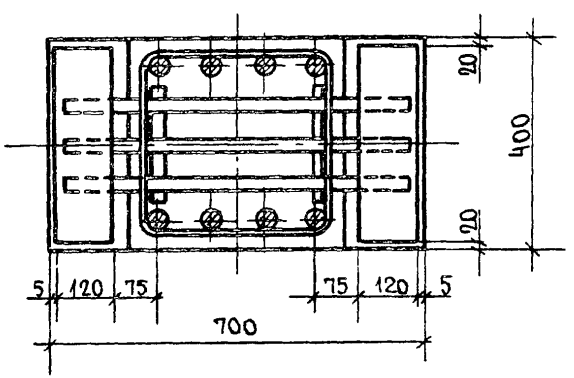

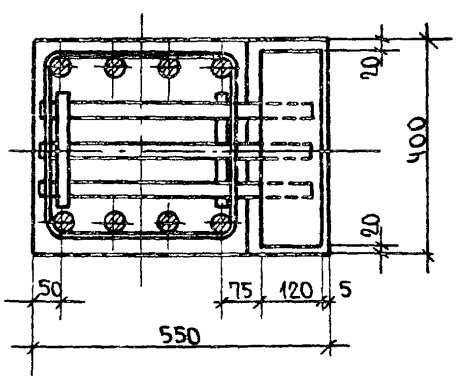

Марка колонны	Арматурные изделия														Закладные изделия												Итого	Всего
	Арматурная сталь ГОСТ 5781-82														Профильная сталь ГОСТ 103-76				Арматурная сталь ГОСТ 5781-82									
	Класс А-I				Класс А-III										Прокат				Класс А-I		Класс А-III							
	Ф мм				Ф мм										марки ВСт3кп2				Ф мм		Ф мм							
	6	8	10	Итого	8	10	20	22	25	28	32	36	40	Итого	Итого	δ=10	δ=14	δ=16	Итого	8	Итого	10	12	16	20	25	28	32	Итого	Итого		
1КВД4.48-2.2	4.61			4.61	8.59	1.1	40.4							50.09	54.7	11.8			11.8	0.83	0.83		0.4	1.28	3.33		6.51		11.52	12.35	24.15	79.0
1КВО4.48-2.1	4.61			4.61	8.59	1.1	40.4							50.09	54.7	7.46			7.46	0.42	0.42	0.16	0.2	1.28	2.55		4.99		9.18	9.6	17.06	71.9
1КВО4.48-2.2	4.61			4.61	8.59	1.1	40.4							50.09	54.7	7.46			7.46	0.42	0.42	0.16	0.2	1.28	2.55		4.99		9.18	9.6	17.06	71.9
1КВ 4.48-1	4.61			4.61	8.59	1.1	40.4							50.09	54.7	3.12			3.12					1.28					1.28	1.28	4.4	59.2
2КВД4.48-2.1	9.57			9.57	8.59	2.2	87.9							98.59	108.26	20.48			20.48	1.66	1.66		0.8	1.28	6.66		13.02		21.76	23.42	43.9	152.2
2КВД 4.48-3.1	9.57			9.57	8.59	2.2	87.9							98.59	108.26	18.6	5.56		24.16	1.66	1.66		0.8	1.28	8.3		16.26		26.64	28.3	52.46	161.1
2КВД4.48-4.1	9.57			9.57	8.59	2.2	87.9							98.59	108.26	18.6		6.38	24.98	1.66	1.66		0.8	1.28	3.33	7.76	6.51	12.7	32.38	34.04	59.02	167.3
2КВО4.48-2.1	9.57			9.57	8.59	2.2	87.9							98.59	108.26	11.8			11.8	0.84	0.84	0.32	0.4	1.28	5.1		9.98		17.08	17.92	29.72	138.0
2КВО4.48-3.1	9.57			9.57	8.59	2.2	87.9							98.59	108.26	10.85	5.08		15.93	0.84	0.84	0.16	0.6	1.28	6.38		12.46		20.88	21.72	37.65	145.9
2КВО4.48-4.1	9.57			9.57	8.59	2.2	87.9							98.59	108.26	10.85		5.45	16.3	0.84	0.84	0.16	0.6	1.28	2.55	5.95	4.99	9.76	25.29	26.13	42.43	150.7
2КВО4.48-3.2	9.57			9.57		15.63		106.4						122.03	131.6	10.85	5.03		15.93	0.84	0.84	0.16	0.6	1.28	6.38		12.46		20.88	21.72	37.65	169.3
2КВО4.48-4.2	9.57			9.57		15.63		106.4						122.05	131.6	10.85		5.45	16.3	0.84	0.84	0.16	0.6	1.28	2.55	5.95	4.99	9.76	25.29	29.18	42.48	174.0
2КВ 4.48-1	9.57			9.57	8.59	2.2	87.9							98.59	108.26	3.12			3.12					1.28					1.28	1.28	4.4	112.7
2КВ 4.48-2	9.57			9.57		15.63		106.4						122.03	131.6	3.12			3.12					1.28					1.28	1.28	4.4	136.0
3КВД4.48-2.1	14.53			14.53	8.59	3.3	135.46							147.35	161.88	29.16			29.16	2.49	2.49		1.2	1.28	9.99		19.53		32.0	34.49	63.65	225.5
3КВД4.48-3.1	14.53			14.53	8.59	3.3	135.46							147.35	161.88	25.4	11.12		36.52	2.49	2.49		1.2	1.28	13.27		26.01		41.76	44.25	79.54	241.2
3КВД4.48-4.2	14.53			14.53		16.73		163.42						180.15	194.68	25.4		12.76	38.16	2.49	2.49		1.2	1.28	3.33	15.52	6.51	25.4	53.24	55.73	93.89	288.6
3КВО4.48-2.1	14.53			14.53	8.59	3.3	135.46							147.35	161.88	16.14			16.14	1.26	1.26	0.48	0.6	1.28	7.65		14.97		24.98	26.24	42.38	204.3
3КВО4.48-3.1	14.53			14.53	8.59	3.3	135.46							147.35	161.88	14.24	10.16		24.4	1.26	1.26	0.16	1.0	1.28	10.21		19.93		32.58	33.84	58.24	220.2
3КВО4.48-4.1	14.53			14.53	8.59	3.3	135.46							147.35	161.88	14.24		10.9	25.14	1.26	1.26	0.16	1.0	1.28	2.55	11.9	4.99	19.52	41.4	42.66	67.8	229.7
3КВО4.48-3.2	14.53			14.53		16.73		163.42						180.15	194.68	14.24	10.16		24.4	1.26	1.26	0.16	1.0	1.28	10.21		19.93		32.58	33.84	58.24	252.9
3КВО4.48-4.2	14.53			14.53		16.73		163.42						180.15	194.68	14.24		10.9	25.14	1.26	1.26	0.16	1.0	1.28	2.55	11.9	4.99	19.52	41.4	42.66	67.8	262.5
3КВО4.48-4.3	0.58	25.65		26.23		20.1			211.13					231.23	257.46	14.24		10.9	25.14	1.26	1.26	0.16	1.0	1.28	2.55	11.9	4.99	19.52	41.4	42.66	67.8	325.3
3КВ 4.48-1	14.53			14.53	8.59	3.3	135.46							147.35	161.88	3.12			3.12					1.28					1.28	1.28	4.4	166.3

Нач.отд.	Уранов
Н.контр.	Кирюхина
Рук.гр.	Карчюшина
Ст.инж.	Костенко
Ст.инж.	Петрова
Инженер	Рыльцова

1.020-1/83.2-11 0000 РС

Ведомость расхода стали, кг

Стадия	Лист	Листов
Р	1	7

ГСПИ-10

Марка колонны	Арматурные изделия														Закладные детали											Всего
	Арматурная сталь ГОСТ 5781-82														Профильная сталь ГОСТ 103-76				Арматурная сталь ГОСТ 5781-82								
	Класс А-I				Класс А-III										Прокат марки Вст3кп2				Класс А-I		Класс А-III						
	Ф мм			Итого	Ф мм									Итого	Итого	δ=10	δ=14	δ=16	Итого	Ф мм	Итого	Ø мм					Итого	Итого	Итого	
	6	8	10		8	10	20	22	25	28	32	36	40							8		10	12	16	20	25	28	32				
3КВ 4.48-2	14.53			14.53		16.73		163.42						180.15	194.68	3.12			3.12					1.28				1.28	1.28	4.4	199.1
3КВ 4.48-3	0.58	25.65		26.23		20.1			211.13					231.23	257.46	3.12			3.12					1.28				1.28	1.28	4.4	261.9
2КСД 4.48-2.1	10.15			10.15	17.18	2.2	94.7							114.08	124.23	17.36			17.36	1.66	1.66	0.8		6.66		13.02		20.48	22.14	39.5	163.7
2КСД 4.48-3.1	10.15			10.15	17.18	2.2	94.7							114.08	124.23	13.6	11.12		24.72	1.66	1.66	0.8		9.94		19.5		30.24	31.9	56.62	180.9
2КСД 4.48-3.2	10.15			10.15		29.06		114.6						143.66	153.81	13.6	11.12		24.72	1.66	1.66	0.8		9.94		19.5		30.24	31.9	56.62	210.4
2КСД4.48-4.2	10.15			10.15		29.06		114.6						143.66	153.81	13.6		12.76	26.36	1.66	1.66	0.8			15.52		25.4	41.72	43.38	69.74	223.6
2КСД 4.48-3.4	1.16	16.53		17.69		29.06					185.5			244.56	232.25	13.6	11.12		24.72	1.66	1.66	0.8		9.94		19.5		30.24	31.9	56.62	288.9
2КСД 4.48-4.4	1.16	16.53		17.69		29.06					185.5			244.56	232.25	13.6		12.76	26.36	1.66	1.66	0.8			15.52		25.4	41.72	43.38	69.74	302.0
2КСД 4.48-4.5	1.16	16.53		17.69		29.06					242.3			271.36	289.05	13.6		12.76	26.36	1.66	1.66	0.8			15.52		25.4	41.72	43.38	69.74	358.8
2КСО4.48-2.1	10.15			10.15	17.18	2.2	94.7							114.08	124.23	8.64			8.64	0.84	0.84	0.32	0.4	5.1		9.98		15.8	16.64	25.28	149.5
2КСО4.48-3.1	10.15			10.15	17.18	2.2	94.7							114.08	124.23	6.78	10.16		16.94	0.84	0.84		0.8	7.66		14.94		23.4	24.24	41.18	165.4
2КСО4.48-4.1	10.15			10.15	17.18	2.2	94.7							114.08	124.23	6.78		10.9	17.68	0.84	0.84		0.8		11.9		19.52	32.22	33.06	50.74	175.0
2КСО4.48-3.2	10.15			10.15		29.06		114.6						143.66	153.81	6.78	10.16		16.94	0.84	0.84		0.8	7.66		14.94		23.4	24.24	41.18	195.0
2КСО4.48-4.2	10.15			10.15		29.06		114.6						143.66	153.81	6.78		10.9	17.68	0.84	0.84		0.8		11.9		19.52	32.22	33.06	50.74	204.6
2КСО4.48-33	1.16	16.53		17.69		29.06			147.9					176.96	194.69	6.78	10.16		16.94	0.84	0.84		0.8	7.66		14.94		23.4	24.24	41.18	235.8
2КСО4.48-43	1.16	16.53		17.69		29.06			147.9					176.96	194.69	6.78		10.9	17.68	0.84	0.84		0.8		11.9		19.52	32.22	33.06	50.74	246.4
2КСО4.48-3.4	1.16	16.53		17.69		29.06				185.5				244.56	232.25	6.78	10.16		16.94	0.84	0.84		0.8	7.66		14.94		23.4	24.24	41.18	273.4
2КСО4.48-4.4	1.16	16.53		17.69		29.06				185.5				244.56	232.25	6.78		10.9	17.68	0.84	0.84		0.8		11.9		19.52	32.22	33.06	50.74	283.0
2КСО4.48-4.5	1.16	16.53		17.69		29.06					242.3			271.36	289.05	6.78		10.9	17.68	0.84	0.84		0.8		11.9		19.52	32.22	33.06	50.74	339.8
2КС 4.48-1	10.15			10.15	17.18	2.2	94.7							114.08	124.23																124.2
2КС 4.48-2	10.15			10.15		29.06		114.6						143.66	153.81																153.8
2КС4.48-3	1.16	16.53		17.69		29.06			147.9					176.96	194.65																194.7
2КС4.48-4	1.16	16.53		17.69		29.06				185.5				214.56	232.25																232.3
2КНД4.48-2.1	11.74			11.74	8.59		108.4							116.99	128.73	17.36			17.36	1.66	1.66	0.8		6.66		13.02		20.48	22.14	39.5	168.2
2КНД4.48-3.1	11.74			11.74	8.59		108.4							116.99	128.73	13.6	11.12		24.72	1.66	1.66	0.8		9.94		19.5		30.24	31.9	56.62	185.4
2КНД4.48-4.1	11.74			11.74	8.59		108.4							116.99	128.73	13.6		12.76	26.36	1.66	1.66	0.8			15.52		25.4	41.72	43.38	69.74	198.5
2КНД4.48-2.2	11.74			11.74	8.59	2.2	178.0							183.79	195.53	17.36			17.36	1.66	1.66	0.3		6.66		13.02		20.48	22.14	39.5	235.0

Марка колонны	Арматурные изделия														Закладные детали												Итого	Всего
	Арматурная сталь ГОСТ 5781-82														Профильная сталь ГОСТ 103-76				Арматурная сталь ГОСТ 5781-82									
	Класс А-I				Класс А-III										Прокат марки ВСт3кп2				Класс А-I		Класс А-III							
	ф мм			Итого	ф мм									Итого	Итого				ф мм	Итого	ф мм						Итого	Итого		
	6	8	10		8	10	20	22	25	28	32	36	40			6-10	6-14	6-16		8		10	12	16	20	25	28	32				
2КНД4.48-3.2	11.74			11.74	8.59	2.2	173.0							183.79	195.53	13.6	11.12		24.72	1.66	1.66		0.8		9.94		19.5		30.24	31.9	56.62	252.2
2КНД4.48-4.2	11.74			11.74	8.59	2.2	173.0							183.79	195.53	13.6		12.76	26.36	1.66	1.66		0.8			15.52		25.4	41.72	43.38	69.74	265.3
2КНД4.48-2.3	0.58	20.52		21.1		19.0	64.6		169.3					252.9	274.0	17.36			17.36	1.66	1.66		0.8		6.66		13.02		20.48	22.14	39.5	313.5
2КНД4.48-3.3	0.58	20.52		21.1		19.0	64.6		169.3					252.9	274.0	13.6	11.12		24.72	1.66	1.66		0.8		9.94		19.5		30.24	31.9	56.62	330.6
2КНД4.48-4.3	0.58	20.52		21.1		19.0	64.6		169.3					252.9	274.0	13.6		12.76	26.36	1.66	1.66		0.8			15.22		25.4	41.72	43.38	69.74	343.7
2КНД4.48-2.4	0.58	20.52		21.1		19.0			100.7	212.3				332.0	353.1	17.36			17.36	1.66	1.66		0.8		6.66		13.2		20.48	22.14	39.5	392.6
2КНД4.48-3.4	0.58	20.52		21.1		19.0			100.7	212.3				332.0	353.1	13.6	11.12		24.72	1.66	1.66		0.8		9.94		19.5		30.24	31.9	56.62	409.7
2КНД4.48-4.4	0.58	20.52		21.1		19.0			100.7	212.3				332.0	353.1	13.6		12.76	26.36	1.66	1.66		0.8			15.52		25.4	41.72	43.38	69.74	422.8
2КНД4.48-3.5	0.58	20.52		21.1		19.0			100.7	212.3				332.0	353.1	13.6	11.12		24.72	1.66	1.66		0.8		9.94		19.5		30.24	31.9	56.62	409.72
2КНД4.48-4.5	0.58	20.52		21.1		19.0			100.7	212.3				332.0	353.1	13.6		12.76	26.36	1.66	1.66		0.8			15.52		25.4	41.72	43.38	69.74	422.8
2КНД4.48-3.7	0.58		32.76	33.34		22.37					277.4	209.0		508.77	542.11	13.6	11.12		24.72	1.66	1.66		0.8		9.94		19.5		30.24	31.9	56.62	598.7
2КНД4.48-4.7	0.58		32.76	33.34		22.37					277.4	209.0		508.77	542.11	13.6		12.76	26.36	1.66	1.66		0.8			16.52		25.4	41.78	43.38	69.74	611.9
2КНД.4.48-4.8	0.58		32.76	33.34		25.74					277.4		342.9	636.04	679.38	13.6		12.76	26.36	1.66	1.66		0.8			15.52		25.4	41.72	43.38	69.74	749.1
2КНД.4.48-4.9	0.58		32.76	33.34		25.74							776.8	802.54	835.88	13.6		12.76	26.36	1.66	1.66		0.8			15.52		25.4	41.78	43.38	69.74	905.6
2КНО4.48-2.1	11.74			11.74	8.59		108.4							116.99	128.73	8.64			8.64	0.84	0.84	0.32	0.4		5.1		9.98		15.8	16.64	25.28	154.0
2КНО4.48-3.1	11.74			11.74	8.59		108.4							116.99	128.73	6.78	10.16		16.94	0.84	0.84		0.8		7.66		14.94		23.4	24.24	41.18	169.8
2КНО4.48-4.1	11.74			11.74	8.59		108.4							116.99	128.13	6.78		10.9	17.68	0.84	0.84		0.8			11.9		19.52	32.32	33.06	50.74	179.5
2КНО4.48-2.2	11.74			11.74	8.59	2.2	173.0							183.79	195.53	8.64			8.64	0.84	0.84	0.32	0.4		5.1		9.98		15.8	16.64	25.28	220.8
2КНО4.48-3.2	11.74			11.74	8.59	2.2	173.0							183.79	195.53	6.78	10.16		16.94	0.84	0.84		0.8		7.66		14.94		23.4	24.24	41.18	236.7
2КНО4.48-4.2	11.74			11.74	8.59	2.2	173.0							183.79	195.53	6.78		10.9	17.68	0.84	0.84		0.8			11.9		19.52	32.22	33.06	50.74	246.3
2КНО4.48-2.3	0.58	20.52		21.1		19.0	64.6		169.3					252.9	274.0	8.64			8.64	0.84	0.84	0.32	0.4		5.1		9.98		15.8	16.64	25.28	299.3
2КНО4.48-3.3	0.58	20.52		21.1		19.0	64.6		169.3					252.9	274.0	6.78	10.16		16.94	0.84	0.84		0.8		7.66		14.94		23.4	24.24	41.18	315.2
2КНО4.48-4.3	0.58	20.52		21.1		19.0	64.6		169.3					252.9	274.0	6.78		10.9	17.68	0.84	0.84		0.8			11.9		19.52	32.22	33.06	50.74	324.7
2КНО4.48-2.4	0.58	20.52		21.1		19.0			100.7	212.3				332.0	353.1	8.64			8.64	0.84	0.84	0.32	0.4		5.1		9.98		15.8	16.64	25.28	378.4
2КНО4.48-3.4	0.58	20.52		21.1		19.0			100.7	212.3				332.0	353.1	6.78	10.16		16.94	0.84	0.84		0.8		7.66		14.94		23.4	24.24	41.18	394.3
2КНО4.48-4.4	0.58	20.52		21.1		19.0			100.7	212.3				332.0	353.1	6.78		10.9	17.68	0.84	0.84		0.8			11.9		19.52	32.22	33.06	50.74	403.8
2КНО4.48-2.5	0.58	20.52		21.1		19.0			100.7	212.3				332.0	353.1	8.64			8.64	0.84	0.84	0.32	0.4		5.1		9.98		15.8	16.64	25.28	378.4

Марка колонны	Арматурные изделия														Закладные детали											Итого	Всего
	Арматурная сталь ГОСТ 5781-82														Профильная сталь ГОСТ 103-76				Арматурная сталь ГОСТ 5781-82								
	Класс А-I				Класс А-III										Прокат марки ВСт3кп2				Класс А-I			Класс А-III					
	Ф мм			Итого	Ф мм								Итого	Итого	δ=10	δ=14	δ=16	Итого	Ф мм		Итого	Ф мм					Итого	Итого	
	6	8	10		8	10	20	22	25	28	32	36	40						8			10	12	16	20	25	28	32				
2КНО4.48-3.5	0,58	20,52		21.1		19.0			100.7	212.3				332,0	353,1	6.78	10.16			16.94	0.84	0.84	0.8		7.66		14.94		23.4	24.24	41.18	394,3
2КНО4.48-4,5	0,58	20,52		21.1		19.0			100.7	212,3				332,0	353,1	6.78		10.9		17.68	0.84	0.84	0.8			11.9		19.52	32.22	33.06	50.74	403,8
2КНО4.48-3.6	0,58		32.76	33.34		22.37			100.7			351,3		474,37	507,71	6.78	10.16			16.94	0.84	0.84	0.8		7.66		14.94		23.4	24.24	41.18	548.9
2КНО4.48-4.6	0,58		32.76	33.34		22.37			100.7			351,3		474,37	507,71	6.78		10.9		17.68	0.84	0.84	0.8			11.9		19.52	32.22	33.06	50.74	558,5
2КНО4.48-4.7	0,58		32.76	33.34		22.37					277.4	209,0		508,77	542,11	6.78		10.9		17.68	0.84	0.84	0.8			11.9		19.52	32.22	33.06	50.74	592,9
2КНО4.48-4.8	0,58		32.76	33.34		25.74					277.4		342,9	646,04	679,38	6.78		10.9		17.68	0.84	0.84	0.8			11.9		19.52	32.22	33.06	50.74	730,1
2КНО4.48-4.9	0,58		32.76	33.34		25.74							776.8	802,54	835,88	6.78		10.9		17.68	0.84	0.84	0.8			11.9		19.52	32.22	33.06	50.74	886.6
2КН 4.48-1	11.74			11.74	8,59		108.4							116,99	128,73																	128,7
2КН 4.48-2	11.74			11.74	8,59	2,2	173.0							183,79	195,53																	195,5
2КН 4.48-3	0,58	20,52		21.1		19.0	64.6		169,3					252,9	274,0																	274.0
2КН 4.48-5	0,58	20,52		21.1		19.0			100,7	212,3				332,0	353,1																	353,1
2КН 4.48-6	0.58		32.76	33,34		22.37			100,7			357,3		474,37	507,71																	507,7
2КНД4.48(60)-2.1	12.98			12.98	8,59	2,2	120.4							131,19	144,17	17.36				17.36	1.66	1.66	0.8		6.66		13.02		20.48	22.14	39.5	183.7
2КНД4.48(60)-3.1	12.98			12.98	8,59	2,2	180.4							131,19	144,17	13.6	11.12			24.72	1.66	1.66	0.8		9.94		19.5		30.24	31.9	56.62	200.8
2КНД4.48(60)-2.2	12.98			12.98	8,59	2,2	196.9							205,49	220,87	17.36				17.36	1.66	1.66	0.8		6.66		13.02		20.48	22.14	39.5	260.2
2КНД4.48(60)-3.2	12.98			12.98	8,59	2,2	196.9							205,49	220,87	13.6	11.12			24.72	1.66	1.66	0.8		9.94		19.5		30.24	31.9	56.62	277.3
2КНД4.48(60)-4.2	12.98			12.98	8,59	2,2	196,9							205,49	220,87	13.6		12.76		26.36	1.66	1.66	0.8			15.52		25.4	41.72	43.38	69.74	290,4
2КНД4.48(60)-2.3	23.38			23.38		19.0	76.5		187.7					283,2	306,58	17.36				17.36	1.66	1.66	0,8		6.66		13.02		20.48	22.14	39.5	346.1
2КНД4.48(60)-3.3	23.38			23.38		19.0	76,5		187.7					283,2	306,58	13.6	11.12			24.72	1.66	1.66	0,8		9.94		19.5		30.24	31.9	56.62	363.2
2КНД4.48(60)-4.3	23.38			23.38		19.0	76.5		187.7					283,2	306,58	13.6		12.76		26.36	1.66	1.66	0.8			15.52		25.4	41.72	43.38	69.74	376.3
2КНД4.48(60)-2.4	23.38			23.38		19.0			119,2	235,5				373,7	397,08	17.36				17.36	1.66	1.66	0.8		6.66		13.02		20.48	22.14	39.5	436.6
2КНД4.48(60)-3.4	23.38			23.38		19.0			119,2	235,5				373,7	397,08	11.12				24.72	1.66	1.66	0.8		9.94		19.5		30.24	31.9	56.62	453.7
2КНД4.48(60)-4.4	23.38			23.38		19.0			119,2	235,5				373,7	397,08	13.6		12.76		26.36	1.66	1.66	0.8			15.52		25.4	41.72	43.38	69.74	466.8
2КНД4.48(60)-3.5	23.38			23.38		19.0			119,2	235,5				373,7	397,08	13.6	11.12			24.72	1.66	1.66	0.8		9.94		19.5		30.24	31.9	56.62	453.7
2КНД4.48(60)-4.5	23.38			23.38		19.0			119,2	235,5				373,7	397,08	13.6		12.76		26.36	1.66	1.66	0.8			15.52		25.4	41.72	43.38	69.74	466.8
2КНД4.48(60)-3.7	0,58		36.4	36,98		19.0					307.7	247,4		574,1	611,08	13.6	11.12			24.72	1.66	1.66	0.8		9.94		19.5		30.24	31.9	56.62	667.7
2КНД4.48(60)-4.7	0.58		36.4	36,98		19.0					307.7	247,4		574,1	611,08	13.6		12.76		26.36	1.66	1.66	0,8			15.52		25.4	41.72	43.38	69.74	680,8

Марка колонны	Арматурные изделия															Закладные детали												Итого	Всего
	Арматурная сталь ГОСТ 5781-82															Профильная сталь ГОСТ 103-76				Арматурная сталь ГОСТ 5781-82									
	Класса А-I				Класса А-III											Прокат				Класса А-I		Класса А-III								
	Ф мм			Итого	Ø мм									Итого	Итого	Марки ВСт3кп2			Итого	Ф мм	Итого	Ø мм					Итого	Итого		
	6	8	10		8	10	20	22	25	28	32	36	40			δ=10	δ=14	δ=16		8		10	12	16	20	25	28	32			
2КНД4.48(60)-4.9	0,58		36.4	36.98		25.74							871.6	897.34	934.32	13.6		12.76	26.36	1.66	1.66		0.8			15.52		25.4	41.72	43.38	69.74	1004.1
2КНО4.48(60)-2.1	12.98			12.98	8.59	2.2	120.4							131.19	144.17	8.64			8.64	0.84	0.84	0.32	0.4		5.1		9.98		15.8	16.64	25.28	169.5
2КНО4.48(60)-3.1	12.98			12.98	8.59	2.2	120.4							131.19	144.17	6.78	10.16		16.94	0.84	0.84		0.8		7.66		14.94		23.4	24.24	41.18	186.4
2КНО4.48(60)-4.1	12.98			12.98	8.59	2.2	120.4							131.19	144.17	6.78		10,9	17.68	0.84	0.84		0.8			11.9		19.52	32.22	33,06	50.74	194.9
2КНО4.48(60)-2.2	12.98			12.98	8.59	2.2	196.9							205,49	220.67	8.64			8.64	0.84	0.84	0.32	0.4		5.1		9.98		15.8	16.64	25,28	246,0
2КНО4.48(60)-3.2	12.98			12.98	8.59	2.2	196.9							205,49	220.67	6.78	10,16		16.94	0.84	0.84		0.8		7.66		14.94		23.4	24.24	41.18	261.9
2КНО4.48(60)-4.2	12.98			12.98	8.59	2.2	196.9							205,49	220.67	6.78		10,9	17.68	0.84	0.84		0.8			11.9		19,52	32.22	33,06	50,74	271.4
2КНО4.48(60)-2.3	23.38			23.38		19.0	76,5		187.7					283.2	306,58	8.64			8.64	0,84	0.84	0,32	0,4		5,1		9.98		15,8	16,64	25,28	331.9
2КНО4.48(60)-3.3	23.38			23.38		19.0	76,5		187.7					283.2	306.58	6.78	10,16		16.94	0.84	0.84		0.8		7.66		14.94		23.4	24.24	41.18	347.8
2КНО4.48(60)-4.3	23.38			23.38		19,0	76,5		187.7					283.2	306,58	6.78		10.9	17.68	0.84	0.84		0.8			11.9		19.52	32.22	33,06	50,74	357,3
2КНО4.48(60)-2.4	23.38			23.38		19.0			119.2	235,5				373,7	397.08	8.64			8.64	0.84	0.84	0,32	0,4		5,1		9.98		15,8	16,64	25,28	422.4
2КНО4.48(60)-3.4	23.38			23.38		19.0			119.2	235,5				373.7	397.08	6,78	10.16		16.94	0.84	0.84		0.8		7.66		14.94		23.4	24,24	41.18	438,3
2КНО4.48(60)-4.4	23.38			23.38		19.0			119.2	235,5				373.7	397.08	6.78		10.9	17.68	0.84	0.84		0.8			11.9		19,52	32.22	33,06	50.74	447,8
2КНО4.48(60)-4.5	23.38			23.38		19.0			119.2	235,5				373.7	397.08	6.78		10.9	17.68	0,84	0.84		0.8			11.9		19.52	32.22	33.06	50.74	447,8
2КНО4.48(60)-2.6	0,58	22.8		23.38		22.37	76.5				307.7			406,57	429.95	8.64			8.64	0.84	0,84	0,32	0.4		5,1				15,8	16,64	25,28	455,2
2КНО.4.48(60)-3.6	0,58	22.8		23.38		22.37	76.5				307.7			406,57	429.95	6.78	10.16		16.94	0.84	0.84		0.8		7.66				23.4	24.24	41.18	471.1
2КНО4.48(60)-4.6	0,58	22.8		23.38		22.37	76.5				307.7			406,57	429.95	6.78		10,9	17.68	0.84	0,84		0.8			11.9		19,52	32.28	33,06	50.74	480.7
2КНО4.48(60)-4.7	0,58	22.8		23.38		22.37					307.7	247.4		577.47	600.85	6.78		10,9	17.68	0.84	0,84		0.8			11.9		19,52	32.22	33,06	50.74	651,6
2КНО4.48(60)-3.8	0,58		36.4	36.98		22.37				149.5		389.6		561.47	598.45	6.78	10.16		16.94	0.84	0,84		0.8		7.66				23,4	24.24	41.18	639.6
2КНО4.48(60)-4.8	0,58		36.4	36.98		22.37				149,5		389.6		561.47	598.45	6.78		10.9	17.68	0.84	0,84		0.8			11.9		19.52	32.22	33,06	50.74	649.2
2КНО4.48(60)-3.9	0,58		36.4	36.98		25.74							871.6	897.34	934.32	6.78	10.16		16.94	0.84	0.84		0.8		7.66		14.94		23.4	24.24	41.18	975.5
2КНО4.48(60)-4.9	0,58		36.4	36.98		25,74							871.6	897,34	934,32	6.78		10.9	17.68	0.84	0.84		0.8			11.9		19.52	32.22	33,06	50.74	985.1
2КН 4.48(60)-1	12.98			12.98	8.59	2.2	120.4							131.19	144.17																144.2
2КН 4.48(60)-2	12.98			12.98	8.59	2.2	196.9							205,49	220.67																220.7
2КН 4.48(60)-3	23.38			23.38		19,0	76,5		187.7					283.2	306,58																306.6
2КН 4.48(60)-4	23.38			23.38		19,0			119.2	235,5				373,7	397.08																397.1
2КН4.48(60)-6	0,58	22,8		23.38		22.37	76,5				307.7			406,57	429.95																430.0

Марка колонны	Арматурные изделия															Закладные детали															Всего
	Арматурная сталь ГОСТ 5781-82															Профильная сталь ГОСТ 103-76				Арматурная сталь ГОСТ 5781-82										
	Класс А-I				Класс А-III											Прокат				Класс А-I		Класс А-III									
	Ф мм			Итого	Ф мм									Итого	Итого	Марки ВСт3 кп-2			Итого	Ф мм	Итого	ø мм							Итого	Итого	
	6	8	10		8	10	20	22	25	28	32	36	40			δ=10	δ=14	δ=16		8		10	12	16	20	25	28	32			
2КН4.48(60)-8	0.58		36.4	36.98		22.37				149.5		389.6		561.47	598.5																598.5
3КБД4.48-2.1	16.12			16.12		3.3	149.19							152.49	168.61	29.16			29.16	2.49	2.49		1.2	1.28	9.99		19.53		32.0	34.49	63.65	232.3
3КБД4.48-3.1	16.12			16.12		3.3	149.19							152.49	168.61	25.4	11.16		36.56	2.49	2.49		1.2	1.28	13.27		26.01		41.76	44.25	80.81	249.4
3КБД4.48-4.3	16.12			16.12		3.3	261.19							264.49	280.61	25.4		12.76	38.16	2.49	2.49		1.2	1.28	3.33	15.52	6.51	25.4	53.24	55.73	93.89	374.5
3КБД4.48-2.4		29.64		29.64		3.3			407.2					410.5	440.14	29.16			29.16	2.49	2.49		1.2	1.28	9.99		19.53		32.0	34.49	63.65	503.8
3КБД4.48-3.4		29.64		29.64		3.3			407.2					410.5	440.14	25.4	11.16		36.56	2.49	2.49		1.2	1.28	13.27		26.01		41.76	44.25	80.81	521.0
3КБД4.48-4.4		29.64		29.64		3.3			407.6					410.5	440.14	25.4		12.76	38.16	2.49	2.49		1.2	1.28	3.33	15.52	6.51	25.4	53.24	55.73	93.89	534.0
3КБО4.48-2.1	16.12			16.12		3.3	149.19							152.49	168.61	16.14			16.14	1.26	1.26		0.48	0.6	1.28	7.65	14.97		24.98	26.24	42.38	211.0
3КБО4.48-3.1	16.12			16.12		3.3	149.19							152.49	168.61	14.24	10.16		24.4	1.26	1.26	0.16	1.0	1.28	10.21		19.83		32.48	33.74	58.14	226.8
3КБО4.48-4.1	16.12			16.12		3.3	149.19							152.49	168.61	14.24		10.9	25.14	1.26	1.26	0.16	1.0	1.28	2.55	11.9	4.99	19.52	41.4	42.66	67.8	236.4
3КБО4.48-4.2	16.12			16.12		3.3		180.2						183.5	199.62	14.24		10.9	25.14	1.26	1.26	0.16	1.0	1.28	2.55	11.9	4.99	19.52	41.4	42.66	67.8	267.4
3КБО4.48-4.3	16.12			16.12		3.3	261.19							264.49	280.61	14.24		10.9	25.14	1.26	1.26	0.16	1.0	1.28	2.55	11.9	4.99	19.52	41.4	42.66	67.8	348.4
3КБО4.48-2.4		29.64		29.64		3.3			407.2					410.5	440.14	16.14			16.14	1.26	1.26		0.48	0.6	1.28	7.65	14.97		24.98	26.24	42.38	482.5
3КБО4.48-3.4		29.64		29.64		3.3			407.2					410.5	440.14	14.24	10.16		24.4	1.26	1.26	0.16	1.0	1.28	10.21		19.83		32.48	33.74	58.14	498.3
3КБО4.48-4.4		29.64		29.64		3.3			407.2					410.5	440.14	14.24		10.9	25.14	1.26	1.26	0.16	1.0	1.28	2.55	11.9	4.99	19.52	41.4	42.66	67.8	507.9
3КБ4.48-1	16.12			16.12		3.3	149.19							152.49	168.6																168.6
3КБ4.48-2	16.12			16.12		3.3		180.2						183.5	199.6																199.6
2КБО4.48-2.1	11.16			11.16		2.2	101.8							104.0	115.16	20.48			20.48	1.66	1.66		0.80	1.28	6.66		13.02		21.76	23.42	43.9	159.1
2КБД4.48-3.1	11.16			11.16		2.2	101.8							104.0	115.16	18.6	5.56		24.16	1.66	1.66		0.80	1.28	13.3		16.26		31.64	33.3	57.5	172.6
2КБД4.48-4.1	11.16			11.16		2.2	101.8							104.0	115.16	18.6		6.38	24.98	1.66	1.66		0.80	1.28	3.33	7.76	6.51	12.7	32.38	34.04	59.0	174.2
2КБД4.48-2.3	11.16			11.16		2.2	245.6							247.8	259.0	20.48			20.48	1.66	1.66		0.80	1.28	6.66		13.02		21.76	23.42	43.9	302.9
2КБД4.48-3.3	11.16			11.16		2.2	245.6							247.8	259.0	18.6	5.56		24.16	1.66	1.66		0.80	1.28	13.3		16.26		31.64	33.3	57.46	316.4
2КБД4.48-4.3	11.16			11.16		2.2	245.6							247.8	259.0	18.6		6.38	24.98	1.66	1.66		0.80	1.28	3.33	7.76	6.51	12.7	32.38	34.04	59.02	318.0
2КБО4.48-2.1	11.16			11.16		2.2	101.8							104.0	115.16	11.8			11.8	0.84	0.84	0.32	0.40	1.28	5.1		9.98		17.08	17.92	29.72	144.9
2КБО4.48-3.1	11.16			11.16		2.2	101.8							104.0	115.16	10.85	5.08		15.93	0.84	0.84	0.16	0.60	1.28	6.38		12.46		20.88	21.72	37.65	152.8
2КБО4.48-4.1	11.16			11.16		2.2	101.8							104.0	115.16	10.85		5.45	16.3	0.84	0.84	0.16	0.60	1.28	2.55	5.95	4.99	9.76	25.29	29.13	42.43	157.6
2КБО4.48-4.2	11.16			11.16		2.2	123.0							125.2	136.36	10.85		5.45	16.3	0.84	0.84	0.16	0.60	1.28	2.55	5.95	4.99	9.76	25.29	29.13	42.43	178.8

Марка колонны	Арматурные изделия															Закладные детали												Итого	Всего
	Арматурная сталь ГОСТ 5781-82															Профильная сталь ГОСТ 103-76				Арматурная сталь ГОСТ 5781-82										
	Класс А-I				Класс А-III											Прокат марки Вст3.кп2				Класс А-I			Класс А-III									
	Ф мм			Итого	Ф мм									Итого	Итого	δ=10	δ=14	δ=16	Итого	Ф мм		Итого	Ф мм							Итого	Итого		
	6	8	10		8	10	20	22	25	28	32	36	40							8			10	12	16	20	25	28	32				
2КБО4.48-2.3	11.16			11.16		2.2	245.6							247.8	258.96	11.8			11.8	0.84		0.84	0.32	0.4	1.28	5.1		9.98		17.08	17.92	29.72	288.7
2КБО.4.48-3.3	11.16			11.16		2.2	245.6							247.8	258.96	10.85	5.08		15.93	0.84		0.84	0.16	0.6	1.28	6.38		12.46		20.88	21.72	37.65	296.6
2КБО4.48-4.3	11.16			11.16		2.2	245.6							247.8	258.96	10.85		5.45	16.3	0.84		0.84	0.16	0.6	1.28	2.55	5.95	4.99		25.29	29.13	42.43	301.4
2КБ 4.48-1	11.16			11.16		2.2	101.8							104.0	115.16	3.12			3.12						1.28					1.28	1.28	4.4	119.6
2КБ4.48-2	11.16			11.16		2.2	123.0							125.2	136.36	3.12			3.12						1.28					1.28	1.28	4.4	140.8
1КСД 4.48-2.1	5.23			5.23	17.16	1.1	47.4							65.66	70.89	8.68			8.68	0.83		0.83		0.4		3.33		6.51		10.24	11.07	19.75	90.6
1.КСД 4.48-3.1	5.23			5.23	17.16	1.1	47.4							65.66	70.89	6.8	5.54		12.36	0.83		0.83		0.4		4.97		9.75		15.12	15.95	28.31	99.2
1.КСД 4.48-4.1	5.23			5.23	17.16	1.1	47.4							65.66	70.89	6.8		6.38	13.18	0.83		0.83		0.4			7.76		12.7	20.86	21.61	34.87	105.8
1КСД4.48-2.2	8.61			8.61		34.7			73.9					108.6	117.21	8.68			8.68	0.83		0.83		0.4		3.33		6.51		10.24	11.07	19.75	137.0
1КСД4.48-3.3	8.61			8.61		34.7			73.9					108.6	117.21	6.8	5.54		12.36	0.83		0.83		0.4		4.97		9.75		15.12	15.95	28.31	145.5
1.КСД 4.48-4.2	8.61			8.61		34.7			73.9					108.6	117.21	6.8		6.38	13.18	0.83		0.83		0.4			7.76		12.7	20.86	21.69	34.87	152.1
1КСД4.48-2.3	8.61			8.61		41.44					121.2			162.64	171.25	8.68			8.68	0.83		0.83		0.4		3.33		8.51		10.24	11.07	19.75	191.0
1КСД4.48-3.3	8.61			8.61		41.44					121.2			162.64	171.25	6.8	5.54		12.36	0.83		0.83		0.4		4.97		9.75		15.12	15.95	28.31	199.6
1КСД4.48-4.3	8.61			8.61		41.44					121.2			162.64	171.25	6.8		6.38	13.18	0.83		0.83		0.4			7.76		12.7	20.86	21.69	34.87	206.1
1КСО4.48-2.1	5.23			5.23	17.16	1.1	47.4							65.66	70.89	4.34			4.34	0.42		0.42	0.16	0.2		2.55		4.99		7.9	8.32	12.66	83.6
1КСО4.48-3.1	5.23			5.23	17.16	1.1	47.4							65.66	70.89	3.39	5.08		8.47	0.42		0.42		0.4		3.83		7.47		11.7	12.12	20.59	91.5
1КСО4.48-4.1	5.23			5.23	17.16	1.1	47.4							65.66	70.89	3.39		5.45	8.84	0.42		0.42		0.4			5.95		9.76	16.11	16.53	25.37	96.3
1КСО4.48-2.2	8.61			8.61		34.7			73.9					108.6	117.21	4.34			4.34	0.42		0.42	0.16	0.2		2.55		4.99		7.9	8.32	12.66	129.9
1КСО4.48-3.2	8.61			8.61		34.7			73.9					108.6	117.21	3.39	5.08		8.47	0.42		0.42		0.4		3.83		7.47		11.7	12.12	20.59	137.8
1КСО4.48-4.2	8.61			8.61		34.7			73.9					108.6	117.21	3.39		5.45	8.84	0.42		0.42		0.4			5.95		9.76	16.11	16.53	25.37	142.6
1КСО4.48-2.3	8.61			8.61		41.44					121.2			162.64	171.25	4.34			4.34	0.42		0.42	0.16	0.2		2.55		4.99		7.9	8.32	12.66	183.9
1КСО4.48-3.3	8.61			8.61		41.44					121.2			162.64	171.25	3.39	5.08		8.47	0.42		0.42		0.4		3.83		7.47		11.7	12.12	20.59	191.8
1КСО4.48-4.3	8.61			8.61		41.44					121.2			162.64	171.25	3.39		5.45	8.84	0.42		0.42		0.4			5.95		9.76	16.11	16.53	25.37	196.6
1КС 4.48-1	5.23			5.23	17.16	1.1	47.4							65.66	70.89																		70.9
1КС 4.48-2	8.61			8.61		34.7			73.9					108.6	117.21																		117.2
1КС4.48-3	8.61			8.61		41.44					121.2			162.64	171.25																		171.3

gost.e-ecolog.ru