ТИПОВЫЕ КОНСТРУКЦИИ, ИЗДЕЛИЯ И УЗЛЫ ЗДАНИЙ И СООРУЖЕНИЙ

СЕРИЯ 1.020-1/83

КОНСТРУКЦИИ КАРКАСА МЕЖВИДОВОГО ПРИМЕНЕНИЯ ДЛЯ МНОГОЭТАЖНЫХ ОБЩЕСТВЕННЫХ ЗДАНИЙ, ПРОИЗВОДСТВЕННЫХ И ВСПОМОГАТЕЛЬНЫХ ЗДАНИЙ ПРОМЫШЛЕННЫХ ПРЕДПРИЯТИЙ

ВЫПУСК 2-8

КОЛОННЫ СЕЧЕНИЕМ 400Х400 мм
ДЛЯ ЗДАНИЙ С ВЫСОТАМИ ЭТАЖЕЙ 3,6 И 3,6 (4,8) м.
ПРОСТРАНСТВЕННЫЕ КАРКАСЫ

РАБОЧИЕ ЧЕРТЕЖИ

19838
2.80
gost.e-ecolog.ru

ЦЕНТРАЛЬНЫЙ ИНСТИТУТ ТИПОВОГО ПРОЕКТИРОВАНИЯ
ГОССТРОЯ СССР

Москва, А-445, Смольная ул., 22

Сдано в печать VI 1987 года

Заказ № 6971 Тираж 1880 экз.

ТИПОВЫЕ КОНСТРУКЦИИ, ИЗДЕЛИЯ И УЗЛЫ ЗДАНИЙ И СООРУЖЕНИЙ

СЕРИЯ 1.020-1/83

КОНСТРУКЦИИ КАРКАСА МЕЖВИДОВОГО ПРИМЕНЕНИЯ ДЛЯ МНОГОЭТАЖНЫХ ОБЩЕСТВЕННЫХ ЗДАНИЙ, ПРОИЗВОДСТВЕННЫХ И ВСПОМОГАТЕЛЬНЫХ ЗДАНИЙ ПРОМЫШЛЕННЫХ ПРЕДПРИЯТИЙ

ВЫПУСК 2-8

КОЛОННЫ СЕЧЕНИЕМ 400Х400 мм ДЛЯ ЗДАНИЙ С ВЫСОТАМИ ЭТАЖЕЙ 3,6 И 3,6 (4,8) м. ПРОСТРАНСТВЕННЫЕ КАРКАСЫ

РАБОЧИЕ ЧЕРТЕЖИ

РАЗРАБОТАНЫ

ЦНИИЭП торгово-бытовых зданий и туристских комплексов
директор ин-та В. ЛЕПСКИЙ
нач. отдела Б. ВОЛЫНСКИЙ
гл. инж. проекта Н. НИКОНОРОВА

ЦНИИ промзданий
гл. инж. ин-та В. ГРАНЕВ
нач. отдела Э. КОДЫШ

НИИЖБ Госстроя СССР
зам. директора ин-та Н. КОРОВИН
рук. лаборатории А. ВАСИЛЬЕВ

Гипростроммаш
гл. инженер ин-та В. БУЗИНОВ
гл. технолог отдела
арматурных работ Т. ЗАНЕВСКАЯ

УТВЕРЖДЕНЫ Госстроем СССР
ПОСТАНОВЛЕНИЕ ОТ 13.07.1984 г N 112
ВВЕДЕНЫ В ДЕЙСТВИЕ С 01.09.1984 г

ОБОЗНАЧЕНИЕ	НАИМЕНОВАНИЕ	СТР.
1.020-1/83. 2-8 00	СОДЕРЖАНИЕ	2
1.020-1/83. 2-8 00ТО	ТЕХНИЧЕСКОЕ ОПИСАНИЕ	3
1.020-1/83. 2-8 01	КАРКАС ПРОСТРАНСТВЕННЫЙ КП	
	КП-1 ÷ КП 22	4
1.020-1/83. 2-8 02	КАРКАС ПРОСТРАНСТВЕННЫЙ КП	
	КП-23 ÷ КП-40	9
1.020-1/83. 2-8 03	КАРКАС ПРОСТРАНСТВЕННЫЙ КП	
	КП-41 ÷ КП-55	13
1.020-1/83. 2-8 04	КАРКАС ПРОСТРАНСТВЕННЫЙ КП	
	КП-56 ÷ КП-87	17
1.020-1/83. 2-8 05	КАРКАС ПРОСТРАНСТВЕННЫЙ КП	
	КП-88 ÷ КП-109	23
1.020-1/83. 2-8 06	КАРКАС ПРОСТРАНСТВЕННЫЙ КП	
	КП-110 ÷ КП-138	28
1.020-1/83. 2-8 07	КАРКАС ПРОСТРАНСТВЕННЫЙ КП	
	КП-139 ÷ КП-157	34
1.020-1/83. 2-8 08	КАРКАС ПРОСТРАНСТВЕННЫЙ КП	
	КП-158 ÷ КП-167	38
1.020-1/83. 2-8 09	КАРКАС ПРОСТРАНСТВЕННЫЙ КП	
	КП-168 ÷ КП-179	41
1.020-1/83. 2-8 10	КАРКАС ПРОСТРАНСТВЕННЫЙ КП	
	КП-180 ÷ КП-187	45
1.020-1/83. 2-8 11	КАРКАС ПРОСТРАНСТВЕННЫЙ КП	
	КП-188 ÷ КП-195	48
1.020-1/83. 2-8 12	КАРКАС ПРОСТРАНСТВЕННЫЙ КП	
	КП-196 ÷ КП-207	51

Нач. отд.	Волынский	
Н. контр.	Пригорев	
Гл. конс.	Шац	
Г.И.П.	Колдашева	
Разраб.	Богданова	
Провер.	Никонорова	

1.020-1/83. 2-8 00

СОДЕРЖАНИЕ

Стадия	Лист	Листов
Р	1	2

ЦНИИЭП торгово-бытовых зданий и туристских комплексов

Инв. № подл. | Подпись и дата | Взам. инв. №

ФОРМАТ А4

ОБОЗНАЧЕНИЕ	НАИМЕНОВАНИЕ	СТР.
1.020-1/83. 2-8 13	КАРКАС ПРОСТРАНСТВЕННЫЙ КП	
	КП-208 ÷ КП-221	55
1.020-1/83. 2-8 14	КАРКАС ПРОСТРАНСТВЕННЫЙ КП	
	КП-222 ÷ КП-225	59
1.020-1/83. 2-8 15	КАРКАС ПРОСТРАНСТВЕННЫЙ КП	
	КП-226 ÷ КП-235	62
1.020-1/83. 2-8 16	КАРКАС ПРОСТРАНСТВЕННЫЙ КП	
	КП-236 ÷ КП-237	65
1.020-1/83 2-8 17	КАРКАС ПРОСТРАНСТВЕННЫЙ КП	
	КП-238 ÷ КП-246	67
1.020-1/83. 2-8 18	КАРКАС ПРОСТРАНСТВЕННЫЙ КП	
	КП-247 ÷ КП-254	70
1.020-1/83. 2-8 19	КАРКАС ПРОСТРАНСТВЕННЫЙ КП	
	КП-255 ÷ КП-260	73
1.020-1/83 2-8 20	КАРКАС ПРОСТРАНСТВЕННЫЙ КП	
	КП-261 ÷ КП-274	76
1.020-1/83. 2-8 21	КАРКАС ПРОСТРАНСТВЕННЫЙ КП	
	КП-275 ÷ КП-291	79
1.020-1/83. 2-8 22	КАРКАС ПРОСТРАНСТВЕННЫЙ КП	
	КП-292 ÷ КП-295	83
1.020-1/83. 2-8 23	КАРКАС ПРОСТРАНСТВЕННЫЙ КП	
	КП-296 ÷ КП-311	86
1.020-1/83. 2-8 24	КАРКАС ПРОСТРАНСТВЕННЫЙ КП	
	КП-312 ; КП-313	89
1.020-1/83. 2-8 25	КАРКАС ПРОСТРАНСТВЕННЫЙ КП	
	КП-314 ÷ КП-317	91
1.020-1/83. 2-8 00У	УЗЕЛ	93

1.020-1/83. 2-8 00

Лист 2

Инв. № подл. | Подпись и дата | Взам. инв. №

19838 3

Настоящий выпуск содержит рабочие чертежи пространственных каркасов колонн сечением 400×400 мм для выпуска 2-8.

Пространственные каркасы собираются из отдельных стержней и замкнутых хомутов при помощи контактной сварки Соединение ненормированной прочности в соответствии с требованиями ГОСТ 14098-68

В зависимости от расчетных усилий предусмотрено изменение армирования пространственного каркаса по его длине. Это достигается обрывом продольной арматуры в вышерасположенных этажах колонны.

Диагональные связи должны привариваться к стержням продольной арматуры протяженными швами, длина швов не менее 5-ти диаметров арматуры связи.

Закладные детали МН-5 ÷ МН-12 должны быть зафиксированы в проектном положении в форме

Закладные детали МН-2 привариваются к продольным стержням пространственного каркаса дуговой сваркой односторонним швом

Сборку пространственных каркасов рекомендуется производить на автоматизированных линиях согласно указаниям выпуска 0-7 „Указания по заводской технологии изготовления изделий"

Перечень выпусков входящих в состав серии 1.020-1/83 приведен в выпуске 0-0.

Нач. отд.	Волынский		1.020-1/83. 2-8 ООТО	
Н. контр.	Пригорев		Техническое описание	Стадия: Р; Лист: 1; Листов: 1
Гл. конст.	Шац			ЦНИИЭП торгово-бытовых зданий и туристских комплексов
Г.И.П.	Никонорова			
Разраб.	Сливина			
Провер.	Колдашева			

Взам. инв. № | Подпись и дата | Инв. № подл.

Лист

19838 4

ФОРМАТ	ЗОНА	ПОЗ.	ОБОЗНАЧЕНИЕ	НАИМЕНОВАНИЕ	КОЛ.	ПРИМЕЧАНИЕ
				ДОКУМЕНТАЦИЯ		
А3			1.020-1/83.2-8 01СВ	СВОРОЧНЫЙ ЧЕРТЕЖ		
А3			1.020-1/83.2-8 00У	УЗЛЫ АРМАТУРНЫЕ		
А3			1.020-1/83.2-8 00ТО	ТЕХНИЧЕСКОЕ ОПИСАНИЕ		
			ПЕРЕМЕННЫЕ ДАННЫЕ	ДЛЯ ИСПОЛНЕНИЙ:		
				1.020-1/83.2-8 01		
				КП-1		
				СВОРОЧНЫЕ ЕДИНИЦЫ		
А4	1		1.020-1/83.2-15 09	СЕТКА КОСВ. АРМ. СКА-1	2	
А4	2		1.020-1/83.2-15 10	СЕТКА КОСВ. АРМ. СКА-2	3	
А4	3		1.020-1/83.2-15 02	СЕТКА С-2	1	
А4	4		1.020-1/83.2-15 05	ИЗДЕЛИЕ ЗАКЛАДНОЕ МН-2	4	
А4	5		1.020-1/83.2-15 12	ИЗДЕЛИЕ ЗАКЛАДНОЕ МН-6	1	
				ДЕТАЛИ		
				СТ. ОТД. ГОСТ 5781-82		
ВЧ	6		20.013.2900	Ф20 А-III L=2900	4	7.15КГ
А4	7		1.020-1/83.2-15 08-03	СТЕРЖЕНЬ ОТДЕЛЬНЫЙ	9	
				СТ. ОТД. ГОСТ 5781-82		
ВЧ	8		6.011.650	Ф6 А-I L=650	4	0.14КГ
				1.020-1/83.2-8 01-01		
				КП-2		
				СВОРОЧНЫЕ ЕДИНИЦЫ		
А4	1		1.020-1/83.2-15 09	СЕТКА КОСВ. АРМ. СКА-1	2	
А4	2		1.020-1/83.2-15 10	СЕТКА КОСВ. АРМ. СКА-2	3	
А4	3		1.020-1/83.2-15 02	СЕТКА С-2	1	
А4	4		1.020-1/83.2-15 05	ИЗДЕЛИЕ ЗАКЛАДНОЕ МН-2	4	
А4	5		1.020-1/83.2-15 11	ИЗДЕЛИЕ ЗАКЛАДНОЕ МН-5	1	
				ДЕТАЛИ		
				СТ. ОТД. ГОСТ 5781-82		
ВЧ	6		20.013.2900	Ф20 А-III L=2900	4	7.15КГ
А4	7		1.020-1/83.2-15 08-03	СТЕРЖЕНЬ ОТДЕЛЬНЫЙ	9	
				СТ. ОТД. ГОСТ 5781-82		
ВЧ	8		6.011.650	Ф6 А-I L=650	4	0.14КГ
				1.020-1/83.2-8 01-02		
				КП-3		
				СВОРОЧНЫЕ ЕДИНИЦЫ		
А4	1		1.020-1/83.2-15 09	СЕТКА КОСВ. АРМ. СКА-1	2	
А4	2		1.020-1/83.2-15 10	СЕТКА КОСВ. АРМ. СКА-2	3	
А4	3		1.020-1/83.2-15 02	СЕТКА С-2	1	
А4	4		1.020-1/83.2-15 05	ИЗДЕЛИЕ ЗАКЛАДНОЕ МН-2	4	
А4	5		1.020-1/83.2-15 12-01	ИЗДЕЛИЕ ЗАКЛАДНОЕ МН-8	1	

ГИПТОР | ОПЕРАТОР ТПП КОРТ | ЭПВЦ КиевЗНИИЭП | ВЗАМ. ИНВ.№ | ПОДПИСЬ И ДАТА | ИНВ.№ ПОДЛ.

НАЧ.ОТД.	ВОЛЫНСКИЙ	
Н.КОНТР.	ПРИГОРЕВ	
ГЛ.КОНСТР	ШАЦ	
ГИП	НИКОНОРОВА	
РАЗРАБ.	ЛАКЕЕВА	
ПРОВЕРИЛ	КОЛДАШЕВА	
ИСПОЛНИЛ	БОГДАНОВА	

1.020-1/83.2-8 01

КАРКАС ПРОСТРАНСТВЕННЫЙ
КП-1 - КП-22

СТАДИЯ	ЛИСТ	ЛИСТОВ
Р	1	7

ЦНИИЭП торгово-бытовых зданий и туристских комплексов

ФОРМАТ А4

ФОРМАТ	ЗОНА	ПОЗ.	ОБОЗНАЧЕНИЕ	НАИМЕНОВАНИЕ	КОЛ.	ПРИМЕЧАНИЕ
				ДЕТАЛИ		
				СТ. ОТД. ГОСТ 5781-82		
ВЧ	6		20.013.2900	Ф20 А-III L=2900	4	7.15КГ
А4	7		1.020-1/83.2-15 08-03	СТЕРЖЕНЬ ОТДЕЛЬНЫЙ	9	
				СТ. ОТД. ГОСТ 5781-82		
ВЧ	8		6.011.650	Ф6 А-I L=650	4	0.14КГ
				1.020-1/83.2-8 01-03		
				КП-4		
				СВОРОЧНЫЕ ЕДИНИЦЫ		
А4	1		1.020-1/83.2-15 09	СЕТКА КОСВ. АРМ. СКА-1	2	
А4	2		1.020-1/83.2-15 10	СЕТКА КОСВ. АРМ. СКА-2	3	
А4	3		1.020-1/83.2-15 02	СЕТКА С-2	1	
А4	4		1.020-1/83.2-15 05	ИЗДЕЛИЕ ЗАКЛАДНОЕ МН-2	4	
А4	5		1.020-1/83.2-15 11-01	ИЗДЕЛИЕ ЗАКЛАДНОЕ МН-7	1	
				ДЕТАЛИ		
				СТ. ОТД. ГОСТ 5781-82		
ВЧ	6		20.013.2900	Ф20 А-III L=2900	4	7.15КГ
А4	7		1.020-1/83.2-15 08-03	СТЕРЖЕНЬ ОТДЕЛЬНЫЙ	9	
				СТ. ОТД. ГОСТ 5781-82		
ВЧ	8		6.011.650	Ф6 А-I L=650	4	0.14КГ
				1.020-1/83.2-8 01-04		
				КП-5		
				СВОРОЧНЫЕ ЕДИНИЦЫ		
А4	1		1.020-1/83.2-15 09	СЕТКА КОСВ. АРМ. СКА-1	2	
А4	2		1.020-1/83.2-15 10	СЕТКА КОСВ. АРМ. СКА-2	3	
А4	3		1.020-1/83.2-15 02	СЕТКА С-2	1	
А4	4		1.020-1/83.2-15 05	ИЗДЕЛИЕ ЗАКЛАДНОЕ МН-2	4	
				ДЕТАЛИ		
				СТ. ОТД. ГОСТ 5781-82		
ВЧ	6		20.013.2900	Ф20 А-III L=2900	4	7.15КГ
А4	7		1.020-1/83.2-15 08-03	СТЕРЖЕНЬ ОТДЕЛЬНЫЙ	9	
				СТ. ОТД. ГОСТ 5781-82		
ВЧ	8		6.011.650	Ф6 А-I L=650	4	0.14КГ
				1.020-1/83.2-8 01-05		
				КП-6		
				СВОРОЧНЫЕ ЕДИНИЦЫ		
А4	1		1.020-1/83.2-15 09-01	СЕТКА КОСВ. АРМ. СКА-3	2	
А4	2		1.020-1/83.2-15 10-01	СЕТКА КОСВ. АРМ. СКА-4	3	
А4	3		1.020-1/83.2-15 02	СЕТКА С-2	1	
А4	4		1.020-1/83.2-15 05	ИЗДЕЛИЕ ЗАКЛАДНОЕ МН-2	4	
А4	5		1.020-1/83.2-15 12	ИЗДЕЛИЕ ЗАКЛАДНОЕ МН-6	1	
				ДЕТАЛИ		
				СТ. ОТД. ГОСТ 5781-82		
ВЧ	6		20.013.2900	Ф20 А-III L=2900	4	7.15КГ
А4	7		1.020-1/83.2-15 08-03	СТЕРЖЕНЬ ОТДЕЛЬНЫЙ	9	
				СТ. ОТД. ГОСТ 5781-82		
ВЧ	8		6.011.650	Ф6 А-I L=650	4	0.14КГ

ГИПТОР | ОПЕРАТОР ТПП КОРТ | ЭПВЦ КиевЗНИИЭП | ВЗАМ. ИНВ.№ | ПОДПИСЬ И ДАТА | ИНВ.№ ПОДЛ.

1.020-1/83.2-8 01

ЛИСТ 2

19838 5

ФОРМАТ	ЗОНА	ПОЗ.	ОБОЗНАЧЕНИЕ	НАИМЕНОВАНИЕ	КОЛ	ПРИМЕЧАНИЕ
				1.020-1/83.2-8 01-06 КП-7		
				СБОРОЧНЫЕ ЕДИНИЦЫ		
А4	1		1.020-1/83.2-15 09-01	СЕТКА КОСВ. АРМ. СКА-3	2	
А4	2		1.020-1/83.2-15 10-01	СЕТКА КОСВ. АРМ. СКА-4	3	
А4	3		1.020-1/83.2-15 02	СЕТКА С-2	1	
А4	4		1.020-1/83.2-15 05	ИЗДЕЛИЕ ЗАКЛАДНОЕ МН-2	4	
А4	5		1.020-1/83.2-15 11	ИЗДЕЛИЕ ЗАКЛАДНОЕ МН-5	1	
				ДЕТАЛИ		
				СТ. ОТД. ГОСТ 5781-82		
БЧ	6		20.013.2900	Ф20 А-III L=2900	4	7.15КГ
А4	7		1.020-1/83.2-15 08-03	СТЕРЖЕНЬ ОТДЕЛЬНЫЙ	9	
				СТ. ОТД. ГОСТ 5781-82		
БЧ	8		6.011.650	Ф6 А-I L=650	4	0.14КГ
				1.020-1/83.2-8 01-07 КП-8		
				СБОРОЧНЫЕ ЕДИНИЦЫ		
А4	1		1.020-1/83.2-15 09-01	СЕТКА КОСВ. АРМ. СКА-3	2	
А4	2		1.020-1/83.2-15 10-01	СЕТКА КОСВ. АРМ. СКА-4	3	
А4	3		1.020-1/83.2-15 02	СЕТКА С-2	1	
А4	4		1.020-1/83.2-15 05	ИЗДЕЛИЕ ЗАКЛАДНОЕ МН-2	4	
А4	5		1.020-1/83.2-15 12-01	ИЗДЕЛИЕ ЗАКЛАДНОЕ МН-8	1	
				ДЕТАЛИ		
				СТ. ОТД. ГОСТ 5781-82		
БЧ	6		20.013.2900	Ф20 А-III L=2900	4	7.15КГ
А4	7		1.020-1/83.2-15 08-03	СТЕРЖЕНЬ ОТДЕЛЬНЫЙ	9	
				СТ. ОТД. ГОСТ 5781-82		
БЧ	8		6.011.650	Ф6 А-I L=650	4	0.14КГ
				1 020-1/83.2-8 01-08 КП-9		
				СБОРОЧНЫЕ ЕДИНИЦЫ		
А4	1		1.020-1/83.2-15 09-01	СЕТКА КОСВ. АРМ. СКА-3	2	
А4	2		1.020-1/83.2-15 10-01	СЕТКА КОСВ. АРМ. СКА-4	3	
А4	3		1.020-1/83.2-15 02	СЕТКА С-2	1	
А4	4		1.020-1/83.2-15 05	ИЗДЕЛИЕ ЗАКЛАДНОЕ МН-2	4	
А4	5		1.020-1/83.2-15 11-01	ИЗДЕЛИЕ ЗАКЛАДНОЕ МН-7	1	
				ДЕТАЛИ		
				СТ. ОТД. ГОСТ 5781-82		
БЧ	6		20.013.2900	Ф20 А-III L=2900	4	7.15КГ
А4	7		1.020-1/83.2-15 08-03	СТЕРЖЕНЬ ОТДЕЛЬНЫЙ	9	
				СТ. ОТД. ГОСТ 5781-82		
БЧ	8		6.011.650	Ф6 А-I L=650	4	0.14КГ
				1.020-1/83.2-8 01-09 КП-10		
				СБОРОЧНЫЕ ЕДИНИЦЫ		
А4	1		1.020-1/83.2-15 09-01	СЕТКА КОСВ. АРМ. СКА-3	2	
А4	2		1.020-1/83.2-15 10-01	СЕТКА КОСВ. АРМ. СКА-4	3	
А4	3		1.020-1/83.2-15 02	СЕТКА С-2	1	
А4	4		1.020-1/83.2-15 05	ИЗДЕЛИЕ ЗАКЛАДНОЕ МН-2	4	

ЭПВЦ Киев ЗНИИЭП | ОПЕРАТОР ТПП КОРТ | ГРИГОР

ВЗАМ ИНВ № | ПОДПИСЬ И ДАТА | ИНВ №ПОДЛ

1.020-1/83.2-8 01 | ЛИСТ 3

ФОРМАТ А4

ФОРМАТ	ЗОНА	ПОЗ.	ОБОЗНАЧЕНИЕ	НАИМЕНОВАНИЕ	КОЛ	ПРИМЕЧАНИЕ
				ДЕТАЛИ		
				СТ. ОТД. ГОСТ 5781-82		
БЧ	6		20.013.2900	Ф20 А-III L=2900	4	7.15КГ
А4	7		1.020-1/83.2-15 08-03	СТЕРЖЕНЬ ОТДЕЛЬНЫЙ	9	
				СТ. ОТД. ГОСТ 5781-82		
БЧ	8		6.011.650	Ф6 А-I L=650	4	0.14КГ
				1.020-1/83.2-8 01-10 КП-11		
				СБОРОЧНЫЕ ЕДИНИЦЫ		
А4	1		1.020-1/83.2-15 09-01	СЕТКА КОСВ. АРМ. СКА-3	2	
А4	2		1.020-1/83.2-15 10-01	СЕТКА КОСВ. АРМ. СКА-4	3	
А4	3		1.020-1/83.2-15 02	СЕТКА С-2	1	
А4	4		1.020-1/83.2-15 05	ИЗДЕЛИЕ ЗАКЛАДНОЕ МН-2	4	
А4	5		1.020-1/83.2-15 14	ИЗДЕЛИЕ ЗАКЛАДНОЕ МН-10	1	
				ДЕТАЛИ		
				СТ. ОТД. ГОСТ 5781-82		
БЧ	6		20.013.2900	Ф20 А-III L=2900	4	7.15КГ
А4	7		1.020-1/83.2-15 08-03	СТЕРЖЕНЬ ОТДЕЛЬНЫЙ	9	
				СТ. ОТД. ГОСТ 5781-82		
БЧ	8		6.011.650	Ф6 А-I L=650	4	0.14КГ
				1.020-1/83.2-8 01-11 КП-12		
				СБОРОЧНЫЕ ЕДИНИЦЫ		
А4	1		1.020-1/83.2-15 09-01	СЕТКА КОСВ. АРМ. СКА-3	2	
А4	2		1.020-1/83.2-15 10-01	СЕТКА КОСВ. АРМ. СКА-4	3	
А4	3		1.020-1/83.2-15 02	СЕТКА С-2	1	
А4	4		1.020-1/83.2-15 05	ИЗДЕЛИЕ ЗАКЛАДНОЕ МН-2	4	
А4	5		1.020-1/83.2-15 13	ИЗДЕЛИЕ ЗАКЛАДНОЕ МН-9	1	
				ДЕТАЛИ		
				СТ. ОТД. ГОСТ 5781-82		
БЧ	6		20.013.2900	Ф20 А-III L=2900	4	7.15КГ
А4	7		1.020-1/83.2-15 08-03	СТЕРЖЕНЬ ОТДЕЛЬНЫЙ	9	
				СТ. ОТД. ГОСТ 5781-82		
БЧ	8		6.011.650	Ф6 А-I L=650	4	0.14КГ
				1.020-1/83.2-8 01-12 КП-13		
				СБОРОЧНЫЕ ЕДИНИЦЫ		
А4	1		1.020-1/83.2-15 09-01	СЕТКА КОСВ. АРМ. СКА-3	2	
А4	2		1.020-1/83.2-15 10-01	СЕТКА КОСВ. АРМ. СКА-4	3	
А4	3		1.020-1/83.2-15 02	СЕТКА С-2	1	
А4	4		1.020-1/83.2-15 05	ИЗДЕЛИЕ ЗАКЛАДНОЕ МН-2	4	
А4	5		1.020-1/83.2-15 14-01	ИЗДЕЛИЕ ЗАКЛАДНОЕ МН-12	1	
				ДЕТАЛИ		
				СТ. ОТД. ГОСТ 5781-82		
БЧ	6		20.013.2900	Ф20 А-III L=2900	4	7.15КГ
А4	7		1.020-1/83.2-15 08-03	СТЕРЖЕНЬ ОТДЕЛЬНЫЙ	9	
				СТ. ОТД. ГОСТ 5781-82		
БЧ	8		6.011.650	Ф6 А-I L=650	4	0.14КГ

ЭПВЦ Киев ЗНИИЭП | ОПЕРАТОР ТПП КОРТ | ГРИГОР

ВЗАМ ИНВ № | ПОДПИСЬ И ДАТА | ИНВ №ПОДЛ

1.020-1/83.2-8 01 | ЛИСТ 4

ФОРМАТ А4

ФОРМАТ	ЗОНА	ПОЗ.	ОБОЗНАЧЕНИЕ	НАИМЕНОВАНИЕ	КОЛ	ПРИМЕЧАНИЕ
				1.020-1/83.2-8 01-13 КП-14 СБОРОЧНЫЕ ЕДИНИЦЫ		
А4		1	1.020-1/83.2-15 09-01	СЕТКА КОСВ. АРМ. СКА-3	2	
А4		2	1.020-1/83.2-15 10-01	СЕТКА КОСВ. АРМ. СКА-4	3	
А4		3	1.020-1/83.2-15 02	СЕТКА С-2	1	
А4		4	1.020-1/83.2-15 05	ИЗДЕЛИЕ ЗАКЛАДНОЕ МН-2	4	
А4		5	1.020-1/83.2-15 13-01	ИЗДЕЛИЕ ЗАКЛАДНОЕ МН-11	1	
				ДЕТАЛИ СТ. ОТД. ГОСТ 5781-82		
ВЧ		6	20.013.2900	Ф20 А-III L=2900	4	7.15КГ
А4		7	1.020-1/83.2-15 08-03	СТЕРЖЕНЬ ОТДЕЛЬНЫЙ СТ. ОТД. ГОСТ 5781-82	9	
ВЧ		8	6.011.650	Ф6 А-I L=650	4	0.14КГ
				1.020-1/83.2-8 01-14 КП-15 СБОРОЧНЫЕ ЕДИНИЦЫ		
А4		1	1.020-1/83.2-15 09-01	СЕТКА КОСВ. АРМ. СКА-3	5	
А4		2	1.020-1/83.2-15 10-01	СЕТКА КОСВ. АРМ. СКА-4	3	
А4		3	1.020-1/83.2-15 02	СЕТКА С-2	1	
А4		4	1.020-1/83.2-15 05	ИЗДЕЛИЕ ЗАКЛАДНОЕ МН-2	4	
А4		5	1.020-1/83.2-15 12	ИЗДЕЛИЕ ЗАКЛАДНОЕ МН-6	1	
				ДЕТАЛИ СТ. ОТД. ГОСТ 5781-82		
ВЧ		6	40.013.2900	Ф40 А-III L=2900	4	28.6КГ
А4		7	1.020-1/83.2-15 08-05	СТЕРЖЕНЬ ОТДЕЛЬНЫЙ СТ. ОТД. ГОСТ 5781-82	9	
ВЧ		8	6.011.650	Ф6 А-I L=650	4	0.14КГ
				1.020-1/83.2-8 01-15 КП-16 СБОРОЧНЫЕ ЕДИНИЦЫ		
А4		1	1.020-1/83.2-15 09-01	СЕТКА КОСВ. АРМ. СКА-3	5	
А4		2	1.020-1/83.2-15 10-01	СЕТКА КОСВ. АРМ. СКА-4	3	
А4		3	1.020-1/83.2-15 02	СЕТКА С-2	1	
А4		4	1.020-1/83.2-15 05	ИЗДЕЛИЕ ЗАКЛАДНОЕ МН-2	4	
А4		5	1.020-1/83.2-15 11	ИЗДЕЛИЕ ЗАКЛАДНОЕ МН-5	1	
				ДЕТАЛИ СТ. ОТД. ГОСТ 5781-82		
ВЧ		6	40.013.2900	Ф40 А-III L=2900	4	28.6КГ
А4		7	1.020-1/83.2-15 08-05	СТЕРЖЕНЬ ОТДЕЛЬНЫЙ СТ. ОТД. ГОСТ 5781-82	9	
ВЧ		8	6.011.650	Ф6 А-I L=650	4	0.14КГ
				1.020-1/83.2-8 01-16 КП-17 СБОРОЧНЫЕ ЕДИНИЦЫ		
А4		1	1.020-1/83.2-15 09-01	СЕТКА КОСВ. АРМ. СКА-3	5	
А4		2	1.020-1/83.2-15 10-01	СЕТКА КОСВ. АРМ. СКА-4	3	
А4		3	1.020-1/83.2-15 02	СЕТКА С-2	1	
А4		4	1.020-1/83.2-15 05	ИЗДЕЛИЕ ЗАКЛАДНОЕ МН-2	4	

ЭПВЦ Киев ЗНИИЭП | ТЛП КОРТ | ОПЕРАТОР | ГРИГОР | ВЗАМ. ИНВ. № | ПОДПИСЬ И ДАТА | ИНВ. № ПОДЛ.

1.020-1/83.2-8 01

ЛИСТ 5

ФОРМАТ А4

ФОРМАТ	ЗОНА	ПОЗ.	ОБОЗНАЧЕНИЕ	НАИМЕНОВАНИЕ	КОЛ	ПРИМЕЧАНИЕ
А4		5	1.020-1/83.2-15 12-01	ИЗДЕЛИЕ ЗАКЛАДНОЕ МН-8	1	
				ДЕТАЛИ СТ. ОТД. ГОСТ 5781-82		
ВЧ		6	40.013.2900	Ф40 А-III L=2900	4	28.6КГ
А4		7	1.020-1/83.2-15 08-05	СТЕРЖЕНЬ ОТДЕЛЬНЫЙ СТ. ОТД. ГОСТ 5781-82	9	
ВЧ		8	6.011.650	Ф6 А-I L=650	4	0.14КГ
				1.020-1/83.2-8 01-17 КП-18 СБОРОЧНЫЕ ЕДИНИЦЫ		
А4		1	1.020-1/83.2-15 09-01	СЕТКА КОСВ. АРМ. СКА-3	5	
А4		2	1.020-1/83.2-15 10-01	СЕТКА КОСВ. АРМ. СКА-4	3	
А4		3	1.020-1/83.2-15 02	СЕТКА С-2	1	
А4		4	1.020-1/83.2-15 05	ИЗДЕЛИЕ ЗАКЛАДНОЕ МН-2	4	
А4		5	1.020-1/83.2-15 11-01	ИЗДЕЛИЕ ЗАКЛАДНОЕ МН-7	1	
				ДЕТАЛИ СТ. ОТД. ГОСТ 5781-82		
ВЧ		6	40.013.2900	Ф40 А-III L=2900	4	28.6КГ
А4		7	1.020-1/83.2-15 08-05	СТЕРЖЕНЬ ОТДЕЛЬНЫЙ СТ. ОТД. ГОСТ 5781-82	9	
ВЧ		8	6.011.650	Ф6 А-I L=650	4	0.14КГ
				1.020-1/83.2-8 01-18 КП-19 СБОРОЧНЫЕ ЕДИНИЦЫ		
А4		1	1.020-1/83.2-15 09-01	СЕТКА КОСВ. АРМ. СКА-3	5	
А4		2	1.020-1/83.2-15 10-01	СЕТКА КОСВ. АРМ. СКА-4	3	
А4		3	1.020-1/83.2-15 02	СЕТКА С-2	1	
А4		4	1.020-1/83.2-15 05	ИЗДЕЛИЕ ЗАКЛАДНОЕ МН-2	4	
А4		5	1.020-1/83.2-15 14	ИЗДЕЛИЕ ЗАКЛАДНОЕ МН-10	1	
				ДЕТАЛИ СТ. ОТД. ГОСТ 5781-82		
ВЧ		6	40.013.2900	Ф40 А-III L=2900	4	28.6КГ
А4		7	1.020-1/83.2-15 08-05	СТЕРЖЕНЬ ОТДЕЛЬНЫЙ СТ. ОТД. ГОСТ 5781-82	9	
ВЧ		8	6.011.650	Ф6 А-I L=650	4	0.14КГ
				1.020-1/83.2-8 01-19 КП-20 СБОРОЧНЫЕ ЕДИНИЦЫ		
А4		1	1.020-1/83.2-15 09-01	СЕТКА КОСВ. АРМ. СКА-3	5	
А4		2	1.020-1/83.2-15 10-01	СЕТКА КОСВ. АРМ. СКА-4	3	
А4		3	1.020-1/83.2-15 02	СЕТКА С-2	1	
А4		4	1.020-1/83.2-15 05	ИЗДЕЛИЕ ЗАКЛАДНОЕ МН-2	4	
А4		5	1.020-1/83.2-15 13	ИЗДЕЛИЕ ЗАКЛАДНОЕ МН-9	1	
				ДЕТАЛИ СТ. ОТД. ГОСТ 5781-82		
ВЧ		6	40.013.2900	Ф40 А-III L=2900	4	28.6КГ
А4		7	1.020-1/83.2-15 08-05	СТЕРЖЕНЬ ОТДЕЛЬНЫЙ СТ. ОТД. ГОСТ 5781-82	9	
ВЧ		8	6.011.650	Ф6 А-I L=650	4	0.14КГ

ЭПВЦ Киев ЗНИИЭП | ТЛП КОРТ | ОПЕРАТОР | ГРИГОР | ВЗАМ. ИНВ. № | ПОДПИСЬ И ДАТА | ИНВ. № ПОДЛ.

1.020-1/83.2-8 01

ЛИСТ 6

ФОРМАТ	ЗОНА	ПОЗ.	ОБОЗНАЧЕНИЕ	НАИМЕНОВАНИЕ	КОЛ	ПРИМЕЧАНИЕ
				1.020-1/83.2-8 01-20 КП-21 СБОРОЧНЫЕ ЕДИНИЦЫ		
А4		1	1.020-1/83.2-15 09-01	СЕТКА КОСВ. АРМ. СКА-3	5	
А4		2	1.020-1/83.2-15 10-01	СЕТКА КОСВ. АРМ. СКА-4	3	
А4		3	1.020-1/83.2-15 02	СЕТКА С-2	1	
А4		4	1.020-1/83.2-15 05	ИЗДЕЛИЕ ЗАКЛАДНОЕ МН-2	4	
А4		5	1.020-1/83.2-15 14-01	ИЗДЕЛИЕ ЗАКЛАДНОЕ МН-12	1	
				ДЕТАЛИ		
				СТ. ОТД. ГОСТ 5781-82		
ВЧ		6	40.013.2900	Ф40 А-III L=2900	4	28.6КГ
А4		7	1.020-1/83.2-15 08-05	СТЕРЖЕНЬ ОТДЕЛЬНЫЙ	9	
				СТ. ОТД. ГОСТ 5781-82		
ВЧ		8	6.011.650	Ф6 А-I L=650	4	0.14КГ
				1.020-1/83.2-8 01-21 КП-22 СБОРОЧНЫЕ ЕДИНИЦЫ		
А4		1	1.020-1/83.2-15 09-01	СЕТКА КОСВ. АРМ. СКА-3	5	
А4		2	1.020-1/83.2-15 10-01	СЕТКА КОСВ. АРМ. СКА-4	3	
А4		3	1.020-1/83.2-15 02	СЕТКА С-2	1	
А4		4	1.020-1/83.2-15 05	ИЗДЕЛИЕ ЗАКЛАДНОЕ МН-2	4	
А4		5	1.020-1/83.2-15 13-01	ИЗДЕЛИЕ ЗАКЛАДНОЕ МН-11	1	
				ДЕТАЛИ		
				СТ. ОТД. ГОСТ 5781-82		
ВЧ		6	40.013.2900	Ф40 А-III L=2900	4	28.6КГ
А4		7	1.020-1/83.2-15 08-05	СТЕРЖЕНЬ ОТДЕЛЬНЫЙ	9	
				СТ. ОТД. ГОСТ 5781-82		
ВЧ		8	6.011.650	Ф6 А-I L=650	4	0.14КГ

ГИП ГРИГОР
ОПЕРАТОР ТПП КОРТ
ЭПВЦ Киев ЗНИИЭП

ВЗАМ ИНВ № | ПОДПИСЬ И ДАТА | ИНВ №ПОДЛ

1.020-1/83.2-8 01

ЛИСТ 7

ФОРМАТ А4

ОПЕРАТОР ТПП КОРТ
ЭПВЦ КиевЗНИИЭП

ВЗАМ. ИНВ.№ | ПОДП. И ДАТА | ИНВ. № ПОДЛ

ЛИСТ

19838 8

ФОРМАТ А4

ОБОЗНАЧЕНИЕ	МАРКА	РИС	У1	У3	У4	МАССА, кг
I.020-I/83.2-8 0I	КП-I	I	8	2	-	6I,07
-0I	КП-2	2	8	-	3	5I,27
-02	КП-3	I	8	2	-	65,78
-03	КП-4	2	8	-	3	58,86
-04	КП-5	3	8	-	-	46,03
-05	КП-6	I	8	2	-	65,9I
-06	КП-7	2	8	-	3	60,I0
-07	КП-8	I	8	2	-	70,62
-08	КП-9	2	8	-	3	63,69
-09	КП-I0	3	8	-	-	50,86
-I0	КП-II	I	8	4	-	79,I8
-II	КП-I2	2	8	-	5	7I,46
-I2	КП-I3	I	8	4	-	85,73
-I3	КП-I4	2	8	-	5	76,24
-I4	КП-I5	I	I4	2	-	I67,2I
-I5	КП-I6	2	I4	-	3	I6I,4I
-I6	КП-I7	I	I4	2	-	I7I,92
-I7	КП-I8	2	I4	-	3	I64,99
-I8	КП-I9	I	I4	4	-	I80,48
-I9	КП-20	2	I4	-	5	I72,76
-20	КП-2I	I	I4	4	-	I87,03
-2I	КП-22	2	I4	-	5	I77,54

РИС. 1

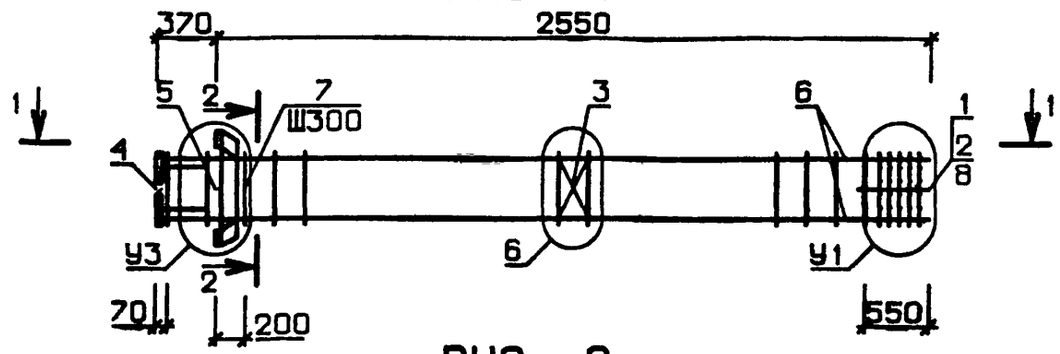

РИС. 2

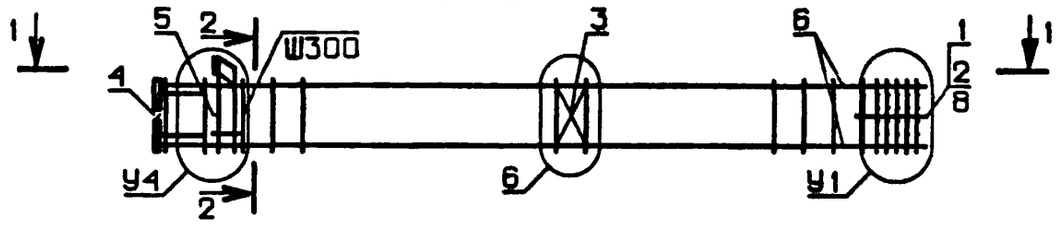

РИС. 3

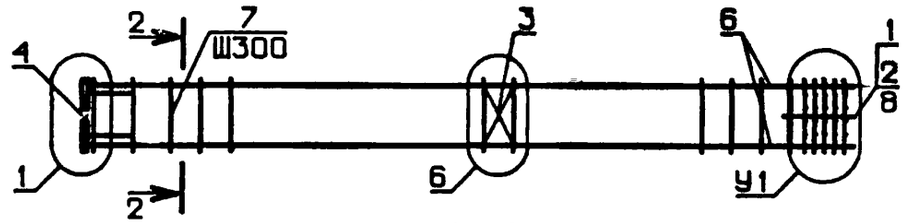

1 - 1

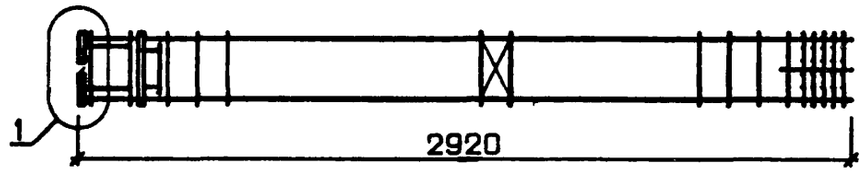

N УЗЛА	N ДОКУМЕНТА
1	1.020-1/83.2-8 ООУ Л1
2	Л1
3	Л1
4	Л2
5	Л2
6	Л2
8	Л3
14	Л3
15	Л2

2-2

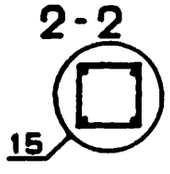

НАЧ. ОТД.	ВОЛЫНСКИЙ	
Н.КОНТР	ПРИГОРЕВ	
ГЛ.КОНСТР	ШАЦ	
ГИП	КОЛДАШЕВА	
РАЗРАБ.	СЛИБИНА	
ПРОВЕРИЛ	НИКОНОРОВА	
ИСПОЛНИЛ	ЛАКЕЕВА	

1.020-1/83.2-8 01 СБ

КАРКАС ПРОСТРАНСТВЕННЫЙ КП

СТАДИЯ	МАССА	МАСШТАБ
Р	СМ ТАБЛ	

ЛИСТ | ЛИСТОВ 1

ЦНИИЭП торгово бытовых зданий и туристских комплексов

ЭПВЦ КиевЗНИИЭП
ОПЕРАТОР ТЛП КОРТ
ЗЧЕНКО

ИНВ.№ ПОДЛ. | ПОДПИСЬ И ДАТА | ВЗАМ. ИНВ.№

19838 9

ФОРМАТ А3

ФОРМАТ	ЗОНА	ПОЗ.	ОБОЗНАЧЕНИЕ	НАИМЕНОВАНИЕ	КОЛ.	ПРИМЕЧАНИЕ
				ДОКУМЕНТАЦИЯ		
А3			1.020-1/83.2-8 02СВ	СБОРОЧНЫЙ ЧЕРТЕЖ		
А3			1.020-1/83.2-8 00У	УЗЛЫ АРМАТУРНЫЕ		
А3			1.020-1/83.2-8 00ТО	ТЕХНИЧЕСКОЕ ОПИСАНИЕ		
			ПЕРЕМЕННЫЕ ДАННЫЕ	ДЛЯ ИСПОЛНЕНИЙ:		
				1.020-1/83.2-8 02 КП-23		
				СБОРОЧНЫЕ ЕДИНИЦЫ		
А4	1		1.020-1/83.2-15 09	СЕТКА КОСВ. АРМ. СКА-1	2	
А4	2		1.020-1/83.2-15 10	СЕТКА КОСВ. АРМ. СКА-2	3	
А4	3		1.020-1/83.2-15 02	СЕТКА С-2	2	
А4	4		1.020-1/83.2-15 05	ИЗДЕЛИЕ ЗАКЛАДНОЕ МН-2	4	
А4	5		1.020-1/83.2-15 12	ИЗДЕЛИЕ ЗАКЛАДНОЕ МН-6	2	
				ДЕТАЛИ		
				СТ. ОТД. ГОСТ 5781-82		
ВЧ	6		20.013.6500	Ф20 А-III L=6500	4	16.0КГ
А4	7		1.020-1/83.2-15 08-03	СТЕРЖЕНЬ ОТДЕЛЬНЫЙ	21	
				СТ. ОТД. ГОСТ 5781-82		
ВЧ	8		6.011.650	Ф6 А-I L=650	4	0.14КГ
				1.020-1/83.2-8 02-01 КП-24		
				СБОРОЧНЫЕ ЕДИНИЦЫ		
А4	1		1.020-1/83.2-15 09	СЕТКА КОСВ. АРМ. СКА-1	2	
А4	2		1.020-1/83.2-15 10	СЕТКА КОСВ. АРМ. СКА-2	3	
А4	3		1.020-1/83.2-15 02	СЕТКА С-2	2	
А4	4		1.020-1/83.2-15 05	ИЗДЕЛИЕ ЗАКЛАДНОЕ МН-2	4	
А4	5		1.020-1/83.2-15 11	ИЗДЕЛИЕ ЗАКЛАДНОЕ МН-5	2	
				ДЕТАЛИ		
				СТ. ОТД. ГОСТ 5781-82		
ВЧ	6		20.013.6500	Ф20 А-III L=6500	4	16.0КГ
А4	7		1.020-1/83.2-15 08-03	СТЕРЖЕНЬ ОТДЕЛЬНЫЙ	21	
				СТ. ОТД. ГОСТ 5781-82		
ВЧ	8		6.011.650	Ф6 А-I L=650	4	0.14КГ
				1.020-1/83.2-8 02-02 КП-25		
				СБОРОЧНЫЕ ЕДИНИЦЫ		
А4	1		1.020-1/83.2-15 09	СЕТКА КОСВ. АРМ. СКА-1	2	
А4	2		1.020-1/83.2-15 10	СЕТКА КОСВ. АРМ. СКА-2	3	
А4	3		1.020-1/83.2-15 02	СЕТКА С-2	2	
А4	4		1.020-1/83.2-15 05	ИЗДЕЛИЕ ЗАКЛАДНОЕ МН-2	4	
А4	5		1.020-1/83.2-15 12-01	ИЗДЕЛИЕ ЗАКЛАДНОЕ МН-8	2	

НАЧ.ОТД.	ВОЛЫНСКИЙ	
Н.КОНТР.	ПРИГОРЕВ	
ГЛ.КОНСТР.	ШАЦ	
ГИП	НИКОНОРОВА	
РАЗРАБ.	ЛАКЕЕВА	
ПРОВЕРИЛ	КОЛДАШЕВА	
ИСПОЛНИЛ	БОГДАНОВА	

1.020-1/83.2-8 02

КАРКАС ПРОСТРАНСТВЕННЫЙ

КП-23 - КП-40

СТАДИЯ	ЛИСТ	ЛИСТОВ
Р	1	6

ЦНИИЭП торгово-бытовых зданий и туристских комплексов

ОПЕРАТОР ТЛП КОРТ

ГРИГОР

ЭПВЦ КиевЗНИИЭП

ВЗАМ. ИНВ.№ | ПОДПИСЬ И ДАТА | ИНВ.№ ПОДЛ.

ФОРМАТ А4

ФОРМАТ	ЗОНА	ПОЗ.	ОБОЗНАЧЕНИЕ	НАИМЕНОВАНИЕ	КОЛ	ПРИМЕЧАНИЕ
				ДЕТАЛИ		
				СТ. ОТД. ГОСТ 5781-82		
ВЧ	6		20.013.6500	Ф20 А-III L=6500	4	16.0КГ
А4	7		1.020-1/83.2-15 08-03	СТЕРЖЕНЬ ОТДЕЛЬНЫЙ	21	
				СТ. ОТД. ГОСТ 5781-82		
ВЧ	8		6.011.650	Ф6 А-I L=650	4	0.14КГ
				1.020-1/83.2-8 02-03 КП-26		
				СБОРОЧНЫЕ ЕДИНИЦЫ		
А4	1		1.020-1/83.2-15 09	СЕТКА КОСВ. АРМ. СКА-1	2	
А4	2		1.020-1/83.2-15 10	СЕТКА КОСВ. АРМ. СКА-2	3	
А4	3		1.020-1/83.2-15 02	СЕТКА С-2	2	
А4	4		1.020-1/83.2-15 05	ИЗДЕЛИЕ ЗАКЛАДНОЕ МН-2	4	
А4	5		1.020-1/83.2-15 11-01	ИЗДЕЛИЕ ЗАКЛАДНОЕ МН-7	2	
				ДЕТАЛИ		
				СТ. ОТД. ГОСТ 5781-82		
ВЧ	6		20.013.6500	Ф20 А-III L=6500	4	16.0КГ
А4	7		1.020-1/83.2-15 08-03	СТЕРЖЕНЬ ОТДЕЛЬНЫЙ	21	
				СТ. ОТД. ГОСТ 5781-82		
ВЧ	8		6.011.630	Ф6 А-I L=650	4	0.14КГ
				1.020-1/83.2-8 02-04 КП-27		
				СБОРОЧНЫЕ ЕДИНИЦЫ		
А4	1		1.020-1/83.2-15 09	СЕТКА КОСВ. АРМ. СКА-1	2	
А4	2		1.020-1/83.2-15 10	СЕТКА КОСВ. АРМ. СКА-2	3	
А4	3		1.020-1/83.2-15 02	СЕТКА С-2	2	
А4	4		1.020-1/83.2-15 05	ИЗДЕЛИЕ ЗАКЛАДНОЕ МН-2	4	
				ДЕТАЛИ		
				СТ. ОТД. ГОСТ 5781-82		
ВЧ	6		20.013.6500	Ф20 А-III L=6500	4	16.0КГ
А4	7		1.020-1/83.2-15 08-03	СТЕРЖЕНЬ ОТДЕЛЬНЫЙ	21	
				СТ. ОТД. ГОСТ 5781-82		
ВЧ	8		6.011.650	Ф6 А-I L=650	4	0.14КГ
				1.020-1/83.2-8 02-05 КП-28		
				СБОРОЧНЫЕ ЕДИНИЦЫ		
А4	1		1.020-1/83.2-15 09-01	СЕТКА КОСВ. АРМ. СКА-3	2	
А4	2		1.020-1/83.2-15 10-01	СЕТКА КОСВ. АРМ. СКА-4	3	
А4	3		1.020-1/83.2-15 02	СЕТКА С-2	2	
А4	4		1.020-1/83.2-15 05	ИЗДЕЛИЕ ЗАКЛАДНОЕ МН-2	4	
А4	5		1.020-1/83.2-15 14	ИЗДЕЛИЕ ЗАКЛАДНОЕ МН-10	2	
				ДЕТАЛИ		
				СТ. ОТД. ГОСТ 5781-82		
ВЧ	6		20.013.6500	Ф20 А-III L=6500	4	16.0КГ
А4	7		1.020-1/83.2-15 08-03	СТЕРЖЕНЬ ОТДЕЛЬНЫЙ	21	
				СТ. ОТД. ГОСТ 5781-82		
ВЧ	8		6.011.650	Ф6 А-I L=650	4	0.14КГ

1.020-1/83.2-8 02

ЛИСТ 2

ОПЕРАТОР ТЛП КОРТ

ГРИГОР

ЭПВЦ Киев ЗНИИЭП

ВЗАМ ИНВ.№ | ПОДПИСЬ И ДАТА | ИНВ №ПОДЛ

19838 10

ФОРМАТ А4

ФОРМАТ	ЗОНА	ПОЗ.	ОБОЗНАЧЕНИЕ	НАИМЕНОВАНИЕ	КОЛ	ПРИМЕЧАНИЕ
				1.020-1/83.2-8 02-06 КП-29		
				СБОРОЧНЫЕ ЕДИНИЦЫ		
А4		1	1.020-1/83.2-15 09-01	СЕТКА КОСВ. АРМ. СКА-3	2	
А4		2	1.020-1/83.2-15 10-01	СЕТКА КОСВ. АРМ. СКА-4	3	
А4		3	1.020-1/83.2-15 02	СЕТКА С-2	2	
А4		4	1.020-1/83.2-15 05	ИЗДЕЛИЕ ЗАКЛАДНОЕ МН-2	4	
А4		5	1.020-1/83.2-15 13	ИЗДЕЛИЕ ЗАКЛАДНОЕ МН-9	2	
				ДЕТАЛИ		
				СТ. ОТД. ГОСТ 5781-82		
ВЧ		6	20.013.6500	Ф20 А-III L=6500	4	16.0КГ
А4		7	1.020-1/83.2-15 08-03	СТЕРЖЕНЬ ОТДЕЛЬНЫЙ	21	
				СТ. ОТД. ГОСТ 5781-82		
ВЧ		8	6.011.650	Ф6 А-I L=650	4	0.14КГ
				1.020-1/83.2-8 02-07 КП-30		
				СБОРОЧНЫЕ ЕДИНИЦЫ		
А4		1	1.020-1/83.2-15 09-01	СЕТКА КОСВ. АРМ. СКА-3	2	
А4		2	1.020-1/83.2-15 10-01	СЕТКА КОСВ. АРМ. СКА-4	3	
А4		3	1.020-1/83.2-15 02	СЕТКА С-2	2	
А4		4	1.020-1/83.2-15 05	ИЗДЕЛИЕ ЗАКЛАДНОЕ МН-2	4	
А4		5	1.020-1/83.2-15 14-01	ИЗДЕЛИЕ ЗАКЛАДНОЕ МН-12	2	
				ДЕТАЛИ		
				СТ. ОТД. ГОСТ 5781-82		
ВЧ		6	20.013.6500	Ф20 А-III L=6500	4	16.0КГ
А4		7	1.020-1/83.2-15 08-03	СТЕРЖЕНЬ ОТДЕЛЬНЫЙ	21	
				СТ. ОТД. ГОСТ 5781-82		
ВЧ		8	6.011.650	Ф6 А-I L=650	4	0.14КГ
				1.020-1/83.2-8 02-08 КП-31		
				СБОРОЧНЫЕ ЕДИНИЦЫ		
А4		1	1.020-1/83.2-15 09-01	СЕТКА КОСВ. АРМ. СКА-3	2	
А4		2	1.020-1/83.2-15 10-01	СЕТКА КОСВ. АРМ. СКА-4	3	
А4		3	1.020-1/83.2-15 02	СЕТКА С-2	2	
А4		4	1.020-1/83.2-15 05	ИЗДЕЛИЕ ЗАКЛАДНОЕ МН-2	4	
А4		5	1.020-1/83.2-15 13-01	ИЗДЕЛИЕ ЗАКЛАДНОЕ МН-11	2	
				ДЕТАЛИ		
				СТ. ОТД. ГОСТ 5781-82		
ВЧ		6	20.013.6500	Ф20 А-III L=6500	4	16.0КГ
А4		7	1.020-1/83.2-15 08-03	СТЕРЖЕНЬ ОТДЕЛЬНЫЙ	21	
				СТ. ОТД. ГОСТ 5781-82		
ВЧ		8	6.011.650	Ф6 А-I L=650	4	0.14КГ
				1.020-1/83.2-8 02-09 КП-32		
				СБОРОЧНЫЕ ЕДИНИЦЫ		
А4		1	1.020-1/83.2-15 09-01	СЕТКА КОСВ. АРМ. СКА-3	2	
А4		2	1.020-1/83.2-15 10-01	СЕТКА КОСВ. АРМ. СКА-4	3	
А4		3	1.020-1/83.2-15 02	СЕТКА С-2	2	
А4		4	1.020-1/83.2-15 05	ИЗДЕЛИЕ ЗАКЛАДНОЕ МН-2	4	

ЭПВЦ Киев ЗНИИЭП | ГИП ГРИГОР | ОПЕРАТОР ТЛП КОРТ | ВЗАМ ИНВ № | ПОДПИСЬ И ДАТА | ИНВ №ПОДЛ

ФОРМАТ А4

ФОРМАТ	ЗОНА	ПОЗ.	ОБОЗНАЧЕНИЕ	НАИМЕНОВАНИЕ	КОЛ	ПРИМЕЧАНИЕ
				ДЕТАЛИ		
				СТ. ОТД. ГОСТ 5781-82		
ВЧ		6	20.013.6500	Ф20 А-III L=6500	4	16.0КГ
А4		7	1.020-1/83.2-15 08-03	СТЕРЖЕНЬ ОТДЕЛЬНЫЙ	21	
				СТ. ОТД. ГОСТ 5781-82		
ВЧ		8	6.011.650	Ф6 А-I L=650	4	0.14КГ
				1.020-1/83.2-8 02-10 КП-33		
				СБОРОЧНЫЕ ЕДИНИЦЫ		
А4		1	1.020-1/83.2-15 09-01	СЕТКА КОСВ. АРМ. СКА-3	5	
А4		2	1.020-1/83.2-15 10-01	СЕТКА КОСВ. АРМ. СКА-4	3	
А4		3	1.020-1/83.2-15 02	СЕТКА С-2	2	
А4		4	1.020-1/83.2-15 05	ИЗДЕЛИЕ ЗАКЛАДНОЕ МН-2	4	
А4		5	1.020-1/83.2-15 12	ИЗДЕЛИЕ ЗАКЛАДНОЕ МН-6	2	
				ДЕТАЛИ		
				СТ. ОТД. ГОСТ 5781-82		
ВЧ		6	40.013.6500	Ф40 А-III L=6500	4	64.1КГ
А4		7	1.020-1/83.2-15 08-05	СТЕРЖЕНЬ ОТДЕЛЬНЫЙ	21	
				СТ. ОТД. ГОСТ 5781-82		
ВЧ		8	6.011.650	Ф6 А-I L=650	4	0.14КГ
				1.020-1/83.2-8 02-11 КП-34		
				СБОРОЧНЫЕ ЕДИНИЦЫ		
А4		1	1.020-1/83.2-15 09-01	СЕТКА КОСВ. АРМ. СКА-3	5	
А4		2	1.020-1/83.2-15 10-01	СЕТКА КОСВ. АРМ. СКА-4	3	
А4		3	1.020-1/83.2-15 02	СЕТКА С-2	2	
А4		4	1.020-1/83.2-15 05	ИЗДЕЛИЕ ЗАКЛАДНОЕ МН-2	4	
А4		5	1.020-1/83.2-15 11	ИЗДЕЛИЕ ЗАКЛАДНОЕ МН-5	2	
				ДЕТАЛИ		
				СТ. ОТД. ГОСТ 5781-82		
ВЧ		6	40.013.6500	Ф40 А-III L=6500	4	64.1КГ
А4		7	1.020-1/83.2-15 08-05	СТЕРЖЕНЬ ОТДЕЛЬНЫЙ	21	
				СТ. ОТД. ГОСТ 5781-82		
ВЧ		8	6.011.650	Ф6 А-I L=650	4	0.14КГ
				1.020-1/83.2-8 02-12 КП-35		
				СБОРОЧНЫЕ ЕДИНИЦЫ		
А4		1	1.020-1/83.2-15 09-01	СЕТКА КОСВ. АРМ. СКА-3	5	
А4		2	1.020-1/83.2-15 10-01	СЕТКА КОСВ. АРМ. СКА-4	3	
А4		3	1.020-1/83.2-15 02	СЕТКА С-2	2	
А4		4	1.020-1/83.2-15 05	ИЗДЕЛИЕ ЗАКЛАДНОЕ МН-2	4	
А4		5	1.020-1/83.2-15 12-01	ИЗДЕЛИЕ ЗАКЛАДНОЕ МН-8	2	
				ДЕТАЛИ		
				СТ. ОТД. ГОСТ 5781-82		
ВЧ		6	40.013.6500	Ф40 А-III L=6500	4	64.1КГ
А4		7	1.020-1/83.2-15 08-05	СТЕРЖЕНЬ ОТДЕЛЬНЫЙ	21	
				СТ. ОТД. ГОСТ 5781-82		
ВЧ		8	6.011.650	Ф6 А-I L=650	4	0.14КГ

ЭПВЦ Киев ЗНИИЭП | ГИП ГРИГОР | ОПЕРАТОР ТЛП КОРТ | ВЗАМ ИНВ № | ПОДПИСЬ И ДАТА | ИНВ №ПОДЛ

ФОРМАТ	ЗОНА	ПОЗ.	ОБОЗНАЧЕНИЕ	НАИМЕНОВАНИЕ	КОЛ	ПРИМЕЧАНИЕ
				1.020-1/83.2-8 02-13 КП-36 СБОРОЧНЫЕ ЕДИНИЦЫ		
А4		1	1.020-1/83.2-15 09-01	СЕТКА КОСВ. АРМ. СКА-3	5	
А4		2	1.020-1/83.2-15 10-01	СЕТКА КОСВ. АРМ. СКА-4	3	
А4		3	1.020-1/83.2-15 02	СЕТКА С-2	2	
А4		4	1.020-1/83.2-15 05	ИЗДЕЛИЕ ЗАКЛАДНОЕ МН-2	4	
А4		5	1.020-1/83.2-15 11-01	ИЗДЕЛИЕ ЗАКЛАДНОЕ МН-7	2	
				ДЕТАЛИ		
				СТ. ОТД. ГОСТ 5781-82		
ВЧ		6	40.013.6500	Ф40 А-III L=6500	4	64.1КГ
А4		7	1.020-1/83.2-15 08-05	СТЕРЖЕНЬ ОТДЕЛЬНЫЙ	21	
				СТ. ОТД. ГОСТ 5781-82		
ВЧ		8	6.011.650	Ф6 А-I L=650	4	0.14КГ
				1.020-1/83.2-8 02-14 КП-37 СБОРОЧНЫЕ ЕДИНИЦЫ		
А4		1	1.020-1/83.2-15 09-01	СЕТКА КОСВ. АРМ. СКА-3	5	
А4		2	1.020-1/83.2-15 10-01	СЕТКА КОСВ. АРМ. СКА-4	3	
А4		3	1.020-1/83.2-15 02	СЕТКА С-2	2	
А4		4	1.020-1/83.2-15 05	ИЗДЕЛИЕ ЗАКЛАДНОЕ МН-2	4	
А4		5	1.020-1/83.2-15 14	ИЗДЕЛИЕ ЗАКЛАДНОЕ МН-10	2	
				ДЕТАЛИ		
				СТ. ОТД. ГОСТ 5781-82		
ВЧ		6	40.013.6500	Ф40 А-III L=6500	4	64.1КГ
А4		7	1.020-1/83.2-15 08-05	СТЕРЖЕНЬ ОТДЕЛЬНЫЙ	21	
				СТ. ОТД. ГОСТ 5781-82		
ВЧ		8	6.011.650	Ф6 А-I L=650	4	0.14КГ
				1.020-1/83.2-8 02-15 КП-38 СБОРОЧНЫЕ ЕДИНИЦЫ		
А4		1	1.020-1/83.2-15 09-01	СЕТКА КОСВ. АРМ. СКА-3	5	
А4		2	1.020-1/83.2-15 10-01	СЕТКА КОСВ. АРМ. СКА-4	3	
А4		3	1.020-1/83.2-15 02	СЕТКА С-2	2	
А4		4	1.020-1/83.2-15 05	ИЗДЕЛИЕ ЗАКЛАДНОЕ МН-2	4	
А4		5	1.020-1/83.2-15 13	ИЗДЕЛИЕ ЗАКЛАДНОЕ МН-9	2	
				ДЕТАЛИ		
				СТ. ОТД. ГОСТ 5781-82		
ВЧ		6	40.013.6500	Ф40 А-III L=6500	4	64.1КГ
А4		7	1.020-1/83.2-15 08-05	СТЕРЖЕНЬ ОТДЕЛЬНЫЙ	21	
				СТ. ОТД. ГОСТ 5781-82		
ВЧ		8	6.011.650	Ф6 А-I L=650	4	0.14КГ
				1.020-1/83.2-8 02-16 КП-39 СБОРОЧНЫЕ ЕДИНИЦЫ		
А4		1	1.020-1/83.2-15 09-01	СЕТКА КОСВ. АРМ. СКА-3	5	
А4		2	1.020-1/83.2-15 10-01	СЕТКА КОСВ. АРМ. СКА-4	3	
А4		3	1.020-1/83.2-15 02	СЕТКА С-2	2	
А4		4	1.020-1/83.2-15 05	ИЗДЕЛИЕ ЗАКЛАДНОЕ МН-2	4	
А4		5	1.020-1/83.2-15 14-01	ИЗДЕЛИЕ ЗАКЛАДНОЕ МН-12	2	
				ДЕТАЛИ		
				СТ. ОТД. ГОСТ 5781-82		
ВЧ		6	40.013.6500	Ф40 А-III L=6500	4	64.1КГ
А4		7	1.020-1/83.2-15 08-05	СТЕРЖЕНЬ ОТДЕЛЬНЫЙ	21	
				СТ. ОТД. ГОСТ 5781-82		
ВЧ		8	6.011.650	Ф6 А-I L=650	4	0.14КГ
				1.020-1/83.2-8 02-17 КП-40 СБОРОЧНЫЕ ЕДИНИЦЫ		
А4		1	1.020-1/83.2-15 09-01	СЕТКА КОСВ. АРМ. СКА-3	5	
А4		2	1.020-1/83.2-15 10-01	СЕТКА КОСВ. АРМ. СКА-4	3	
А4		3	1.020-1/83.2-15 02	СЕТКА С-2	2	
А4		4	1.020-1/83.2-15 05	ИЗДЕЛИЕ ЗАКЛАДНОЕ МН-2	4	
А4		5	1.020-1/83.2-15 13-01	ИЗДЕЛИЕ ЗАКЛАДНОЕ МН-11	2	
				ДЕТАЛИ		
				СТ. ОТД. ГОСТ 5781-82		
ВЧ		6	40.013.6500	Ф40 А-III L=6500	4	64.1КГ
А4		7	1.020-1/83.2-15 08-05	СТЕРЖЕНЬ ОТДЕЛЬНЫЙ	21	
				СТ. ОТД. ГОСТ 5781-82		
ВЧ		8	6.011.650	Ф6 А-I L=650	4	0.14КГ

ЭПВЦ Киев ЗНИИЭП
ОПЕРАТОР ТПП КОРТ
ГРИГОР

ИНВ.№ ПОДЛ | ПОДПИСЬ И ДАТА | ВЗАМ.ИНВ.№

ЭПВЦ КиевЗНИИЭП | ОПЕРАТОР ТЛП КОРТ | ЗУЕНКО

РИС. 1

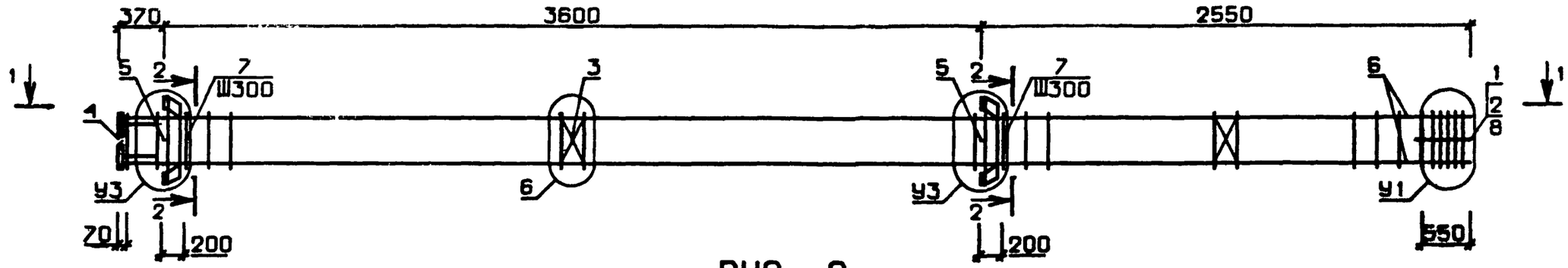

РИС. 2

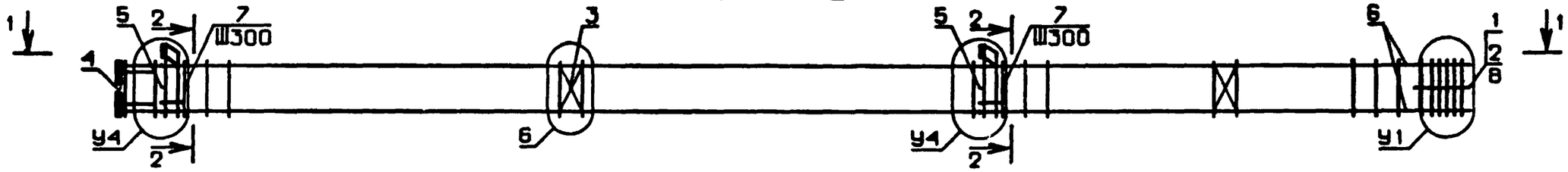

РИС. 3

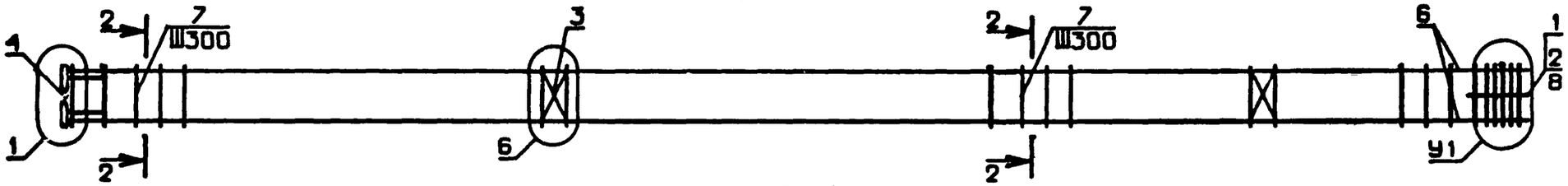

1 - 1

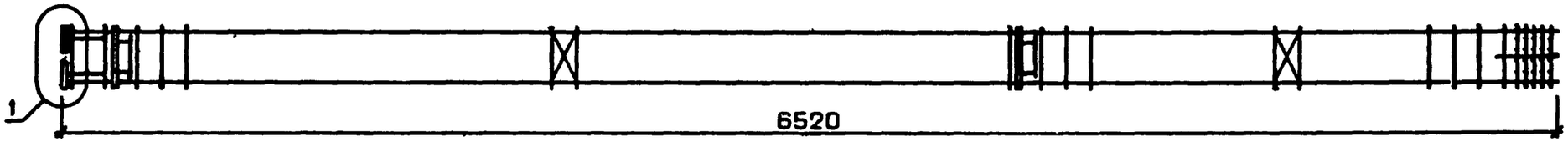

N УЗЛА	N ДОКУМЕНТА
1	1.020-1/83.2-8 ООУ Л1
2	Л1
3	Л1
4	Л2
5	Л2
6	Л2
8	Л3
14	Л3
15	Л2

2-2

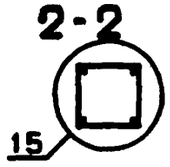

НАЧ. ОТД.	ВОЛЫНСКИЙ	
Н.КОНТР	ПРИГОРЕВ	
ГЛ.КОНСТР	ШАЦ	
ГИП	КОЛДАШЕВА	
РАЗРАБ.	СЛИВИНА	
ПРОВЕРИЛ	НИКОНОРОВА	
ИСПОЛНИЛ	ЛАКЕЕВА	

1.020-1/83.2-8 02 СБ

КАРКАС ПРОСТРАНСТВЕННЫЙ КП

СТАДИЯ	МАССА	МАСШТАБ
Р	СМ ТАБЛ	
ЛИСТ 1	ЛИСТОВ 2	

ЦНИИЭП торгово-бытовых зданий и туристских комплексов

ВЗАМ. ИНВ. № | ПОДПИСЬ И ДАТА | ИНВ. №ПОДЛ.

ОБОЗНАЧЕНИЕ	МАРКА	РИС	У1	У3	У4	МАССА, кг
I.020-I/83.2-8 02	КП-23	I	8	2	-	II6,4I
-0I	КП-24	2	8	-	3	I04,80
-02	КП-25	I	8	2	-	I25,82
-03	КП-26	2	8	-	3	III,97
-04	КП-27	3	8	-	-	86,32
-05	КП-28	I	8	4	-	I47,78
-06	КП-29	2	8	-	5	I32,34
-07	КП-30	I	8	4	-	I60,89
-08	КП-3I	2	8	-	5	I4I,90
-09	КП-32	3	8	-	-	9I,I5
-I0	КП-33	I	I4	2	-	336,25
-II	КП-34	2	I4	-	3	324,65
-I2	КП-35	I	I4	2	-	345,67
-I3	КП-36	2	I4	-	3	33I,82
-I4	КП-37	I	I4	4	-	362,79
-I5	КП-38	2	I4	-	5	347,35
-I6	КП-39	I	I4	4	-	375,90
-I7	КП-40	2	I4	-	5	356,9I

ЗУЕНКО

ОПЕРАТОР ТЛП КОРТ

ЭПВЦ КиевЗНИИЭП

ВЗАМ. ИНВ.№

ПОДП. И ДАТА

ИНВ. № ПОДЛ

I.020-I/83.2-8 02 СБ

ЛИСТ 2

ФОРМАТ А4

ГРИГОР

ОПЕРАТОР ТЛП КОРТ

ЭПВЦ КиевЗНИИЭП

ФОРМАТ	ЗОНА	ПОЗ	ОБОЗНАЧЕНИЕ	НАИМЕНОВАНИЕ	КОЛ.	ПРИМЕЧАНИЕ
				ДОКУМЕНТАЦИЯ		
А3			1.020-1/83.2-8 03СВ	СБОРОЧНЫЙ ЧЕРТЕЖ		
А3			1.020-1/83.2-8 00У	УЗЛЫ АРМАТУРНЫЕ		
А3			1.020-1/83.2-8 00ТО	ТЕХНИЧЕСКОЕ ОПИСАНИЕ		
				ПЕРЕМЕННЫЕ ДАННЫЕ ДЛЯ ИСПОЛНЕНИЙ:		
				1.020-1/83.2-8 03		
				КП-4I		
				СБОРОЧНЫЕ ЕДИНИЦЫ		
А4		1	1.020-1/83.2-15 09	СЕТКА КОСВ. АРМ. СКА-1	2	
А4		2	1.020-1/83.2-15 10	СЕТКА КОСВ. АРМ. СКА-2	3	
А4		3	1.020-1/83.2-15 02	СЕТКА С-2	3	
А4		4	1.020-1/83.2-15 05	ИЗДЕЛИЕ ЗАКЛАДНОЕ МН-2	4	
А4		5	1.020-1/83.2-15 12	ИЗДЕЛИЕ ЗАКЛАДНОЕ МН-6	3	
				ДЕТАЛИ		
				СТ. ОТД. ГОСТ 5781-82		
ВЧ		6	20.013.10100	Ф20 А-III L=10100	4	24.9КГ
А4		7	1.020-1/83.2-15 08-03	СТЕРЖЕНЬ ОТДЕЛЬНЫЙ	33	
				СТ. ОТД. ГОСТ 5781-82		
ВЧ		8	6.011.650	Ф6 А-I L=650	4	0.14КГ
				1.020-1/83.2-8 03-01		
				КП-42		
				СБОРОЧНЫЕ ЕДИНИЦЫ		
А4		1	1.020-1/83.2-15 09	СЕТКА КОСВ. АРМ. СКА-1	2	
А4		2	1.020-1/83.2-15 10	СЕТКА КОСВ. АРМ. СКА-2	3	
А4		3	1.020-1/83.2-15 02	СЕТКА С-2	3	
А4		4	1.020-1/83.2-15 05	ИЗДЕЛИЕ ЗАКЛАДНОЕ МН-2	4	
А4		5	1.020-1/83.2-15 11	ИЗДЕЛИЕ ЗАКЛАДНОЕ МН-5	3	
				ДЕТАЛИ		
				СТ. ОТД. ГОСТ 5781-82		
ВЧ		6	20.013.10100	Ф20 А-III L=10100	4	24.9КГ
А4		7	1.020-1/83.2-15 08-03	СТЕРЖЕНЬ ОТДЕЛЬНЫЙ	33	
				СТ. ОТД. ГОСТ 5781-82		
ВЧ		8	6.011.650	Ф6 А-I L=650	4	0.14КГ
				1.020-1/83.2-8 03-02		
				КП-43		
				СБОРОЧНЫЕ ЕДИНИЦЫ		
А4		1	1.020-1/83.2-15 09	СЕТКА КОСВ. АРМ. СКА-1	2	
А4		2	1.020-1/83.2-15 10	СЕТКА КОСВ. АРМ. СКА-2	3	
А4		3	1.020-1/83.2-15 02	СЕТКА С-2	3	
А4		4	1.020-1/83.2-15 05	ИЗДЕЛИЕ ЗАКЛАДНОЕ МН-2	4	
А4		5	1.020-1/83.2-15 11-01	ИЗДЕЛИЕ ЗАКЛАДНОЕ МН-7	3	

ВЗАМ. ИНВ.№

ПОДПИСЬ И ДАТА

ИНВ.№ ПОДЛ

НАЧ.ОТД.	ВОЛЫНСКИЙ	
Н.КОНТР.	ПРИГОРЕВ	
ГЛ.КОНСТР	ШАЦ	
ГИП	НИКОНОРОВА	
РАЗРАБ.	ЛАКЕЕВА	
ПРОВЕРИЛ	КОЛДАШЕВА	
ИСПОЛНИЛ	БОГДАНОВА	

1.020-1/83.2-8 03

КАРКАС ПРОСТРАНСТВЕННЫЙ КП-4I -КП-55

СТАДИЯ	ЛИСТ	ЛИСТОВ
Р	I	5

ЦНИИЭП торгово-бытовых зданий и туристских комплексов

19838 14

ФОРМАТ А4

ФОРМАТ	ЗОНА	ПОЗ.	ОБОЗНАЧЕНИЕ	НАИМЕНОВАНИЕ	КОЛ	ПРИМЕЧАНИЕ
				ДЕТАЛИ		
				СТ. ОТД. ГОСТ 5781-82		
БЧ	6		20.013.10100	Ф20 А-III L=10100	4	24.9КГ
А4	7		1.020-1/83.2-15 08-03	СТЕРЖЕНЬ ОТДЕЛЬНЫЙ	33	
				СТ. ОТД. ГОСТ 5781-82		
БЧ	8		6.011.650	Ф6 А-I L=650	4	0.14КГ
				1.020-1/83.2-8 03-03		
				КП-44		
				СБОРОЧНЫЕ ЕДИНИЦЫ		
А4	1		1.020-1/83.2-15 09	СЕТКА КОСВ. АРМ. СКА-1	2	
А4	2		1.020-1/83.2-15 10	СЕТКА КОСВ. АРМ. СКА-2	3	
А4	3		1.020-1/83.2-15 02	СЕТКА С-2	3	
А4	4		1.020-1/83.2-15 05	ИЗДЕЛИЕ ЗАКЛАДНОЕ МН-2	4	
				ДЕТАЛИ		
				СТ. ОТД. ГОСТ 5781-82		
БЧ	6		20.013.10100	Ф20 А-III L=10100	4	24.9КГ
А4	7		1.020-1/83.2-15 08-03	СТЕРЖЕНЬ ОТДЕЛЬНЫЙ	33	
				СТ. ОТД. ГОСТ 5781-82		
БЧ	8		6.011.650	Ф6 А-I L=650	4	0.14КГ
				1.020-1/83.2-8 03-04		
				КП-45		
				СБОРОЧНЫЕ ЕДИНИЦЫ		
А4	1		1.020-1/83.2-15 09-01	СЕТКА КОСВ. АРМ. СКА-3	2	
А4	2		1.020-1/83.2-15 10-01	СЕТКА КОСВ. АРМ. СКА-4	3	
А4	3		1.020-1/83.2-15 02	СЕТКА С-2	3	
А4	4		1.020-1/83.2-15 05	ИЗДЕЛИЕ ЗАКЛАДНОЕ МН-2	4	
А4	5		1.020-1/83.2-15 12-01	ИЗДЕЛИЕ ЗАКЛАДНОЕ МН-8	3	
				ДЕТАЛИ		
				СТ. ОТД. ГОСТ 5781-82		
БЧ	6		20.013.10100	Ф20 А-III L=10100	4	24.9КГ
А4	7		1.020-1/83.2-15 08-03	СТЕРЖЕНЬ ОТДЕЛЬНЫЙ	33	
				СТ. ОТД. ГОСТ 5781-82		
БЧ	8		6.011.650	Ф6 А-I L=650	4	0.14КГ
				1.020-1/83.2-8 03-05		
				КП-46		
				СБОРОЧНЫЕ ЕДИНИЦЫ		
А4	1		1.020-1/83.2-15 09-01	СЕТКА КОСВ. АРМ. СКА-3	2	
А4	2		1.020-1/83.2-15 10-01	СЕТКА КОСВ. АРМ. СКА-4	3	
А4	3		1.020-1/83.2-15 02	СЕТКА С-2	3	
А4	4		1.020-1/83.2-15 05	ИЗДЕЛИЕ ЗАКЛАДНОЕ МН-2	4	
А4	5		1.020-1/83.2-15 11-01	ИЗДЕЛИЕ ЗАКЛАДНОЕ МН-7	3	
				ДЕТАЛИ		
				СТ. ОТД. ГОСТ 5781-82		
БЧ	6		20.013.10100	Ф20 А-III L=10100	4	24.9КГ
А4	7		1.020-1/83.2-15 08-03	СТЕРЖЕНЬ ОТДЕЛЬНЫЙ	33	
				СТ. ОТД. ГОСТ 5781-82		
БЧ	8		6.011.650	Ф6 А-I L=650	4	0.14КГ

ЭПВЦ Киев ЗНИИЭП | ОПЕРАТОР ТЛП КОРТ | ГРИГОР

ВЗАМ ИНВ № | ПОДПИСЬ И ДАТА | ИНВ №ПОДЛ

1.020-1/83.2-8 03

ЛИСТ 2

ФОРМАТ А4

ФОРМАТ	ЗОНА	ПОЗ.	ОБОЗНАЧЕНИЕ	НАИМЕНОВАНИЕ	КОЛ	ПРИМЕЧАНИЕ
				1.020-1/83.2-8 03-06		
				КП-47		
				СБОРОЧНЫЕ ЕДИНИЦЫ		
А4	1		1.020-1/83.2-15 09-01	СЕТКА КОСВ. АРМ. СКА-3	2	
А4	2		1.020-1/83.2-15 10-01	СЕТКА КОСВ. АРМ. СКА-4	3	
А4	3		1.020-1/83.2-15 02	СЕТКА С-2	3	
А4	4		1.020-1/83.2-15 05	ИЗДЕЛИЕ ЗАКЛАДНОЕ МН-2	4	
				ДЕТАЛИ		
				СТ. ОТД. ГОСТ 5781-82		
БЧ	6		20.013.10100	Ф20 А-III L=10100	4	24.9КГ
А4	7		1.020-1/83.2-15 08-03	СТЕРЖЕНЬ ОТДЕЛЬНЫЙ	33	
				СТ. ОТД. ГОСТ 5781-82		
БЧ	8		6.011.650	Ф6 А-I L=650	4	0.14КГ
				1.020-1/83.2-8 03-07		
				КП-48		
				СБОРОЧНЫЕ ЕДИНИЦЫ		
А4	1		1.020-1/83.2-15 09-01	СЕТКА КОСВ. АРМ. СКА-3	2	
А4	2		1.020-1/83.2-15 10-01	СЕТКА КОСВ. АРМ. СКА-4	3	
А4	3		1.020-1/83.2-15 02	СЕТКА С-2	3	
А4	4		1.020-1/83.2-15 05	ИЗДЕЛИЕ ЗАКЛАДНОЕ МН-2	4	
А4	5		1.020-1/83.2-15 13	ИЗДЕЛИЕ ЗАКЛАДНОЕ МН-9	3	
				ДЕТАЛИ		
				СТ. ОТД. ГОСТ 5781-82		
БЧ	6		20.013.10100	Ф20 А-III L=10100	4	24.9КГ
А4	7		1.020-1/83.2-15 08-03	СТЕРЖЕНЬ ОТДЕЛЬНЫЙ	33	
				СТ. ОТД. ГОСТ 5781-82		
БЧ	8		6.011.650	Ф6 А-I L=650	4	0.14КГ
				1.020-1/83.2-8 03-08		
				КП-49		
				СБОРОЧНЫЕ ЕДИНИЦЫ		
А4	1		1.020-1/83.2-15 09-01	СЕТКА КОСВ. АРМ. СКА-3	2	
А4	2		1.020-1/83.2-15 10-01	СЕТКА КОСВ. АРМ. СКА-4	3	
А4	3		1.020-1/83.2-15 02	СЕТКА С-2	3	
А4	4		1.020-1/83.2-15 05	ИЗДЕЛИЕ ЗАКЛАДНОЕ МН-2	4	
А4	5		1.020-1/83.2-15 14	ИЗДЕЛИЕ ЗАКЛАДНОЕ МН-10	3	
				ДЕТАЛИ		
				СТ. ОТД. ГОСТ 5781-82		
БЧ	6		20.013.10100	Ф20 А-III L=10100	4	24.9КГ
А4	7		1.020-1/83.2-15 08-03	СТЕРЖЕНЬ ОТДЕЛЬНЫЙ	33	
				СТ. ОТД. ГОСТ 5781-82		
БЧ	8		6.011.650	Ф6 А-I L=650	4	0.14КГ
				1.020-1/83.2-8 03-09		
				КП-50		
				СБОРОЧНЫЕ ЕДИНИЦЫ		
А4	1		1.020-1/83.2-15 09-01	СЕТКА КОСВ. АРМ. СКА-3	5	
А4	2		1.020-1/83.2-15 10-01	СЕТКА КОСВ. АРМ. СКА-4	3	
А4	3		1.020-1/83.2-15 02	СЕТКА С-2	3	
А4	4		1.020-1/83.2-15 05	ИЗДЕЛИЕ ЗАКЛАДНОЕ МН-2	4	
А4	5		1.020-1/83.2-15 12	ИЗДЕЛИЕ ЗАКЛАДНОЕ МН-6	3	

ЭПВЦ Киев ЗНИИЭП | ОПЕРАТОР ТЛП КОРТ | ГРИГОР

ВЗАМ ИНВ № | ПОДПИСЬ И ДАТА | ИНВ №ПОДЛ

1.020-1/83.2-8 03

ЛИСТ 3

19838 15

ФОРМАТ А4

ФОРМАТ	ЗОНА	ПОЗ.	ОБОЗНАЧЕНИЕ	НАИМЕНОВАНИЕ	КОЛ	ПРИМЕЧАНИЕ
				ДЕТАЛИ		
				СТ. ОТД. ГОСТ 5781-82		
БЧ	6		40.013.10100	Ф40 А-III L=10100	4	99.6КГ
А4	7		1.020-1/83.2-15 08-05	СТЕРЖЕНЬ ОТДЕЛЬНЫЙ	33	
				СТ. ОТД. ГОСТ 5781-82		
БЧ	8		6.011.650	Ф6 А-I L=650	4	0.14КГ
				1.020-1/83.2-8 03-10		
				КП-51		
				СБОРОЧНЫЕ ЕДИНИЦЫ		
А4	1		1.020-1/83.2-15 09-01	СЕТКА КОСВ. АРМ. СКА-3	5	
А4	2		1.020-1/83.2-15 10-01	СЕТКА КОСВ. АРМ. СКА-4	3	
А4	3		1.020-1/83.2-15 02	СЕТКА С-2	3	
А4	4		1.020-1/83.2-15 05	ИЗДЕЛИЕ ЗАКЛАДНОЕ МН-2	4	
А4	5		1.020-1/83.2-15 11	ИЗДЕЛИЕ ЗАКЛАДНОЕ МН-5	3	
				ДЕТАЛИ		
				СТ. ОТД. ГОСТ 5781-82		
БЧ	6		40.013.10100	Ф40 А-III L=10100	4	99.6КГ
А4	7		1.020-1/83.2-15 08-05	СТЕРЖЕНЬ ОТДЕЛЬНЫЙ	33	
				СТ. ОТД. ГОСТ 5781-82		
БЧ	8		6.011.650	Ф6 А-I L=650	4	0.14КГ
				1 020-1/83.2-8 03-11		
				КП-52		
				СБОРОЧНЫЕ ЕДИНИЦЫ		
А4	1		1.020-1/83.2-15 09-01	СЕТКА КОСВ. АРМ. СКА-3	5	
А4	2		1.020-1/83.2-15 10-01	СЕТКА КОСВ. АРМ. СКА-4	3	
А4	3		1.020-1/83.2-15 02	СЕТКА С-2	3	
А4	4		1.020-1/83.2-15 05	ИЗДЕЛИЕ ЗАКЛАДНОЕ МН-2	4	
А4	5		1.020-1/83.2-15 12-01	ИЗДЕЛИЕ ЗАКЛАДНОЕ МН-8	3	
				ДЕТАЛИ		
				СТ. ОТД. ГОСТ 5781-82		
БЧ	6		40.013.10100	Ф40 А-III L=10100	4	99.6КГ
А4	7		1.020-1/83.2-15 08-05	СТЕРЖЕНЬ ОТДЕЛЬНЫЙ	33	
				СТ. ОТД. ГОСТ 5781-82		
БЧ	8		6.011.650	Ф6 А-I L=650	4	0.14КГ
				1.020-1/83.2-8 03-12		
				КП-53		
				СБОРОЧНЫЕ ЕДИНИЦЫ		
А4	1		1.020-1/83.2-15 09-01	СЕТКА КОСВ. АРМ. СКА-3	5	
А4	2		1.020-1/83.2-15 10-01	СЕТКА КОСВ. АРМ. СКА-4	3	
А4	3		1.020-1/83.2-15 02	СЕТКА С-2	3	
А4	4		1.020-1/83.2-15 05	ИЗДЕЛИЕ ЗАКЛАДНОЕ МН-2	4	
А4	5		1.020-1/83.2-15 11-01	ИЗДЕЛИЕ ЗАКЛАДНОЕ МН-7	3	
				ДЕТАЛИ		
				СТ. ОТД. ГОСТ 5781-82		
БЧ	6		40.013.10100	Ф40 А-III L=10100	4	99.6КГ
А4	7		1.020-1/83.2-15 08-05	СТЕРЖЕНЬ ОТДЕЛЬНЫЙ	33	
				СТ. ОТД. ГОСТ 5781-82		
БЧ	8		6.011.650	Ф6 А-I L=650	4	0.14КГ

ГРИГОР
ОПЕРАТОР ТЛП КОРТ
ЭПВЦ Киев ЗНИИЭП
ВЗАМ ИНВ №
ПОДПИСЬ И ДАТА
ИНВ №ПОДЛ

1.020-1/83.2-8 03

ЛИСТ 4

ФОРМАТ А4

ФОРМАТ	ЗОНА	ПОЗ.	ОБОЗНАЧЕНИЕ	НАИМЕНОВАНИЕ	КОЛ	ПРИМЕЧАНИЕ
				1.020-1/83.2-8 03-13		
				КП-54		
				СБОРОЧНЫЕ ЕДИНИЦЫ		
А4	1		1.020-1/83.2-15 09-01	СЕТКА КОСВ. АРМ. СКА-3	5	
А4	2		1.020-1/83.2-15 10-01	СЕТКА КОСВ. АРМ. СКА-4	3	
А4	3		1.020-1/83.2-15 02	СЕТКА С-2	3	
А4	4		1.020-1/83.2-15 05	ИЗДЕЛИЕ ЗАКЛАДНОЕ МН-2	4	
А4	5		1.020-1/83.2-15 14	ИЗДЕЛИЕ ЗАКЛАДНОЕ МН-10	3	
				ДЕТАЛИ		
				СТ. ОТД. ГОСТ 5781-82		
БЧ	6		40.013.10100	Ф40 А-III L=10100	4	99.6КГ
А4	7		1.020-1/83.2-15 08-05	СТЕРЖЕНЬ ОТДЕЛЬНЫЙ	33	
				СТ. ОТД. ГОСТ 5781-82		
БЧ	8		6.011.650	Ф6 А-I L=650	4	0.14КГ
				1.020-1/83.2-8 03-14		
				КП-55		
				СБОРОЧНЫЕ ЕДИНИЦЫ		
А4	1		1.020-1/83.2-15 09-01	СЕТКА КОСВ. АРМ. СКА-3	5	
А4	2		1.020-1/83.2-15 10-01	СЕТКА КОСВ. АРМ. СКА-4	3	
А4	3		1.020-1/83.2-15 02	СЕТКА С-2	3	
А4	4		1.020-1/83.2-15 05	ИЗДЕЛИЕ ЗАКЛАДНОЕ МН-2	4	
А4	5		1.020-1/83.2-15 13	ИЗДЕЛИЕ ЗАКЛАДНОЕ МН-9	3	
				ДЕТАЛИ		
				СТ. ОТД. ГОСТ 5781-82		
БЧ	6		40.013.10100	Ф40 А-III L=10100	4	99.6КГ
А4	7		1.020-1/83.2-15 08-05	СТЕРЖЕНЬ ОТДЕЛЬНЫЙ	33	
				СТ. ОТД. ГОСТ 5781-82		
БЧ	8		6.011.650	Ф6 А-I L=650	4	0.14КГ

ГРИГОР
ОПЕРАТОР ТЛП КОРТ
ЭПВЦ Киев ЗНИИЭП
ВЗАМ ИНВ №
ПОДПИСЬ И ДАТА
ИНВ №ПОДЛ

1.020-1/83.2-8 03

ЛИСТ 5

ФОРМАТ А4

РИС. 1

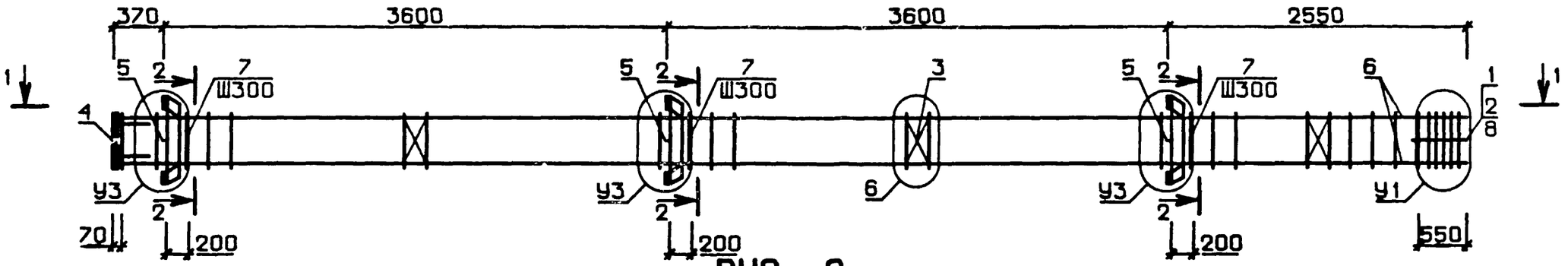

РИС. 2

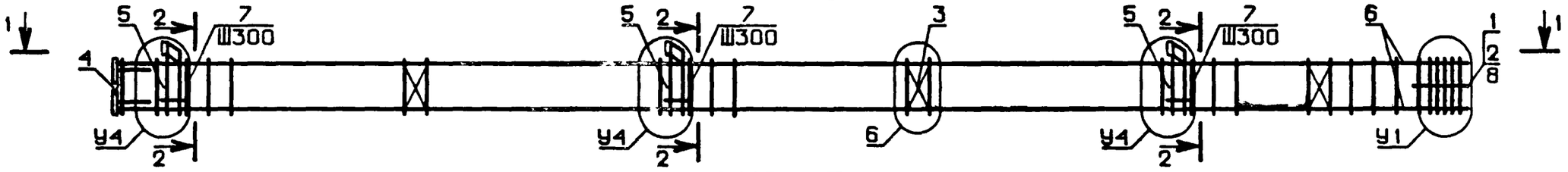

РИС. 3

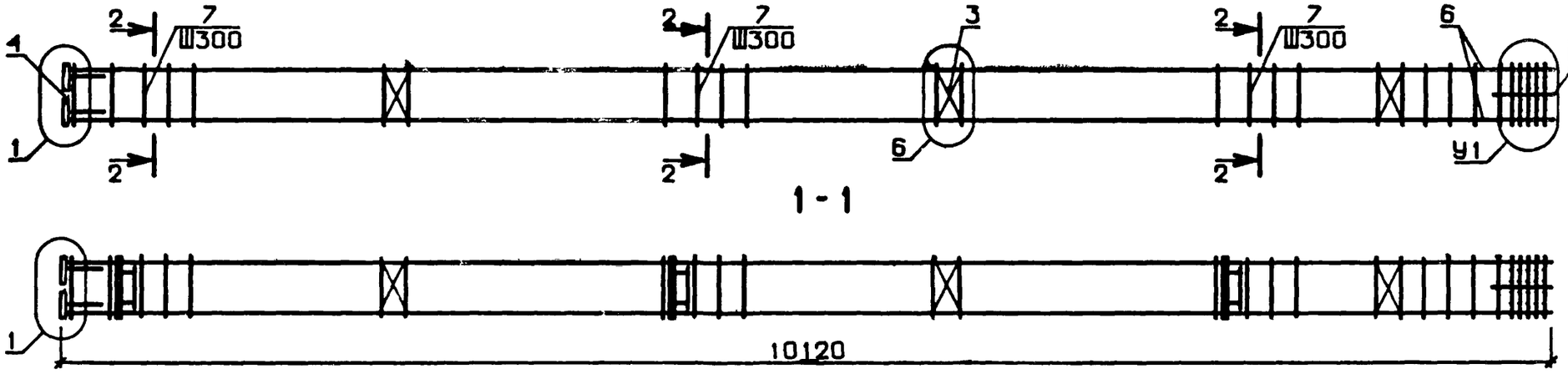

1-1

N УЗЛА	N ДОКУМЕНТА
1	1.020-1/83.2-8 ООУ П1
2	П1
3	П1
4	П2
5	П2
6	П2
8	П3
14	П3
15	П2

2-2

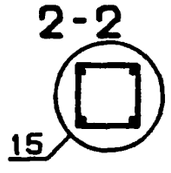

НАЧ. ОТД.	ВОЛЫНСКИЙ	
Н.КОНТР	ПРИГОРЕВ	
ГЛ.КОНСТР	ШАЦ	
ГИП	КОЛДАШЕВА	
РАЗРАБ.	СЛИВИНА	
ПРОВЕРИЛ	НИКОНОРОВА	
ИСПОЛНИЛ	ЛАКЕЕВА	

1.020-1/83.2-8 03 СБ

КАРКАС ПРОСТРАНСТВЕННЫЙ КП

СТАДИЯ	МАССА	МАСШТАБ
Р	СМ ТАБЛ	

ЛИСТ 1 ЛИСТОВ 2

ЦНИИЭП торгово-бытовых зданий и туристских комплексов

ЭПВЦ КиевЗНИИЭП
ОПЕРАТОР ТЛП КОРТ
ЗУЕНКО

ВЗАМ. ИНВ.№
ПОДПИСЬ И ДАТА
ИНВ.№ ПОДЛ.

19028 17

ОБОЗНАЧЕНИЕ	МАРКА	РИС	У1	У3	У4	МАССА, кг
I.020-I/83.2-8 03	КП-4I	I	8	2	-	I7I,74
-0I	КП-42	2	8	-	3	I54,34
-02	КП-43	2	8	-	3	I65,09
-03	КП-44	3	8	-	-	I26,6I
-04	КП-45	I	8	2	-	I90,69
-05	КП-46	2	8	-	3	I69,92
-06	КП-47	3	8	-	-	I3I,44
-07	КП-48	2	8	-	5	I93,2I
-08	КП-49	I	8	4	-	2I6,38
-09	КП-50	I	I4	2	-	505,30
-I0	КП-5I	2	I4	-	3	487,88
-II	КП-52	I	I4	2	-	5I9,42
-I2	КП-53	2	I4	-	3	498,65
-I3	КП-54	I	I4	4	-	545,I0
-I4	КП-55	2	I4	-	5	52I,94

ЭПВЦ КиевЗНИИЭП | ОПЕРАТОР ТЛП КОРТ | ЗУЕНКО

ИНВ. № ПОДЛ | ПОДП. И ДАТА | ВЗАМ. ИНВ.№

ЭПВЦ КиевЗНИИЭП | ОПЕРАТОР ТЛП КОРТ | ГРИГОР

ИНВ.№ ПОДЛ | ПОДПИСЬ И ДАТА | ВЗАМ. ИНВ.№

ФОРМАТ	ЗОНА	ПОЗ.	ОБОЗНАЧЕНИЕ	НАИМЕНОВАНИЕ	КОЛ.	ПРИМЕЧАНИЕ
				ДОКУМЕНТАЦИЯ		
А3			1.020-1/83.2-8 04СБ	СБОРОЧНЫЙ ЧЕРТЕЖ		
А3			1.020-1/83.2-8 00У	УЗЛЫ АРМАТУРНЫЕ		
А3			1.020-1/83.2-8 00ТО	ТЕХНИЧЕСКОЕ ОПИСАНИЕ		
				ПЕРЕМЕННЫЕ ДАННЫЕ ДЛЯ ИСПОЛНЕНИЙ:		
				1.020-1/83.2-8 04 КП-56 СБОРОЧНЫЕ ЕДИНИЦЫ		
А4	1		1.020-1/83.2-15 09	СЕТКА КОСВ. АРМ. СКА-1	4	
А4	2		1.020-1/83.2-15 10	СЕТКА КОСВ. АРМ. СКА-2	6	
А4	3		1.020-1/83.2-15 02	СЕТКА С-2	1	
А4	4		1.020-1/83.2-15 12	ИЗДЕЛИЕ ЗАКЛАДНОЕ МН-6 ДЕТАЛИ СТ. ОТД. ГОСТ 5781-82	1	
ВЧ	5		20.013.3600	Ф20 А-III L=3600	4	8.88КГ
А4	6		1.020-1/83.2-15 08-03	СТЕРЖЕНЬ ОТДЕЛЬНЫЙ СТ. ОТД. ГОСТ 5781-82	10	
ВЧ	7		6.011.650	Ф6 А-I L=650	8	0.14КГ
				1.020-1/83.2-8 04-01 КП-57 СБОРОЧНЫЕ ЕДИНИЦЫ		
А4	1		1.020-1/83.2-15 09	СЕТКА КОСВ. АРМ. СКА-1	4	
А4	2		1.020-1/83.2-15 10	СЕТКА КОСВ. АРМ. СКА-2	6	
А4	3		1.020-1/83.2-15 02	СЕТКА С-2	1	
А4	4		1.020-1/83.2-15 11	ИЗДЕЛИЕ ЗАКЛАДНОЕ МН-5 ДЕТАЛИ СТ. ОТД. ГОСТ 5781-82	1	
ВЧ	5		20.013.3600	Ф20 А-III L=3600	4	8.88КГ
А4	6		1.020-1/83.2-15 08-03	СТЕРЖЕНЬ ОТДЕЛЬНЫЙ СТ. ОТД. ГОСТ 5781-82	10	
ВЧ	7		6.011.650	Ф6 А-I L=650	8	0.14КГ
				1.020-1/83.2-8 04-02 КП-58 СБОРОЧНЫЕ ЕДИНИЦЫ		
А4	1		1.020-1/83.2-15 09	СЕТКА КОСВ. АРМ. СКА-1	4	
А4	2		1.020-1/83.2-15 10	СЕТКА КОСВ. АРМ. СКА-2	6	
А4	3		1.020-1/83.2-15 02	СЕТКА С-2	1	
А4	4		1.020-1/83.2-15 12-01	ИЗДЕЛИЕ ЗАКЛАДНОЕ МН-8 ДЕТАЛИ СТ. ОТД. ГОСТ 5781-82	1	
ВЧ	5		20.013.3600	Ф20 А-III L=3600	4	8.88КГ

НАЧ.ОТД.	ВОЛЫНСКИЙ		1.020-1/83.2-8 04
Н.КОНТР.	ПРИГОРЕВ		
ГЛ.КОНСТР	ШАЦ		
ГИП	НИКОНОРОВА		КАРКАС ПРОСТРАНСТВЕННЫЙ КП-56 -КП-87
РАЗРАБ.	ЛАКЕЕВА		
ПРОВЕРИЛ	КОЛДАШЕВА		
ИСПОЛНИЛ	БОГДАНОВА		

СТАДИЯ	ЛИСТ	ЛИСТОВ
Р	I	9

ЦНИИЭП торгово-бытовых зданий и туристских комплексов

ФОРМАТ	ЗОНА	ПОЗ.	ОБОЗНАЧЕНИЕ	НАИМЕНОВАНИЕ	КОЛ	ПРИМЕЧАНИЕ
А4	6		1.020-1/83.2-15 08-03	СТЕРЖЕНЬ ОТДЕЛЬНЫЙ СТ. ОТД. ГОСТ 5781-82	10	
БЧ	7		6.011.650	Ф6 А-I L=650	8	0.14КГ
				1.020-1/83.2-8 04-03 КП-59 СБОРОЧНЫЕ ЕДИНИЦЫ		
А4	1		1.020-1/83.2-15 09	СЕТКА КОСВ. АРМ. СКА-1	4	
А4	2		1.020-1/83.2-15 10	СЕТКА КОСВ. АРМ. СКА-2	6	
А4	3		1.020-1/83.2-15 02	СЕТКА С-2	1	
А4	4		1.020-1/83.2-15 11-01	ИЗДЕЛИЕ ЗАКЛАДНОЕ МН-7 ДЕТАЛИ СТ. ОТД. ГОСТ 5781-82	1	
БЧ	5		20.013.3600	Ф20 А-III L=3600	4	8.88КГ
А4	6		1.020-1/83.2-15 08-03	СТЕРЖЕНЬ ОТДЕЛЬНЫЙ СТ. ОТД. ГОСТ 5781-82	10	
БЧ	7		6.011.650	Ф6 А-I L=650	8	0.14КГ
				1.020-1/83.2-8 04-04 КП-60 СБОРОЧНЫЕ ЕДИНИЦЫ		
А4	1		1.020-1/83.2-15 09	СЕТКА КОСВ. АРМ. СКА-1	4	
А4	2		1.020-1/83.2-15 10	СЕТКА КОСВ. АРМ. СКА-2	6	
А4	3		1.020-1/83.2-15 02	СЕТКА С-2 ДЕТАЛИ СТ. ОТД. ГОСТ 5781-82	1	
БЧ	5		20.013.3600	Ф20 А-III L=3600	4	8.88КГ
А4	6		1.020-1/83.2-15 08-03	СТЕРЖЕНЬ ОТДЕЛЬНЫЙ СТ. ОТД. ГОСТ 5781-82	10	
БЧ	7		6.011.650	Ф6 А-I L=650	8	0.14КГ
				1.020-1/83.2-8 04-05 КП-61 СБОРОЧНЫЕ ЕДИНИЦЫ		
А4	1		1.020-1/83.2-15 09-01	СЕТКА КОСВ. АРМ. СКА-3	4	
А4	2		1.020-1/83.2-15 10-01	СЕТКА КОСВ. АРМ. СКА-4	6	
А4	3		1.020-1/83.2-15 02	СЕТКА С-2	1	
А4	4		1.020-1/83.2-15 12	ИЗДЕЛИЕ ЗАКЛАДНОЕ МН-6 ДЕТАЛИ СТ. ОТД. ГОСТ 5781-82	1	
БЧ	5		20.013.3600	Ф20 А-III L=3600	4	8.88КГ
А4	6		1.020-1/83.2-15 08-03	СТЕРЖЕНЬ ОТДЕЛЬНЫЙ СТ. ОТД. ГОСТ 5781-82	10	
БЧ	7		6.011.650	Ф6 А-I L=650	8	0.14КГ
				1.020-1/83.2-8 04-06 КП-62 СБОРОЧНЫЕ ЕДИНИЦЫ		
А4	1		1.020-1/83.2-15 09-01	СЕТКА КОСВ. АРМ. СКА-3	4	
А4	2		1.020-1/83.2-15 10-01	СЕТКА КОСВ. АРМ. СКА-4	6	
А4	3		1.020-1/83.2-15 02	СЕТКА С-2	1	

ГИП ГРИГОР
ОПЕРАТОР ТЛП КОРТ
ЭПВЦ Киев ЗНИИЭП
ВЗАМ.ИНВ.№
ПОДПИСЬ И ДАТА
ИНВ.№ПОДЛ.

1.020-1/83.2-8 04 ЛИСТ 2

ФОРМАТ А4

ФОРМАТ	ЗОНА	ПОЗ.	ОБОЗНАЧЕНИЕ	НАИМЕНОВАНИЕ	КОЛ	ПРИМЕЧАНИЕ
А4	4		1.020-1/83.2-15 11	ИЗДЕЛИЕ ЗАКЛАДНОЕ МН-5 ДЕТАЛИ СТ. ОТД. ГОСТ 5781-82	1	
БЧ	5		20.013.3600	Ф20 А-III L=3600	4	8.88КГ
А4	6		1.020-1/83.2-15 08-03	СТЕРЖЕНЬ ОТДЕЛЬНЫЙ СТ. ОТД. ГОСТ 5781-82	10	
БЧ	7		6.011.650	Ф6 А-I L=650	8	0.14КГ
				1.020-1/83.2-8 04-07 КП-63 СБОРОЧНЫЕ ЕДИНИЦЫ		
А4	1		1.020-1/83.2-15 09-01	СЕТКА КОСВ. АРМ. СКА-3	4	
А4	2		1.020-1/83.2-15 10-01	СЕТКА КОСВ. АРМ. СКА-4	6	
А4	3		1.020-1/83.2-15 02	СЕТКА С-2	1	
А4	4		1.020-1/83.2-15 12-01	ИЗДЕЛИЕ ЗАКЛАДНОЕ МН-8 ДЕТАЛИ СТ. ОТД. ГОСТ 5781-82	1	
БЧ	5		20.013.3600	Ф20 А-III L=3600	4	8.88КГ
А4	6		1.020-1/83.2-15 08-03	СТЕРЖЕНЬ ОТДЕЛЬНЫЙ СТ. ОТД. ГОСТ 5781-82	10	
БЧ	7		6.011.650	Ф6 А-I L=650	8	0.14КГ
				1.020-1/83.2-8 04-08 КП-64 СБОРОЧНЫЕ ЕДИНИЦЫ		
А4	1		1.020-1/83.2-15 09-01	СЕТКА КОСВ. АРМ. СКА-3	4	
А4	2		1.020-1/83.2-15 10-01	СЕТКА КОСВ. АРМ. СКА-4	6	
А4	3		1.020-1/83.2-15 02	СЕТКА С-2	1	
А4	4		1.020-1/83.2-15 11-01	ИЗДЕЛИЕ ЗАКЛАДНОЕ МН-7 ДЕТАЛИ СТ. ОТД. ГОСТ 5781-82	1	
БЧ	5		20.013.3600	Ф20 А-III L=3600	4	8.88КГ
А4	6		1.020-1/83.2-15 08-03	СТЕРЖЕНЬ ОТДЕЛЬНЫЙ СТ. ОТД. ГОСТ 5781-82	10	
БЧ	7		6.011.650	Ф6 А-I L=650	8	0.14КГ
				1.020-1/83.2-8 04-09 КП-65 СБОРОЧНЫЕ ЕДИНИЦЫ		
А4	1		1.020-1/83.2-15 09-01	СЕТКА КОСВ. АРМ. СКА-3	4	
А4	2		1.020-1/83.2-15 10-01	СЕТКА КОСВ. АРМ. СКА-4	6	
А4	3		1.020-1/83.2-15 02	СЕТКА С-2 ДЕТАЛИ СТ. ОТД. ГОСТ 5781-82	1	
БЧ	5		20.013.3600	Ф20 А-III L=3600	4	8.88КГ
А4	6		1.020-1/83.2-15 08-03	СТЕРЖЕНЬ ОТДЕЛЬНЫЙ СТ. ОТД. ГОСТ 5781-82	10	
БЧ	7		6.011.650	Ф6 А-I L=650	8	0.14КГ
				1.020-1/83.2-8 04-10 КП-66		

ГИП ГРИГОР
ОПЕРАТОР ТЛП КОРТ
ЭПВЦ Киев ЗНИИЭП
ВЗАМ.ИНВ.№
ПОДПИСЬ И ДАТА
ИНВ.№ПОДЛ.

1.020-1/83.2-8 04 ЛИСТ 3

19828 19

ФОРМАТ	ЗОНА	ПОЗ.	ОБОЗНАЧЕНИЕ	НАИМЕНОВАНИЕ	КОЛ	ПРИМЕЧАНИЕ
				СБОРОЧНЫЕ ЕДИНИЦЫ		
А4		1	1.020-1/83.2-15 09-01	СЕТКА КОСВ. АРМ. СКА-3	4	
А4		2	1.020-1/83.2-15 10-01	СЕТКА КОСВ. АРМ. СКА-4	6	
А4		3	1.020-1/83.2-15 02	СЕТКА С-2	1	
А4		4	1.020-1/83.2-15 14	ИЗДЕЛИЕ ЗАКЛАДНОЕ МН-10	1	
				ДЕТАЛИ		
				СТ. ОТД. ГОСТ 5781-82		
ВЧ		5	20.013.3600	Ф20 А-III L=3600	4	8.88КГ
А4		6	1.020-1/83.2-15 08-03	СТЕРЖЕНЬ ОТДЕЛЬНЫЙ	10	
				СТ. ОТД. ГОСТ 5781-82		
ВЧ		7	6.011.650	Ф6 А-I L=650	8	0.14КГ
				1.020-1/83.2-8 04-11 КП-67		
				СБОРОЧНЫЕ ЕДИНИЦЫ		
А4		1	1.020-1/83.2-15 09-01	СЕТКА КОСВ. АРМ. СКА-3	4	
А4		2	1.020-1/83.2-15 10-01	СЕТКА КОСВ. АРМ. СКА-4	6	
А4		3	1.020-1/83.2-15 02	СЕТКА С-2	1	
А4		4	1.020-1/83.2-15 13	ИЗДЕЛИЕ ЗАКЛАДНОЕ МН-9	1	
				ДЕТАЛИ		
				СТ. ОТД. ГОСТ 5781-82		
ВЧ		5	20.013.3600	Ф20 А-III L=3600	4	8.88КГ
А4		6	1.020-1/83.2-15 08-03	СТЕРЖЕНЬ ОТДЕЛЬНЫЙ	10	
				СТ. ОТД. ГОСТ 5781-82		
ВЧ		7	6.011.650	Ф6 А-I L=650	8	0.14КГ
				1.020-1/83.2-8 04-12 КП-68		
				СБОРОЧНЫЕ ЕДИНИЦЫ		
А4		1	1.020-1/83.2-15 09-01	СЕТКА КОСВ. АРМ. СКА-3	4	
А4		2	1.020-1/83.2-15 10-01	СЕТКА КОСВ. АРМ. СКА-4	6	
А4		3	1.020-1/83.2-15 02	СЕТКА С-2	1	
А4		4	1.020-1/83.2-15 14-01	ИЗДЕЛИЕ ЗАКЛАДНОЕ МН-12	1	
				ДЕТАЛИ		
				СТ. ОТД. ГОСТ 5781-82		
ВЧ		5	20.013.3600	Ф20 А-III L=3600	4	8.88КГ
А4		6	1.020-1/83.2-15 08-03	СТЕРЖЕНЬ ОТДЕЛЬНЫЙ	10	
				СТ. ОТД. ГОСТ 5781-82		
ВЧ		7	6.011.650	Ф6 А-I L=650	8	0.14КГ
				1.020-1/83.2-8 04-13 КП-69		
				СБОРОЧНЫЕ ЕДИНИЦЫ		
А4		1	1.020-1/83.2-15 09-01	СЕТКА КОСВ. АРМ. СКА-3	4	
А4		2	1.020-1/83.2-15 10-01	СЕТКА КОСВ. АРМ. СКА-4	6	
А4		3	1.020-1/83.2-15 02	СЕТКА С-2	1	
А4		4	1.020-1/83.2-15 13-01	ИЗДЕЛИЕ ЗАКЛАДНОЕ МН-11	1	
				ДЕТАЛИ		
				СТ. ОТД. ГОСТ 5781-82		
ВЧ		5	20.013.3600	Ф20 А-III L=3600	4	8.88КГ
А4		6	1.020-1/83.2-15 08-03	СТЕРЖЕНЬ ОТДЕЛЬНЫЙ	10	
				СТ. ОТД. ГОСТ 5781-82		

ГРИГОР
ОПЕРАТОР ТЛП КОРТ
ЭПВЦ Киев ЗНИИЭП
ВЗАМ ИНВ № | ПОДПИСЬ И ДАТА | ИНВ № ПОДЛ

1.020-1/83.2-8 04 | ЛИСТ 4

ФОРМАТ А4

ФОРМАТ	ЗОНА	ПОЗ.	ОБОЗНАЧЕНИЕ	НАИМЕНОВАНИЕ	КОЛ	ПРИМЕЧАНИЕ
ВЧ		7	6.011.650	Ф6 А-I L=650	8	0.14КГ
				1.020-1/83.2-8 04-14 КП-70		
				СБОРОЧНЫЕ ЕДИНИЦЫ		
А4		1	1.020-1/83.2-15 09-01	СЕТКА КОСВ. АРМ. СКА-3	6	
А4		2	1.020-1/83.2-15 10-01	СЕТКА КОСВ. АРМ. СКА-4	6	
А4		3	1.020-1/83.2-15 02	СЕТКА С-2	1	
А4		4	1.020-1/83.2-15 12	ИЗДЕЛИЕ ЗАКЛАДНОЕ МН-6	1	
				ДЕТАЛИ		
				СТ. ОТД. ГОСТ 5781-82		
ВЧ		5	32.013.3600	Ф32 А-III L=3600	4	22.7КГ
А4		6	1.020-1/83.2-15 08-04	СТЕРЖЕНЬ ОТДЕЛЬНЫЙ	9	
				СТ. ОТД. ГОСТ 5781-82		
ВЧ		7	6.011.650	Ф6 А-I L=650	8	0.14КГ
				1.020-1/83.2-8 04-15 КП-71		
				СБОРОЧНЫЕ ЕДИНИЦЫ		
А4		1	1.020-1/83.2-15 09-01	СЕТКА КОСВ. АРМ. СКА-3	6	
А4		2	1.020-1/83.2-15 10-01	СЕТКА КОСВ. АРМ. СКА-4	6	
А4		3	1.020-1/83.2-15 02	СЕТКА С-2	1	
А4		4	1.020-1/83.2-15 11	ИЗДЕЛИЕ ЗАКЛАДНОЕ МН-5	1	
				ДЕТАЛИ		
				СТ. ОТД. ГОСТ 5781-82		
ВЧ		5	32.013.3600	Ф32 А-III L=3600	4	22.7КГ
А4		6	1.020-1/83.2-15 08-04	СТЕРЖЕНЬ ОТДЕЛЬНЫЙ	9	
				СТ. ОТД. ГОСТ 5781-82		
ВЧ		7	6.011.650	Ф6 А-I L=650	8	0.14КГ
				1.020-1/83.2-8 04-16 КП-72		
				СБОРОЧНЫЕ ЕДИНИЦЫ		
А4		1	1.020-1/83.2-15 09-01	СЕТКА КОСВ. АРМ. СКА-3	6	
А4		2	1.020-1/83.2-15 10-01	СЕТКА КОСВ. АРМ. СКА-4	6	
А4		3	1.020-1/83.2-15 02	СЕТКА С-2	1	
А4		4	1.020-1/83.2-15 12-01	ИЗДЕЛИЕ ЗАКЛАДНОЕ МН-8	1	
				ДЕТАЛИ		
				СТ. ОТД. ГОСТ 5781-82		
ВЧ		5	32.013.3600	Ф32 А-III L=3600	4	22.7КГ
А4		6	1.020-1/83.2-15 08-04	СТЕРЖЕНЬ ОТДЕЛЬНЫЙ	9	
				СТ. ОТД. ГОСТ 5781-82		
ВЧ		7	6.011.650	Ф6 А-I L=650	8	0.14КГ
				1.020-1/83.2-8 04-17 КП-73		
				СБОРОЧНЫЕ ЕДИНИЦЫ		
А4		1	1.020-1/83.2-15 09-01	СЕТКА КОСВ. АРМ. СКА-3	6	
А4		2	1.020-1/83.2-15 10-01	СЕТКА КОСВ. АРМ. СКА-4	6	
А4		3	1.020-1/83.2-15 02	СЕТКА С-2	1	
А4		4	1.020-1/83.2-15 11-01	ИЗДЕЛИЕ ЗАКЛАДНОЕ МН-7	1	

ГРИГОР
ОПЕРАТОР ТЛП КОРТ
ЭПВЦ Киев ЗНИИЭП
ВЗАМ ИНВ № | ПОДПИСЬ И ДАТА | ИНВ № ПОДЛ

1.020-1/83.2-8 04 | ЛИСТ 5

19838 20

ФОРМАТ А4

ФОРМАТ	ЗОНА	ПОЗ.	ОБОЗНАЧЕНИЕ	НАИМЕНОВАНИЕ	КОЛ	ПРИМЕЧАНИЕ
				ДЕТАЛИ		
				СТ. ОТД. ГОСТ 5781-82		
ВЧ	5		32.013.3600	Ф32 А-III L=3600	4	22.7КГ
А4	6		1.020-1/83.2-15 08-04	СТЕРЖЕНЬ ОТДЕЛЬНЫЙ	9	
				СТ. ОТД. ГОСТ 5781-82		
ВЧ	7		6.011.650	Ф6 А-I L=650	8	0.14КГ
				1.020-1/83.2-8 04-18		
				КП-74		
				СБОРОЧНЫЕ ЕДИНИЦЫ		
А4	1		1.020-1/83.2-15 09-01	СЕТКА КОСВ. АРМ. СКА-3	6	
А4	2		1.020-1/83.2-15 10-01	СЕТКА КОСВ. АРМ. СКА-4	6	
А4	3		1.020-1/83.2-15 02	СЕТКА С-2	1	
				ДЕТАЛИ		
				СТ. ОТД. ГОСТ 5781-82		
ВЧ	5		32.013.3600	Ф32 А-III L=3600	4	22.7КГ
А4	6		1.020-1/83.2-15 08-04	СТЕРЖЕНЬ ОТДЕЛЬНЫЙ	9	
				СТ. ОТД. ГОСТ 5781-82		
ВЧ	7		6.011.650	Ф6 А-I L=650	8	0.14КГ
				1.020-1/83.2-8 04-19		
				КП-75		
				СБОРОЧНЫЕ ЕДИНИЦЫ		
А4	1		1.020-1/83.2-15 09-01	СЕТКА КОСВ. АРМ. СКА-3	6	
А4	2		1.020-1/83.2-15 10-01	СЕТКА КОСВ. АРМ. СКА-4	6	
А4	3		1.020-1/83.2-15 02	СЕТКА С-2	1	
А4	4		1.020-1/83.2-15 14	ИЗДЕЛИЕ ЗАКЛАДНОЕ МН-10	1	
				ДЕТАЛИ		
				СТ. ОТД. ГОСТ 5781-82		
ВЧ	5		32.013.3600	Ф32 А-III L=3600	4	22.7КГ
А4	6		1.020-1/83.2-15 08-04	СТЕРЖЕНЬ ОТДЕЛЬНЫЙ	9	
				СТ. ОТД. ГОСТ 5781-82		
ВЧ	7		6.011.650	Ф6 А-I L=650	8	0.14КГ
				1.020-1/83.2-8 04-20		
				КП-76		
				СБОРОЧНЫЕ ЕДИНИЦЫ		
А4	1		1.020-1/83.2-15 09-01	СЕТКА КОСВ. АРМ. СКА-3	6	
А4	2		1.020-1/83.2-15 10-01	СЕТКА КОСВ. АРМ. СКА-4	6	
А4	3		1.020-1/83.2-15 02	СЕТКА С-2	1	
А4	4		1.020-1/83.2-15 13	ИЗДЕЛИЕ ЗАКЛАДНОЕ МН-9	1	
				ДЕТАЛИ		
				СТ. ОТД. ГОСТ 5781-82		
ВЧ	5		32.013.3600	Ф32 А-III L=3600	4	22.7КГ
А4	6		1.020-1/83.2-15 08-04	СТЕРЖЕНЬ ОТДЕЛЬНЫЙ	9	
				СТ. ОТД. ГОСТ 5781-82		
ВЧ	7		6.011.650	Ф6 А-I L=650	8	0.14КГ
				1.020-1/83.2-8 04-21		
				КП-77		
				СБОРОЧНЫЕ ЕДИНИЦЫ		

ГРИГОР
ОПЕРАТОР ТЛП КОРТ
ЭПВЦ Киев ЗНИИЭП
ВЗАМ.ИНВ.№
ПОДПИСЬ И ДАТА
ИНВ.№ПОДЛ.

1.020-1/83.2-8 04

ЛИСТ 6

ФОРМАТ	ЗОНА	ПОЗ.	ОБОЗНАЧЕНИЕ	НАИМЕНОВАНИЕ	КОЛ	ПРИМЕЧАНИЕ
А4	1		1.020-1/83.2-15 09-01	СЕТКА КОСВ. АРМ. СКА-3	6	
А4	2		1.020-1/83.2-15 10-01	СЕТКА КОСВ. АРМ. СКА-4	6	
А4	3		1.020-1/83.2-15 02	СЕТКА С-2	1	
А4	4		1.020-1/83.2-15 14-01	ИЗДЕЛИЕ ЗАКЛАДНОЕ МН-12	1	
				ДЕТАЛИ		
				СТ. ОТД. ГОСТ 5781-82		
ВЧ	5		32.013.3600	Ф32 А-III L=3600	4	22.7КГ
А4	6		1.020-1/83.2-15 08-04	СТЕРЖЕНЬ ОТДЕЛЬНЫЙ	9	
				СТ. ОТД. ГОСТ 5781-82		
ВЧ	7		6.011.650	Ф6 А-I L=650	8	0.14КГ
				1.020-1/83.2-8 04-22		
				КП-78		
				СБОРОЧНЫЕ ЕДИНИЦЫ		
А4	1		1.020-1/83.2-15 09-01	СЕТКА КОСВ. АРМ. СКА-3	6	
А4	2		1.020-1/83.2-15 10-01	СЕТКА КОСВ. АРМ. СКА-4	6	
А4	3		1.020-1/83.2-15 02	СЕТКА С-2	1	
А4	4		1.020-1/83.2-15 13-01	ИЗДЕЛИЕ ЗАКЛАДНОЕ МН-11	1	
				ДЕТАЛИ		
				СТ. ОТД. ГОСТ 5781-82		
ВЧ	5		32.013.3600	Ф32 А-III L=3600	4	22.7КГ
А4	6		1.020-1/83.2-15 08-04	СТЕРЖЕНЬ ОТДЕЛЬНЫЙ	9	
				СТ. ОТД. ГОСТ 5781-82		
ВЧ	7		6.011.650	Ф6 А-I L=650	8	0.14КГ
				1.020-1/83.2-8 04-23		
				КП-79		
				СБОРОЧНЫЕ ЕДИНИЦЫ		
А4	1		1.020-1/83.2-15 09-01	СЕТКА КОСВ. АРМ. СКА-3	10	
А4	2		1.020-1/83.2-15 10-01	СЕТКА КОСВ. АРМ. СКА-4	6	
А4	3		1.020-1/83.2-15 02	СЕТКА С-2	1	
А4	4		1.020-1/83.2-15 12	ИЗДЕЛИЕ ЗАКЛАДНОЕ МН-6	1	
				ДЕТАЛИ		
				СТ. ОТД. ГОСТ 5781-82		
ВЧ	5		40.013.3600	Ф40 А-III L=3600	4	35.5КГ
А4	6		1.020-1/83.2-15 08-05	СТЕРЖЕНЬ ОТДЕЛЬНЫЙ	9	
				СТ. ОТД. ГОСТ 5781-82		
ВЧ	7		6.011.650	Ф6 А-I L=650	8	0.14КГ
				1.020-1/83.2-8 04-24		
				КП-80		
				СБОРОЧНЫЕ ЕДИНИЦЫ		
А4	1		1.020-1/83.2-15 09-01	СЕТКА КОСВ. АРМ. СКА-3	10	
А4	2		1.020-1/83.2-15 10-01	СЕТКА КОСВ. АРМ. СКА-4	6	
А4	3		1.020-1/83.2-15 02	СЕТКА С-2	1	
А4	4		1.020-1/83.2-15 11	ИЗДЕЛИЕ ЗАКЛАДНОЕ МН-5	1	
				ДЕТАЛИ		
				СТ. ОТД. ГОСТ 5781-82		
ВЧ	5		40.013.3600	Ф40 А-III L=3600	4	35.5КГ
А4	6		1.020-1/83.2-15 08-05	СТЕРЖЕНЬ ОТДЕЛЬНЫЙ	9	
				СТ. ОТД. ГОСТ 5781-82		
ВЧ	7		6.011.650	Ф6 А-I L=650	8	0.14КГ

ГРИГОР
ОПЕРАТОР ТЛП КОРТ
ЭПВЦ Киев ЗНИИЭП
ВЗАМ.ИНВ.№
ПОДПИСЬ И ДАТА
ИНВ.№ПОДЛ.

1.020-1/83.2-8 04

ЛИСТ 7

ФОРМАТ	ЗОНА	ПОЗ.	ОБОЗНАЧЕНИЕ	НАИМЕНОВАНИЕ	КОЛ	ПРИМЕЧАНИЕ
				1.020-1/83.2-8 04-25 КП-81		
				СБОРОЧНЫЕ ЕДИНИЦЫ		
А4	1		1.020-1/83.2-15 09-01	СЕТКА КОСВ. АРМ. СКА-3	10	
А4	2		1.020-1/83.2-15 10-01	СЕТКА КОСВ. АРМ. СКА-4	6	
А4	3		1.020-1/83.2-15 02	СЕТКА С-2	1	
А4	4		1.020-1/83.2-15 12-01	ИЗДЕЛИЕ ЗАКЛАДНОЕ МН-8	1	
				ДЕТАЛИ		
				СТ. ОТД. ГОСТ 5781-82		
ВЧ	5		40.013.3600	Ф40 А-III L=3600	4	35.5КГ
А4	6		1.020-1/83.2-15 08-05	СТЕРЖЕНЬ ОТДЕЛЬНЫЙ	9	
				СТ. ОТД. ГОСТ 5781-82		
ВЧ	7		6.011.650	Ф6 А-I L=650	8	0.14КГ
				1.020-1/83.2-8 04-26 КП-82		
				СБОРОЧНЫЕ ЕДИНИЦЫ		
А4	1		1.020-1/83.2-15 09-01	СЕТКА КОСВ. АРМ. СКА-3	10	
А4	2		1.020-1/83.2-15 10-01	СЕТКА КОСВ. АРМ. СКА-4	6	
А4	3		1.020-1/83.2-15 02	СЕТКА С-2	1	
А4	4		1.020-1/83.2-15 11-01	ИЗДЕЛИЕ ЗАКЛАДНОЕ МН-7	1	
				ДЕТАЛИ		
				СТ. ОТД. ГОСТ 5781-82		
ВЧ	5		40.013.3600	Ф40 А-III L=3600	4	35.5КГ
А4	6		1.020-1/83.2-15 08-05	СТЕРЖЕНЬ ОТДЕЛЬНЫЙ	9	
				СТ. ОТД. ГОСТ 5781-82		
ВЧ	7		6.011.650	Ф6 А-I L=650	8	0.14КГ
				1.020-1/83.2-8 04-27 КП-83		
				СБОРОЧНЫЕ ЕДИНИЦЫ		
А4	1		1.020-1/83.2-15 09-01	СЕТКА КОСВ. АРМ. СКА-3	10	
А4	2		1.020-1/83.2-15 10-01	СЕТКА КОСВ. АРМ. СКА-4	6	
А4	3		1.020-1/83.2-15 02	СЕТКА С-2	1	
				ДЕТАЛИ		
				СТ. ОТД. ГОСТ 5781-82		
ВЧ	5		40.013.3600	Ф40 А-III L=3600	4	35.5КГ
А4	6		1.020-1/83.2-15 08-05	СТЕРЖЕНЬ ОТДЕЛЬНЫЙ	9	
				СТ. ОТД. ГОСТ 5781-82		
ВЧ	7		6.011.650	Ф6 А-I L=650	8	0.14КГ
				1.020-1/83.2-8 04-28 КП-84		
				СБОРОЧНЫЕ ЕДИНИЦЫ		
А4	1		1.020-1/83.2-15 09-01	СЕТКА КОСВ. АРМ. СКА-3	10	
А4	2		1.020-1/83.2-15 10-01	СЕТКА КОСВ. АРМ. СКА-4	6	
А4	3		1.020-1/83.2-15 02	СЕТКА С-2	1	
А4	4		1.020-1/83.2-15 14	ИЗДЕЛИЕ ЗАКЛАДНОЕ МН-10	1	
				ДЕТАЛИ		
				СТ. ОТД. ГОСТ 5781-82		
ВЧ	5		40.013.3600	Ф40 А-III L=3600	4	35.5КГ
А4	6		1.020-1/83.2-15 08-05	СТЕРЖЕНЬ ОТДЕЛЬНЫЙ	9	

ФОРМАТ	ЗОНА	ПОЗ.	ОБОЗНАЧЕНИЕ	НАИМЕНОВАНИЕ	КОЛ	ПРИМЕЧАНИЕ
				СТ. ОТД. ГОСТ 5781-82		
ВЧ	7		6.011.650	Ф6 А-I L=650	8	0.14КГ
				1.020-1/83.2-8 04-29 КП-85		
				СБОРОЧНЫЕ ЕДИНИЦЫ		
А4	1		1.020-1/83.2-15 09-01	СЕТКА КОСВ. АРМ. СКА-3	10	
А4	2		1.020-1/83.2-15 10-01	СЕТКА КОСВ. АРМ. СКА-4	6	
А4	3		1.020-1/83.2-15 02	СЕТКА С-2	1	
А4	4		1.020-1/83.2-15 13	ИЗДЕЛИЕ ЗАКЛАДНОЕ МН-9	1	
				ДЕТАЛИ		
				СТ. ОТД. ГОСТ 5781-82		
ВЧ	5		40.013.3600	Ф40 А-III L=3600	4	35.5КГ
А4	6		1.020-1/83.2-15 08-05	СТЕРЖЕНЬ ОТДЕЛЬНЫЙ	9	
				СТ. ОТД. ГОСТ 5781-82		
ВЧ	7		6.011.650	Ф6 А-I L=650	8	0.14КГ
				1.020-1/83.2-8 04-30 КП-86		
				СБОРОЧНЫЕ ЕДИНИЦЫ		
А4	1		1.020-1/83.2-15 09-01	СЕТКА КОСВ. АРМ. СКА-3	10	
А4	2		1.020-1/83.2-15 10-01	СЕТКА КОСВ. АРМ. СКА-4	6	
А4	3		1.020-1/83.2-15 02	СЕТКА С-2	1	
А4	4		1.020-1/83.2-15 14-01	ИЗДЕЛИЕ ЗАКЛАДНОЕ МН-12	1	
				ДЕТАЛИ		
				СТ. ОТД. ГОСТ 5781-82		
ВЧ	5		40.013.3600	Ф40 А-III L=3600	4	35.5КГ
А4	6		1.020-1/83.2-15 08-05	СТЕРЖЕНЬ ОТДЕЛЬНЫЙ	9	
				СТ. ОТД. ГОСТ 5781-82		
ВЧ	7		6.011.650	Ф6 А-I L=650	8	0.14КГ
				1.020-1/83.2-8 04-31 КП-87		
				СБОРОЧНЫЕ ЕДИНИЦЫ		
А4	1		1.020-1/83.2-15 09-01	СЕТКА КОСВ. АРМ. СКА-3	10	
А4	2		1.020-1/83.2-15 10-01	СЕТКА КОСВ. АРМ. СКА-4	6	
А4	3		1.020-1/83.2-15 02	СЕТКА С-2	1	
А4	4		1.020-1/83.2-15 13-01	ИЗДЕЛИЕ ЗАКЛАДНОЕ МН-11	1	
				ДЕТАЛИ		
				СТ. ОТД. ГОСТ 5781-82		
ВЧ	5		40.013.3600	Ф40 А-III L=3600	4	35.5КГ
А4	6		1.020-1/83.2-15 08-05	СТЕРЖЕНЬ ОТДЕЛЬНЫЙ	9	
				СТ. ОТД. ГОСТ 5781-82		
ВЧ	7		6.011.650	Ф6 А-I L=650	8	0.14КГ

ГРИГОР
ОПЕРАТОР ТЛП КОРТ
ЭПВЦ Киев ЗНИИЭП
ВЗАМ ИНВ № | ПОДПИСЬ И ДАТА | ИНВ № ПОДЛ

ФОРМАТ А4

ОБОЗНАЧЕНИЕ	МАРКА	РИС	А	У1	У2	У3	У4	МАССА,кг
I.020-I/83.2-8 04	КП-56	I	350	8	7	2	-	73,06
-0I	КП-57	2	350	8	7	-	3	67,25
-02	КП-58	I	350	8	7	2	-	77,76
-03	КП-59	2	350	8	7	-	3	70,84
-04	КП-60	3	350	8	7	-	-	58,0I
-05	КП-6I	I	350	8	7	2	-	82,72
-06	КП-62	2	350	8	7	-	3	76,92
-07	КП-63	I	350	8	7	2	-	87,43
-08	КП-64	2	350	8	7	-	3	80,5I
-09	КП-65	3	350	8	7	-	-	67,68
-I0	КП-66	I	350	8	7	4	-	95,99
-II	КП-67	2	350	8	7	-	5	88,27
-I2	КП-68	I	350	8	7	4	-	I02,55
-I3	КП-69	2	350	8	7	-	5	93,05
-I4	КП-70	I	650	I0	9	2	-	I46,85
-I5	КП-7I	2	650	I0	9	-	3	I4I,05
-I6	КП-72	I	650	I0	9	2	-	I5I,56
-I7	КП-73	2	650	I0	9	-	3	I44,63
-I8	КП-74	3	650	I0	9	-	-	I3I,8I
-I9	КП-75	I	650	I0	9	4	-	I60,I2
-20	КП-76	2	650	I0	9	-	5	I52,40
-2I	КП-77	I	650	I0	9	4	-	I66,67
-22	КП-78	2	650	I0	9	-	5	I57,I8
-23	КП-79	I	650	I4	I3	2	-	2I4,53
-24	КП-80	2	650	I4	I3	-	3	208,73
-25	КП-8I	I	650	I4	I3	2	-	2I9,24
-26	КП-82	2	650	I4	I3	-	3	2I2,32
-27	КП-83	3	650	I4	I3	-	-	I99,49
-28	КП-84	I	650	I4	I3	4	-	227,80
-29	КП-85	2	650	I4	I3	-	5	220,08
-30	КП-86	I	650	I4	I3	4	-	234,35
-3I	КП-87	2	650	I4	I3	-	5	224,86

РИС. 1

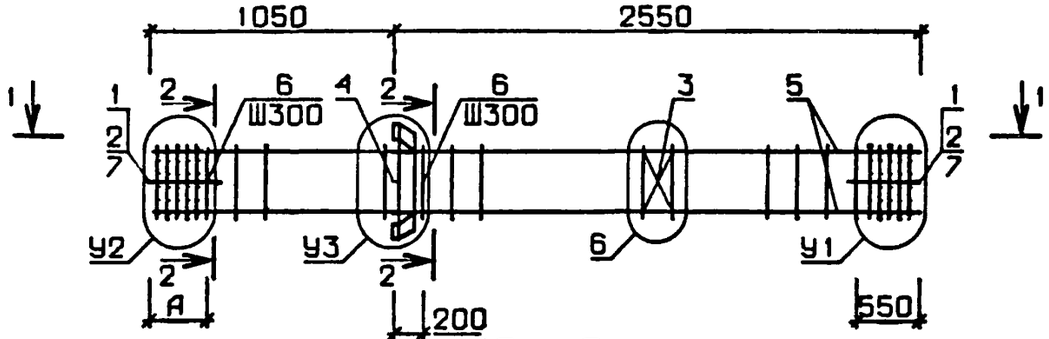

РИС. 2

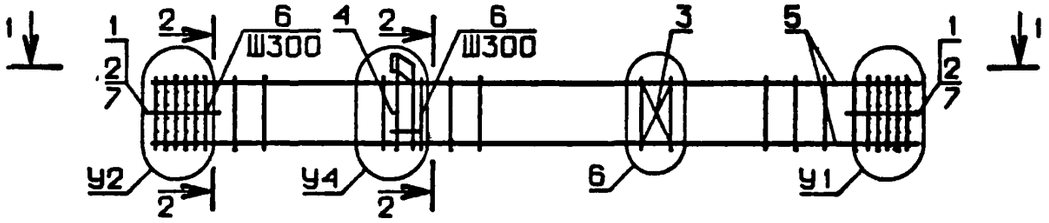

РИС. 3

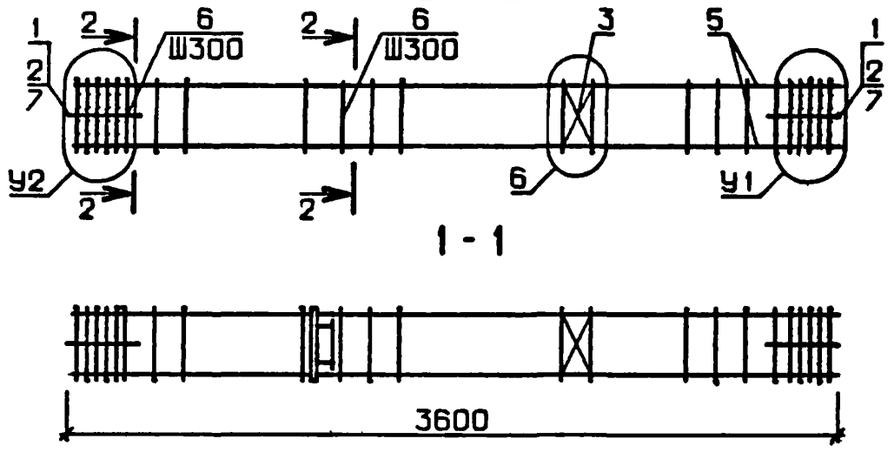

N УЗЛА	N ДОКУМЕНТА
2	1.020-1/83.2-8 ООУ Л1
3	Л1
4	Л2
5	Л2
6	Л2
7	Л3
8	Л3
9	Л3
10	Л3
13	Л3
14	Л3
15	Л2

2-2

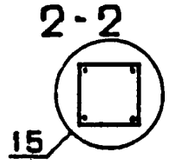

НАЧ. ОТД.	ВОЛЫНСКИЙ	
Н.КОНТР	ПРИГОРЕВ	
ГЛ.КОНСТР	ШАЦ	
ГИП	КОЛДАШЕВА	
РАЗРАБ.	СЛИВИНА	
ПРОВЕРИЛ	НИКОНОРОВА	
ИСПОЛНИЛ	ЛАКЕЕВА	

1.020-1/83.2-8 04 СБ

КАРКАС ПРОСТРАНСТВЕННЫЙ КП

СТАДИЯ	МАССА	МАСШТАБ
Р	СМ ТАБЛ	
ЛИСТ	ЛИСТОВ	

ЦНИИЭП торгово-бытовых зданий и туристских комплексов

ЭПВЦ КиевЗНИИЭП
ОПЕРАТОР ТПП КОРТ
ЗУЕНКО

ВЗАМ. ИНВ.№
ПОДПИСЬ И ДАТА
ИНВ.№ПОДЛ.

ФОРМАТ	ЗОНА	ПОЗ.	ОБОЗНАЧЕНИЕ	НАИМЕНОВАНИЕ	КОЛ.	ПРИМЕЧАНИЕ
				ДОКУМЕНТАЦИЯ		
А3			1.020-1/83.2-8 05СВ	СБОРОЧНЫЙ ЧЕРТЕЖ		
А3			1.020-1/83.2-8 00У	УЗЛЫ АРМАТУРНЫЕ		
А3			1.020-1/83.2-8 00ТО	ТЕХНИЧЕСКОЕ ОПИСАНИЕ		
			ПЕРЕМЕННЫЕ ДАННЫЕ	ДЛЯ ИСПОЛНЕНИЙ:		
				1.020-1/83.2-8 05 КП-88 СБОРОЧНЫЕ ЕДИНИЦЫ		
А4	1		1.020-1/83.2-15 09	СЕТКА КОСВ. АРМ. СКА-1	4	
А4	2		1.020-1/83.2-15 10	СЕТКА КОСВ. АРМ. СКА-2	6	
А4	3		1.020-1/83.2-15 02	СЕТКА С-2	3	
А4	4		1.020-1/83.2-15 12	ИЗДЕЛИЕ ЗАКЛАДНОЕ МН-6	3	
				ДЕТАЛИ		
				СТ. ОТД. ГОСТ 5781-82		
ВЧ	5		20.013.10800	Ф20 А-Ш L=10800	4	26.6КГ
А4	6		1.020-1/83.2-15 08-03	СТЕРЖЕНЬ ОТДЕЛЬНЫЙ	34	
				СТ. ОТД. ГОСТ 5781-82		
ВЧ	7		6.011.650	Ф6 А-I L=650	8	0.14КГ
				1.020-1/83.2-8 05-01 КП-89 СБОРОЧНЫЕ ЕДИНИЦЫ		
А4	1		1.020-1/83.2-15 09	СЕТКА КОСВ. АРМ. СКА-1	4	
А4	2		1.020-1/83.2-15 10	СЕТКА КОСВ. АРМ. СКА-2	6	
А4	3		1.020-1/83.2-15 02	СЕТКА С-2	3	
А4	4		1.020-1/83.2-15 11	ИЗДЕЛИЕ ЗАКЛАДНОЕ МН-5	3	
				ДЕТАЛИ		
				СТ. ОТД. ГОСТ 5781-82		
ВЧ	5		20.013.10800	Ф20 А-Ш L=10800	4	26.6КГ
А4	6		1.020-1/83.2-15 08-03	СТЕРЖЕНЬ ОТДЕЛЬНЫЙ	34	
				СТ. ОТД. ГОСТ 5781-82		
ВЧ	7		6.011.650	Ф6 А-I L=650	8	0.14КГ
				1.020-1/83.2-8 05-02 КП-90 СБОРОЧНЫЕ ЕДИНИЦЫ		
А4	1		1.020-1/83.2-15 09	СЕТКА КОСВ. АРМ. СКА-1	4	
А4	2		1.020-1/83.2-15 10	СЕТКА КОСВ. АРМ. СКА-2	6	
А4	3		1.020-1/83.2-15 02	СЕТКА С-2	3	
				ДЕТАЛИ		
				СТ. ОТД. ГОСТ 5781-82		
ВЧ	5		20.013.10800	Ф20 А-Ш L=10800	4	26.6КГ
А4	6		1.020-1/83.2-15 08-03	СТЕРЖЕНЬ ОТДЕЛЬНЫЙ	34	

НАЧ.ОТД.	ВОЛЫНСКИЙ	
Н.КОНТР.	ПРИГОРЕВ	
ГЛ.КОНСТР	ЩАЦ	
ГИП	НИКОНОРОВА	
РАЗРАБ.	ЛАКЕЕВА	
ПРОВЕРИЛ	КОЛДАШЕВА	
ИСПОЛНИЛ	БОГДАНОВА	

1.020-1/83.2-8 05

КАРКАС ПРОСТРАНСТВЕННЫЙ КП-88 -КП-109

СТАДИЯ	ЛИСТ	ЛИСТОВ
Р	I	7

ЦНИИЭП торгово-бытовых зданий и туристских комплексов

ГРИГОР

ОПЕРАТОР ТЛП КОРТ

ЭПВЦ Киев ЗНИИЭП

ВЗАМ. ИНВ.№

ПОДПИСЬ И ДАТА

ИНВ № ПОДЛ

ФОРМАТ А4

ФОРМАТ	ЗОНА	ПОЗ.	ОБОЗНАЧЕНИЕ	НАИМЕНОВАНИЕ	КОЛ	ПРИМЕЧАНИЕ
				СТ. ОТД. ГОСТ 5781-82		
ВЧ	7		6.011.650	Ф6 А-I L=650	8	0.14КГ
				1.020-1/83.2-8 05-03 КП-91 СБОРОЧНЫЕ ЕДИНИЦЫ		
А4	1		1.020-1/83.2-15 09-01	СЕТКА КОСВ. АРМ. СКА-3	4	
А4	2		1.020-1/83.2-15 10-01	СЕТКА КОСВ. АРМ. СКА-4	6	
А4	3		1.020-1/83.2-15 02	СЕТКА С-2	3	
А4	4		1.020-1/83.2-15 12	ИЗДЕЛИЕ ЗАКЛАДНОЕ МН-6	3	
				ДЕТАЛИ		
				СТ. ОТД. ГОСТ 5781-82		
ВЧ	5		20.013.10800	Ф20 А-Ш L=10800	4	26.6КГ
А4	6		1.020-1/83.2-15 08-03	СТЕРЖЕНЬ ОТДЕЛЬНЫЙ	34	
				СТ. ОТД. ГОСТ 5781-82		
ВЧ	7		6.011.650	Ф6 А-I L=650	8	0.14КГ
				1.020-1/83.2-8 05-04 КП-92 СБОРОЧНЫЕ ЕДИНИЦЫ		
А4	1		1.020-1/83.2-15 09-01	СЕТКА КОСВ. АРМ. СКА-3	4	
А4	2		1.020-1/83.2-15 10-01	СЕТКА КОСВ. АРМ. СКА-4	6	
А4	3		1.020-1/83.2-15 02	СЕТКА С-2	3	
А4	4		1.020-1/83.2-15 11	ИЗДЕЛИЕ ЗАКЛАДНОЕ МН-5	3	
				ДЕТАЛИ		
				СТ. ОТД. ГОСТ 5781-82		
ВЧ	5		20.013.10800	Ф20 А-Ш L=10800	4	26.6КГ
А4	6		1.020-1/83.2-15 08-03	СТЕРЖЕНЬ ОТДЕЛЬНЫЙ	34	
				СТ. ОТД. ГОСТ 5781-82		
ВЧ	7		6.011.650	Ф6 А-I L=650	8	0.14КГ
				1.020-1/83.2-8 05-05 КП-93 СБОРОЧНЫЕ ЕДИНИЦЫ		
А4	1		1.020-1/83.2-15 09-01	СЕТКА КОСВ. АРМ. СКА-3	4	
А4	2		1.020-1/83.2-15 10-01	СЕТКА КОСВ. АРМ. СКА-4	6	
А4	3		1.020-1/83.2-15 02	СЕТКА С-2	3	
А4	4		1.020-1/83.2-15 11-01	ИЗДЕЛИЕ ЗАКЛАДНОЕ МН-7	3	
				ДЕТАЛИ		
				СТ. ОТД. ГОСТ 5781-82		
ВЧ	5		20.013.10800	Ф20 А-Ш L=10800	4	26.6КГ
А4	6		1.020-1/83.2-15 08-03	СТЕРЖЕНЬ ОТДЕЛЬНЫЙ	34	
				СТ. ОТД. ГОСТ 5781-82		
ВЧ	7		6.011.650	Ф6 А-I L=650	8	0.14КГ
				1.020-1/83.2-8 05-06 КП-94 СБОРОЧНЫЕ ЕДИНИЦЫ		
А4	1		1.020-1/83.2-15 09-01	СЕТКА КОСВ. АРМ. СКА-3	4	
А4	2		1.020-1/83.2-15 10-01	СЕТКА КОСВ. АРМ. СКА-4	6	
А4	3		1.020-1/83.2-15 02	СЕТКА С-2	3	

1.020-1/83.2-8 05

ЛИСТ 2

19838 24

ФОРМАТ А4

ФОРМАТ	ЗОНА	ПОЗ.	ОБОЗНАЧЕНИЕ	НАИМЕНОВАНИЕ	КОЛ	ПРИМЕЧАНИЕ
				ДЕТАЛИ		
				СТ. ОТД. ГОСТ 5781-82		
ВЧ	5		20.013.10800	Ф20 А-III L=10800	4	26.6КГ
А4	6		1.020-1/83.2-15 08-03	СТЕРЖЕНЬ ОТДЕЛЬНЫЙ	34	
				СТ. ОТД. ГОСТ 5781-82		
ВЧ	7		6.011.650	Ф6 А-I L=650	8	0.14КГ
				1.020-1/83.2-8 05-07 КП-95		
				СБОРОЧНЫЕ ЕДИНИЦЫ		
А4	1		1.020-1/83.2-15 09-01	СЕТКА КОСВ. АРМ. СКА-3	4	
А4	2		1.020-1/83.2-15 10-01	СЕТКА КОСВ. АРМ. СКА-4	6	
А4	3		1.020-1/83.2-15 02	СЕТКА С-2	3	
А4	4		1.020-1/83.2-15 12-01	ИЗДЕЛИЕ ЗАКЛАДНОЕ МН-8	3	
				ДЕТАЛИ		
				СТ. ОТД. ГОСТ 5781-82		
ВЧ	5		20.013.10800	Ф20 А-III L-10800	4	26.6КГ
А4	6		1.020-1/83.2-15 08-03	СТЕРЖЕНЬ ОТДЕЛЬНЫЙ	34	
				СТ. ОТД. ГОСТ 5781-82		
ВЧ	7		6.011.650	Ф6 А-I L=650	8	0.14КГ
				1.020-1/83.2-8 05-08 КП-96		
				СБОРОЧНЫЕ ЕДИНИЦЫ		
А4	1		1.020-1/83.2-15 09-01	СЕТКА КОСВ. АРМ. СКА-3	4	
А4	2		1.020-1/83.2-15 10-01	СЕТКА КОСВ. АРМ. СКА-4	6	
А4	3		1.020-1/83.2-15 02	СЕТКА С-2	3	
А4	4		1.020-1/83.2-15 11-01	ИЗДЕЛИЕ ЗАКЛАДНОЕ МН-7	3	
				ДЕТАЛИ		
				СТ. ОТД. ГОСТ 5781-82		
ВЧ	5		22.013.10800	Ф22 А-III L=10800	4	32.2КГ
А4	6		1.020-1/83.2-15 08-03	СТЕРЖЕНЬ ОТДЕЛЬНЫЙ	34	
				СТ. ОТД. ГОСТ 5781-82		
ВЧ	7		6.011.650	Ф6 А-I L=650	8	0.14КГ
				1.020-1/83.2-8 05-09 КП-97		
				СБОРОЧНЫЕ ЕДИНИЦЫ		
А4	1		1.020-1/83.2-15 09-01	СЕТКА КОСВ. АРМ. СКА-3	4	
А4	2		1.020-1/83.2-15 10-01	СЕТКА КОСВ. АРМ. СКА-4	6	
А4	3		1.020-1/83.2-15 02	СЕТКА С-2	3	
				ДЕТАЛИ		
				СТ. ОТД. ГОСТ 5781-82		
ВЧ	5		22.013.10800	Ф22 А-III L=10800	4	32.2КГ
А4	6		1.020-1/83.2-15 08-03	СТЕРЖЕНЬ ОТДЕЛЬНЫЙ	34	
				СТ. ОТД. ГОСТ 5781-82		
ВЧ	7		6.011.650	Ф6 А-I L=650	8	0.14КГ
				1.020-1/83.2-8 05-10 КП-98		
				СБОРОЧНЫЕ ЕДИНИЦЫ		

ГИП ГРИГОР
ОПЕРАТОР ТПП КОРТ
ЭПВЦ Киев ЗНИИЭП
ВЗАМ.ИНВ.№
ПОДПИСЬ И ДАТА
ИНВ.№ПОДЛ.

1.020-1/83.2-8 05 — ЛИСТ 3

ФОРМАТ	ЗОНА	ПОЗ.	ОБОЗНАЧЕНИЕ	НАИМЕНОВАНИЕ	КОЛ	ПРИМЕЧАНИЕ
А4	1		1.020-1/83.2-15 09-01	СЕТКА КОСВ. АРМ. СКА-3	4	
А4	2		1.020-1/83.2-15 10-01	СЕТКА КОСВ. АРМ. СКА-4	6	
А4	3		1.020-1/83.2-15 02	СЕТКА С-2	3	
А4	4		1.020-1/83.2-15 11	ИЗДЕЛИЕ ЗАКЛАДНОЕ МН-5	3	
				ДЕТАЛИ		
				СТ. ОТД. ГОСТ 5781-82		
ВЧ	5		25.013.10800	Ф25 А-III L=10800	4	41.6КГ
А4	6		1.020-1/83.2-15 08-04	СТЕРЖЕНЬ ОТДЕЛЬНЫЙ	34	
				СТ. ОТД. ГОСТ 5781-82		
ВЧ	7		6.011.650	Ф6 А-I L=650	8	0.14КГ
				1.020-1/83.2-8 05-11 КП-99		
				СБОРОЧНЫЕ ЕДИНИЦЫ		
А4	1		1.020-1/83.2-15 09-01	СЕТКА КОСВ. АРМ. СКА-3	4	
А4	2		1.020-1/83.2-15 10-01	СЕТКА КОСВ. АРМ. СКА-4	6	
А4	3		1.020-1/83.2-15 02	СЕТКА С-2	3	
				ДЕТАЛИ		
				СТ. ОТД. ГОСТ 5781-82		
ВЧ	5		25.013.10800	Ф25 А-III L=10800	4	41.6КГ
А4	6		1.020-1/83.2-15 08-04	СТЕРЖЕНЬ ОТДЕЛЬНЫЙ	34	
				СТ. ОТД. ГОСТ 5781-82		
ВЧ	7		6.011.650	Ф6 А-I L=650	8	0.14КГ
				1.020-1/83.2-8 05-12 КП-100		
				СБОРОЧНЫЕ ЕДИНИЦЫ		
А4	1		1.020-1/83.2-15 09-01	СЕТКА КОСВ. АРМ. СКА-3	6	
А4	2		1.020-1/83.2-15 10-01	СЕТКА КОСВ. АРМ. СКА-4	6	
А4	3		1.020-1/83.2-15 02	СЕТКА С-2	3	
А4	4		1.020-1/83.2-15 12	ИЗДЕЛИЕ ЗАКЛАДНОЕ МН-6	3	
				ДЕТАЛИ		
				СТ. ОТД. ГОСТ 5781-82		
ВЧ	5		28.013.10800	Ф28 А-III L=10800	4	52.2КГ
А4	6		1.020-1/83.2-15 08-04	СТЕРЖЕНЬ ОТДЕЛЬНЫЙ	33	
				СТ. ОТД. ГОСТ 5781-82		
ВЧ	7		6.011.650	Ф6 А-I L=650	8	0.14КГ
				1.020-1/83.2-8 05-13 КП-101		
				СБОРОЧНЫЕ ЕДИНИЦЫ		
А4	1		1.020-1/83.2-15 09-01	СЕТКА КОСВ. АРМ. СКА-3	6	
А4	2		1.020-1/83.2-15 10-01	СЕТКА КОСВ. АРМ. СКА-4	6	
А4	3		1.020-1/83.2-15 02	СЕТКА С-2	3	
А4	4		1.020-1/83.2-15 11	ИЗДЕЛИЕ ЗАКЛАДНОЕ МН-5	3	
				ДЕТАЛИ		
				СТ. ОТД. ГОСТ 5781-82		
ВЧ	5		28.013.10800	Ф28 А-III L=10800	4	52.2КГ
А4	6		1.020-1/83.2-15 08-04	СТЕРЖЕНЬ ОТДЕЛЬНЫЙ	33	
				СТ. ОТД. ГОСТ 5781-82		
ВЧ	7		6.011.650	Ф6 А-I L=650	8	0.14КГ

ГИП ГРИГОР
ОПЕРАТОР ТПП КОРТ
ЭПВЦ Киев ЗНИИЭП
ВЗАМ.ИНВ.№
ПОДПИСЬ И ДАТА
ИНВ.№ПОДЛ.

1.020-1/83.2-8 05 — ЛИСТ 4

ЭПВЦ Киев ЗНИИЭП | ОПЕРАТОР ТЛП КОРТ | ГРИТОР

ФОРМАТ	ЗОНА	ПОЗ.	ОБОЗНАЧЕНИЕ	НАИМЕНОВАНИЕ	КОЛ	ПРИМЕЧАНИЕ
				1.020-1/83.2-8 05-14 КП-102 СБОРОЧНЫЕ ЕДИНИЦЫ		
А4		1	1.020-1/83.2-15 09-01	СЕТКА КОСВ. АРМ. СКА-3	6	
А4		2	1.020-1/83.2-15 10-01	СЕТКА КОСВ. АРМ. СКА-4	6	
А4		3	1.020-1/83.2-15 02	СЕТКА С-2	3	
А4		4	1.020-1/83.2-15 12-01	ИЗДЕЛИЕ ЗАКЛАДНОЕ МН-8 ДЕТАЛИ СТ. ОТД. ГОСТ 5781-82	3	
ВЧ		5	32.013.10800	Ф32 А-III L=10800	4	68.2КГ
А4		6	1.020-1/83.2-15 08-04	СТЕРЖЕНЬ ОТДЕЛЬНЫЙ СТ. ОТД. ГОСТ 5781-82	33	
ВЧ		7	6.011.650	Ф6 А-I L=650	8	0.14КГ
				1.020-1/83.2-8 05-15 КП-103 СБОРОЧНЫЕ ЕДИНИЦЫ		
А4		1	1.020-1/83.2-15 09-01	СЕТКА КОСВ. АРМ. СКА-3	6	
А4		2	1.020-1/83.2-15 10-01	СЕТКА КОСВ. АРМ. СКА-4	6	
А4		3	1.020-1/83.2-15 02	СЕТКА С-2	3	
А4		4	1.020-1/83.2-15 11-01	ИЗДЕЛИЕ ЗАКЛАДНОЕ МН-7 ДЕТАЛИ СТ. ОТД. ГОСТ 5781-82	3	
ВЧ		5	32.013.10800	Ф32 А-III L=10800	4	68.2КГ
А4		6	1.020-1/83.2-15 08-04	СТЕРЖЕНЬ ОТДЕЛЬНЫЙ СТ. ОТД. ГОСТ 5781-82	33	
ВЧ		7	6.011.650	Ф6 А-I L=650	8	0.14КГ
				1.020-1/83.2-8 05-16 КП-104 СБОРОЧНЫЕ ЕДИНИЦЫ		
А4		1	1.020-1/83.2-15 09-01	СЕТКА КОСВ. АРМ. СКА-3	8	
А4		2	1.020-1/83.2-15 10-01	СЕТКА КОСВ. АРМ. СКА-4	6	
А4		3	1.020-1/83.2-15 02	СЕТКА С-2	3	
А4		4	1.020-1/83.2-15 12	ИЗДЕЛИЕ ЗАКЛАДНОЕ МН-6 ДЕТАЛИ СТ. ОТД. ГОСТ 5781-82	3	
ВЧ		5	36.013.10800	Ф36 А-III L=10800	4	86.3КГ
А4		6	1.020-1/83.2-15 08-05	СТЕРЖЕНЬ ОТДЕЛЬНЫЙ СТ. ОТД. ГОСТ 5781-82	33	
ВЧ		7	6.011.650	Ф6 А-I L=650	8	0.14КГ
				1.020-1/83.2-8 05-17 КП-105 СБОРОЧНЫЕ ЕДИНИЦЫ		
А4		1	1.020-1/83.2-15 09-01	СЕТКА КОСВ. АРМ. СКА-3	8	
А4		2	1.020-1/83.2-15 10-01	СЕТКА КОСВ. АРМ. СКА-4	6	
А4		3	1.020-1/83.2-15 02	СЕТКА С-2	3	
А4		4	1.020-1/83.2-15 11	ИЗДЕЛИЕ ЗАКЛАДНОЕ МН-5 ДЕТАЛИ СТ. ОТД. ГОСТ 5781-82	3	
ВЧ		5	36.013.10800	Ф36 А-III L=10800	4	86.3КГ

ВЗАМ ИНВ № | ПОДПИСЬ И ДАТА | ИНВ №ПОДЛ

ФОРМАТ А4

ЭПВЦ Киев ЗНИИЭП | ОПЕРАТОР ТЛП КОРТ | ГРИТОР

ФОРМАТ	ЗОНА	ПОЗ.	ОБОЗНАЧЕНИЕ	НАИМЕНОВАНИЕ	КОЛ	ПРИМЕЧАНИЕ
А4		6	1.020-1/83.2-15 08-05	СТЕРЖЕНЬ ОТДЕЛЬНЫЙ СТ. ОТД. ГОСТ 5781-82	33	
ВЧ		7	6.011.650	Ф6 А-I L=650	8	0.14КГ
				1.020-1/83.2-8 05-18 КП-106 СБОРОЧНЫЕ ЕДИНИЦЫ		
А4		1	1.020-1/83.2-15 09-01	СЕТКА КОСВ. АРМ. СКА-3	10	
А4		2	1.020-1/83.2-15 10-01	СЕТКА КОСВ. АРМ. СКА-4	6	
А4		3	1.020-1/83.2-15 02	СЕТКА С-2	3	
А4		4	1.020-1/83.2-15 12	ИЗДЕЛИЕ ЗАКЛАДНОЕ МН-6 ДЕТАЛИ СТ. ОТД. ГОСТ 5781-82	3	
ВЧ		5	40.013.10800	Ф40 А-III L=10800	4	106.6КГ
А4		6	1.020-1/83.2-15 08-05	СТЕРЖЕНЬ ОТДЕЛЬНЫЙ СТ. ОТД. ГОСТ 5781-82	33	
ВЧ		7	6.011.650	Ф6 А-I L=650	8	0.14КГ
				1.020-1/83.2-8 05-19 КП-107 СБОРОЧНЫЕ ЕДИНИЦЫ		
А4		1	1.020-1/83.2-15 09-01	СЕТКА КОСВ. АРМ. СКА-3	10	
А4		2	1.020-1/83.2-15 10-01	СЕТКА КОСВ. АРМ. СКА-4	6	
А4		3	1.020-1/83.2-15 02	СЕТКА С-2	3	
А4		4	1.020-1/83.2-15 11	ИЗДЕЛИЕ ЗАКЛАДНОЕ МН-5 ДЕТАЛИ СТ. ОТД. ГОСТ 5781-82	3	
ВЧ		5	40.013.10800	Ф40 А-III L=10800	4	106.6КГ
А4		6	1.020-1/83.2-15 08-05	СТЕРЖЕНЬ ОТДЕЛЬНЫЙ СТ. ОТД. ГОСТ 5781-82	33	
ВЧ		7	6.011.650	Ф6 А-I L=650	8	0.14КГ
				1.020-1/83.2-8 05-20 КП-108 СБОРОЧНЫЕ ЕДИНИЦЫ		
А4		1	1.020-1/83.2-15 09-01	СЕТКА КОСВ. АРМ. СКА-3	10	
А4		2	1.020-1/83.2-15 10-01	СЕТКА КОСВ. АРМ. СКА-4	6	
А4		3	1.020-1/83.2-15 02	СЕТКА С-2	3	
А4		4	1.020-1/83.2-15 12-01	ИЗДЕЛИЕ ЗАКЛАДНОЕ МН-8 ДЕТАЛИ СТ. ОТД. ГОСТ 5781-82	3	
ВЧ		5	40.013.10800	Ф40 А-III L=10800	4	106.6КГ
А4		6	1.020-1/83.2-15 08-05	СТЕРЖЕНЬ ОТДЕЛЬНЫЙ СТ. ОТД. ГОСТ 5781-82	33	
ВЧ		7	6.011.650	Ф6 А-I L=650	8	0.14КГ
				1.020-1/83.2-8 05-21 КП-109 СБОРОЧНЫЕ ЕДИНИЦЫ		
А4		1	1.020-1/83.2-15 09-01	СЕТКА КОСВ. АРМ. СКА-3	10	
А4		2	1.020-1/83.2-15 10-01	СЕТКА КОСВ. АРМ. СКА-4	6	

ВЗАМ ИНВ № | ПОДПИСЬ И ДАТА | ИНВ №ПОДЛ

19838 26

ФОРМАТ А4

ФОРМАТ	ЗОНА	ПОЗ.	ОБОЗНАЧЕНИЕ	НАИМЕНОВАНИЕ	КОЛ	ПРИМЕЧАНИЕ
А4		3	1.020-1/83.2-15 02	СЕТКА С-2	3	
А4		4	1.020-1/83.2-15 11-01	ИЗДЕЛИЕ ЗАКЛАДНОЕ МН-7 ДЕТАЛИ СТ. ОТД. ГОСТ 5781-82	3	
ВЧ		5	40.013.10800	Ф40 А-III L=10800	4	106.6КГ
А4		6	1.020-1/83.2-15 08-05	СТЕРЖЕНЬ ОТДЕЛЬНЫЙ СТ. ОТД. ГОСТ 5781-82	33	
ВЧ		7	6.011.650	Ф6 А-I L=650	8	0.14КГ

ТРИТОР

ОПЕРАТОР ТПП КОРТ

ЭПВЦ Киев ЗНИИЭП

ВЗАМ ИНВ № | ПОДПИСЬ И ДАТА | ИНВ №ПОДЛ

1.020-1/83.2-8 05

ЛИСТ 7

ФОРМАТ А4

ОПЕРАТОР ТПП КОРТ

ЭПВЦ КиевЗНИИЭП

ВЗАМ. ИНВ № | ПОДП. И ДАТА | ИНВ. № ПОДЛ

ЛИСТ

19838 27

ФОРМАТ А4

РИС. 1

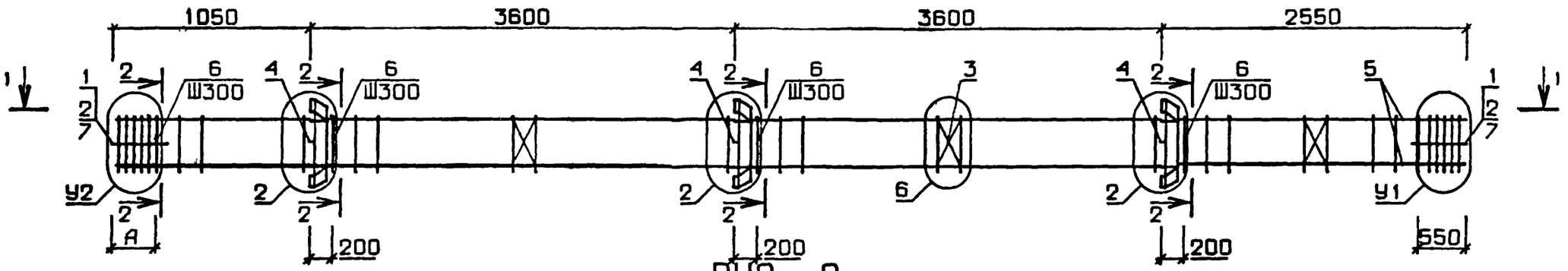

РИС. 2

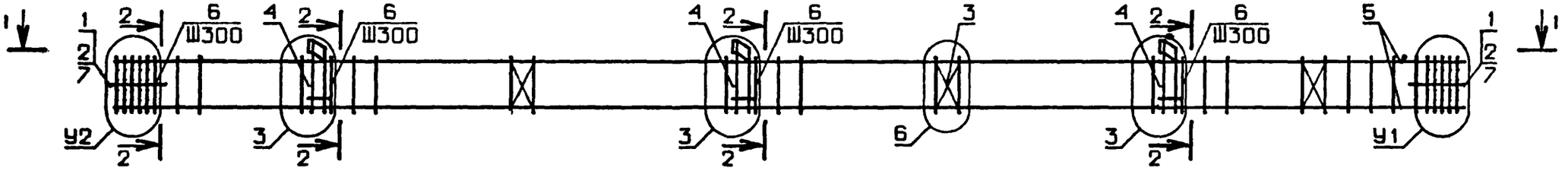

РИС. 3

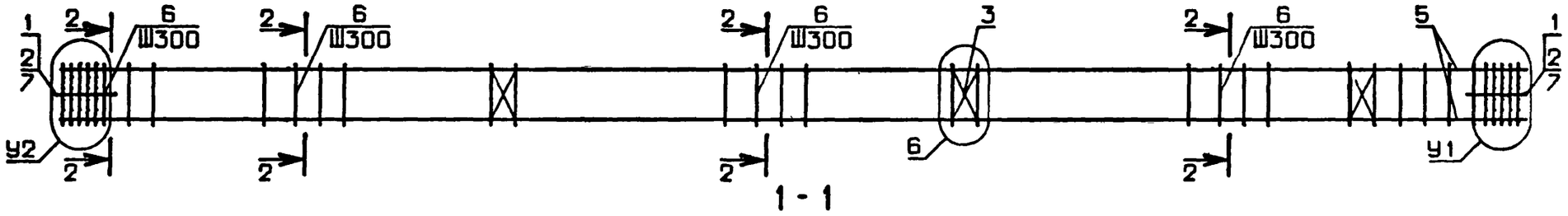

2-2

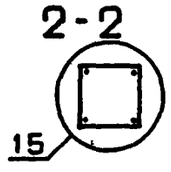

НАЧ. ОТД.	ВОЛЫНСКИЙ		
Н.КОНТР.	ПРИГОРЕВ		
ГЛ.КОНСТР.	ШАЦ		
ГИП	КОЛДАШЕВА		
РАЗРАБ.	СЛИВИНА		
ПРОВЕРИЛ	НИКОНОРОВА		
ИСПОЛНИЛ	ЛАКЕЕВА		

1.020-1/83.2-8 05 СБ

КАРКАС ПРОСТРАНСТВЕННЫЙ КП

СТАДИЯ	МАССА	МАСШТАБ
Р	СМ ТАБЛ	

ЛИСТ 1 ЛИСТОВ 2

ЦНИИЭП торгово бытовых зданий и туристских комплексов

ЭПВЦ КиевЗНИИЭП

ОПЕРАТОР ТЛП КОРТ

ЗУЕНКО

ВЗАМ. ИНВ.№

ПОДПИСЬ И ДАТА

ИНВ.№ ПОДЛ.

ФОРМАТ А3

ОБОЗНАЧЕНИЕ	МАРКА	РИС	А	У1	У2	МАССА, кг
I.020-I/83.2-8 05	КП-88	I	350	8	7	I83,72
-0I	КП-89	2	350	8	7	I66,3I
-02	КП-90	3	350	8	7	I38,59
-03	КП-9I	I	350	8	7	I93,39
-04	КП-92	2	350	8	7	I75,98
-05	КП-93	2	350	8	7	I86,74
-06	КП-94	3	350	8	7	I48,26
-07	КП-95	I	350	8	7	207,5I
-08	КП-96	2	350	8	7	209,II
-09	КП-97	3	350	8	7	I70,63
-I0	КП-98	2	350	8	7	244,60
-II	КП-99	3	350	8	7	2I6,88
-I2	КП-I00	I	650	I0	9	3I0,53
-I3	КП-I0I	2	650	I0	9	293,I2
-I4	КП-I02	I	650	I0	9	388,57
-I5	КП-I03	2	650	I0	9	367,80
-I6	КП-I04	I	650	I2	II	464,92
-I7	КП-I05	2	650	I2	II	447,5I
-I8	КП-I06	I	650	I4	I3	552,62
-I9	КП-I07	2	650	I4	I3	535,2I
-20	КП-I08	I	650	I4	I3	566,74
-2I	КП-I09	2	650	I4	I3	545,97

N УЗЛА	N ДОКУМЕНТА
2	1.020-1/83.2-8 00У Л1
3	Л1
6	Л2
7	Л3
8	Л3
9	Л3
10	Л3
11	Л3
12	Л3
13	Л3
14	Л3
15	Л2

ЗУЕНКО | ОПЕРАТОР ТПП КОРТ | ЭПВЦ КиевЗНИИЭП

ВЗАМ. ИНВ.№ | ПОДП. И ДАТА | ИНВ. № ПОДЛ

I.020-I/83.2-8 05 СБ | ЛИСТ 2

ГРИГОР | ОПЕРАТОР ТПП КОРТ | ЭПВЦ КиевЗНИИЭП

ФОРМАТ	ЗОНА	ПОЗ	ОБОЗНАЧЕНИЕ	НАИМЕНОВАНИЕ	КОЛ.	ПРИМЕЧАНИЕ
				ДОКУМЕНТАЦИЯ		
А3			1.020-1/83.2-8 06СБ	СВОРОЧНЫЙ ЧЕРТЕЖ		
А3			1.020-1/83.2-8 00У	УЗЛЫ АРМАТУРНЫЕ		
А3			1.020-1/83.2-8 00ТО	ТЕХНИЧЕСКОЕ ОПИСАНИЕ		
				ПЕРЕМЕННЫЕ ДАННЫЕ ДЛЯ ИСПОЛНЕНИЙ:		
				1.020-1/83.2-8 06		
				КП-II0		
				СБОРОЧНЫЕ ЕДИНИЦЫ		
А4	1		1.020-1/83.2-15 09	СЕТКА КОСВ. АРМ. СКА-1	2	
А4	2		1.020-1/83.2-15 10	СЕТКА КОСВ. АРМ. СКА-2	3	
А4	3		1.020-1/83.2-15 02	СЕТКА С-2	1	
А4	4		1.020-1/83.2-15 11	ИЗДЕЛИЕ ЗАКЛАДНОЕ МН-5	1	
				ДЕТАЛИ		
				СТ. ОТД. ГОСТ 5781-82		
ВЧ	5		20.013.5340	Ф20 А-III L=5340	4	13.2КГ
А4	6		1.020-1/83.2-15 08-03	СТЕРЖЕНЬ ОТДЕЛЬНЫЙ	18	
				СТ. ОТД. ГОСТ 5781-82		
ВЧ	7		6.011.650	Ф6 А-I L=650	4	0.14КГ
				1.020-1/83.2-8 06-01		
				КП-III		
				СБОРОЧНЫЕ ЕДИНИЦЫ		
А4	1		1.020-1/83.2-15 09	СЕТКА КОСВ. АРМ. СКА-1	2	
А4	2		1.020-1/83.2-15 10	СЕТКА КОСВ. АРМ. СКА-2	3	
А4	3		1.020-1/83.2-15 02	СЕТКА С-2	1	
				ДЕТАЛИ		
				СТ. ОТД. ГОСТ 5781-82		
ВЧ	5		20.013.5340	Ф20 А-III L=5340	4	13.2КГ
А4	6		1.020-1/83.2-15 08-03	СТЕРЖЕНЬ ОТДЕЛЬНЫЙ	18	
				СТ. ОТД. ГОСТ 5781-82		
ВЧ	7		6.011.650	Ф6 А-I L=650	4	0.14КГ
				1.020-1/83.2-8 06-02		
				КП-II2		
				СБОРОЧНЫЕ ЕДИНИЦЫ		
А4	1		1.020-1/83.2-15 09-01	СЕТКА КОСВ. АРМ. СКА-3	2	
А4	2		1.020-1/83.2-15 10-01	СЕТКА КОСВ. АРМ. СКА-4	3	
А4	3		1.020-1/83.2-15 02	СЕТКА С-2	1	
А4	4		1.020-1/83.2-15 12	ИЗДЕЛИЕ ЗАКЛАДНОЕ МН-6	1	
				ДЕТАЛИ		
				СТ. ОТД. ГОСТ 5781-82		
ВЧ	5		20.013.5340	Ф20 А-III L=5340	4	13.2КГ
А4	6		1.020-1/83.2-15 08-03	СТЕРЖЕНЬ ОТДЕЛЬНЫЙ	18	

ВЗАМ. ИНВ.№ | ПОДПИСЬ И ДАТА | ИНВ.№ ПОДЛ

НАЧ.ОТД.	ВОЛЫНСКИЙ	
Н.КОНТР.	ПРИГОРЕВ	
ГЛ.КОНСТР	ШАЦ	
ГИП	НИКОНОРОВА	
РАЗРАБ.	ЛАКЕЕВА	
ПРОВЕРИЛ	КОЛДАШЕВА	
ИСПОЛНИЛ	БОГДАНОВА	

1.020-1/83.2-8 06

КАРКАС ПРОСТРАНСТВЕННЫЙ
КП-II0 - КП-I38

СТАДИЯ	ЛИСТ	ЛИСТОВ
Р	1	9

ЦНИИЭП торгово-бытовых зданий и туристских комплексов

ФОРМАТ А4

ФОРМАТ	ЗОНА	ПОЗ.	ОБОЗНАЧЕНИЕ	НАИМЕНОВАНИЕ	КОЛ	ПРИМЕЧАНИЕ
				СТ. ОТД. ГОСТ 5781-82		
БЧ	7		6.011.650	Ф6 А-I L=650	4	0.14КГ
				1.020-1/83.2-8 06-03 КП-II3		
				СБОРОЧНЫЕ ЕДИНИЦЫ		
А4	1		1.020-1/83.2-15 09-01	СЕТКА КОСВ. АРМ. СКА-3	2	
А4	2		1.020-1/83.2-15 10-01	СЕТКА КОСВ. АРМ. СКА-4	3	
А4	3		1.020-1/83.2-15 02	СЕТКА С-2	1	
А4	4		1.020-1/83.2-15 11	ИЗДЕЛИЕ ЗАКЛАДНОЕ МН-5	1	
				ДЕТАЛИ		
				СТ. ОТД. ГОСТ 5781-82		
БЧ	5		20.013.5340	Ф20 А-III L=5340	4	13.2КГ
А4	6		1.020-1/83.2-15 08-03	СТЕРЖЕНЬ ОТДЕЛЬНЫЙ	18	
				СТ. ОТД. ГОСТ 5781-82		
БЧ	7		6.011.650	Ф6 А-I L=650	4	0.14КГ
				1.020-1/83.2-8 06-04 КП-II4		
				СБОРОЧНЫЕ ЕДИНИЦЫ		
А4	1		1.020-1/83.2-15 09-01	СЕТКА КОСВ. АРМ. СКА-3	2	
А4	2		1.020-1/83.2-15 10-01	СЕТКА КОСВ. АРМ. СКА-4	3	
А4	3		1.020-1/83.2-15 02	СЕТКА С-2	1	
А4	4		1.020-1/83.2-15 12-01	ИЗДЕЛИЕ ЗАКЛАДНОЕ МН-8	1	
				ДЕТАЛИ		
				СТ. ОТД. ГОСТ 5781-82		
БЧ	5		20.013.5340	Ф20 А-III L=5340	4	13.2КГ
А4	6		1.020-1/83.2-15 08-03	СТЕРЖЕНЬ ОТДЕЛЬНЫЙ	18	
				СТ. ОТД. ГОСТ 5781-82		
БЧ	7		6.011.650	Ф6 А-I L=650	4	0.14КГ
				1.020-1/83.2-8 06-05 КП-II5		
				СБОРОЧНЫЕ ЕДИНИЦЫ		
А4	1		1.020-1/83.2-15 09-01	СЕТКА КОСВ. АРМ. СКА-3	2	
А4	2		1.020-1/83.2-15 10-01	СЕТКА КОСВ. АРМ. СКА-4	3	
А4	3		1.020-1/83.2-15 02	СЕТКА С-2	1	
А4	4		1.020-1/83.2-15 11-01	ИЗДЕЛИЕ ЗАКЛАДНОЕ МН-7	1	
				ДЕТАЛИ		
				СТ. ОТД. ГОСТ 5781-82		
БЧ	5		20.013.5340	Ф20 А-III L=5340	4	13.2КГ
А4	6		1.020-1/83.2-15 08-03	СТЕРЖЕНЬ ОТДЕЛЬНЫЙ	18	
				СТ. ОТД. ГОСТ 5781-82		
БЧ	7		6.011.650	Ф6 А-I L=650	4	0.14КГ
				1.020-1/83.2-8 06-06 КП-II6		
				СБОРОЧНЫЕ ЕДИНИЦЫ		
А4	1		1.020-1/83.2-15 09-01	СЕТКА КОСВ. АРМ. СКА-3	2	
А4	2		1.020-1/83.2-15 10-01	СЕТКА КОСВ. АРМ. СКА-4	3	
А4	3		1.020-1/83.2-15 02	СЕТКА С-2	1	

ОПЕРАТОР ТПП КОРТ ГРИГОР

ЭПВЦ Киев ЗНИИЭП

ВЗАМ.ИНВ.№ ПОДПИСЬ И ДАТА ИНВ.№ПОДЛ

1.020-1/83.2-8 06

ЛИСТ 2

ФОРМАТ А4

ФОРМАТ	ЗОНА	ПОЗ.	ОБОЗНАЧЕНИЕ	НАИМЕНОВАНИЕ	КОЛ	ПРИМЕЧАНИЕ
				ДЕТАЛИ		
				СТ. ОТД. ГОСТ 5781-82		
БЧ	5		20.013.5340	Ф20 А-III L=5340	4	13.2КГ
А4	6		1.020-1/83.2-15 08-03	СТЕРЖЕНЬ ОТДЕЛЬНЫЙ	18	
				СТ. ОТД. ГОСТ 5781-82		
БЧ	7		6.011.650	Ф6 А-I L=650	4	0.14КГ
				1.020-1/83.2-8 06-07 КП-II7		
				СБОРОЧНЫЕ ЕДИНИЦЫ		
А4	1		1.020-1/83.2-15 09-01	СЕТКА КОСВ. АРМ. СКА-3	2	
А4	2		1.020-1/83.2-15 10-01	СЕТКА КОСВ. АРМ. СКА-4	3	
А4	3		1.020-1/83.2-15 02	СЕТКА С-2	1	
А4	4		1.020-1/83.2-15 14	ИЗДЕЛИЕ ЗАКЛАДНОЕ МН-10	1	
				ДЕТАЛИ		
				СТ. ОТД. ГОСТ 5781-82		
БЧ	5		20.013.5340	Ф20 А-III L=5340	4	13.2КГ
А4	6		1.020-1/83.2-15 08-03	СТЕРЖЕНЬ ОТДЕЛЬНЫЙ	18	
				СТ. ОТД. ГОСТ 5781-82		
БЧ	7		6.011.650	Ф6 А-I L=650	4	0.14КГ
				1.020-1/83.2-8 06-08 КП-II8		
				СБОРОЧНЫЕ ЕДИНИЦЫ		
А4	1		1.020-1/83.2-15 09-01	СЕТКА КОСВ. АРМ. СКА-3	2	
А4	2		1.020-1/83.2-15 10-01	СЕТКА КОСВ. АРМ. СКА-4	3	
А4	3		1.020-1/83.2-15 02	СЕТКА С-2	1	
А4	4		1.020-1/83.2-15 13	ИЗДЕЛИЕ ЗАКЛАДНОЕ МН-9	1	
				ДЕТАЛИ		
				СТ. ОТД. ГОСТ 5781-82		
БЧ	5		20.013.5340	Ф20 А-III L=5340	4	13.2КГ
А4	6		1.020-1/83.2-15 08-03	СТЕРЖЕНЬ ОТДЕЛЬНЫЙ	18	
				СТ. ОТД. ГОСТ 5781-82		
БЧ	7		6.011.650	Ф6 А-I L=650	4	0.14КГ
				1.020-1/83.2-8 06-09 КП-II9		
				СБОРОЧНЫЕ ЕДИНИЦЫ		
А4	1		1.020-1/83.2-15 09-01	СЕТКА КОСВ. АРМ. СКА-3	2	
А4	2		1.020-1/83.2-15 10-01	СЕТКА КОСВ. АРМ. СКА-4	3	
А4	3		1.020-1/83.2-15 02	СЕТКА С-2	1	
А4	4		1.020-1/83.2-15 14-01	ИЗДЕЛИЕ ЗАКЛАДНОЕ МН-12	1	
				ДЕТАЛИ		
				СТ. ОТД. ГОСТ 5781-82		
БЧ	5		20.013.5340	Ф20 А-III L=5340	4	13.2КГ
А4	6		1.020-1/83.2-15 08-03	СТЕРЖЕНЬ ОТДЕЛЬНЫЙ	18	
				СТ. ОТД. ГОСТ 5781-82		
БЧ	7		6.011.650	Ф6 А-I L=650	4	0.14КГ
				1.020-1/83.2-8 06-10 КП-I20		

ОПЕРАТОР ТПП КОРТ ГРИГОР

ЭПВЦ Киев ЗНИИЭП

ВЗАМ.ИНВ.№ ПОДПИСЬ И ДАТА ИНВ.№ПОДЛ

1.020-1/83.2-8 06

ЛИСТ 3

ФОРМАТ А4

ЭПВЦ Киев ЗНИИЭП | ОПЕРАТОР ТПП КОРТ | ГРИГОР

ФОРМАТ	ЗОНА	ПОЗ.	ОБОЗНАЧЕНИЕ	НАИМЕНОВАНИЕ	КОЛ	ПРИМЕЧАНИЕ
				СБОРОЧНЫЕ ЕДИНИЦЫ		
А4		1	1.020-1/83.2-15 09-01	СЕТКА КОСВ. АРМ. СКА-3	2	
А4		2	1.020-1/83.2-15 10-01	СЕТКА КОСВ. АРМ. СКА-4	3	
А4		3	1.020-1/83.2-15 02	СЕТКА С-2	1	
А4		4	1.020-1/83.2-15 13-01	ИЗДЕЛИЕ ЗАКЛАДНОЕ МН-11	1	
				ДЕТАЛИ		
				СТ. ОТД. ГОСТ 5781-82		
ВЧ		5	20.013.5340	Ф20 А-Ш L=5340	4	13.2КГ
А4		6	1.020-1/83.2-15 08-03	СТЕРЖЕНЬ ОТДЕЛЬНЫЙ	18	
				СТ. ОТД. ГОСТ 5781-82		
ВЧ		7	6.011.650	Ф6 А-I L=650	4	0.14КГ
				1.020-1/83.2-8 06-11		
				КП-I21		
				СБОРОЧНЫЕ ЕДИНИЦЫ		
А4		1	1.020-1/83.2-15 09-01	СЕТКА КОСВ. АРМ. СКА-3	3	
А4		2	1.020-1/83.2-15 10-01	СЕТКА КОСВ. АРМ. СКА-4	3	
А4		3	1.020-1/83.2-15 02	СЕТКА С-2	1	
А4		4	1.020-1/83.2-15 12	ИЗДЕЛИЕ ЗАКЛАДНОЕ МН-6	1	
				ДЕТАЛИ		
				СТ. ОТД. ГОСТ 5781-82		
ВЧ		5	32.013.5340	Ф32 А-Ш L=5340	4	33.7КГ
А4		6	1.020-1/83.2-15 08-04	СТЕРЖЕНЬ ОТДЕЛЬНЫЙ	17	
				СТ. ОТД. ГОСТ 5781-82		
ВЧ		7	6.011.650	Ф6 А-I L=650	4	0.14КГ
				1.020-1/83.2-8 06-12		
				КП-I22		
				СБОРОЧНЫЕ ЕДИНИЦЫ		
А4		1	1.020-1/83.2-15 09-01	СЕТКА КОСВ. АРМ. СКА-3	3	
А4		2	1.020-1/83.2-15 10-01	СЕТКА КОСВ. АРМ. СКА-4	3	
А4		3	1.020-1/83.2-15 02	СЕТКА С-2	1	
А4		4	1.020-1/83.2-15 11	ИЗДЕЛИЕ ЗАКЛАДНОЕ МН-5	1	
				ДЕТАЛИ		
				СТ. ОТД. ГОСТ 5781-82		
ВЧ		5	32.013.5340	Ф32 А-Ш L=5340	4	33.7КГ
А4		6	1.020-1/83.2-15 08-04	СТЕРЖЕНЬ ОТДЕЛЬНЫЙ	17	
				СТ. ОТД. ГОСТ 5781-82		
ВЧ		7	6.011.650	Ф6 А-I L=650	4	0.14КГ
				1.020-1/83.2-8 06-13		
				КП-I23		
				СБОРОЧНЫЕ ЕДИНИЦЫ		
А4		1	1.020-1/83.2-15 09-01	СЕТКА КОСВ. АРМ. СКА-3	3	
А4		2	1.020-1/83.2-15 10-01	СЕТКА КОСВ. АРМ. СКА-4	3	
А4		3	1.020-1/83.2-15 02	СЕТКА С-2	1	
А4		4	1.020-1/83.2-15 12-01	ИЗДЕЛИЕ ЗАКЛАДНОЕ МН-8	1	
				ДЕТАЛИ		
				СТ. ОТД. ГОСТ 5781-82		
ВЧ		5	32.013.5340	Ф32 А-Ш L=5340	4	33.7КГ
А4		6	1.020-1/83.2-15 08-04	СТЕРЖЕНЬ ОТДЕЛЬНЫЙ	17	
				СТ. ОТД. ГОСТ 5781-82		

ВЗАМ ИНВ № | ПОДПИСЬ И ДАТА | ИНВ №ПОДЛ

1.020-1/83.2-8 06 | ЛИСТ 4

ФОРМАТ А4

ФОРМАТ	ЗОНА	ПОЗ.	ОБОЗНАЧЕНИЕ	НАИМЕНОВАНИЕ	КОЛ	ПРИМЕЧАНИЕ
ВЧ		7	6.011.650	Ф6 А-I L=650	4	0.14КГ
				1.020-1/83.2-8 06-14		
				КП-I24		
				СБОРОЧНЫЕ ЕДИНИЦЫ		
А4		1	1.020-1/83.2-15 09-01	СЕТКА КОСВ. АРМ. СКА-3	3	
А4		2	1.020-1/83.2-15 10-01	СЕТКА КОСВ. АРМ. СКА-4	3	
А4		3	1.020-1/83.2-15 02	СЕТКА С-2	1	
А4		4	1.020-1/83.2-15 11-01	ИЗДЕЛИЕ ЗАКЛАДНОЕ МН-7	1	
				ДЕТАЛИ		
				СТ. ОТД. ГОСТ 5781-82		
ВЧ		5	32.013.5340	Ф32 А-Ш L=5340	4	33.7КГ
А4		6	1.020-1/83.2-15 08-04	СТЕРЖЕНЬ ОТДЕЛЬНЫЙ	17	
				СТ. ОТД. ГОСТ 5781-82		
ВЧ		7	6.011.650	Ф6 А-I L=650	4	0.14КГ
				1.020-1/83.2-8 06-15		
				КП-I25		
				СБОРОЧНЫЕ ЕДИНИЦЫ		
А4		1	1.020-1/83.2-15 09-01	СЕТКА КОСВ. АРМ. СКА-3	3	
А4		2	1.020-1/83.2-15 10-01	СЕТКА КОСВ. АРМ. СКА-4	3	
А4		3	1.020-1/83.2-15 02	СЕТКА С-2	1	
				ДЕТАЛИ		
				СТ. ОТД. ГОСТ 5781-82		
ВЧ		5	32.013.5340	Ф32 А-Ш L=5340	4	33.7КГ
А4		6	1.020-1/83.2-15 08-04	СТЕРЖЕНЬ ОТДЕЛЬНЫЙ	17	
				СТ. ОТД. ГОСТ 5781-82		
ВЧ		7	6.011.650	Ф6 А-I L=650	4	0.14КГ
				1.020-1/83.2-8 06-16		
				КП-I26		
				СБОРОЧНЫЕ ЕДИНИЦЫ		
А4		1	1.020-1/83.2-15 09-01	СЕТКА КОСВ. АРМ. СКА-3	3	
А4		2	1.020-1/83.2-15 10-01	СЕТКА КОСВ. АРМ. СКА-4	3	
А4		3	1.020-1/83.2-15 02	СЕТКА С-2	1	
А4		4	1.020-1/83.2-15 14	ИЗДЕЛИЕ ЗАКЛАДНОЕ МН-10	1	
				ДЕТАЛИ		
				СТ. ОТД. ГОСТ 5781-82		
ВЧ		5	32.013.5340	Ф32 А-Ш L=5340	4	33.7КГ
А4		6	1.020-1/83.2-15 08-04	СТЕРЖЕНЬ ОТДЕЛЬНЫЙ	17	
				СТ. ОТД. ГОСТ 5781-82		
ВЧ		7	6.011.650	Ф6 А-I L=650	4	0.14КГ
				1.020-1/83.2-8 06-17		
				КП-I27		
				СБОРОЧНЫЕ ЕДИНИЦЫ		
А4		1	1.020-1/83.2-15 09-01	СЕТКА КОСВ. АРМ. СКА-3	3	
А4		2	1.020-1/83.2-15 10-01	СЕТКА КОСВ. АРМ. СКА-4	3	
А4		3	1.020-1/83.2-15 02	СЕТКА С-2	1	
А4		4	1.020-1/83.2-15 13	ИЗДЕЛИЕ ЗАКЛАДНОЕ МН-9	1	
				ДЕТАЛИ		

ВЗАМ ИНВ № | ПОДПИСЬ И ДАТА | ИНВ №ПОДЛ

1.020-1/83.2-8 06 | ЛИСТ 5

19838 31

ФОРМАТ А4

ФОРМАТ	ЗОНА	ПОЗ	ОБОЗНАЧЕНИЕ	НАИМЕНОВАНИЕ	КОЛ	ПРИМЕЧАНИЕ
				СТ. ОТД. ГОСТ 5781-82		
БЧ	5		32.013.5340	Ф32 А-III L=5340	4	33.7КГ
А4	6		1.020-1/83.2-15 08-04	СТЕРЖЕНЬ ОТДЕЛЬНЫЙ	17	
				СТ. ОТД. ГОСТ 5781-82		
БЧ	7		6.011.650	Ф6 А-I L=650	4	0.14КГ
				1.020-1/83.2-8 06-18 / КП-I28		
				СБОРОЧНЫЕ ЕДИНИЦЫ		
А4	1		1.020-1/83.2-15 09-01	СЕТКА КОСВ. АРМ. СКА-3	3	
А4	2		1.020-1/83.2-15 10-01	СЕТКА КОСВ. АРМ. СКА-4	3	
А4	3		1.020-1/83.2-15 02	СЕТКА С-2	1	
А4	4		1.020-1/83.2-15 14-01	ИЗДЕЛИЕ ЗАКЛАДНОЕ МН-12	1	
				ДЕТАЛИ		
				СТ. ОТД. ГОСТ 5781-82		
БЧ	5		32.013.5340	Ф32 А-III L=5340	4	33.7КГ
А4	6		1.020-1/83.2-15 08-04	СТЕРЖЕНЬ ОТДЕЛЬНЫЙ	17	
				СТ. ОТД. ГОСТ 5781-82		
БЧ	7		6.011.650	Ф6 А-I L=650	4	0.14КГ
				1.020-1/83.2-8 06-19 КП-I29		
				СБОРОЧНЫЕ ЕДИНИЦЫ		
А4	1		1.020-1/83.2-15 09-01	СЕТКА КОСВ. АРМ. СКА-3	3	
А4	2		1.020-1/83.2-15 10-01	СЕТКА КОСВ. АРМ. СКА-4	3	
А4	3		1.020-1/83.2-15 02	СЕТКА С-2	1	
А4	4		1.020-1/83.2-15 13-01	ИЗДЕЛИЕ ЗАКЛАДНОЕ МН-11	1	
				ДЕТАЛИ		
				СТ. ОТД. ГОСТ 5781-82		
БЧ	5		32.013.5340	Ф32 А-III L=5340	4	33.7КГ
А4	6		1.020-1/83.2-15 08-04	СТЕРЖЕНЬ ОТДЕЛЬНЫЙ	17	
				СТ. ОТД. ГОСТ 5781-82		
БЧ	7		6.011.650	Ф6 А-I L=650	4	0.14КГ
				1.020-1/83.2-8 06-20 КП-I30		
				СБОРОЧНЫЕ ЕДИНИЦЫ		
А4	1		1.020-1/83.2-15 09-01	СЕТКА КОСВ. АРМ. СКА-3	5	
А4	2		1.020-1/83.2-15 10-01	СЕТКА КОСВ. АРМ. СКА-4	3	
А4	3		1.020-1/83.2-15 02	СЕТКА С-2	1	
А4	4		1.020-1/83.2-15 12	ИЗДЕЛИЕ ЗАКЛАДНОЕ МН-6	1	
				ДЕТАЛИ		
				СТ. ОТД. ГОСТ 5781-82		
БЧ	5		40.013.5340	Ф40 А-III L=5340	4	52.7КГ
А4	6		1.020-1/83.2-15 08-05	СТЕРЖЕНЬ ОТДЕЛЬНЫЙ	17	
				СТ. ОТД. ГОСТ 5781-82		
БЧ	7		6.011.650	Ф6 А-I L=650	4	0.14КГ
				1.020-1/83.2-8 06-21 КП-I31		
				СБОРОЧНЫЕ ЕДИНИЦЫ		

ЭПВЦ Киев ЗНИИЭП — ОПЕРАТОР ТЛП КОРТ — ГРИТОР

ВЗАМ ИНВ № — ПОДПИСЬ И ДАТА — ИНВ № ПОДЛ

1.020-1/83.2-8 06

ЛИСТ 6

ФОРМАТ	ЗОНА	ПОЗ.	ОБОЗНАЧЕНИЕ	НАИМЕНОВАНИЕ	КОЛ	ПРИМЕЧАНИЕ
А4	1		1.020-1/83.2-15 09-01	СЕТКА КОСВ. АРМ. СКА-3	5	
А4	2		1.020-1/83.2-15 10-01	СЕТКА КОСВ. АРМ. СКА-4	3	
А4	3		1.020-1/83.2-15 02	СЕТКА С-2	1	
А4	4		1.020-1/83.2-15 11	ИЗДЕЛИЕ ЗАКЛАДНОЕ МН-5	1	
				ДЕТАЛИ		
				СТ. ОТД. ГОСТ 5781-82		
БЧ	5		40.013.5340	Ф40 А-III L=5340	4	52.7КГ
А4	6		1.020-1/83.2-15 08-05	СТЕРЖЕНЬ ОТДЕЛЬНЫЙ	17	
				СТ. ОТД. ГОСТ 5781-82		
БЧ	7		6.011.650	Ф6 А-I L=650	4	0.14КГ
				1.020-1/83.2-8 06-22 КП-I32		
				СБОРОЧНЫЕ ЕДИНИЦЫ		
А4	1		1.020-1/83.2-15 09-01	СЕТКА КОСВ. АРМ. СКА-3	5	
А4	2		1.020-1/83.2-15 10-01	СЕТКА КОСВ. АРМ. СКА-4	3	
А4	3		1.020-1/83.2-15 02	СЕТКА С-2	1	
А4	4		1.020-1/83.2-15 12-01	ИЗДЕЛИЕ ЗАКЛАДНОЕ МН-8	1	
				ДЕТАЛИ		
				СТ. ОТД. ГОСТ 5781-82		
БЧ	5		40.013.5340	Ф40 А-III L=5340	4	52.7КГ
А4	6		1.020-1/83.2-15 08-05	СТЕРЖЕНЬ ОТДЕЛЬНЫЙ	17	
				СТ. ОТД. ГОСТ 5781-82		
БЧ	7		6.011.650	Ф6 А-I L=650	4	0.14КГ
				1.020-1/83.2-8 06-23 КП-I33		
				СБОРОЧНЫЕ ЕДИНИЦЫ		
А4	1		1.020-1/83.2-15 09-01	СЕТКА КОСВ. АРМ. СКА-3	5	
А4	2		1.020-1/83.2-15 10-01	СЕТКА КОСВ. АРМ. СКА-4	3	
А4	3		1.020-1/83.2-15 02	СЕТКА С-2	1	
А4	4		1.020-1/83.2-15 11-01	ИЗДЕЛИЕ ЗАКЛАДНОЕ МН-7	1	
				ДЕТАЛИ		
				СТ. ОТД. ГОСТ 5781-82		
БЧ	5		40.013.5340	Ф40 А-III L=5340	4	52.7КГ
А4	6		1.020-1/83.2-15 08-05	СТЕРЖЕНЬ ОТДЕЛЬНЫЙ	17	
				СТ. ОТД. ГОСТ 5781-82		
БЧ	7		6.011.650	Ф6 А-I L=650	4	0.14КГ
				1.020-1/83.2-8 06-24 КП-I34		
				СБОРОЧНЫЕ ЕДИНИЦЫ		
А4	1		1.020-1/83.2-15 09-01	СЕТКА КОСВ. АРМ. СКА-3	5	
А4	2		1.020-1/83.2-15 10-01	СЕТКА КОСВ. АРМ. СКА-4	3	
А4	3		1.020-1/83.2-15 02	СЕТКА С-2	1	
				ДЕТАЛИ		
				СТ. ОТД. ГОСТ 5781-82		
БЧ	5		40.013.5340	Ф40 А-III L=5340	4	52.7КГ
А4	6		1.020-1/83.2-15 08-05	СТЕРЖЕНЬ ОТДЕЛЬНЫЙ	17	
				СТ. ОТД. ГОСТ 5781-82		
БЧ	7		6.011.650	Ф6 А-I L=650	4	0.14КГ

ЭПВЦ Киев ЗНИИЭП — ОПЕРАТОР ТЛП КОРТ — ГРИТОР

ВЗАМ ИНВ № — ПОДПИСЬ И ДАТА — ИНВ № ПОДЛ

1.020-1/83.2-8 06

ЛИСТ 7

ФОРМАТ	ЗОНА	ПОЗ.	ОБОЗНАЧЕНИЕ	НАИМЕНОВАНИЕ	КОЛ	ПРИМЕЧАНИЕ
				1.020-1/83.2-8 06-25 КП-135		
				СБОРОЧНЫЕ ЕДИНИЦЫ		
А4		1	1.020-1/83.2-15 09-01	СЕТКА КОСВ. АРМ. СКА-3	5	
А4		2	1.020-1/83.2-15 10-01	СЕТКА КОСВ. АРМ. СКА-4	3	
А4		3	1.020-1/83.2-15 02	СЕТКА С-2	1	
А4		4	1.020-1/83.2-15 14	ИЗДЕЛИЕ ЗАКЛАДНОЕ МН-10	1	
				ДЕТАЛИ		
				СТ. ОТД. ГОСТ 5781-82		
БЧ		5	40.013.5340	Ф40 А-III L=5340	4	52.7КГ
А4		6	1.020-1/83.2-15 08-05	СТЕРЖЕНЬ ОТДЕЛЬНЫЙ	17	
				СТ. ОТД. ГОСТ 5781-82		
БЧ		7	6.011.650	Ф6 А-I L=650	4	0.14КГ
				1.020-1/83.2-8 06-26 КП-136		
				СБОРОЧНЫЕ ЕДИНИЦЫ		
А4		1	1.020-1/83.2-15 09-01	СЕТКА КОСВ. АРМ. СКА-3	5	
А4		2	1.020-1/83.2-15 10-01	СЕТКА КОСВ. АРМ. СКА-4	3	
А4		3	1.020-1/83.2-15 02	СЕТКА С-2	1	
А4		4	1.020-1/83.2-15 13	ИЗДЕЛИЕ ЗАКЛАДНОЕ МН-9	1	
				ДЕТАЛИ		
				СТ. ОТД. ГОСТ 5781-82		
БЧ		5	40.013.5340	Ф40 А-III L=5340	4	52.7КГ
А4		6	1.020-1/83.2-15 08-05	СТЕРЖЕНЬ ОТДЕЛЬНЫЙ	17	
				СТ. ОТД. ГОСТ 5781-82		
БЧ		7	6.011.650	Ф6 А-I L=650	4	0.14КГ
				1.020-1/83.2-8 06-27 КП-137		
				СБОРОЧНЫЕ ЕДИНИЦЫ		
А4		1	1.020-1/83.2-15 09-01	СЕТКА КОСВ. АРМ. СКА-3	5	
А4		2	1.020-1/83.2-15 10-01	СЕТКА КОСВ. АРМ. СКА-4	3	
А4		3	1.020-1/83.2-15 02	СЕТКА С-2	1	
А4		4	1.020-1/83.2-15 14-01	ИЗДЕЛИЕ ЗАКЛАДНОЕ МН-12	1	
				ДЕТАЛИ		
				СТ. ОТД. ГОСТ 5781-82		
БЧ		5	40.013.5340	Ф40 А-III L=5340	4	52.7КГ
А4		6	1.020-1/83.2-15 08-05	СТЕРЖЕНЬ ОТДЕЛЬНЫЙ	17	
				СТ. ОТД. ГОСТ 5781-82		
БЧ		7	6.011.650	Ф6 А-I L=650	4	0.14КГ
				1.020-1/83.2-8 06-28 КП-138		
				СБОРОЧНЫЕ ЕДИНИЦЫ		
А4		1	1.020-1/83.2-15 09-01	СЕТКА КОСВ. АРМ. СКА-3	5	
А4		2	1.020-1/83.2-15 10-01	СЕТКА КОСВ. АРМ. СКА-4	3	
А4		3	1.020-1/83.2-15 02	СЕТКА С-2	1	
А4		4	1.020-1/83.2-15 13-01	ИЗДЕЛИЕ ЗАКЛАДНОЕ МН-11	1	
				ДЕТАЛИ		
				СТ. ОТД. ГОСТ 5781-82		
БЧ		5	40.013.5340	Ф40 А-III L=5340	4	52.7КГ

ГРИГОР
ОПЕРАТОР ТЛП КОРТ
ЭПВЦ Киев ЗНИИЭП
ВЗАМ.ИНВ№
ПОДПИСЬ И ДАТА
ИНВ№ПОДЛ

ФОРМАТ	ЗОНА	ПОЗ.	ОБОЗНАЧЕНИЕ	НАИМЕНОВАНИЕ	КОЛ	ПРИМЕЧАНИЕ
А4		6	1.020-1/83.2-15 08-05	СТЕРЖЕНЬ ОТДЕЛЬНЫЙ	17	
				СТ. ОТД. ГОСТ 5781-82		
БЧ		7	6.011.650	Ф6 А-I L=650	4	0.14КГ

ГРИГОР
ОПЕРАТОР ТЛП КОРТ
ЭПВЦ Киев ЗНИИЭП
ВЗАМ.ИНВ№
ПОДПИСЬ И ДАТА
ИНВ№ПОДЛ

ОБОЗНАЧЕНИЕ	МАРКА	РИС	А	У2	У3	У4	МАССА,кг
I.020-I/83.2-8 06	КП-II0	2	350	7	-	3	77,7I
-0I	КП-III	3	350	7	-	-	68,47
-02	КП-II2	I	350	7	2	-	88,35
-03	КП-II3	2	350	7	-	3	82,55
-04	КП-II4	I	350	7	2	-	93,06
-05	КП-II5	2	350	7	-	3	86,I4
-06	КП-II6	3	350	7	-	-	73,3I
-07	КП-II7	I	350	7	4	-	I0I,62
-08	КП-II8	2	350	7	-	5	93,90
-09	КП-II9	I	350	7	4	-	I08,I7
-I0	КП-I20	2	350	7	-	5	98,68
-II	КП-I2I	I	650	9	2	-	I77,93
-I2	КП-I22	2	650	9	-	3	I72,I3
-I3	КП-I23	I	650	9	2	-	I82,64
-I4	КП-I24	2	650	9	-	3	I75,72
-I5	КП-I25	3	650	9	-	-	I62,89
-I6	КП-I26	I	650	9	4	-	I9I,20
-I7	КП-I27	2	650	9	-	5	I83,48
-I8	КП-I28	I	650	9	4	-	I97,76
-I9	КП-I29	2	650	9	-	5	I88,26
-20	КП-I30	I	650	I3	2	-	266,34
-2I	КП-I3I	2	650	I3	-	3	260,53
-22	КП-I32	I	650	I3	2	-	27I,04
-23	КП-I33	2	650	I3	-	3	264,I2
-24	КП-I34	3	650	I3	-	-	25I,29
-25	КП-I35	I	650	I3	4	-	279,60
-26	КП-I36	2	650	I3	-	5	27I,88
-27	КП-I37	I	650	I3	4	-	286,I6
-28	КП-I38	2	650	I3	-	5	276,66

РИС. 1

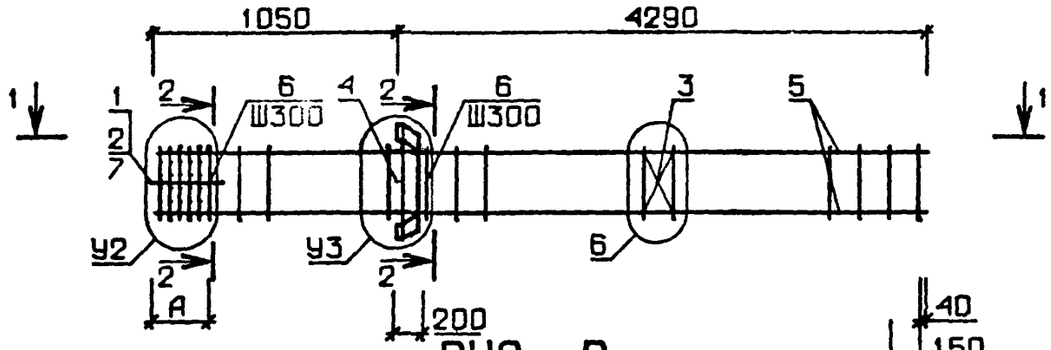

РИС. 2

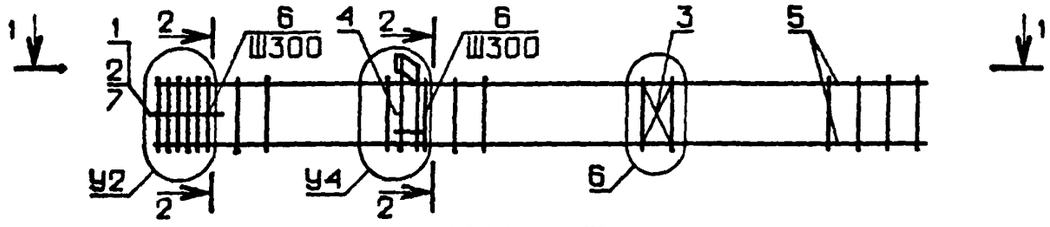

РИС. 3

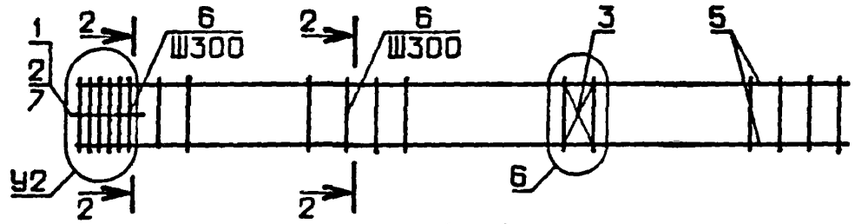

1-1

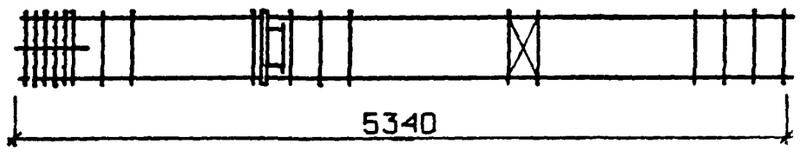

N УЗЛА	N ДОКУМЕНТА
2	1.020-1/83.2-8 ООУ Л1
3	Л1
4	Л2
5	Л2
6	Л2
7	Л3
9	Л3
13	Л3
15	Л2

2-2

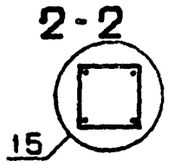

НАЧ. ОТД.	ВОЛЫНСКИЙ	
Н.КОНТР	ПРИГОРЕВ	
ГЛ.КОНСТР	ШАЦ	
ГИП	КОЛДАШЕВА	
РАЗРАБ.	СЛИВИНА	
ПРОВЕРИЛ	НИКОНОРОВА	
ИСПОЛНИЛ	ЛАКЕЕВА	

1.020-1/83.2-8 06 СБ

КАРКАС ПРОСТРАНСТВЕННЫЙ КП

СТАДИЯ	МАССА	МАСШТАБ
Р	СМ ТАБЛ	

ЛИСТ | ЛИСТОВ 1

ЦНИИЭП торгово-бытовых зданий и туристских комплексов

ЭПВЦ КиевЗНИИЭП | ОПЕРАТОР ТЛП КОРТ | ЗУЕНКО

ВЗАМ. ИНВ.№ | ПОДПИСЬ И ДАТА | В.№ПОДЛ.

ФОРМАТ	ЗОНА	ПОЗ	ОБОЗНАЧЕНИЕ	НАИМЕНОВАНИЕ	КОЛ.	ПРИМЕЧАНИЕ
				ДОКУМЕНТАЦИЯ		
А3			1.020-1/83.2-8 07СБ	СБОРОЧНЫЙ ЧЕРТЕЖ		
А3			1.020-1/83.2-8 00У	УЗЛЫ АРМАТУРНЫЕ		
А3			1.020-1/83.2-8 00ТО	ТЕХНИЧЕСКОЕ ОПИСАНИЕ		
				ПЕРЕМЕННЫЕ ДАННЫЕ ДЛЯ ИСПОЛНЕНИЙ:		
				1.020-1/83.2-8 07 КП-I39 СБОРОЧНЫЕ ЕДИНИЦЫ		
А4	1		1.020-1/83.2-15 09-01	СЕТКА КОСВ. АРМ. СКА-3	5	
А4	2		1.020-1/83.2-15 10-01	СЕТКА КОСВ. АРМ. СКА-4	3	
А4	3		1.020-1/83.2-15 02	СЕТКА С-2	1	
А4	4		1.020-1/83.2-15 12	ИЗДЕЛИЕ ЗАКЛАДНОЕ МН-6 ДЕТАЛИ	1	
				СТ. ОТД. ГОСТ 5781-82		
ВЧ	5		40.013.5340	Ф40 А-III L=5340	4	52.7КГ
ВЧ	6		20.013.4890	Ф20 А-III L=4890	4	12.1КГ
А4	7		1.020-1/83.2-15 08-05	СТЕРЖЕНЬ ОТДЕЛЬНЫЙ	17	
				СТ. ОТД. ГОСТ 5781-82		
ВЧ	8		6.011.650	Ф6 А-I L=650	4	0.14КГ
				1.020-1/83.2-8 07-01 КП-I40 СБОРОЧНЫЕ ЕДИНИЦЫ		
А4	1		1.020-1/83.2-15 09-01	СЕТКА КОСВ. АРМ. СКА-3	5	
А4	2		1.020-1/83.2-15 10-01	СЕТКА КОСВ. АРМ. СКА-4	3	
А4	3		1.020-1/83.2-15 02	СЕТКА С-2	1	
А4	4		1.020-1/83.2-15 11	ИЗДЕЛИЕ ЗАКЛАДНОЕ МН-5 ДЕТАЛИ	1	
				СТ. ОТД. ГОСТ 5781-82		
ВЧ	5		40.013.5340	Ф40 А-III L=5340	4	52.7КГ
ВЧ	6		20.013.4890	Ф20 А-III L=4890	4	12.1КГ
А4	7		1.020-1/83.2-15 08-05	СТЕРЖЕНЬ ОТДЕЛЬНЫЙ	17	
				СТ. ОТД. ГОСТ 5781-82		
ВЧ	8		6.011.650	Ф6 А-I L=650	4	0.14КГ
				1.020-1/83.2-8 07-02 КП-I4I СБОРОЧНЫЕ ЕДИНИЦЫ		
А4	1		1.020-1/83.2-15 09-01	СЕТКА КОСВ. АРМ. СКА-3	5	
А4	2		1.020-1/83.2-15 10-01	СЕТКА КОСВ. АРМ. СКА-4	3	
А4	3		1.020-1/83.2-15 02	СЕТКА С-2	1	
А4	4		1.020-1/83.2-15 12-01	ИЗДЕЛИЕ ЗАКЛАДНОЕ МН-8 ДЕТАЛИ	1	

ГРИГОР — ОПЕРАТОР ТЛП КОРТ — ЭПВЦ КиевЗНИИЭП — ВЗАМ.ИНВ.№ — ПОДПИСЬ И ДАТА — ИНВ.№ ПОДЛ.

НАЧ.ОТД	ВОЛЫНСКИЙ	
Н.КОНТР	ПРИГОРЕВ	
ГЛ.КОНСТР	ШАЦ	
ГИП	НИКОНОРОВА	
РАЗРАБ.	ЛАКЕЕВА	
ПРОВЕРИЛ	КОЛДАШЕВА	
ИСПОЛНИЛ	БОГДАНОВА	

1.020-1/83.2-8 07

КАРКАС ПРОСТРАНСТВЕННЫЙ КП-I39 - КП-I57

СТАДИЯ	ЛИСТ	ЛИСТОВ
Р	1	6

ЦНИИЭП торгово-бытовых зданий и туристских комплексов

ФОРМАТ А4

ФОРМАТ	ЗОНА	ПОЗ	ОБОЗНАЧЕНИЕ	НАИМЕНОВАНИЕ	КОЛ.	ПРИМЕЧАНИЕ
				СТ. ОТД. ГОСТ 5781-82		
ВЧ	5		40.013.5340	Ф40 А-III L=5340	4	52.7КГ
ВЧ	6		20.013.4890	Ф20 А-III L=4890	4	12.1КГ
А4	7		1.020-1/83.2-15 08-05	СТЕРЖЕНЬ ОТДЕЛЬНЫЙ	17	
				СТ. ОТД. ГОСТ 5781-82		
ВЧ	8		6.011.650	Ф6 А-I L=650	4	0.14КГ
				1.020-1/83.2-8 07-03 КП-I42 СБОРОЧНЫЕ ЕДИНИЦЫ		
А4	1		1.020-1/83.2-15 09-01	СЕТКА КОСВ. АРМ. СКА-3	5	
А4	2		1.020-1/83.2-15 10-01	СЕТКА КОСВ. АРМ. СКА-4	3	
А4	3		1.020-1/83.2-15 02	СЕТКА С-2	1	
А4	4		1.020-1/83.2-15 11-01	ИЗДЕЛИЕ ЗАКЛАДНОЕ МН-7 ДЕТАЛИ	1	
				СТ. ОТД. ГОСТ 5781-82		
ВЧ	5		40.013.5340	Ф40 А-III L=5340	4	52.7КГ
ВЧ	6		20.013.4890	Ф20 А-III L=4890	4	12.1КГ
А4	7		1.020-1/83.2-15 08-05	СТЕРЖЕНЬ ОТДЕЛЬНЫЙ	17	
				СТ. ОТД. ГОСТ 5781-82		
ВЧ	8		6.011.650	Ф6 А-I L=650	4	0.14КГ
				1.020-1/83.2-8 07-04 КП-I43 СБОРОЧНЫЕ ЕДИНИЦЫ		
А4	1		1.020-1/83.2-15 09-01	СЕТКА КОСВ. АРМ. СКА-3	5	
А4	2		1.020-1/83.2-15 10-01	СЕТКА КОСВ. АРМ. СКА-4	3	
А4	3		1.020-1/83.2-15 02	СЕТКА С-2	1	
А4	4		1.020-1/83.2-15 12-01	ИЗДЕЛИЕ ЗАКЛАДНОЕ МН-8 ДЕТАЛИ	1	
				СТ. ОТД. ГОСТ 5781-82		
ВЧ	5		40.013.5340	Ф40 А-III L=5340	4	52.7КГ
ВЧ	6		32.013.4890	Ф32 А-III L=4890	4	30.9КГ
А4	7		1.020-1/83.2-15 08-05	СТЕРЖЕНЬ ОТДЕЛЬНЫЙ	17	
				СТ. ОТД. ГОСТ 5781-82		
ВЧ	8		6.011.650	Ф6 А-I L=650	4	0.14КГ
				1.020-1/83.2-8 07-05 КП-I44 СБОРОЧНЫЕ ЕДИНИЦЫ		
А4	1		1.020-1/83.2-15 09-01	СЕТКА КОСВ. АРМ. СКА-3	5	
А4	2		1.020-1/83.2-15 10-01	СЕТКА КОСВ. АРМ. СКА-4	3	
А4	3		1.020-1/83.2-15 02	СЕТКА С-2	1	
А4	4		1.020-1/83.2-15 11-01	ИЗДЕЛИЕ ЗАКЛАДНОЕ МН-7 ДЕТАЛИ	1	
				СТ. ОТД. ГОСТ 5781-82		
ВЧ	5		40.013.5340	Ф40 А-III L=5340	4	52.7КГ
ВЧ	6		32.013.4890	Ф32 А-III L=4890	4	30.9КГ
А4	7		1.020-1/83.2-15 08-05	СТЕРЖЕНЬ ОТДЕЛЬНЫЙ	17	
				СТ. ОТД. ГОСТ 5781-82		
ВЧ	8		6.011.650	Ф6 А-I L=650	4	0.14КГ

ГРИГОР — ОПЕРАТОР ТЛП КОРТ — ЭПВЦ КиевЗНИИЭП — ВЗАМ.ИНВ.№ — ПОДПИСЬ И ДАТА — ИНВ.№ ПОДЛ.

1.020-1/83.2-8 07

ЛИСТ 2

ФОРМАТ А4

ФОРМАТ	ЗОНА	ПОЗ	ОБОЗНАЧЕНИЕ	НАИМЕНОВАНИЕ	КОЛ	ПРИМЕЧАНИЕ
				1.020-1/83.2-8 07-06 КП-I45		
				СБОРОЧНЫЕ ЕДИНИЦЫ		
А4		1	1.020-1/83.2-15 09-01	СЕТКА КОСВ. АРМ. СКА-3	5	
А4		2	1.020-1/83.2-15 10-01	СЕТКА КОСВ. АРМ. СКА-4	3	
А4		3	1.020-1/83.2-15 02	СЕТКА С-2	1	
А4		4	1.020-1/83.2-15 12	ИЗДЕЛИЕ ЗАКЛАДНОЕ МН-6	1	
				ДЕТАЛИ		
				СТ. ОТД. ГОСТ 5781-82		
БЧ		5	40.013.5340	Ф40 А-III L=5340	4	52.7КГ
БЧ		6	40.013.4890	Ф40 А-III L=4890	4	48.2КГ
А4		7	1.020-1/83.2-15 08-05	СТЕРЖЕНЬ ОТДЕЛЬНЫЙ	17	
				СТ. ОТД. ГОСТ 5781-82		
БЧ		8	6.011.650	Ф6 А-I L=650	4	0.14КГ
				1.020-1/83.2-8 07-07 КП-I46		
				СБОРОЧНЫЕ ЕДИНИЦЫ		
А4		1	1.020-1/83.2-15 09-01	СЕТКА КОСВ. АРМ. СКА-3	5	
А4		2	1.020-1/83.2-15 10-01	СЕТКА КОСВ. АРМ. СКА-4	3	
А4		3	1.020-1/83.2-15 02	СЕТКА С-2	1	
А4		4	1.020-1/83.2-15 11	ИЗДЕЛИЕ ЗАКЛАДНОЕ МН-5	1	
				ДЕТАЛИ		
				СТ. ОТД. ГОСТ 5781-82		
БЧ		5	40.013.5340	Ф40 А-III L=5340	4	52.7КГ
БЧ		6	40.013.4890	Ф40 А-III L=4890	4	48.2КГ
А4		7	1.020-1/83.2-15 08-05	СТЕРЖЕНЬ ОТДЕЛЬНЫЙ	17	
				СТ. ОТД. ГОСТ 5781-82		
БЧ		8	6.011.650	Ф6 А-I L=650	4	0.14КГ
				1.020-1/83.2-8 07-08 КП-I47		
				СБОРОЧНЫЕ ЕДИНИЦЫ		
А4		1	1.020-1/83.2-15 09-01	СЕТКА КОСВ. АРМ. СКА-3	5	
А4		2	1.020-1/83.2-15 10-01	СЕТКА КОСВ. АРМ. СКА-4	3	
А4		3	1.020-1/83.2-15 02	СЕТКА С-2	1	
А4		4	1.020-1/83.2-15 12-01	ИЗДЕЛИЕ ЗАКЛАДНОЕ МН-8	1	
				ДЕТАЛИ		
				СТ. ОТД. ГОСТ 5781-82		
БЧ		5	40.013.5340	Ф40 А-III L=5340	4	52.7КГ
БЧ		6	40.013.4890	Ф40 А-III L=4890	4	48.2КГ
А4		7	1.020-1/83.2-15 08-05	СТЕРЖЕНЬ ОТДЕЛЬНЫЙ	17	
				СТ. ОТД. ГОСТ 5781-82		
БЧ		8	6.011.650	Ф6 А-I L=650	4	0.14КГ
				1.020-1/83.2-8 07-09 КП-I48		
				СБОРОЧНЫЕ ЕДИНИЦЫ		
А4		1	1.020-1/83.2-15 09-01	СЕТКА КОСВ. АРМ. СКА-3	5	
А4		2	1.020-1/83.2-15 10-01	СЕТКА КОСВ. АРМ. СКА-4	3	
А4		3	1.020-1/83.2-15 02	СЕТКА С-2	1	
А4		4	1.020-1/83.2-15 11-01	ИЗДЕЛИЕ ЗАКЛАДНОЕ МН-7	1	

ФОРМАТ	ЗОНА	ПОЗ	ОБОЗНАЧЕНИЕ	НАИМЕНОВАНИЕ	КОЛ	ПРИМЕЧАНИЕ
				ДЕТАЛИ		
				СТ. ОТД. ГОСТ 5781-82		
БЧ		5	40.013.5340	Ф40 А-III L=5340	4	52.7КГ
БЧ		6	40.013.4890	Ф40 А-III L=4890	4	48.2КГ
А4		7	1.020-1/83.2-15 08-05	СТЕРЖЕНЬ ОТДЕЛЬНЫЙ	17	
				СТ. ОТД. ГОСТ 5781-82		
БЧ		8	6.011.650	Ф6 А-I L=650	4	0.14КГ
				1.020-1/83.2-8 07-10 КП-I49		
				СБОРОЧНЫЕ ЕДИНИЦЫ		
А4		1	1.020-1/83.2-15 09-01	СЕТКА КОСВ. АРМ. СКА-3	5	
А4		2	1.020-1/83.2-15 10-01	СЕТКА КОСВ. АРМ. СКА-4	3	
А4		3	1.020-1/83.2-15 02	СЕТКА С-2	1	
				ДЕТАЛИ		
				СТ. ОТД. ГОСТ 5781-82		
БЧ		5	40.013.5340	Ф40 А-III L=5340	4	52.7КГ
БЧ		6	40.013.4890	Ф40 А-III L=4890	4	48.2КГ
А4		7	1.020-1/83.2-15 08-05	СТЕРЖЕНЬ ОТДЕЛЬНЫЙ	17	
				СТ. ОТД. ГОСТ 5781-82		
БЧ		8	6.011.650	Ф6 А-I L=650	4	0.14КГ
				1.020-1/83.2-8 07-11 КП-I50		
				СБОРОЧНЫЕ ЕДИНИЦЫ		
А4		1	1.020-1/83.2-15 09-01	СЕТКА КОСВ. АРМ. СКА-3	5	
А4		2	1.020-1/83.2-15 10-01	СЕТКА КОСВ. АРМ. СКА-4	3	
А4		3	1.020-1/83.2-15 02	СЕТКА С-2	1	
А4		4	1.020-1/83.2-15 14	ИЗДЕЛИЕ ЗАКЛАДНОЕ МН-10	1	
				ДЕТАЛИ		
				СТ. ОТД. ГОСТ 5781-82		
БЧ		5	40.013.5340	Ф40 А-III L=5340	4	52.7КГ
БЧ		6	20.013.4890	Ф20 А-III L=4890	4	12.1КГ
А4		7	1.020-1/83.2-15 08-05	СТЕРЖЕНЬ ОТДЕЛЬНЫЙ	17	
				СТ. ОТД. ГОСТ 5781-82		
БЧ		8	6.011.650	Ф6 А-I L=650	4	0.14КГ
				1.020-1/83.2-8 07-12 КП-I51		
				СБОРОЧНЫЕ ЕДИНИЦЫ		
А4		1	1.020-1/83.2-15 09-01	СЕТКА КОСВ. АРМ. СКА-3	5	
А4		2	1.020-1/83.2-15 10-01	СЕТКА КОСВ. АРМ. СКА-4	3	
А4		3	1.020-1/83.2-15 02	СЕТКА С-2	1	
А4		4	1.020-1/83.2-15 13	ИЗДЕЛИЕ ЗАКЛАДНОЕ МН-9	1	
				ДЕТАЛИ		
				СТ. ОТД. ГОСТ 5781-82		
БЧ		5	40.013.5340	Ф40 А-III L=5340	4	52.7КГ
БЧ		6	20.013.4890	Ф20 А-III L=4890	4	12.1КГ
А4		7	1.020-1/83.2-15 08-05	СТЕРЖЕНЬ ОТДЕЛЬНЫЙ	17	
				СТ. ОТД. ГОСТ 5781-82		
БЧ		8	6.011.650	Ф6 А-I L=650	4	0.14КГ

ФОРМАТ	ЗОНА	ПОЗ	ОБОЗНАЧЕНИЕ	НАИМЕНОВАНИЕ	КОЛ	ПРИМЕЧАНИЕ
				1.020-1/83.2-8 07-13 КП-152 СБОРОЧНЫЕ ЕДИНИЦЫ		
А4		1	1.020-1/83.2-15 09-01	СЕТКА КОСВ. АРМ. СКА-3	5	
А4		2	1.020-1/83.2-15 10-01	СЕТКА КОСВ. АРМ. СКА-4	3	
А4		3	1.020-1/83.2-15 02	СЕТКА С-2	1	
А4		4	1.020-1/83.2-15 14-01	ИЗДЕЛИЕ ЗАКЛАДНОЕ МН-12	1	
				ДЕТАЛИ СТ. ОТД. ГОСТ 5781-82		
БЧ		5	40.013.5340	Ф40 А-III L=5340	4	52.7КГ
БЧ		6	20.013.4890	Ф20 А-III L=4890	4	12.1КГ
А4		7	1.020-1/83.2-15 08-05	СТЕРЖЕНЬ ОТДЕЛЬНЫЙ СТ. ОТД. ГОСТ 5781-82	17	
БЧ		8	6.011.650	Ф6 А-I L=650	4	0.14КГ
				1.020-1/83.2-8 07-14 КП-153 СБОРОЧНЫЕ ЕДИНИЦЫ		
А4		1	1.020-1/83.2-15 09-01	СЕТКА КОСВ. АРМ. СКА-3	5	
А4		2	1.020-1/83.2-15 10-01	СЕТКА КОСВ. АРМ. СКА-4	3	
А4		3	1.020-1/83.2-15 02	СЕТКА С-2	1	
А4		4	1.020-1/83.2-15 13-01	ИЗДЕЛИЕ ЗАКЛАДНОЕ МН-11	1	
				ДЕТАЛИ СТ. ОТД. ГОСТ 5781-82		
БЧ		5	40.013.5340	Ф40 А-III L=5340	4	52.7КГ
БЧ		6	20.013.4890	Ф20 А-III L=4890	4	12.1КГ
А4		7	1.020-1/83.2-15 08-05	СТЕРЖЕНЬ ОТДЕЛЬНЫЙ СТ. ОТД. ГОСТ 5781-82	17	
БЧ		8	6.011.650	Ф6 А-I L=650	4	0.14КГ
				1.020-1/83.2-8 07-15 КП-154 СБОРОЧНЫЕ ЕДИНИЦЫ		
А4		1	1.020-1/83.2-15 09-01	СЕТКА КОСВ. АРМ. СКА-3	5	
А4		2	1.020-1/83.2-15 10-01	СЕТКА КОСВ. АРМ. СКА-4	3	
А4		3	1.020-1/83.2-15 02	СЕТКА С-2	1	
А4		4	1.020-1/83.2-15 14	ИЗДЕЛИЕ ЗАКЛАДНОЕ МН-10	1	
				ДЕТАЛИ СТ. ОТД. ГОСТ 5781-82		
БЧ		5	40.013.5340	Ф40 А-III L=5340	4	52.7КГ
БЧ		6	40.013.4890	Ф40 А-III L=4890	4	48.2КГ
А4		7	1.020-1/83.2-15 08-05	СТЕРЖЕНЬ ОТДЕЛЬНЫЙ СТ. ОТД. ГОСТ 5781-82	17	
БЧ		8	6.011.650	Ф6 А-I L=650	4	0.14КГ
				1.020-1/83.2-8 07-16 КП-155 СБОРОЧНЫЕ ЕДИНИЦЫ		
А4		1	1.020-1/83.2-15 09-01	СЕТКА КОСВ. АРМ. СКА-3	5	
А4		2	1.020-1/83.2-15 10-01	СЕТКА КОСВ. АРМ. СКА-4	3	
А4		3	1.020-1/83.2-15 02	СЕТКА С-2	1	
А4		4	1.020-1/83.2-15 13	ИЗДЕЛИЕ ЗАКЛАДНОЕ МН-9	1	

ГРИГОР ОПЕРАТОР ТЛП КОРТ ЭПВЦ Киев ЗНИИЭП ВЗАМ.ИНВ.№ ПОДПИСЬ И ДАТА ИНВ.№ПОДЛ.

ФОРМАТ	ЗОНА	ПОЗ	ОБОЗНАЧЕНИЕ	НАИМЕНОВАНИЕ	КОЛ	ПРИМЕЧАНИЕ
				ДЕТАЛИ СТ. ОТД. ГОСТ 5781-82		
БЧ		5	40.013.5340	Ф40 А-III L=5340	4	52.7КГ
БЧ		6	40.013.4890	Ф40 А-III L=4890	4	48.2КГ
А4		7	1.020-1/83.2-15 08-05	СТЕРЖЕНЬ ОТДЕЛЬНЫЙ СТ. ОТД. ГОСТ 5781-82	17	
БЧ		8	6.011.650	Ф6 А-I L=650	4	0.14КГ
				1.020-1/83.2-8 07-17 КП-156 СБОРОЧНЫЕ ЕДИНИЦЫ		
А4		1	1.020-1/83.2-15 09-01	СЕТКА КОСВ. АРМ. СКА-3	5	
А4		2	1.020-1/83.2-15 10-01	СЕТКА КОСВ. АРМ. СКА-4	3	
А4		3	1.020-1/83.2-15 02	СЕТКА С-2	1	
А4		4	1.020-1/83.2-15 14-01	ИЗДЕЛИЕ ЗАКЛАДНОЕ МН-12	1	
				ДЕТАЛИ СТ. ОТД. ГОСТ 5781-82		
БЧ		5	40.013.5340	Ф40 А-III L=5340	4	52.7КГ
БЧ		6	40.013.4890	Ф40 А-III L=4890	4	48.2КГ
А4		7	1.020-1/83.2-15 08-05	СТЕРЖЕНЬ ОТДЕЛЬНЫЙ СТ. ОТД. ГОСТ 5781-82	17	
БЧ		8	6.011.650	Ф6 А-I L=650	4	0.14КГ
				1.020-1/83.2-8 07-18 КП-157 СБОРОЧНЫЕ ЕДИНИЦЫ		
А4		1	1.020-1/83.2-15 09-01	СЕТКА КОСВ. АРМ. СКА-3	5	
А4		2	1.020-1/83.2-15 10-01	СЕТКА КОСВ. АРМ. СКА-4	3	
А4		3	1.020-1/83.2-15 02	СЕТКА С-2	1	
А4		4	1.020-1/83.2-15 13-01	ИЗДЕЛИЕ ЗАКЛАДНОЕ МН-11	1	
				ДЕТАЛИ СТ. ОТД. ГОСТ 5781-82		
БЧ		5	40.013.5340	Ф40 А-III L=5340	4	52.7КГ
БЧ		6	40.013.4890	Ф40 А-III L=4890	4	48.2КГ
А4		7	1.020-1/83.2-15 08-05	СТЕРЖЕНЬ ОТДЕЛЬНЫЙ СТ. ОТД. ГОСТ 5781-82	17	
БЧ		8	6.011.650	Ф6 А-I L=650	4	0.14КГ

ГРИГОР ОПЕРАТОР ТЛП КОРТ ЭПВЦ Киев ЗНИИЭП ВЗАМ.ИНВ.№ ПОДПИСЬ И ДАТА ИНВ.№ПОДЛ.

ОБОЗНАЧЕНИЕ	МАРКА	РИС	У3	У4	МАССА,кг
I.020-I/83.2-8 07	КП-I39	I	2	-	3I4,57
-0I	КП-I40	2	-	3	308,77
-02	КП-I4I	I	2	-	3I9,28
-03	КП-I42	2	-	3	3I2,36
-04	КП-I43	I	2	-	394,53
-05	КП-I44	2	-	3	387,6I
-06	КП-I45	I	2	-	459,29
-07	КП-I46	2	-	3	453,48
-08	КП-I47	I	2	-	464,00
-09	КП-I48	2	-	3	457,07
-I0	КП-I49	3	-	-	444,24
-II	КП-I50	I	4	-	327,84
-I2	КП-I5I	2	-	5	320,I2
-I3	КП-I52	I	4	-	334,40
-I4	КП-I53	2	-	5	324,90
-I5	КП-I54	I	4	-	472,56
-I6	КП-I55	2	-	5	464,84
-I7	КП-I56	I	4	-	479,II
-I8	КП-I57	2	-	5	469,62

РИС. 1

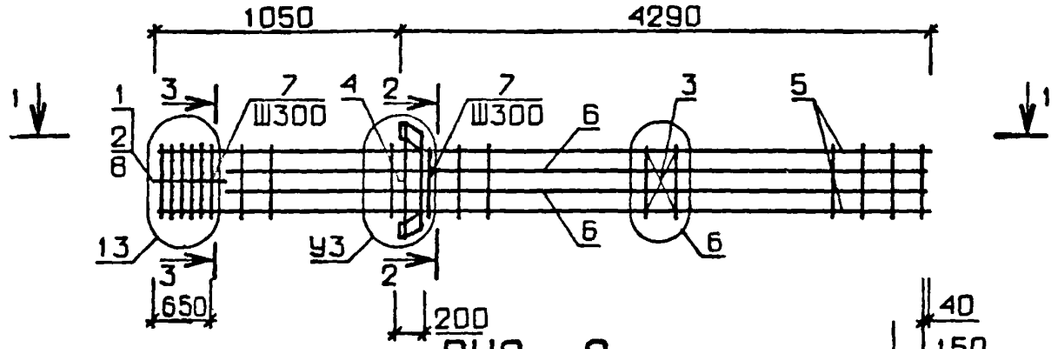

РИС. 2

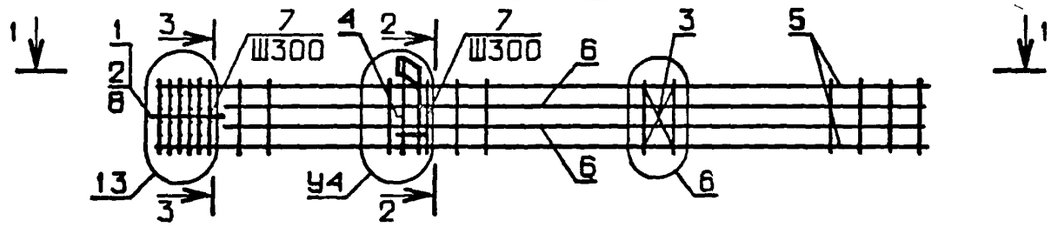

РИС. 3

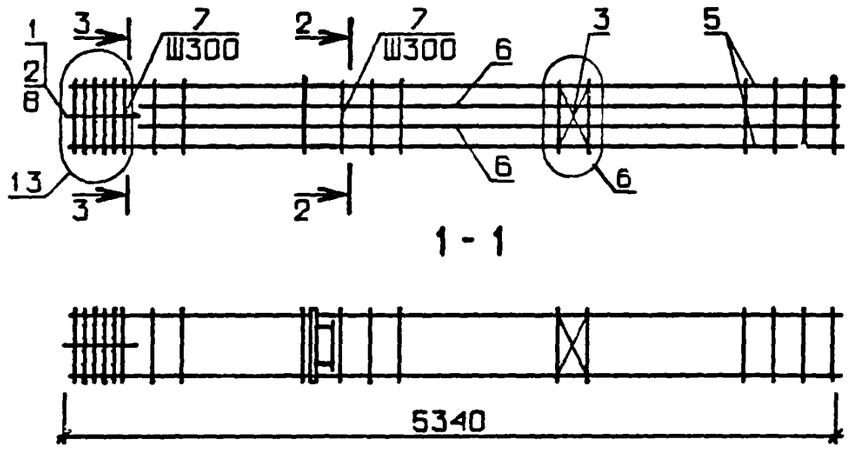

N УЗЛА	N ДОКУМЕНТА
2	1.020-1/83.2-8 ООУ П1
3	П1
4	П2
5	П2
6	П2
13	П3
15	П2
17	П2

2-2

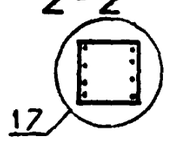

3-3

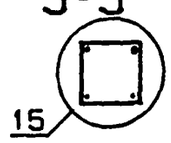

НАЧ. ОТД.	ВОЛЫНСКИЙ	
Н.КОНТР	ПРИГОРЕВ	
ГЛ.КОНСТР	ШАЦ	
ГИП	КОЛДАШЕВА	
РАЗРАБ.	СЛИВИНА	
ПРОВЕРИЛ	НИКОНОРОВА	
ИСПОЛНИЛ	ЛАКЕЕВА	

1.020-1/83.2-8 07 СБ

КАРКАС ПРОСТРАНСТВЕННЫЙ КП

СТАДИЯ	МАССА	МАСШТАБ
Р	СМ ТАБЛ	

ЛИСТ | ЛИСТОВ I

ЦНИИЭП торгово-бытовых зданий и туристских комплексов

ЭПВЦ КиевЗНИИЭП | ОПЕРАТОР ТПП КОРТ | ЗУЕНКО

ВЗАМ. ИНВ.№ | ПОДПИСЬ И ДАТА | ИНВ.№ПОДЛ.

19838 38

ФОРМАТ А3

ФОРМАТ	ЗОНА	ПОЗ	ОБОЗНАЧЕНИЕ	НАИМЕНОВАНИЕ	КОЛ.	ПРИМЕЧАНИЕ
				ДОКУМЕНТАЦИЯ		
А3			1.020-1/83.2-8 08СБ	СБОРОЧНЫЙ ЧЕРТЕЖ		
А3			1.020-1/83.2-8 00У	УЗЛЫ АРМАТУРНЫЕ		
А3			1.020-1/83.2-8 00ТО	ТЕХНИЧЕСКОЕ ОПИСАНИЕ		
				ПЕРЕМЕННЫЕ ДАННЫЕ ДЛЯ ИСПОЛНЕНИЙ:		
				1.020-1/83.2-8 08		
				КП-I58		
				СБОРОЧНЫЕ ЕДИНИЦЫ		
А4	1		1.020-1/83.2-15 09	СЕТКА КОСВ. АРМ. СКА-1	2	
А4	2		1.020-1/83.2-15 10	СЕТКА КОСВ. АРМ. СКА-2	3	
А4	3		1.020-1/83.2-15 02	СЕТКА С-2	3	
А4	4		1.020-1/83.2-15 12	ИЗДЕЛИЕ ЗАКЛАДНОЕ МН-6	3	
				ДЕТАЛИ		
				СТ. ОТД. ГОСТ 5781-82		
ВЧ	5		20.013.12540	Ф20 А-III L=12540	4	30.9КГ
А4	6		1.020-1/83.2-15 08-03	СТЕРЖЕНЬ ОТДЕЛЬНЫЙ	42	
				СТ. ОТД. ГОСТ 5781-82		
ВЧ	7		6.011.650	Ф6 А-I L=650	4	0.14КГ
				1.020-1/83.2-8 08-01		
				КП-I59		
				СБОРОЧНЫЕ ЕДИНИЦЫ		
А4	1		1.020-1/83.2-15 09	СЕТКА КОСВ. АРМ. СКА-1	2	
А4	2		1.020-1/83.2-15 10	СЕТКА КОСВ. АРМ. СКА-2	3	
А4	3		1.020-1/83.2-15 02	СЕТКА С-2	3	
А4	4		1.020-1/83.2-15 11	ИЗДЕЛИЕ ЗАКЛАДНОЕ МН-5	3	
				ДЕТАЛИ		
				СТ. ОТД. ГОСТ 5781-82		
ВЧ	5		20.013.12540	Ф20 А-III L=12540	4	30.9КГ
А4	6		1.020-1/83.2-15 08-03	СТЕРЖЕНЬ ОТДЕЛЬНЫЙ	42	
				СТ. ОТД. ГОСТ 5781-82		
ВЧ	7		6.011.650	Ф6 А-I L=650	4	0.14КГ
				1.020-1/83.2-8 08-02		
				КП-I60		
				СБОРОЧНЫЕ ЕДИНИЦЫ		
А4	1		1.020-1/83.2-15 09	СЕТКА КОСВ. АРМ. СКА-1	2	
А4	2		1.020-1/83.2-15 10	СЕТКА КОСВ. АРМ. СКА-2	3	
А4	3		1.020-1/83.2-15 02	СЕТКА С-2	3	
				ДЕТАЛИ		
				СТ. ОТД. ГОСТ 5781-82		
ВЧ	5		20.013.12540	Ф20 А-III L=12540	4	30.9КГ
А4	6		1.020-1/83.2-15 08-03	СТЕРЖЕНЬ ОТДЕЛЬНЫЙ	42	

ЭПВЦ КиевЗНИИЭП — ОПЕРАТОР ТЛП КОРТ — ГРИГОР

ВЗАМ. ИНВ.№ | ПОДПИСЬ И ДАТА | ИНВ.№ ПОДЛ

НАЧ.ОТД	ВОЛЫНСКИЙ	
Н.КОНТР.	ПРИГОРЕВ	
ГЛ.КОНСТР	ШАЦ	
ГИП	НИКОНОРОВА	
РАЗРАБ.	ЛАКЕЕВА	
ПРОВЕРИЛ	КОЛДАШЕВА	
ИСПОЛНИЛ	БОГДАНОВА	

1.020-1/83.2-8 08

КАРКАС ПРОСТРАНСТВЕННЫЙ
КП-I58 - КП-I67

СТАДИЯ	ЛИСТ	ЛИСТОВ
Р	1	3

ЦНИИЭП торгово-бытовых зданий и туристских комплексов

ФОРМАТ А4

ФОРМАТ	ЗОНА	ПОЗ.	ОБОЗНАЧЕНИЕ	НАИМЕНОВАНИЕ	КОЛ	ПРИМЕЧАНИЕ
				СТ. ОТД. ГОСТ 5781-82		
ВЧ	7		6.011.650	Ф6 А-I L=650	4	0.14КГ
				1.020-1/83.2-8 08-03		
				КП-I61		
				СБОРОЧНЫЕ ЕДИНИЦЫ		
А4	1		1.020-1/83.2-15 09-01	СЕТКА КОСВ. АРМ. СКА-3	2	
А4	2		1.020-1/83.2-15 10-01	СЕТКА КОСВ. АРМ. СКА-4	3	
А4	3		1.020-1/83.2-15 02	СЕТКА С-2	3	
А4	4		1.020-1/83.2-15 12	ИЗДЕЛИЕ ЗАКЛАДНОЕ МН-6	3	
				ДЕТАЛИ		
				СТ. ОТД. ГОСТ 5781-82		
ВЧ	5		20.013.12540	Ф20 А-III L=12540	4	30.9КГ
А4	6		1.020-1/83.2-15 08-03	СТЕРЖЕНЬ ОТДЕЛЬНЫЙ	42	
				СТ. ОТД. ГОСТ 5781-82		
ВЧ	7		6.011.650	Ф6 А-I L=650	4	0.14КГ
				1.020-1/83.2-8 08-04		
				КП-I62		
				СБОРОЧНЫЕ ЕДИНИЦЫ		
А4	1		1.020-1/83.2-15 09-01	СЕТКА КОСВ. АРМ. СКА-3	2	
А4	2		1.020-1/83.2-15 10-01	СЕТКА КОСВ. АРМ. СКА-4	3	
А4	3		1.020-1/83.2-15 02	СЕТКА С-2	3	
А4	4		1.020-1/83.2-15 11	ИЗДЕЛИЕ ЗАКЛАДНОЕ МН-5	3	
				ДЕТАЛИ		
				СТ. ОТД. ГОСТ 5781-82		
ВЧ	5		20.013.12540	Ф20 А-III L=12540	4	30.9КГ
А4	6		1.020-1/83.2-15 08-03	СТЕРЖЕНЬ ОТДЕЛЬНЫЙ	42	
				СТ. ОТД. ГОСТ 5781-82		
ВЧ	7		6.011.650	Ф6 А-I L=650	4	0.14КГ
				1.020-1/83.2-8 08-05		
				КП-I63		
				СБОРОЧНЫЕ ЕДИНИЦЫ		
А4	1		1.020-1/83.2-15 09-01	СЕТКА КОСВ. АРМ. СКА-3	2	
А4	2		1.020-1/83.2-15 10-01	СЕТКА КОСВ. АРМ. СКА-4	3	
А4	3		1.020-1/83.2-15 02	СЕТКА С-2	3	
А4	4		1.020-1/83.2-15 11-01	ИЗДЕЛИЕ ЗАКЛАДНОЕ МН-7	3	
				ДЕТАЛИ		
				СТ. ОТД. ГОСТ 5781-82		
ВЧ	5		20.013.12540	Ф20 А-III L=12540	4	30.9КГ
А4	6		1.020-1/83.2-15 08-03	СТЕРЖЕНЬ ОТДЕЛЬНЫЙ	42	
				СТ. ОТД. ГОСТ 5781-82		
ВЧ	7		6.011.650	Ф6 А-I L=650	4	0.14КГ
				1.020-1/83.2-8 08-06		
				КП-I64		
				СБОРОЧНЫЕ ЕДИНИЦЫ		
А4	1		1.020-1/83.2-15 09-01	СЕТКА КОСВ. АРМ. СКА-3	2	
А4	2		1.020-1/83.2-15 10-01	СЕТКА КОСВ. АРМ. СКА-4	3	
А4	3		1.020-1/83.2-15 02	СЕТКА С-2	3	

ЭПВЦ КиевЗНИИЭП — ОПЕРАТОР ТЛП КОРТ — ГРИГОР

ВЗАМ. ИНВ.№ | ПОДПИСЬ И ДАТА | ИНВ.№ ПОДЛ

1.020-1/83.2-8 08

ЛИСТ 2

ФОРМАТ А4

ФОРМАТ	ЗОНА	ПОЗ.	ОБОЗНАЧЕНИЕ	НАИМЕНОВАНИЕ	КОЛ	ПРИМЕЧАНИЕ
				ДЕТАЛИ		
				СТ. ОТД. ГОСТ 5781-82		
БЧ	5		20.013.12540	Ф20 А-III L=12540	4	30.9КГ
А4	6		1.020-1/83.2-15 08-03	СТЕРЖЕНЬ ОТДЕЛЬНЫЙ	42	
				СТ. ОТД. ГОСТ 5781-82		
БЧ	7		6.011.650	Ф6 А-I L=650	4	0.14КГ
				1.020-1/83.2-8 08-07		
				КП-165		
				СБОРОЧНЫЕ ЕДИНИЦЫ		
А4	1		1.020-1/83.2-15 09-01	СЕТКА КОСВ. АРМ. СКА-3	2	
А4	2		1.020-1/83.2-15 10-01	СЕТКА КОСВ. АРМ. СКА-4	3	
А4	3		1.020-1/83.2-15 02	СЕТКА С-2	3	
А4	4		1.020-1/83.2-15 12-01	ИЗДЕЛИЕ ЗАКЛАДНОЕ МН-8	3	
				ДЕТАЛИ		
				СТ. ОТД. ГОСТ 5781-82		
БЧ	5		20.013.12540	Ф20 А-III L=12540	4	30.9КГ
А4	6		1.020-1/83.2-15 08-03	СТЕРЖЕНЬ ОТДЕЛЬНЫЙ	42	
				СТ. ОТД. ГОСТ 5781-82		
БЧ	7		6.011.650	Ф6 А-I L=650	4	0.14КГ
				1.020-1/83.2-8 08-08		
				КП-166		
				СБОРОЧНЫЕ ЕДИНИЦЫ		
А4	1		1.020-1/83.2-15 09-01	СЕТКА КОСВ. АРМ. СКА-3	2	
А4	2		1.020-1/83.2-15 10-01	СЕТКА КОСВ. АРМ. СКА-4	3	
А4	3		1.020-1/83.2-15 02	СЕТКА С-2	3	
А4	4		1.020-1/83.2-15 13	ИЗДЕЛИЕ ЗАКЛАДНОЕ МН-9	3	
				ДЕТАЛИ		
				СТ. ОТД. ГОСТ 5781-82		
БЧ	5		20.013.12540	Ф20 А-III L=12540	4	30.9КГ
А4	6		1.020-1/83.2-15 08-03	СТЕРЖЕНЬ ОТДЕЛЬНЫЙ	42	
				СТ. ОТД. ГОСТ 5781-82		
БЧ	7		6.011.650	Ф6 А-I L=650	4	0.14КГ
				1.020-1/83.2-8 08-09		
				КП-167		
				СБОРОЧНЫЕ ЕДИНИЦЫ		
А4	1		1.020-1/83.2-15 09-01	СЕТКА КОСВ. АРМ. СКА-3	2	
А4	2		1.020-1/83.2-15 10-01	СЕТКА КОСВ. АРМ. СКА-4	3	
А4	3		1.020-1/83.2-15 02	СЕТКА С-2	3	
А4	4		1.020-1/83.2-15 13-01	ИЗДЕЛИЕ ЗАКЛАДНОЕ МН-11	3	
				ДЕТАЛИ		
				СТ. ОТД. ГОСТ 5781-82		
БЧ	5		20.013.12540	Ф20 А-III L=12540	4	30.9КГ
А4	6		1.020-1/83.2-15 08-03	СТЕРЖЕНЬ ОТДЕЛЬНЫЙ	42	
				СТ. ОТД. ГОСТ 5781-82		
БЧ	7		6.011.650	Ф6 А-I L=650	4	0.14КГ

ГИП ТРИТОР

ОПЕРАТОР ТЛП КОРТ

ЭПВЦ Киев ЗНИИЭП

ВЗАМ. ИНВ. № | ПОДПИСЬ И ДАТА | ИНВ. № ПОДЛ

1.020-1/83.2-8 08

ЛИСТ 3

ОПЕРАТОР ТЛП КОРТ

ЭПВЦ КиевЗНИИЭП

ВЗАМ. ИНВ. № | ПОДП. И ДАТА | ИНВ. № ПОДЛ

ЛИСТ

ЭПВЦ КиевЗНИИЭП
ОПЕРАТОР ТЛЯ КОРТ
ЗУЕНКО

РИС. 1

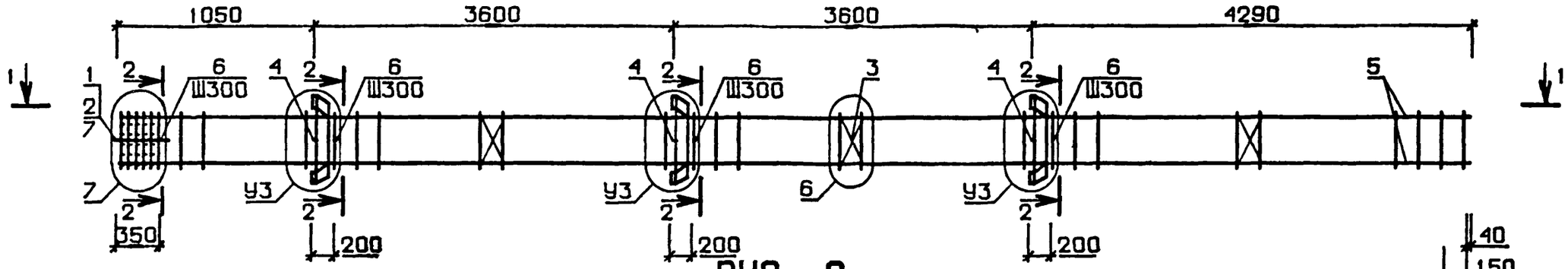

РИС. 2

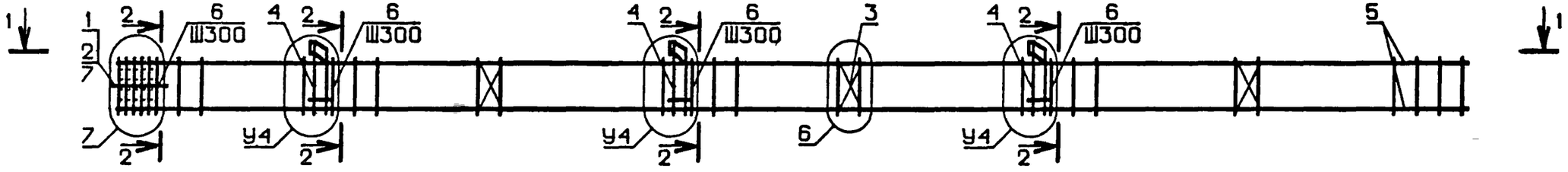

РИС. 3

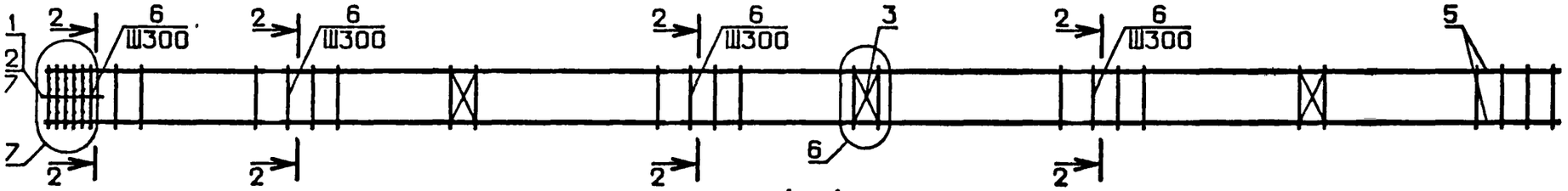

1-1

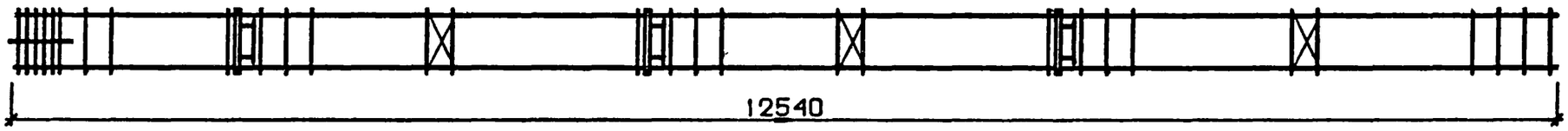

N УЗЛА	N ДОКУМЕНТА
2	1.020-1/83.2-8 ООУ Л1
3	Л1
5	Л2
6	Л2
7	Л3
15	Л2

2-2

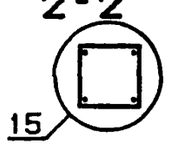

НАЧ ОТД	ВОЛЫНСКИЙ	
Н.КОНТР	ПРИГОРЕВ	
ГЛ.КОНСТР	ШАЦ	
ГИП	КОЛДАШЕВА	
РАЗРАБ	СЛИВИНА	
ПРОВЕРИЛ	НИКОНОРОВА	
ИСПОЛНИЛ	ЛАКЕЕВА	

1.020-1/83.2-8 08 СБ

КАРКАС ПРОСТРАНСТВЕННЫЙ КП

СТАДИЯ	МАССА	МАСШТАБ
Р	СМ ТАБЛ	

ЛИСТ I ЛИСТОВ 2

ЦНИИЭП торгово-бытовых зданий и туристских комплексов

ВЗАМ ИНВ № | ПОДПИСЬ И ДАТА | ИНВ №ПОДЛ

19838 41

ФОРМАТ А3

ОБОЗНАЧЕНИЕ	МАРКА	РИС	У3	У4	МАССА,кг
I.020-I/83.2-8 08	КП-I58	I	2	-	I94,I8
-0I	КП-I59	2	-	3	I76,77
-02	КП-I60	3	-	-	I49,05
-03	КП-I6I	I	2	-	I99,02
-04	КП-I62	2	-	3	I8I,60
-05	КП-I63	2	-	3	I92,37
-06	КП-I64	3	-	-	I53,88
-07	КП-I65	I	2	-	2I3,I4
-08	КП-I66	2	-	5	2I5,66
-09	КП-I67	2	-	5	230,00

I.020-I/83.2-8 08 СБ

ЛИСТ

ФОРМАТ А4

ЭПВЦ КиевЗНИИЭП
ОПЕРАТОР ТЛП КОРТ ЗУЕНКО
ИНВ. № ПОДЛ | ПОДП. И ДАТА | ВЗАМ. ИНВ. №

ГРИГОР

ФОРМАТ	ЗОНА	ПОЗ	ОБОЗНАЧЕНИЕ	НАИМЕНОВАНИЕ	КОЛ.	ПРИМЕЧАНИЕ
				ДОКУМЕНТАЦИЯ		
А3			1.020-1/83.2-8 09СБ	СБОРОЧНЫЙ ЧЕРТЕЖ		
А3			1.020-1/83.2-8 00У	УЗЛЫ АРМАТУРНЫЕ		
А3			1.020-1/83.2-8 00ТО	ТЕХНИЧЕСКОЕ ОПИСАНИЕ		
				ПЕРЕМЕННЫЕ ДАННЫЕ ДЛЯ ИСПОЛНЕНИЙ:		
				1.020-1/83.2-8 09		
				КП-I68		
				СБОРОЧНЫЕ ЕДИНИЦЫ		
А4	1		1.020-1/83.2-15 09-01	СЕТКА КОСВ. АРМ. СКА-3	2	
А4	2		1.020-1/83.2-15 10-01	СЕТКА КОСВ. АРМ. СКА-4	3	
А4	3		1.020-1/83.2-15 02	СЕТКА С-2	3	
А4	4		1.020-1/83.2-15 11	ИЗДЕЛИЕ ЗАКЛАДНОЕ МН-5	3	
				ДЕТАЛИ		
				СТ. ОТД. ГОСТ 5781-82		
БЧ	5		20.013.12540	Ф20 А-III I=12540	4	30.9КГ
БЧ	6		16.013.4890	Ф16 А-III I=4890	4	7.72КГ
А4	7		1.020-1/83.2-15 08-03	СТЕРЖЕНЬ ОТДЕЛЬНЫЙ	42	
				СТ. ОТД. ГОСТ 5781-82		
ВЧ	8		6.011.650	Ф6 А-I I=650	4	0.14КГ
				1.020-1/83.2-8 09-01		
				КП-I69		
				СОРОЧНЫЕ ЕДИНИЦЫ		
А4	1		1.020-1/83.2-15 09-01	СЕТКА КОСВ. АРМ. СКА-3	2	
А4	2		1.020-1/83.2-15 10-01	СЕТКА КОСВ. АРМ. СКА-4	3	
А4	3		1.020-1/83.2-15 02	СЕТКА С-2	3	
А4	4		1.020-1/83.2-15 11-01	ИЗДЕЛИЕ ЗАКЛАДНОЕ МН-7	3	
				ДЕТАЛИ		
				СТ. ОТД. ГОСТ 5781-82		
БЧ	5		20.013.12540	Ф20 А-III I=12540	4	30.9КГ
ВЧ	6		16.013.4890	Ф16 А-III I=4890	4	7.72КГ
А4	7		1.020-1/83.2-15 08-03	СТЕРЖЕНЬ ОТДЕЛЬНЫЙ	42	
				СТ. ОТД. ГОСТ 5781-82		
БЧ	8		6.011.650	Ф6 А-I I=650	4	0.14КГ
				1.020-1/83.2-8 09-02		
				КП-I70		
				СБОРОЧНЫЕ ЕДИНИЦЫ		
А4	1		1.020-1/83.2-15 09-01	СЕТКА КОСВ. АРМ. СКА-3	2	
А4	2		1.020-1/83.2-15 10-01	СЕТКА КОСВ. АРМ. СКА-4	3	
А4	3		1.020-1/83.2-15 02	СЕТКА С-2	3	
				ДЕТАЛИ		
				СТ. ОТД. ГОСТ 5781-82		

ПОДПИСЬ И ДАТА | ВЗАМ. ИНВ. № | ИНВ. № ПОДЛ

НАЧ.ОТД.	ВОЛЫНСКИЙ	
Н.КОНТР.	ПРИГОРЕВ	
ГЛ.КОНСТР	ШАЦ	
ГИП	НИКОНОРОВА	
РАЗРАБ.	ЛАКЕЕВА	
ПРОВЕРИЛ	КОЛДАШЕВА	
ИСПОЛНИЛ	БОГДАНОВА	

1.020-1/83.2-8 09

КАРКАС ПРОСТРАНСТВЕННЫЙ КП-I68 - КП-I79

СТАДИЯ	ЛИСТ	ЛИСТОВ
Р	I	4

ЦНИИЭП торгово-бытовых зданий и туристских комплексов

19838 42

ФОРМАТ А4

ФОРМАТ	ЗОНА	ПОЗ.	ОБОЗНАЧЕНИЕ	НАИМЕНОВАНИЕ	КОЛ	ПРИМЕЧАНИЕ
БЧ	5		20.013.12540	Ф20 А-Ш I=12540	4	30.9КГ
БЧ	6		16.013.4890	Ф16 А-Ш I=4890	4	7.72КГ
А4	7		1.020-1/83.2-15 08-03	СТЕРЖЕНЬ ОТДЕЛЬНЫЙ СТ. ОТД. ГОСТ 5781-82	42	
БЧ	8		6.011.650	Ф6 А-I I=650	4	0.14КГ
				1.020-1/83.2-8 09-03 КП-I7I СБОРОЧНЫЕ ЕДИНИЦЫ		
А4	1		1.020-1/83.2-15 09-01	СЕТКА КОСВ. АРМ. СКА-3	2	
А4	2		1.020-1/83.2-15 10-01	СЕТКА КОСВ. АРМ. СКА-4	3	
А4	3		1.020-1/83.2-15 02	СЕТКА С-2	3	
А4	4		1.020-1/83.2-15 12	ИЗДЕЛИЕ ЗАКЛАДНОЕ МН-6 ДЕТАЛИ СТ. ОТД. ГОСТ 5781-82	3	
БЧ	5		20.013.12540	Ф20 А-Ш I=12540	4	30.9КГ
БЧ	6		20.013.4890	Ф20 А-Ш I=4890	4	12.1КГ
А4	7		1.020-1/83.2-15 08-03	СТЕРЖЕНЬ ОТДЕЛЬНЫЙ СТ. ОТД. ГОСТ 5781-82	42	
БЧ	8		6.011.650	Ф6 А-I I=650	4	0.14КГ
				1.020-1/83.2-8 09-04 КП-I72 СБОРОЧНЫЕ ЕДИНИЦЫ		
А4	1		1.020-1/83.2-15 09-01	СЕТКА КОСВ. АРМ. СКА-3	2	
А4	2		1.020-1/83.2-15 10-01	СЕТКА КОСВ. АРМ. СКА-4	3	
А4	3		1.020-1/83.2-15 02	СЕТКА С-2	3	
А4	4		1.020-1/83.2-15 11	ИЗДЕЛИЕ ЗАКЛАДНОЕ МН-5 ДЕТАЛИ СТ. ОТД. ГОСТ 5781-82	3	
БЧ	5		20.013.12540	Ф20 А-Ш I=12540	4	30.9КГ
БЧ	6		20.013.4890	Ф20 А-Ш I=4890	4	12.1КГ
А4	7		1.020-1/83.2-15 08-03	СТЕРЖЕНЬ ОТДЕЛЬНЫЙ СТ. ОТД. ГОСТ 5781-82	42	
БЧ	8		6.011.650	Ф6 А-I I=650	4	0.14КГ
				1.020-1/83.2-8 09-05 КП-I73 СБОРОЧНЫЕ ЕДИНИЦЫ		
А4	1		1.020-1/83.2-15 09-01	СЕТКА КОСВ. АРМ. СКА-3	2	
А4	2		1.020-1/83.2-15 10-01	СЕТКА КОСВ. АРМ. СКА-4	3	
А4	3		1.020-1/83.2-15 02	СЕТКА С-2 ДЕТАЛИ СТ. ОТД. ГОСТ 5781-82	3	
БЧ	5		20.013.12540	Ф20 А-Ш I=12540	4	30.9КГ
БЧ	6		20.013.4890	Ф20 А-Ш I=4890	4	12.1КГ
А4	7		1.020-1/83.2-15 08-03	СТЕРЖЕНЬ ОТДЕЛЬНЫЙ СТ. ОТД. ГОСТ 5781-82	42	
БЧ	8		6.011.650	Ф6 А-I I=650	4	0.14КГ
				1.020-1/83.2-8 09-06		

ГРИГОР Ирина
ОПЕРАТОР ТЛП КОРТ
ЭПВЦ Киев ЗНИИЭП
ВЗАМ.ИНВ.№
ПОДПИСЬ И ДАТА
ИНВ №ПОДЛ

1.020-1/83.2-8 09 ЛИСТ 2

ФОРМАТ А4

ФОРМАТ	ЗОНА	ПОЗ.	ОБОЗНАЧЕНИЕ	НАИМЕНОВАНИЕ	КОЛ	ПРИМЕЧАНИЕ
				КП-I74 СБОРОЧНЫЕ ЕДИНИЦЫ		
А4	1		1.020-1/83.2-15 09-01	СЕТКА КОСВ. АРМ. СКА-3	2	
А4	2		1.020-1/83.2-15 10-01	СЕТКА КОСВ. АРМ. СКА-4	3	
А4	3		1.020-1/83.2-15 02	СЕТКА С-2	3	
А4	4		1.020-1/83.2-15 11	ИЗДЕЛИЕ ЗАКЛАДНОЕ МН-5 ДЕТАЛИ СТ. ОТД. ГОСТ 5781-82	3	
БЧ	5		22.013.12540	Ф22 А-Ш I=12540	4	37.4КГ
БЧ	6		22.013.4890	Ф22 А-Ш I=4890	4	14.6КГ
А4	7		1.020-1/83.2-15 08-03	СТЕРЖЕНЬ ОТДЕЛЬНЫЙ СТ. ОТД. ГОСТ 5781-82	42	
БЧ	8		6.011.650	Ф6 А-I I=650	4	0.14КГ
				1.020-1/83.2-8 09-07 КП-I75 СБОРОЧНЫЕ ЕДИНИЦЫ		
А4	1		1.020-1/83.2-15 09-01	СЕТКА КОСВ. АРМ. СКА-3	2	
А4	2		1.020-1/83.2-15 10-01	СЕТКА КОСВ. АРМ. СКА-4	3	
А4	3		1.020-1/83.2-15 02	СЕТКА С-2 ДЕТАЛИ СТ. ОТД. ГОСТ 5781-82	3	
БЧ	5		22.013.12540	Ф22 А-Ш I=12540	4	37.4КГ
БЧ	6		22.013.4890	Ф22 А-Ш I=4890	4	14.6КГ
А4	7		1.020-1/83.2-15 08-03	СТЕРЖЕНЬ ОТДЕЛЬНЫЙ СТ. ОТД. ГОСТ 5781-82	42	
БЧ	8		6.011.650	Ф6 А-I I=650	4	0.14КГ
				1.020-1/83.2-8 09-08 КП-I76 СБОРОЧНЫЕ ЕДИНИЦЫ		
А4	1		1.020-1/83.2-15 09-01	СЕТКА КОСВ. АРМ. СКА-3	2	
А4	2		1.020-1/83.2-15 10-01	СЕТКА КОСВ. АРМ. СКА-4	3	
А4	3		1.020-1/83.2-15 02	СЕТКА С-2	3	
А4	4		1.020-1/83.2-15 13	ИЗДЕЛИЕ ЗАКЛАДНОЕ МН-9 ДЕТАЛИ СТ. ОТД. ГОСТ 5781-82	3	
БЧ	5		20.013.12540	Ф20 А-Ш I=12540	4	30.9КГ
БЧ	6		20.013.4890	Ф20 А-Ш I=4890	4	12.1КГ
А4	7		1.020-1/83.2-15 08-03	СТЕРЖЕНЬ ОТДЕЛЬНЫЙ СТ. ОТД. ГОСТ 5781-82	42	
БЧ	8		6.011.650	Ф6 А-I I=650	4	0.14КГ
				1.020-1/83.2-8 09-09 КП-I77 СБОРОЧНЫЕ ЕДИНИЦЫ		
А4	1		1.020-1/83.2-15 09-01	СЕТКА КОСВ. АРМ. СКА-3	2	
А4	2		1.020-1/83.2-15 10-01	СЕТКА КОСВ. АРМ. СКА-4	3	
А4	3		1.020-1/83.2-15 02	СЕТКА С-2	3	
А4	4		1.020-1/83.2-15 13-01	ИЗДЕЛИЕ ЗАКЛАДНОЕ МН-11 ДЕТАЛИ СТ. ОТД. ГОСТ 5781-82	3	

ГРИГОР Ирина
ОПЕРАТОР ТЛП КОРТ
ЭПВЦ Киев ЗНИИЭП
ВЗАМ.ИНВ.№
ПОДПИСЬ И ДАТА
ИНВ №ПОДЛ

1.020-1/83.2-8 09 ЛИСТ 3

19838 43

ФОРМАТ А4

ФОРМАТ	ЗОНА	ПОЗ.	ОБОЗНАЧЕНИЕ	НАИМЕНОВАНИЕ	КОЛ	ПРИМЕЧАНИЕ
БЧ	5		20.013.12540	Ф20 А-III L=12540	4	30.9КГ
БЧ	6		20.013.4890	Ф20 А-III L=4890	4	12.1КГ
А4	7		1.020-1/83.2-15 08-03	СТЕРЖЕНЬ ОТДЕЛЬНЫЙ	42	
				СТ. ОТД. ГОСТ 5781-82		
БЧ	8		6.011.650	Ф6 А-I L=650	4	0.14КГ
				1.020-1/83.2-8 09-10		
				КП-I78		
				СБОРОЧНЫЕ ЕДИНИЦЫ		
А4	1		1.020-1/83.2-15 09-01	СЕТКА КОСВ. АРМ. СКА-3	4	
А4	2		1.020-1/83.2-15 10-01	СЕТКА КОСВ. АРМ. СКА-4	3	
А4	3		1.020-1/83.2-15 02	СЕТКА С-2	3	
А4	4		1.020-1/83.2-15 11	ИЗДЕЛИЕ ЗАКЛАДНОЕ МН-5	3	
				ДЕТАЛИ		
				СТ. ОТД. ГОСТ 5781-82		
БЧ	5		36.013.12540	Ф36 А-III L=12540	4	100.2КГ
БЧ	6		16.013.4890	Ф16 А-III L=4890	4	7.72КГ
А4	7		1.020-1/83.2-15 08-05	СТЕРЖЕНЬ ОТДЕЛЬНЫЙ	41	
				СТ. ОТД. ГОСТ 5781-82		
БЧ	8		6.011.650	Ф6 А-I L=650	4	0.14КГ
				1.020-1/83.2-8 09-11		
				КП-I79		
				СБОРОЧНЫЕ ЕДИНИЦЫ		
А4	1		1.020-1/83.2-15 09-01	СЕТКА КОСВ. АРМ. СКА-3	4	
А4	2		1.020-1/83.2-15 10-01	СЕТКА КОСВ. АРМ. СКА-4	3	
А4	3		1.020-1/83.2-15 02	СЕТКА С-2	3	
				ДЕТАЛИ		
				СТ. ОТД. ГОСТ 5781-82		
БЧ	5		36.013.12540	Ф36 А-III L=12540	4	100.2КГ
БЧ	6		16.013.4890	Ф16 А-III L=4890	4	7.72КГ
А4	7		1.020-1/83.2-15 08-05	СТЕРЖЕНЬ ОТДЕЛЬНЫЙ	41	
				СТ. ОТД. ГОСТ 5781-82		
БЧ	8		6.011.650	Ф6 А-I L=650	4	0.14КГ

ЭПВЦ Киев ЗНИИЭП | ГРИГОР | ОПЕРАТОР ТЛП КОРТ | ИНВ №ПОДЛ. | ПОДПИСЬ И ДАТА | ВЗАМ ИНВ №

1.020-1/83.2-8 09

ЛИСТ 4

ФОРМАТ А4

ЭПВЦ КиевЗНИИЭП | ОПЕРАТОР ТЛП КОРТ | ИНВ. № ПОДЛ | ПОДП. И ДАТА | ВЗАМ. ИНВ. №

ЛИСТ

ЭПВЦ КиевЗНИИЭП
ОПЕРАТОР ТЛП КОРТ
ЗУЕНКО

РИС. 1

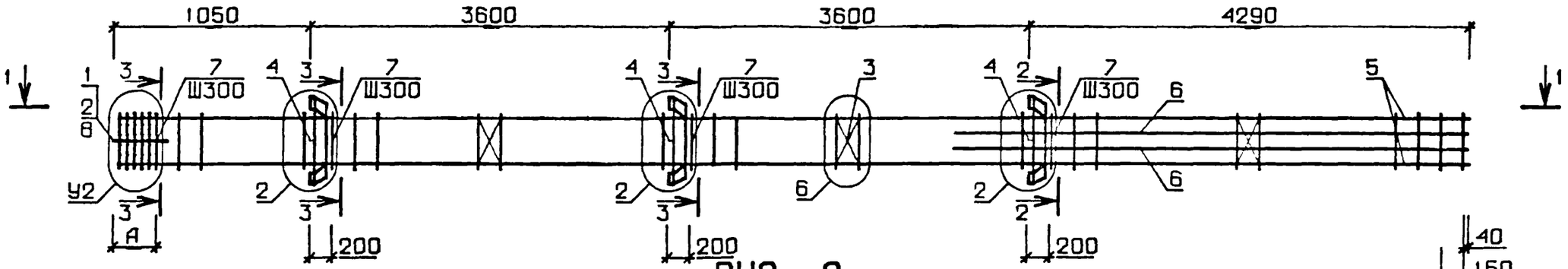

РИС. 2

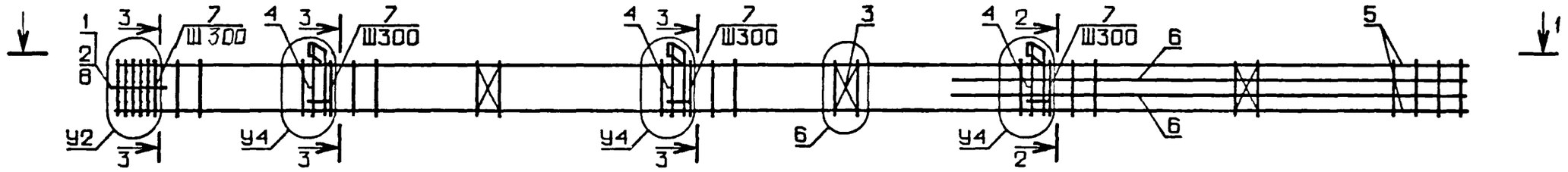

РИС. 3

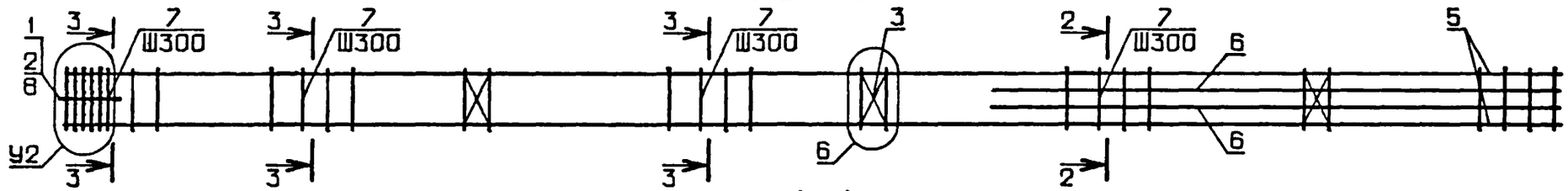

1-1

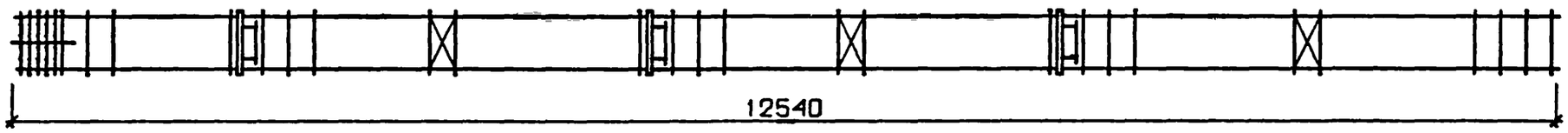

N УЗЛА	N ДОКУМЕНТА
2	1.020-1/83.2-8 ООУ Л1
3	Л1
5	Л2
6	Л2
7	Л3
11	Л3
15	Л2
17	Л2

2-2

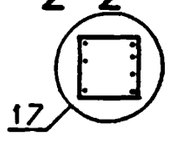

3-3

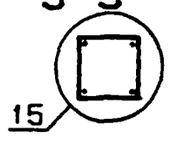

НАЧ. ОТД	ВОЛЫНСКИЙ	
Н.КОНТР	ПРИГОРЕВ	
ГЛ.КОНСТР	ШАЦ	
ГИП	КОЛДАШЕВА	
РАЗРАБ.	СЛИВИНА	
ПРОВЕРИЛ	НИКОНОРОВА	
ИСПОЛНИЛ	ЛАКЕЕВА	

1.020-1/83.2-8 09 СБ

КАРКАС ПРОСТРАНСТВЕННЫЙ КП

СТАДИЯ	МАССА	МАСШТАБ
Р	СМ ТАБЛ	

ЛИСТ 1 ЛИСТОВ 2

ЦНИИЭП торгово-бытовых зданий и туристских комплексов

ВЗАМ. ИНВ.№ | ПОДПИСЬ И ДАТА | ИНВ №ПОДЛ.

19838 45

ФОРМАТ А3

ОБОЗНАЧЕНИЕ	МАРКА	РИС	А	У2	У4	МАССА,кг
I.020-I/83.2-8 09	КП-I68	2	350	7	3	2I2,48
-0I	КП-I69	2	350	7	3	223,24
-02	КП-I70	3	350	7	-	I84,76
-03	КП-I7I	I	350	7	-	247,25
-04	КП-I72	2	350	7	3	229,84
-05	КП-I73	3	350	7	-	202,I2
-06	КП-I74	2	350	7	3	265,95
-07	КП-I75	3	350	7	-	238,23
-08	КП-I76	2	350	7	5	263,90
-09	КП-I77	2	350	7	5	278,24
-I0	КП-I78	2	650	II	3	520,50
-II	КП-I79	3	650	II	-	492,78

ЭПВЦ КиевЗНИИЭП | ОПЕРАТОР ТПП КОРТ | ЗУЕНКО

ИНВ. № ПОДЛ | ПОДП. И ДАТА | ВЗАМ. ИНВ.№

I.020-I/83.2-8 09 СБ | ЛИСТ 2

ФОРМАТ А4

ЭПВЦ КиевЗНИИЭП | ОПЕРАТОР ТПП КОРТ | ГРИГОР

ИНВ.№ ПОДЛ | ПОДПИСЬ И ДАТА | ВЗАМ. ИНВ.№

ФОРМАТ	ЗОНА	ПОЗ	ОБОЗНАЧЕНИЕ	НАИМЕНОВАНИЕ	КОЛ.	ПРИМЕЧАНИЕ
				ДОКУМЕНТАЦИЯ		
А3			1.020-1/83.2-8 10СБ	СБОРОЧНЫЙ ЧЕРТЕЖ		
А3			1.020-1/83.2-8 00У	УЗЛЫ АРМАТУРНЫЕ		
А3			1.020-1/83.2-8 00ТО	ТЕХНИЧЕСКОЕ ОПИСАНИЕ		
				ПЕРЕМЕННЫЕ ДАННЫЕ ДЛЯ ИСПОЛНЕНИЙ:		
				1.020-1/83.2-8 10		
				КП-I80		
				СБОРОЧНЫЕ ЕДИНИЦЫ		
А4	1		1.020-1/83.2-15 09-01	СЕТКА КОСВ. АРМ. СКА-3	2	
А4	2		1.020-1/83.2-15 10-01	СЕТКА КОСВ. АРМ. СКА-4	3	
А4	3		1.020-1/83.2-15 02	СЕТКА С-2	3	
А4	4		1.020-1/83.2-15 12-01	ИЗДЕЛИЕ ЗАКЛАДНОЕ МН-8	3	
				ДЕТАЛИ		
				СТ. ОТД. ГОСТ 5781-82		
БЧ	5		20.013.12540	Ф20 А-III L=12540	4	30.9КГ
БЧ	6		28.013.4890	Ф28 А-III L=4890	4	23.6КГ
А4	7		1.020-1/83.2-15 08-03	СТЕРЖЕНЬ ОТДЕЛЬНЫЙ	25	
А4	8		1.020-1/83.2-15 08-04	СТЕРЖЕНЬ ОТДЕЛЬНЫЙ	17	
				СТ. ОТД. ГОСТ 5781-82		
БЧ	9		6.011.650	Ф6 А-I L=650	4	0.14КГ
				1.020-1/83.2-8 10-01		
				КП-I8I		
				СБОРОЧНЫЕ ЕДИНИЦЫ		
А4	1		1.020-1/83.2-15 09-01	СЕТКА КОСВ. АРМ. СКА-3	2	
А4	2		1.020-1/83.2-15 10-01	СЕТКА КОСВ. АРМ. СКА-4	3	
А4	3		1.020-1/83.2-15 02	СЕТКА С-2	3	
А4	4		1.020-1/83.2-15 11-01	ИЗДЕЛИЕ ЗАКЛАДНОЕ МН-7	3	
				ДЕТАЛИ		
				СТ. ОТД. ГОСТ 5781-82		
БЧ	5		20.013.12540	Ф20 А-III L=12540	4	30.9КГ
БЧ	6		28.013.4890	Ф28 А-III L=4890	4	23.6КГ
А4	7		1.020-1/83.2-15 08-03	СТЕРЖЕНЬ ОТДЕЛЬНЫЙ	25	
А4	8		1.020-1/83.2-15 08-04	СТЕРЖЕНЬ ОТДЕЛЬНЫЙ	17	
				СТ. ОТД. ГОСТ 5781-82		
БЧ	9		6.011.650	Ф6 А-I L=650	4	0.14КГ
				1.020-1/83.2-8 10-02		
				КП-I82		
				СБОРОЧНЫЕ ЕДИНИЦЫ		
А4	1		1.020-1/83.2-15 09-01	СЕТКА КОСВ. АРМ. СКА-3	2	
А4	2		1.020-1/83.2-15 10-01	СЕТКА КОСВ. АРМ. СКА-4	3	
А4	3		1.020-1/83.2-15 02	СЕТКА С-2	3	

НАЧ.ОТД.	ВОЛЫНСКИЙ		1.020-1/83.2-8 10
Н.КОНТР.	ПРИГОРЕВ		
ГЛ.КОНСТР	ШАЦ		КАРКАС ПРОСТРАНСТВЕННЫЙ КП-I80 - КП-I87
ГИП	КИКОНОРОВА		
РАЗРАБ.	ЛАКЕЕВА		
ПРОВЕРИЛ	КОЛДАШЕВА		
ИСПОЛНИЛ	БОГДАНОВА		

СТАДИЯ	ЛИСТ	ЛИСТОВ
Р	I	3

ЦНИИЭП торгово-бытовых зданий и туристских комплексов

19838 46

ФОРМАТ А4

ФОРМАТ	ЗОНА	ПОЗ.	ОБОЗНАЧЕНИЕ	НАИМЕНОВАНИЕ	КОЛ	ПРИМЕЧАНИЕ
А4	4		1.020-1/83.2-15 11-01	ИЗДЕЛИЕ ЗАКЛАДНОЕ МН-7	3	
				ДЕТАЛИ		
				СТ. ОТД. ГОСТ 5781-82		
ВЧ	5		22.013.12540	Ф22 А-III L=12540	4	37.4КГ
БЧ	6		25.013.4890	Ф25 А-III L=4890	4	18.8КГ
А4	7		1.020-1/83.2-15 08-03	СТЕРЖЕНЬ ОТДЕЛЬНЫЙ	25	
А4	8		1.020-1/83.2-15 08-04	СТЕРЖЕНЬ ОТДЕЛЬНЫЙ	17	
				СТ. ОТД. ГОСТ 5781-82		
БЧ	9		6.011.650	Ф6 А-I L=650	4	0.14КГ
				1.020-1/83.2-8 10-03		
				КП-183		
				СБОРОЧНЫЕ ЕДИНИЦЫ		
А4	1		1.020-1/83.2-15 09-01	СЕТКА КОСВ. АРМ. СКА-3	2	
А4	2		1.020-1/83.2-15 10-01	СЕТКА КОСВ. АРМ. СКА-4	3	
А4	3		1.020-1/83.2-15 02	СЕТКА С-2	3	
				ДЕТАЛИ		
				СТ. ОТД. ГОСТ 5781-82		
ВЧ	5		22.013.12540	Ф22 А-III L=12540	4	37.4КГ
ВЧ	6		25.013.4890	Ф25 А-III L=4890	4	18.8КГ
А4	7		1.020-1/83.2-15 08-03	СТЕРЖЕНЬ ОТДЕЛЬНЫЙ	25	
А4	8		1.020-1/83.2-15 08-04	СТЕРЖЕНЬ ОТДЕЛЬНЫЙ	17	
				СТ. ОТД. ГОСТ 5781-82		
ВЧ	9		6.011.650	Ф6 А-I L=650	4	0.14КГ
				1.020-1/83.2-8 10-04		
				КП-184		
				СБОРОЧНЫЕ ЕДИНИЦЫ		
А4	1		1.020-1/83.2-15 09-01	СЕТКА КОСВ. АРМ. СКА-3	2	
А4	2		1.020-1/83.2-15 10-01	СЕТКА КОСВ. АРМ. СКА-4	3	
А4	3		1.020-1/83.2-15 02	СЕТКА С-2	3	
А4	4		1.020-1/83.2-15 14	ИЗДЕЛИЕ ЗАКЛАДНОЕ МН-10	3	
				ДЕТАЛИ		
				СТ. ОТД. ГОСТ 5781-82		
ВЧ	5		20.013.12540	Ф20 А-III L=12540	4	30.9КГ
БЧ	6		32.013.4890	Ф32 А-III L=4890	4	30.9КГ
А4	7		1.020-1/83.2-15 08-03	СТЕРЖЕНЬ ОТДЕЛЬНЫЙ	25	
А4	8		1.020-1/83.2-15 08-04	СТЕРЖЕНЬ ОТДЕЛЬНЫЙ	17	
				СТ. ОТД. ГОСТ 5781-82		
БЧ	9		6.011.650	Ф6 А-I L=650	4	0.14КГ
				1.020-1/83.2-8 10-05		
				КП-185		
				СБОРОЧНЫЕ ЕДИНИЦЫ		
А4	1		1.020-1/83.2-15 09-01	СЕТКА КОСВ. АРМ. СКА-3	2	
А4	2		1.020-1/83.2-15 10-01	СЕТКА КОСВ. АРМ. СКА-4	3	
А4	3		1.020-1/83.2-15 02	СЕТКА С-2	3	
А4	4		1.020-1/83.2-15 13	ИЗДЕЛИЕ ЗАКЛАДНОЕ МН-9	3	
				ДЕТАЛИ		
				СТ. ОТД. ГОСТ 5781-82		
ВЧ	5		20.013.12540	Ф20 А-III L=12540	4	30.9КГ
ВЧ	6		32.013.4890	Ф32 А-III L=4890	4	30.9КГ

ГРИТОР
ОПЕРАТОР ТПП КОРТ
ЭПВЦ Киев ЗНИИЭП
ВЗАМ.ИНВ.№
ПОДПИСЬ И ДАТА
ИНВ.№ПОДЛ

ФОРМАТ	ЗОНА	ПОЗ.	ОБОЗНАЧЕНИЕ	НАИМЕНОВАНИЕ	КОЛ	ПРИМЕЧАНИЕ
А4	7		1.020-1/83.2-15 08-03	СТЕРЖЕНЬ ОТДЕЛЬНЫЙ	25	
А4	8		1.020-1/83.2-15 08-04	СТЕРЖЕНЬ ОТДЕЛЬНЫЙ	17	
				СТ. ОТД. ГОСТ 5781-82		
ВЧ	9		6.011.650	Ф6 А-I L=650	4	0.14КГ
				1.020-1/83.2-8 10-06		
				КП-186		
				СБОРОЧНЫЕ ЕДИНИЦЫ		
А4	1		1.020-1/83.2-15 09-01	СЕТКА КОСВ. АРМ. СКА-3	2	
А4	2		1.020-1/83.2-15 10-01	СЕТКА КОСВ. АРМ. СКА-4	3	
А4	3		1.020-1/83.2-15 02	СЕТКА С-2	3	
А4	4		1.020-1/83.2-15 13-01	ИЗДЕЛИЕ ЗАКЛАДНОЕ МН-11	3	
				ДЕТАЛИ		
				СТ. ОТД. ГОСТ 5781-82		
ВЧ	5		20.013.12540	Ф20 А-III L=12540	4	30.9КГ
ВЧ	6		32.013.4890	Ф32 А-III L=4890	4	30.9КГ
А4	7		1.020-1/83.2-15 08-03	СТЕРЖЕНЬ ОТДЕЛЬНЫЙ	25	
А4	8		1.020-1/83.2-15 08-04	СТЕРЖЕНЬ ОТДЕЛЬНЫЙ	17	
				СТ. ОТД. ГОСТ 5781-82		
ВЧ	9		6.011.650	Ф6 А-I L=650	4	0.14КГ
				1.020-1/83.2-8 10-07		
				КП-187		
				СБОРОЧНЫЕ ЕДИНИЦЫ		
А4	1		1.020-1/83.2-15 09-01	СЕТКА КОСВ. АРМ. СКА-3	2	
А4	2		1.020-1/83.2-15 10-01	СЕТКА КОСВ. АРМ. СКА-4	3	
А4	3		1.020-1/83.2-15 02	СЕТКА С-2	3	
				ДЕТАЛИ		
				СТ. ОТД. ГОСТ 5781-82		
ВЧ	5		20.013.12540	Ф20 А-III L=12540	4	30.9КГ
ВЧ	6		32.013.4890	Ф32 А-III L=4890	4	30.9КГ
А4	7		1.020-1/83.2-15 08-03	СТЕРЖЕНЬ ОТДЕЛЬНЫЙ	25	
А4	8		1.020-1/83.2-15 08-04	СТЕРЖЕНЬ ОТДЕЛЬНЫЙ	17	
				СТ. ОТД. ГОСТ 5781-82		
БЧ	9		6.011.650	Ф6 А-I L=650	4	0.14КГ

ГРИТОР
ОПЕРАТОР ТПП КОРТ
ЭПВЦ Киев ЗНИИЭП
ВЗАМ.ИНВ.№
ПОДПИСЬ И ДАТА
ИНВ.№ПОДЛ

ЭПВЦ КиевЗНИИЭП

ОПЕРАТОР ТПП КОРТ

ЗУЕНКО

РИС. 1

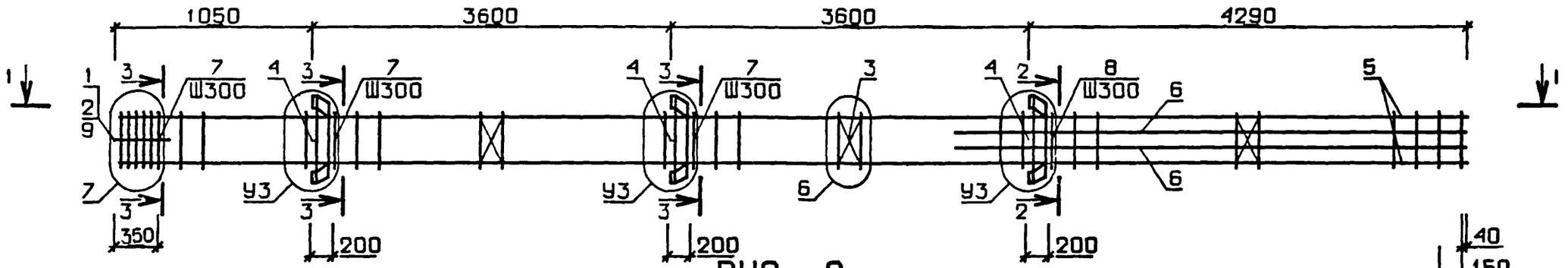

РИС. 2

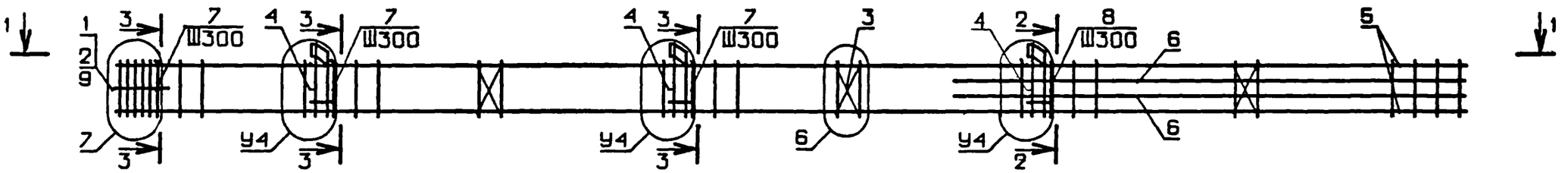

РИС. 3

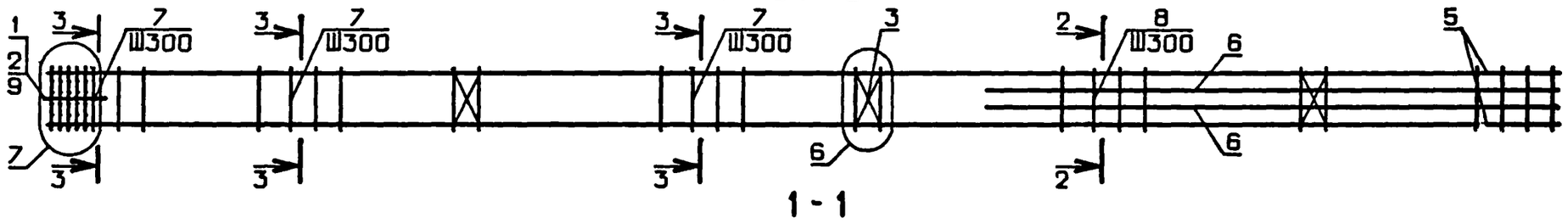

1-1

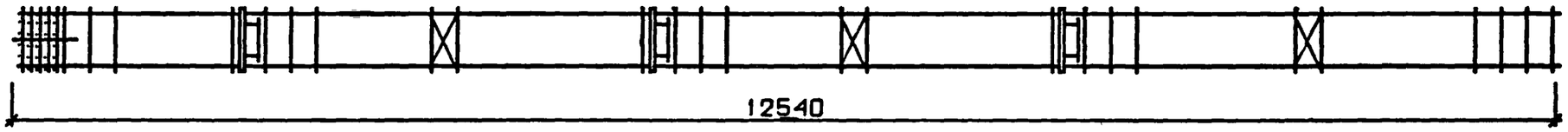

N УЗЛА	N ДОКУМЕНТА
2	1.020-1/83.2-8 ООУ П1
3	П1
4	П2
5	П2
6	П2
7	П3
15	П2
17	П2

2-2

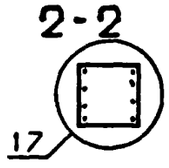

3-3

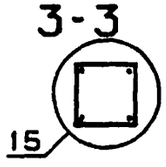

НАЧ. ОТД.	ВОЛЫНСКИЙ	
Н.КОНТР.	ПРИГОРЕВ.	
ГЛ.КОНСТР	ШАЦ	
ГИП	КОЛДАШЕВА	
РАЗРАБ.	СЛИВИНА	
ПРОВЕРИЛ	НИКОНОРОВА	
ИСПОЛНИЛ	ЛАКЕЕВА	

1.020-1/83.2-8 10 СБ

КАРКАС ПРОСТРАНСТВЕННЫЙ КП

СТАДИЯ	МАССА	МАСШТАБ
Р	СМ ТАБЛ	
ЛИСТ 1	ЛИСТОВ 2	

ЦНИИЭП торгово-бытовых зданий и туристских комплексов

ВЗАМ. ИНВ.№ | ПОДПИСЬ И ДАТА | ИНВ.№ ПОДЛ.

19838 07

ЭПВЦ КиевЗНИИЭП | ОПЕРАТОР ТЛП КОРТ | ЗУЕНКО

ОБОЗНАЧЕНИЕ	МАРКА	РИС	У3	У4	МАССА,кг
I.020-I/83.2-8 I0	КП-I80	I	2	-	3I2,03
-0I	КП-I8I	2	-	3	29I,26
-02	КП-I82	2	-	3	298,06
-03	КП-I83	3	-	-	259,58
-04	КП-I84	I	4	-	366,66
-05	КП-I85	2	-	5	343,49
-06	КП-I86	2	-	5	357,84
-07	КП-I87	3	-	-	28I,72

ИНВ № ПОДЛ | ПОДП. И ДАТА | ВЗАМ. ИНВ.№

I.020-I/83.2-8 I0 СБ

ЛИСТ 2

ФОРМАТ А4

ЭПВЦ КиевЗНИИЭП | ОПЕРАТОР ТЛП КОРТ | ГРИГОР

ФОРМАТ	ЗОНА	ПОЗ	ОБОЗНАЧЕНИЕ	НАИМЕНОВАНИЕ	КОЛ.	ПРИМЕЧАНИЕ
				ДОКУМЕНТАЦИЯ		
А3			1.020-1/83.2-8 11СБ	СБОРОЧНЫЙ ЧЕРТЕЖ		
А3			1.020-1/83.2-8 00У	УЗЛЫ АРМАТУРНЫЕ		
А3			1.020-1/83.2-8 00ТО	ТЕХНИЧЕСКОЕ ОПИСАНИЕ		
				ПЕРЕМЕННЫЕ ДАННЫЕ ДЛЯ ИСПОЛНЕНИЙ:		
				1.020-1/83.2-8 11 КП-I88		
				СБОРОЧНЫЕ ЕДИНИЦЫ		
А4	1		1.020-1/83.2-15 09-01	СЕТКА КОСВ. АРМ. СКА-3	5	
А4	2		1.020-1/83.2-15 10-01	СЕТКА КОСВ. АРМ. СКА-4	3	
А4	3		1.020-1/83.2-15 02	СЕТКА С-2	3	
А4	4		1.020-1/83.2-15 12	ИЗДЕЛИЕ ЗАКЛАДНОЕ МН-6	3	
				ДЕТАЛИ		
				СТ. ОТД. ГОСТ 5781-82		
БЧ	5		40.013.12540	Ф40 А-III L=12540	4	I23.8КГ
БЧ	6		40.013.8490	Ф40 А-III L=8490	4	83.8КГ
А4	7		1.020-1/83.2-15 08-05	СТЕРЖЕНЬ ОТДЕЛЬНЫЙ	41	
				СТ. ОТД. ГОСТ 5781-82		
БЧ	8		6.011.650	Ф6 А-I L=650	4	0.14КГ
				1.020-1/83.2-8 11-01 КП-I89		
				СБОРОЧНЫЕ ЕДИНИЦЫ		
А4	1		1.020-1/83.2-15 09-01	СЕТКА КОСВ. АРМ. СКА-3	5	
А4	2		1.020-1/83.2-15 10-01	СЕТКА КОСВ. АРМ. СКА-4	3	
А4	3		1.020-1/83.2-15 02	СЕТКА С-2	3	
А4	4		1.020-1/83.2-15 11	ИЗДЕЛИЕ ЗАКЛАДНОЕ МН-5	3	
				ДЕТАЛИ		
				СТ. ОТД. ГОСТ 5781-82		
БЧ	5		40.013.12540	Ф40 А-III L=12540	4	I23.8КГ
БЧ	6		40.013.8490	Ф40 А-III L=8490	4	83.8КГ
А4	7		1.020-1/83.2-15 08-05	СТЕРЖЕНЬ ОТДЕЛЬНЫЙ	41	
				СТ. ОТД. ГОСТ 5781-82		
БЧ	8		6.011.650	Ф6 А-I L=650	4	0.14КГ
				1.020-1/83.2-8 11-02 КП-I90		
				СБОРОЧНЫЕ ЕДИНИЦЫ		
А4	1		1.020-1/83.2-15 09-01	СЕТКА КОСВ. АРМ. СКА-3	5	
А4	2		1.020-1/83.2-15 10-01	СЕТКА КОСВ. АРМ. СКА-4	3	
А4	3		1.020-1/83.2-15 02	СЕТКА С-2	3	
А4	4		1.020-1/83.2-15 12-01	ИЗДЕЛИЕ ЗАКЛАДНОЕ МН-8	3	
				ДЕТАЛИ		

ИНВ.№ ПОДЛ | ПОДПИСЬ И ДАТА | ВЗАМ. ИНВ.№

НАЧ.ОТД.	ВОЛЫНСКИЙ	
Н.КОНТР.	ПРИГОРЕВ	
ГЛ.КОНСТР	ШАЦ	
ГИП	НИКОНОРОВА	
РАЗРАБ.	ЛАКЕЕВА	
ПРОВЕРИЛ	КОЛДАШЕВА	
ИСПОЛНИЛ	БОГДАНОВА	

1.020-1/83.2-8 11

КАРКАС ПРОСТРАНСТВЕННЫЙ КП-I88 - КП-I95

СТАДИЯ	ЛИСТ	ЛИСТОВ
Р	I	3

ЦНИИЭП торгово-бытовых зданий и туристских комплексов

19838 49

ФОРМАТ А4

ФОРМАТ	ЗОНА	ПОЗ	ОБОЗНАЧЕНИЕ	НАИМЕНОВАНИЕ	КОЛ	ПРИМЕЧАНИЕ
				СТ. ОТД. ГОСТ 5781-82		
БЧ	5		40.013.12540	Ф40 А-III L=12540	4	123.8КГ
БЧ	6		40.013.8490	Ф40 А-III L=8490	4	83.8КГ
А4	7		1.020-1/83.2-15 08-05	СТЕРЖЕНЬ ОТДЕЛЬНЫЙ	41	
				СТ. ОТД. ГОСТ 5781-82		
БЧ	8		6.011.650	Ф6 А-I L=650	4	0.14КГ
				1.020-1/83.2-8 11-03		
				КП-191		
				СБОРОЧНЫЕ ЕДИНИЦЫ		
А4	1		1.020-1/83.2-15 09-01	СЕТКА КОСВ. АРМ. СКА-3	5	
А4	2		1.020-1/83.2-15 10-01	СЕТКА КОСВ. АРМ. СКА-4	3	
А4	3		1.020-1/83.2-15 02	СЕТКА С-2	3	
А4	4		1.020-1/83.2-15 11-01	ИЗДЕЛИЕ ЗАКЛАДНОЕ МН-7	3	
				ДЕТАЛИ		
				СТ. ОТД. ГОСТ 5781-82		
БЧ	5		40.013.12540	Ф40 А-III L=12540	4	123.8КГ
БЧ	6		40.013.8490	Ф40 А-III L=8490	4	83.8КГ
А4	7		1.020-1/83.2-15 08-05	СТЕРЖЕНЬ ОТДЕЛЬНЫЙ	41	
				СТ. ОТД. ГОСТ 5781-82		
БЧ	8		6.011.650	Ф6 А-I L=650	4	0.14КГ
				1.020-1/83.2-8 11-04		
				КП-192		
				СБОРОЧНЫЕ ЕДИНИЦЫ		
А4	1		1.020-1/83.2-15 09-01	СЕТКА КОСВ. АРМ. СКА-3	5	
А4	2		1.020-1/83.2-15 10-01	СЕТКА КОСВ. АРМ. СКА-4	3	
А4	3		1.020-1/83.2-15 02	СЕТКА С-2	3	
А4	4		1.020-1/83.2-15 14	ИЗДЕЛИЕ ЗАКЛАДНОЕ МН-10	3	
				ДЕТАЛИ		
				СТ. ОТД. ГОСТ 5781-82		
БЧ	5		40.013.12540	Ф40 А-III L=12540	4	123.8КГ
БЧ	6		40.013.8490	Ф40 А-III L=8490	4	83.8КГ
А4	7		1.020-1/83.2-15 08-05	СТЕРЖЕНЬ ОТДЕЛЬНЫЙ	41	
				СТ. ОТД. ГОСТ 5781-82		
БЧ	8		6.011.650	Ф6 А-I L=650	4	0.14КГ
				1.020-1/83.2-8 11-05		
				КП-193		
				СБОРОЧНЫЕ ЕДИНИЦЫ		
А4	1		1.020-1/83.2-15 09-01	СЕТКА КОСВ. АРМ. СКА-3	5	
А4	2		1.020-1/83.2-15 10-01	СЕТКА КОСВ. АРМ. СКА-4	3	
А4	3		1.020-1/83.2-15 02	СЕТКА С-2	3	
А4	4		1.020-1/83.2-15 13	ИЗДЕЛИЕ ЗАКЛАДНОЕ МН-9	3	
				ДЕТАЛИ		
				СТ. ОТД. ГОСТ 5781-82		
БЧ	5		40.013.12540	Ф40 А-III L=12540	4	123.8КГ
БЧ	6		40.013.8490	Ф40 А-III L=8490	4	83.8КГ
А4	7		1.020-1/83.2-15 08-05	СТЕРЖЕНЬ ОТДЕЛЬНЫЙ	41	
				СТ. ОТД. ГОСТ 5781-82		
БЧ	8		6.011.650	Ф6 А-I L=650	4	0.14КГ

ЭПВЦ Киев ЗНИИЭП | ОПЕРАТОР ТЛП КОРТ | ГРИТОР

ВЗАМ ИНВ № | ПОДПИСЬ И ДАТА | ИНВ №ПОДЛ

1.020-1/83.2-8 11 | ЛИСТ 2

ФОРМАТ А4

ФОРМАТ	ЗОНА	ПОЗ.	ОБОЗНАЧЕНИЕ	НАИМЕНОВАНИЕ	КОЛ	ПРИМЕЧАНИЕ
				1.020-1/83.2-8 11-06		
				КП-194		
				СБОРОЧНЫЕ ЕДИНИЦЫ		
А4	1		1.020-1/83.2-15 09-01	СЕТКА КОСВ. АРМ. СКА-3	5	
А4	2		1.020-1/83.2-15 10-01	СЕТКА КОСВ. АРМ. СКА-4	3	
А4	3		1.020-1/83.2-15 02	СЕТКА С-2	3	
А4	4		1.020-1/83.2-15 14-01	ИЗДЕЛИЕ ЗАКЛАДНОЕ МН-12	3	
				ДЕТАЛИ		
				СТ. ОТД. ГОСТ 5781-82		
БЧ	5		40.013.12540	Ф40 А-III L=12540	4	123.8КГ
БЧ	6		40.013.8490	Ф40 А-III L=8490	4	83.8КГ
А4	7		1.020-1/83.2-15 08-05	СТЕРЖЕНЬ ОТДЕЛЬНЫЙ	41	
				СТ. ОТД. ГОСТ 5781-82		
БЧ	8		6.011.650	Ф6 А-I L=650	4	0.14КГ
				1.020-1/83.2-8 11-07		
				КП-195		
				СБОРОЧНЫЕ ЕДИНИЦЫ		
А4	1		1.020-1/83.2-15 09-01	СЕТКА КОСВ. АРМ. СКА-3	5	
А4	2		1.020-1/83.2-15 10-01	СЕТКА КОСВ. АРМ. СКА-4	3	
А4	3		1.020-1/83.2-15 02	СЕТКА С-2	3	
А4	4		1.020-1/83.2-15 13-01	ИЗДЕЛИЕ ЗАКЛАДНОЕ МН-11	3	
				ДЕТАЛИ		
				СТ. ОТД. ГОСТ 5781-82		
БЧ	5		40.013.12540	Ф40 А-III L=12540	4	123.8КГ
БЧ	6		40.013.8490	Ф40 А-III L=8490	4	83.8КГ
А4	7		1.020-1/83.2-15 08-05	СТЕРЖЕНЬ ОТДЕЛЬНЫЙ	41	
				СТ. ОТД. ГОСТ 5781-82		
БЧ	8		6.011.650	Ф6 А-I L=650	4	0.14КГ

ЭПВЦ Киев ЗНИИЭП | ОПЕРАТОР ТЛП КОРТ | ГРИТОР

ВЗАМ ИНВ № | ПОДПИСЬ И ДАТА | ИНВ №ПОДЛ

1.020-1/83.2-8 11 | ЛИСТ 3

ФОРМАТ А4

РИС. 1

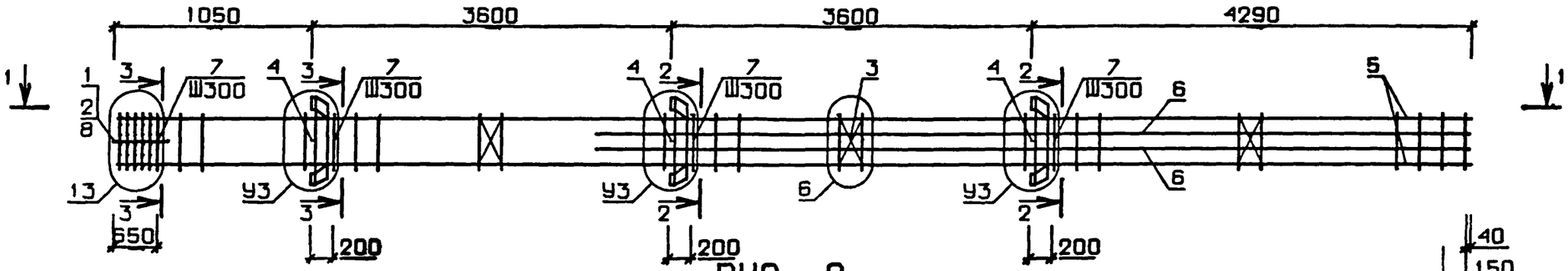

РИС. 2

РИС. 3

1-1

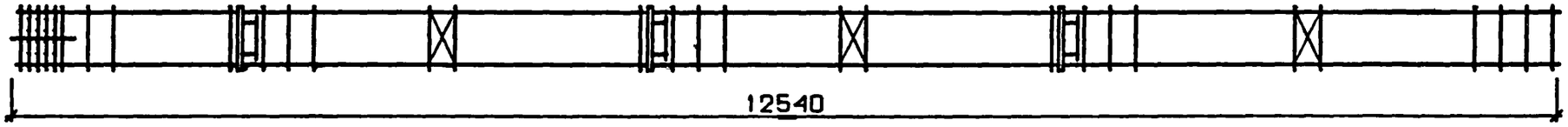

N УЗЛА	N ДОКУМЕНТА
2	1.020-1/83.2-8 ООУ П1
3	П1
4	П2
5	П2
6	П2
13	П3
15	П2
17	П2

2-2

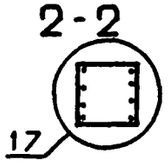

3-3

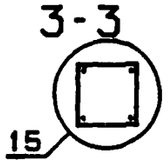

НАЧ. ОТД.	ВОЛЫНСКИЙ	
Н.КОНТР	ПРИГОРЕВ	
ГЛ.КОНСТР	ШАЦ	
ГИП	КОЛДАШЕВА	
РАЗРАБ.	СЛИВИНА	
ПРОВЕРИЛ	НИКОНОРОВА	
ИСПОЛНИЛ	ЛАКЕЕВА	

1.020-1/83.2-8 11 СБ

КАРКАС ПРОСТРАНСТВЕННЫЙ КП

СТАДИЯ	МАССА	МАСШТАБ
Р	СМ ТАБЛ	

ЛИСТ I ЛИСТОВ 2

ЦНИИЭП торгово-бытовых зданий и туристских комплексов

ЭПВЦ КиевЗНИИЭП
ОПЕРАТОР ТЛП КОРТ
ЗУЕНКО

ВЗАМ. ИНВ.№
ПОДПИСЬ И ДАТА
ИНВ.№ПОДЛ.

19838 51

ОБОЗНАЧЕНИЕ	МАРКА	РИС	У3	У4	МАССА,кг
I.020-I/83.2-8 II	КП-I88	I	2	-	939,43
-0I	КП-I89	2	-	3	922,52
-02	КП-I90	I	2	-	953,55
-03	КП-I9I	2	-	3	932,78
-04	КП-I92	I	4	-	979,23
-05	КП-I93	2	-	5	956,07
-06	КП-I94	I	4	-	998,89
-07	КП-I95	2	-	5	970,4I

ФОРМАТ	ЗОНА	ПОЗ.	ОБОЗНАЧЕНИЕ	НАИМЕНОВАНИЕ	КОЛ.	ПРИМЕЧАНИЕ
				ДОКУМЕНТАЦИЯ		
А3			1.020-1/83.2-8 12СБ	СБОРОЧНЫЙ ЧЕРТЕЖ		
А3			1.020-1/83.2-8 00У	УЗЛЫ АРМАТУРНЫЕ		
А3			1.020-1/83.2-8 00ТО	ТЕХНИЧЕСКОЕ ОПИСАНИЕ		
				ПЕРЕМЕННЫЕ ДАННЫЕ ДЛЯ ИСПОЛНЕНИЙ:		
				1.020-1/83.2-8 12 КП-I96		
				СБОРОЧНЫЕ ЕДИНИЦЫ		
А4		1	1.020-1/83.2-15 09-01	СЕТКА КОСВ. АРМ. СКА-3	2	
А4		2	1.020-1/83.2-15 10-01	СЕТКА КОСВ. АРМ. СКА-4	3	
А4		3	1.020-1/83.2-15 02	СЕТКА С-2	3	
А4		4	1.020-1/83.2-15 12	ИЗДЕЛИЕ ЗАКЛАДНОЕ МН-6	3	
				ДЕТАЛИ		
				СТ. ОТД. ГОСТ 5781-82		
ВЧ		5	20.013.12540	Ф20 А-III L=12540	4	30.9КГ
ВЧ		6	28.013.8490	Ф28 А-III L=8490	2	41.0КГ
ВЧ		7	28.013.4890	Ф28 А-III L=4890	2	23.6КГ
А4		8	1.020-1/83.2-15 08-03	СТЕРЖЕНЬ ОТДЕЛЬНЫЙ	13	
А4		9	1.020-1/83.2-15 08-04	СТЕРЖЕНЬ ОТДЕЛЬНЫЙ	29	
				СТ. ОТД. ГОСТ 5781-82		
ВЧ		10	6.011.650	Ф6 А-I L=650	4	0.14КГ
				1.020-1/83.2-8 12-01 КП-I97		
				СБОРОЧНЫЕ ЕДИНИЦЫ		
А4		1	1.020-1/83.2-15 09-01	СЕТКА КОСВ. АРМ. СКА-3	2	
А4		2	1.020-1/83.2-15 10-01	СЕТКА КОСВ. АРМ. СКА-4	3	
А4		3	1.020-1/83.2-15 02	СЕТКА С-2	3	
А4		4	1.020-1/83.2-15 11	ИЗДЕЛИЕ ЗАКЛАДНОЕ МН-5	3	
				ДЕТАЛИ		
				СТ. ОТД. ГОСТ 5781-82		
ВЧ		5	20.013.12540	Ф20 А-III L=12540	4	30.9КГ
ВЧ		6	28.013.8490	Ф28 А-III L=8490	2	41.0КГ
ВЧ		7	28.013.4890	Ф28 А-III L=4890	2	23.6КГ
А4		8	1.020-1/83.2-15 08-03	СТЕРЖЕНЬ ОТДЕЛЬНЫЙ	13	
А4		9	1.020-1/83.2-15 08-04	СТЕРЖЕНЬ ОТДЕЛЬНЫЙ	29	
				СТ. ОТД. ГОСТ 5781-82		
ВЧ		10	6.011.650	Ф6 А-I L=650	4	0.14КГ
				1.020-1/83.2-8 12-02 КП-I98		
				СБОРОЧНЫЕ ЕДИНИЦЫ		
А4		1	1.020-1/83.2-15 09-01	СЕТКА КОСВ. АРМ. СКА-3	2	

ГРИТОР

ОПЕРАТОР ТЛП КОРТ

ЭПВЦ КиевЗНИИЭП

ЗУЕНКО

НАЧ.ОТД. ВОЛЫНСКИЙ

Н.КОНТР. ПРИГОРЕВ

ГЛ.КОНСТР ЩАЦ

ГИП НИКОНОРОВА

РАЗРАБ. ЛАКЕЕВА

ПРОВЕРИЛ КОЛДАШЕВА

ИСПОЛНИЛ БОГДАНОВА

ВЗАМ. ИНВ.№

ПОДПИСЬ И ДАТА

ИНВ.№ ПОДЛ

1.020-1/83.2-8 12

КАРКАС ПРОСТРАНСТВЕННЫЙ КП-I96 - КП-207

СТАДИЯ	ЛИСТ	ЛИСТОВ
Р	I	5

ЦНИИЭП торгово-бытовых зданий и туристских комплексов

ФОРМАТ	ЗОНА	ПОЗ.	ОБОЗНАЧЕНИЕ	НАИМЕНОВАНИЕ	КОЛ	ПРИМЕЧАНИЕ
А4		2	1.020-1/83.2-15 10-01	СЕТКА КОСВ. АРМ. СКА-4	3	
А4		3	1.020-1/83.2-15 02	СЕТКА С-2	3	
А4		4	1.020-1/83.2-15 12-01	ИЗДЕЛИЕ ЗАКЛАДНОЕ МН-8	3	
				ДЕТАЛИ		
				СТ. ОТД. ГОСТ 5781-82		
БЧ		5	20.013.12540	Ф20 А-III L=12540	4	30.9КГ
БЧ		6	40.013.8490	Ф40 А-III L=8490	2	83.8КГ
БЧ		7	40.013.4890	Ф40 А-III L=4890	2	48.2КГ
А4		8	1.020-1/83.2-15 08-03	СТЕРЖЕНЬ ОТДЕЛЬНЫЙ	13	
А4		9	1.020-1/83.2-15 08-05	СТЕРЖЕНЬ ОТДЕЛЬНЫЙ	29	
				СТ. ОТД. ГОСТ 5781-82		
БЧ		10	6.011.650	Ф6 А-I L=650	4	0.14КГ
				1.020-1/83.2-8 12-03		
				КП-199		
				СБОРОЧНЫЕ ЕДИНИЦЫ		
А4		1	1.020-1/83.2-15 09-01	СЕТКА КОСВ. АРМ. СКА-3	2	
А4		2	1.020-1/83.2-15 10-01	СЕТКА КОСВ. АРМ. СКА-4	3	
А4		3	1.020-1/83.2-15 02	СЕТКА С-2	3	
А4		4	1.020-1/83.2-15 11-01	ИЗДЕЛИЕ ЗАКЛАДНОЕ МН-7	3	
				ДЕТАЛИ		
				СТ. ОТД. ГОСТ 5781-82		
БЧ		5	20.013.12540	Ф20 А-III L=12540	4	30.9КГ
БЧ		6	40.013.8490	Ф40 А-III L=8490	2	83.8КГ
БЧ		7	40.013.4890	Ф40 А-III L=4890	2	48.2КГ
А4		8	1.020-1/83.2-15 08-03	СТЕРЖЕНЬ ОТДЕЛЬНЫЙ	13	
А4		9	1.020-1/83.2-15 08-05	СТЕРЖЕНЬ ОТДЕЛЬНЫЙ	29	
				СТ. ОТД. ГОСТ 5781-82		
БЧ		10	6.011.650	Ф6 А-I L=650	4	0.14КГ
				1.020-1/83.2-8 12-04		
				КП-200		
				СБОРОЧНЫЕ ЕДИНИЦЫ		
А4		1	1.020-1/83.2-15 09-01	СЕТКА КОСВ. АРМ. СКА-3	2	
А4		2	1.020-1/83.2-15 10-01	СЕТКА КОСВ. АРМ. СКА-4	3	
А4		3	1.020-1/83.2-15 02	СЕТКА С-2	3	
А4		4	1.020-1/83.2-15 11-01	ИЗДЕЛИЕ ЗАКЛАДНОЕ МН-7	3	
				ДЕТАЛИ		
				СТ. ОТД. ГОСТ 5781-82		
БЧ		5	22.013.12540	Ф22 А-III L=12540	4	37.4КГ
БЧ		6	32.013.8490	Ф32 А-III L=8490	2	53.6КГ
БЧ		7	32.013.4890	Ф32 А-III L=4890	2	30.9КГ
А4		8	1.020-1/83.2-15 08-03	СТЕРЖЕНЬ ОТДЕЛЬНЫЙ	13	
А4		9	1.020-1/83.2-15 08-04	СТЕРЖЕНЬ ОТДЕЛЬНЫЙ	29	
				СТ. ОТД. ГОСТ 5781-82		
БЧ		10	6.011.650	Ф6 А-I L=650	4	0.14КГ
				1.020-1/83.2-8 12-05		
				КП-201		
				СБОРОЧНЫЕ ЕДИНИЦЫ		
А4		1	1.020-1/83.2-15 09-01	СЕТКА КОСВ. АРМ. СКА-3	2	
А4		2	1.020-1/83.2-15 10-01	СЕТКА КОСВ. АРМ. СКА-4	3	

ГИП ГРИГОР
ОПЕРАТОР ТЛП КОРТ
ЭПВЦ Киев ЗНИИЭП
ВЗАМ ИНВ № | ПОДПИСЬ И ДАТА | ИНВ №ПОДЛ

ФОРМАТ А4

ФОРМАТ	ЗОНА	ПОЗ.	ОБОЗНАЧЕНИЕ	НАИМЕНОВАНИЕ	КОЛ	ПРИМЕЧАНИЕ
А4		3	1.020-1/83.2-15 02	СЕТКА С-2	3	
				ДЕТАЛИ		
				СТ. ОТД. ГОСТ 5781-82		
БЧ		5	22.013.12540	Ф22 А-III L=12540	4	37.4КГ
БЧ		6	32.013.8490	Ф32 А-III L=8490	2	53.6КГ
БЧ		7	32.013.4890	Ф32 А-III L=4890	2	30.9КГ
А4		8	1.020-1/83.2-15 08-03	СТЕРЖЕНЬ ОТДЕЛЬНЫЙ	13	
А4		9	1.020-1/83.2-15 08-04	СТЕРЖЕНЬ ОТДЕЛЬНЫЙ	29	
				СТ. ОТД. ГОСТ 5781-82		
БЧ		10	6.011.650	Ф6 А-I L=650	4	0.14КГ
				1.020-1/83.2-8 12-06		
				КП-202		
				СБОРОЧНЫЕ ЕДИНИЦЫ		
А4		1	1.020-1/83.2-15 09-01	СЕТКА КОСВ. АРМ. СКА-3	3	
А4		2	1.020-1/83.2-15 10-01	СЕТКА КОСВ. АРМ. СКА-4	3	
А4		3	1.020-1/83.2-15 02	СЕТКА С-2	3	
А4		4	1.020-1/83.2-15 12-01	ИЗДЕЛИЕ ЗАКЛАДНОЕ МН-8	3	
				ДЕТАЛИ		
				СТ. ОТД. ГОСТ 5781-82		
БЧ		5	32.013.12540	Ф32 А-III L=12540	4	79.2КГ
БЧ		6	40.013.8490	Ф40 А-III L=8490	2	83.8КГ
БЧ		7	40.013.4890	Ф40 А-III L=4890	2	48.2КГ
А4		8	1.020-1/83.2-15 08-04	СТЕРЖЕНЬ ОТДЕЛЬНЫЙ	12	
А4		9	1.020-1/83.2-15 08-05	СТЕРЖЕНЬ ОТДЕЛЬНЫЙ	29	
				СТ. ОТД. ГОСТ 5781-82		
БЧ		10	6.011.650	Ф6 А-I L=650	4	0.14КГ
				1.020-1/83.2-8 12-07		
				КП-203		
				СБОРОЧНЫЕ ЕДИНИЦЫ		
А4		1	1.020-1/83.2-15 09-01	СЕТКА КОСВ. АРМ. СКА-3	3	
А4		2	1.020-1/83.2-15 10-01	СЕТКА КОСВ. АРМ. СКА-4	3	
А4		3	1.020-1/83.2-15 02	СЕТКА С-2	3	
А4		4	1.020-1/83.2-15 11-01	ИЗДЕЛИЕ ЗАКЛАДНОЕ МН-7	3	
				ДЕТАЛИ		
				СТ. ОТД. ГОСТ 5781-82		
БЧ		5	32.013.12540	Ф32 А-III L=12540	4	79.2КГ
БЧ		6	40.013.8490	Ф40 А-III L=8490	2	83.8КГ
БЧ		7	40.013.4890	Ф40 А-III L=4890	2	48.2КГ
А4		8	1.020-1/83.2-15 08-04	СТЕРЖЕНЬ ОТДЕЛЬНЫЙ	12	
А4		9	1.020-1/83.2-15 08-05	СТЕРЖЕНЬ ОТДЕЛЬНЫЙ	29	
				СТ. ОТД. ГОСТ 5781-82		
БЧ		10	6.011.650	Ф6 А-I L=650	4	0.14КГ
				1.020-1/83.2-8 12-08		
				КП-204		
				СБОРОЧНЫЕ ЕДИНИЦЫ		
А4		1	1.020-1/83.2-15 09-01	СЕТКА КОСВ. АРМ. СКА-3	3	
А4		2	1.020-1/83.2-15 10-01	СЕТКА КОСВ. АРМ. СКА-4	3	
А4		3	1.020-1/83.2-15 02	СЕТКА С-2	3	
А4		4	1.020-1/83.2-15 14	ИЗДЕЛИЕ ЗАКЛАДНОЕ МН-10	3	

ГИП ГРИГОР
ОПЕРАТОР ТЛП КОРТ
ЭПВЦ Киев ЗНИИЭП
ВЗАМ ИНВ № | ПОДПИСЬ И ДАТА | ИНВ №ПОДЛ

ФОРМАТ А4

ФОРМАТ	ЗОНА	ПОЗ.	ОБОЗНАЧЕНИЕ	НАИМЕНОВАНИЕ	КОЛ	ПРИМЕЧАНИЕ
				ДЕТАЛИ		
				СТ. ОТД. ГОСТ 5781-82		
БЧ	5		28.013.12540	Ф28 А-Ш L=12540	4	60.6КГ
БЧ	6		40.013.8490	Ф40 А-Ш L=8490	2	83.8КГ
БЧ	7		40.013.4890	Ф40 А-Ш L=4890	2	48.2КГ
А4	8		1.020-1/83.2-15 08-04	СТЕРЖЕНЬ ОТДЕЛЬНЫЙ	12	
А4	9		1.020-1/83.2-15 08-05	СТЕРЖЕНЬ ОТДЕЛЬНЫЙ	29	
				СТ. ОТД. ГОСТ 5781-82		
БЧ	10		6.011.650	Ф6 А-I L=650	4	0.14КГ
				1.020-1/83.2-8 12-09		
				КП-205		
				СБОРОЧНЫЕ ЕДИНИЦЫ		
А4	1		1.020-1/83.2-15 09-01	СЕТКА КОСВ. АРМ. СКА-3	3	
А4	2		1.020-1/83.2-15 10-01	СЕТКА КОСВ. АРМ. СКА-4	3	
А4	3		1.020-1/83.2-15 02	СЕТКА С-2	3	
А4	4		1.020-1/83.2-15 13	ИЗДЕЛИЕ ЗАКЛАДНОЕ МН-9	3	
				ДЕТАЛИ		
				СТ. ОТД. ГОСТ 5781-82		
БЧ	5		28.013.12540	Ф28 А-Ш L=12540	4	60.6КГ
БЧ	6		40.013.8490	Ф40 А-Ш L=8490	2	83.8КГ
БЧ	7		40.013.4890	Ф40 А-Ш L=4890	2	48.2КГ
А4	8		1.020-1/83.2-15 08-04	СТЕРЖЕНЬ ОТДЕЛЬНЫЙ	12	
А4	9		1.020-1/83.2-15 08-05	СТЕРЖЕНЬ ОТДЕЛЬНЫЙ	29	
				СТ. ОТД. ГОСТ 5781-82		
БЧ	10		6.011.650	Ф6 А-I L=650	4	0.14КГ
				1.020-1/83.2-8 12-10		
				КП-206		
				СБОРОЧНЫЕ ЕДИНИЦЫ		
А4	1		1.020-1/83.2-15 09-01	СЕТКА КОСВ. АРМ. СКА-3	2	
А4	2		1.020-1/83.2-15 10-01	СЕТКА КОСВ. АРМ. СКА-4	3	
А4	3		1.020-1/83.2-15 02	СЕТКА С-2	3	
А4	4		1.020-1/83.2-15 14-01	ИЗДЕЛИЕ ЗАКЛАДНОЕ МН-12	3	
				ДЕТАЛИ		
				СТ. ОТД. ГОСТ 5781-82		
БЧ	5		25.013.12540	Ф25 А-Ш L=12540	4	48.3КГ
БЧ	6		40.013.8490	Ф40 А-Ш L=8490	2	83.8КГ
БЧ	7		40.013.4890	Ф40 А-Ш L=4890	2	48.2КГ
А4	8		1.020-1/83.2-15 08-04	СТЕРЖЕНЬ ОТДЕЛЬНЫЙ	13	
А4	9		1.020-1/83.2-15 08-05	СТЕРЖЕНЬ ОТДЕЛЬНЫЙ	29	
				СТ. ОТД. ГОСТ 5781-82		
БЧ	10		6.011.650	Ф6 А-I L=650	4	0.14КГ
				1.020-1/83.2-8 12-11		
				КП-207		
				СБОРОЧНЫЕ ЕДИНИЦЫ		
А4	1		1.020-1/83.2-15 09-01	СЕТКА КОСВ. АРМ. СКА-3	2	
А4	2		1.020-1/83.2-15 10-01	СЕТКА КОСВ. АРМ. СКА-4	3	
А4	3		1.020-1/83.2-15 02	СЕТКА С-2	3	
А4	4		1.020-1/83.2-15 13-01	ИЗДЕЛИЕ ЗАКЛАДНОЕ МН-11	3	
				ДЕТАЛИ		

ГРИГОР

ОПЕРАТОР ТЛП КОРТ

ЭПВЦ Киев ЗНИИЭП

ВЗАМ ИНВ № | ПОДПИСЬ И ДАТА | ИНВ №ПОДЛ

ФОРМАТ А4

ФОРМАТ	ЗОНА	ПОЗ.	ОБОЗНАЧЕНИЕ	НАИМЕНОВАНИЕ	КОЛ	ПРИМЕЧАНИЕ
				СТ. ОТД. ГОСТ 5781-82		
БЧ	5		25.013.12540	Ф25 А-Ш L=12540	4	48.3КГ
БЧ	6		40.013.8490	Ф40 А-Ш L=8490	2	83.8КГ
БЧ	7		40.013.4890	Ф40 А-Ш L=4890	2	48.2КГ
А4	8		1.020-1/83.2-15 08-04	СТЕРЖЕНЬ ОТДЕЛЬНЫЙ	13	
А4	9		1.020-1/83.2-15 08-05	СТЕРЖЕНЬ ОТДЕЛЬНЫЙ	29	
				СТ. ОТД. ГОСТ 5781-82		
БЧ	10		6.011.650	Ф6 А-I L=650	4	0.14КГ

ГРИГОР

ОПЕРАТОР ТЛП КОРТ

ЭПВЦ Киев ЗНИИЭП

ВЗАМ ИНВ № | ПОДПИСЬ И ДАТА | ИНВ №ПОДЛ

ЭПВЦ КиевЗНИИЭП | ОПЕРАТОР ТПП КОРТ | ЗЕНКИНА

РИС. 1

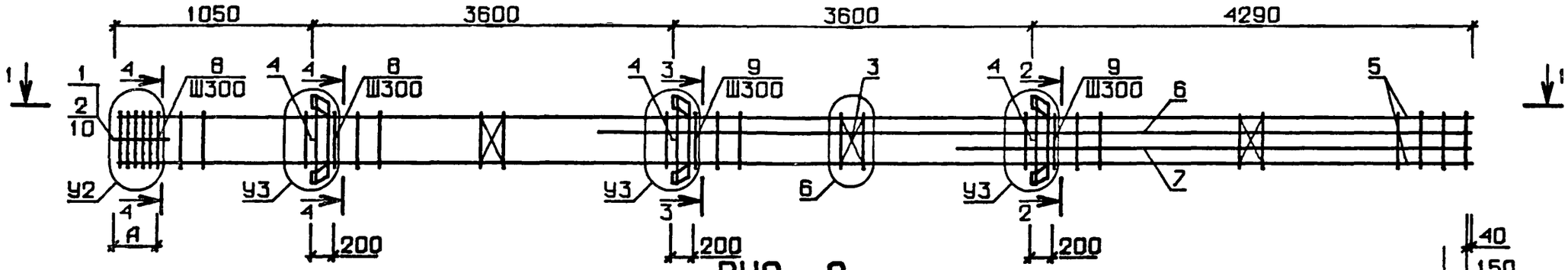

РИС. 2

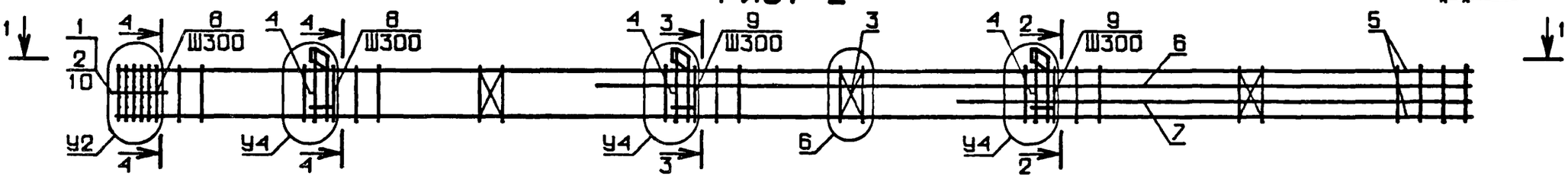

РИС. 3

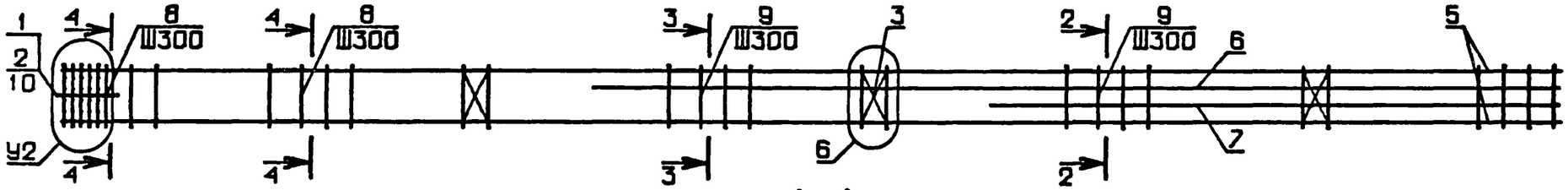

1 - 1

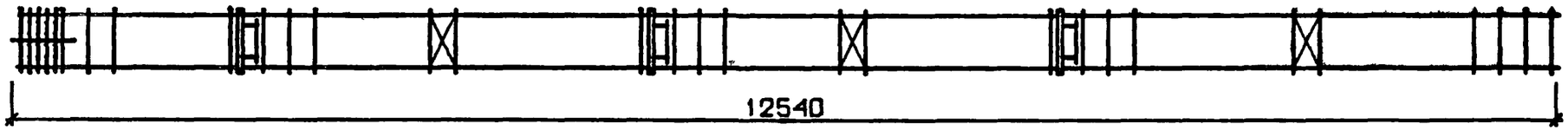

N УЗЛА	N ДОКУМЕНТА
2	1.020-1/83.2-8 ООУ Л1
3	Л1
4	Л2
5	Л2
6	Л2
7	Л3
9	Л3
15	Л2
16	Л2
17	Л2

2-2

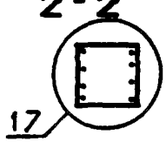

3-3

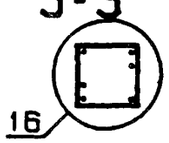

4-4

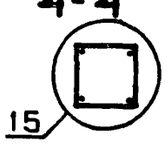

НАЧ. ОТД.	ВОЛЫНСКИЙ	
Н.КОНТР.	ПРИГОРЕВ	
ГЛ.КОНСТР.	ШАЦ	
ГИП	КОЛДАШЕВА	
РАЗРАБ.	СЛИВИНА	
ПРОВЕРИЛ	НИКОНОРОВА	
ИСПОЛНИЛ	ЛАКЕЕВА	

1.020-1/83.2-8 12 СБ

КАРКАС ПРОСТРАНСТВЕННЫЙ КП

СТАДИЯ	МАССА	МАСШТАБ
Р	СМ ТАБЛ	

ЛИСТ I ЛИСТОВ 2

ЦНИИЭП торгово-бытовых зданий и туристских комплексов

ВЗАМ. ИНВ № | ПОДПИСЬ И ДАТА | ИНВ.№ПОДЛ.

19838 55

ФОРМАТ А3

ОБОЗНАЧЕНИЕ	МАРКА	РИС	А	У2	У3	У4	МАССА,кг
I.020-I/83.2-8 I2	КП-I96	I	350	7	2	-	335,78
-0I	КП-I97	2	350	7	-	3	3I8,37
-02	КП-I98	I	350	7	2	-	494,45
-03	КП-I99	2	350	7	-	3	473,68
-04	КП-200	2	350	7	-	3	394,7I
-05	КП-20I	3	350	7	-	-	356,22
-06	КП-202	I	650	9	2	-	693,55
-07	КП-203	2	650	9	-	3	672,78
-08	КП-204	I	650	9	4	-	645,0I
-09	КП-205	2	650	9	-	5	62I,85
-I0	КП-206	I	350	7	4	-	6I2,70
-II	КП-207	2	350	7	-	5	584,22

ЗУЕНКО

ОПЕРАТОР ТЛП КОРТ

ЭПВЦ КиевЗНИИЭП

ИНВ. № ПОДЛ | ПОДП. И ДАТА | ВЗАМ. ИНВ.№

I.020-I/83.2-8 I2 СБ

ЛИСТ 2

ФОРМАТ А4

ГРИТОР

ОПЕРАТОР ТЛП КОРТ

ЭПВЦ КиевЗНИИЭП

ФОРМАТ	ЗОНА	ПОЗ	ОБОЗНАЧЕНИЕ	НАИМЕНОВАНИЕ	КОЛ.	ПРИМЕЧАНИЕ
				ДОКУМЕНТАЦИЯ		
А3			1.020-1/83.2-8 13СВ	СБОРОЧНЫЙ ЧЕРТЕЖ		
А3			1.020-1/83.2-8 00У	УЗЛЫ АРМАТУРНЫЕ		
А3			1.020-1/83.2-8 00ТО	ТЕХНИЧЕСКОЕ ОПИСАНИЕ		
			ПЕРЕМЕННЫЕ ДАННЫЕ	ДЛЯ ИСПОЛНЕНИЙ:		
				1.020-1/83.2-8 13		
				КП-208		
				СБОРОЧНЫЕ ЕДИНИЦЫ		
А4	1		1.020-1/83.2-15 09-01	СЕТКА КОСВ. АРМ. СКА-3	2	
А4	2		1.020-1/83.2-15 10-01	СЕТКА КОСВ. АРМ. СКА-4	3	
А4	3		1.020-1/83.2-15 02	СЕТКА С-2	3	
А4	4		1.020-1/83.2-15 11	ИЗДЕЛИЕ ЗАКЛАДНОЕ МН-5	3	
				ДЕТАЛИ		
				СТ. ОТД. ГОСТ 5781-82		
БЧ	5		25.013.12540	Ф25 А-III L=12540	4	48.3КГ
БЧ	6		25.013.8490	Ф25 А-III L=8490	2	32.7КГ
БЧ	7		25.013.4890	Ф25 А-III L=4890	2	18.8КГ
А4	8		1.020-1/83.2-15 08-04	СТЕРЖЕНЬ ОТДЕЛЬНЫЙ	42	
				СТ. ОТД. ГОСТ 5781-82		
БЧ	9		6.011.650	Ф6 А-I L=650	4	0.14КГ
				1.020-1/83.2-8 13-01		
				КП-209		
				СБОРОЧНЫЕ ЕДИНИЦЫ		
А4	1		1.020-1/83.2-15 09-01	СЕТКА КОСВ. АРМ. СКА-3	2	
А4	2		1.020-1/83.2-15 10-01	СЕТКА КОСВ. АРМ. СКА-4	3	
А4	3		1.020-1/83.2-15 02	СЕТКА С-2	3	
				ДЕТАЛИ		
				СТ. ОТД. ГОСТ 5781-82		
БЧ	5		25.013.12540	Ф25 А-III L=12540	4	48.3КГ
БЧ	6		25.013.8490	Ф25 А-III L=8490	2	32.7КГ
БЧ	7		25.013.4890	Ф25 А-III L=4890	2	18.8КГ
А4	8		1.020-1/83.2-15 08-04	СТЕРЖЕНЬ ОТДЕЛЬНЫЙ	42	
				СТ. ОТД. ГОСТ 5781-82		
БЧ	9		6.011.650	Ф6 А-I L=650	4	0.14КГ
				1.020-1/83.2-8 13-02		
				КП-2I0		
				СБОРОЧНЫЕ ЕДИНИЦЫ		
А4	1		1.020-1/83.2-15 09-01	СЕТКА КОСВ. АРМ. СКА-3	3	
А4	2		1.020-1/83.2-15 10-01	СЕТКА КОСВ. АРМ. СКА-4	3	
А4	3		1.020-1/83.2-15 02	СЕТКА С-2	3	
А4	4		1.020-1/83.2-15 12	ИЗДЕЛИЕ ЗАКЛАДНОЕ МН-6	3	

ПОДПИСЬ И ДАТА | ВЗАМ. ИНВ.№

ИНВ.№ ПОДЛ

НАЧ.ОТД.	ВОЛЫНСКИЙ	
Н.КОНТР.	ПРИГОРЕВ	
ГЛ.КОНСТР	ШАЦ	
ГИП	НИКОНОРОВА	
РАЗРАБ.	ЛАКЕЕВА	
ПРОВЕРИЛ	КОЛДАШЕВА	
ИСПОЛНИЛ	БОГДАНОВА	

1.020-1/83.2-8 13

КАРКАС ПРОСТРАНСТВЕННЫЙ КП-208 - КП-22I

СТАДИЯ	ЛИСТ	ЛИСТОВ
Р	I	5

ЦНИИЭП торгово-бытовых зданий и туристских комплексов

ФОРМАТ А4

ФОРМАТ	ЗОНА	ПОЗ.	ОБОЗНАЧЕНИЕ	НАИМЕНОВАНИЕ	КОЛ	ПРИМЕЧАНИЕ
				ДЕТАЛИ		
				СТ. ОТД. ГОСТ 5781-82		
БЧ	5		28.013.12540	Ф28 А-III L=12540	4	60.6КГ
БЧ	6		32.013.8490	Ф32 А-III L=8490	2	53.6КГ
БЧ	7		32.013.4890	Ф32 А-III L=4890	2	30.9КГ
А4	8		1.020-1/83 2-15 08-04	СТЕРЖЕНЬ ОТДЕЛЬНЫЙ	41	
				СТ. ОТД. ГОСТ 5781-82		
БЧ	9		6.011.650	Ф6 А-I L=650	4	0.14КГ
				1.020-1/83.2-8 13-03		
				КП-2II		
				СБОРОЧНЫЕ ЕДИНИЦЫ		
А4	1		1.020-1/83.2-15 09-01	СЕТКА КОСВ. АРМ. СКА-3	3	
А4	2		1.020-1/83.2-15 10-01	СЕТКА КОСВ. АРМ. СКА-4	3	
А4	3		1.020-1/83.2-15 02	СЕТКА С-2	3	
А4	4		1.020-1/83.2-15 11	ИЗДЕЛИЕ ЗАКЛАДНОЕ МН-5	3	
				ДЕТАЛИ		
				СТ. ОТД. ГОСТ 5781-82		
БЧ	5		28.013.12540	Ф28 А-III L=12540	4	60.6КГ
БЧ	6		32.013.8490	Ф32 А-III L=8490	2	53.6КГ
БЧ	7		32.013.4890	Ф32 А-III L=4890	2	30.9КГ
А4	8		1.020-1/83.2-15 08-04	СТЕРЖЕНЬ ОТДЕЛЬНЫЙ	41	
				СТ. ОТД. ГОСТ 5781-82		
БЧ	9		6.011.650	Ф6 А-I L=650	4	0.14КГ
				1.020-1/83.2-8 13-04		
				КП-2I2		
				СБОРОЧНЫЕ ЕДИНИЦЫ		
А4	1		1.020-1/83.2-15 09-01	СЕТКА КОСВ. АРМ. СКА-3	3	
А4	2		1.020-1/83.2-15 10-01	СЕТКА КОСВ. АРМ. СКА-4	3	
А4	3		1.020-1/83.2-15 02	СЕТКА С-2	3	
А4	4		1.020-1/83.2-15 11-01	ИЗДЕЛИЕ ЗАКЛАДНОЕ МН-7	3	
				ДЕТАЛИ		
				СТ. ОТД. ГОСТ 5781-82		
БЧ	5		32.013.12540	Ф32 А-III L=12540	4	79.2КГ
БЧ	6		32.013.8490	Ф32 А-III L=8490	2	53.6КГ
БЧ	7		32.013.4890	Ф32 А-III L=4890	2	30.9КГ
А4	8		1.020-1/83.2-15 08-04	СТЕРЖЕНЬ ОТДЕЛЬНЫЙ	41	
				СТ. ОТД. ГОСТ 5781-82		
БЧ	9		6.011.650	Ф6 А-I L=650	4	0.14КГ
				1.020-1/83.2-8 13-05		
				КП-2I3		
				СБОРОЧНЫЕ ЕДИНИЦЫ		
А4	1		1.020-1/83.2-15 09-01	СЕТКА КОСВ. АРМ. СКА-3	3	
А4	2		1.020-1/83.2-15 10-01	СЕТКА КОСВ. АРМ. СКА-4	3	
А4	3		1.020-1/83.2-15 02	СЕТКА С-2	3	
				ДЕТАЛИ		
				СТ. ОТД. ГОСТ 5781-82		
БЧ	5		32.013.12540	Ф32 А-III L=12540	4	79.2КГ
БЧ	6		32.013.8490	Ф32 А-III L=8490	2	53.6КГ
БЧ	7		32.013.4890	Ф32 А-III L=4890	2	30.9КГ

ГИП ГРИГОР
ОПЕРАТОР ТЛП КОРТ
ЭПВЦ Киев ЗНИИЭП
ВЗАМ ИНВ № | ПОДПИСЬ И ДАТА | ИНВ №ПОДЛ

1.020-1/83.2-8 13 | ЛИСТ 2

ФОРМАТ А4

ФОРМАТ	ЗОНА	ПОЗ.	ОБОЗНАЧЕНИЕ	НАИМЕНОВАНИЕ	КОЛ	ПРИМЕЧАНИЕ
А4	8		1.020-1/83.2-15 08-04	СТЕРЖЕНЬ ОТДЕЛЬНЫЙ	41	
				СТ. ОТД. ГОСТ 5781-82		
БЧ	9		6.011.650	Ф6 А-I L=650	4	0.14КГ
				1.020-1/83.2-8 13-06		
				КП-2I4		
				СБОРОЧНЫЕ ЕДИНИЦЫ		
А4	1		1.020-1/83.2-15 09-01	СЕТКА КОСВ. АРМ. СКА-3	4	
А4	2		1.020-1/83.2-15 10-01	СЕТКА КОСВ. АРМ. СКА-4	3	
А4	3		1.020-1/83.2-15 02	СЕТКА С-2	3	
А4	4		1.020-1/83.2-15 12	ИЗДЕЛИЕ ЗАКЛАДНОЕ МН-6	3	
				ДЕТАЛИ		
				СТ. ОТД. ГОСТ 5781-82		
БЧ	5		36.013.12540	Ф36 А-III L=12540	4	100.2КГ
БЧ	6		28.013.8490	Ф28 А-III L=8490	2	41.0КГ
БЧ	7		28.013.4890	Ф28 А-III L=4890	2	23.6КГ
А4	8		1.020-1/83.2-15 08-05	СТЕРЖЕНЬ ОТДЕЛЬНЫЙ	41	
				СТ. ОТД. ГОСТ 5781-82		
БЧ	9		6.011.650	Ф6 А-I L=650	4	0.14КГ
				1.020-1/83.2-8 13-07		
				КП-2I5		
				СБОРОЧНЫЕ ЕДИНИЦЫ		
А4	1		1.020-1/83.2-15 09-01	СЕТКА КОСВ. АРМ. СКА-3	4	
А4	2		1.020-1/83.2-15 10-01	СЕТКА КОСВ. АРМ. СКА-4	3	
А4	3		1.020-1/83.2-15 02	СЕТКА С-2	3	
А4	4		1.020-1/83.2-15 11	ИЗДЕЛИЕ ЗАКЛАДНОЕ МН-5	3	
				ДЕТАЛИ		
				СТ. ОТД. ГОСТ 5781-82		
БЧ	5		36.013.12540	Ф36 А-III L=12540	4	100.2КГ
БЧ	6		28.013.8490	Ф28 А-III L=8490	2	41.0КГ
БЧ	7		28.013.4890	Ф28 А-III L=4890	2	23.6КГ
А4	8		1.020-1/83.2-15 08-05	СТЕРЖЕНЬ ОТДЕЛЬНЫЙ	41	
				СТ. ОТД. ГОСТ 5781-82		
БЧ	9		6.011.650	Ф6 А-I L=650	4	0.14КГ
				1.020-1/83.2-8 13-08		
				КП-2I6		
				СБОРОЧНЫЕ ЕДИНИЦЫ		
А4	1		1.020-1/83.2-15 09-01	СЕТКА КОСВ. АРМ. СКА-3	5	
А4	2		1.020-1/83.2-15 10-01	СЕТКА КОСВ. АРМ. СКА-4	3	
А4	3		1.020-1/83.2-15 02	СЕТКА С-2	3	
А4	4		1.020-1/83.2-15 12	ИЗДЕЛИЕ ЗАКЛАДНОЕ МН-6	3	
				ДЕТАЛИ		
				СТ. ОТД. ГОСТ 5781-82		
БЧ	5		40.013.12540	Ф40 А-III L=12540	4	123.2КГ
БЧ	6		32.013.8490	Ф32 А-III L=8490	2	53.6КГ
БЧ	7		32.013.4890	Ф32 А-III L=4890	2	30.9КГ
А4	8		1.020-1/83.2-15 08-05	СТЕРЖЕНЬ ОТДЕЛЬНЫЙ	41	
				СТ. ОТД. ГОСТ 5781-82		
БЧ	9		6.011.650	Ф6 А-I L=650	4	0.14КГ

ГИП ГРИГОР
ОПЕРАТОР ТЛП КОРТ
ЭПВЦ Киев ЗНИИЭП
ВЗАМ ИНВ № | ПОДПИСЬ И ДАТА | ИНВ №ПОДЛ

1.020-1/83.2-8 13 | ЛИСТ 3

ФОРМАТ А4

ФОРМАТ	ЗОНА	ПОЗ	ОБОЗНАЧЕНИЕ	НАИМЕНОВАНИЕ	КОЛ	ПРИМЕЧАНИЕ
				1.020-1/83.2-8 13-09 КП-217 СБОРОЧНЫЕ ЕДИНИЦЫ		
А4		1	1.020-1/83.2-15 09-01	СЕТКА КОСВ. АРМ. СКА-3	5	
А4		2	1.020-1/83.2-15 10-01	СЕТКА КОСВ. АРМ. СКА-4	3	
А4		3	1.020-1/83.2-15 02	СЕТКА С-2	3	
А4		4	1.020-1/83.2-15 11	ИЗДЕЛИЕ ЗАКЛАДНОЕ МН-5 ДЕТАЛИ СТ. ОТД. ГОСТ 5781-82	3	
ВЧ		5	40.013.12540	Ф40 А-III L=12540	4	123.8КГ
ВЧ		6	32.013.8490	Ф32 А-III L=8490	2	53.6КГ
ВЧ		7	32.013.4890	Ф32 А-III L=4890	2	30.9КГ
А4		8	1.020-1/83.2-15 08-05	СТЕРЖЕНЬ ОТДЕЛЬНЫЙ СТ. ОТД. ГОСТ 5781-82	41	
ВЧ		9	6.011.650	Ф6 А-I L=650	4	0.14КГ
				1.020-1/83.2-8 13-10 КП-218 СБОРОЧНЫЕ ЕДИНИЦЫ		
А4		1	1.020-1/83.2-15 09-01	СЕТКА КОСВ. АРМ. СКА-3	5	
А4		2	1.020-1/83.2-15 10-01	СЕТКА КОСВ. АРМ. СКА-4	3	
А4		3	1.020-1/83.2-15 02	СЕТКА С-2	3	
А4		4	1.020-1/83.2-15 14	ИЗДЕЛИЕ ЗАКЛАДНОЕ МН-10 ДЕТАЛИ СТ. ОТД. ГОСТ 5781-82	3	
ВЧ		5	40.013.12540	Ф40 А-III L=12540	4	123.8КГ
ВЧ		6	40.013.8490	Ф40 А-III L=8490	2	83.8КГ
ВЧ		7	40.013.4890	Ф40 А-III L=4890	2	48.2КГ
А4		8	1.020-1/83.2-15 08-05	СТЕРЖЕНЬ ОТДЕЛЬНЫЙ СТ. ОТД. ГОСТ 5781-82	41	
ВЧ		9	6.011.650	Ф6 А-I L=650	4	0.14КГ
				1.020-1/83.2-8 13-11 КП-219 СБОРОЧНЫЕ ЕДИНИЦЫ		
А4		1	1.020-1/83.2-15 09-01	СЕТКА КОСВ. АРМ. СКА-3	5	
А4		2	1.020-1/83.2-15 10-01	СЕТКА КОСВ. АРМ. СКА-4	3	
А4		3	1.020-1/83.2-15 02	СЕТКА С-2	3	
А4		4	1.020-1/83.2-15 13	ИЗДЕЛИЕ ЗАКЛАДНОЕ МН-9 ДЕТАЛИ СТ. ОТД. ГОСТ 5781-82	3	
ВЧ		5	40.013.12540	Ф40 А-III L=12540	4	123.8КГ
ВЧ		6	40.013.8490	Ф40 А-III L=8490	2	83.8КГ
ВЧ		7	40.013.4890	Ф40 А-III L=4890	2	48.2КГ
А4		8	1.020-1/83.2-15 08-05	СТЕРЖЕНЬ ОТДЕЛЬНЫЙ СТ. ОТД. ГОСТ 5781-82	41	
ВЧ		9	6.011.650	Ф6 А-I L=650	4	0.14КГ
				1.020-1/83.2-8 13-12 КП-220 СБОРОЧНЫЕ ЕДИНИЦЫ		
А4		1	1.020-1/83.2-15 09-01	СЕТКА КОСВ. АРМ. СКА-3	5	

ГРИГОР — ОПЕРАТОР ТПП КОРТ — ЭПВЦ Киев ЗНИИЭП

ВЗАМ ИНВ № | ПОДПИСЬ И ДАТА | ИНВ №ПОДЛ

1.020-1/83.2-8 13 — ЛИСТ 4

ФОРМАТ А4

ФОРМАТ	ЗОНА	ПОЗ.	ОБОЗНАЧЕНИЕ	НАИМЕНОВАНИЕ	КОЛ	ПРИМЕЧАНИЕ
А4		2	1.020-1/83.2-15 10-01	СЕТКА КОСВ. АРМ. СКА-4	3	
А4		3	1.020-1/83.2-15 02	СЕТКА С-2	3	
А4		4	1.020-1/83.2-15 14-01	ИЗДЕЛИЕ ЗАКЛАДНОЕ МН-12 ДЕТАЛИ СТ. ОТД. ГОСТ 5781-82	3	
ВЧ		5	40.013.12540	Ф40 А-III L=12540	4	123.8КГ
ВЧ		6	40.013.8490	Ф40 А-III L=8490	2	83.8КГ
ВЧ		7	40.013.4890	Ф40 А-III L=4890	2	48.2КГ
А4		8	1.020-1/83.2-15 08-05	СТЕРЖЕНЬ ОТДЕЛЬНЫЙ СТ. ОТД. ГОСТ 5781-82	41	
ВЧ		9	6.011.650	Ф6 А-I L=650	4	0.14КГ
				1.020-1/83.2-8 13-13 КП-221 СБОРОЧНЫЕ ЕДИНИЦЫ		
А4		1	1.020-1/83.2-15 09-01	СЕТКА КОСВ. АРМ. СКА-3	5	
А4		2	1.020-1/83.2-15 10-01	СЕТКА КОСВ. АРМ. СКА-4	3	
А4		3	1.020-1/83.2-15 02	СЕТКА С-2	3	
А4		4	1.020-1/83.2-15 13-01	ИЗДЕЛИЕ ЗАКЛАДНОЕ МН-11 ДЕТАЛИ СТ. ОТД. ГОСТ 5781-82	3	
ВЧ		5	40.013.12540	Ф40 А-III L=12540	4	123.8КГ
ВЧ		6	40.013.8490	Ф40 А-III L=8490	2	83.8КГ
ВЧ		7	40.013.4890	Ф40 А-III L=4890	2	48.2КГ
А4		8	1.020-1/83.2-15 08-05	СТЕРЖЕНЬ ОТДЕЛЬНЫЙ СТ. ОТД. ГОСТ 5781-82	41	
ВЧ		9	6.011.650	Ф6 А-I L=650	4	0.14КГ

ГРИГОР — ОПЕРАТОР ТПП КОРТ — ЭПВЦ Киев ЗНИИЭП

ВЗАМ ИНВ № | ПОДПИСЬ И ДАТА | ИНВ №ПОДЛ

1.020-1/83.2-8 13 — ЛИСТ 5

19838 58

ФОРМАТ А4

РИС. 1

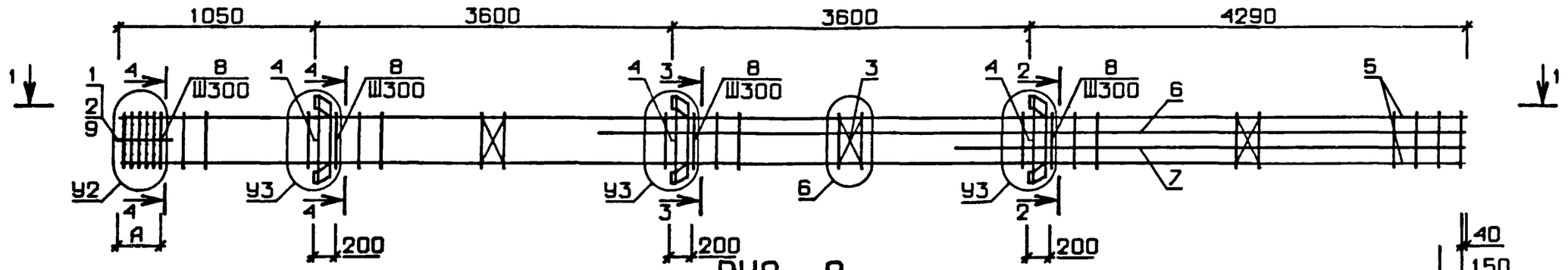

РИС. 2

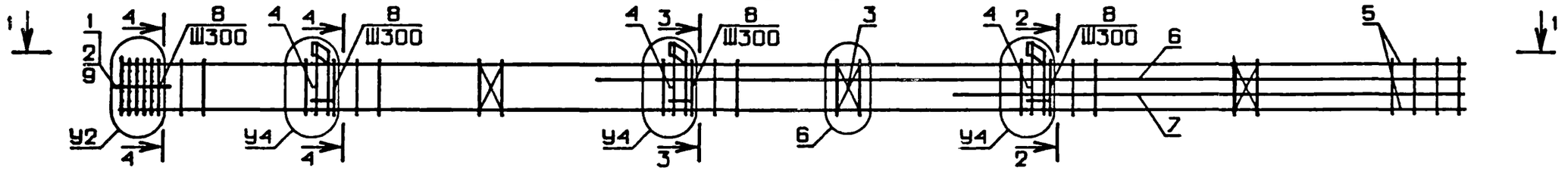

РИС. 3

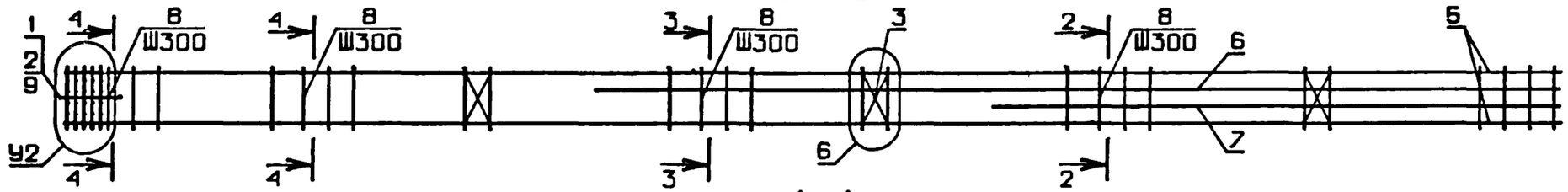

1-1

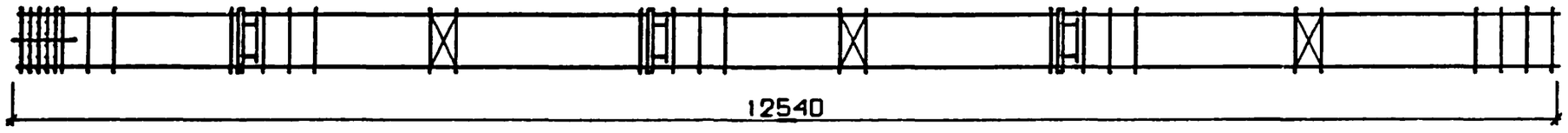

2-2

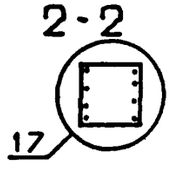

3-3

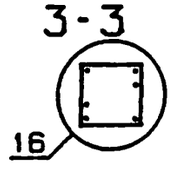

4-4

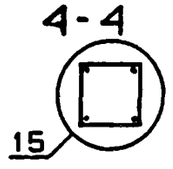

НАЧ. ОТД.	ВОЛЫНСКИЙ	
Н.КОНТР	ПРИГОРЕВ	
ГЛ.КОНСТР	ШАЦ	
ГИП	КОЛДАШЕВА	
РАЗРАБ.	СЛИВИНА	
ПРОВЕРИЛ	НИКОНОРОВА	
ИСПОЛНИЛ	ЛАКЕЕВА	

1.020-1/83.2-8 13 СБ

КАРКАС ПРОСТРАНСТВЕННЫЙ КП

СТАДИЯ	МАССА	МАСШТАБ
Р	СМ ТАБЛ	

ЛИСТ 1 ЛИСТОВ 2

ЦНИИЭП торгово бытовых зданий и туристских комплексов

ЭПВЦ ЦНИИЭП ОПЕРАТОР ТЛП КОРТ ЗУЕНКО

ВЗАМ. ИНВ.№ | ПОДПИСЬ И ДАТА | ИНВ.№ ПОДЛ.

19838 59

ФОРМАТ А3

ОБОЗНАЧЕНИЕ	МАРКА	РИС	А	У2	У3	У4	МАССА,кг
I.020-I/83.2-8 I3	КП-208	2	350	7	-	3	365,04
-0I	КП-209	3	350	7	-	-	337,32
-02	КП-2I0	I	650	9	2	-	500,26
-03	КП-2II	2	650	9	-	3	482,85
-04	КП-2I2	2	650	9	-	3	567,83
-05	КП-2I3	3	650	9	-	-	529,35
-06	КП-2I4	I	650	II	2	-	636,39
-07	КП-2I5	2	650	II	-	3	6I8,98
-08	КП-2I6	I	650	I3	2	-	773,37
-09	КП-2I7	2	650	I3	-	3	755,96
-I0	КП-2I8	I	650	I3	4	-	908,20
-II	КП-2I9	2	650	I3	-	5	885,04
-I2	КП-220	I	650	I3	4	-	927,87
-I3	КП-22I	2	650	I3	-	5	899,38

N УЗЛА	N ДОКУМЕНТА
2	1.020-1/83.2-8 00У П1
3	П1
4	П2
5	П2
6	П2
7	П3
9	П3
11	П3
13	П3
15	П2
16	П2
17	П2

ФОРМАТ	ЗОНА	ПОЗ	ОБОЗНАЧЕНИЕ	НАИМЕНОВАНИЕ	КОЛ.	ПРИМЕЧАНИЕ
				ДОКУМЕНТАЦИЯ		
А3			1.020-1/83.2-8 14СБ	СБОРОЧНЫЙ ЧЕРТЕЖ		
А3			1.020-1/83.2-8 00У	УЗЛЫ АРМАТУРНЫЕ		
А3			1.020-1/83.2-8 00ТО	ТЕХНИЧЕСКОЕ ОПИСАНИЕ		
			ПЕРЕМЕННЫЕ ДАННЫЕ	ДЛЯ ИСПОЛНЕНИЙ:		
				1.020-1/83.2-8 14		
				КП-222		
				СБОРОЧНЫЕ ЕДИНИЦЫ		
А4	1		1.020-1/83.2-15 09-01	СЕТКА КОСВ. АРМ. СКА-3	5	
А4	2		1.020-1/83.2-15 10-01	СЕТКА КОСВ. АРМ. СКА-4	3	
А4	3		1.020-1/83.2-15 02	СЕТКА С-2	3	
А4	4		1.020-1/83.2-15 12	ИЗДЕЛИЕ ЗАКЛАДНОЕ МН-6	3	
				ДЕТАЛИ		
				СТ. ОТД. ГОСТ 5781-82		
БЧ	5		40.013.12540	Ф40 А-III L=12540	4	I23.8КГ
БЧ	6		40.013.12090	Ф40 А-III L=12090	4	II9.3КГ
А4	7		1.020-1/83.2-15 08-05	СТЕРЖЕНЬ ОТДЕЛЬНЫЙ	41	
				СТ. ОТД. ГОСТ 5781-82		
БЧ	8		6.011.650	Ф6 А-I L=650	4	0.14КГ
				1.020-1/83.2-8 14-01		
				КП-223		
				СБОРОЧНЫЕ ЕДИНИЦЫ		
А4	1		1.020-1/83.2-15 09-01	СЕТКА КОСВ. АРМ. СКА-3	5	
А4	2		1.020-1/83.2-15 10-01	СЕТКА КОСВ. АРМ. СКА-4	3	
А4	3		1.020-1/83.2-15 02	СЕТКА С-2	3	
А4	4		1.020-1/83.2-15 11	ИЗДЕЛИЕ ЗАКЛАДНОЕ МН-5	3	
				ДЕТАЛИ		
				СТ. ОТД. ГОСТ 5781-82		
БЧ	5		40.013.12540	Ф40 А-III L=12540	4	I23.8КГ
БЧ	6		40.013.12090	Ф40 А-III L=12090	4	II9.3КГ
А4	7		1.020-1/83.2-15 08-05	СТЕРЖЕНЬ ОТДЕЛЬНЫЙ	41	
				СТ. ОТД. ГОСТ 5781-82		
БЧ	8		6.011.650	Ф6 А-I L=650	4	0.14КГ
				1.020-1/83.2-8 14-02		
				КП-224		
				СБОРОЧНЫЕ ЕДИНИЦЫ		
А4	1		1.020-1/83.2-15 09-01	СЕТКА КОСВ. АРМ. СКА-3	5	
А4	2		1.020-1/83.2-15 10-01	СЕТКА КОСВ. АРМ. СКА-4	3	
А4	3		1.020-1/83.2-15 02	СЕТКА С-2	3	
А4	4		1.020-1/83.2-15 12-01	ИЗДЕЛИЕ ЗАКЛАДНОЕ МН-8	3	
				ДЕТАЛИ		

НАЧ.ОТД.	ВОЛЫНСКИЙ	
Н.КОНТР.	ПРИГОРЕВ	
ГЛ.КОНСТР	ШАЦ	
ГИП	НИКОНОРОВА	
РАЗРАБ.	ЛАКЕЕВА	
ПРОВЕРИЛ	КОЛДАШЕВА	
ИСПОЛНИЛ	БОГДАНОВА	

1.020-1/83.2-8 14

КАРКАС ПРОСТРАНСТВЕННЫЙ
КП-222 - КП-225

СТАДИЯ	ЛИСТ	ЛИСТОВ
Р	I	2

ЦНИИЭП торгово-бытовых зданий и туристских комплексов

ГРИТОР
ОПЕРАТОР ТЛП КОРТ
ЭПВЦ КиевЗНИИЭП
ЗУЕНКО
ВЗАМ. ИНВ.№
ПОДПИСЬ И ДАТА
ИНВ.№ ПОДЛ

ФОРМАТ	ЗОНА	ПОЗ.	ОБОЗНАЧЕНИЕ	НАИМЕНОВАНИЕ	КОЛ	ПРИМЕЧАНИЕ
				СТ. ОТД. ГОСТ 5781-82		
БЧ	5		40.013.12540	Ф40 А-Ш L=12540	4	123.8КГ
БЧ	6		40.013.12090	Ф40 А-Ш L=12090	4	119.3КГ
А4	7		1.020-1/83.2-15 08-05	СТЕРЖЕНЬ ОТДЕЛЬНЫЙ	41	
				СТ. ОТД. ГОСТ 5781-82		
БЧ	8		6.011.650	Ф6 А-I L=650	4	0.14КГ
				1.020-1/83.2-8 14-03 КП-225		
				СБОРОЧНЫЕ ЕДИНИЦЫ		
А4	1		1.020-1/83.2-15 09-01	СЕТКА КОСВ. АРМ. СКА-3	5	
А4	2		1.020-1/83.2-15 10-01	СЕТКА КОСВ. АРМ. СКА-4	3	
А4	3		1.020-1/83.2-15 02	СЕТКА С-2	3	
А4	4		1.020-1/83.2-15 11-01	ИЗДЕЛИЕ ЗАКЛАДНОЕ МН-7	3	
				ДЕТАЛИ		
				СТ. ОТД. ГОСТ 5781-82		
БЧ	5		40.013.12540	Ф40 А-Ш L=12540	4	123.8КГ
БЧ	6		40.013.12090	Ф40 А-Ш L=12090	4	119.3КГ
А4	7		1.020-1/83.2-15 08-05	СТЕРЖЕНЬ ОТДЕЛЬНЫЙ	41	
				СТ. ОТД. ГОСТ 5781-82		
БЧ	8		6.011.650	Ф6 А-I L=650	4	0.14КГ

ЭПВЦ Киев ЗНИИЭП
ОПЕРАТОР ТЛП КОРТ
ГРИГОР

ВЗАМ ИНВ №
ПОДПИСЬ И ДАТА
ИНВ №ПОДЛ

1.020-1/83.2-8 14

ЛИСТ 2

ФОРМАТ А4

ЭПВЦ КиевЗНИИЭП
ОПЕРАТОР ТЛП КОРТ
ВЗАМ. ИНВ.№
ПОДП. И ДАТА
ИНВ. № ПОДЛ

ЛИСТ

ЭПВЦ КиевЗНИИЭП | ОПЕРАТОР ТЛП КОРТ | ЗУЕНКО

РИС. 1

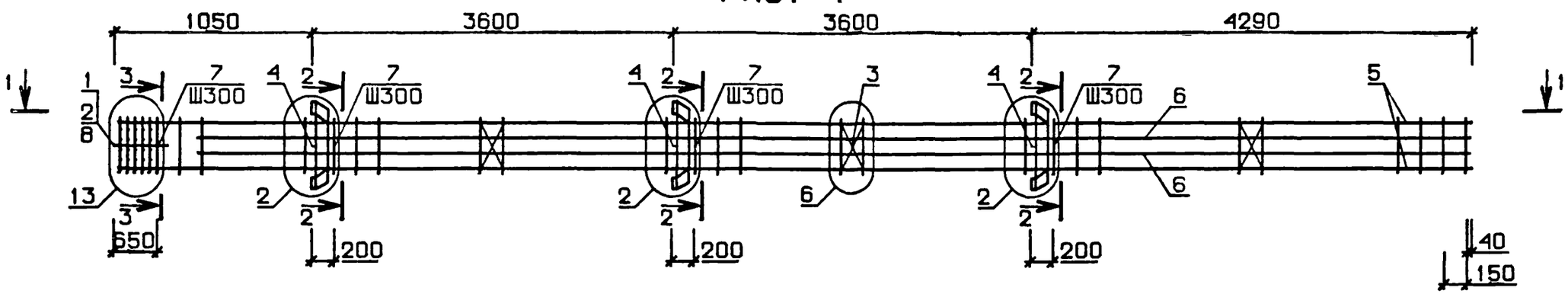

РИС. 2

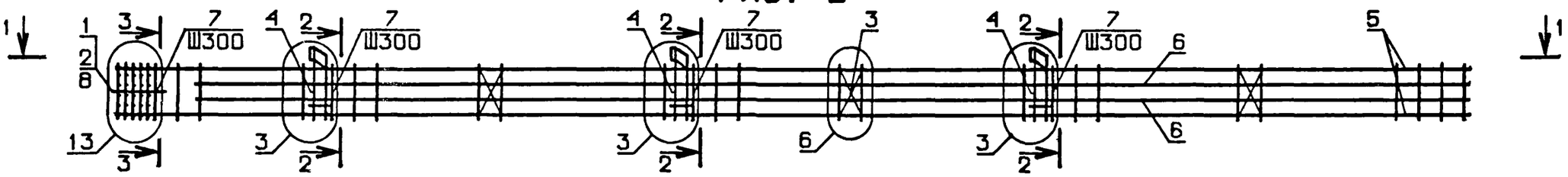

1-1

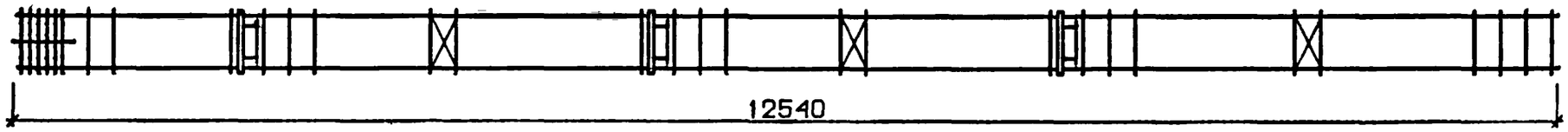

ОБОЗНАЧЕНИЕ	МАРКА	РИС	МАССА, кг
I.020-I/83.2-8 I4	КП-222	I	I08I,48
-0I	КП-223	2	I064,06
-02	КП-224	I	I095,60
-03	КП-225	2	I074,83

N УЗЛА	N ДОКУМЕНТА
2	1.020-1/83.2-8 ООУ Л 1
3	Л 1
6	Л 2
13	Л 3
15	Л 2
17	Л 2

2-2

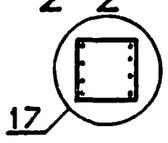

3-3

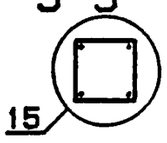

НАЧ. ОТД.	ВОЛЫНСКИЙ	
Н.КОНТР	ПРИГОРЕВ	
ГЛ.КОНСТР	ШАЦ	
ГИП	КОЛДАШЕВА	
РАЗРАБ.	СЛИВИНА	
ПРОВЕРИЛ	НИКОНОРОВА	
ИСПОЛНИЛ	ЛАКЕЕВА	

1.020-1/83.2-8 14 СБ

КАРКАС ПРОСТРАНСТВЕННЫЙ КП

СТАДИЯ	МАССА	МАСШТАБ
Р	СМ ТАБЛ	

ЛИСТ | ЛИСТОВ I

ЦНИИЭП торгово бытовых зданий и туристских комплексов

ИНВ №ПОДЛ | ПОДПИСЬ И ДАТА | ВЗАМ. ИНВ.№

ФОРМАТ	ЗОНА	ПОЗ	ОБОЗНАЧЕНИЕ	НАИМЕНОВАНИЕ	КОЛ	ПРИМЕЧАНИЕ
				ДОКУМЕНТАЦИЯ		
А3			1.020-1/83.2-8 15СБ	СБОРОЧНЫЙ ЧЕРТЕЖ		
А3			1.020-1/83.2-8 00У	УЗЛЫ АРМАТУРНЫЕ		
А3			1.020-1/83.2-8 00ТО	ТЕХНИЧЕСКОЕ ОПИСАНИЕ		
				ПЕРЕМЕННЫЕ ДАННЫЕ ДЛЯ ИСПОЛНЕНИЙ:		
				1.020-1/83.2-8 15 КП-226 СБОРОЧНЫЕ ЕДИНИЦЫ		
А4	1		1.020-1/83.2-15 09	СЕТКА КОСВ. АРМ. СКА-1	2	
А4	2		1.020-1/83.2-15 10	СЕТКА КОСВ. АРМ. СКА-2	3	
А4	3		1.020-1/83.2-15 02	СЕТКА С-2	3	
А4	4		1.020-1/83.2-15 12	ИЗДЕЛИЕ ЗАКЛАДНОЕ МН-6	3	
				ДЕТАЛИ СТ. ОТД. ГОСТ 5781-82		
ВЧ	5		20.013.13390	Ф20 А-III L=13390	4	33.0КГ
А4	6		1.020-1/83.2-15 08-03	СТЕРЖЕНЬ ОТДЕЛЬНЫЙ СТ. ОТД. ГОСТ 5781-82	44	
ВЧ	7		6.011.650	Ф6 А-I L=650	4	0 14КГ
				1.020-1/83.2-8 15-01 КП-227 СБОРОЧНЫЕ ЕДИНИЦЫ		
А4	1		1.020-1/83.2-15 09	СЕТКА КОСВ. АРМ. СКА-1	2	
А4	2		1.020-1/83.2-15 10	СЕТКА КОСВ. АРМ. СКА-2	3	
А4	3		1.020-1/83.2-15 02	СЕТКА С-2	3	
А4	4		1.020-1/83.2-15 11	ИЗДЕЛИЕ ЗАКЛАДНОЕ МН-5	3	
				ДЕТАЛИ СТ. ОТД. ГОСТ 5781-82		
ВЧ	5		20.013.13390	Ф20 А-III L=13390	4	33.0КГ
А4	6		1.020-1/83.2-15 08-03	СТЕРЖЕНЬ ОТДЕЛЬНЫЙ СТ. ОТД. ГОСТ 5781-82	44	
ВЧ	7		6.011.650	Ф6 А-I L=650	4	0.14КГ
				1.020-1/83.2-8 15-02 КП-228 СБОРОЧНЫЕ ЕДИНИЦЫ		
А4	1		1.020-1/83.2-15 09	СЕТКА КОСВ. АРМ. СКА-1	2	
А4	2		1.020-1/83.2-15 10	СЕТКА КОСВ. АРМ. СКА-2	3	
А4	3		1.020-1/83.2-15 02	СЕТКА С-2	3	
				ДЕТАЛИ СТ. ОТД. ГОСТ 5781-82		
ВЧ	5		20.013.13390	Ф20 А-III L=13390	4	33.0КГ
А4	6		1.020-1/83.2-15 08-03	СТЕРЖЕНЬ ОТДЕЛЬНЫЙ	44	

ГРИГОР

ОПЕРАТОР ТПП КОРТ

ЭПВЦ КиевЗНИИЭП

ВЗАМ. ИНВ. №

ПОДПИСЬ И ДАТА

ИНВ. № ПОДЛ.

НАЧ.ОТД.	ВОЛЫНСКИЙ	
Н.КОНТР.	ПРИГОРЕВ	
ГЛ.КОНСТР	ШАЦ	
ГИП	МИКОНОРОВА	
РАЗРАБ.	ЛАКЕЕВА	
ПРОВЕРИЛ	КОЛДАШЕВА	
ИСПОЛНИЛ	БОГДАНОВА	

1.020-1/83.2-8 15

КАРКАС ПРОСТРАНСТВЕННЫЙ КП-226 - КП-235

СТАДИЯ	ЛИСТ	ЛИСТОВ
Р	1	3

ЦНИИЭП торгово-бытовых зданий и туристских комплексов

ФОРМАТ А4

ФОРМАТ	ЗОНА	ПОЗ.	ОБОЗНАЧЕНИЕ	НАИМЕНОВАНИЕ	КОЛ	ПРИМЕЧАНИЕ
ВЧ	7		6.011.650	СТ. ОТД. ГОСТ 5781-82 Ф6 А-I L=650	4	0.14КГ
				1.020-1/83.2-8 15-03 КП-229 СБОРОЧНЫЕ ЕДИНИЦЫ		
А4	1		1.020-1/83.2-15 09-01	СЕТКА КОСВ. АРМ. СКА-3	2	
А4	2		1.020-1/83.2-15 10-01	СЕТКА КОСВ. АРМ. СКА-4	3	
А4	3		1.020-1/83.2-15 02	СЕТКА С-2	3	
А4	4		1.020-1/83.2-15 12	ИЗДЕЛИЕ ЗАКЛАДНОЕ МН-6	3	
				ДЕТАЛИ СТ. ОТД. ГОСТ 5781-82		
ВЧ	5		20.013.13390	Ф20 А-III L=13390	4	33.0КГ
А4	6		1.020-1/83.2-15 08-03	СТЕРЖЕНЬ ОТДЕЛЬНЫЙ СТ. ОТД. ГОСТ 5781-82	44	
ВЧ	7		6.011.650	Ф6 А-I L=650	4	0.14КГ
				1.020-1/83.2-8 15-04 КП-230 СБОРОЧНЫЕ ЕДИНИЦЫ		
А4	1		1.020-1/83.2-15 09-01	СЕТКА КОСВ. АРМ. СКА-3	2	
А4	2		1.020-1/83.2-15 10-01	СЕТКА КОСВ. АРМ. СКА-4	3	
А4	3		1.020-1/83.2-15 02	СЕТКА С-2	3	
А4	4		1.020-1/83.2-15 11	ИЗДЕЛИЕ ЗАКЛАДНОЕ МН-5	3	
				ДЕТАЛИ СТ. ОТД. ГОСТ 5781-82		
ВЧ	5		20.013.13390	Ф20 А-III L=13390	4	33.0КГ
А4	6		1.020-1/83.2-15 08-03	СТЕРЖЕНЬ ОТДЕЛЬНЫЙ СТ. ОТД. ГОСТ 5781-82	44	
ВЧ	7		6.011.650	Ф6 А-I L=650	4	0.14КГ
				1.020-1/83.2-8 15-05 КП-231 СБОРОЧНЫЕ ЕДИНИЦЫ		
А4	1		1.020-1/83.2-15 09-01	СЕТКА КОСВ. АРМ. СКА-3	2	
А4	2		1.020-1/83.2-15 10-01	СЕТКА КОСВ. АРМ. СКА-4	3	
А4	3		1.020-1/83.2-15 02	СЕТКА С-2	3	
А4	4		1.020-1/83.2-15 11-01	ИЗДЕЛИЕ ЗАКЛАДНОЕ МН-7	3	
				ДЕТАЛИ СТ. ОТД. ГОСТ 5781-82		
ВЧ	5		20.013.13390	Ф20 А-III L=13390	4	33.0КГ
А4	6		1.020-1/83.2-15 08-03	СТЕРЖЕНЬ ОТДЕЛЬНЫЙ СТ. ОТД. ГОСТ 5781-82	44	
ВЧ	7		6.011.650	Ф6 А-I L=650	4	0.14КГ
				1.020-1/83.2-8 15-06 КП-232 СБОРОЧНЫЕ ЕДИНИЦЫ		
А4	1		1.020-1/83.2-15 09-01	СЕТКА КОСВ. АРМ. СКА-3	2	
А4	2		1.020-1/83.2-15 10-01	СЕТКА КОСВ. АРМ. СКА-4	3	
А4	3		1.020-1/83.2-15 02	СЕТКА С-2	3	

ГРИГОР

ОПЕРАТОР ТПП КОРТ

ЭПВЦ Киев ЗНИИЭП

ВЗАМ. ИНВ. №

ПОДПИСЬ И ДАТА

ИНВ. № ПОДЛ.

1.020-1/83.2-8 15

ЛИСТ 2

ФОРМАТ	ЗОНА	ПОЗ.	ОБОЗНАЧЕНИЕ	НАИМЕНОВАНИЕ	КОЛ	ПРИМЕЧАНИЕ
				ДЕТАЛИ		
				СТ. ОТД. ГОСТ 5781-82		
БЧ	5		20.013.13390	Ф20 А-Ш L=13390	4	33.0КГ
А4	6		1.020-1/83.2-15 08-03	СТЕРЖЕНЬ ОТДЕЛЬНЫЙ	44	
				СТ. ОТД. ГОСТ 5781-82		
БЧ	7		6.011.650	Ф6 А-I L=650	4	0.14КГ
				1.020-1/83.2-8 15-07		
				КП-233		
				СБОРОЧНЫЕ ЕДИНИЦЫ		
А4	1		1.020-1/83.2-15 09-01	СЕТКА КОСВ. АРМ. СКА-3	2	
А4	2		1.020-1/83.2-15 10-01	СЕТКА КОСВ. АРМ. СКА-4	3	
А4	3		1.020-1/83.2-15 02	СЕТКА С-2	3	
А4	4		1.020-1/83.2-15 12-01	ИЗДЕЛИЕ ЗАКЛАДНОЕ МН-8	3	
				ДЕТАЛИ		
				СТ. ОТД. ГОСТ 5781-82		
БЧ	5		20.013.13390	Ф20 А-Ш L=13390	4	33.0КГ
А4	6		1.020-1/83.2-15 08-03	СТЕРЖЕНЬ ОТДЕЛЬНЫЙ	44	
				СТ. ОТД. ГОСТ 5781-82		
БЧ	7		6.011.650	Ф6 А-I L=650	4	0.14КГ
				1.020-1/83.2-8 15-08		
				КП-234		
				СБОРОЧНЫЕ ЕДИНИЦЫ		
А4	1		1.020-1/83.2-15 09-01	СЕТКА КОСВ. АРМ. СКА-3	2	
А4	2		1.020-1/83.2-15 10-01	СЕТКА КОСВ. АРМ. СКА-4	3	
А4	3		1.020-1/83.2-15 02	СЕТКА С-2	3	
А4	4		1.020-1/83.2-15 13	ИЗДЕЛИЕ ЗАКЛАДНОЕ МН-9	3	
				ДЕТАЛИ		
				СТ. ОТД. ГОСТ 5781-82		
БЧ	5		20.013.13390	Ф20 А-Ш L=13390	4	33.0КГ
А4	6		1.020-1/83.2-15 08-03	СТЕРЖЕНЬ ОТДЕЛЬНЫЙ	44	
				СТ. ОТД. ГОСТ 5781-82		
БЧ	7		6.011.650	Ф6 А-I L=650	4	0.14КГ
				1.020-1/83.2-8 15-09		
				КП-235		
				СБОРОЧНЫЕ ЕДИНИЦЫ		
А4	1		1.020-1/83.2-15 09-01	СЕТКА КОСВ. АРМ. СКА-3	2	
А4	2		1.020-1/83.2-15 10-01	СЕТКА КОСВ. АРМ. СКА-4	3	
А4	3		1.020-1/83.2-15 02	СЕТКА С-2	3	
А4	4		1.020-1/83.2-15 13-01	ИЗДЕЛИЕ ЗАКЛАДНОЕ МН-11	3	
				ДЕТАЛИ		
				СТ. ОТД. ГОСТ 5781-82		
БЧ	5		20.013.13390	Ф20 А-Ш L=13390	4	33.0КГ
А4	6		1.020-1/83.2-15 08-03	СТЕРЖЕНЬ ОТДЕЛЬНЫЙ	44	
				СТ. ОТД. ГОСТ 5781-82		
БЧ	7		6.011.650	Ф6 А-I L=650	4	0.14КГ

ГРИГОР

ОПЕРАТОР ТЛП КОРТ

ЭПВЦ Киев ЗНИИЭП

ВЗАМ. ИНВ №

ПОДПИСЬ И ДАТА

ИНВ № ПОДЛ

1.020-1/83.2-8 15

ЛИСТ 3

ФОРМАТ А4

ОПЕРАТОР ТЛП КОРТ

ЭПВЦ Киев ЗНИИЭП

ВЗАМ. ИНВ №

ПОДП. И ДАТА

ИНВ. № ПОДЛ

ЛИСТ

19838 64

ЭПВЦ КиевЗНИИЭП | ОПЕРАТОР ТПП КОРТ | ЗУЕНКО

РИС. 1

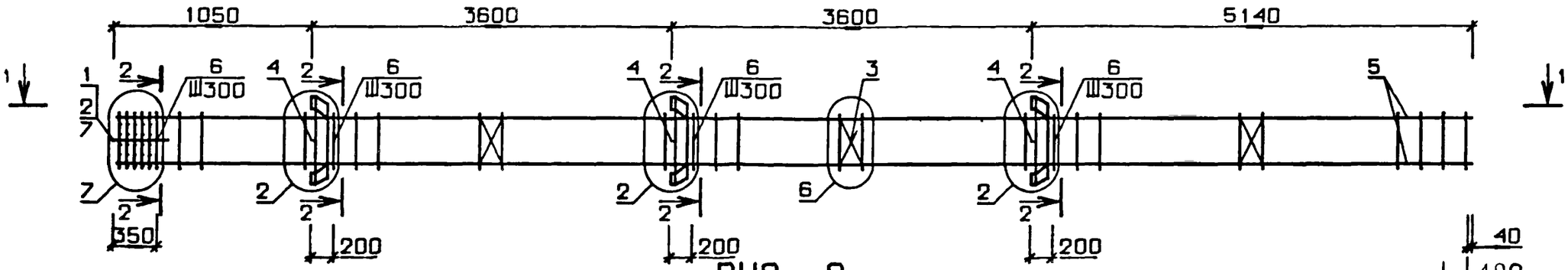

РИС. 2

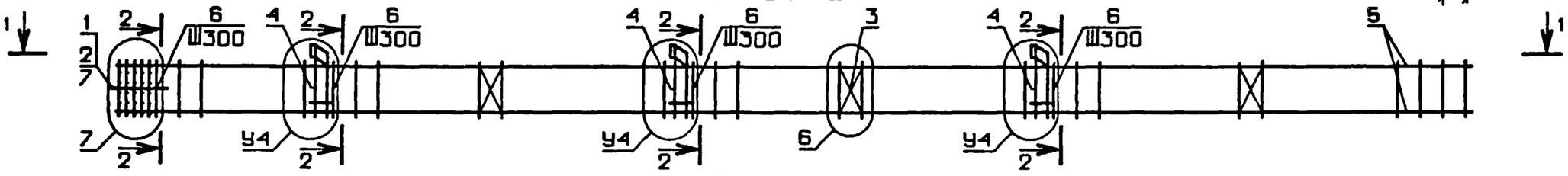

РИС. 3

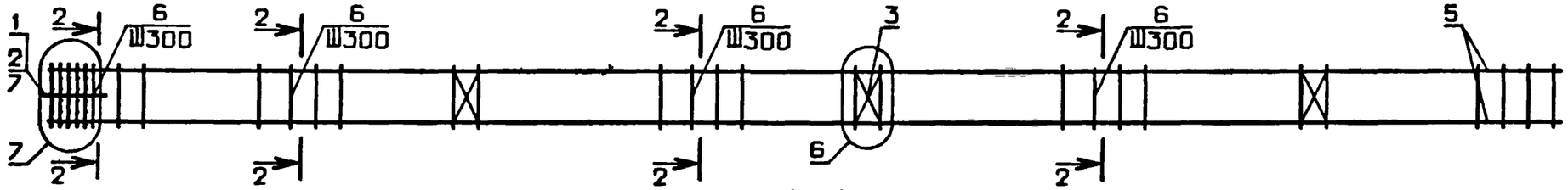

1 - 1

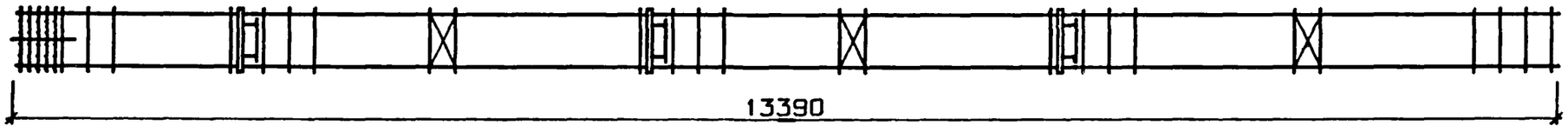

N УЗЛА	N ДОКУМЕНТА
2	1.020-1/83.2-8 ООУ Л 1
3	Л 1
5	Л 2
6	Л 2
7	Л 3

2 - 2

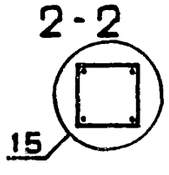

НАЧ. ОТД.	ВОЛЫНСКИЙ	
Н.КОНТР	ПРИГОРЕВ	
ГЛ.КОНСТР	ЩАЦ	
ГИП	КОЛДАШЕВА	
РАЗРАБ.	СЛИВИНА	
ПРОВЕРИЛ	ЧИКОНОРОВА	
ИСПОЛНИЛ	ЛАКЕЕВА	

1.020-1/83.2-8 15 СБ

КАРКАС ПРОСТРАНСТВЕННЫЙ КП

СТАДИЯ	МАССА	МАСШТАБ
Р	СМ ТАБЛ	

ЛИСТ 1 | ЛИСТОВ 2

ЦНИИЭП торгово бытовых зданий и туристских комплексов

ВЗАМ ИНВ.№ | ПОДПИСЬ И ДАТА | ИНВ.№ПОДЛ.

ФОРМАТ А3

ОБОЗНАЧЕНИЕ	МАРКА	РИС	У4	МАССА,кг
I.020-I/83.2-8 I5	КП-226	I	-	203,I8
-0I	КП-227	2	3	I85,77
-02	КП-228	3	-	I58,05
-03	КП-229	I	-	208,02
-04	КП-230	2	3	I90,6I
-05	КП-23I	2	3	20I,37
-06	КП-232	3	-	I62,89
-07	КП-233	I	-	222,I4
-08	КП-234	2	5	224,66
-09	КП-235	2	5	239,00

ЭПВЦ КиевЗНИИЭП | ОПЕРАТОР ТПП КОРТ | ЗУЕНКО

ВЗАМ. ИНВ.№ | ПОДП. И ДАТА | ИНВ. № ПОДЛ.

I.020-I/83.2-8 I5 СБ | ЛИСТ 2

ФОРМАТ А4

ГРИГОР | ОПЕРАТОР ТПП КОРТ | ЭПВЦ КиевЗНИИЭП

ФОРМАТ	ЗОНА	ПОЗ	ОБОЗНАЧЕНИЕ	НАИМЕНОВАНИЕ	КОЛ.	ПРИМЕЧАНИЕ
				ДОКУМЕНТАЦИЯ		
А3			1.020-1/83.2-8 16СВ	СБОРОЧНЫЙ ЧЕРТЕЖ		
А3			1.020-1/83.2-8 00У	УЗЛЫ АРМАТУРНЫЕ		
А3			1.020-1/83.2-8 00ТО	ТЕХНИЧЕСКОЕ ОПИСАНИЕ		
			ПЕРЕМЕННЫЕ ДАННЫЕ	ДЛЯ ИСПОЛНЕНИЙ:		
				1.020-1/83.2-8 16 КП-236		
				СБОРОЧНЫЕ ЕДИНИЦЫ		
А4	1		1.020-1/83.2-15 09-01	СЕТКА КОСВ. АРМ. СКА-3	2	
А4	2		1.020-1/83.2-15 10-01	СЕТКА КОСВ. АРМ. СКА-4	3	
А4	3		1.020-1/83.2-15 02	СЕТКА С-2	3	
А4	4		1.020-1/83.2-15 11-01	ИЗДЕЛИЕ ЗАКЛАДНОЕ МН-7	3	
				ДЕТАЛИ		
				СТ. ОТД. ГОСТ 5781-82		
ВЧ	5		20.013.13390	Ф20 А-III L=13390	4	33.0КГ
ВЧ	6		16.013.5740	Ф16 А-III L=5740	4	9.06КГ
А4	7		1.020-1/83.2-15 08-03	СТЕРЖЕНЬ ОТДЕЛЬНЫЙ	44	
				СТ. ОТД. ГОСТ 5781-82		
ВЧ	8		6.011.650	Ф6 А-I L=650	4	0.14КГ
				1.020-1/83.2-8 16-01 КП-237		
				СБОРОЧНЫЕ ЕДИНИЦЫ		
А4	1		1.020-1/83.2-15 09-01	СЕТКА КОСВ. АРМ. СКА-3	2	
А4	2		1.020-1/83.2-15 10-01	СЕТКА КОСВ. АРМ. СКА-4	3	
А4	3		1.020-1/83.2-15 02	СЕТКА С-2	3	
				ДЕТАЛИ		
				СТ. ОТД. ГОСТ 5781-82		
ВЧ	5		20.013.13390	Ф20 А-III L=13390	4	33.0КГ
ВЧ	6		16.013.5740	Ф16 А-III L=5740	4	9.06КГ
А4	7		1.020-1/83.2-15 08-03	СТЕРЖЕНЬ ОТДЕЛЬНЫЙ	44	
				СТ. ОТД. ГОСТ 5781-82		
ВЧ	8		6.011.650	Ф6 А-I L=650	4	0.14КГ

ВЗАМ. ИНВ.№ | ПОДПИСЬ И ДАТА | ИНВ.№ ПОДЛ.

НАЧ.ОТД.	ВОЛЫНСКИЙ	
Н.КОНТР.	ПРИГОРЕВ	
ГЛ.КОНСТР	ШАЦ	
ГИП	НИКОНОРОВА	
РАЗРАБ.	ЛАКЕЕВА	
ПРОВЕРИЛ	КОЛДАШЕВА	
ИСПОЛНИЛ	БОГДАНОВА	

1.020-1/83.2-8 16

КАРКАС ПРОСТРАНСТВЕННЫЙ КП-236, КП-237

СТАДИЯ	ЛИСТ	ЛИСТОВ
Р		I

ЦНИИЭП торгово-бытовых зданий и туристских комплексов

19838 66

ФОРМАТ А4

ЭПВЦ КиевЗНИИЭП | ОПЕРАТОР ТЛП КОРТ | ЗУЕНКО

РИС. 1

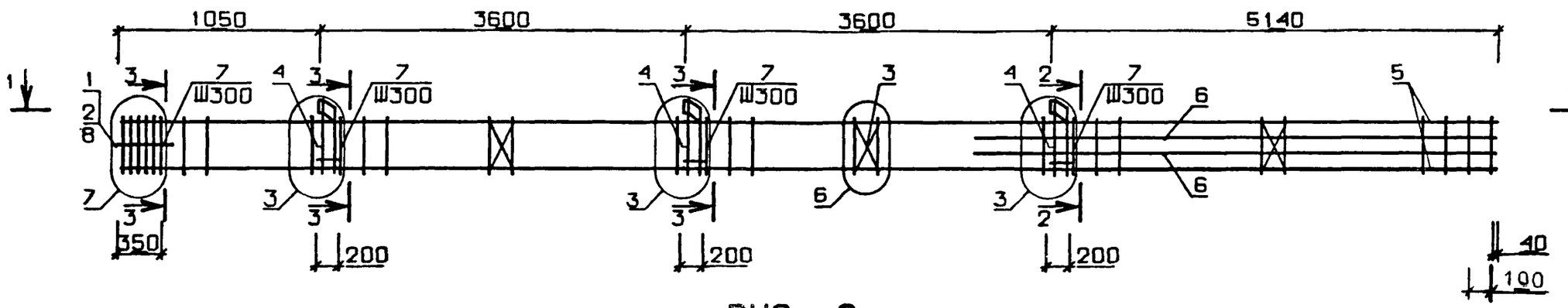

РИС. 2

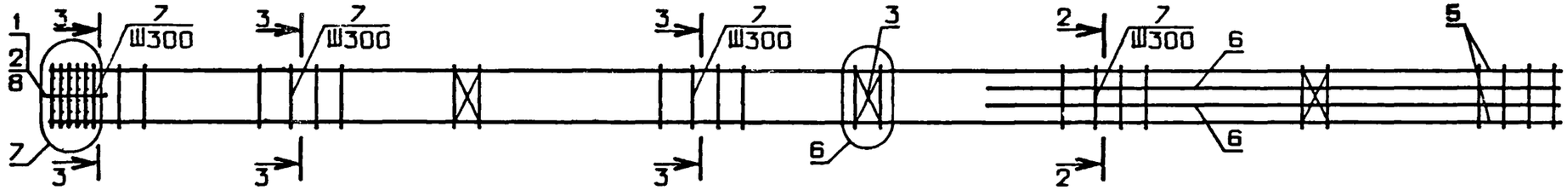

1 - 1

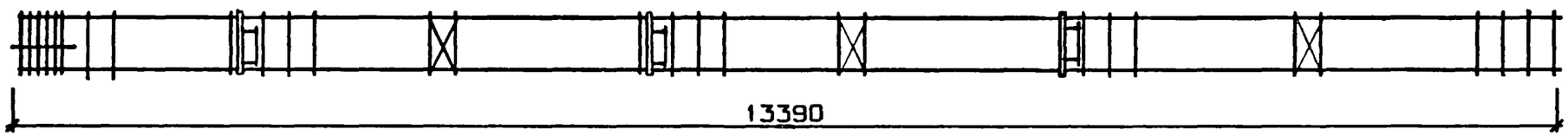

ОБОЗНАЧЕНИЕ	МАРКА	РИС	МАССА,кг
I.020-I/83.2-8 I6	КП-236	I	237,6I
-0I	КП-237	2	I99,I2

N УЗЛА	N ДОКУМЕНТА
3	1.020-1/83.2-8 ООУ П1
6	П2
7	П3
15	П2
17	П2

2-2

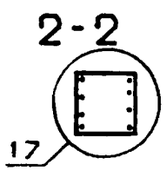

3-3

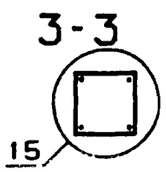

НАЧ. ОТД.	ВОЛЫНСКИЙ	
Н.КОНТР	ПРИГОРЕВ	
ГЛ.КОНСТР	ШАЦ	
ГИП	КОЛДАШЕВА	
РАЗРАБ.	СЛИВИНА	
ПРОВЕРИЛ	НИКОНОРОВА	
ИСПОЛНИЛ	ЛАКЕЕВА	

1.020-1/83.2-8 16 СБ

КАРКАС ПРОСТРАНСТВЕННЫЙ КП

СТАДИЯ	МАССА	МАСШТАБ
Р	СМ ТАБЛ	
ЛИСТ	ЛИСТОВ I	

ЦНИИЭП торгово бытовых зданий и туристских комплексов

ВЗАМ. ИНВ.№ | ПОДПИСЬ И ДАТА | ИНВ.№ ПОДЛ.

19838 67

ФОРМАТ А3

ФОРМАТ	ЗОНА	ПОЗ.	ОБОЗНАЧЕНИЕ	НАИМЕНОВАНИЕ	КОЛ.	ПРИМЕЧАНИЕ
				ДОКУМЕНТАЦИЯ		
А3			1.020-1/83.2-8 17СВ	СБОРОЧНЫЙ ЧЕРТЕЖ		
А3			1.020-1/83.2-8 00У	УЗЛЫ АРМАТУРНЫЕ		
А3			1.020-1/83.2-8 00ТО	ТЕХНИЧЕСКОЕ ОПИСАНИЕ		
			ПЕРЕМЕННЫЕ ДАННЫЕ	ДЛЯ ИСПОЛНЕНИЙ:		
				1.020-1/83.2-8 17		
				КП-238		
				СБОРОЧНЫЕ ЕДИНИЦЫ		
А4	1		1.020-1/83.2-15 09-01	СЕТКА КОСВ. АРМ. СКА-3	2	
А4	2		1.020-1/83.2-15 10-01	СЕТКА КОСВ. АРМ. СКА-4	3	
А4	3		1.020-1/83.2-15 02	СЕТКА С-2	3	
А4	4		1.020-1/83.2-15 12-01	ИЗДЕЛИЕ ЗАКЛАДНОЕ МН-8	3	
				ДЕТАЛИ		
				СТ. ОТД. ГОСТ 5781-82		
БЧ	5		20.013.13390	Ф20 А-Ш L=13390	4	33.0КГ
БЧ	6		32.013.5740	Ф32 А-Ш L=5740	4	36.2КГ
А4	7		1.020-1/83.2-15 08-03	СТЕРЖЕНЬ ОТДЕЛЬНЫЙ	25	
А4	8		1.020-1/83.2-15 08-04	СТЕРЖЕНЬ ОТДЕЛЬНЫЙ	19	
				СТ. ОТД. ГОСТ 5781-82		
БЧ	9		6.011.650	Ф6 А-I L=650	4	0.14КГ
				1.020-1/83.2-8 17-01		
				КП-239		
				СБОРОЧНЫЕ ЕДИНИЦЫ		
А4	1		1.020-1/83.2-15 09-01	СЕТКА КОСВ. АРМ. СКА-3	2	
А4	2		1.020-1/83.2-15 10-01	СЕТКА КОСВ. АРМ. СКА-4	3	
А4	3		1.020-1/83.2-15 02	СЕТКА С-2	3	
А4	4		1.020-1/83.2-15 11-01	ИЗДЕЛИЕ ЗАКЛАДНОЕ МН-7	3	
				ДЕТАЛИ		
				СТ. ОТД. ГОСТ 5781-82		
БЧ	5		20.013.13390	Ф20 А-Ш L=13390	4	33.0КГ
БЧ	6		32.013.5740	Ф32 А-Ш L=5740	4	36.2КГ
А4	7		1.020-1/83.2-15 08-03	СТЕРЖЕНЬ ОТДЕЛЬНЫЙ	25	
А4	8		1.020-1/83.2-15 08-04	СТЕРЖЕНЬ ОТДЕЛЬНЫЙ	19	
				СТ. ОТД. ГОСТ 5781-82		
БЧ	9		6.011.650	Ф6 А-I L=650	4	0.14КГ
				1.020-1/83.2-8 17-02		
				КП-240		
				СБОРОЧНЫЕ ЕДИНИЦЫ		
А4	1		1.020-1/83.2-15 09-01	СЕТКА КОСВ. АРМ. СКА-3	2	
А4	2		1.020-1/83.2-15 10-01	СЕТКА КОСВ. АРМ. СКА-4	3	
А4	3		1.020-1/83.2-15 02	СЕТКА С-2	3	

НАЧ.ОТД	ВОЛЫНСКИЙ	
Н.КОНТР	ПРИГОРЕВ	
ГЛ.КОНСТР	ШАЦ	
ГИП	НИКОНОРОВА	
РАЗРАБ.	ЛАКЕЕВА	
ПРОВЕРИЛ	КОЛДАШЕВА	
ИСПОЛНИЛ	БОГДАНОВА	

1.020-1/83.2-8 17

КАРКАС ПРОСТРАНСТВЕННЫЙ
КП-238 - КП-246

СТАДИЯ	ЛИСТ	ЛИСТОВ
Р	I	3

ЦНИИЭП торгово-бытовых зданий и туристских комплексов

ГРИГОР
ОПЕРАТОР ТЛП КОРТ
ЭПВЦ Киев ЗНИИЭП
ВЗАМ. ИНВ.№
ПОДПИСЬ И ДАТА
ИНВ.№ ПОДЛ

ФОРМАТ А4

ФОРМАТ	ЗОНА	ПОЗ.	ОБОЗНАЧЕНИЕ	НАИМЕНОВАНИЕ	КОЛ.	ПРИМЕЧАНИЕ
				ДЕТАЛИ		
				СТ. ОТД. ГОСТ 5781-82		
БЧ	5		20.013.13390	Ф20 А-Ш L=13390	4	33.0КГ
БЧ	6		32.013.5740	Ф32 А-Ш L=5740	4	36.2КГ
А4	7		1.020-1/83.2-15 08-03	СТЕРЖЕНЬ ОТДЕЛЬНЫЙ	25	
А4	8		1.020-1/83.2-15 08-04	СТЕРЖЕНЬ ОТДЕЛЬНЫЙ	19	
				СТ. ОТД. ГОСТ 5781-82		
БЧ	9		6.011.650	Ф6 А-I L=650	4	0.14КГ
				1.020-1/83.2-8 17-03		
				КП-241		
				СБОРОЧНЫЕ ЕДИНИЦЫ		
А4	1		1.020-1/83.2-15 09-01	СЕТКА КОСВ. АРМ. СКА-3	2	
А4	2		1.020-1/83.2-15 10-01	СЕТКА КОСВ. АРМ. СКА-4	3	
А4	3		1.020-1/83.2-15 02	СЕТКА С-2	3	
А4	4		1.020-1/83.2-15 13	ИЗДЕЛИЕ ЗАКЛАДНОЕ МН-9	3	
				ДЕТАЛИ		
				СТ. ОТД. ГОСТ 5781-82		
БЧ	5		20.013.13390	Ф20 А-Ш L=13390	4	33.0КГ
БЧ	6		25.013.5740	Ф25 А-Ш L=5740	4	22.1КГ
А4	7		1.020-1/83.2-15 08-03	СТЕРЖЕНЬ ОТДЕЛЬНЫЙ	25	
А4	8		1.020-1/83.2-15 08-04	СТЕРЖЕНЬ ОТДЕЛЬНЫЙ	19	
				СТ. ОТД. ГОСТ 5781-82		
БЧ	9		6.011.650	Ф6 А-I L=650	4	0.14КГ
				1.020-1/83.2-8 17-04		
				КП-242		
				СБОРОЧНЫЕ ЕДИНИЦЫ		
А4	1		1.020-1/83.2-15 09-01	СЕТКА КОСВ. АРМ. СКА-3	2	
А4	2		1.020-1/83.2-15 10-01	СЕТКА КОСВ. АРМ. СКА-4	3	
А4	3		1.020-1/83.2-15 02	СЕТКА С-2	3	
А4	4		1.020-1/83.2-15 13-01	ИЗДЕЛИЕ ЗАКЛАДНОЕ МН-11	3	
				ДЕТАЛИ		
				СТ. ОТД. ГОСТ 5781-82		
БЧ	5		20.013.13390	Ф20 А-Ш L=13390	4	33.0КГ
БЧ	6		25.013.5740	Ф25 А-Ш L=5740	4	22.1КГ
А4	7		1.020-1/83.2-15 08-03	СТЕРЖЕНЬ ОТДЕЛЬНЫЙ	25	
А4	8		1.020-1/83.2-15 08-04	СТЕРЖЕНЬ ОТДЕЛЬНЫЙ	19	
				СТ. ОТД. ГОСТ 5781-82		
БЧ	9		6.011.650	Ф6 А-I L=650	4	0.14КГ
				1.020-1/83.2-8 17-05		
				КП-243		
				СБОРОЧНЫЕ ЕДИНИЦЫ		
А4	1		1.020-1/83.2-15 09-01	СЕТКА КОСВ. АРМ. СКА-3	2	
А4	2		1.020-1/83.2-15 10-01	СЕТКА КОСВ. АРМ. СКА-4	3	
А4	3		1.020-1/83.2-15 02	СЕТКА С-2	3	
				ДЕТАЛИ		
				СТ. ОТД. ГОСТ 5781-82		
БЧ	5		20.013.13390	Ф20 А-Ш L=13390	4	33.0КГ
БЧ	6		25.013.5740	Ф25 А-Ш L=5740	4	22.1КГ
А4	7		1.020-1/83.2-15 08-03	СТЕРЖЕНЬ ОТДЕЛЬНЫЙ	25	

1.020-1/83.2-8 17

ЛИСТ 2

19838 68

ФОРМАТ А4

ФОРМАТ	ЗОНА	ПОЗ.	ОБОЗНАЧЕНИЕ	НАИМЕНОВАНИЕ	КОЛ	ПРИМЕЧАНИЕ
А4	8		1.020-1/83.2-15 08-04	СТЕРЖЕНЬ ОТДЕЛЬНЫЙ СТ. ОТД. ГОСТ 5781-82	19	
БЧ	9		6.011.650	Ф6 А-I L=650	4	0.14КГ
				1.020-1/83.2-8 17-06 КП-244 СБОРОЧНЫЕ ЕДИНИЦЫ		
А4	1		1.020-1/83.2-15 09-01	СЕТКА КОСВ. АРМ. СКА-3	2	
А4	2		1.020-1/83.2-15 10-01	СЕТКА КОСВ. АРМ. СКА-4	3	
А4	3		1.020-1/83.2-15 02	СЕТКА С-2	3	
А4	4		1.020-1/83.2-15 14	ИЗДЕЛИЕ ЗАКЛАДНОЕ МН-10 ДЕТАЛИ СТ. ОТД. ГОСТ 5781-82	3	
БЧ	5		20.013.13390	Ф20 А-III L=13390	4	33.0КГ
БЧ	6		32.013.5740	Ф32 А-III L=5740	4	36.2КГ
А4	7		1.020-1/83.2-15 08-03	СТЕРЖЕНЬ ОТДЕЛЬНЫЙ	25	
А4	8		1.020-1/83.2-15 08-04	СТЕРЖЕНЬ ОТДЕЛЬНЫЙ СТ. ОТД. ГОСТ 5781-82	19	
БЧ	9		6.011.650	Ф6 А-I L=650	4	0.14КГ
				1.020-1/83.2-8 17-07 КП-245 СБОРОЧНЫЕ ЕДИНИЦЫ		
А4	1		1.020-1/83.2-15 09-01	СЕТКА КОСВ. АРМ. СКА-3	2	
А4	2		1.020-1/83.2-15 10-01	СЕТКА КОСВ. АРМ. СКА-4	3	
А4	3		1.020-1/83.2-15 02	СЕТКА С-2	3	
А4	4		1.020-1/83.2-15 13	ИЗДЕЛИЕ ЗАКЛАДНОЕ МН-9 ДЕТАЛИ СТ. ОТД. ГОСТ 5781-82	3	
БЧ	5		20.013.13390	Ф20 А-III L=13390	4	33.0КГ
БЧ	6		32.013.5740	Ф32 А-III L=5740	4	36.2КГ
А4	7		1.020-1/83.2-15 08-03	СТЕРЖЕНЬ ОТДЕЛЬНЫЙ	25	
А4	8		1.020-1/83.2-15 08-04	СТЕРЖЕНЬ ОТДЕЛЬНЫЙ СТ. ОТД. ГОСТ 5781-82	19	
БЧ	9		6.011.650	Ф6 А-I L=650	4	0.14КГ
				1.020-1/83.2-8 17-08 КП-246 СБОРОЧНЫЕ ЕДИНИЦЫ		
А4	1		1.020-1/83.2-15 09-01	СЕТКА КОСВ. АРМ. СКА-3	2	
А4	2		1.020-1/83.2-15 10-01	СЕТКА КОСВ. АРМ. СКА-4	3	
А4	3		1.020-1/83.2-15 02	СЕТКА С-2	3	
А4	4		1.020-1/83.2-15 13-01	ИЗДЕЛИЕ ЗАКЛАДНОЕ МН-11 ДЕТАЛИ СТ. ОТД. ГОСТ 5781-82	3	
БЧ	5		20.013.13390	Ф20 А-III L=13390	4	33.0КГ
БЧ	6		32.013.5740	Ф32 А-III L=5740	4	36.2КГ
А4	7		1.020-1/83.2-15 08-03	СТЕРЖЕНЬ ОТДЕЛЬНЫЙ	25	
А4	8		1.020-1/83.2-15 08-04	СТЕРЖЕНЬ ОТДЕЛЬНЫЙ СТ. ОТД. ГОСТ 5781-82	19	
БЧ	9		6.011.650	Ф6 А-I L=650	4	0.14КГ

ЭПВЦ Киев ЗНИИЭП | ОПЕРАТОР ТЛП КОРТ | ГРИГОР

ИНВ.№ ПОДЛ | ПОДПИСЬ И ДАТА | ВЗАМ.ИНВ.№

1.020-1/83.2-8 17

ЛИСТ 3

ФОРМАТ А4

ЭПВЦ КиевЗНИИЭП | ОПЕРАТОР ТЛП КОРТ

ИНВ. № ПОДЛ | ПОДП. И ДАТА | ВЗАМ. ИНВ.№

ЛИСТ

19838 69

ФОРМАТ А4

РИС. 1

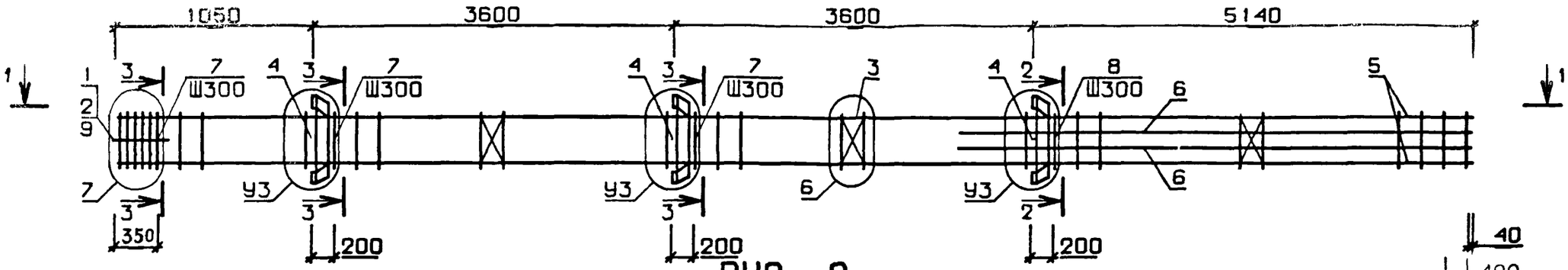

РИС. 2

РИС. 3

N УЗЛА	N ДОКУМЕНТА
2	1.020-1/83.2-8 ООУ П1
3	П1
4	П2
5	П2
6	П2
7	П3
15	П2
17	П2

2-2

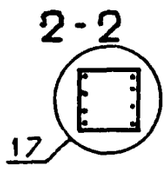

3-3

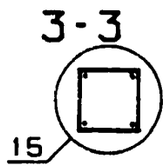

НАЧ ОТД	ВОЛЫНСКИЙ	
Н.КОНТР	ПРИГОРЕВ	
ГЛ.КОНСТР	ШАЦ	
ГИП	КОЛДАШЕВА	
РАЗРАБ.	СЛИВИНА	
ПРОВЕРИЛ	НИКОНОРОВА	
ИСПОЛНИЛ	ЛАКЕЕВА	

1.020-1/83.2-8 17 СБ

КАРКАС ПРОСТРАНСТВЕННЫЙ КП

СТАДИЯ	МАССА	МАСШТАБ
Р	СМ ТАБЛ	

ЛИСТ I ЛИСТОВ 2

ЦНИИЭП торгово-бытовых зданий и туристских комплексов

ЭГВЦ КиевЗНИИЭП ОПЕРАТОР ТЛП КОРТ ЗУЕНКО

ВЗАМ. ИНВ.№ ПОДПИСЬ И ДАТА ИНВ.№ПОДЛ

1983 г. 70

ОБОЗНАЧЕНИЕ	МАРКА	РИС	У3	У4	МАССА,кг
I.020-I/83.2-8 I7	КП-238	I	2	-	37I,95
-0I	КП-239	2	-	3	35I,I8
-02	КП-240	3	-	-	3I2,70
-03	КП-24I	2	-	5	3I7,99
-04	КП-242	2	-	5	332,33
-05	КП-243	3	-	-	256,22
-06	КП-244	I	4	-	397,64
-07	КП-245	2	-	5	374,47
-08	КП-246	2	-	5	388,8I

ЭПВЦ КиевЗНИИЭП | ОПЕРАТОР ТЛП КОРТ | ЗУЕНКО

ИНВ. № ПОДЛ | ПОДП. И ДАТА | ВЗАМ. ИНВ.№

I.020-I/83.2-8 I7 СБ | ЛИСТ 2

ФОРМАТ А4

ЭПВЦ КиевЗНИИЭП | ОПЕРАТОР ТЛП КОРТ | ГРИГОР

ИНВ.№ ПОДЛ | ПОДПИСЬ И ДАТА | ВЗАМ. ИНВ.№

ФОРМАТ	ЗОНА	ПОЗ	ОБОЗНАЧЕНИЕ	НАИМЕНОВАНИЕ	КОЛ.	ПРИМЕЧАНИЕ
				ДОКУМЕНТАЦИЯ		
А3			1.020-1/83.2-8 18СБ	СБОРОЧНЫЙ ЧЕРТЕЖ		
А3			1.020-1/83.2-8 00У	УЗЛЫ АРМАТУРНЫЕ		
А3			1.020-1/83.2-8 00ТО	ТЕХНИЧЕСКОЕ ОПИСАНИЕ		
				ПЕРЕМЕННЫЕ ДАННЫЕ ДЛЯ ИСПОЛНЕНИЙ:		
				1.020-1/83.2-8 18 КП-247		
				СБОРОЧНЫЕ ЕДИНИЦЫ		
А4	1		1.020-1/83.2-15 09-01	СЕТКА КОСВ. АРМ. СКА-3	5	
А4	2		1.020-1/83.2-15 10-01	СЕТКА КОСВ. АРМ. СКА-4	3	
А4	3		1.020-1/83.2-15 02	СЕТКА С-2	3	
А4	4		1.020-1/83.2-15 12	ИЗДЕЛИЕ ЗАКЛАДНОЕ МН-6	3	
				ДЕТАЛИ		
				СТ. ОТД. ГОСТ 5781-82		
БЧ	5		40.013.13390	Ф40 А-III L=13390	4	I32.2КГ
БЧ	6		40.013.9340	Ф40 А-III L=9340	4	92.1КГ
А4	7		1.020-1/83.2-15 08-05	СТЕРЖЕНЬ ОТДЕЛЬНЫЙ	43	
				СТ. ОТД. ГОСТ 5781-82		
БЧ	8		6.011.650	Ф6 А-I L=650	4	0.14КГ
				1.020-1/83.2-8 18-01 КП-248		
				СБОРОЧНЫЕ ЕДИНИЦЫ		
А4	1		1.020-1/83.2-15 09-01	СЕТКА КОСВ. АРМ. СКА-3	5	
А4	2		1.020-1/83.2-15 10-01	СЕТКА КОСВ. АРМ. СКА-4	3	
А4	3		1.020-1/83.2-15 02	СЕТКА С-2	3	
А4	4		1.020-1/83.2-15 11	ИЗДЕЛИЕ ЗАКЛАДНОЕ МН-5	3	
				ДЕТАЛИ		
				СТ. ОТД. ГОСТ 5781-82		
БЧ	5		40.013.13390	Ф40 А-III L=13390	4	I32.2КГ
БЧ	6		40.013.9340	Ф40 А-III L=9340	4	92.1КГ
А4	7		1.020-1/83.2-15 08-05	СТЕРЖЕНЬ ОТДЕЛЬНЫЙ	43	
				СТ. ОТД. ГОСТ 5781-82		
БЧ	8		6.011.650	Ф6 А-I L=650	4	0.14КГ
				1.020-1/83.2-8 18-02 КП-249		
				СБОРОЧНЫЕ ЕДИНИЦЫ		
А4	1		1.020-1/83.2-15 09-01	СЕТКА КОСВ. АРМ. СКА-3	5	
А4	2		1.020-1/83.2-15 10-01	СЕТКА КОСВ. АРМ. СКА-4	3	
А4	3		1.020-1/83.2-15 02	СЕТКА С-2	3	
А4	4		1.020-1/83.2-15 12-01	ИЗДЕЛИЕ ЗАКЛАДНОЕ МН-8	3	
				ДЕТАЛИ		

НАЧ.ОТД.	ВОЛЫНСКИЙ	
Н.КОНТР.	ПРИГОРЕВ	
ГЛ.КОНСТР.	ШАЦ	
ГИП	НИКОНОРОВА	
РАЗРАБ.	ЛАКЕЕВА	
ПРОВЕРИЛ	КОЛДАШЕВА	
ИСПОЛНИЛ	БОГДАНОВА	

1.020-1/83.2-8 18

КАРКАС ПРОСТРАНСТВЕННЫЙ КП-247 - КП-254

СТАДИЯ	ЛИСТ	ЛИСТОВ
Р	1	3

ЦНИИЭП торгово-бытовых зданий и туристских комплексов

19838 71

ФОРМАТ А4

ФОРМАТ	ЗОНА	ПОЗ.	ОБОЗНАЧЕНИЕ	НАИМЕНОВАНИЕ.	КОЛ	ПРИМЕЧАНИЕ
				СТ. ОТД. ГОСТ 5781-82		
ВЧ	5		40.013.13390	Ф40 А-III L=13390	4	132.2КГ
ВЧ	6		40.013.9340	Ф40 А-III L=9340	4	92.1КГ
А4	7		1.020-1/83.2-15 08-05	СТЕРЖЕНЬ ОТДЕЛЬНЫЙ	43	
				СТ. ОТД. ГОСТ 5781-82		
ВЧ	8		6.011.650	Ф6 А-I L=650	4	0.14КГ
				1.020-1/83.2-8 18-03		
				КП-250		
				СБОРОЧНЫЕ ЕДИНИЦЫ		
А4	1		1.020-1/83.2-15 09-01	СЕТКА КОСВ. АРМ. СКА-3	5	
А4	2		1.020-1/83.2-15 10-01	СЕТКА КОСВ. АРМ. СКА-4	3	
А4	3		1.020-1/83.2-15 02	СЕТКА С-2	3	
А4	4		1.020-1/83.2-15 11-01	ИЗДЕЛИЕ ЗАКЛАДНОЕ МН-7	3	
				ДЕТАЛИ		
				СТ. ОТД. ГОСТ 5781-82		
ВЧ	5		40.013.13390	Ф40 А-III L=13390	4	132.2КГ
ВЧ	6		40.013.9340	Ф40 А-III L=9340	4	92.1КГ
А4	7		1.020-1/83.2-15 08-05	СТЕРЖЕНЬ ОТДЕЛЬНЫЙ	43	
				СТ. ОТД. ГОСТ 5781-82		
ВЧ	8		6.011.650	Ф6 А-I L=650	4	0.14КГ
				1.020-1/83.2-8 18-04		
				КП-251		
				СБОРОЧНЫЕ ЕДИНИЦЫ		
А4	1		1.020-1/83.2-15 09-01	СЕТКА КОСВ. АРМ. СКА-3	5	
А4	2		1.020-1/83.2-15 10-01	СЕТКА КОСВ. АРМ. СКА-4	3	
А4	3		1.020-1/83.2-15 02	СЕТКА С-2	3	
А4	4		1.020-1/83.2-15 14	ИЗДЕЛИЕ ЗАКЛАДНОЕ МН-10	3	
				ДЕТАЛИ		
				СТ. ОТД. ГОСТ 5781-82		
ВЧ	5		40.013.13390	Ф40 А-III L=13390	4	132.2КГ
ВЧ	6		40.013.9340	Ф40 А-III L=9340	4	92.1КГ
А4	7		1.020-1/83.2-15 08-05	СТЕРЖЕНЬ ОТДЕЛЬНЫЙ	43	
				СТ. ОТД. ГОСТ 5781-82		
ВЧ	8		6.011.650	Ф6 А-I L=650	4	0.14КГ
				1.020-1/83.2-8 18-05		
				КП-252		
				СБОРОЧНЫЕ ЕДИНИЦЫ		
А4	1		1.020-1/83.2-15 09-01	СЕТКА КОСВ. АРМ. СКА-3	5	
А4	2		1.020-1/83.2-15 10-01	СЕТКА КОСВ. АРМ. СКА-4	3	
А4	3		1.020-1/83.2-15 02	СЕТКА С-2	3	
А4	4		1.020-1/83.2-15 13	ИЗДЕЛИЕ ЗАКЛАДНОЕ МН-9	3	
				ДЕТАЛИ		
				СТ. ОТД. ГОСТ 5781-82		
ВЧ	5		40.013.13390	Ф40 А-III L=13390	4	132.2КГ
ВЧ	6		40.013.9340	Ф40 А-III L=9340	4	92.1КГ
А4	7		1.020-1/83.2-15 08-05	СТЕРЖЕНЬ ОТДЕЛЬНЫЙ	43	
				СТ. ОТД. ГОСТ 5781-82		
ВЧ	8		6.011.650	Ф6 А-I L=650	4	0.14КГ

ГИП ГРИГОР
ОПЕРАТОР ТЛП КОРТ
ЭПВЦ Киев ЗНИИЭП
ВЗАМ ИНВ № | ПОДПИСЬ И ДАТА | ИНВ №ПОДЛ

1.020-1/83.2-8 18 | ЛИСТ 2

ФОРМАТ А4

ФОРМАТ	ЗОНА	ПОЗ.	ОБОЗНАЧЕНИЕ	НАИМЕНОВАНИЕ	КОЛ	ПРИМЕЧАНИЕ
				1.020-1/83.2-8 18-06		
				КП-253		
				СБОРОЧНЫЕ ЕДИНИЦЫ		
А4	1		1.020-1/83.2-15 09-01	СЕТКА КОСВ. АРМ. СКА-3	5	
А4	2		1.020-1/83.2-15 10-01	СЕТКА КОСВ. АРМ. СКА-4	3	
А4	3		1.020-1/83.2-15 02	СЕТКА С-2	3	
А4	4		1.020-1/83.2-15 14-01	ИЗДЕЛИЕ ЗАКЛАДНОЕ МН-12	3	
				ДЕТАЛИ		
				СТ. ОТД. ГОСТ 5781-82		
ВЧ	5		40.013.13390	Ф40 А-III L=13390	4	132.2КГ
ВЧ	6		40.013.9340	Ф40 А-III L=9340	4	92.1КГ
А4	7		1.020-1/83.2-15 08-05	СТЕРЖЕНЬ ОТДЕЛЬНЫЙ	43	
				СТ. ОТД. ГОСТ 5781-82		
ВЧ	8		6.011.650	Ф6 А-I L=650	4	0.14КГ
				1.020-1/83.2-8 18-07		
				КП-254		
				СБОРОЧНЫЕ ЕДИНИЦЫ		
А4	1		1.020-1/83.2-15 09-01	СЕТКА КОСВ. АРМ. СКА-3	5	
А4	2		1.020-1/83.2-15 10-01	СЕТКА КОСВ. АРМ. СКА-4	3	
А4	3		1.020-1/83.2-15 02	СЕТКА С-2	3	
А4	4		1.020-1/83.2-15 13-01	ИЗДЕЛИЕ ЗАКЛАДНОЕ МН-11	3	
				ДЕТАЛИ		
				СТ. ОТД. ГОСТ 5781-82		
ВЧ	5		40.013.13390	Ф40 А-III L=13390	4	132.2КГ
ВЧ	6		40.013.9340	Ф40 А-III L=9340	4	92.1КГ
А4	7		1.020-1/83.2-15 08-05	СТЕРЖЕНЬ ОТДЕЛЬНЫЙ	43	
				СТ. ОТД. ГОСТ 5781-82		
ВЧ	8		6.011.650	Ф6 А-I L=650	4	0.14КГ

ГИП ГРИГОР
ОПЕРАТОР ТЛП КОРТ
ЭПВЦ Киев ЗНИИЭП
ВЗАМ ИНВ № | ПОДПИСЬ И ДАТА | ИНВ №ПОДЛ

1.020-1/83.2-8 18 | ЛИСТ 3

ФОРМАТ А4

ЭПВЦ КиевЗНИИЭП
ОПЕРАТОР ТЛП КОРТ
ЗУЕНКО

РИС. 1

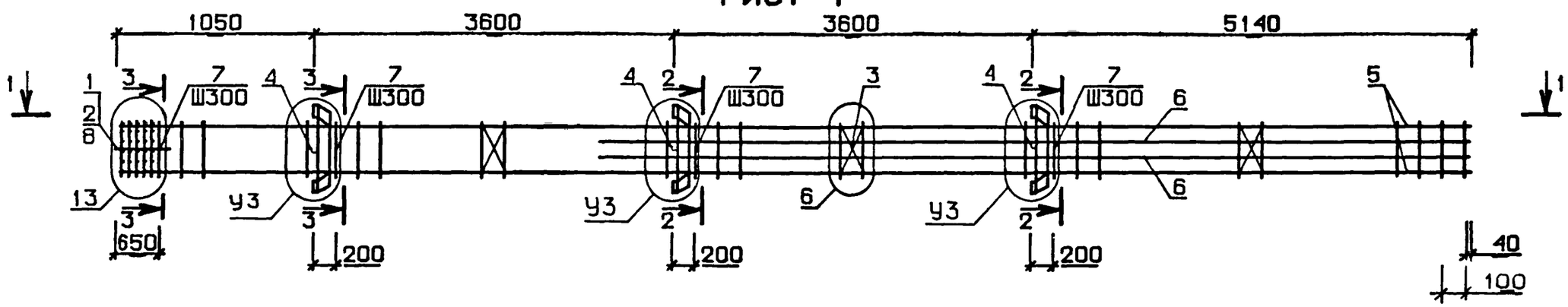

РИС. 2

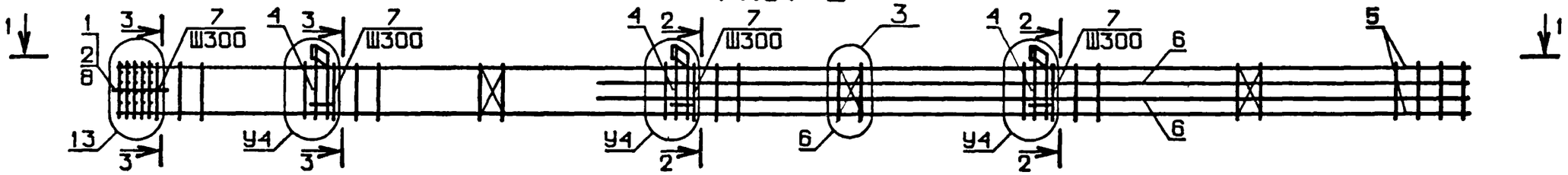

1-1

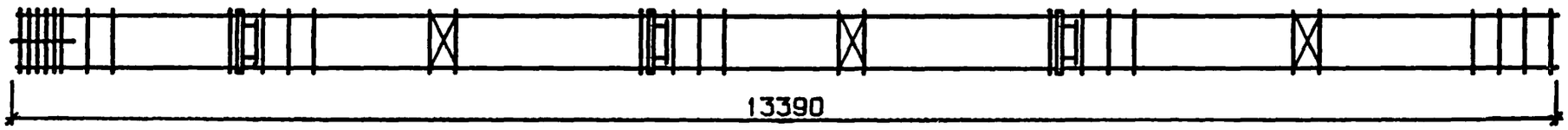

N УЗЛА	N ДОКУМЕНТА
2	1.020-1/83.2-8 ООУ Л1
3	Л1
4	Л2
5	Л2
6	Л2
13	Л3
15	Л2
17	Л2

2-2

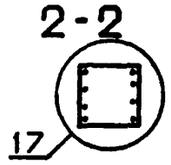

3-3

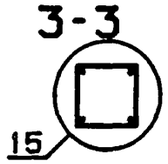

НАЧ. ОТД.	ВОЛЫНСКИЙ	
Н.КОНТР.	ПРИГОРЕВ	
ГЛ.КОНСТР.	ШАЦ	
ГИП	КОЛДАШЕВА	
РАЗРАБ.	СЛИВИНА	
ПРОВЕРИЛ	НИКОНОРОВА	
ИСПОЛНИЛ	ЛАКЕЕВА	

1.020-1/83.2-8 18 СБ

КАРКАС ПРОСТРАНСТВЕННЫЙ КП

СТАДИЯ	МАССА	МАСШТАБ
Р	СМ ТАБЛ	

ЛИСТ 1 ЛИСТОВ 2

ЦНИИЭП торгово-бытовых зданий и туристских комплексов

ВЗАМ. ИНВ.№
ПОДПИСЬ И ДАТА
ИНВ.№ПОДЛ.

ОБОЗНАЧЕНИЕ	МАРКА	РИС	У3	У4	МАССА,кг
I.020-I/83.2-8 I8	КП-247	I	2	-	I008,32
-0I	КП-248	2	-	3	990,9I
-02	КП-249	I	2	-	I022,44
-03	КП-250	2	-	3	I00I,67
-04	КП-25I	I	4	-	I048,I2
-05	КП-252	2	-	5	I024,96
-06	КП-253	I	4	-	I067,79
-07	КП-254	2	-	5	I039,30

ЭПВЦ КиевЗНИИЭП | ОПЕРАТОР ТПП КОРТ | ЗУЕНКО

ИНВ № ПОДЛ | ПОДП. И ДАТА | ВЗАМ. ИНВ.№

ЭПВЦ КиевЗНИИЭП | ОПЕРАТОР ТПП КОРТ | ГРИГОР

ИНВ № ПОДЛ | ПОДПИСЬ И ДАТА | ВЗАМ. ИНВ.№

ФОРМАТ	ЗОНА	ПОЗ	ОБОЗНАЧЕНИЕ	НАИМЕНОВАНИЕ	КОЛ.	ПРИМЕЧАНИЕ
				ДОКУМЕНТАЦИЯ		
А3			1.020-1/83.2-8 19СВ	СВОРОЧНЫЙ ЧЕРТЕЖ		
А3			1.020-1/83.2-8 00У	УЗЛЫ АРМАТУРНЫЕ		
А3			1.020-1/83.2-8 00ТО	ТЕХНИЧЕСКОЕ ОПИСАНИЕ		
				ПЕРЕМЕННЫЕ ДАННЫЕ ДЛЯ ИСПОЛНЕНИЙ:		
				1.020-1/83.2-8 19 КП-255		
				СБОРОЧНЫЕ ЕДИНИЦЫ		
А4	1		1.020-1/83.2-15 09-01	СЕТКА КОСВ. АРМ. СКА-3	2	
А4	2		1.020-1/83.2-15 10-01	СЕТКА КОСВ. АРМ. СКА-4	3	
А4	3		1.020-1/83.2-15 02	СЕТКА С-2	3	
А4	4		1.020-1/83.2-15 12-01	ИЗДЕЛИЕ ЗАКЛАДНОЕ МН-8	3	
				ДЕТАЛИ		
				СТ. ОТД. ГОСТ 5781-82		
ВЧ	5		22.013.13390	Ф22 А-III L=13390	4	40.0КГ
ВЧ	6		40.013.9340	Ф40 А-III L=9340	2	92.1КГ
ВЧ	7		40.013.5740	Ф40 А-III L=5740	2	56.6КГ
А4	8		1.020-1/83.2-15 08-03	СТЕРЖЕНЬ ОТДЕЛЬНЫЙ	13	
А4	9		1.020-1/83.2-15 08-05	СТЕРЖЕНЬ ОТДЕЛЬНЫЙ	31	
				СТ. ОТД. ГОСТ 5781-82		
ВЧ	10		6.011.650	Ф6 А-I L=650	4	0.14КГ
				1.020-1/83.2-8 19-01 КП-256		
				СБОРОЧНЫЕ ЕДИНИЦЫ		
А4	1		1.020-1/83.2-15 09-01	СЕТКА КОСВ. АРМ. СКА-3	2	
А4	2		1.020-1/83.2-15 10-01	СЕТКА КОСВ. АРМ. СКА-4	3	
А4	3		1.020-1/83.2-15 02	СЕТКА С-2	3	
А4	4		1.020-1/83.2-15 11-01	ИЗДЕЛИЕ ЗАКЛАДНОЕ МН-7	3	
				ДЕТАЛИ		
				СТ. ОТД. ГОСТ 5781-82		
ВЧ	5		22.013.13390	Ф22 А-III L=13390	4	40.0КГ
ВЧ	6		40.013.9340	Ф40 А-III L=9340	2	92.1КГ
ВЧ	7		40.013.5740	Ф40 А-III L=5740	2	56.6КГ
А4	8		1.020-1/83.2-15 08-03	СТЕРЖЕНЬ ОТДЕЛЬНЫЙ	13	
А4	9		1.020-1/83.2-15 08-05	СТЕРЖЕНЬ ОТДЕЛЬНЫЙ	31	
				СТ. ОТД. ГОСТ 5781-82		
ВЧ	10		6.011.650	Ф6 А-I L=650	4	0.14КГ
				1.020-1/83.2-8 19-02 КП-257		
				СБОРОЧНЫЕ ЕДИНИЦЫ		
А4	1		1.020-1/83.2-15 09-01	СЕТКА КОСВ. АРМ. СКА-3	3	

НАЧ.ОТД.	ВОЛЫНСКИЙ	
Н.КОНТР.	ПРИГОРЕВ	
ГЛ.КОНСТР	ШАЦ	
ГИП	НИКОНОРОВА	
РАЗРАБ.	ЛАКЕЕВА	
ПРОВЕРИЛ	КОЛДАШЕВА	
ИСПОЛНИЛ	БОГДАНОВА	

1.020-1/83.2-8 19

КАРКАС ПРОСТРАНСТВЕННЫЙ КП-255 - КП-260

СТАДИЯ	ЛИСТ	ЛИСТОВ
Р	I	3

ЦНИИЭП торгово-бытовых зданий и туристских комплексов

ФОРМАТ	ЗОНА	ПОЗ.	ОБОЗНАЧЕНИЕ	НАИМЕНОВАНИЕ	КОЛ	ПРИМЕЧАНИЕ
А4	2		1.020-1/83.2-15 10-01	СЕТКА КОСВ. АРМ. СКА-4	3	
А4	3		1.020-1/83.2-15 02	СЕТКА С-2	3	
А4	4		1.020-1/83.2-15 14	ИЗДЕЛИЕ ЗАКЛАДНОЕ МН-10	3	
				ДЕТАЛИ		
				СТ. ОТД. ГОСТ 5781-82		
ВЧ	5		32.013.13390	Ф32 А-III L=13390	4	84.5КГ
ВЧ	6		40.013.9340	Ф40 А-III L=9340	2	92.1КГ
ВЧ	7		40.013.5740	Ф40 А-III L=5740	2	56.6КГ
А4	8		1.020-1/83.2-15 08-04	СТЕРЖЕНЬ ОТДЕЛЬНЫЙ	12	
А4	9		1.020-1/83.2-15 08-05	СТЕРЖЕНЬ ОТДЕЛЬНЫЙ	31	
				СТ. ОТД. ГОСТ 5781-82		
ВЧ	10		6.011.650	Ф6 А-I L=650	4	0.14КГ
				1.020-1/83.2-8 19-03		
				КП-258		
				СБОРОЧНЫЕ ЕДИНИЦЫ		
А4	1		1.020-1/83.2-15 09-01	СЕТКА КОСВ. АРМ. СКА-3	3	
А4	2		1.020-1/83.2-15 10-01	СЕТКА КОСВ. АРМ. СКА-4	3	
А4	3		1.020-1/83.2-15 02	СЕТКА С-2	3	
А4	4		1.020-1/83.2-15 13	ИЗДЕЛИЕ ЗАКЛАДНОЕ МН-9	3	
				ДЕТАЛИ		
				СТ. ОТД. ГОСТ 5781-82		
ВЧ	5		32.013.13390	Ф32 А-III L=13390	4	84.5КГ
ВЧ	6		40.013.9340	Ф40 А-III L=9340	2	92.1КГ
ВЧ	7		40.013.5740	Ф40 А-III L=5740	2	56.6КГ
А4	8		1.020-1/83.2-15 08-04	СТЕРЖЕНЬ ОТДЕЛЬНЫЙ	12	
А4	9		1.020-1/83.2-15 08-05	СТЕРЖЕНЬ ОТДЕЛЬНЫЙ	31	
				СТ. ОТД. ГОСТ 5781-82		
ВЧ	10		6.011.650	Ф6 А-I L=650	4	0.14КГ
				1.020-1/83.2-8 19-04		
				КП-259		
				СБОРОЧНЫЕ ЕДИНИЦЫ		
А4	1		1.020-1/83.2-15 09-01	СЕТКА КОСВ. АРМ. СКА-3	3	
А4	2		1.020-1/83.2-15 10-01	СЕТКА КОСВ. АРМ. СКА-4	3	
А4	3		1.020-1/83.2-15 02	СЕТКА С-2	3	
А4	4		1.020-1/83.2-15 14-01	ИЗДЕЛИЕ ЗАКЛАДНОЕ МН-12	3	
				ДЕТАЛИ		
				СТ. ОТД. ГОСТ 5781-82		
ВЧ	5		28.013.13390	Ф28 А-III L=13390	4	64.7КГ
ВЧ	6		40.013.9340	Ф40 А-III L=9340	2	92.1КГ
ВЧ	7		40.013.5740	Ф40 А-III L=5740	2	56.6КГ
А4	8		1.020-1/83.2-15 08-04	СТЕРЖЕНЬ ОТДЕЛЬНЫЙ	12	
А4	9		1.020-1/83.2-15 08-05	СТЕРЖЕНЬ ОТДЕЛЬНЫЙ	31	
				СТ. ОТД. ГОСТ 5781-82		
ВЧ	10		6.011.650	Ф6 А-I L=650	4	0.14КГ
				1.020-1/83.2-8 19-05		
				КП-260		
				СБОРОЧНЫЕ ЕДИНИЦЫ		
А4	1		1.020-1/83.2-15 09-01	СЕТКА КОСВ. АРМ. СКА-3	3	
А4	2		1.020-1/83.2-15 10-01	СЕТКА КОСВ. АРМ. СКА-4	3	
А4	3		1.020-1/83.2-15 02	СЕТКА С-2	3	
А4	4		1.020-1/83.2-15 13-01	ИЗДЕЛИЕ ЗАКЛАДНОЕ МН-11	3	
				ДЕТАЛИ		
				СТ. ОТД. ГОСТ 5781-82		
ВЧ	5		28.013.13390	Ф28 А-III L=13390	4	64.7КГ
ВЧ	6		40.013.9340	Ф40 А-III L=9340	2	92.1КГ
ВЧ	7		40.013.5740	Ф40 А-III L=5740	2	56.6КГ
А4	8		1.020-1/83.2-15 08-04	СТЕРЖЕНЬ ОТДЕЛЬНЫЙ	12	
А4	9		1.020-1/83.2-15 08-05	СТЕРЖЕНЬ ОТДЕЛЬНЫЙ	31	
				СТ. ОТД. ГОСТ 5781-82		
ВЧ	10		6.011.650	Ф6 А-I L=650	4	0.14КГ

ГРИГОР
ОПЕРАТОР ТПП КОРТ
ЭПВЦ Киев ЗНИИЭП
ВЗАМ ИНВ №
ПОДПИСЬ И ДАТА
ИНВ №ПОДЛ

1.020-1/83.2-8 19

ЛИСТ 2

ФОРМАТ А4

1.020-1/83.2-8 19

ЛИСТ 3

ФОРМАТ А4

ЭПВЦ КиевЗНИИЭП | ОПЕРАТОР ТЛП КОРТ | ЗУЕНКО

РИС. 1

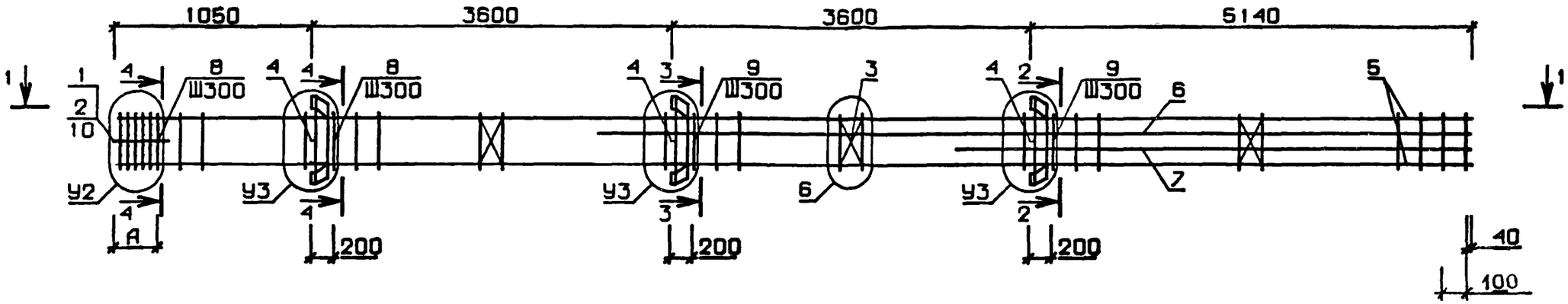

РИС. 2

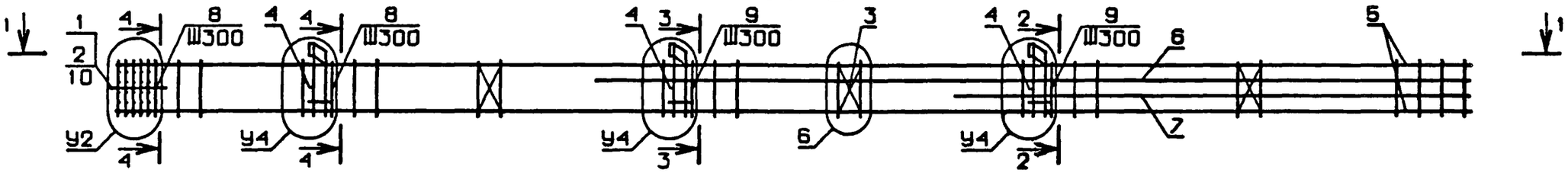

1 - 1

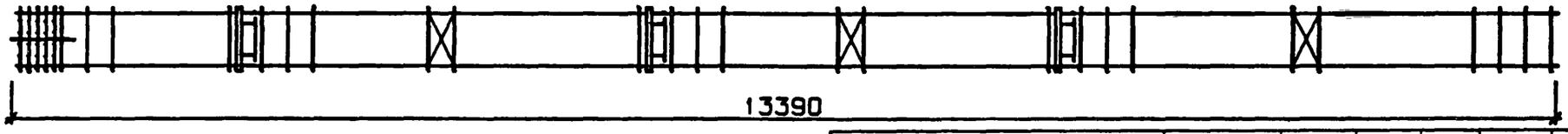

N УЗЛА	N ДОКУМЕНТА
2	1.020-1/83.2-8 ООУ П1
3	П1
4	П2
5	П2
6	П2
7	П3
9	П3
15	П2
16	П2
17	П2

2 - 2

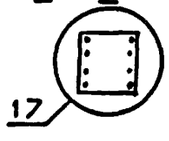

3 - 3

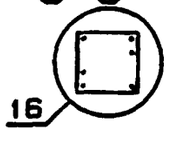

4 - 4

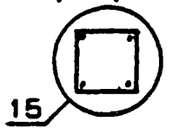

ОБОЗНАЧЕНИЕ	МАРКА	РИС	А	У2	У3	У4	МАССА,кг
I.020-I/83.2-8 I9	КП-255	I	350	7	2	-	565,93
-0I	КП-256	2	350	7	-	3	544,66
-02	КП-257	I	650	9	4	-	776,05
-03	КП-258	2	650	9	-	5	752,89
-04	КП-259	I	650	9	4	-	7I6,46
-05	КП-260	2	650	9	-	5	687,98

НАЧ. ОТД.	ВОЛЫНСКИЙ	
Н.КОНТР	ПРИГОРЕВ	
ГЛ.КОНСТР	ШАЦ	
ГИП	КОЛДАШЕВА	
РАЗРАБ.	СЛИВИНА	
ПРОВЕРИЛ	НИКОНОРОВА	
ИСПОЛНИЛ	ЛАКЕЕВА	

1.020-1/83.2-8 19 СБ

КАРКАС ПРОСТРАНСТВЕННЫЙ КП

СТАДИЯ	МАССА	МАСШТАБ
Р	СМ ТАБЛ	
ЛИСТ	ЛИСТОВ I	

ЦНИИЭП торгово-бытовых зданий и туристских комплексов

ВЗАМ. ИНВ.№ | ПОДПИСЬ И ДАТА | ИНВ.№ ПОДЛ.

ФОРМАТ	ЗОНА	ПОЗ	ОБОЗНАЧЕНИЕ	НАИМЕНОВАНИЕ	КОЛ.	ПРИМЕЧАНИЕ
				ДОКУМЕНТАЦИЯ		
А3			1.020-1/83.2-8 20СБ	СБОРОЧНЫЙ ЧЕРТЕЖ		
А3			1.020-1/83.2-8 00У	УЗЛЫ АРМАТУРНЫЕ		
А3			1.020-1/83.2-8 00ТО	ТЕХНИЧЕСКОЕ ОПИСАНИЕ		
				ПЕРЕМЕННЫЕ ДАННЫЕ ДЛЯ ИСПОЛНЕНИЙ:		
				1.020-1/83.2-8 20 КП-261		
				СБОРОЧНЫЕ ЕДИНИЦЫ		
А4	1		1.020-1/83.2-15 02	СЕТКА С-2	2	
А4	2		1.020-1/83.2-15 05	ИЗДЕЛИЕ ЗАКЛАДНОЕ МН-2	4	
А4	3		1.020-1/83.2-15 12	ИЗДЕЛИЕ ЗАКЛАДНОЕ МН-6	2	
				ДЕТАЛИ		
				СТ. ОТД. ГОСТ 5781-82		
ВЧ	4		16.013.8240	Ф16 А-III L=8240	4	13.0КГ
А4	5		1.020-1/83.2-15 08-03	СТЕРЖЕНЬ ОТДЕЛЬНЫЙ	29	
				1.020-1/83.2-8 20-01 КП-262		
				СБОРОЧНЫЕ ЕДИНИЦЫ		
А4	1		1.020-1/83.2-15 02	СЕТКА С-2	2	
А4	2		1.020-1/83.2-15 05	ИЗДЕЛИЕ ЗАКЛАДНОЕ МН-2	4	
А4	3		1.020-1/83.2-15 11	ИЗДЕЛИЕ ЗАКЛАДНОЕ МН-5	2	
				ДЕТАЛИ		
				СТ. ОТД. ГОСТ 5781-82		
ВЧ	4		16.013.8240	Ф16 А-III L=8240	4	13.0КГ
А4	5		1.020-1/83.2-15 08-03	СТЕРЖЕНЬ ОТДЕЛЬНЫЙ	29	
				1.020-1/83.2-8 20-02 КП-263		
				СБОРОЧНЫЕ ЕДИНИЦЫ		
А4	1		1.020-1/83.2-15 02	СЕТКА С-2	2	
А4	2		1.020-1/83.2-15 05	ИЗДЕЛИЕ ЗАКЛАДНОЕ МН-2	4	
А4	3		1.020-1/83.2-15 12-01	ИЗДЕЛИЕ ЗАКЛАДНОЕ МН-8	2	
				ДЕТАЛИ		
				СТ. ОТД. ГОСТ 5781-82		
ВЧ	4		16.013.8240	Ф16 А-III L=8240	4	13.0КГ
А4	5		1.020-1/83.2-15 08-03	СТЕРЖЕНЬ ОТДЕЛЬНЫЙ	29	
				1.020-1/83.2-8 20-03 КП-264		
				СБОРОЧНЫЕ ЕДИНИЦЫ		
А4	1		1.020-1/83.2-15 02	СЕТКА С-2	2	

ГРИТОР

ОПЕРАТОР ТЛП КОРТ

ЭПВЦ Киев ЗНИИЭП

ВЗАМ. ИНВ №

ПОДПИСЬ И ДАТА

ИНВ № ПОДЛ

НАЧ ОТД	ВОЛЫНСКИЙ	
Н КОНТР	ПРИГОРЕВ	
ГЛ КОНСТР	ШАЦ	
ГИП	НИКОНОРОВА	
РАЗРАБ.	ЛАКЕЕВА	
ПРОВЕРИЛ	КОЛДАШЕВА	
ИСПОЛНИЛ	БОГДАНОВА	

1.020-1/83.2-8 20

КАРКАС ПРОСТРАНСТВЕННЫЙ КП-261 - КП-274

СТАДИЯ	ЛИСТ	ЛИСТОВ
Р	1	4

ЦНИИЭП торгово-бытовых зданий и туристских комплексов

ФОРМАТ А4

ФОРМАТ	ЗОНА	ПОЗ.	ОБОЗНАЧЕНИЕ	НАИМЕНОВАНИЕ	КОЛ	ПРИМЕЧАНИЕ
А4	2		1.020-1/83.2-15 05	ИЗДЕЛИЕ ЗАКЛАДНОЕ МН-2	4	
А4	3		1.020-1/83.2-15 11-01	ИЗДЕЛИЕ ЗАКЛАДНОЕ МН-7	2	
				ДЕТАЛИ		
				СТ. ОТД. ГОСТ 5781-82		
ВЧ	4		16.013.8240	Ф16 А-III L=8240	4	13.0КГ
А4	5		1.020-1/83.2-15 08-03	СТЕРЖЕНЬ ОТДЕЛЬНЫЙ	29	
				1.020-1/83.2-8 20-04 КП-265		
				СБОРОЧНЫЕ ЕДИНИЦЫ		
А4	1		1.020-1/83.2-15 02	СЕТКА С-2	2	
А4	2		1.020-1/83.2-15 05	ИЗДЕЛИЕ ЗАКЛАДНОЕ МН-2	4	
				ДЕТАЛИ		
				СТ. ОТД. ГОСТ 5781-82		
ВЧ	4		16.013.8240	Ф16 А-III L=8240	4	13.0КГ
А4	5		1.020-1/83.2-15 08-03	СТЕРЖЕНЬ ОТДЕЛЬНЫЙ	29	
				1.020-1/83.2-8 20-05 КП-266		
				СБОРОЧНЫЕ ЕДИНИЦЫ		
А4	1		1.020-1/83.2-15 02	СЕТКА С-2	2	
А4	2		1.020-1/83.2-15 05	ИЗДЕЛИЕ ЗАКЛАДНОЕ МН-2	4	
А4	3		1.020-1/83.2-15 14	ИЗДЕЛИЕ ЗАКЛАДНОЕ МН-10	2	
				ДЕТАЛИ		
				СТ. ОТД. ГОСТ 5781-82		
ВЧ	4		20.013.8240	Ф20 А-III L=8240	4	20.3КГ
А4	5		1.020-1/83.2-15 08-03	СТЕРЖЕНЬ ОТДЕЛЬНЫЙ	29	
				1.020-1/83.2-8 20-06 КП-267		
				СБОРОЧНЫЕ ЕДИНИЦЫ		
А4	1		1.020-1/83.2-15 02	СЕТКА С-2	2	
А4	2		1.020-1/83.2-15 05	ИЗДЕЛИЕ ЗАКЛАДНОЕ МН-2	4	
А4	3		1.020-1/83.2-15 13	ИЗДЕЛИЕ ЗАКЛАДНОЕ МН-9	2	
				ДЕТАЛИ		
				СТ. ОТД. ГОСТ 5781-82		
ВЧ	4		20.013.8240	Ф20 А-III L=8240	4	20.3КГ
А4	5		1.020-1/83.2-15 08-03	СТЕРЖЕНЬ ОТДЕЛЬНЫЙ	29	
				1.020-1/83.2-8 20-07 КП-268		
				СБОРОЧНЫЕ ЕДИНИЦЫ		
А4	1		1.020-1/83.2-15 02	СЕТКА С-2	2	
А4	2		1.020-1/83.2-15 05	ИЗДЕЛИЕ ЗАКЛАДНОЕ МН-2	4	
А4	3		1.020-1/83.2-15 14-01	ИЗДЕЛИЕ ЗАКЛАДНОЕ МН-12	2	
				ДЕТАЛИ		
				СТ. ОТД. ГОСТ 5781-82		
ВЧ	4		20.013.8240	Ф20 А-III L=8240	4	20.3КГ
А4	5		1.020-1/83.2-15 08-03	СТЕРЖЕНЬ ОТДЕЛЬНЫЙ	29	

ГРИТОР

ОПЕРАТОР ТЛП КОРТ

ЭПВЦ Киев ЗНИИЭП

ВЗАМ. ИНВ №

ПОДПИСЬ И ДАТА

ИНВ № ПОДЛ

1.020-1/83.2-8 20

ЛИСТ 2

ФОРМАТ	ЗОНА	ПОЗ	ОБОЗНАЧЕНИЕ	НАИМЕНОВАНИЕ	КОЛ	ПРИМЕЧАНИЕ
				1.020-1/83.2-8 20-08 КП-269		
				СБОРОЧНЫЕ ЕДИНИЦЫ		
А4		1	1.020-1/83.2-15 02	СЕТКА С-2	2	
А4		2	1.020-1/83.2-15 05	ИЗДЕЛИЕ ЗАКЛАДНОЕ МН-2	4	
А4		3	1.020-1/83.2-15 13-01	ИЗДЕЛИЕ ЗАКЛАДНОЕ МН-11	2	
				ДЕТАЛИ		
				СТ. ОТД. ГОСТ 5781-82		
ВЧ		4	20.013.8240	Ф20 А-III L=8240	4	20.3КГ
А4		5	1.020-1/83.2-15 08-03	СТЕРЖЕНЬ ОТДЕЛЬНЫЙ	29	
				1.020-1/83.2-8 20-09 КП-270		
				СБОРОЧНЫЕ ЕДИНИЦЫ		
А4		1	1.020-1/83.2-15 02	СЕТКА С-2	2	
А4		2	1.020-1/83.2-15 05	ИЗДЕЛИЕ ЗАКЛАДНОЕ МН-2	4	
				ДЕТАЛИ		
				СТ. ОТД. ГОСТ 5781-82		
ВЧ		4	20.013.8240	Ф20 А-III L=8240	4	20.3КГ
А4		5	1.020-1/83.2-15 08-03	СТЕРЖЕНЬ ОТДЕЛЬНЫЙ	29	
				1.020-1/83.2-8 20-10 КП-271		
				СБОРОЧНЫЕ ЕДИНИЦЫ		
А4		1	1.020-1/83.2-15 02	СЕТКА С-2	2	
А4		2	1.020-1/83.2-15 05	ИЗДЕЛИЕ ЗАКЛАДНОЕ МН-2	4	
А4		3	1.020-1/83.2-15 14	ИЗДЕЛИЕ ЗАКЛАДНОЕ МН-10	2	
				ДЕТАЛИ		
				СТ. ОТД. ГОСТ 5781-82		
ВЧ		4	32.013.8240	Ф32 А-III L=8240	4	52.0КГ
А4		5	1.020-1/83.2-15 08-04	СТЕРЖЕНЬ ОТДЕЛЬНЫЙ	29	
				1.020-1/83.2-8 20-11 КП-272		
				СБОРОЧНЫЕ ЕДИНИЦЫ		
А4		1	1.020-1/83.2-15 02	СЕТКА С-2	2	
А4		2	1.020-1/83.2-15 05	ИЗДЕЛИЕ ЗАКЛАДНОЕ МН-2	4	
А4		3	1.020-1/83.2-15 13	ИЗДЕЛИЕ ЗАКЛАДНОЕ МН-9	2	
				ДЕТАЛИ		
				СТ. ОТД. ГОСТ 5781-82		
ВЧ		4	32.013.8240	Ф32 А-III L=8240	4	52.0КГ
А4		5	1.020-1/83.2-15 08-04	СТЕРЖЕНЬ ОТДЕЛЬНЫЙ	29	
				1.020-1/83.2-8 20-12 КП-273		
				СБОРОЧНЫЕ ЕДИНИЦЫ		
А4		1	1.020-1/83.2-15 02	СЕТКА С-2	2	
А4		2	1.020-1/83.2-15 05	ИЗДЕЛИЕ ЗАКЛАДНОЕ МН-2	4	
А4		3	1.020-1/83.2-15 14-01	ИЗДЕЛИЕ ЗАКЛАДНОЕ МН-12	2	
				ДЕТАЛИ		
				СТ. ОТД. ГОСТ 5781-82		

ГРИТОР
ОПЕРАТОР ТЛП КОРТ
ЭПВЦ Киев ЗНИИЭП
ВЗАМ.ИНВ.№
ПОДПИСЬ И ДАТА
ИНВ.№ПОДЛ.

1.020-1/83.2-8 20

ЛИСТ 3

ФОРМАТ А4

ФОРМАТ	ЗОНА	ПОЗ.	ОБОЗНАЧЕНИЕ	НАИМЕНОВАНИЕ	КОЛ	ПРИМЕЧАНИЕ
ВЧ		4	32.013.8240	Ф32 А-III L=8240	4	52.0КГ
А4		5	1.020-1/83.2-15 08-04	СТЕРЖЕНЬ ОТДЕЛЬНЫЙ	29	
				1.020-1/83.2-8 20-13 КП-274		
				СБОРОЧНЫЕ ЕДИНИЦЫ		
А4		1	1.020-1/83.2-15 02	СЕТКА С-2	2	
А4		2	1.020-1/83.2-15 05	ИЗДЕЛИЕ ЗАКЛАДНОЕ МН-2	4	
А4		3	1.020-1/83.2-15 13-01	ИЗДЕЛИЕ ЗАКЛАДНОЕ МН-11	2	
				ДЕТАЛИ		
				СТ. ОТД. ГОСТ 5781-82		
ВЧ		4	32.013.8240	Ф32 А-III L=8240	4	52.0КГ
А4		5	1.020-1/83.2-15 08-04	СТЕРЖЕНЬ ОТДЕЛЬНЫЙ	29	

ГРИТОР
ОПЕРАТОР ТЛП КОРТ
ЭПВЦ Киев ЗНИИЭП
ВЗАМ.ИНВ.№
ПОДПИСЬ И ДАТА
ИНВ.№ПОДЛ.

1.020-1/83.2-8 20

ЛИСТ 4

19838 78

ЭПВЦ КиевЗНИИЭП | ОПЕРАТОР ТЛП КОРТ | ЗУЕНКО

РИС. 1

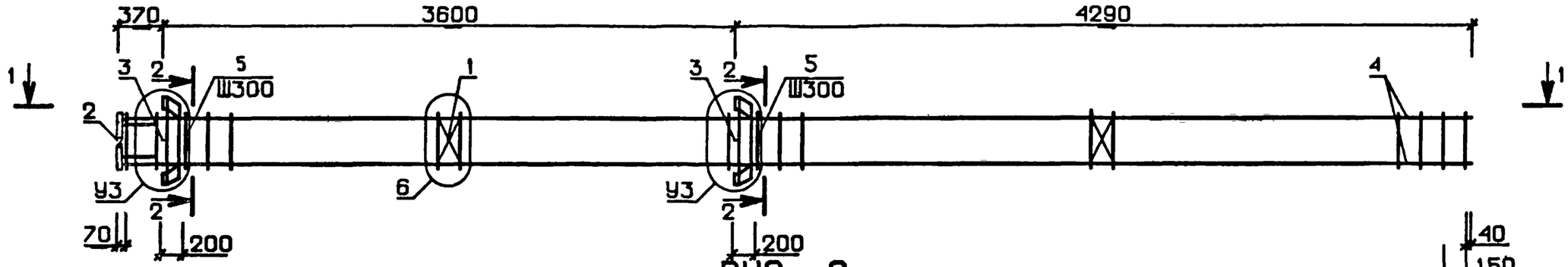

РИС. 2

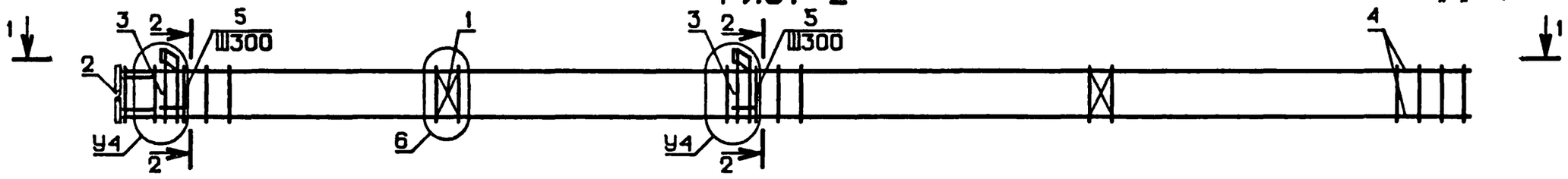

РИС. 3

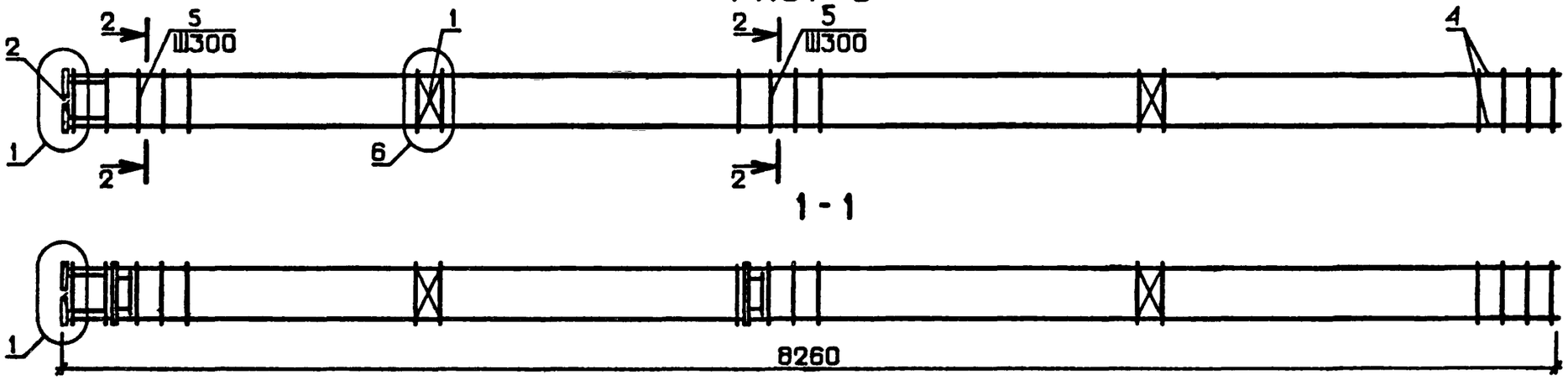

N УЗЛА	N ДОКУМЕНТА	
1	1.020-1/83.2-8 ООУ	П1
2		П1
3		П1
4		П2
5		П2
6		П2
15		П2

2-2

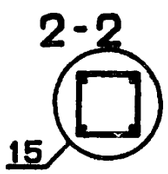

НАЧ. ОТД.	ВОЛЫНСКИЙ	
Н.КОНТР	ПРИГОРЕВ	
ГЛ.КОНСТР	ШАЦ	
ГИП	КОЛДАШЕВА	
РАЗРАБ.	СЛИВИНА	
ПРОВЕРИЛ	НИКОНОРОВА	
ИСПОЛНИЛ	ЛАКЕЕВА	

1.020-1/83.2-8 20 СБ

КАРКАС ПРОСТРАНСТВЕННЫЙ КП

СТАДИЯ	МАССА	МАСШТАБ
Р	СМ ТАБЛ	

ЛИСТ I | ЛИСТОВ 2

ЦНИИЭП торгово-бытовых зданий и туристских комплексов

ИНВ.№ ПОДЛ. | ПОДПИСЬ И ДАТА | ВЗАМ. ИНВ.№

19838 79

ФОРМАТ А3

ОБОЗНАЧЕНИЕ	МАРКА	РИС	У3	У4	МАССА,кг
I.020-I/83.2-8 20	КП-26I	I	2	-	97,6I
-0I	КП-262	2	-	3	86,25
-02	КП-263	I	2	-	I07,02
-03	КП-264	2	-	3	93,54
-04	КП-265	3	-	-	67,52
-05	КП-266	I	4	-	I53,4I
-06	КП-267	2	-	5	I37,96
-07	КП-268	I	4	-	I66,5I
-08	КП-269	2	-	5	I47,52
-09	КП-270	3	-	-	96,78
-I0	КП-27I	I	4	-	287,63
-II	КП-272	2	-	5	272,I8
-I2	КП-273	I	4	-	300,73
-I3	КП-274	2	-	5	28I,74

ЭПВЦ КиевЗНИИЭП | ОПЕРАТОР ТПП КОРТ | ЗУЕНКО

ИНВ.№ ПОДЛ | ПОДП. И ДАТА | ВЗАМ. ИНВ.№

I.020-I/83.2-8 20 СБ | ЛИСТ 2

ФОРМАТ А4

ЭПВЦ КиевЗНИИЭП | ОПЕРАТОР ТПП КОРТ | ГРИГОР

ФОРМАТ	ЗОНА	ПОЗ.	ОБОЗНАЧЕНИЕ	НАИМЕНОВАНИЕ	КОЛ.	ПРИМЕЧАНИЕ
				ДОКУМЕНТАЦИЯ		
А3			1.020-1/83.2-8 21СВ	СВОРОЧНЫЙ ЧЕРТЕЖ		
А3			1.020-1/83.2-8 00У	УЗЛЫ АРМАТУРНЫЕ		
А3			1.020-1/83.2-8 00ТО	ТЕХНИЧЕСКОЕ ОПИСАНИЕ		
			ПЕРЕМЕННЫЕ ДАННЫЕ	ДЛЯ ИСПОЛНЕНИЙ:		
				1.020-1/83.2-8 21 КП-275		
				СБОРОЧНЫЕ ЕДИНИЦЫ		
А4	1		1.020-1/83.2-15 02	СЕТКА С-2	3	
А4	2		1.020-1/83.2-15 05	ИЗДЕЛИЕ ЗАКЛАДНОЕ МН-2	4	
А4	3		1.020-1/83.2-15 12	ИЗДЕЛИЕ ЗАКЛАДНОЕ МН-6	3	
				ДЕТАЛИ		
				СТ. ОТД. ГОСТ 5781-82		
ВЧ	4		16.013.11840	Ф16 А-III L=11840	4	18.7КГ
А4	5		1.020-1/83.2-15 08-03	СТЕРЖЕНЬ ОТДЕЛЬНЫЙ	41	
				1.020-1/83.2-8 21-01 КП-276		
				СБОРОЧНЫЕ ЕДИНИЦЫ		
А4	1		1.020-1/83.2-15 02	СЕТКА С-2	3	
А4	2		1.020-1/83.2-15 05	ИЗДЕЛИЕ ЗАКЛАДНОЕ МН-2	4	
А4	3		1.020-1/83.2-15 11	ИЗДЕЛИЕ ЗАКЛАДНОЕ МН-5	3	
				ДЕТАЛИ		
				СТ. ОТД. ГОСТ 5781-82		
ВЧ	4		16.013.11840	Ф16 А-III L=11840	4	18.7КГ
А4	5		1.020-1/83.2-15 08-03	СТЕРЖЕНЬ ОТДЕЛЬНЫЙ	41	
				1.020-1/83.2-8 21-02 КП-277		
				СБОРОЧНЫЕ ЕДИНИЦЫ		
А4	1		1.020-1/83.2-15 02	СЕТКА С-2	3	
А4	2		1.020-1/83.2-15 05	ИЗДЕЛИЕ ЗАКЛАДНОЕ МН-2	4	
А4	3		1.020-1/83.2-15 11-01	ИЗДЕЛИЕ ЗАКЛАДНОЕ МН-7	3	
				ДЕТАЛИ		
				СТ. ОТД. ГОСТ 5781-82		
ВЧ	4		16.013.11840	Ф16 А-III L=11840	4	18.7КГ
А4	5		1.020-1/83.2-15 08-03	СТЕРЖЕНЬ ОТДЕЛЬНЫЙ	41	
				1.020-1/83.2-8 21-03 КП-278		
				СБОРОЧНЫЕ ЕДИНИЦЫ		
А4	1		1.020-1/83.2-15 02	СЕТКА С-2	3	

ИНВ.№ ПОДЛ | ПОДПИСЬ И ДАТА | ВЗАМ. ИНВ.№

НАЧ.ОТД	ВОЛЫНСКИЙ	
Н.КОНТР	ПРИГОРЕВ	
ГЛ.КОНСТР	ШАЦ	
ГИП	НИКОНОРОВА	
РАЗРАБ.	ЛАКЕЕВА	
ПРОВЕРИЛ	КОЛДАШЕВА	
ИСПОЛНИЛ	БОГДАНОВА	

1.020-1/83.2-8 21

КАРКАС ПРОСТРАНСТВЕННЫЙ КП-275 - КП-29I

СТАДИЯ	ЛИСТ	ЛИСТОВ
Р	I	4

ЦНИИЭП торгово-бытовых зданий и туристских комплексов

19838 80

ФОРМАТ	ЗОНА	ПОЗ.	ОБОЗНАЧЕНИЕ	НАИМЕНОВАНИЕ	КОЛ	ПРИМЕЧАНИЕ
				1.020-1/83.2-8 21-04 КП-279 СВОРОЧНЫЕ ЕДИНИЦЫ		
А4	1		1.020-1/83.2-15 02	СЕТКА С-2	3	
А4	2		1.020-1/83.2-15 05	ИЗДЕЛИЕ ЗАКЛАДНОЕ МН-2	4	
А4	3		1.020-1/83.2-15 12-01	ИЗДЕЛИЕ ЗАКЛАДНОЕ МН-8	3	
				ДЕТАЛИ СТ. ОТД. ГОСТ 5781-82		
ВЧ	4		16.013.11840	Ф16 А-III L=11840	4	18.7КГ
А4	5		1.020-1/83.2-15 08-03	СТЕРЖЕНЬ ОТДЕЛЬНЫЙ	41	
				1.020-1/83.2-8 21-05 КП-280 СВОРОЧНЫЕ ЕДИНИЦЫ		
А4	1		1.020-1/83.2-15 02	СЕТКА С-2	3	
А4	2		1.020-1/83.2-15 05	ИЗДЕЛИЕ ЗАКЛАДНОЕ МН-2	4	
А4	3		1.020-1/83.2-15 12	ИЗДЕЛИЕ ЗАКЛАДНОЕ МН-6	3	
				ДЕТАЛИ СТ. ОТД. ГОСТ 5781-82		
ВЧ	4		40.013.11840	Ф40 А-III L=11840	4	116.9КГ
А4	5		1.020-1/83.2-15 08-05	СТЕРЖЕНЬ ОТДЕЛЬНЫЙ	41	
				1.020-1/83.2-8 21-06 КП-281 СВОРОЧНЫЕ ЕДИНИЦЫ		
А4	1		1.020-1/83.2-15 02	СЕТКА С-2	3	
А4	2		1.020-1/83.2-15 05	ИЗДЕЛИЕ ЗАКЛАДНОЕ МН-2	4	
А4	3		1.020-1/83.2-15 11	ИЗДЕЛИЕ ЗАКЛАДНОЕ МН-5	3	
				ДЕТАЛИ СТ. ОТД. ГОСТ 5781-82		
ВЧ	4		40.013.11840	Ф40 А-III L=11840	4	116.9КГ
А4	5		1.020-1/83.2-15 08-05	СТЕРЖЕНЬ ОТДЕЛЬНЫЙ	41	
				1.020-1/83.2-8 21-07 КП-282 СВОРОЧНЫЕ ЕДИНИЦЫ		
А4	1		1.020-1/83.2-15 02	СЕТКА С-2	3	
А4	2		1.020-1/83.2-15 05	ИЗДЕЛИЕ ЗАКЛАДНОЕ МН-2	4	
А4	3		1.020-1/83.2-15 12-01	ИЗДЕЛИЕ ЗАКЛАДНОЕ МН-8	3	
				ДЕТАЛИ СТ. ОТД. ГОСТ 5781-82		
ВЧ	4		40.013.11840	Ф40 А-III L=11840	4	116.9КГ
А4	5		1.020-1/83.2-15 08-05	СТЕРЖЕНЬ ОТДЕЛЬНЫЙ	41	

ГРИГОР
ОПЕРАТОР ТЛП КОРТ
ЭПВЦ Киев ЗНИИЭП
ВЗАМ.ИНВ.№
ПОДПИСЬ И ДАТА
ИНВ.№ПОДЛ

ФОРМАТ А4

ФОРМАТ	ЗОНА	ПОЗ.	ОБОЗНАЧЕНИЕ	НАИМЕНОВАНИЕ	КОЛ	ПРИМЕЧАНИЕ
				1.020-1/83.2-8 21-08 КП-283 СВОРОЧНЫЕ ЕДИНИЦЫ		
А4	1		1.020-1/83.2-15 02	СЕТКА С-2	3	
А4	2		1.020-1/83.2-15 05	ИЗДЕЛИЕ ЗАКЛАДНОЕ МН-2	4	
А4	3		1.020-1/83.2-15 11-01	ИЗДЕЛИЕ ЗАКЛАДНОЕ МН-7	3	
				ДЕТАЛИ СТ. ОТД. ГОСТ 5781-82		
ВЧ	4		40.013.11840	Ф40 А-III L=11840	4	116.9КГ
А4	5		1.020-1/83.2-15 08-05	СТЕРЖЕНЬ ОТДЕЛЬНЫЙ	41	
				1.020-1/83.2-8 21-09 КП-284 СВОРОЧНЫЕ ЕДИНИЦЫ		
А4	1		1.020-1/83.2-15 02	СЕТКА С-2	3	
А4	2		1.020-1/83.2-15 05	ИЗДЕЛИЕ ЗАКЛАДНОЕ МН-2	4	
А4	3		1.020-1/83.2-15 13	ИЗДЕЛИЕ ЗАКЛАДНОЕ МН-9	3	
				ДЕТАЛИ СТ. ОТД. ГОСТ 5781-82		
ВЧ	4		20.013.11840	Ф20 А-III L=11840	4	29.2КГ
А4	5		1.020-1/83.2-15 08-03	СТЕРЖЕНЬ ОТДЕЛЬНЫЙ	41	
				1.020-1/83.2-8 21-10 КП-285 СВОРОЧНЫЕ ЕДИНИЦЫ		
А4	1		1.020-1/83.2-15 02	СЕТКА С-2	3	
А4	2		1.020-1/83.2-15 05	ИЗДЕЛИЕ ЗАКЛАДНОЕ МН-2	4	
А4	3		1.020-1/83.2-15 13-01	ИЗДЕЛИЕ ЗАКЛАДНОЕ МН-11	3	
				ДЕТАЛИ СТ. ОТД. ГОСТ 5781-82		
ВЧ	4		20.013.11840	Ф20 А-III L=11840	4	29.2КГ
А4	5		1.020-1/83.2-15 08-03	СТЕРЖЕНЬ ОТДЕЛЬНЫЙ	41	
				1.020-1/83.2-8 21-11 КП-286 СВОРОЧНЫЕ ЕДИНИЦЫ		
А4	1		1.020-1/83.2-15 02	СЕТКА С-2	3	
А4	2		1.020-1/83.2-15 05	ИЗДЕЛИЕ ЗАКЛАДНОЕ МН-2	4	
А4	3		1.020-1/83.2-15 14	ИЗДЕЛИЕ ЗАКЛАДНОЕ МН-10	3	
				ДЕТАЛИ СТ. ОТД. ГОСТ 5781-82		
ВЧ	4		20.013.11840	Ф20 А-III L=11840	4	29.2КГ
А4	5		1.020-1/83.2-15 08-03	СТЕРЖЕНЬ ОТДЕЛЬНЫЙ	41	
				1.020-1/83.2-8 21-12 КП-287 СВОРОЧНЫЕ ЕДИНИЦЫ		
А4	1		1.020-1/83.2-15 02	СЕТКА С-2	3	
А4	2		1.020-1/83.2-15 05	ИЗДЕЛИЕ ЗАКЛАДНОЕ МН-2	4	
				ДЕТАЛИ СТ. ОТД. ГОСТ 5781-82		

ГРИГОР
ОПЕРАТОР ТЛП КОРТ
ЭПВЦ Киев ЗНИИЭП
ВЗАМ.ИНВ.№
ПОДПИСЬ И ДАТА
ИНВ.№ПОДЛ

ФОРМАТ А4

ФОРМАТ	ЗОНА	ПОЗ.	ОБОЗНАЧЕНИЕ	НАИМЕНОВАНИЕ	КОЛ	ПРИМЕЧАНИЕ
ВЧ	4		20.013.11840	Ф20 А-III L=11840	4	29.2КГ
А4	5		1.020-1/83.2-15 08-03	СТЕРЖЕНЬ ОТДЕЛЬНЫЙ	41	
				1.020-1/83.2-8 21-13		
				КП-288		
				СБОРОЧНЫЕ ЕДИНИЦЫ		
А4	1		1.020-1/83.2-15 02	СЕТКА С-2	3	
А4	2		1.020-1/83.2-15 05	ИЗДЕЛИЕ ЗАКЛАДНОЕ МН-2	4	
А4	3		1.020-1/83.2-15 14	ИЗДЕЛИЕ ЗАКЛАДНОЕ МН-10	3	
				ДЕТАЛИ		
				СТ. ОТД. ГОСТ 5781-82		
ВЧ	4		40.013.11840	Ф40 А-III L=11840	4	116.9КГ
А4	5		1.020-1/83.2-15 08-05	СТЕРЖЕНЬ ОТДЕЛЬНЫЙ	41	
				1.020-1/83.2-8 21-14		
				КП-289		
				СБОРОЧНЫЕ ЕДИНИЦЫ		
А4	1		1.020-1/83.2-15 02	СЕТКА С-2	3	
А4	2		1.020-1/83.2-15 05	ИЗДЕЛИЕ ЗАКЛАДНОЕ МН-2	4	
А4	3		1.020-1/83.2-15 13	ИЗДЕЛИЕ ЗАКЛАДНОЕ МН-9	3	
				ДЕТАЛИ		
				СТ. ОТД. ГОСТ 5781-82		
ВЧ	4		40.013.11840	Ф40 А-III L=11840	4	116.9КГ
А4	5		1.020-1/83.2-15 08-05	СТЕРЖЕНЬ ОТДЕЛЬНЫЙ	41	
				1.020-1/83.2-8 21-15		
				КП-290		
				СБОРОЧНЫЕ ЕДИНИЦЫ		
А4	1		1.020-1/83.2-15 02	СЕТКА С-2	3	
А4	2		1.020-1/83.2-15 05	ИЗДЕЛИЕ ЗАКЛАДНОЕ МН-2	4	
А4	3		1.020-1/83.2-15 14-01	ИЗДЕЛИЕ ЗАКЛАДНОЕ МН-12	3	
				ДЕТАЛИ		
				СТ. ОТД. ГОСТ 5781-82		
ВЧ	4		40.013.11840	Ф40 А-III L=11840	4	116.9КГ
А4	5		1.020-1/83.2-15 08-05	СТЕРЖЕНЬ ОТДЕЛЬНЫЙ	41	
				1.020-1/83.2-8 21-16		
				КП-291		
				СБОРОЧНЫЕ ЕДИНИЦЫ		
А4	1		1.020-1/83.2-15 02	СЕТКА С-2	3	
А4	2		1.020-1/83.2-15 05	ИЗДЕЛИЕ ЗАКЛАДНОЕ МН-2	4	
А4	3		1.020-1/83.2-15 13-01	ИЗДЕЛИЕ ЗАКЛАДНОЕ МН-11	3	
				ДЕТАЛИ		
				СТ. ОТД. ГОСТ 5781-82		
ВЧ	4		40.013.11840	Ф40 А-III L=11840	4	116.9КГ
А4	5		1.020-1/83.2-15 08-05	СТЕРЖЕНЬ ОТДЕЛЬНЫЙ	41	

ЭПВЦ Киев ЗНИИЭП | ОПЕРАТОР ТПП КОРТ | ГРИГОР

ВЗАМ.ИНВ.№ | ПОДПИСЬ И ДАТА | ИНВ.№ ПОДЛ

1.020-1/83.2-8 21 | ЛИСТ 4

ФОРМАТ А4

ЭПВЦ КиевЗНИИЭП | ОПЕРАТОР ТПП КОРТ

ВЗАМ. ИНВ.№ | ПОДП. И ДАТА | ИНВ. № ПОДЛ

19838 82

ЭПВЦ КиевЗНИИЭП | ОПЕРАТОР ТЛП КОРТ | ЗУЕНКО

РИС. 1

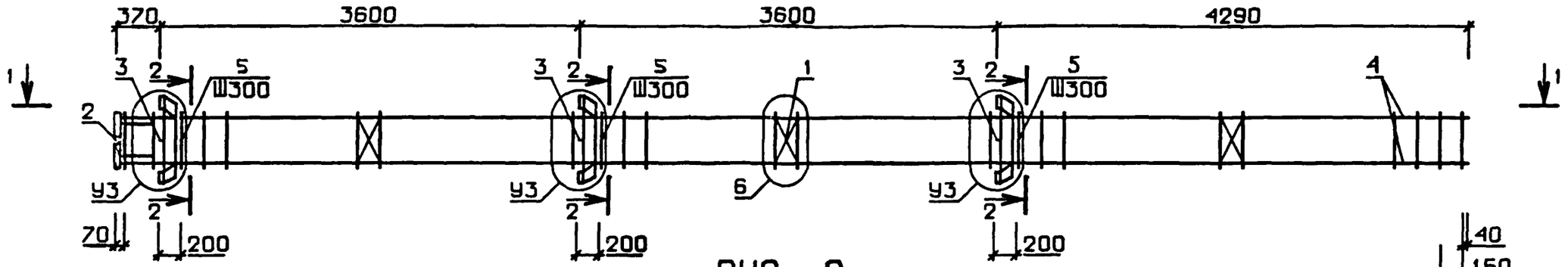

РИС. 2

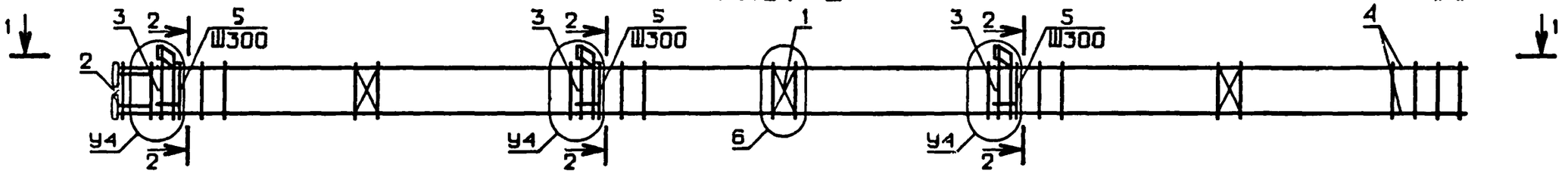

РИС. 3

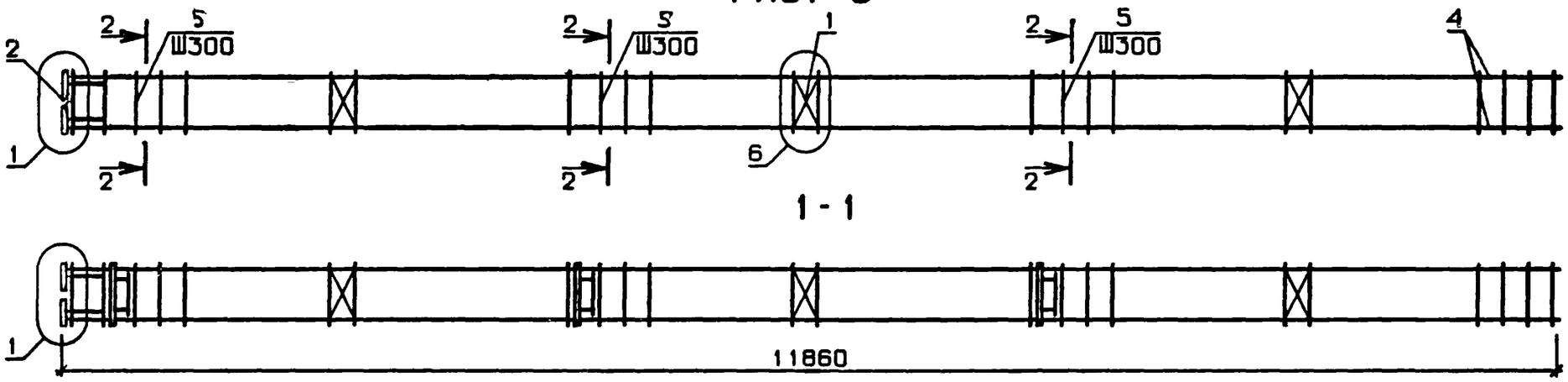

N УЗЛА	N ДОКУМЕНТА
1	1.020-1/83.2-8 ООУ Л1
2	Л1
3	Л1
4	Л2
5	Л2
6	Л2
15	Л2

2-2

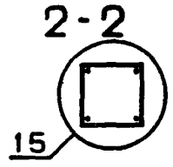

НАЧ. ОТД.	ВОЛЫНСКИЙ	
Н.КОНТР	ПРИГОРЕВ	
ГЛ.КОНСТР	ШАЦ	
ГИП	КОЛДАШЕВА	
РАЗРАБ.	СЛИВИНА	
ПРОВЕРИЛ	НИКОНОРОВА	
ИСПОЛНИЛ	ЛАКЕЕВА	

1.020-1/83.2-8 21 СБ

КАРКАС ПРОСТРАНСТВЕННЫЙ КП

СТАДИЯ	МАССА	МАСШТАБ
Р	СМ ТАБЛ	
ЛИСТ 1	ЛИСТОВ 2	

ЦНИИЭП торгово-бытовых зданий и туристских комплексов

ВЗАМ. ИНВ.№ | ПОДПИСЬ И ДАТА | ИНВ.№ ПОДЛ.

19838 83

ФОРМАТ А3

ОБОЗНАЧЕНИЕ	МАРКА	РИС	У3	У4	МАССА, кг
I.020-I/83.2-8 2I	КП-275	I	2	-	I40,I5
-0I	КП-276	2	-	3	I23,I2
-02	КП-277	2	-	3	I34,05
-03	КП-278	3	-	-	95,02
-04	КП-279	I	2	-	I54,28
-05	КП-280	I	2	-	557,I0
-06	КП-28I	2	-	3	540,07
-07	КП-282	I	2	-	57I,22
-08	КП-283	2	-	3	55I,00
-09	КП-284	2	-	5	I98,84
-I0	КП-285	2	-	5	2I3,I8
-II	КП-286	I	4	-	222,0I
-I2	КП-287	3	-	-	I37,07
-I3	КП-288	I	4	-	596,9I
-I4	КП-289	2	-	5	573,74
-I5	КП-290	I	4	-	6I6,57
-I6	КП-29I	2	-	5	588,08

ЗУЕНКО

ОПЕРАТОР ТЛП КОРТ

ЭПВЦ КиевЗНИИЭП

ИНВ. № ПОДЛ | ПОДП. И ДАТА | ВЗАМ. ИНВ.№

I.020-I/83.2-8 2I СБ

ЛИСТ 2

ФОРМАТ А4

ТРИГОР

ОПЕРАТОР ТЛП КОРТ

ЭПВЦ КиевЗНИИЭП

ФОРМАТ	ЗОНА	ПОЗ.	ОБОЗНАЧЕНИЕ	НАИМЕНОВАНИЕ	КОЛ.	ПРИМЕЧАНИЕ
				ДОКУМЕНТАЦИЯ		
А3			1.020-1/83.2-8 22СБ	СБОРОЧНЫЙ ЧЕРТЕЖ		
А3			1.020-1/83.2-8 00У	УЗЛЫ АРМАТУРНЫЕ		
А3			1.020-1/83.2-8 00ТО	ТЕХНИЧЕСКОЕ ОПИСАНИЕ		
				ПЕРЕМЕННЫЕ ДАННЫЕ ДЛЯ ИСПОЛНЕНИЙ:		
				1.020-1/83.2-8 22		
				КП-292		
				СБОРОЧНЫЕ ЕДИНИЦЫ		
А4		1	1.020-1/83.2-15 02	СЕТКА С-2	3	
А4		2	1.020-1/83.2-15 05	ИЗДЕЛИЕ ЗАКЛАДНОЕ МН-2	4	
А4		3	1.020-1/83.2-15 14-01	ИЗДЕЛИЕ ЗАКЛАДНОЕ МН-12	3	
				ДЕТАЛИ		
				СТ. ОТД. ГОСТ 5781-82		
ВЧ		4	20.013.11840	Ф20 А-III L=11840	4	29.2КГ
ВЧ		5	32.013.4890	Ф32 А-III L=4890	4	30.9КГ
А4		6	1.020-1/83.2-15 08-03	СТЕРЖЕНЬ ОТДЕЛЬНЫЙ	24	
А4		7	1.020-1/83.2-15 08-04	СТЕРЖЕНЬ ОТДЕЛЬНЫЙ	17	
				1.020-1/83.2-8 22-01		
				КП-293		
				СБОРОЧНЫЕ ЕДИНИЦЫ		
А4		1	1.020-1/83.2-15 02	СЕТКА С-2	3	
А4		2	1.020-1/83.2-15 05	ИЗДЕЛИЕ ЗАКЛАДНОЕ МН-2	4	
А4		3	1.020-1/83.2-15 13-01	ИЗДЕЛИЕ ЗАКЛАДНОЕ МН-11	3	
				ДЕТАЛИ		
				СТ. ОТД. ГОСТ 5781-82		
ВЧ		4	20.013.11840	Ф20 А-III L=11840	4	29.2КГ
ВЧ		5	32.013.4890	Ф32 А-III L=4890	4	30.9КГ
А4		6	1.020-1/83.2-15 08-03	СТЕРЖЕНЬ ОТДЕЛЬНЫЙ	24	
А4		7	1.020-1/83.2-15 08-04	СТЕРЖЕНЬ ОТДЕЛЬНЫЙ	17	
				1.020-1/83.2-8 22-02		
				КП-294		
				СБОРОЧНЫЕ ЕДИНИЦЫ		
А4		1	1.020-1/83.2-15 02	СЕТКА С-2	3	
А4		2	1.020-1/83.2-15 05	ИЗДЕЛИЕ ЗАКЛАДНОЕ МН-2	4	
А4		3	1.020-1/83.2-15 14-01	ИЗДЕЛИЕ ЗАКЛАДНОЕ МН-12	3	
				ДЕТАЛИ		
				СТ. ОТД. ГОСТ 5781-82		
ВЧ		4	20.013.11840	Ф20 А-III L=11840	4	29.2КГ
ВЧ		5	36.013.4890	Ф36 А-III L=4890	4	39.1КГ
А4		6	1.020-1/83.2-15 08-03	СТЕРЖЕНЬ ОТДЕЛЬНЫЙ	24	
А4		7	1.020-1/83.2-15 08-05	СТЕРЖЕНЬ ОТДЕЛЬНЫЙ	17	

ПОДПИСЬ И ДАТА | ВЗАМ. ИНВ.№ | ИНВ.№ ПОДЛ

НАЧ.ОТД	ВОЛЫНСКИЙ	
Н.КОНТР	ПРИГОРЕВ	
ГЛ.КОНСТР	ШАЦ	
ГИП	НИКОНОРОВА	
РАЗРАБ	ЛАКЕЕВА	
ПРОВЕРИЛ	КОЛДАШЕВА	
ИСПОЛНИЛ	БОГДАНОВА	

1.020-1/83.2-8 22

КАРКАС ПРОСТРАНСТВЕННЫЙ КП-292 - КП-295

СТАДИЯ	ЛИСТ	ЛИСТОВ
Р	I	2

ЦНИИЭП торгово-бытовых зданий и туристских комплексов

19838 84

ФОРМАТ А4

ФОРМАТ	ЗОНА	ПОЗ.	ОБОЗНАЧЕНИЕ	НАИМЕНОВАНИЕ	КОЛ	ПРИМЕЧАНИЕ
				1.020-1/83.2-8 22-03 КП-295		
				СБОРОЧНЫЕ ЕДИНИЦЫ		
А4		1	1.020-1/83.2-15 02	СЕТКА С-2	3	
А4		2	1.020-1/83.2-15 05	ИЗДЕЛИЕ ЗАКЛАДНОЕ МН-2	4	
А4		3	1.020-1/83.2-15 13-01	ИЗДЕЛИЕ ЗАКЛАДНОЕ МН-11	3	
				ДЕТАЛИ		
				СТ. ОТД. ГОСТ 5781-82		
ВЧ		4	20.013.11840	Ф20 А-III L=11840	4	29.2КГ
ВЧ		5	36.013.4890	Ф36 А-III L=4890	4	39.1КГ
А4		6	1.020-1/83.2-15 08-03	СТЕРЖЕНЬ ОТДЕЛЬНЫЙ	24	
А4		7	1.020-1/83.2-15 08-05	СТЕРЖЕНЬ ОТДЕЛЬНЫЙ	17	

ГИП ГОР
ОПЕРАТОР ТЛП КОРТ
ЭПВЦ КиевЗНИИЭП

ВЗАМ. ИНВ. №
ПОДПИСЬ И ДАТА
ИНВ. № ПОДЛ.

1.020-1/83.2-8 22

ЛИСТ 2

ФОРМАТ А4

ОПЕРАТОР ТЛП КОРТ
ЭПВЦ КиевЗНИИЭП
ВЗАМ. ИНВ. №
ПОДП. И ДАТА
ИНВ. № ПОДЛ.
ЛИСТ

ЭПВЦ КиевЗНИИЭП | ОПЕРАТОР ТПП КОРТ | ЗУЕНКО

РИС. 1

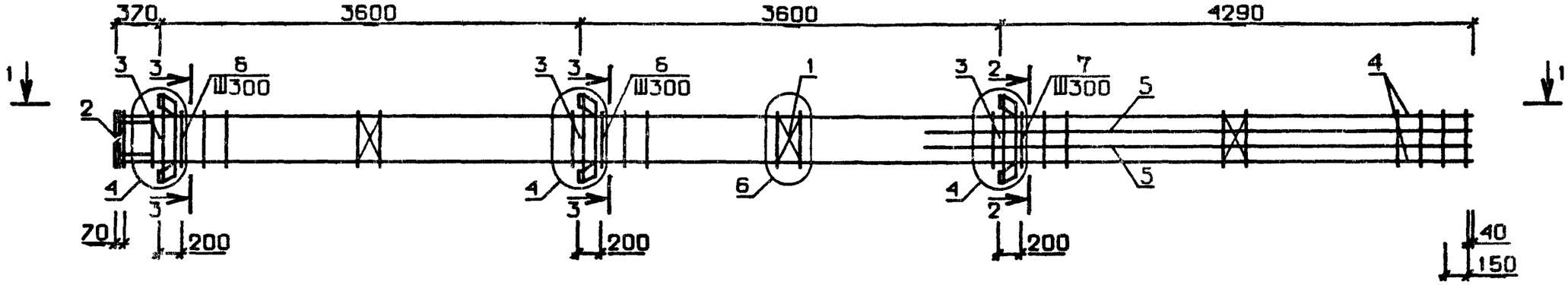

РИС. 2

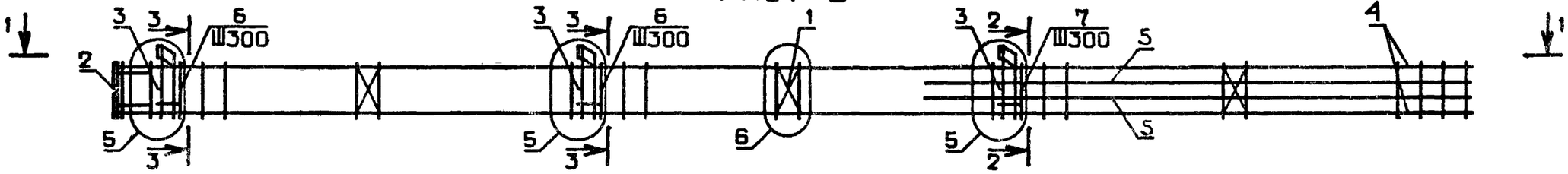

1-1

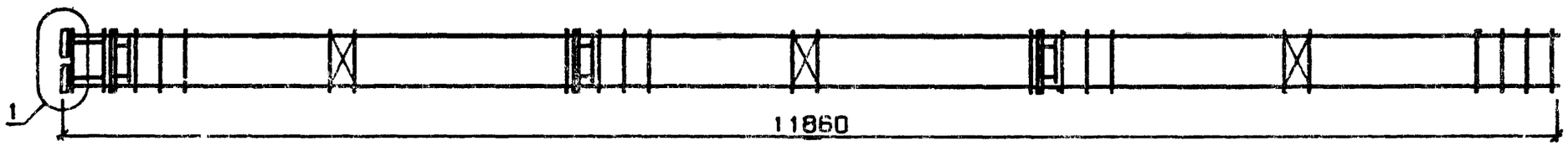

N УЗЛА	N ДОКУМЕНТА
1	1.020-1/83.2-8 ООУ П1
4	П2
5	П2
6	П2
15	П2
17	П2

2-2

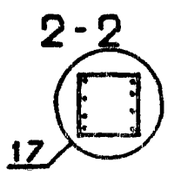

3-3

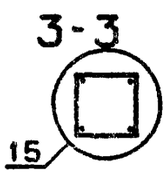

ОБОЗНАЧЕНИЕ	МАРКА	РИС	МАССА, кг
1.020-1/83 2-8 22	КП-292	1	569,51
-01	КП-293	2	341,02
-02	КП-294	1	408,12
-03	КП-295	2	379,64

НАЧ. ОТД.	ВОЛЫНСКИЙ	
Н.КОНТР	ПРИГОРЕВ	
ГЛ.КОНСТР	ШАЦ	
ГИП	КОЛДАШЕВА	
РАЗРАБ.	СЛИВИНА	
ПРОВЕРИЛ	НИКОНОРОВА	
ИСПОЛНИЛ	ЛАКЕЕВА	

1.020-1/83.2-8 22 СБ

КАРКАС ПРОСТРАНСТВЕННЫЙ КП

СТАДИЯ	МАССА	МАСШТАБ
Р	СМ ТАБЛ	

ЛИСТ | ЛИСТОВ 1

ЦНИИЭП торгово-бытовых зданий и туристских комплексов

ВЗАМ. ИНВ.№ | ПОДПИСЬ И ДАТА | ИНВ.№ ПОДЛ.

ФОРМАТ	ЗОНА	ПОЗ	ОБОЗНАЧЕНИЕ	НАИМЕНОВАНИЕ	КОЛ	ПРИМЕЧАНИЕ
				ДОКУМЕНТАЦИЯ		
А3			1.020-1/83.2-8 23СВ	СВОРОЧНЫЙ ЧЕРТЕЖ		
А3			1.020-1/83.2-8 00У	УЗЛЫ АРМАТУРНЫЕ		
А3			1.020-1/83.2-8 00ТО	ТЕХНИЧЕСКОЕ ОПИСАНИЕ		
				ПЕРЕМЕННЫЕ ДАННЫЕ ДЛЯ ИСПОЛНЕНИЙ:		
				1.020-1/83.2-8 23		
				КП-296		
				СВОРОЧНЫЕ ЕДИНИЦЫ		
А4	1		1.020-1/83.2-15 02	СЕТКА С-2	3	
А4	2		1.020-1/83.2-15 05	ИЗДЕЛИЕ ЗАКЛАДНОЕ МН-2	4	
А4	3		1.020-1/83.2-15 12	ИЗДЕЛИЕ ЗАКЛАДНОЕ МН-6	3	
				ДЕТАЛИ		
				СТ. ОТД. ГОСТ 5781-82		
ВЧ	4		16.013.12690	Ф16 А-III L=12690	4	20.0КГ
А4	5		1.020-1/83.2-15 08-03	СТЕРЖЕНЬ ОТДЕЛЬНЫЙ	43	
				1.020-1/83.2-8 23-01		
				КП-297		
				СВОРОЧНЫЕ ЕДИНИЦЫ		
А4	1		1.020-1/83.2-15 02	СЕТКА С-2	3	
А4	2		1.020-1/83.2-15 05	ИЗДЕЛИЕ ЗАКЛАДНОЕ МН-2	4	
А4	3		1.020-1/83.2-15 11	ИЗДЕЛИЕ ЗАКЛАДНОЕ МН-5	3	
				ДЕТАЛИ		
				СТ. ОТД. ГОСТ 5781-82		
ВЧ	4		16.013.12690	Ф16 А-III L=12690	4	20.0КГ
А4	5		1.020-1/83.2-15 08-03	СТЕРЖЕНЬ ОТДЕЛЬНЫЙ	43	
				1.020-1/83.2-8 23-02		
				КП-298,		
				СВОРОЧНЫЕ ЕДИНИЦЫ		
А4	1		1.020-1/83.2-15 02	СЕТКА С-2	3	
А4	2		1.020-1/83.2-15 05	ИЗДЕЛИЕ ЗАКЛАДНОЕ МН-2	4	
А4	3		1.020-1/83.2-15 11-01	ИЗДЕЛИЕ ЗАКЛАДНОЕ МН-7	3	
				ДЕТАЛИ		
				СТ. ОТД. ГОСТ 5781-82		
ВЧ	4		16.013.12690	Ф16 А-III L=12690	4	20.0КГ
А4	5		1.020-1/83.2-15 08-03	СТЕРЖЕНЬ ОТДЕЛЬНЫЙ	43	
				1.020-1/83.2-8 23-03		
				КП-299		
				СВОРОЧНЫЕ ЕДИНИЦЫ		
А4	1		1.020-1/83.2-15 02	СЕТКА С-2	3	

ФОРМАТ	ЗОНА	ПОЗ.	ОБОЗНАЧЕНИЕ	НАИМЕНОВАНИЕ	КОЛ	ПРИМЕЧАНИЕ
А4	2		1.020-1/83.2-15 05	ИЗДЕЛИЕ ЗАКЛАДНОЕ МН-2	4	
				ДЕТАЛИ		
				СТ. ОТД. ГОСТ 5781-82		
ВЧ	4		16.013.12690	Ф16 А-III L=12690	4	20.0КГ
А4	5		1.020-1/83.2-15 08-03	СТЕРЖЕНЬ ОТДЕЛЬНЫЙ	43	
				1.020-1/83.2-8 23-04		
				КП-300		
				СВОРОЧНЫЕ ЕДИНИЦЫ		
А4	1		1.020-1/83.2-15 02	СЕТКА С-2	3	
А4	2		1.020-1/83.2-15 05	ИЗДЕЛИЕ ЗАКЛАДНОЕ МН-2	4	
А4	3		1.020-1/83.2-15 12-01	ИЗДЕЛИЕ ЗАКЛАДНОЕ МН-8	3	
				ДЕТАЛИ		
				СТ. ОТД. ГОСТ 5781-82		
ВЧ	4		16.013.12690	Ф16 А-III L=12690	4	20.0КГ
А4	5		1.020-1/83.2-15 08-03	СТЕРЖЕНЬ ОТДЕЛЬНЫЙ	43	
				1.020-1/83.2-8 23-05		
				КП-301		
				СВОРОЧНЫЕ ЕДИНИЦЫ		
А4	1		1.020-1/83.2-15 02	СЕТКА С-2	3	
А4	2		1.020-1/83.2-15 05	ИЗДЕЛИЕ ЗАКЛАДНОЕ МН-2	4	
А4	3		1.020-1/83.2-15 12	ИЗДЕЛИЕ ЗАКЛАДНОЕ МН-6	3	
				ДЕТАЛИ		
				СТ. ОТД. ГОСТ 5781-82		
ВЧ	4		40.013.12690	Ф40 А-III L=12690	4	125.2КГ
А4	5		1.020-1/83.2-15 08-05	СТЕРЖЕНЬ ОТДЕЛЬНЫЙ	43	
				1.020-1/83.2-8 23-06		
				КП-302		
				СВОРОЧНЫЕ ЕДИНИЦЫ		
А4	1		1.020-1/83.2-15 02	СЕТКА С-2	3	
А4	2		1.020-1/83.2-15 05	ИЗДЕЛИЕ ЗАКЛАДНОЕ МН-2	4	
А4	3		1.020-1/83.2-15 11	ИЗДЕЛИЕ ЗАКЛАДНОЕ МН-5	3	
				ДЕТАЛИ		
				СТ. ОТД. ГОСТ 5781-82		
ВЧ	4		40.013.12690	Ф40 А-III L=12690	4	125.2КГ
А4	5		1.020-1/83.2-15 08-05	СТЕРЖЕНЬ ОТДЕЛЬНЫЙ	43	
				1.020-1/83.2-8 23-07		
				КП-303		
				СВОРОЧНЫЕ ЕДИНИЦЫ		
А4	1		1.020-1/83.2-15 02	СЕТКА С-2	3	
А4	2		1.020-1/83.2-15 05	ИЗДЕЛИЕ ЗАКЛАДНОЕ МН-2	4	
А4	3		1.020-1/83.2-15 12-01	ИЗДЕЛИЕ ЗАКЛАДНОЕ МН-8	3	
				ДЕТАЛИ		
				СТ. ОТД. ГОСТ 5781-82		
ВЧ	4		40.013.12690	Ф40 А-III L=12690	4	125.2КГ
А4	5		1.020-1/83.2-15 08-05	СТЕРЖЕНЬ ОТДЕЛЬНЫЙ	43	

ГРИГОР

ОПЕРАТОР ТПП КОРТ

ЭПВЦ КиевЗНИИЭП

ВЗАМ. ИНВ №

ПОДПИСЬ И ДАТА

ИНВ № ПОДЛ

НАЧОТД	ВОЛЫНСКИЙ		
НКОНТР	ПРИГОРЕВ		
ГЛКОНСТР	ШАЦ		
ГИП	НИКОНОРОВА		
РАЗРАБ	ЛАКЕЕВА		
ПРОВЕРИЛ	КОЛДАШЕВА		
ИСПОЛНИЛ	БОГДАНОВА		

1.020-1/83.2-8 23

КАРКАС ПРОСТРАНСТВЕННЫЙ КП-296 - КП-311

СТАДИЯ	ЛИСТ	ЛИСТОВ
Р	1	4

ЦНИИЭП торгово-бытовых зданий и туристских комплексов

ФОРМАТ А4

1.020-1/83.2-8 23

ЛИСТ 2

19838-87

ФОРМАТ А4

ФОРМАТ	ЗОНА	ПОЗ	ОБОЗНАЧЕНИЕ	НАИМЕНОВАНИЕ	КОЛ	ПРИМЕЧАНИЕ
				1.020-1/83.2-8 23-08		
				КП-304		
				СБОРОЧНЫЕ ЕДИНИЦЫ		
А4	1		1.020-1/83.2-15 02	СЕТКА С-2	3	
А4	2		1.020-1/83.2-15 05	ИЗДЕЛИЕ ЗАКЛАДНОЕ МН-2	4	
А4	3		1.020-1/83.2-15 11-01	ИЗДЕЛИЕ ЗАКЛАДНОЕ МН-7	3	
				ДЕТАЛИ		
				СТ. ОТД. ГОСТ 5781-82		
ВЧ	4		40.013.12690	Ф40 А-III L=12690	4	125.2КГ
А4	5		1.020-1/83.2-15 08-05	СТЕРЖЕНЬ ОТДЕЛЬНЫЙ	43	
				1.020-1/83.2-8 23-09		
				КП-305		
				СБОРОЧНЫЕ ЕДИНИЦЫ		
А4	1		1.020-1/83.2-15 02	СЕТКА С-2	3	
А4	2		1.020-1/83.2-15 05	ИЗДЕЛИЕ ЗАКЛАДНОЕ МН-2	4	
А4	3		1.020-1/83.2-15 13	ИЗДЕЛИЕ ЗАКЛАДНОЕ МН-9	3	
				ДЕТАЛИ		
				СТ. ОТД. ГОСТ 5781-82		
ВЧ	4		20.013.12690	Ф20 А-III L=12690	4	31.3КГ
А4	5		1.020-1/83.2-15 08-03	СТЕРЖЕНЬ ОТДЕЛЬНЫЙ	43	
				1.020-1/83.2-8 23-10		
				КП-306		
				СБОРОЧНЫЕ ЕДИНИЦЫ		
А4	1		1.020-1/83.2-15 02	СЕТКА С-2	3	
А4	2		1.020-1/83.2-15 05	ИЗДЕЛИЕ ЗАКЛАДНОЕ МН-2	4	
А4	3		1.020-1/83.2-15 13-01	ИЗДЕЛИЕ ЗАКЛАДНОЕ МН-11	3	
				ДЕТАЛИ		
				СТ. ОТД. ГОСТ 5781-82		
ВЧ	4		20.013.12690	Ф20 А-III L=12690	4	31.3КГ
А4	5		1.020-1/83.2-15 08-03	СТЕРЖЕНЬ ОТДЕЛЬНЫЙ	43	
				1.020-1/83.2-8 23-11		
				КП-307		
				СБОРОЧНЫЕ ЕДИНИЦЫ		
А4	1		1.020-1/83.2-15 02	СЕТКА С-2	3	
А4	2		1.020-1/83.2-15 05	ИЗДЕЛИЕ ЗАКЛАДНОЕ МН-2	4	
А4	3		1.020-1/83.2-15 14	ИЗДЕЛИЕ ЗАКЛАДНОЕ МН-10	3	
				ДЕТАЛИ		
				СТ. ОТД. ГОСТ 5781-82		
ВЧ	4		20.013.12690	Ф20 А-III L=12690	4	31.3КГ
А4	5		1.020-1/83.2-15 08-03	СТЕРЖЕНЬ ОТДЕЛЬНЫЙ	43	
				1.020-1/83.2-8 23-12		
				КП-308		
				СБОРОЧНЫЕ ЕДИНИЦЫ		
А4	1		1.020-1/83.2-15 02	СЕТКА С-2	3	
А4	2		1.020-1/83.2-15 05	ИЗДЕЛИЕ ЗАКЛАДНОЕ МН-2	4	
А4	3		1.020-1/83.2-15 14	ИЗДЕЛИЕ ЗАКЛАДНОЕ МН-10	3	
				ДЕТАЛИ		

ГРИГОР
ОПЕРАТОР ТПП КОРТ
ЭПВЦ Киев ЗНИИЭП
ВЗАМ ИНВ №
ПОДПИСЬ И ДАТА
ИНВ №ПОДЛ

ФОРМАТ	ЗОНА	ПОЗ.	ОБОЗНАЧЕНИЕ	НАИМЕНОВАНИЕ	КОЛ	ПРИМЕЧАНИЕ
				СТ. ОТД. ГОСТ 5781-82		
ВЧ	4		40.013.12690	Ф40 А-III L=12690	4	125.2КГ
А4	5		1.020-1/83.2-15 08-05	СТЕРЖЕНЬ ОТДЕЛЬНЫЙ	43	
				1.020-1/83.2-8 23-13		
				КП-309		
				СБОРОЧНЫЕ ЕДИНИЦЫ		
А4	1		1.020-1/83.2-15 02	СЕТКА С-2	3	
А4	2		1.020-1/83.2-15 05	ИЗДЕЛИЕ ЗАКЛАДНОЕ МН-2	4	
А4	3		1.020-1/83.2-15 13	ИЗДЕЛИЕ ЗАКЛАДНОЕ МН-9	3	
				ДЕТАЛИ		
				СТ. ОТД. ГОСТ 5781-82		
ВЧ	4		40.013.12690	Ф40 А-III L=12690	4	125.2КГ
А4	5		1.020-1/83.2-15 08-05	СТЕРЖЕНЬ ОТДЕЛЬНЫЙ	43	
				1.020-1/83.2-8 23-14		
				КП-310		
				СБОРОЧНЫЕ ЕДИНИЦЫ		
А4	1		1.020-1/83.2-15 02	СЕТКА С-2	3	
А4	2		1.020-1/83.2-15 05	ИЗДЕЛИЕ ЗАКЛАДНОЕ МН-2	4	
А4	3		1.020-1/83.2-15 14-01	ИЗДЕЛИЕ ЗАКЛАДНОЕ МН-12	3	
				ДЕТАЛИ		
				СТ. ОТД. ГОСТ 5781-82		
ВЧ	4		40.013.12690	Ф40 А-III L=12690	4	125.2КГ
А4	5		1.020-1/83.2-15 08-05	СТЕРЖЕНЬ ОТДЕЛЬНЫЙ	43	
				1.020-1/83.2-8 23-15		
				КП-311		
				СБОРОЧНЫЕ ЕДИНИЦЫ		
А4	1		1.020-1/83.2-15 02	СЕТКА С-2	3	
А4	2		1.020-1/83.2-15 05	ИЗДЕЛИЕ ЗАКЛАДНОЕ МН-2	4	
А4	3		1.020-1/83.2-15 13-01	ИЗДЕЛИЕ ЗАКЛАДНОЕ МН-11	3	
				ДЕТАЛИ		
				СТ. ОТД. ГОСТ 5781-82		
ВЧ	4		40.013.12690	Ф40 А-III L=12690	4	125.2КГ
А4	5		1.020-1/83.2-15 08-05	СТЕРЖЕНЬ ОТДЕЛЬНЫЙ	43	

ГРИГОР
ОПЕРАТОР ТПП КОРТ
ЭПВЦ Киев ЗНИИЭП
ВЗАМ ИНВ №
ПОДПИСЬ И ДАТА
ИНВ №ПОДЛ

19820 88

ЭПВЦ КиевЗНИИЭП | ОПЕРАТОР ТЛП КОРТ | ЗУЕНКА

РИС. 1

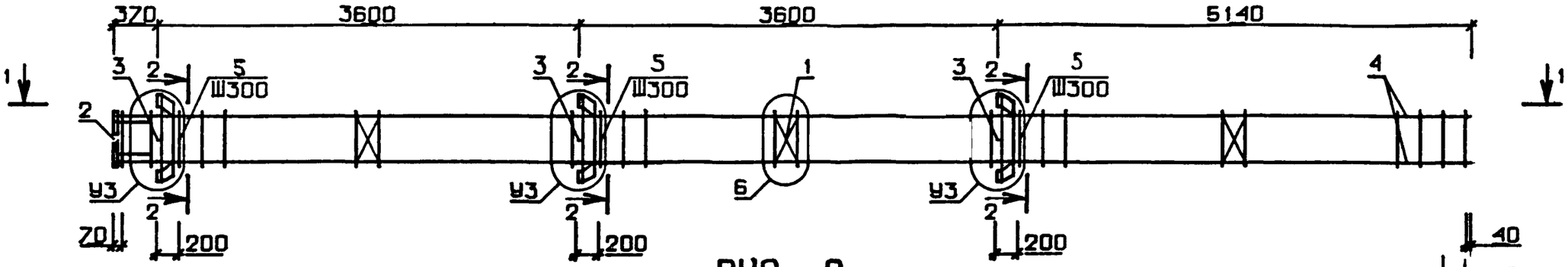

РИС. 2

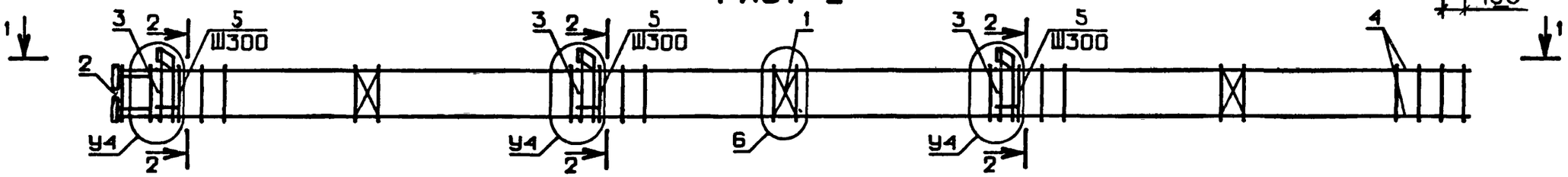

РИС. 3

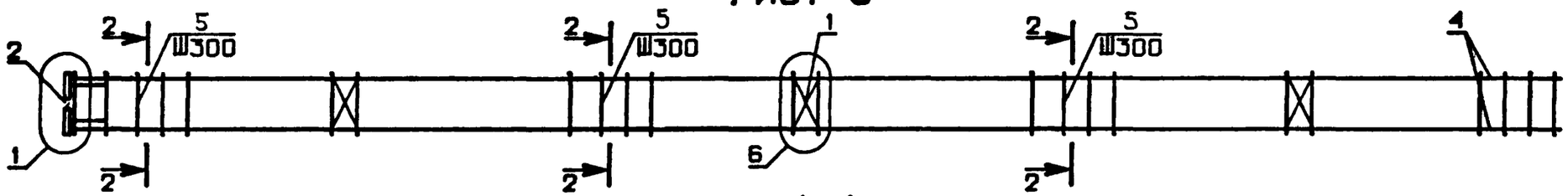

1-1

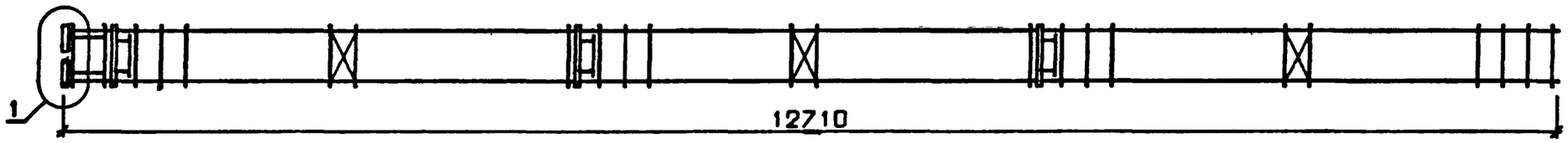

N УЗЛА	N ДОКУМЕНТА
1	1.020-1/83.2-8 ООУ П1
2	П1
3	П1
4	П2
5	П2
6	П2
15	П2

2-2

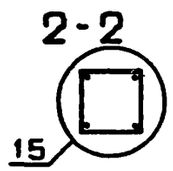

НАЧ. ОТД.	ВОЛЫНСКИЙ	
Н.КОНТР	ПРИГОРЕВ	
ГЛ.КОНСТР	ШАЦ	
ГИП	КОЛДАШЕВА	
РАЗРАБ.	СЛИВИНА	
ПРОВЕРИЛ	НИКОНОРОВА	
ИСПОЛНИЛ	ЛАКЕЕВА	

1.020-1/83.2-8 23 СБ

КАРКАС ПРОСТРАНСТВЕННЫЙ КП

СТАДИЯ	МАССА	МАСШТАБ
Р	СМ ТАБЛ	

ЛИСТ 1 ЛИСТОВ 2

ЦНИИЭП торгово-бытовых зданий и туристских комплексов

ВЗАМ. ИНВ.№ | ПОДПИСЬ И ДАТА | ИНВ.№ ПОДЛ.

19838 89

ФОРМАТ А3

ОБОЗНАЧЕНИЕ	МАРКА	РИС	У3	У4	МАССА, кг
I.020-I/83.2-8 23	КП-296	I	2	-	I46,I4
-0I	КП-297	2	-	3	I29,I0
-02	КП-298	2	-	3	I40,04
-03	КП-299	3	-	-	I0I,00
-04	КП-300	I	2	-	I60,26
-05	КП-30I	I	2	-	592,45
-06	КП-302	2	-	3	575,42
-07	КП-303	I	2	-	606,58
-08	КП-304	2	-	3	586,35
-09	КП-305	2	-	5	207,84
-I0	КП-306	2	-	5	222,I9
-II	КП-307	I	4	-	23I,0I
-I2	КП-308	I	4	-	632,26
-I3	КП-309	2	-	5	609,I0
-I4	КП-3I0	I	4	-	65I,92
-I5	КП-3II	2	-	5	623,44

ЭПВЦ КиевЗНИИЭП | Оператор ТПП КОРТ | ЗУЕНКО

ВЗАМ. ИНВ.№ | ПОДП. И ДАТА | ИНВ.№ ПОДЛ

I.020-I/83.2-8 23 СБ

ЛИСТ 2

ФОРМАТ А4

ЭПВЦ КиевЗНИИЭП | Оператор ТПП КОРТ | ГРИГОР

ВЗАМ. ИНВ.№ | ПОДПИСЬ И ДАТА | ИНВ.№ ПОДЛ

ФОРМАТ	ЗОНА	ПОЗ	ОБОЗНАЧЕНИЕ	НАИМЕНОВАНИЕ	КОЛ.	ПРИМЕЧАНИЕ
				ДОКУМЕНТАЦИЯ		
А3			1.020-1/83.2-8 24СБ	СВОРОЧНЫЙ ЧЕРТЕЖ		-
А3			1.020-1/83.2-8 00У	УЗЛЫ АРМАТУРНЫЕ		
А3			1.020-1/83.2-8 00ТО	ТЕХНИЧЕСКОЕ ОПИСАНИЕ		
				ПЕРЕМЕННЫЕ ДАННЫЕ ДЛЯ ИСПОЛНЕНИЙ:		
				1.020-1/83.2-8 24		
				КП-312		
				СВОРОЧНЫЕ ЕДИНИЦЫ		
А4	1		1.020-1/83.2-15 02	СЕТКА С-2	3	
А4	2		1.020-1/83.2-15 05	ИЗДЕЛИЕ ЗАКЛАДНОЕ МН-2	4	
А4	3		1.020-1/83.2-15 13-01	ИЗДЕЛИЕ ЗАКЛАДНОЕ МН-11	3	
				ДЕТАЛИ		
				СТ. ОТД. ГОСТ 5781-82		
ВЧ	4		20.013.12690	Ф20 А-III L=12690	4	31.3КГ
ВЧ	5		16.013.5740	Ф16 А-III L=5740	4	9.06КГ
А4	6		1.020-1/83.2-15 08-03	СТЕРЖЕНЬ ОТДЕЛЬНЫЙ	43	
				1.020-1/83.2-8 24-01		
				КП-313		
				СВОРОЧНЫЕ ЕДИНИЦЫ		
А4	1		1.020-1/83.2-15 02	СЕТКА С-2	3	
А4	2		1.020-1/83.2-15 05	ИЗДЕЛИЕ ЗАКЛАДНОЕ МН-2	4	
				ДЕТАЛИ		
				СТ. ОТД. ГОСТ 5781-82		
ВЧ	4		20.013.12690	Ф20 А-III L=12690	4	31.3КГ
ВЧ	5		16.013.5740	Ф16 А-III L=5740	4	9.06КГ
А4	6		1.020-1/83.2-15 08-03	СТЕРЖЕНЬ ОТДЕЛЬНЫЙ	43	

НАЧ.ОТД	ВОЛЫНСКИЙ		1.020-1/83.2-8 24
Н.КОНТР	ПРИГОРЕВ		
ГЛ.КОНСТР	ШАЦ		КАРКАС ПРОСТРАНСТВЕННЫЙ КП-312, КП-313
ГИП	НИКОНОРОВА		СТАДИЯ: Р; ЛИСТ: ; ЛИСТОВ: I
РАЗРАБ	ЛАКЕЕВА		ЦНИИЭП торгово-бытовых зданий и туристских комплексов
ПРОВЕРИЛ	КОЛДАШЕВА		
ИСПОЛНИЛ	БОГДАНОВА		

19838 90

ФОРМАТ А4

ЭПВЦ КиевЗНИИЭП | ОПЕРАТОР ТЛП КОРТ | ЗУЕНКО

РИС. 1

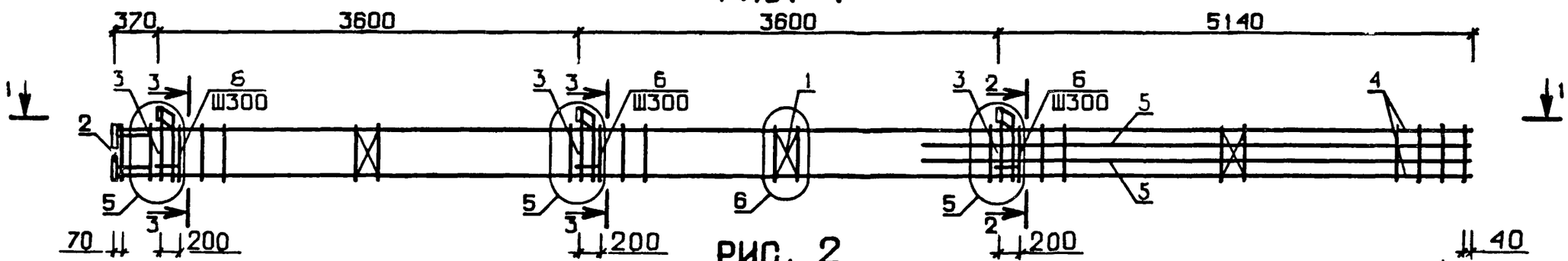

ОБОЗНАЧЕНИЕ	МАРКА	РИС	МАССА,кг
I.020-I/83.2-8 24	КП-3I2	I	258,42
-0I	КП-3I3	2	I8I,3I

N УЗЛА	N ДОКУМЕНТА
1	1.020-1/83.2-8 ООУ П1
5	П2
6	П2
15	П2
17	П2

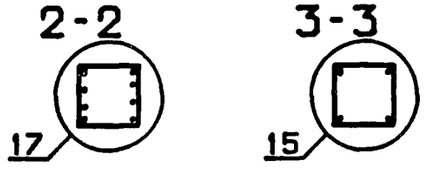

НАЧ. ОТД.	ВОЛЫНСКИЙ	
Н.КОНТР	ПРИГОРЕВ	
ГЛ.КОНСТР	ШАЦ	
ГИП	КОЛДАШЕВА	
РАЗРАБ.	СЛИВИНА	
ПРОВЕРИЛ	НИКОНОРОВА	
ИСПОЛНИЛ	ЛАКЕЕВА	

1.020-1/83.2-8 24 ОБ

КАРКАС ПРОСТРАНСТВЕННЫЙ КП

СТАДИЯ	МАССА	МАСШТАБ
Р	СМ ТАБЛ	

ЛИСТ | ЛИСТОВ 1

ЦНИИЭП торгово-бытовых зданий и туристских комплексов

ВЗАМ. ИНВ.№ | ПОДПИСЬ И ДАТА | ИНВ.№ ПОДЛ.

19838 91

ФОРМАТ А3

ФОРМАТ	ЗОНА	ПОЗ	ОБОЗНАЧЕНИЕ	НАИМЕНОВАНИЕ	КОЛ.	ПРИМЕЧАНИЕ
				ДОКУМЕНТАЦИЯ		
А3			1.020-1/83.2-8 25СВ	СВОРОЧНЫЙ ЧЕРТЕЖ		
А3			1.020-1/83.2-8 00У	УЗЛЫ АРМАТУРНЫЕ		
А3			1.020-1/83.2-8 00ТО	ТЕХНИЧЕСКОЕ ОПИСАНИЕ		
				ПЕРЕМЕННЫЕ ДАННЫЕ ДЛЯ ИСПОЛНЕНИЙ:		
				1.020-1/83.2-8 25 КП-3I4		
				СВОРОЧНЫЕ ЕДИНИЦЫ		
А4	1		1.020-1/83.2-15 02	СЕТКА С-2	3	
А4	2		1.020-1/83.2-15 05	ИЗДЕЛИЕ ЗАКЛАДНОЕ МН-2	4	
А4	3		1.020-1/83.2-15 14-01	ИЗДЕЛИЕ ЗАКЛАДНОЕ МН-12	3	
				ДЕТАЛИ		
				СТ. ОТД. ГОСТ 5781-82		
ВЧ	4		20.013.12690	Ф20 А-III L=12690	4	31.3КГ
ВЧ	5		36.013.5740	Ф36 А-III L=5740	4	45.9КГ
А4	6		1.020-1/83.2-15 08-03	СТЕРЖЕНЬ ОТДЕЛЬНЫЙ	24	
А4	7		1.020-1/83.2-15 08-05	СТЕРЖЕНЬ ОТДЕЛЬНЫЙ	19	
				1.020-1/83.2-8 25-01 КП-3I5		
				СВОРОЧНЫЕ ЕДИНИЦЫ		
А4	1		1.020-1/83.2-15 02	СЕТКА С-2	3	
А4	2		1.020-1/83.2-15 05	ИЗДЕЛИЕ ЗАКЛАДНОЕ МН-2	4	
А4	3		1.020-1/83.2-15 13-01	ИЗДЕЛИЕ ЗАКЛАДНОЕ МН-11	3	
				ДЕТАЛИ		
				СТ. ОТД. ГОСТ 5781-82		
ВЧ	4		20.013.12690	Ф20 А-III L=12690	4	31.3КГ
ВЧ	5		36.013.5740	Ф36 А-III L=5740	4	45.9КГ
А4	6		1.020-1/83.2-15 08-03	СТЕРЖЕНЬ ОТДЕЛЬНЫЙ	24	
А4	7		1.020-1/83.2-15 08-05	СТЕРЖЕНЬ ОТДЕЛЬНЫЙ	19	
				1.020-1/83.2-8 25-02 КП-3I6		
				СВОРОЧНЫЕ ЕДИНИЦЫ		
А4	1		1.020-1/83.2-15 02	СЕТКА С-2	3	
А4	2		1.020-1/83.2-15 05	ИЗДЕЛИЕ ЗАКЛАДНОЕ МН-2	4	
А4	3		1.020-1/83.2-15 14-01	ИЗДЕЛИЕ ЗАКЛАДНОЕ МН-12	3	
				ДЕТАЛИ		
				СТ. ОТД. ГОСТ 5781-82		
ВЧ	4		20.013.12690	Ф20 А-III L=12690	4	31.3КГ
ВЧ	5		40.013.5740	Ф40 А-III L=5740	4	56.6КГ
А4	6		1.020-1/83.2-15 08-03	СТЕРЖЕНЬ ОТДЕЛЬНЫЙ	24	
А4	7		1.020-1/83.2-15 08-05	СТЕРЖЕНЬ ОТДЕЛЬНЫЙ	19	

ГРИГОР

ОПЕРАТОР ТЛП КОРТ

ЭПВЦ КиевЗНИИЭП

ВЗАМ. ИНВ №

ПОДПИСЬ И ДАТА

ИНВ № ПОДЛ

НАЧ ОТД	ВОЛЫНСКИЙ		1.020-1/83.2-8 25
Н КОНТР	ПРИГОРЕВ		
ГЛ КОНСТР	ШАЦ		
ГИП	НИКОНОРОВА		КАРКАС ПРОСТРАНСТВЕННЫЙ КП-3I4 - КП-3I7
РАЗРАБ.	ЛАКЕЕВА		
ПРОВЕРИЛ	КОЛДАШЕВА		
ИСПОЛНИЛ	БОГДАНОВА		

СТАДИЯ	ЛИСТ	ЛИСТОВ
Р	I	2

ЦНИИЭП торгово-бытовых зданий и туристских комплексов

ФОРМАТ А4

ФОРМАТ	ЗОНА	ПОЗ	ОБОЗНАЧЕНИЕ	НАИМЕНОВАНИЕ	КОЛ	ПРИМЕЧАНИЕ
				1.020-1/83 2-8 25-03 КП-3I7		
				СВОРОЧНЫЕ ЕДИНИЦЫ		
А4	1		1.020-1/83 2-15 02	СЕТКА С-2	3	
А4	2		1.020-1/83 2-15 05	ИЗДЕЛИЕ ЗАКЛАДНОЕ МН-2	4	
А4	3		1.020-1/83 2-15 13-01	ИЗДЕЛИЕ ЗАКЛАДНОЕ МН-11	3	
				ДЕТАЛИ		
				СТ. ОТД. ГОСТ 5781-82		
ВЧ	4		20.013.12690	Ф20 А-III L=12690	4	31.3КГ
ВЧ	5		40.013.5740	Ф40 А-III L=5740	4	56.6КГ
А4	6		1.020-1/83 2-15 08-03	СТЕРЖЕНЬ ОТДЕЛЬНЫЙ	24	
А4	7		1.020-1/83 2-15 08-05	СТЕРЖЕНЬ ОТДЕЛЬНЫЙ	19	

ГРИГОР

ОПЕРАТОР ТЛП КОРТ

ЭПВЦ Киев ЗНИИЭП

ВЗАМ. ИНВ №

ПОДПИСЬ И ДАТА

ИНВ № ПОДЛ

1.020-1/83 2-8 25

ЛИСТ 2

ФОРМАТ А4

ЭПВЦ КиевЗНИИЭП | ОПЕРАТОР Т.ТП КОРТ | ЗУЕНКО

РИС. 1

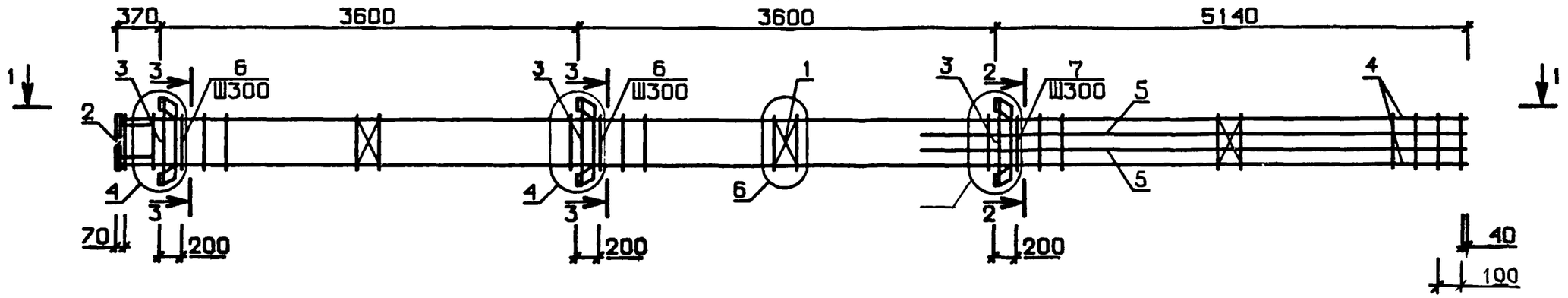

РИС. 2

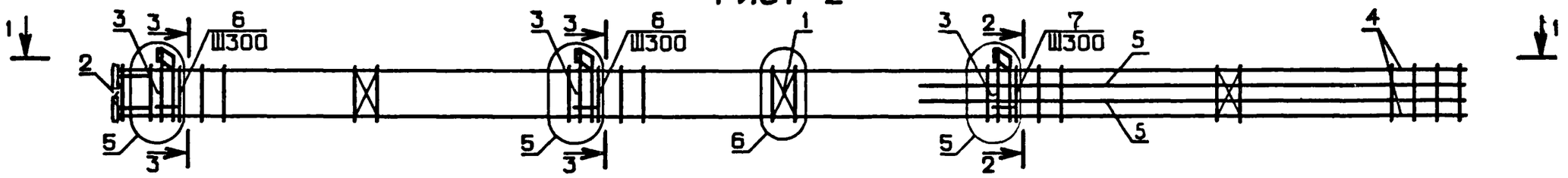

1-1

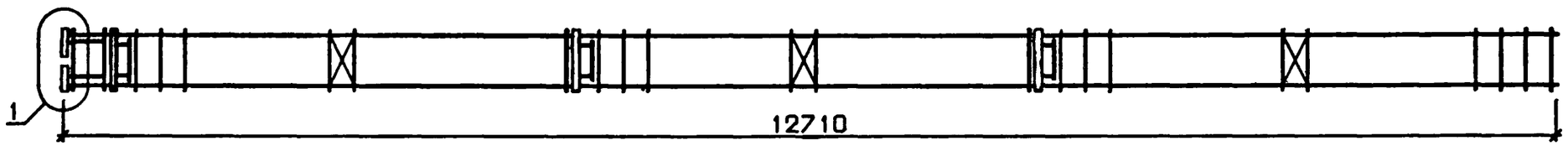

ОБОЗНАЧЕНИЕ	МАРКА	РИС	МАССА,кг
I.020-I/83.2-8 25	КП- 3I4	I	445,49
-0I	КП- 3I5	2	4I7,00
-02	КП- 3I6	I	488,52
-03	КП- 3I7	2	460,04

N УЗЛА	N ДОКУМЕНТА
1	1.020-1/83.2-8 ООУ Л 1
4	Л 2
5	Л 2
6	Л 2
15	Л 2
17	Л 2

2-2

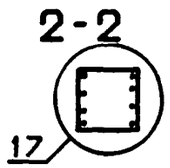

3-3

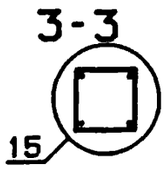

НАЧ. ОТД.	ВОЛЫНСКИЙ	
Н.КОНТР	ПРИГОРЕВ	
ГЛ.КОНСТР	ШАЦ	
ГИП	КОЛДАШЕВА	
РАЗРАБ.	СЛИВИНА	
ПРОВЕРИЛ	НИКОНОРОВА	
ИСПОЛНИЛ	ЛАКЕЕВА	

1.020-1/83.2-8 25 СБ

КАРКАС ПРОСТРАНСТВЕННЫЙ КП

СТАДИЯ	МАССА	МАСШТАБ
Р	СМ ТАБЛ	

ЛИСТ | ЛИСТОВ 1

ЦНИИЭП торгово бытовых зданий и туристских комплексов

ВЗАМ. ИНВ.№ | ПОДПИСЬ И ДАТА | ИНВ.№ПОДЛ.

19838 93

ФОРМАТ А3

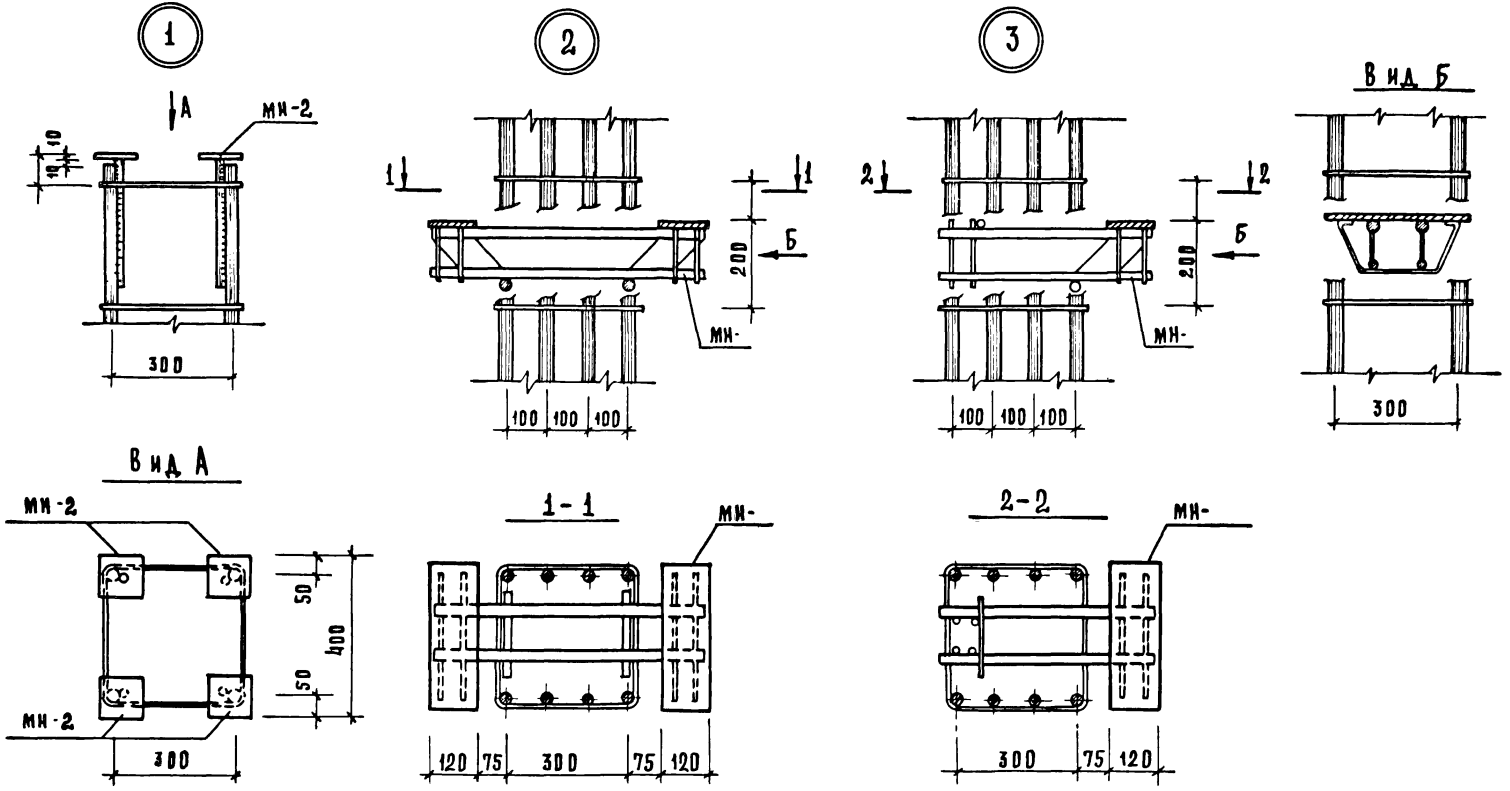

Нач. отд.	Волынский		
Н. контр.	Прирорев		
Гл. конст.	Шац		
Гип	Никонорова		
Разраб.	Сливина		
Проверил	Колдашева		
Исполнил	Степанова		

1. 020-1/83. 2-8 ООУ

УЗЕЛ

Стадия	Лист	Листов
Р	1	3

ЦНИИЭП торгово бытовых зданий и туристских комплексов

Инв. № подл. | Подпись и дата | Взам. инв. №

Копировал: Сусова

19838 94

Формат А3

4

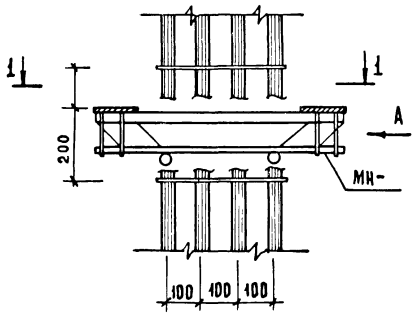

5

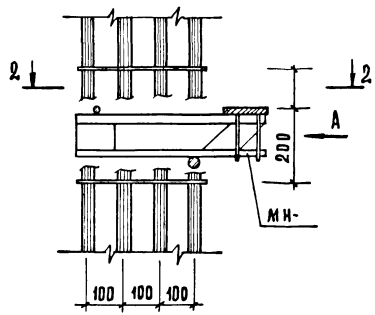

Вид А

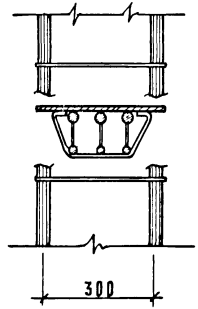

6

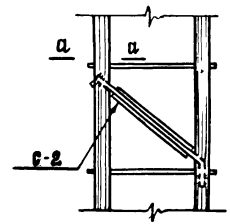

1-1

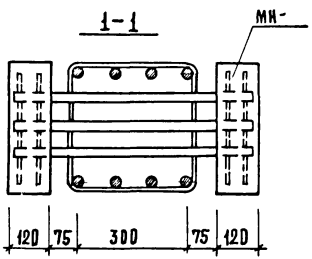

2-2

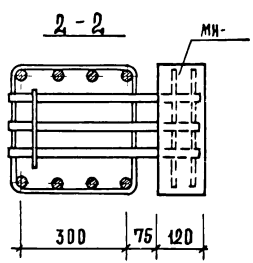

17

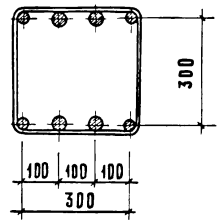

а-а

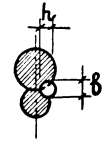

15

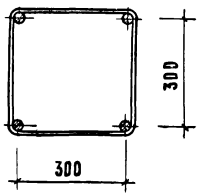

16

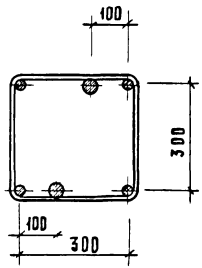

Ручную электродуговую сварку арматурных стержней производить по: СН 393-78 „Инструкция по сварке соединений арматуры и закладных деталей железобетонных изделий."

Инв. № подл. | Подпись и дата | Взам. инв. №

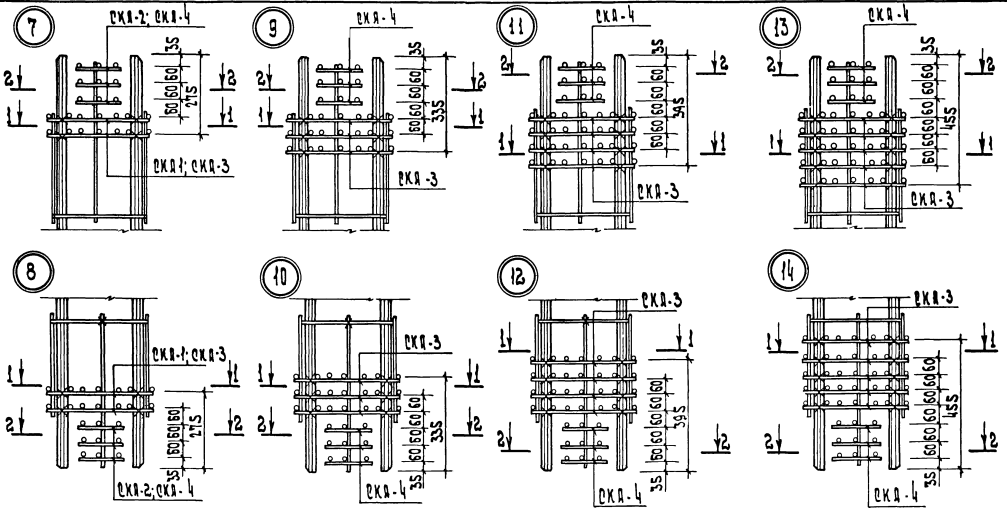

gost.e-ecolog.ru