ТИПОВЫЕ КОНСТРУКЦИИ, ИЗДЕЛИЯ И УЗЛЫ ЗДАНИЙ И СООРУЖЕНИЙ

СЕРИЯ 1.020-1/83

КОНСТРУКЦИИ КАРКАСА МЕЖВИДОВОГО ПРИМЕНЕНИЯ ДЛЯ МНОГОЭТАЖНЫХ ОБЩЕСТВЕННЫХ ЗДАНИЙ, ПРОИЗВОДСТВЕННЫХ И ВСПОМОГАТЕЛЬНЫХ ЗДАНИЙ ПРОМЫШЛЕННЫХ ПРЕДПРИЯТИЙ

ВЫПУСК 2-7

КОЛОННЫ СЕЧЕНИЕМ 400Х400 мм
ДЛЯ ЗДАНИЙ С ВЫСОТАМИ ЭТАЖЕЙ 3,6 И 3,6 (4,8) м.

РАБОЧИЕ ЧЕРТЕЖИ

19837
ЦЕНА 3-57

gost.e-ecolog.ru

ЦЕНТРАЛЬНЫЙ ИНСТИТУТ ТИПОВОГО ПРОЕКТИРОВАНИЯ
ГОССТРОЯ СССР

Москва. А-445. Смольная ул . 22

Сдано в печать VI 1987 года

Заказ № 6966 Тираж 1970 экз.

ТИПОВЫЕ КОНСТРУКЦИИ, ИЗДЕЛИЯ И УЗЛЫ ЗДАНИЙ И СООРУЖЕНИЙ

СЕРИЯ 1.020-1/83

КОНСТРУКЦИИ КАРКАСА МЕЖВИДОВОГО ПРИМЕНЕНИЯ ДЛЯ МНОГОЭТАЖНЫХ ОБЩЕСТВЕННЫХ ЗДАНИЙ, ПРОИЗВОДСТВЕННЫХ И ВСПОМОГАТЕЛЬНЫХ ЗДАНИЙ ПРОМЫШЛЕННЫХ ПРЕДПРИЯТИЙ

ВЫПУСК 2-7

КОЛОННЫ СЕЧЕНИЕМ 400Х400 мм ДЛЯ ЗДАНИЙ С ВЫСОТАМИ ЭТАЖЕЙ 3,6 И 3,6 (4,8) м.

РАБОЧИЕ ЧЕРТЕЖИ

РАЗРАБОТАНЫ

ЦНИИЭП торгово-бытовых зданий и туристских комплексов

ДИРЕКТОР ИН-ТА В. ЛЕПОКИЙ

НАЧ. ОТДЕЛА Б. ВОЛЫНСКИЙ

ГЛ. ИНЖ. ПРОЕКТА А. КОЛДАШЕВА

РУК. СЕКТОРА В. ДОВГАЛЮК

ЦНИИ промзданий

ГЛ. ИНЖ. ИН-ТА В. ГРАНЕВ

НАЧ. ОТДЕЛА Э. КОДЫШ

НИИЖБ Госстроя СССР

ЗАМ. ДИРЕКТОРА ИН-ТА Н. КОРОВИН

РУК. ЛАБОРАТОРИИ А. ВАСИЛЬЕВ

Гипростроммаш

ГЛ. ИНЖЕНЕР ИН-ТА В. БУЗИНОВ

НАЧ. ТЕХНОЛОГ. ОТДЕЛА Ю. ВОЛКОНСКИЙ

ГЛ. ТЕХНОЛОГ ОТДЕЛА АРМАТУРНЫХ РАБОТ Т. ЗАНЕВСКАЯ

УТВЕРЖДЕНЫ Госстроем СССР

ПОСТАНОВЛЕНИЕ ОТ 13.07.1984 г. N 112

ВВЕДЕНЫ В ДЕЙСТВИЕ С 01.09.1984 г

Обозначение	Наименование	стр.
1.020-1/83.2-7 00	Содержание	2
1.020-1/83.2-7 00 ТО	Техническое описание	9
1.020-1/83 2-7 01	Колонна 1 КВД 4.36-1.1	
-01	" 1 КВО 4.36-1.1	
-02	" 1 КВД 4.36-2.1	
-03	" 1 КВО 4.36-2.1	
-04	" 1 КВ 4.36-1	
-05	" 1 КВД 4.36-1.3	
-06	" 1 КВО 4.36-1.3	
-07	" 1 КВД 4.36-2.3	
-08	" 1 КВО 4.36-2.3	
-09	" 1 КВ 4.36-3	
-10	" 1 КВД 4.36-3.2	
-11	" 1 КВО 4.36-3.2	
-12	" 1 КВД 4.36-4.2	
-13	" 1 КВО 4.36-4.2	
-14	" 1 КВ 4.36-2	
-15	" 1 КВД 4.36-3.3	
-16	" 1 КВО 4.36-3.3	
-17	" 1 КВД 4.36-4.3	
-18	" 1 КВО 4.36-4.3	
-19	" 1 КВД 4.36-1.4	
-20	" 1 КВО 4.36-1.4	
-21	" 1 КВД 4.36-2.4	
-22	" 1 КВО 4.36-2.4	
-23	" 1 КВД 4.36-3.4	
-24	" 1 КВО 4.36-3.4	
-25	Колонна 1 КВД 4.36-4.4	
-26	" 1 КВО 4.36-4.4	12
1.020-1/83.2-7 02	" 2 КВД 4.36-1.1	
-01	" 2 КВО 4.36-1.1	
-02	" 2 КВД 4.36-2.1	
-03	" 2 КВО 4.36-2.1	
-04	" 2 КВ 4.36-1	
-05	" 2 КВД 4.36-3.2	
-06	" 2 КВО 4.36-3.2	
-07	" 2 КВД 4.36-4.2	
-08	" 2 КВО 4.36-4.2	
-09	" 2 КВ 4.36-2	
-10	" 2 КВД 4.36-1.3	
-11	" 2 КВО 4.36-1.3	
-12	" 2 КВД 4.36-2.3	
-13	" 2 КВО 4.36-2.3	
-14	" 2 КВД 4.36-3.3	
-15	" 2 КВО 4.36-3.3	
-16	" 2 КВД 4.36-4.3	
-17	" 2 КВО 4.36-4.3	16
1 020-1/83 2-7 03	" 3 КВД 4.36-1.1	
-01	" 3 КВД 4.36-1.1	
-02	" 3 КВД 4.36-2.1	
-03	" 3 КВ 4.36-1	
-04	" 3 КВД 4.36-2.2	
-05	" 3 КВО 4.36-2.2	
-06	" 3 КВ 4.36-2	
-07	" 3 КВО 4.36-3.2	
-08	" 3 КВД 4.36-3.3	
-09	" 3 КВО 4.36-3.3	

Инв. № подл. | Подпись и дата | Взам. инв. №

Нач. отд.	Волынский	
Н. контр.	Григорев	
Гл. конс.	Шац	
ГИП	Колдашева	
Разраб.	Сухина	
Провер.	Никонорова	

1.020-1/83.2-700

Содержание

Стадия	Лист	Листов
Р	1	14

ЦНИИЭП торгово-бытовых зданий и туристских комплексов

Формат А4

Обозначение	Наименование	Стр.
-10	Колонна 3КВД 4.36-1.4	
-11	" 3КВО 4.36-1.4	
-12	" 3КВД 4.36-2.4	
-13	" 3КВО 4.36-2.4	
-14	" 3КВД 4.36-3.4	
-15	" 3КВО 4.36-3.4	20
1.020-1/83.2-7 04	" 1КСД 4.36-1.1	
-01	" 1КСО 4.36-1.1	
-02	" 1КСД 4.36-2.1	
-03	" 1КСО 4.36-2.1	
-04	" 1КС 4.36-1	
-05	" 1КСД 4.36-1.2	
-06	" 1КСО 4.36-1.2	
-07	" 1КСД 4.36-2.2	
-08	" 1КСО 4.36-2.2	
-09	" 1КС 4.36-2	
-10	" 1КСД 4.36-1.3	
-11	" 1КСО 4.36-1.3	
-12	" 1КСД 4.36-2.3	
-13	" 1КСО 4.36-2.3	
-14	" 1КС 4.36-3	
-15	" 1КСД 4.36-3.2	
16	" 1КСО 4.36-3.2	
-17	" 1КСД 4.36-4.2	
-18	" 1КСО 4.36-4.2	
-19	" 1КСД 4.36-3.3	
-20	" 1КСО 4.36-3.3	
-21	" 1КСД 4.36-4.3	
-22	" 1КСО 4.36-4.3	
-23	" 1КСД 4.36-1.4	

Инв.№ подл. | Подпись и дата | Взам. инв.№

Обозначение	Наименование	Стр.
-24	Колонна 1КСО 4.36-1.4	
-25	" 1КСД 4.36-2.4	
-26	" 1КСО 4.36-2.4	
-27	" 1КС 4.36-4	
-28	" 1КСД 4.36-3.4	
-29	" 1КСО 4.36-3.4	
-30	" 1КСД 4.36-4.4	
-31	" 1КСО 4.36-4.4	
-32	" 1КСД 4.36-1.5	
-33	" 1КСО 4.36-1.5	
-34	" 1КСД 4.36-2.5	
-35	" 1КСО 4.36-2.5	
-36	" 1КС 4.36-5	
-37	" 1КСД 4.36-3.5	
-38	" 1КСО 4.36-3.5	
-39	" 1КСД 4.36-4.5	
-40	" 1КСО 4.36-4.5	24
1.020-1/83.2-7 05	" 3КСД 4.36-1.1	
-01	" 3КСО 4.36-1.1	
-02	" 3КС 4.36-1	
-03	" 3КСД 4.36-1.2	
-04	" 3КСО 4.36-1.2	
-05	" 3КСО 4.36-2.2	
-06	" 3КС 4.36-2	
-07	" 3КСД 4.36-1.3	
-08	" 3КСО 4.36-1.3	
-09	" 3КСД 4.36-2.3	
-10	" 3КСО 4.36-2.3	
-11	" 3КС 4.36-3	
-12	" 3КСО 4.36-2.4	

Инв.№ подл. | Подпись и дата | Взам. инв.№

Обозначение	Наименование	стр
-13	Колонна 3КС 4.36-4	
-14	" 3КСО 4.36-1.5	
-15	" 3КС 4.36-5	
-16	" 3КСД 4.36-1.6	
-17	" 3КСО 4.36-1.6	
-18	" 3КСД 4.36-2.7	
-19	" 3КСО 4.36-2.7	
-20	" 3КСД 4.36-1.8	
-21	" 3КСО 4.36-1.8	
-22	" 3КСД 4.36-1.9	
-23	" 3КСО 4.36-1.9	
-24	" 3КСД 4.36-2.9	
-25	" 3КСО 4.36-2.9	29
1.020-1/83 2-7 06	" 1КНО 4.36-1.1	
-01	" 1КН 4.36-1	
-02	" 1КНД 4.36-1.2	
-03	" 1КНО 4.36-1.2	
-04	" 1КНД 4.36-2.2	
-05	" 1КНО 4.36-2.2	
-06	" 1КН 4.36-2	
-07	" 1КНД 4.36-1.3	
-08	" 1КНО 4.36-1.3	
-09	" 1КНД 4.36-2.3	
-10	" 1КНО 4.36-2.3	
-11	" 1КН 4.36-3	
-12	" 1КНД 4.36-3.2	
-13	" 1КНО 4.36-3.2	
-14	" 1КНД 4.36-4.2	
-15	" 1КНО 4.36-4.2	
-16	" 1КНД 4.36-3.3	

Инв.№ подл. | Подпись и дата | Взам.инв.№

Обозначение	Наименование	стр
-17	Колонна 1КНО 4.36-3.3	
-18	" 1КНД 4.36-4.3	
-19	" 1КНО 4.36-4.3	
-20	" 1КНД 4.36-1.4	
-21	" 1КНО 4.36-1.4	
-22	" 1КНД 4.36-2.4	
-23	" 1КНО 4.36-2.4	
-24	" 1КН 4.36-4	
-25	" 1КНД 4.36-3.4	
-26	" 1КНО 4.36-3.4	
27	" 1КНД 4.36-4.4	
28	" 1КНО 4.36-4.4	
-29	" 1КНД 4.36-1.5	
-30	" 1КНО 4.36-1.5	
-31	" 1КНД 4.36-2.5	
-32	" 1КНО 4.36-2.5	
-33	" 1КН 4.36-5	
-34	" 1КНД 4.36-3.5	
-35	" 1КНО 4.36-3.5	
-36	" 1КНД 4.36-4.5	
-37	" 1КНО 4.36-4.5	
-38	" 1КНД 4.36-1.6	
-39	" 1КНО 4.36-1.6	
-40	" 1КНД 4.36-2.6	
-41	" 1КНО 4.36-2.6	
-42	" 1КНД 4.36-2.7	
-43	" 1КНО 4.36-2.7	
-44	" 1КНД 4.36-1.8	
-45	" 1КНО 4.36-1.8	
-46	" 1КНД 4.36-2.8	

Инв.№ подл. | Подпись и дата | Взам.инв.№

Обозначение	Наименование	Стр
-47	Колонна 1КНО 4.36-2.8	
-48	" 1КН 4.36-8	
-49	" 1КНД 4.36-3.6	
-50	" 1КНО 4.36-3.6	
-51	" 1КНД 4.36-4.6	
-52	" 1КНО 4.36-4.6	
-53	" 1КНД 4.36-3.8	
-54	" 1КНО 4.36-3.8	
-55	" 1КНД 4.36-4.8	
-56	" 1КНО 4.36-4.8	33
1.020-1/83 2.7.07	" 3КНД 4.36-1.1	
-01	" 3КНО 4.36-1.1	
-02	" 3КН 4.36-1	
-03	" 3КНД 4.36-1.2	
-04	" 3КНО 4.36-1.2	
-05	" 3КНО 4.36-2.2	
-06	" 3КН 4.36-2	
-07	" 3КНД 4.36-1.3	
-08	" 3КНО 4.36-1.3	
-09	" 3КНД 4.36 2.3	
10	" 3КНО 4.36-2.3	
-11	" 3КН 4.36-3	
-12	" 3КНО 4.36-3.2	
-13	" 3КНО 4.36-3.3	
-14	" 3КНО 4.36-4.3	
-15	" 3КНО 4.36-1.4	
16	" 3КНО 4.36-2.4	
-17	" 3КН 4.36-4	
-18	" 3КНД 4.36-1.5	
-19	" 3КНО 4.36-1.5	

Инв. № подл. | Подпись и дата | Взам. инв. №

Обозначение	Наименование	Стр
-20	Колонна 3КН 4.36-5	
-21	" 3КНО 4.36-1.6	
-22	" 3КН 4.36-6	
-23	" 3КНО 4.36-3.5	
-24	" 3КНО 4.36-4.5	
-25	" 3КНО 4.36-1.12	
-26	" 3КН 4.36-12	
-27	" 3КНД 4.36-2.7	
-28	" 3КНО 4.36-2.7	
-29	" 3КНО 4.36-2.8	
-30	" 3КН 4.36-8	
-31	" 3КНД 4.36-3.10	
-32	" 3КНО 4.36-3.10	
-33	" 3КНО 4.36-4.10	
-34	" 3КН 4.36-10	
-35	" 3КНД 4.36-1.20	
-36	" 3КНО 4.36-1.20	
-37	" 3КНД 4.36-2.20	
-38	" 3КНО 4.36-2.20	
-39	" 3КНД 4.36-1.24	
-40	" 3КНО 4.36-1.24	
-41	" 3КНД 4.36-2.24	
-42	" 3КНО 4.36-2.24	
-43	" 3КНД 4.36-3.20	
-44	" 3КНО 4.36-3.20	
-45	" 3КНД 4.36-4.20	
-46	" 3КНО 4.36-4.20	
-47	" 3КНД 4.36-3.24	
-48	" 3КНО 4.36 3.24	
-49	" 3КНД 4.36-1.7	

Инв. № подл. | Подпись и дата | Взам. инв. №

19837 6

Обозначение	Наименование	Стр
-50	Колонна ЗКНО 4.36-17	
-51	" ЗКНД 4.36-2.14	
-52	" ЗКНО 4.36-2.14	
-53	" ЗКНО 4.36-2.11	
-54	" ЗКН 4.36-11	
-55	" ЗКНД 4.36-2.19	
-56	" ЗКНО 4.36-2.19	
-57	" ЗКНД 4.36-3.18	
-58	" ЗКНО 4.36-3.18	
-59	" ЗКНД 4.36-4.17	
-60	" ЗКНО 4.36-4.17	
-61	" ЗКНО 4.36-1.9	
-62	" ЗКН 4.36-9	
-63	" ЗКНД 4.36 1.13	
-64	" ЗКНО 4.36-1.13	
-65	" ЗКНО 4.36-2.15	
-66	" ЗКН 4.36-15	
-67	" ЗКНД 4.36-1.16	
-68	" ЗКНО 4.36-1.16	
-69	" ЗКНД 4.36-1.21	
-70	" ЗКНО 4.36-1.21	
-71	" ЗКНД 4.36-3.22	
-72	" ЗКНО 4.36-3.22	
-73	" ЗКНД 4.36-4.22	
-74	" ЗКНО 4.36-4.22	
-75	" ЗКНД 4.36-1.23	
-76	" ЗКНО 4.36-1.23	
-77	" ЗКНД 4.36-2.23	
-78	" ЗКНО 4.36-2.23	40
1020-1/83 2-7 08	" ЗКНД 4.36/48/-11	

Инв.№ подл. | Подпись и дата | Взам.инв.№

Обозначение	Наименование	Стр
-01	Колонна ЗКНО 4.36/48/-1.1	
-02	" ЗКН 4.36/48/-1	
-03	" ЗКНД 4.36/48/-1.2	
-04	" ЗКНО 4.36/48/-1.2	
-05	" ЗКНО 4.36/48/-2.2	
-06	" ЗКН 4.36/48/-2	
-07	" ЗКНД 4.36/48/-1.3	
-08	" ЗКНО 4.36/48/-1.3	
-09	" ЗКНД 4.36/48/-2.3	
-10	" ЗКНО 4.36/48/-2.3	
-11	" ЗКН 4.36/48/-3	
-12	" ЗКНО 4.36/48/-3.2	
-13	" ЗКНО 4.36/48/-3.3	
-14	" ЗКНО 4.36/48/-4.3	
-15	" ЗКНО 4.36/48/-2.4	
-16	" ЗКН 4.36/48/-4	
-17	" ЗКНД 4.36/48/-2.6	
-18	" ЗКНО 4.36/48/-2.6	
-19	" ЗКН 4.36/48/-6	
-20	" ЗКНО 4.36/48/-3.5	
-21	" ЗКНО 4.36/48/-4.5	
-22	" ЗКН 4.36/48/-5	
-23	" ЗКНД 4.36/48/-3.6	
-24	" ЗКНО 4.36/48/-3.6	
-25	" ЗКНО 4.36/48/-4.6	
-26	" ЗКНД 4.36/48/-1.10	
-27	" ЗКНО 4.36/48/-1.10	
-28	" ЗКНД 4.36/48/-2.10	
-29	" ЗКНО 4.36/48/-2.10	
-30	" ЗКНД 4.36/48/-1.11	

Инв.№ подл. | Подпись и дата | Взам.инв.№

Обозначение	Наименование	Стр
-31	Колонна 3КНО 4.36/48/-1.11	
-32	" 3КНД 4.36/48/-2.11	
-33	" 3КНО 4.36/48/-2.11	
-34	" 3КНД 4.36/48/-1.12	
-35	" 3КНО 4.36/48/-1.12	
-36	" 3КНД 4.36/48/-2.12	
-37	" 3КНО 4.36/48/-2.12	
-38	" 3КНД 4.36/48/-3.10	
-39	" 3КНО 4.36/48/-3.10	
-40	" 3КНД 4.36/48/-4.10	
-41	" 3КНО 4.36/48/-4.10	
-42	" 3КНД 4.36/48/-3.11	
-43	" 3КНО 4.36/48/-3.11	
-44	" 3КНД 4.36/48/-4.11	
-45	" 3КНО 4.36/48/-4.11	
-46	" 3КНД 4.36/48/-3.12	
-47	" 3КНО 4.36/48/-3.12	
-48	" 3КНД 4.36/48/-2.7	
-49	" 3КНО 4.36/48/-2.7	
-50	" 3КНД 4.36/48/-3.9	
-51	" 3КНО 4.36/48/-3.9	
-52	" 3КНД 4.36/48/-4.8	
-53	" 3КНО 4.36/48/-4.8	48
1020-1/83 2-7 09	" 2КБД 4.36-1.1	
-01	" 2КБО 4.36-1.1	
-02	" 2КБД 4.36-2.1	
-03	" 2КБО 4.36-2.1	
-04	" 2КБ 4.36-1	
-05	" 2КБД 4.36-3.2	
-06	" 2КБО 4.36-3.2	

Инв.№ подл. | Подпись и дата | Взам.инв.№

Обозначение	Наименование	Стр
-07	Колонна 2КБД 4.36-4.2	
-08	" 2КБО 4.36-4.2	
-09	" 2КБ 4.36-2	
-10	" 2КБД 4.36-4.3	
-11	" 2КБО 4.36-4.3	
-12	" 2КБД 4.36-3.4	
-13	" 2КБО 4.36-3.4	
-14	" 2КБД 4.36-4.4	
-15	" 2КБО 4.36-4.4	54
1020-1/83 2-7 10	" 3КБД 4.36-1.1	
-01	" 3КБО 4.36-1.1	
-02	" 3КБО 4.36-2.1	
-03	" 3КБ 4.36-1	
-04	" 3КБД 4.36-2.2	
-05	" 3КБО 4.36-2.2	
-06	" 3КБ 4.36-2	
-07	" 3КБД 4.36-1.6	
-08	" 3КБО 4.36-1.6	
-09	" 3КБД 4.36-2.6	
-10	" 3КБО 4.36-2.6	
-11	" 3КБО 4.36-3.3	
-12	" 3КБО 4.36-4.3	
-13	" 3КБД 4.36-3.4	
-14	" 3КБО 4.36-3.4	
-15	" 3КБ 4.36-4.4	
-16	" 3КБ 4.36-4	
-17	" 3КБД 4.36-3.6	
-18	" 3КБО 4.36-3.6	
-19	" 3КБД 4.36-4.6	
-20	" 3КБО 4.36-4.6	

Инв.№ подл. | Подпись и дата | Взам.инв.№

Обозначение	Наименование	Стр
- 21	Колонна 3КБД 4.36-4.5	
- 22	3КБО 4.36-4.5	
- 23	3КБД 4.36-4.7	
- 24	3КБО 4.36-4.7	58
1.020-1/83 2-7 11	3КБД 4.36/48/-1.1	
- 01	3КБО 4.36/48/-1.1	
- 02	3КБО 4.36/48/-2.1	
- 03	3КБ 4.36/48/-1	
- 04	3КБД 4.36/48/-2.2	
- 05	3КБО 4.36/48/-2.2	
- 06	3КБ 4.36/48/-2	
- 07	3КБД 4.36/48/-1.7	
- 08	3КБО 4.36/48/-1.7	
- 09	3КБД 4.36/48/-2.7	
- 10	3КБО 4.36/48/-2.7	
- 11	3КБО 4.36/48/-3.3	
- 12	3КБО 4.36/48/-4.3	
- 13	3КБД 4.36/48/ 3.4	
- 14	3КБО 4.36/48/-3.4	
- 15	3КБД 4.36/48/-3.7	
- 16	3КБО 4.36/48/-3.7	
- 17	3КБД 4.36/48/-4.7	
- 18	3КБО 4.36/48/-4.7	
- 19	3КБО 4.36/48/-4.5	
- 20	3КБ 4.36/48/-5	
- 21	3КБД 4.36/48/-4.6	
- 22	3КБО 4.36/48/-4.6	
- 23	3КБД 4.36/48/-4.8	
- 24	3КБО 4.36/48/-4.8	62
1.020 1/83 2-7 00ВС	Выборка стали	66

Инв.№ подл. | Подпись и дата | Взам. инв.№

Формат А4

Обозначение	Наименование	Стр
1.020-1/83 2.7 00У	Узел	86
1.020-1/83 2.7 00У1	Узел	90

Инв.№ подл. | Подпись и дата | Взам. инв.№

Формат А4

Выпуск 2-7 содержит в своем составе колонны сечением 400×400 мм для зданий с высотой этажа 3,6 м
в номенклатуру включены колонны с увеличенной высотой первого этажа - 4,8м

Номенклатура содержит следующие типы колонн
верхние (устанавливаемые в верхних этажах зданий),
средние (устанавливаемые в средних этажах зданий);
нижние (устанавливаемые в нижних этажах зданий),
бесстыковые (устанавливаемые на всю высоту здания)
В соответствии с положением колонн в каркасе здания (при примыкании к самонесущим стенам, к диафрагмам жесткости и лестничным клеткам), предусмотрены двухконсольные, одноконсольные и бесконсольные колонны
Расчет колонн выполнен в соответствии со СНиП II-21-75
Колонны относятся к 3 ей категории трещиностойкости
Предел огнестойкости колонн 2,5 часа по СНиП II-А-5-70 (приложение 2)

Маркировка колонн

В соответствии с ГОСТ 23009-78 маркировка колонн.

(1) К (2) (3) (4) (5) - (6) (7)

где
(1) количество этажей в колонне
К - наименование изделия - колонна
(2) тип колонны в зависимости от ее положения по высоте здания

Тип колонны	верхняя	средняя	нижняя	бесстыковая
индекс марки	В	С	Н	Б

(3) тип колонны в зависимости от количества консолей

Тип колонны	двухконсольн	одноконсольн	бесконсольн
индекс марки	Д	О	—

(4) тип колонны в зависимости от сечения колонны, для колонны сечением 400×400 мм - индекс 4
(5) высота этажа в дециметрах
(6) тип колонны по несущей способности консоли

Несущ способн консоли тс	21	33	43 5	52.5
индекс марки	1	2	3	4

(7) Условная марка по типу армирования ствола колонны в пределах одного типоразмера
Пример
3 КНД 4 36(4,8)-3.5
3 - трехэтажная
К - колонна
Н - нижняя
Д - двухконсольная
4 - сечением 400×400
36(48) - с высотой типового этажа 3,6м и нижним этажом 4,8м
3 - несущая способность консоли 43.5 тс
5 - пятый тип армирования ствола нижних трехэтажных колонн с высотой нижнего этажа 4,8м

Номенклатура изделий предусматривает колонны, имеющие основные закладные детали для крепления ригелей покрытий и перекрытий для крепления лестничных ригелей, диафрагм жесткости, поворотных ригелей, пристенных и связевых плит в торцевых рядах, для крепления лестничных маршей и стеновых панелей устанавливаются дополнительные закладные детали

Нач отд	Волынский		1.020-1/83 2-7 ООТО
Н контр	Пригорев		Техническое описание
Гл конст	Шац		Стадия Р; Лист 1; Листов 3
ГИП	Колдашева		ЦНИИЭП торгово-бытовых зданий и туристских комплексов
Провер	Матейко		

Инв. № подл. | Подпись и дата | Взам. инв. №

В альбоме приведены примеры установки дополнительных закладных деталей в рабочих чертежах колонн, разрабатываемых в конкретных проектах (см. документ ООУ1).

Технические требования по изготовлению и приемке колонн смотри в выпуске 0-7 „Указания по заводской технологии изготовления изделий".

Мероприятия по защите закладных деталей от коррозии должны быть указаны в конкретном проекте, в зависимости от условий эксплуатации зданий согласно СНиП II-28-73.

Указание по монтажу колонн приведены в выпуске 0-8 „Указания по монтажу каркаса."

Складирование колонн.

Складирование колонн производить в зоне действия монтажного крана на спланированном и уплотненном основании в один ряд или штабель.

При укладке в один ряд высота подкладки и должна составлять 6 с учетом возможности кантовки колонны не менее 200 мм. Расстояние между колоннами должно составлять 40-50 см.

При укладке в штабель колонны должны опираться на прокладки высотой не менее 40 мм.

Высота штабеля не более 2 м.

Прокладки и подкладки должны располагаться под отверстиями, предназначенными для выемки колонн из форм.

Схема складирования колонн.

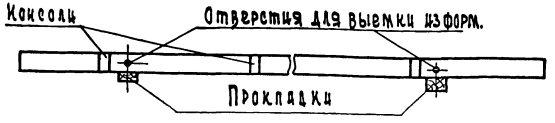

Строповка колонн при разгрузке с транспортных средств

Строповку колонн при разгрузке с транспортных средств производить с помощью балансирной траверсы и пальцевых захватов, пропускаемых в отверстия, служащие для выемки колонн из форм

Схема строповки колонн при разгрузке и погрузке.

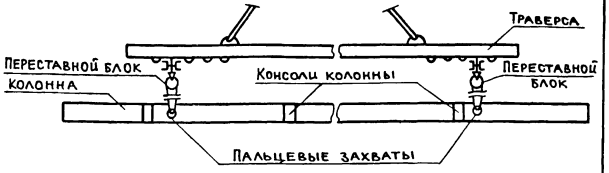

Транспортирование колонн.

Перевозка колонн производится автомобильным транспортом на автопоездах с прицепами и полуприцепами общего назначения или специализированными преимущественно в виде площадок с тягачами типа ЗИЛ-130В1; КАМАЗ-5410; МАЗ-504В или КРАЗ-258.

Рекомендуемые автотранспортные средства:

Длина колонн, мм	Марки транспортных средств
2900 - 5350	КАМАЗ-5320; КРАЗ-257; ОДАЗ-885; УПЛО 906; ЗИЛ-130
6520 - 8270	ОДАЗ-9370; МАЗ-5245; МАЗ-5205
10100 - 13400	УПР-12; Б-12; УПР-1212; ПЛ-1212; УПЛ-1412

В процессе транспортирования колонны должны опираться на деревянные прокладки из бруса толщиной 200мм, располагаемые в местах, указанных на схеме расположения опор.

Схема расположения опор 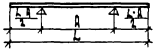

	L	A
1	2920	1900
2	3600	2600
3	5350	3350
4	6520	4100
5	8270	4850
6	10120	5950
7	10800	6300
8	11870	6800
9	12550	7200
10	12720	7450
11	13400	7800

Инв. № подл. | Подпись и дата | Взам. инв. №

ФОРМАТ	ЗОНА	ПОЗ.	ОБОЗНАЧЕНИЕ	НАИМЕНОВАНИЕ	КОЛ	ПРИМЕЧАНИЕ
				ДОКУМЕНТАЦИЯ		
А3			1.020-1/83.2-7 01СБ	СБОРОЧНЫЙ ЧЕРТЕЖ		
А3			1.020-1/83.2-7 00ВС	ВЫБОРКА СТАЛИ		
А3			1.020-1/83.2-7 00У	УЗЛЫ СПАЛУБОЧНЫЕ		
А3			1.020-1/83.2-7 00ТО	ТЕХНИЧЕСКОЕ ОПИСАНИЕ		
				ПЕРЕМЕННЫЕ ДАННЫЕ ДЛЯ ИСПОЛНЕНИЙ:		
				1.020-1/83.2-7 01		
				1КВД 4.36-1.1		
				СБОРОЧНЫЕ ЕДИНИЦЫ		
А4	1		1.020-1/83.2-8 01	КАРКАС ПР. КП-I	1	
				МАТЕРИАЛЫ		
	2			БЕТОН ТЯЖЕЛЫЙ М300		0.49М3
				1.020-1/83.2-7 01-01		
				1КВО 4.36-1.1		
				СБОРОЧНЫЕ ЕДИНИЦЫ		
А4	1		1.020-1/83.2-8 01-01	КАРКАС ПР. КП-2	1	
				МАТЕРИАЛЫ		
	2			БЕТОН ТЯЖЕЛЫЙ М300		0.48М3
				1.020-1/83.2-7 01-02		
				1КВД 4.36-2.1		
				СБОРОЧНЫЕ ЕДИНИЦЫ		
А4	1		1.020-1/83.2-8 01-02	КАРКАС ПР. КП-3	1	
				МАТЕРИАЛЫ		
	2			БЕТОН ТЯЖЕЛЫЙ М300		0.49М3
				1.020-1/83.2-7 01-03		
				1КВО 4.36-2.1		
				СБОРОЧНЫЕ ЕДИНИЦЫ		
А4	1		1.020-1/83.2-8 01-03	КАРКАС ПР. КП-4	1	
				МАТЕРИАЛЫ		
	2			БЕТОН ТЯЖЕЛЫЙ М300		0.48М3
				1.020-1/83.2-7 01-04		
				1КВ 4.36-1		
				СБОРОЧНЫЕ ЕДИНИЦЫ		
А4	1		1.020-1/83.2-8 01-04	КАРКАС ПР. КП-5	1	
				МАТЕРИАЛЫ		
	2			БЕТОН ТЯЖЕЛЫЙ М300		0.47М3

ЭПВЦ КиевЗНИИЭП | ОПЕРАТОР ТЛП КОРТ | ГРИГОР

НАЧ.ОТД	ВОЛЫНСКИЙ	
Н.КОНТР	ПРИГОРЕВ	
ГЛ.КОНСТР	ШАЦ	
ГИП	НИКОНОРОВА	
РАЗРАБ	ЛАКЕЕВА	
ПРОВЕРИЛ	КОЛДАШЕВА	
ИСПОЛНИЛ	БОГДАНОВА	

1.020-1/83.2-7 01

КОЛОННА IKB

СТАДИЯ	ЛИСТ	ЛИСТОВ
Р	I	5

ЦНИИЭП торгово-бытовых зданий и туристских комплексов

ИНВ.№ ПОДЛ | ПОДПИСЬ И ДАТА | ВЗАМ.ИНВ.№ | ИНВ.№ ПОДЛ

ФОРМАТ	ЗОНА	ПОЗ	ОБОЗНАЧЕНИЕ	НАИМЕНОВАНИЕ	КОЛ	ПРИМЕЧАНИЕ
				1.020-1/83.2-7 01-05		
				1КВД 4.36-1.3		
				СБОРОЧНЫЕ ЕДИНИЦЫ		
А4	1		1.020-1/83.2-8 01-05	КАРКАС ПР. КП-6	1	
				МАТЕРИАЛЫ		
	2			БЕТОН ТЯЖЕЛЫЙ М500		0.49М3
				1.020-1/83.2-7 01-06		
				1КВО 4.36-1.3		
				СБОРОЧНЫЕ ЕДИНИЦЫ		
А4	1		1.020-1/83.2-8 01-06	КАРКАС ПР. КП-7	1	
				МАТЕРИАЛЫ		
	2			БЕТОН ТЯЖЕЛЫЙ М500		0.48М3
				1.020-1/83.2-7 01-07		
				1КВД 4.36-2.3		
				СБОРОЧНЫЕ ЕДИНИЦЫ		
А4	1		1.020-1/83.2-8 01-07	КАРКАС ПР. КП-8	1	
				МАТЕРИАЛЫ		
	2			БЕТОН ТЯЖЕЛЫЙ М500		0.49М3
				1.020-1/83.2-7 01-08		
				1КВО 4.36-2.3		
				СБОРОЧНЫЕ ЕДИНИЦЫ		
А4	1		1.020-1/83.2-8 01-08	КАРКАС ПР. КП-9	1	
				МАТЕРИАЛЫ		
	2			БЕТОН ТЯЖЕЛЫЙ М500		0.48М3
				1.020-1/83.2-7 01-09		
				1КВ 4.36-3		
				СБОРОЧНЫЕ ЕДИНИЦЫ		
А4	1		1.020-1/83.2-8 01-09	КАРКАС ПР. КП-IO	1	
				МАТЕРИАЛЫ		
	2			БЕТОН ТЯЖЕЛЫЙ М500		0.47М3
				1.020-1/83.2-7 01-10		
				1КВД 4.36-3.2		
				СБОРОЧНЫЕ ЕДИНИЦЫ		
А4	1		1.020-1/83.2-8 01-10	КАРКАС ПР. КП-II	1	
				МАТЕРИАЛЫ		
	2			БЕТОН ТЯЖЕЛЫЙ М400		0.49М3
				1.020-1/83.2-7 01-11		
				1КВО 4.36-3.2		
				СБОРОЧНЫЕ ЕДИНИЦЫ		
А4	1		1.020-1/83.2-8 01-11	КАРКАС ПР. КП-I2	1	
				МАТЕРИАЛЫ		
	2			БЕТОН ТЯЖЕЛЫЙ М400		0.48М3

ЭПВЦ КиевЗНИИЭП | ОПЕРАТОР ТЛП КОРТ | ГРИГОР

1.020-1/83.2-7 01

ЛИСТ 2

ФОРМАТ	ЗОНА	ПОЗ	ОБОЗНАЧЕНИЕ	НАИМЕНОВАНИЕ	КОЛ	ПРИМЕЧАНИЕ
				1.020-1/83.2-7 01-12 1КВД 4.36-4.2 СБОРОЧНЫЕ ЕДИНИЦЫ		
А4	1		1.020-1/83.2-8 01-12	КАРКАС ПР. КП-I3	1	
				МАТЕРИАЛЫ		
	2			БЕТОН ТЯЖЕЛЫЙ М400		0.49М3
				1.020-1/83.2-7 01-13 1КВО 4.36-4.2 СБОРОЧНЫЕ ЕДИНИЦЫ		
А4	1		1.020-1/83.2-8 01-13	КАРКАС ПР. КП-I4	1	
				МАТЕРИАЛЫ		
	2			БЕТОН ТЯЖЕЛЫЙ М400		0.48М3
				1.020-1/83.2-7 01-14 1КВ 4.36-2 СБОРОЧНЫЕ ЕДИНИЦЫ		
А4	1		1.020-1/83.2-8 01-09	КАРКАС ПР. КП-I0	1	
				МАТЕРИАЛЫ		
	2			БЕТОН ТЯЖЕЛЫЙ М400		0.47М3
				1.020-1/83.2-7 01-15 1КВД 4.36-3.3 СБОРОЧНЫЕ ЕДИНИЦЫ		
А4	1		1.020-1/83.2-8 01-10	КАРКАС ПР. КП-II	1	
				МАТЕРИАЛЫ		
	2			БЕТОН ТЯЖЕЛЫЙ М500		0.49М3
				1.020-1/83.2-7 01-16 1КВО 4.36-3.3 СБОРОЧНЫЕ ЕДИНИЦЫ		
А4	1		1.020-1/83.2-8 01-11	КАРКАС ПР. КП-I2	1	
				МАТЕРИАЛЫ		
	2			БЕТОН ТЯЖЕЛЫЙ М500		0.48М3
				1.020-1/83.2-7 01-17 1КВД 4.36-4.3 СБОРОЧНЫЕ ЕДИНИЦЫ		
А4	1		1.020-1/83.2-8 01-12	КАРКАС ПР. КП-I3	1	
				МАТЕРИАЛЫ		
	2			БЕТОН ТЯЖЕЛЫЙ М500		0.49М3
				1.020-1/83.2-7 01-18 1КВО 4.36-4.3 СБОРОЧНЫЕ ЕДИНИЦЫ		
А4	1		1.020-1/83.2-8 01-13	КАРКАС ПР. КП-I4	1	
				МАТЕРИАЛЫ		
	2			БЕТОН ТЯЖЕЛЫЙ М500		0.48М3

ГРИГОР

ОПЕРАТОР ТЛП КОРТ

ЭПВЦ Киев ЗНИИЭП

ВЗАМ ИНВ №

ПОДПИСЬ И ДАТА

ИНВ №ПОДЛ

1.020-1/83.2-7 01

ЛИСТ 3

ФОРМАТ А4

ФОРМАТ	ЗОНА	ПОЗ	ОБОЗНАЧЕНИЕ	НАИМЕНОВАНИЕ	КОЛ	ПРИМЕЧАНИЕ
				1.020-1/83.2-7 01-19 1КВД 4.36-1.4 СБОРОЧНЫЕ ЕДИНИЦЫ		
А4	1		1.020-1/83.2-8 01-14	КАРКАС ПР. КП-I5	1	
				МАТЕРИАЛЫ		
	2			БЕТОН ТЯЖЕЛЫЙ М400		0.49М3
				1.020-1/83.2-7 01-20 1КВО 4.36-1.4 СБОРОЧНЫЕ ЕДИНИЦЫ		
А4	1		1.020-1/83.2-8 01-15	КАРКАС ПР. КП-I6	1	
				МАТЕРИАЛЫ		
	2			БЕТОН ТЯЖЕЛЫЙ М400		0.48М3
				1.020-1/83.2-7 01-21 1КВД 4.36-2.4 СБОРОЧНЫЕ ЕДИНИЦЫ		
А4	1		1.020-1/83.2-8 01-16	КАРКАС ПР. КП-I7	1	
				МАТЕРИАЛЫ		
	2			БЕТОН ТЯЖЕЛЫЙ М400		0.49М3
				1.020-1/83.2-7 01-22 1КВО 4.36-2.4 СБОРОЧНЫЕ ЕДИНИЦЫ		
А4	1		1.020-1/83.2-8 01-17	КАРКАС ПР. КП-I8	1	
				МАТЕРИАЛЫ		
	2			БЕТОН ТЯЖЕЛЫЙ М400		0.48М3
				1.020-1/83.2-7 01-23 1КВД 4.36-3.4 СБОРОЧНЫЕ ЕДИНИЦЫ		
А4	1		1.020-1/83.2-8 01-18	КАРКАС ПР. КП-I9	1	
				МАТЕРИАЛЫ		
	2			БЕТОН ТЯЖЕЛЫЙ М400		0.49М3
				1.020-1/83.2-7 01-24 1КВО 4.36-3.4 СБОРОЧНЫЕ ЕДИНИЦЫ		
А4	1		1.020-1/83.2-8 01-19	КАРКАС ПР. КП-20	1	
				МАТЕРИАЛЫ		
	2			БЕТОН ТЯЖЕЛЫЙ М400		0.48М3
				1.020-1/83.2-7 01-25 1КВД 4.36-4.4 СБОРОЧНЫЕ ЕДИНИЦЫ		
А4	1		1.020-1/83.2-8 01-20	КАРКАС ПР. КП-2I	1	
				МАТЕРИАЛЫ		
	2			БЕТОН ТЯЖЕЛЫЙ М400		0.49М3

ГРИГОР

ОПЕРАТОР ТЛП КОРТ

ЭПВЦ Киев ЗНИИЭП

ВЗАМ ИНВ №

ПОДПИСЬ И ДАТА

ИНВ №ПОДЛ

1.020-1/83.2-7 01

ЛИСТ 4

ФОРМАТ А4

ФОРМАТ	ЗОНА	ПОЗ	ОБОЗНАЧЕНИЕ	НАИМЕНОВАНИЕ	КОЛ	ПРИМЕЧАНИЕ
				1.020-1/83.2-7 01-26 1КВО 4.36-4.4 СБОРОЧНЫЕ ЕДИНИЦЫ		
А4	1		1.020-1/83.2-8 01-21	КАРКАС ПР. КП-22	1	
				МАТЕРИАЛЫ		
	2			БЕТОН ТЯЖЕЛЫЙ М400		0.48М3

ГРИГОР

ОПЕРАТОР ТЛП КОРТ

ЭПВЦ Киев ЗНИИЭП

ИНВ №ПОДЛ | ПОДПИСЬ И ДАТА

1.020-1/83.2-7 01

ЛИСТ 5

ФОРМАТ А4

ОПЕРАТОР ТЛП КОРТ

ЭПВЦ Киев ЗНИИЭП

ИНВ №ПОДЛ | ПОДПИСЬ И ДАТА | ВЗАМ ИНВ №

ЛИСТ

ОБОЗНАЧЕНИЕ	МАРКА	РИС	У1	У2	МАССА,т
I.020-I/83.2-7 0I	IKВД 4.36-I.I	I	6	-	I,23
-0I	IKВ0 4.36-I.I	2	-	7	I,20
-02	IKВД 4.36-2.I	I	6	-	I,23
-03	IKВ0 4.36-2.I	2	-	7	I,20
-04	IKВ 4.36-I	3	-	-	I,I8
-05	IKВД 4.36-I.3	I	6	-	I,23
-06	IKВ0 4.36-I.3	2	-	7	I,20
-07	IKВД 4.36-2.3	I	6	-	I,23
-08	IKВ0 4.36-2.3	2	-	7	I,20
-09	IKВ 4.36-3	3	-	-	I,I8
-I0	IKВД 4.36-3.2	I	8	-	I,23
-II	IKВ0 4.36-3.2	2	-	9	I,20
-I2	IKВД 4.36-4.2	I	8	-	I,23
-I3	IKВ0 4.36-4.2	2	-	9	I,20
-I4	IKВ 4.36-2	3	-	-	I,I8
-I5	IKВД 4.36-3.3	I	8	-	I,23
-I6	IKВ0 4.36-3.3	2	-	9	I,20
-I7	IKВД 4.36-4.3	I	8	-	I,23
-I8	IKВ0 4.36-4.3	2	-	9	I,20
-I9	IKВД 4.36-I.4	I	6	-	I,23
-20	IKВ0 4.36-I.4	2	-	7	I,20
-2I	IKВД 4.36-2.4	I	6	-	I,23
-22	IKВ0 4.36-2.4	2	-	7	I,20
-23	IKВД 4.36-3.4	I	8	-	I,23
-24	IKВ0 4.36-3.4	2	-	9	I,20
-25	IKВД 4.36-4.4	I	8	-	I,23
-26	IKВ0 4.36-4.4	2	-	9	I,20

N УЗЛА	N ДОКУМЕНТА
1	1.020-1/83.2-7 ООУ Л 1
2	Л 1
3	Л 2
4	Л 2
6	Л 3
7	Л.3
8	Л 4
9	Л 4
10	Л.4

РИС. 1

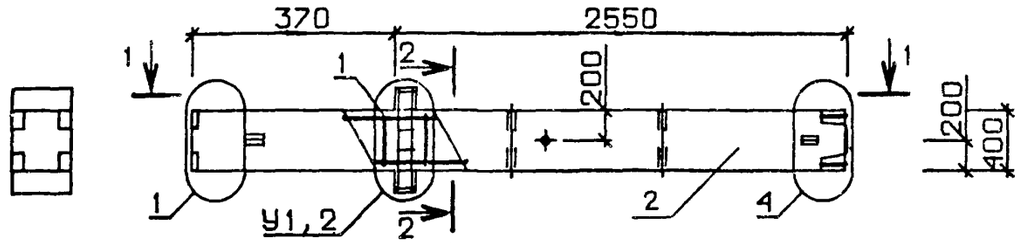

РИС. 2

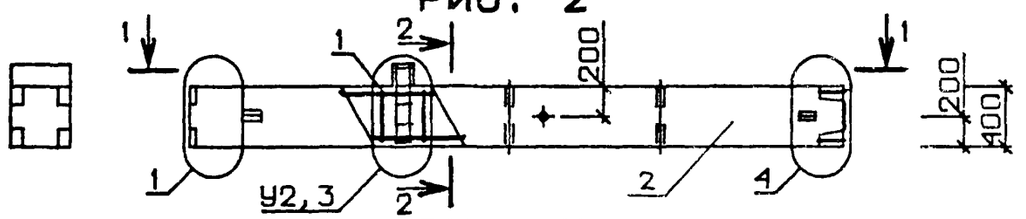

РИС. 3

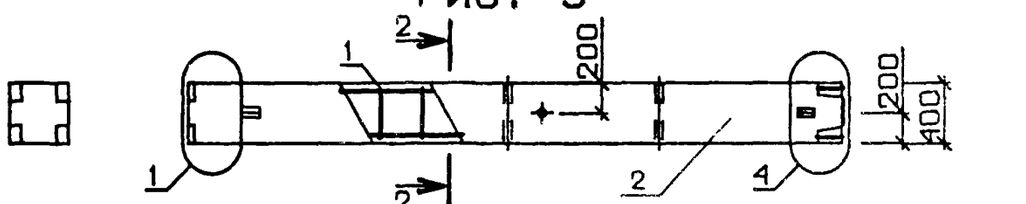

1 - 1

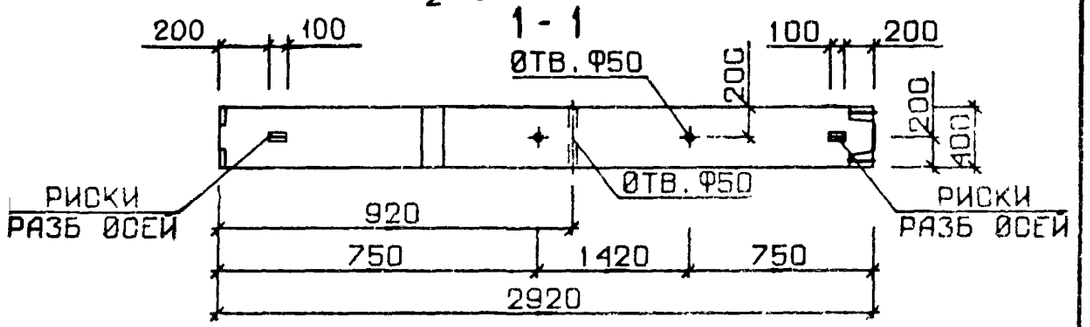

2-2

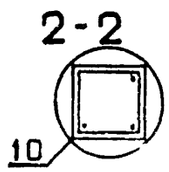

НАЧ ОТД	ВСЛАВИНСКИЙ		
НКОНСТР			
ГИПКОНСТР			
ГИП			
РАЗРАБ			
ПРОВЕРИЛ			
ИСПОЛНИЛ			

1.020-1/83.2-7 01 ОБ

КОЛОННА 1КВ

СТАДИЯ	МАССА	МАСШТАБ
Р	СМ ТАБЛ	

ЛИСТ | ЛИСТОВ 1

ЦНИИЭП торгово бытовых зданий и туристских комплексов

ЛИХВАРЬ

ОПЕРАТОР ТЛП КОРТ

ЭПВЦ КиевЗНИИЭП

ВЗАМ ИНВ № | ПОДПИСЬ И ДАТА | ИНВ № ПОДЛ

ГРИГОР

ОПЕРАТОР ТЛП КОРТ

ЭПВЦ КиевЗНИИЭП

ФОРМАТ	ЗОНА	ПОЗ	ОБОЗНАЧЕНИЕ	НАИМЕНОВАНИЕ	КОЛ.	ПРИМЕЧАНИЕ
				ДОКУМЕНТАЦИЯ		
А3			1.020-1/83.2-7 02СБ	СБОРОЧНЫЙ ЧЕРТЕЖ		
А3			1.020-1/83.2-7 00ВС	ВЫБОРКА СТАЛИ		
А3			1.020-1/83.2-7 00У	УЗЛЫ ОПАЛУБОЧНЫЕ		
А3			1.020-1/83.2-7 00ТО	ТЕХНИЧЕСКОЕ ОПИСАНИЕ		
				ПЕРЕМЕННЫЕ ДАННЫЕ ДЛЯ ИСПОЛНЕНИЙ:		
				1.020-1/83.2-7 02 2КВД 4.36-1.1 СБОРОЧНЫЕ ЕДИНИЦЫ		
А4	1		1.020-1/83.2-8 02	КАРКАС ПР. КП-23	1	
				МАТЕРИАЛЫ		
	2			БЕТОН ТЯЖЕЛЫЙ М300		1.08М3
				1.020-1/83.2-7 02-01 2КВО 4.36-1.1 СБОРОЧНЫЕ ЕДИНИЦЫ		
А4	1		1.020-1/83.2-8 02-01	КАРКАС ПР. КП-24	1	
				МАТЕРИАЛЫ		
	2			БЕТОН ТЯЖЕЛЫЙ М300		1.06М3
				1.020-1/83.2-7 02-02 2КВД 4.36-2.1 СБОРОЧНЫЕ ЕДИНИЦЫ		
А4	1		1.020-1/83.2-8 02-02	КАРКАС ПР. КП-25	1	
				МАТЕРИАЛЫ		
	2			БЕТОН ТЯЖЕЛЫЙ М300		1.08М3
				1.020-1/83.2-7 02-03 2КВО 4.36-2.1 СБОРОЧНЫЕ ЕДИНИЦЫ		
А4	1		1.020-1/83.2-8 02-03	КАРКАС ПР. КП-26	1	
				МАТЕРИАЛЫ		
	2			БЕТОН ТЯЖЕЛЫЙ М300		1.06М3
				1.020-1/83.2-7 02-04 2КВ 4.36-1 СБОРОЧНЫЕ ЕДИНИЦЫ		
А4	1		1.020-1/83.2-8 02-04	КАРКАС ПР. КП-27	1	
				МАТЕРИАЛЫ		
	2			БЕТОН ТЯЖЕЛЫЙ М300		1.04М3

ВЗАМ ИНВ № | ПОДПИСЬ И ДАТА | ИНВ № ПОДЛ

НАЧ ОТД	ВОЛЫНСКИЙ	
Н КОНТР	ПРИГОРЕВ	
ГЛ КОНСТР	ШАЦ	
ГИП	НИКОНОРОВА	
РАЗРАБ	ЛАКЕЕВА	
ПРОВЕРИЛ	КОЛДАШЕВА	
ИСПОЛНИЛ	БОГДАНОВА	

1.020-1/83.2-7 02

КОЛОННА 2КВ

СТАДИЯ	ЛИСТ	ЛИСТОВ
Р	1	3

ЦНИИЭП торгово-бытовых зданий и туристских комплексов

ФОРМАТ А4

ГРИГОР

ОПЕРАТОР ТЛП КОРТ

ЭПВЦ Киев ЗНИИЭП

ФОРМАТ	ЗОНА	ПОЗ	ОБОЗНАЧЕНИЕ	НАИМЕНОВАНИЕ	КОЛ	ПРИМЕЧАНИЕ
				1.020-1/83.2-7 02-05 2КВД 4.36-3.2 СБОРОЧНЫЕ ЕДИНИЦЫ		
А4	1		1.020-1/83.2-8 02-05	КАРКАС ПР. КП-28	1	
				МАТЕРИАЛЫ		
	2			БЕТОН ТЯЖЕЛЫЙ М400		1.08М3
				1.020-1/83.2-7 02-06 2КВО 4.36-3.2 СБОРОЧНЫЕ ЕДИНИЦЫ		
А4	1		1.020-1/83.2-8 02-06	КАРКАС ПР. КП-29	1	
				МАТЕРИАЛЫ		
	2			БЕТОН ТЯЖЕЛЫЙ М400		1.06М3
				1.020-1/83.2-7 02-07 2КВД 4.36-4.2 СБОРОЧНЫЕ ЕДИНИЦЫ		
А4	1		1.020-1/83.2-8 02-07	КАРКАС ПР. КП-30	1	
				МАТЕРИАЛЫ		
	2			БЕТОН ТЯЖЕЛЫЙ М400		1.08М3
				1.020-1/83.2-7 02-08 2КВО 4.36-4.2 СБОРОЧНЫЕ ЕДИНИЦЫ		
А4	1		1.020-1/83.2-8 02-08	КАРКАС ПР. КП-31	1	
				МАТЕРИАЛЫ		
	2			БЕТОН ТЯЖЕЛЫЙ М400		1.06М3
				1.020-1/83.2-7 02-09 2КВ 4.36-2 СБОРОЧНЫЕ ЕДИНИЦЫ		
А4	1		1.020-1/83.2-8 02-09	КАРКАС ПР. КП-32	1	
				МАТЕРИАЛЫ		
	2			БЕТОН ТЯЖЕЛЫЙ М400		1.04М3
				1.020-1/83.2-7 02-10 2КВД 4.36-1.3 СБОРОЧНЫЕ ЕДИНИЦЫ		
А4	1		1.020-1/83.2-8 02-10	КАРКАС ПР. КП-33	1	
				МАТЕРИАЛЫ		
	2			БЕТОН ТЯЖЕЛЫЙ М400		1.08М3
				1.020-1/83.2-7 02-11 2КВО 4.36-1.3 СБОРОЧНЫЕ ЕДИНИЦЫ		
А4	1		1.020-1/83.2-8 02-11	КАРКАС ПР. КП-34	1	
				МАТЕРИАЛЫ		
	2			БЕТОН ТЯЖЕЛЫЙ М400		1.06М3

ВЗАМ ИНВ № | ПОДПИСЬ И ДАТА | ИНВ № ПОДЛ

1.020-1/83.2-7 02

ЛИСТ 2

19837 17

ФОРМАТ А4

ФОРМАТ	ЗОНА	ПОЗ	ОБОЗНАЧЕНИЕ	НАИМЕНОВАНИЕ	КОЛ	ПРИМЕЧАНИЕ
				1.020-1/83.2-7 02-12 2КВД 4.36-2.3 СБОРОЧНЫЕ ЕДИНИЦЫ		
А4	1		1.020-1/83.2-8 02-12	КАРКАС ПР. КП-35	1	
				МАТЕРИАЛЫ		
	2			БЕТОН ТЯЖЕЛЫЙ М400		1.08М3
				1.020-1/83.2-7 02-13 2КВО 4.36-2.3 СБОРОЧНЫЕ ЕДИНИЦЫ		
А4	1		1.020-1/83.2-8 02-13	КАРКАС ПР. КП-36	1	
				МАТЕРИАЛЫ		
	2			БЕТОН ТЯЖЕЛЫЙ М400		1.06М3
				1.020-1/83.2-7 02-14 2КВД 4.36-3.3 СБОРОЧНЫЕ ЕДИНИЦЫ		
А4	1		1.020-1/83.2-8 02-14	КАРКАС ПР. КП-37	1	
				МАТЕРИАЛЫ		
	2			БЕТОН ТЯЖЕЛЫЙ М400		1.08М3
				1.020-1/83.2-7 02-15 2КВО 4.36-3.3 СБОРОЧНЫЕ ЕДИНИЦЫ		
А4	1		1.020-1/83.2-8 02-15	КАРКАС ПР. КП-38	1	
				МАТЕРИАЛЫ		
	2			БЕТОН ТЯЖЕЛЫЙ М400		1.06М3
				1.020-1/83.2-7 02-16 2КВД 4.36-4.3 СБОРОЧНЫЕ ЕДИНИЦЫ		
А4	1		1.020-1/83.2-8 02-16	КАРКАС ПР. КП-39	1	
				МАТЕРИАЛЫ		
	2			БЕТОН ТЯЖЕЛЫЙ М400		1.08М3
				1.020-1/83.2-7 02-17 2КВО 4.36-4.3 СБОРОЧНЫЕ ЕДИНИЦЫ		
А4	1		1.020-1/83.2-8 02-17	КАРКАС ПР. КП-40	1	
				МАТЕРИАЛЫ		
	2			БЕТОН ТЯЖЕЛЫЙ М400		1.06М3

ГИП ТОР
ОПЕРАТОР ТЛП КОРТ
ЭПВЦ Киев ЗНИИЭП
ВЗАМ ИНВ № | ПОДПИСЬ И ДАТА | ИНВ №ПОДЛ

ЭПВЦ КиевЗНИИЭП | ОПЕРАТОР ТЛП КОРТ | ЛИХВАРЬ

РИС. 1

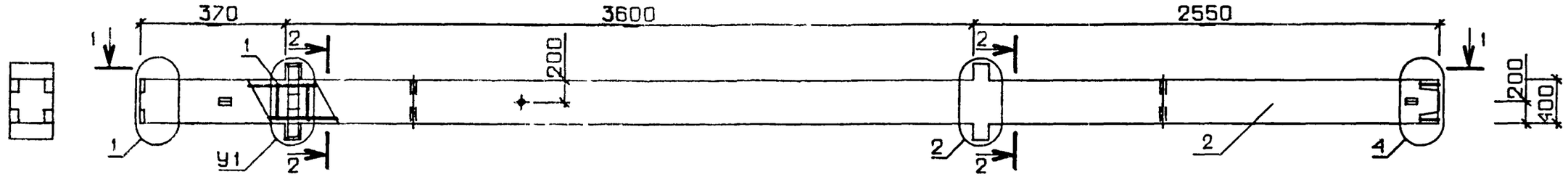

РИС. 2

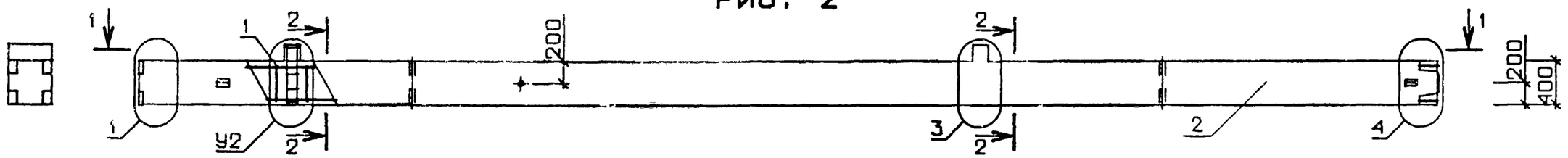

РИС. 3

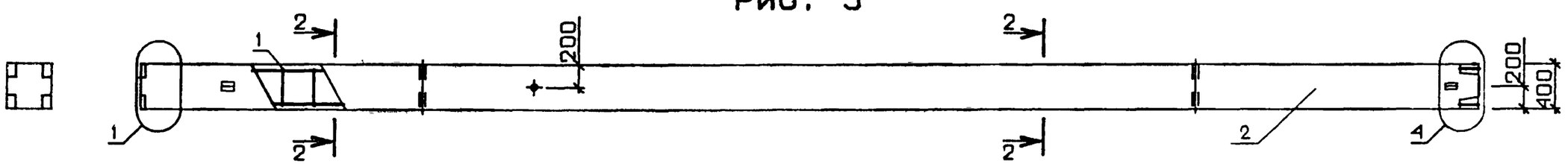

1 - 1

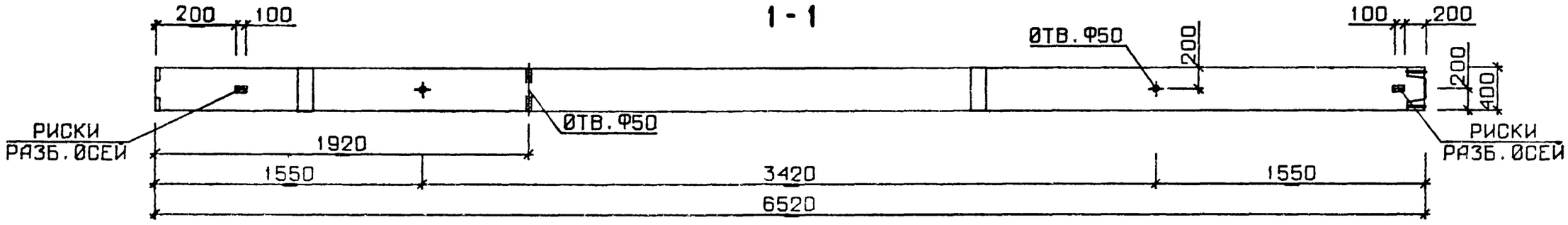

N УЗЛА	N ДОКУМЕНТА
1	1.020-1/83.2-7 ООУ Л 1
2	Л 1
3	Л 2
4	Л 2
6	Л 3
7	Л 3
8	Л 4
9	Л 4
10	Л 4

2-2

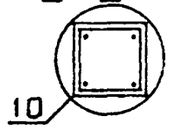

НАЧ ОТД	ВОЛЫНСКИЙ		
Н.КОНТР	ПРИГОРЕВ		
ГЛ.КОНСТР	[illegible]		
ГИП	КОЛДАШЕВА		
РАЗРАБ	СЛИВИНА		
ПРОВЕРИЛ	НИКОНОРОВА		
ИСПОЛНИЛ	ЛАКЕЕВА		

1.020-1/83.2-7 02 СБ

КОЛОННА 2КВ

СТАДИЯ	МАССА	МАСШТАБ
Р	СМ ТАБЛ	

ЛИСТ 1 | ЛИСТОВ 2

ЦНИИЭП торгово бытовых зданий и туристских комплексов

ВЗАМ ИНВ № | ПОДПИСЬ И ДАТА | ИНВ № ПОДЛ

19837 19

ФОРМАТ А3

ОБОЗНАЧЕНИЕ	МАРКА	РИС	У1	У2	МАССА,т
I.020-I/83.2-7 02	2КВД 4.36-I.I	I	6	-	2,70
-0I	2КВО 4.36-I.I	2	-	7	2,65
-02	2КВД 4.36-2.I	I	6	-	2,70
-03	2КВО 4.36-2.I	2	-	7	2,65
-04	2КВ 4.36-I	3	-	-	2,60
-05	2КВД 4.36-3.2	I	8	-	2,70
-06	2КВО 4.36-3.2	2	-	9	2.65
-07	2КВД 4.36-4.2	I	8	-	2,70
-08	2КВО 4.36-4.2	2	-	9	2,65
-09	2КВ 4.36-2	3	-	-	2,60
-I0	2КВД 4.36-I.3	I	6	-	2,70
-II	2КВО 4.36-I.3	2	-	7	2,65
-I2	2КВД 4.36-2.3	I	6	-	2,70
-I3	2КВО 4.36-2.3	2	-	7	2,65
-I4	2КВД 4.36-3.3	I	8	-	2,70
-I5	2КВО 4.36-3.3	2	-	9	2,65
-I6	2КВД 4.36-4.3	I	8	-	2,70
-I7	2КВО 4.36-4.3	2	-	9	2,65

ЭПВЦ КиевЗНИИЭП
ОПЕРАТОР ТПП КОРТ
ВЗАМ ИНВ №
ПОДП И ДАТА
ИНВ №ПОДЛ

ФОРМАТ	ЗОНА	ПОЗ	ОБОЗНАЧЕНИЕ	НАИМЕНОВАНИЕ	КОЛ	ПРИМЕЧАНИЕ
				ДОКУМЕНТАЦИЯ		
А3			1.020-1/83.2-7 03СБ	СБОРОЧНЫЙ ЧЕРТЕЖ		
А3			1.020-1/83.2-7 00ВС	ВЫБОРКА СТАЛИ		
А3			1.020-1/83.2-7 00У	УЗЛЫ ОПАЛУБОЧНЫЕ		
А3			1.020-1/83.2-7 00ТО	ТЕХНИЧЕСКОЕ ОПИСАНИЕ		
				ПЕРЕМЕННЫЕ ДАННЫЕ ДЛЯ ИСПОЛНЕНИЙ:		
				1.020-1/83.2-7 03 3КВД 4.36-1.1 СБОРОЧНЫЕ ЕДИНИЦЫ		
А4	1		1.020-1/83.2-8 03	КАРКАС ПР. КП-41	1	
				МАТЕРИАЛЫ		
	2			БЕТОН ТЯЖЕЛЫЙ М300		1.67М3
				1.020-1/83.2-7 03-01 3КВО 4.36-1.1 СБОРОЧНЫЕ ЕДИНИЦЫ		
А4	1		1.020-1/83.2-8 03-01	КАРКАС ПР. КП-42	1	
				МАТЕРИАЛЫ		
	2			БЕТОН ТЯЖЕЛЫЙ М300		1.65М3
				1.020-1/83.2-7 03-02 3КВО 4.36-2.1 СБОРОЧНЫЕ ЕДИНИЦЫ		
А4	1		1.020-1/83.2-8 03-02	КАРКАС ПР. КП-43	1	
				МАТЕРИАЛЫ		
	2			БЕТОН ТЯЖЕЛЫЙ М300		1.65М3
				1.020-1/83.2-7 03-03 3КВ 4.36-1 СБОРОЧНЫЕ ЕДИНИЦЫ		
А4	1		1.020-1/83.2-8 03-03	КАРКАС ПР. КП-44	1	
				МАТЕРИАЛЫ		
	2			БЕТОН ТЯЖЕЛЫЙ М300		1.62М3
				1.020-1/83 2-7 03-04 3КВД 4.36-2.2 СБОРОЧНЫЕ ЕДИНИЦЫ		
А4	1		1.020-1/83.2-8 03-04	КАРКАС ПР. КП-45	1	
				МАТЕРИАЛЫ		
	2			БЕТОН ТЯЖЕЛЫЙ М400		1.67М3

ГРИГОР
ОПЕРАТОР ТЛП КОРТ
ЭПВЦ КиевЗНИИЭП

НАЧОТД	ВОЛЫНСКИЙ	
НКОНТР	ПРИГОРЕВ	
ГЛКОНСТР	ШАЦ	
ГИП	НИКОНОРОВА	
РАЗРАБ	ЛАКЕЕВА	
ПРОВЕРИЛ	КОЛДАШЕВА	
ИСПОЛНИЛ	БОГДАНОВА	

1.020-1/83.2-7 03

КОЛОННА 3КВ

СТАДИЯ	ЛИСТ	ЛИСТОВ
Р	1	3

ЦНИИЭП торгово бытовых зданий и туристских комплексов

ФОРМАТ А4

ИНВ № ПОДЛ | ПОДПИСЬ И ДАТА | ВЗАМ ИНВ №

ФОРМАТ	ЗОНА	ПОЗ	ОБОЗНАЧЕНИЕ	НАИМЕНОВАНИЕ	КОЛ	ПРИМЕЧАНИЕ
				1.020-1/83.2-7 03-05 3КВО 4.36-2.2 СБОРОЧНЫЕ ЕДИНИЦЫ		
А4	1		1.020-1/83.2-8 03-05	КАРКАС ПР. КП-46	1	
				МАТЕРИАЛЫ		
	2			БЕТОН ТЯЖЕЛЫЙ М400		1.65М3
				1.020-1/83.2-7 03-06 3КВ 4.36-2 СБОРОЧНЫЕ ЕДИНИЦЫ		
А4	1		1.020-1/83.2-8 03-06	КАРКАС ПР. КП-47	1	
				МАТЕРИАЛЫ		
	2			БЕТОН ТЯЖЕЛЫЙ М400		1.62М3
				1.020-1/83.2-7 03-07 3КВО 4.36-3.2 СБОРОЧНЫЕ ЕДИНИЦЫ		
А4	1		1.020-1/83.2-8 03-07	КАРКАС ПР. КП-48	1	
				МАТЕРИАЛЫ		
	2			БЕТОН ТЯЖЕЛЫЙ М400		1.65М3
				1.020-1/83.2-7 03-08 3КВД 4.36-3.3 СБОРОЧНЫЕ ЕДИНИЦЫ		
А4	1		1.020-1/83.2-8 03-08	КАРКАС ПР. КП-49	1	
				МАТЕРИАЛЫ		
	2			БЕТОН ТЯЖЕЛЫЙ М500		1.67М3
				1.020-1/83.2-7 03-09 3КВО 4.36-3.3 СБОРОЧНЫЕ ЕДИНИЦЫ		
А4	1		1.020-1/83.2-8 03-07	КАРКАС ПР. КП-48	1	
				МАТЕРИАЛЫ		
	2			БЕТОН ТЯЖЕЛЫЙ М500		1.65М3
				1.020-1/83.2-7 03-10 3КВД 4.36-1.4 СБОРОЧНЫЕ ЕДИНИЦЫ		
А4	1		1.020-1/83.2-8 03-09	КАРКАС ПР. КП-50	1	
				МАТЕРИАЛЫ		
	2			БЕТОН ТЯЖЕЛЫЙ М400		1.67М3
				1.020-1/83.2-7 03-11 3КВО 4.36-1.4 СБОРОЧНЫЕ ЕДИНИЦЫ		
А4	1		1.020-1/83.2-8 03-10	КАРКАС ПР. КП-51	1	
				МАТЕРИАЛЫ		
	2			БЕТОН ТЯЖЕЛЫЙ М400		1.65М3

ГРИГОР
ОПЕРАТОР ТЛП КОРТ
ЭПВЦ Киев ЗНИИЭП

ИНВ № ПОДЛ | ПОДПИСЬ И ДАТА | ВЗАМ ИНВ №

1.020-1/83.2-7 03

ЛИСТ 2

ФОРМАТ	ЗОНА	ПОЗ	ОБОЗНАЧЕНИЕ	НАИМЕНОВАНИЕ	КОЛ	ПРИМЕЧАНИЕ
				1.020-1/83.2-7 03-12 ЗКВД 4.36-2.4 СБОРОЧНЫЕ ЕДИНИЦЫ		
А4	1		1.020-1/83.2-8 03-11	КАРКАС ПР. КП-52	1	
				МАТЕРИАЛЫ		
	2			БЕТОН ТЯЖЕЛЫЙ М400		1.67М3
				1.020-1/83.2-7 03-13 ЗКВО 4.36-2.4 СБОРОЧНЫЕ ЕДИНИЦЫ		
А4	1		1.020-1/83.2-8 03-12	КАРКАС ПР. КП-53	1	
				МАТЕРИАЛЫ		
	2			БЕТОН ТЯЖЕЛЫЙ М400		1.65М3
				1.020-1/83.2-7 03-14 ЗКВД 4.36-3.4 СБОРОЧНЫЕ ЕДИНИЦЫ		
А4	1		1.020-1/83.2-8 03-13	КАРКАС ПР. КП-54	1	
				МАТЕРИАЛЫ		
	2			БЕТОН ТЯЖЕЛЫЙ М400		1.67М3
				1.020-1/83.2-7 03-15 ЗКВО 4.36-3.4 СБОРОЧНЫЕ ЕДИНИЦЫ		
А4	1		1.020-1/83.2-8 03-14	КАРКАС ПР. КП-55	1	
				МАТЕРИАЛЫ		
	2			БЕТОН ТЯЖЕЛЫЙ М400		1.65М3

ГИП ГРИГОР
ОПЕРАТОР ТЛП КОРТ
ЭПВЦ Киев ЗНИИЭП
ВЗАМ ИНВ № | ПОДПИСЬ И ДАТА | ИНВ №ПОДЛ

1.020-1/83.2-7 03

ЛИСТ 3

ФОРМАТ А4

ОПЕРАТОР ТЛП КОРТ
ЭПВЦ Киев ЗНИИЭП
ВЗАМ ИНВ № | ПОДПИСЬ И ДАТА | ИНВ №ПОДЛ

ЛИСТ

19837 22

ФОРМАТ А4

ЭПВЦ КиевЗНИИЭП | ОПЕРАТОР ТЛП КОРТ | ЛИХВАРЬ

РИС. 1

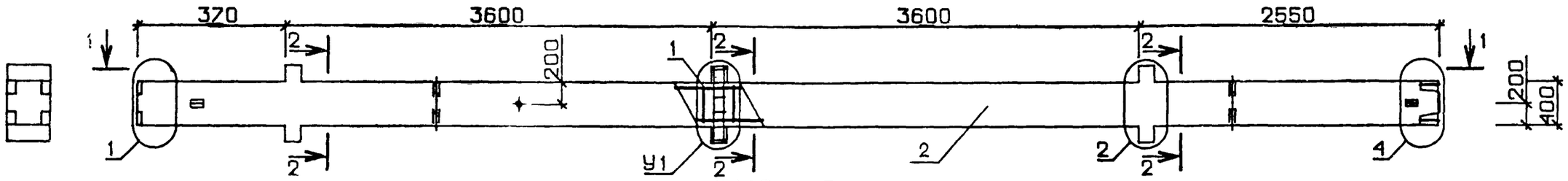

РИС. 2

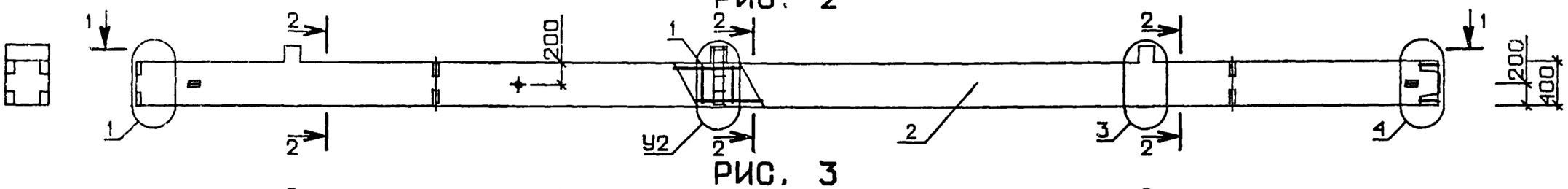

РИС. 3

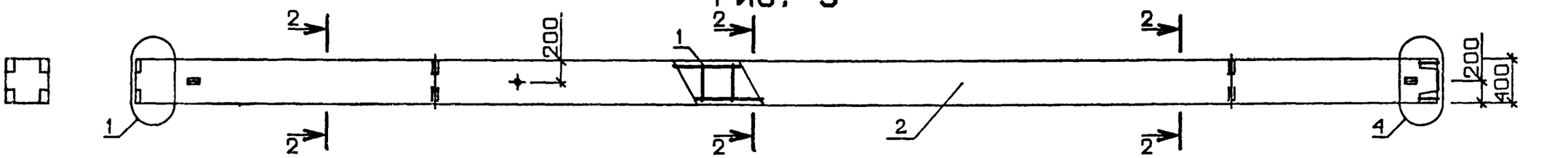

1 - 1

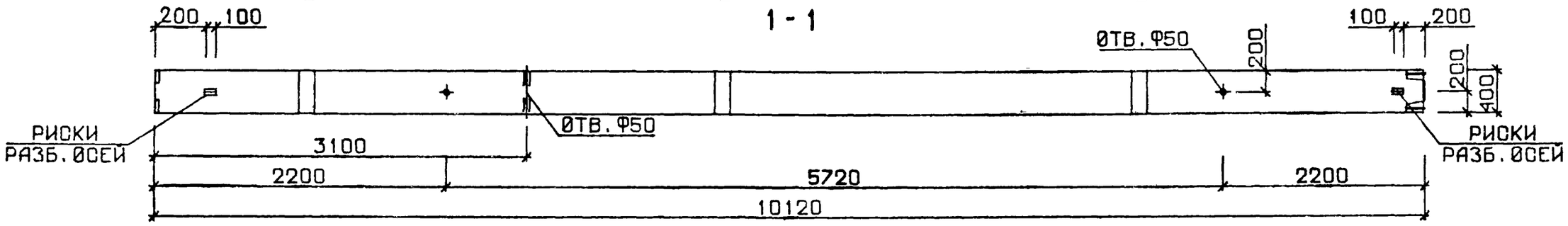

N УЗЛА	N ДОКУМЕНТА
1	1.020-1/83 2-7 ООУ Л 1
2	Л.1
3	Л.2
4	Л.2
6	Л.3
7	Л.3
8	Л 4
9	Л.4
10	Л.4

2-2

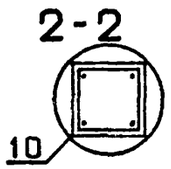

НАЧ ОТД	ВОЛЫНСКИЙ	
Н.КОНТР	ПРИГОРЕВ	
ГЛ.КОНСТР	ШАЦ	
ГИП	КОЛДАШЕВА	
РАЗРАБ	СЛИВИНА	
ПРОВЕРИЛ	НИКОНОРОВА	
ИСПОЛНИЛ	ЛАКЕЕВА	

1.020-1/83.2-7 03 СБ

КОЛОННА 3КВ

СТАДИЯ	МАССА	МАСШТАБ
Р	СМ ТАБЛ	

ЛИСТ 1 | ЛИСТОВ 2

ЦНИИЭП торгово бытовых зданий и туристских комплексов

ИНВ №ПОДЛ | ПОДПИСЬ И ДАТА | ВЗАМ. ИНВ №

10837-22

ОБОЗНАЧЕНИЕ	МАРКА	РИС	У1	У2	МАССА,т
I.020-I/83.2-7 03	3КВД 4.36-I.I	I	6	-	4,I8
-0I	3КВО 4.36-I.I	2	-	7	4,I3
-02	3КВО 4.36-2.I	2	-	7	4,I3
-03	3КВ 4.36-I	3	-	-	4,05
-04	3КВД 4.36-2.2	I	6	-	4,I8
-05	3КВО 4.36-2.2	2	-	7	4,I3
-06	3КВ 4.36-2	3	-	-	4,05
-07	3КВО 4.36-3.2	2	-	9	4,I3
-08	3КВД 4.36-3.3	I	8	-	4,I8
-09	3КВО 4.36-3.3	2	-	9	4,I3
-I0	3КВД 4.36-I.4	I	6	-	4,I8
-II	3КВО 4.36-I.4	2	-	7	4,I3
-I2	3КВД 4.36-2.4	I	6	-	4,I8
-I3	3КВО 4.36-2.4	2	-	7	4,I3
-I4	3КВД 4.36-3.4	I	8	-	4,I8
-I5	3КВО 4.36-3.4	2	-	9	4,I3

ЭПВЦ КиевЗНИИЭП
ОПЕРАТОР ТПП КОРТ
ВЗАМ. ИНВ №
ПОДП И ДАТА
ИНВ №ПОДЛ

ФОРМАТ	ЗОНА	ПОЗ	ОБОЗНАЧЕНИЕ	НАИМЕНОВАНИЕ	КОЛ.	ПРИМЕЧАНИЕ
				ДОКУМЕНТАЦИЯ		
А3			1.020-1/83.2-7 04СВ	СБОРОЧНЫЙ ЧЕРТЕЖ		
А3			1.020-1/83.2-7 00ВС	ВЫБОРКА СТАЛИ		
А3			1.020-1/83.2-7 00У	УЗЛЫ ОПАЛУБОЧНЫЕ		
А3			1.020-1/83.2-7 00ТО	ТЕХНИЧЕСКОЕ ОПИСАНИЕ		
			ПЕРЕМЕННЫЕ ДАННЫЕ	ДЛЯ ИСПОЛНЕНИЙ:		
				1.020-1/83.2-7 04 1КСД 4.36-1.1 СБОРОЧНЫЕ ЕДИНИЦЫ		
А4	1		1.020-1/83.2-8 04	КАРКАС ПР. КП-56	1	
				МАТЕРИАЛЫ		
	2			БЕТОН ТЯЖЕЛЫЙ М300		0.59М3
				1.020-1/83.2-7 04-01 1КСО 4.36-1.1 СБОРОЧНЫЕ ЕДИНИЦЫ		
А4	1		1.020-1/83.2-8 04-01	КАРКАС ПР. КП-57	1	
				МАТЕРИАЛЫ		
	2			БЕТОН ТЯЖЕЛЫЙ М300		0.59М3
				1.020-1/83.2-7 04-02 1КСД 4.36-2.1 СБОРОЧНЫЕ ЕДИНИЦЫ		
А4	1		1.020-1/83.2-8 04-02	КАРКАС ПР. КП-58	1	
				МАТЕРИАЛЫ		
	2			БЕТОН ТЯЖЕЛЫЙ М300		0.59М3
				1.020-1/83.2-7 04-03 1КСО 4.36-2.1 СБОРОЧНЫЕ ЕДИНИЦЫ		
А4	1		1.020-1/83.2-8 04-03	КАРКАС ПР. КП-59	1	
				МАТЕРИАЛЫ		
	2			БЕТОН ТЯЖЕЛЫЙ М300		0.59М3
				1.020-1/83.2-7 04-04 1КС 4.36-1 СБОРОЧНЫЕ ЕДИНИЦЫ		
А4	1		1.020-1/83.2-8 04-04	КАРКАС ПР. КП-60	1	
				МАТЕРИАЛЫ		
	2			БЕТОН ТЯЖЕЛЫЙ М300		0.58М3

ГИПТОР
ОПЕРАТОР ТЛП КОРТ
ЭПВЦ КиевЗНИИЭП

ВЗАМ. ИНВ. №
ПОДПИСЬ И ДАТА
ИНВ. № ПОДЛ.

НАЧ. ОТД.	ВОЛЫНСКИЙ	
Н. КОНТР.	ПРИГОРЕВ	
ГЛ. КОНСТР.	ШАЦ	
ГИП	НИКОНОРОВА	
РАЗРАБ.	ЛАКЕЕВА	
ПРОВЕРИЛ	КОЛДАШЕВА	
ИСПОЛНИЛ	БОГДАНОВА	

1.020-1/83.2-7 04

КОЛОННА 1КС

СТАДИЯ	ЛИСТ	ЛИСТОВ
Р	1	7

ЦНИИЭП торгово-бытовых зданий и туристских комплексов

ФОРМАТ	ЗОНА	ПОЗ	ОБОЗНАЧЕНИЕ	НАИМЕНОВАНИЕ	КОЛ.	ПРИМЕЧАНИЕ
				1.020-1/83.2-7 04-05 1КСД 4.36-1.2 СБОРОЧНЫЕ ЕДИНИЦЫ		
А4	1		1.020-1/83.2-8 04-05	КАРКАС ПР. КП-61	1	
				МАТЕРИАЛЫ		
	2			БЕТОН ТЯЖЕЛЫЙ М400		0.59М3
				1.020-1/83.2-7 04-06 1КСО 4.36-1.2 СБОРОЧНЫЕ ЕДИНИЦЫ		
А4	1		1.020-1/83.2-8 04-06	КАРКАС ПР. КП-62	1	
				МАТЕРИАЛЫ		
	2			БЕТОН ТЯЖЕЛЫЙ М400		0.59М3
				1.020-1/83.2-7 04-07 1КСД 4.36-2.2 СБОРОЧНЫЕ ЕДИНИЦЫ		
А4	1		1.020-1/83.2-8 04-07	КАРКАС ПР. КП-63	1	
				МАТЕРИАЛЫ		
	2			БЕТОН ТЯЖЕЛЫЙ М400		0.59М3
				1.020-1/83.2-7 04-08 1КСО 4.36-2.2 СБОРОЧНЫЕ ЕДИНИЦЫ		
А4	1		1.020-1/83.2-8 04-08	КАРКАС ПР. КП-64	1	
				МАТЕРИАЛЫ		
	2			БЕТОН ТЯЖЕЛЫЙ М400		0.59М3
				1.020-1/83.2-7 04-09 1КС 4.36-2 СБОРОЧНЫЕ ЕДИНИЦЫ		
А4	1		1.020-1/83.2-8 04-09	КАРКАС ПР. КП-65	1	
				МАТЕРИАЛЫ		
	2			БЕТОН ТЯЖЕЛЫЙ М400		0.58М3
				1.020-1/83.2-7 04-10 1КСД 4.36-1.3 СБОРОЧНЫЕ ЕДИНИЦЫ		
А4	1		1.020-1/83.2-8 04-05	КАРКАС ПР. КП-61	1	
				МАТЕРИАЛЫ		
	2			БЕТОН ТЯЖЕЛЫЙ М500		0.59М3
				1.020-1/83.2-7 04-11 1КСО 4.36-1.3 СБОРОЧНЫЕ ЕДИНИЦЫ		
А4	1		1.020-1/83.2-8 04-06	КАРКАС ПР. КП-62	1	
				МАТЕРИАЛЫ		
	2			БЕТОН ТЯЖЕЛЫЙ М500		0.59М3

ГИПТОР
ОПЕРАТОР ТЛП КОРТ
ЭПВЦ Киев ЗНИИЭП

ВЗАМ. ИНВ. №
ПОДПИСЬ И ДАТА
ИНВ. № ПОДЛ.

1.020-1/83.2-7 04

ЛИСТ 2

19837-25

ФОРМАТ	ЗОНА	ПОЗ	ОБОЗНАЧЕНИЕ	НАИМЕНОВАНИЕ	КОЛ	ПРИМЕЧАНИЕ
				1.020-1/83.2-7 04-12 1КСД 4.36-2.3 СБОРОЧНЫЕ ЕДИНИЦЫ		
А4	1		1.020-1/83.2-8 04-07	КАРКАС ПР. КП-63	1	
				МАТЕРИАЛЫ		
	2			БЕТОН ТЯЖЕЛЫЙ М500		0.59М3
				1.020-1/83.2-7 04-13 1КСО 4.36-2.3 СБОРОЧНЫЕ ЕДИНИЦЫ		
А4	1		1.020-1/83.2-8 04-08	КАРКАС ПР. КП-64	1	
				МАТЕРИАЛЫ		
	2			БЕТОН ТЯЖЕЛЫЙ М500		0.59М3
				1.020-1/83.2-7 04-14 1КС 4.36-3 СБОРОЧНЫЕ ЕДИНИЦЫ		
А4	1		1.020-1/83.2-8 04-09	КАРКАС ПР. КП-65	1	
				МАТЕРИАЛЫ		
	2			БЕТОН ТЯЖЕЛЫЙ М500		0.58М3
				1.020-1/83.2-7 04-15 1КСД 4.36-3.2 СБОРОЧНЫЕ ЕДИНИЦЫ		
А4	1		1.020-1/83.2-8 04-10	КАРКАС ПР. КП-66	1	
				МАТЕРИАЛЫ		
	2			БЕТОН ТЯЖЕЛЫЙ М400		0.59М3
				1.020-1/83.2-7 04-16 1КСО 4.36-3.2 СБОРОЧНЫЕ ЕДИНИЦЫ		
А4	1		1.020-1/83.2-8 04-11	КАРКАС ПР. КП-67	1	
				МАТЕРИАЛЫ		
	2			БЕТОН ТЯЖЕЛЫЙ М400		0.59М3
				1.020-1/83.2-7 04-17 1КСД 4.36-4.2 СБОРОЧНЫЕ ЕДИНИЦЫ		
А4	1		1.020-1/83.2-8 04-12	КАРКАС ПР. КП-68	1	
				МАТЕРИАЛЫ		
	2			БЕТОН ТЯЖЕЛЫЙ М400		0.59М3
				1.020-1/83.2-7 04-18 1КСО 4.36-4.2 СБОРОЧНЫЕ ЕДИНИЦЫ		
А4	1		1.020-1/83.2-8 04-13	КАРКАС ПР. КП-69	1	
				МАТЕРИАЛЫ		
	2			БЕТОН ТЯЖЕЛЫЙ М400		0.59М3

ЭПВЦ Киев ЗНИИЭП | ОПЕРАТОР ТЛП КОРТ | ГРИГОР

ВЗАМ ИНВ № | ПОДПИСЬ И ДАТА | ИНВ №ПОДЛ

ФОРМАТ А4

ФОРМАТ	ЗОНА	ПОЗ	ОБОЗНАЧЕНИЕ	НАИМЕНОВАНИЕ	КОЛ	ПРИМЕЧАНИЕ
				1.020-1/83.2-7 04-19 1КСД 4.36-3.3 СБОРОЧНЫЕ ЕДИНИЦЫ		
А4	1		1.020-1/83.2-8 04-10	КАРКАС ПР. КП-66	1	
				МАТЕРИАЛЫ		
	2			БЕТОН ТЯЖЕЛЫЙ М500		0.59М3
				1.020-1/83.2-7 04-20 1КСО 4.36-3.3 СБОРОЧНЫЕ ЕДИНИЦЫ		
А4	1		1.020-1/83.2-8 04-11	КАРКАС ПР. КП-67	1	
				МАТЕРИАЛЫ		
	2			БЕТОН ТЯЖЕЛЫЙ М500		0.59М3
				1.020-1/83.2-7 04-21 1КСД 4.36-4.3 СБОРОЧНЫЕ ЕДИНИЦЫ		
А4	1		1.020-1/83.2-8 04-12	КАРКАС ПР. КП-68	1	
				МАТЕРИАЛЫ		
	2			БЕТОН ТЯЖЕЛЫЙ М500		0.59М3
				1.020-1/83.2-7 04-22 1КСО 4.36-4.3 СБОРОЧНЫЕ ЕДИНИЦЫ		
А4	1		1.020-1/83.2-8 04-13	КАРКАС ПР. КП-69	1	
				МАТЕРИАЛЫ		
	2			БЕТОН ТЯЖЕЛЫЙ М500		0.59М3
				1.020-1/83.2-7 04-23 1КСД 4.36-1.4 СБОРОЧНЫЕ ЕДИНИЦЫ		
А4	1		1.020-1/83.2-8 04-14	КАРКАС ПР. КП-70	1	
				МАТЕРИАЛЫ		
	2			БЕТОН ТЯЖЕЛЫЙ М500		0.59М3
				1.020-1/83.2-7 04-24 1КСО 4.36-1.4 СБОРОЧНЫЕ ЕДИНИЦЫ		
А4	1		1.020-1/83.2-8 04-15	КАРКАС ПР. КП-71	1	
				МАТЕРИАЛЫ		
	2			БЕТОН ТЯЖЕЛЫЙ М500		0.59М3
				1.020-1/83.2-7 04-25 1КСД 4.36-2.4 СБОРОЧНЫЕ ЕДИНИЦЫ		
А4	1		1.020-1/83.2-8 04-16	КАРКАС ПР. КП-72	1	
				МАТЕРИАЛЫ		
	2			БЕТОН ТЯЖЕЛЫЙ М500		0.59М3

ЭПВЦ Киев ЗНИИЭП | ОПЕРАТОР ТЛП КОРТ | ГРИГОР

ВЗАМ ИНВ № | ПОДПИСЬ И ДАТА | ИНВ №ПОДЛ

19837 26

ФОРМАТ А4

ФОРМАТ	ЗОНА	ПОЗ	ОБОЗНАЧЕНИЕ	НАИМЕНОВАНИЕ	КОЛ	ПРИМЕЧАНИЕ
				1.020-1/83.2-7 04-26 1КСО 4.36-2.4 СБОРОЧНЫЕ ЕДИНИЦЫ		
А4	1		1.020-1/83.2-8 04-17	КАРКАС ПР. КП-73	1	
				МАТЕРИАЛЫ		
	2			БЕТОН ТЯЖЕЛЫЙ М500		0.59М3
				1.020-1/83.2-7 04-27 1КС 4.36-4 СБОРОЧНЫЕ ЕДИНИЦЫ		
А4	1		1.020-1/83.2-8 04-18	КАРКАС ПР. КП-74	1	
				МАТЕРИАЛЫ		
	2			БЕТОН ТЯЖЕЛЫЙ М500		0.58М3
				1.020-1/83.2-7 04-28 1КСД 4.36-3.4 СБОРОЧНЫЕ ЕДИНИЦЫ		
А4	1		1.020-1/83.2-8 04-19	КАРКАС ПР. КП-75	1	
				МАТЕРИАЛЫ		
	2			БЕТОН ТЯЖЕЛЫЙ М500		0.59М3
				1.020-1/83.2-7 04-29 1КСО 4.36-3.4 СБОРОЧНЫЕ ЕДИНИЦЫ		
А4	1		1.020-1/83.2-8 04-20	КАРКАС ПР. КП-76	1	
				МАТЕРИАЛЫ		
	2			БЕТОН ТЯЖЕЛЫЙ М500		0.59М3
				1.020-1/83.2-7 04-30 1КСД 4.36-4.4 СБОРОЧНЫЕ ЕДИНИЦЫ		
А4	1		1.020-1/83.2-8 04-21	КАРКАС ПР. КП-77	1	
				МАТЕРИАЛЫ		
	2			БЕТОН ТЯЖЕЛЫЙ М500		0.59М3
				1.020-1/83.2-7 04-31 1КСО 4.36-4.4 СБОРОЧНЫЕ ЕДИНИЦЫ		
А4	1		1.020-1/83.2-8 04-22	КАРКАС ПР. КП-78	1	
				МАТЕРИАЛЫ		
	2			БЕТОН ТЯЖЕЛЫЙ М500		0.59М3
				1.020-1/83.2-7 04-32 1КСД 4.36-1.5 СБОРОЧНЫЕ ЕДИНИЦЫ		
А4	1		1.020-1/83.2-8 04-23	КАРКАС ПР. КП-79	1	
				МАТЕРИАЛЫ		
	2			БЕТОН ТЯЖЕЛЫЙ М500		0.59М3

ЭПВЦ Киев ЗНИИЭП | ОПЕРАТОР ТЛП КОРТ | ГРИГОР

ВЗАМ ИНВ № | ПОДПИСЬ И ДАТА | ИНВ №ПОДЛ

ФОРМАТ А4

ФОРМАТ	ЗОНА	ПОЗ	ОБОЗНАЧЕНИЕ	НАИМЕНОВАНИЕ	КОЛ	ПРИМЕЧАНИЕ
				1.020-1/83.2-7 04-33 1КСО 4.36-1.5 СБОРОЧНЫЕ ЕДИНИЦЫ		
А4	1		1.020-1/83.2-8 04-24	КАРКАС ПР. КП-80	1	
				МАТЕРИАЛЫ		
	2			БЕТОН ТЯЖЕЛЫЙ М500		0.59М3
				1.020-1/83.2-7 04-34 1КСД 4.36-2.5 СБОРОЧНЫЕ ЕДИНИЦЫ		
А4	1		1.020-1/83.2-8 04-25	КАРКАС ПР. КП-81	1	
				МАТЕРИАЛЫ		
	2			БЕТОН ТЯЖЕЛЫЙ М500		0.59М3
				1.020-1/83.2-7 04-35 1КСО 4.36-2.5 СБОРОЧНЫЕ ЕДИНИЦЫ		
А4	1		1.020-1/83.2-8 04-26	КАРКАС ПР. КП-82	1	
				МАТЕРИАЛЫ		
	2			БЕТОН ТЯЖЕЛЫЙ М500		0.59М3
				1.020-1/83.2-7 04-36 1КС 4.36-5 СБОРОЧНЫЕ ЕДИНИЦЫ		
А4	1		1.020-1/83.2-8 04-27	КАРКАС ПР. КП-83	1	
				МАТЕРИАЛЫ		
	2			БЕТОН ТЯЖЕЛЫЙ М500		0.58М3
				1.020-1/83.2-7 04-37 1КСД 4.36-3.5 СБОРОЧНЫЕ ЕДИНИЦЫ		
А4	1		1.020-1/83.2-8 04-28	КАРКАС ПР. КП-84	1	
				МАТЕРИАЛЫ		
	2			БЕТОН ТЯЖЕЛЫЙ М500		0.59М3
				1.020-1/83.2-7 04-38 1КСО 4.36-3.5 СБОРОЧНЫЕ ЕДИНИЦЫ		
А4	1		1.020-1/83.2-8 04-29	КАРКАС ПР. КП-85	1	
				МАТЕРИАЛЫ		
	2			БЕТОН ТЯЖЕЛЫЙ М500		0.59М3
				1.020-1/83.2-7 04-39 1КСД 4.36-4.5 СБОРОЧНЫЕ ЕДИНИЦЫ		
А4	1		1.020-1/83.2-8 04-30	КАРКАС ПР. КП-86	1	
				МАТЕРИАЛЫ		
	2			БЕТОН ТЯЖЕЛЫЙ М500		0.59М3

ЭПВЦ Киев ЗНИИЭП | ОПЕРАТОР ТЛП КОРТ | ГРИГОР

ВЗАМ ИНВ № | ПОДПИСЬ И ДАТА | ИНВ №ПОДЛ

19837 27

ФОРМАТ А4

ФОРМАТ	ЗОНА	ПОЗ	ОБОЗНАЧЕНИЕ	НАИМЕНОВАНИЕ	КОЛ	ПРИМЕЧАНИЕ
				1.020-1/83.2-7 04-40 1КСО 4.36-4.5 СБОРОЧНЫЕ ЕДИНИЦЫ		
А4	1		1.020-1/83.2-8 04-31	КАРКАС ПР. КП-87	1	
				МАТЕРИАЛЫ		
	2			БЕТОН ТЯЖЕЛЫЙ М500		0.59М3

ГРИГОР
ОПЕРАТОР ТЛП КОРТ
ЭПВЦ Киев ЗНИИЭП
ВЗАМ.ИНВ №
ПОДПИСЬ И ДАТА
ИНВ.№ПОДЛ

1.020-1/83.2-7 04

ЛИСТ 7

ФОРМАТ	ЗОНА	ПОЗ	ОБОЗНАЧЕНИЕ	НАИМЕНОВАНИЕ	КОЛ	ПРИМЕЧАНИЕ

ОПЕРАТОР ТЛП КОРТ
ЭПВЦ Киев ЗНИИЭП
ВЗАМ.ИНВ №
ПОДПИСЬ И ДАТА
ИНВ.№ПОДЛ

ЛИСТ

ФОРМАТ А4

ОБОЗНАЧЕНИЕ	МАРКА	РИС	У1	У2	МАССА,т
I.020-I/83.2-7 04	IКСД 4.36-I.I	I	6	-	I,48
-0I	IКСО 4.36-I.I	2	-	7	I,48
-02	IКСД 4.36-2.I	I	6	-	I,48
-03	IКСО 4.36-2.I	2	-	7	I,48
-04	IКС 4.36-I	3	-	-	I,45
-05	IКСД 4.36-I.2	I	6	-	I,48
-06	IКСО 4.36-I.2	2	-	7	I,48
-07	IКСД 4.36-2.2	I	6	-	I,48
-08	IКСО 4.36-2.2	2	-	7	I,48
-09	IКС 4.36-2	3	-	-	I,45
-I0	IКСД 4.36-I.3	I	6	-	I,48
-II	IКСО 4.36-I.3	2	-	7	I,48
-I2	IКСД 4.36-2.3	I	6	-	I,48
-I3	IКСО 4.36-2.3	2	-	7	I,48
-I4	IКС 4.36-3	3	-	-	I,45
-I5	IКСД 4.36-3.2	I	8	-	I,48
-I6	IКСО 4.36-3.2	2	-	9	I,48
-I7	IКСД 4.36-4.2	I	8	-	I,48
-I8	IКСО 4.36-4.2	2	-	9	I,48
-I9	IКСД 4.36-3.3	I	8	-	I,48
-20	IКСО 4.36-3.3	2	-	9	I,48
-2I	IКСД 4.36-4.3	I	8	-	I,48
-22	IКСО 4.36-4.3	2	-	9	I,48
-23	IКСД 4.36-I.4	I	6	-	I,48
-24	IКСО 4.36-I.4	2	-	7	I,48
-25	IКСД 4.36-2.4	I	6	-	I,48
-26	IКСО 4.36-2.4	2	-	7	I,48
-27	IКС 4.36-4	3	-	-	I,45
-28	IКСД 4.36-3.4	I	8	-	I,48
-29	IКСО 4.36-3.4	2	-	9	I,48
-30	IКСД 4.36-4.4	I	8	-	I,48
-3I	IКСО 4.36-4.4	2	-	9	I,48
-32	IКСД 4.36-I.5	I	6	-	I,48
-33	IКСО 4.36-I.5	2	-	7	I,48
-34	IКСД 4.36-2.5	I	6	-	I,48
-35	IКСО 4.36-2.5	2	-	7	I,48
-36	IКС 4.36-5	3	-	-	I,45
-37	IКСД 4.36-3.5	I	8	-	I,48
-38	IКСО 4.36-3.5	2	-	9	I,48
-39	IКСД 4.36-4.5	I	8	-	I,48
-40	IКСО 4.36-4.5	2	-	9	I,48

N УЗЛА	N ДОКУМЕНТА
2	1.020-1/83.2-7 ООУ Л.1
3	Л.2
4	Л.2
5	Л.2
6	Л.3
7	Л.3
8	Л.4
9	Л.4
10	Л.4

РИС. 1

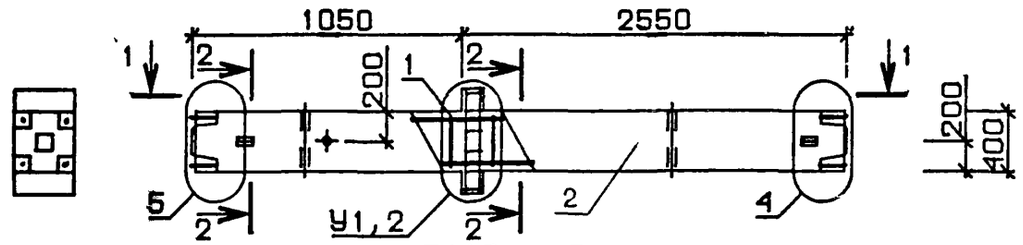

РИС. 2

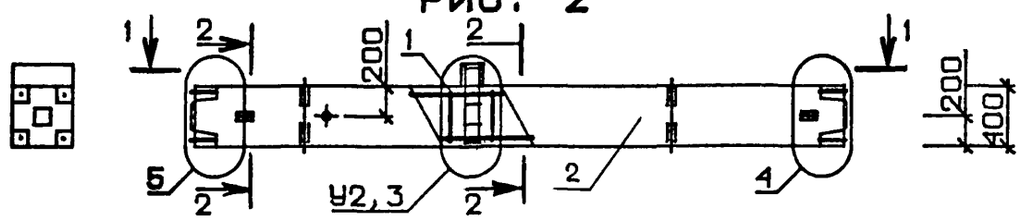

РИС. 3

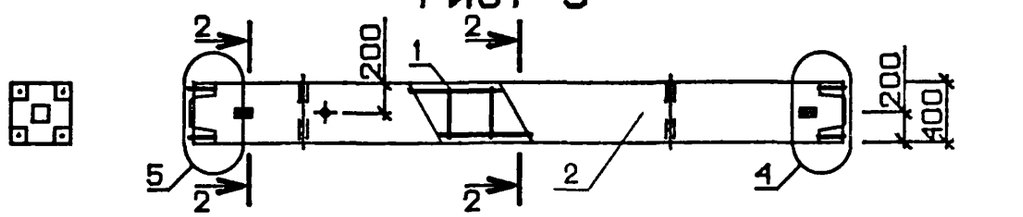

2-2

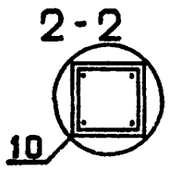

НАЧ ОТД	ВОЛЫНСКИЙ	
Н.КОНТР	ПРИГОРЕВ	
ГЛ.КОНСТР	ШАЦ	
ГИП	КОЛДАШЕВА	
РАЗРАБ	СЛИВИНА	
ПРОВЕРИЛ	НИКОНОРОВА	
ИСПОЛНИЛ	ЛАКЕЕВА	

1.020-1/83.2-7 04 ОБ

КОЛОННА 1КС

СТАДИЯ	МАССА	МАСШТАБ
Р	СМ ТАБЛ	
ЛИСТ	ЛИСТОВ 1	

ЦНИИЭП торгово бытовых зданий и туристских комплексов

ЭПВЦ КиевЗНИИЭП | ОПЕРАТОР ТЛП КОРТ | ЛИХВАРЬ

ИНВ №ПОДЛ | ПОДПИСЬ И ДАТА | ВЗАМ. ИНВ №

19837 29

ФОРМАТ А3

ФОРМАТ	ЗОНА	ПОЗ	ОБОЗНАЧЕНИЕ	НАИМЕНОВАНИЕ	КОЛ	ПРИМЕЧАНИЕ
				ДОКУМЕНТАЦИЯ		
А3			1.020-1/83.2-7 05СБ	СБОРОЧНЫЙ ЧЕРТЕЖ		
А3			1.020-1/83.2-7 00ВС	ВЫБОРКА СТАЛИ		
А3			1.020-1/83.2-7 00У	УЗЛЫ ОПАЛУБОЧНЫЕ		
А3			1.020-1/83.2-7 00ТО	ТЕХНИЧЕСКОЕ ОПИСАНИЕ		
			ПЕРЕМЕННЫЕ ДАННЫЕ	ДЛЯ ИСПОЛНЕНИЙ:		
				1.020-1/83.2-7 05 3КСД 4.36-1.1 СБОРОЧНЫЕ ЕДИНИЦЫ		
А4	1		1.020-1/83.2-8 05	КАРКАС ПР. КП-88	1	
				МАТЕРИАЛЫ		
	2			БЕТОН ТЯЖЕЛЫЙ М300		1.78М3
				1.020-1/83.2-7 05-01 3КСО 4.36-1.1 СБОРОЧНЫЕ ЕДИНИЦЫ		
А4	1		1.020-1/83.2-8 05-01	КАРКАС ПР. КП-89	1	
				МАТЕРИАЛЫ		
	2			БЕТОН ТЯЖЕЛЫЙ М300		1.76М3
				1.020-1/83.2-7 05-02 3КС 4.36-1 СБОРОЧНЫЕ ЕДИНИЦЫ		
А4	1		1.020-1/83.2-8 05-02	КАРКАС ПР. КП-90	1	
				МАТЕРИАЛЫ		
	2			БЕТОН ТЯЖЕЛЫЙ М300		1.73М3
				1.020-1/83.2-7 05-03 3КСД 4.36-1.2 СБОРОЧНЫЕ ЕДИНИЦЫ		
А4	1		1.020-1/83.2-8 05-03	КАРКАС ПР. КП-91	1	
				МАТЕРИАЛЫ		
	2			БЕТОН ТЯЖЕЛЫЙ М400		1.78М3
				1.020-1/83.2-7 05-04 3КСО 4.36-1.2 СБОРОЧНЫЕ ЕДИНИЦЫ		
А4	1		1.020-1/83.2-8 05-04	КАРКАС ПР. КП-92	1	
				МАТЕРИАЛЫ		
	2			БЕТОН ТЯЖЕЛЫЙ М400		1.76М3

ГРИТОР

ОПЕРАТОР ТПП КОРТ

ЭПВЦ КиевЗНИИЭП

ВЗАМ. ИНВ №

ПОДПИСЬ И ДАТА

ИНВ № ПОДЛ.

НАЧ ОТД	ВОЛЫНСКИЙ		1.020-1/83.2-7 05
Н КОНТР	ПРИГОРЕВ		
ГЛ КОНСТР	ШАЦ		
ГИП	НИКОНОРОВА		КОЛОННА 3КС
РАЗРАБ	ЛАКЕЕВА		
ПРОВЕРИЛ	КОЛДАШЕВА		
ИСПОЛНИЛ	БОГДАНОВА		

СТАДИЯ	ЛИСТ	ЛИСТОВ
Р	1	4

ЦНИИЭП торгово бытовых зданий и туристских комплексов

ФОРМАТ А4

ФОРМАТ	ЗОНА	ПОЗ	ОБОЗНАЧЕНИЕ	НАИМЕНОВАНИЕ	КОЛ	ПРИМЕЧАНИЕ
				1.020-1/83.2-7 05-05 3КСО 4.36-2.2 СБОРОЧНЫЕ ЕДИНИЦЫ		
А4	1		1.020-1/83.2-8 05-05	КАРКАС ПР. КП-93	1	
				МАТЕРИАЛЫ		
	2			БЕТОН ТЯЖЕЛЫЙ М400		1.76М3
				1.020-1/83.2-7 05-06 3КС 4.36-2 СБОРОЧНЫЕ ЕДИНИЦЫ		
А4	1		1.020-1/83.2-8 05-06	КАРКАС ПР. КП-94	1	
				МАТЕРИАЛЫ		
	2			БЕТОН ТЯЖЕЛЫЙ М400		1.73М3
				1.020-1/83.2-7 05-07 3КСД 4.36-1.3 СБОРОЧНЫЕ ЕДИНИЦЫ		
А4	1		1.020-1/83.2-8 05-03	КАРКАС ПР. КП-91	1	
				МАТЕРИАЛЫ		
	2			БЕТОН ТЯЖЕЛЫЙ М500		1.78М3
				1.020-1/83.2-7 05-08 3КСО 4.36-1.3 СБОРОЧНЫЕ ЕДИНИЦЫ		
А4	1		1.020-1/83.2-8 05-04	КАРКАС ПР. КП-92	1	
				МАТЕРИАЛЫ		
	2			БЕТОН ТЯЖЕЛЫЙ М500		1.76М3
				1.020-1/83.2-7 05-09 3КСД 4.36-2.3 СБОРОЧНЫЕ ЕДИНИЦЫ		
А4	1		1.020-1/83.2-8 05-07	КАРКАС ПР. КП-95	1	
				МАТЕРИАЛЫ		
	2			БЕТОН ТЯЖЕЛЫЙ М500		1.78М3
				1.020-1/83.2-7 05-10 3КСО 4.36-2.3 СБОРОЧНЫЕ ЕДИНИЦЫ		
А4	1		1.020-1/83.2-8 05-05	КАРКАС ПР. КП-93	1	
				МАТЕРИАЛЫ		
	2			БЕТОН ТЯЖЕЛЫЙ М500		1.76М3
				1.020-1/83.2-7 05-11 3КС 4.36-3 СБОРОЧНЫЕ ЕДИНИЦЫ		
А4	1		1.020-1/83.2-8 05-06	КАРКАС ПР. КП-94	1	
				МАТЕРИАЛЫ		
	2			БЕТОН ТЯЖЕЛЫЙ М500		1.73М3

ГРИТОР

ОПЕРАТОР ТПП КОРТ

ЭПВЦ КиевЗНИИЭП

ВЗАМ. ИНВ №

ПОДПИСЬ И ДАТА

ИНВ № ПОДЛ.

1.020-1/83.2-7 05

ЛИСТ 2

19837 30

ФОРМАТ А4

ФОРМАТ	ЗОНА	ПОЗ	ОБОЗНАЧЕНИЕ	НАИМЕНОВАНИЕ	КОЛ	ПРИМЕЧАНИЕ
				1.020-1/83.2-7 05-12 ЗКСО 4.36-2.4 СБОРОЧНЫЕ ЕДИНИЦЫ		
А4	1		1.020-1/83.2-8 05-08	КАРКАС ПР. КП-96 МАТЕРИАЛЫ	1	
	2			БЕТОН ТЯЖЕЛЫЙ М500		1.76М3
				1.020-1/83.2-7 05-13 ЗКС 4.36-4 СБОРОЧНЫЕ ЕДИНИЦЫ		
А4	1		1.020-1/83.2-8 05-09	КАРКАС ПР. КП-97 МАТЕРИАЛЫ	1	
	2			БЕТОН ТЯЖЕЛЫЙ М500		1.73М3
				1.020-1/83.2-7 05-14 ЗКСО 4.36-1.5 СБОРОЧНЫЕ ЕДИНИЦЫ		
А4	1		1.020-1/83.2-8 05-10	КАРКАС ПР. КП-98 МАТЕРИАЛЫ	1	
	2			БЕТОН ТЯЖЕЛЫЙ М500		1.76М3
				1.020-1/83.2-7 05-15 ЗКС 4.36-5 СБОРОЧНЫЕ ЕДИНИЦЫ		
А4	1		1.020-1/83.2-8 05-11	КАРКАС ПР. КП-99 МАТЕРИАЛЫ	1	
	2			БЕТОН ТЯЖЕЛЫЙ М500		1.73М3
				1.020-1/83.2-7 05-16 ЗКСД 4.36-1.6 СБОРОЧНЫЕ ЕДИНИЦЫ		
А4	1		1.020-1/83.2-8 05-12	КАРКАС ПР. КП-100 МАТЕРИАЛЫ	1	
	2			БЕТОН ТЯЖЕЛЫЙ М500		1.78М3
				1.020-1/83.2-7 05-17 ЗКСО 4.36-1.6 СБОРОЧНЫЕ ЕДИНИЦЫ		
А4	1		1.020-1/83.2-8 05-13	КАРКАС ПР. КП-101 МАТЕРИАЛЫ	1	
	2			БЕТОН ТЯЖЕЛЫЙ М500		1.76М3
				1.020-1/83.2-7 05-18 ЗКСД 4.36-2.7 СБОРОЧНЫЕ ЕДИНИЦЫ		
А4	1		1.020-1/83.2-8 05-14	КАРКАС ПР. КП-102 МАТЕРИАЛЫ	1	
	2			БЕТОН ТЯЖЕЛЫЙ М500		1.78М3

ГРИГОР Ирина
ОПЕРАТОР ТЛП КОРТ
ЭПВЦ Киев ЗНИИЭП
ПОД
ИНВ №ПОДЛ

ФОРМАТ	ЗОНА	ПОЗ	ОБОЗНАЧЕНИЕ	НАИМЕНОВАНИЕ	КОЛ	ПРИМЕЧАНИЕ
				1.020-1/83.2-7 05-19 ЗКСО 4.36-2.7 СБОРОЧНЫЕ ЕДИНИЦЫ		
А4	1		1.020-1/83.2-8 05-15	КАРКАС ПР. КП-103 МАТЕРИАЛЫ	1	
	2			БЕТОН ТЯЖЕЛЫЙ М500		1.76М3
				1.020-1/83.2-7 05-20 ЗКСД 4.36-1.8 СБОРОЧНЫЕ ЕДИНИЦЫ		
А4	1		1.020-1/83.2-8 05-16	КАРКАС ПР. КП-104 МАТЕРИАЛЫ	1	
	2			БЕТОН ТЯЖЕЛЫЙ М500		1.78М3
				1.020-1/83.2-7 05-21 ЗКСО 4.36-1.8 СБОРОЧНЫЕ ЕДИНИЦЫ		
А4	1		1.020-1/83.2-8 05-17	КАРКАС ПР. КП-105 МАТЕРИАЛЫ	1	
	2			БЕТОН ТЯЖЕЛЫЙ М500		1.76М3
				1.020-1/83.2-7 05-22 ЗКСД 4.36-1.9 СБОРОЧНЫЕ ЕДИНИЦЫ		
А4	1		1.020-1/83.2-8 05-18	КАРКАС ПР. КП-106 МАТЕРИАЛЫ	1	
	2			БЕТОН ТЯЖЕЛЫЙ М500		1.78М3
				1.020-1/83.2-7 05-23 ЗКСО 4.36-1.9 СБОРОЧНЫЕ ЕДИНИЦЫ		
А4	1		1.020-1/83.2-8 05-19	КАРКАС ПР. КП-107 МАТЕРИАЛЫ	1	
	2			БЕТОН ТЯЖЕЛЫЙ М500		1.76М3
				1.020-1/83.2-7 05-24 ЗКСД 4.36-2.9 СБОРОЧНЫЕ ЕДИНИЦЫ		
А4	1		1.020-1/83.2-8 05-20	КАРКАС ПР. КП-108 МАТЕРИАЛЫ	1	
	2			БЕТОН ТЯЖЕЛЫЙ М500		1.78М3
				1.020-1/83.2-7 05-25 ЗКСО 4.36-2.9 СБОРОЧНЫЕ ЕДИНИЦЫ		
А4	1		1.020-1/83.2-8 05-21	КАРКАС ПР. КП-109 МАТЕРИАЛЫ	1	
	2			БЕТОН ТЯЖЕЛЫЙ М500		1.76М3

ГРИГОР Ирина
ОПЕРАТОР ТЛП КОРТ
ЭПВЦ Киев ЗНИИЭП
ВЗАМ ИНВ №
ПОДПИСЬ И ДАТА
ИНВ №ПОДЛ

10837 21

ЭПВЦ КиевЗНИИЭП
ОПЕРАТОР ТЛП КОРТ
ПИХВАРЬ

РИС. 1

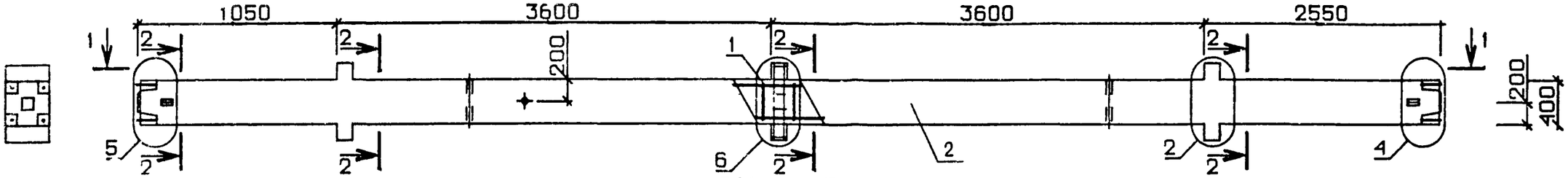

РИС. 2

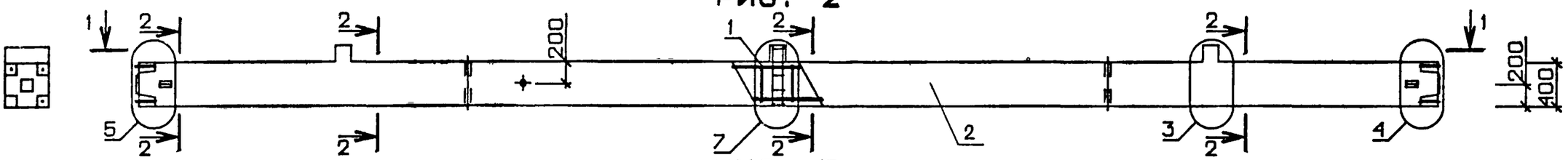

РИС. 3

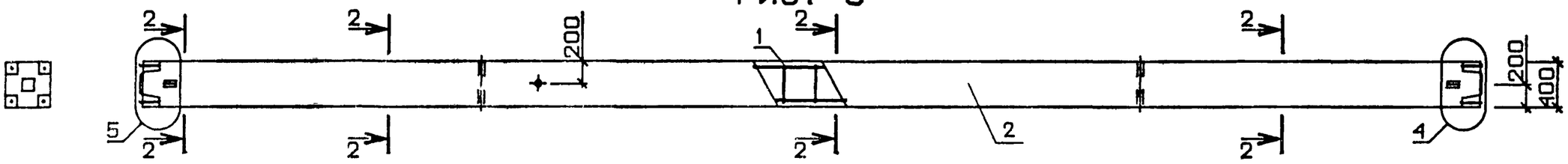

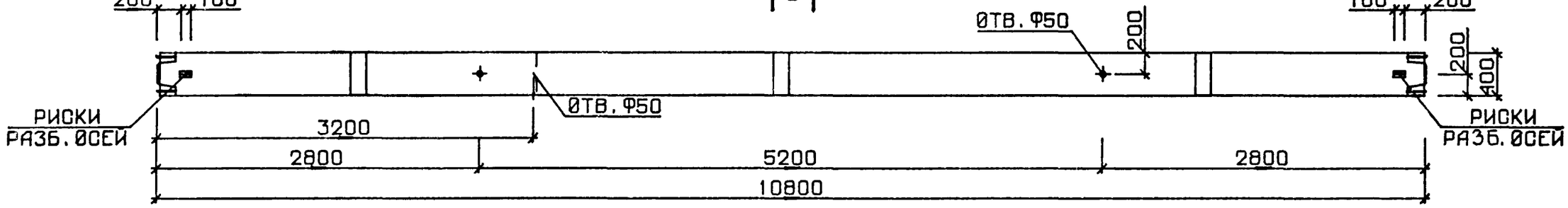

N УЗЛА	N ДОКУМЕНТА
2	1.020-1/83.2-7 ООУ П.1
3	П.2
4	П.2
5	П.2
6	П.3
7	П.3
10	П.4

2-2

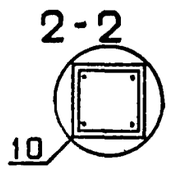

НАЧ ОТД	ВОЛЫНСКИЙ	
Н.КОНТР	ПРИГОРЕВ	
ГЛ.КОНСТР	ШАЦ	
ГИП	КОЛДАШЕВА	
РАЗРАБ.	СЛИВИНА	
ПРОВЕРИЛ	НИКОНОРОВА	
ИСПОЛНИЛ	ЛАКЕЕВА	

1.020-1/83.2-7 05 ОБ

КОЛОННА 3КС

СТАДИЯ	МАССА	МАСШТАБ
Р	СМ ТАБЛ	

ЛИСТ 1 ЛИСТОВ 2

ЦНИИЭП торгово бытовых зданий и туристских комплексов

ВЗАМ ИНВ № ПОДПИСЬ И ДАТА ИНВ №ПОДЛ

ФОРМАТ А3

ОБОЗНАЧЕНИЕ	МАРКА	РИС	МАССА,т
I.020-I/83.2-7 05	3КСД 4.36-I.I	I	4.45
-0I	3КСО 4.36-I.I	2	4.40
-02	3КС 4.36-I	3	4.33
-03	3КСД 4.36-I.2	I	4.45
-04	3КСО 4.36-I.2	2	4.40
-05	3КСО 4.36-2.2	2	4.40
-06	3КС 4.36-2	3	4.33
-07	3КСД 4.36-I.3	I	4.45
-08	3КСО 4.36-I.3	2	4.40
-09	3КСД 4.36-2.3	I	4.45
-I0	3КСО 4.36-2.3	2	4.40
-II	3КС 4.36-3	3	4.33
-I2	3КСО 4.36-2.4	2	4.40
-I3	3КС 4.36-4	3	4.33
-I4	3КСО 4.36-I.5	2	4.40
-I5	3КС 4.36-5	3	4.33
-I6	3КСД 4.36-I.6	I	4.45
-I7	3КСО 4.36-I.6	2	4.40
-I8	3КСД 4.36-2.7	I	4.45
-I9	3КСО 4.36-2.7	2	4.40
-20	3КСД 4.36-I.8	I	4.45
-2I	3КСО 4.36-I.8	2	4.40
-22	3КСД 4.36-I.9	I	4.45
-23	3КСО 4.36-I.9	2	4.40
-24	3КСД 4.36-2.9	I	4.45
-25	3КСО 4.36-2.9	2	4.40

ЭПВЦ КиевЗНИИЭП
ОПЕРАТОР ТЛП КОРТ

ВЗАМ. ИНВ №
ПОДП. И ДАТА
ИНВ.№ ПОДЛ.

ФОРМАТ	ЗОНА	ПОЗ	ОБОЗНАЧЕНИЕ	НАИМЕНОВАНИЕ	КОЛ.	ПРИМЕЧАНИЕ
				ДОКУМЕНТАЦИЯ		
А3			1.020-1/83.2-7 06СБ	СБОРОЧНЫЙ ЧЕРТЕЖ		
А3			1.020-1/83.2-7 00ВС	ВЫБОРКА СТАЛИ		
А3			1.020-1/83.2-7 00У	УЗЛЫ ОПАЛУБОЧНЫЕ		
А3			1.020-1/83.2-7 00ТО	ТЕХНИЧЕСКОЕ ОПИСАНИЕ		
				ПЕРЕМЕННЫЕ ДАННЫЕ ДЛЯ ИСПОЛНЕНИЙ:		
				1.020-1/83.2-7 06 1КНО 4.36-1.1 СБОРОЧНЫЕ ЕДИНИЦЫ		
А4	1		1.020-1/83.2-8 06	КАРКАС ПР. КП-110	1	
				МАТЕРИАЛЫ		
	2			БЕТОН ТЯЖЕЛЫЙ М300		0.87М3
				1.020-1/83.2-7 06-01 1КН 4.36-1 СБОРОЧНЫЕ ЕДИНИЦЫ		
А4	1		1.020-1/83.2-8 06-01	КАРКАС ПР. КП-111	1	
				МАТЕРИАЛЫ		
	2			БЕТОН ТЯЖЕЛЫЙ М300		0.86М3
				1.020-1/83.2-7 06-02 1КНД 4.36-1.2 СБОРОЧНЫЕ ЕДИНИЦЫ		
А4	1		1.020-1/83.2-8 06-02	КАРКАС ПР. КП-112	1	
				МАТЕРИАЛЫ		
	2			БЕТОН ТЯЖЕЛЫЙ М400		0.87М3
				1.020-1/83.2-7 06-03 1КНО 4.36-1.2 СБОРОЧНЫЕ ЕДИНИЦЫ		
А4	1		1.020-1/83.2-8 06-03	КАРКАС ПР. КП-113	1	
				МАТЕРИАЛЫ		
	2			БЕТОН ТЯЖЕЛЫЙ М400		0.87М3
				1.020-1/83.2-7 06-04 1КНД 4.36-2.2 СБОРОЧНЫЕ ЕДИНИЦЫ		
А4	1		1.020-1/83.2-8 06-04	КАРКАС ПР. КП-114	1	
				МАТЕРИАЛЫ		
	2			БЕТОН ТЯЖЕЛЫЙ М400		0.87М3

ЭПВЦ КиевЗНИИЭП | ОПЕРАТОР ТЛП КОРТ | ГРИГОР

НАЧОТД	ВОЛЫНСКИЙ	
НКОНТР	ПОГОРЕВ	
ГЛКОНСТР	ШАЦ	
ГИП	НИКОНОРОВА	
РАЗРАБ	ЛАКЕЕВА	
ПРОВЕРИЛ	КОЛДАШЕВА	
ИСПОЛНИЛ	БОГДАНОВА	

1.020-1/83.2-7 06

КОЛОННА 3КН

СТАДИЯ	ЛИСТ	ЛИСТОВ
Р	1	12

ЦНИИЭП торгово-бытовых зданий и туристских комплексов

ФОРМА А4

ФОРМАТ	ЗОНА	ПОЗ	ОБОЗНАЧЕНИЕ	НАИМЕНОВАНИЕ	КОЛ.	ПРИМЕЧАНИЕ
				1.020-1/83.2-7 06-05 1КНО 4.36-2.2 СБОРОЧНЫЕ ЕДИНИЦЫ		
А4	1		1.020-1/83.2-8 06-05	КАРКАС ПР. КП-115	1	
				МАТЕРИАЛЫ		
	2			БЕТОН ТЯЖЕЛЫЙ М400		0.87М3
				1.020-1/83.2-7 06-06 1КН 4.36-2 СБОРОЧНЫЕ ЕДИНИЦЫ		
А4	1		1.020-1/83.2-8 06-06	КАРКАС ПР. КП-116	1	
				МАТЕРИАЛЫ		
	2			БЕТОН ТЯЖЕЛЫЙ М400		0.86М3
				1.020-1/83.2-7 06-07 1КНД 4.36-1.3 СБОРОЧНЫЕ ЕДИНИЦЫ		
А4	1		1.020-1/83.2-8 06-02	КАРКАС ПР. КП-112	1	
				МАТЕРИАЛЫ		
	2			БЕТОН ТЯЖЕЛЫЙ М500		0.87М3
				1.020-1/83.2-7 06-08 1КНО 4.36-1.3 СБОРОЧНЫЕ ЕДИНИЦЫ		
А4	1		1.020-1/83.2-8 06-03	КАРКАС ПР. КП-113	1	
				МАТЕРИАЛЫ		
	2			БЕТОН ТЯЖЕЛЫЙ М500		0.87М3
				1.020-1/83.2-7 06-09 1КНД 4.36-2.3 СБОРОЧНЫЕ ЕДИНИЦЫ		
А4	1		1.020-1/83.2-8 06-04	КАРКАС ПР. КП-114	1	
				МАТЕРИАЛЫ		
	2			БЕТОН ТЯЖЕЛЫЙ М500		0.87М3
				1.020-1/83.2-7 06-10 1КНО 4.36-2.3 СБОРОЧНЫЕ ЕДИНИЦЫ		
А4	1		1.020-1/83.2-8 06-05	КАРКАС ПР. КП-115	1	
				МАТЕРИАЛЫ		
	2			БЕТОН ТЯЖЕЛЫЙ М500		0.87М3
				1.020-1/83.2-7 06-11 1КН 4.36-3 СБОРОЧНЫЕ ЕДИНИЦЫ		
А4	1		1.020-1/83.2-8 06-06	КАРКАС ПР. КП-116	1	
				МАТЕРИАЛЫ		
	2			БЕТОН ТЯЖЕЛЫЙ М500		0.86М3

ЭПВЦ КиевЗНИИЭП | ОПЕРАТОР ТЛП КОРТ | ГРИГОР

1.020-1/83.2-7 06

ГИС 2

ФОРМАТ А4

ФОРМАТ	ЗОНА	ПОЗ	ОБОЗНАЧЕНИЕ	НАИМЕНОВАНИЕ	КОЛ	ПРИМЕЧАНИЕ
				1.020-1/83.2-7 06-12 1КНД 4.36-3.2 СБОРОЧНЫЕ ЕДИНИЦЫ		
А4	1		1.020-1/83.2-8 06-07	КАРКАС ПР. КП-II7	1	
				МАТЕРИАЛЫ		
	2			БЕТОН ТЯЖЕЛЫЙ М400		0.87М3
				1.020-1/83.2-7 06-13 1КНО 4.36-3.2 СБОРОЧНЫЕ ЕДИНИЦЫ		
А4	1		1.020-1/83.2-8 06-08	КАРКАС ПР. КП-II8	1	
				МАТЕРИАЛЫ		
	2			БЕТОН ТЯЖЕЛЫЙ М400		0.87М3
				1.020-1/83.2-7 06-14 1КНД 4.36-4.2 СБОРОЧНЫЕ ЕДИНИЦЫ		
А4	1		1.020-1/83.2-8 06-09	КАРКАС ПР. КП-II9	1	
				МАТЕРИАЛЫ		
	2			БЕТОН ТЯЖЕЛЫЙ М400		0.87М3
				1.020-1/83.2-7 06-15 1КНО 4.36-4.2 СБОРОЧНЫЕ ЕДИНИЦЫ		
А4	1		1.020-1/83.2-8 06-10	КАРКАС ПР. КП-I20	1	
				МАТЕРИАЛЫ		
	2			БЕТОН ТЯЖЕЛЫЙ М400		0.87М3
				1.020-1/83.2-7 06-16 1КНД 4.36-3.3 СБОРОЧНЫЕ ЕДИНИЦЫ		
А4	1		1.020-1/83.2-8 06-07	КАРКАС ПР. КП-II7	1	
				МАТЕРИАЛЫ		
	2			БЕТОН ТЯЖЕЛЫЙ М500		0.87М3
				1.020-1/83.2-7 06-17 1КНО 4.36-3.3 СБОРОЧНЫЕ ЕДИНИЦЫ		
А4	1		1.020-1/83.2-8 06-08	КАРКАС ПР. КП-II8	1	
				МАТЕРИАЛЫ		
	2			БЕТОН ТЯЖЕЛЫЙ М500		0.87М3
				1.020-1/83.2-7 06-18 1КНД 4.36-4.3 СБОРОЧНЫЕ ЕДИНИЦЫ		
А4	1		1.020-1/83.2-8 06-09	КАРКАС ПР. КП-II9	1	
				МАТЕРИАЛЫ		
	2			БЕТОН ТЯЖЕЛЫЙ М500		0.87М3

ЭПВЦ Киев ЗНИИЭП | ОПЕРАТОР ТЛП КОРТ | ГРИТОР

Инв. № подл. | Подпись и дата | Взам. инв. №

1.020-1/83.2-7 06 | ЛИСТ 3

ФОРМАТ А4

ФОРМАТ	ЗОНА	ПОЗ	ОБОЗНАЧЕНИЕ	НАИМЕНОВАНИЕ	КОЛ	ПРИМЕЧАНИЕ
				1.020-1/83.2-7 06-19 1КНО 4.36-4.3 СБОРОЧНЫЕ ЕДИНИЦЫ		
А4	1		1.020-1/83.2-8 06-10	КАРКАС ПР. КП-I20	1	
				МАТЕРИАЛЫ		
	2			БЕТОН ТЯЖЕЛЫЙ М500		0.87М3
				1.020-1/83.2-7 06-20 1КНД 4.36-1.4 СБОРОЧНЫЕ ЕДИНИЦЫ		
А4	1		1.020-1/83.2-8 06-11	КАРКАС ПР. КП-I2I	1	
				МАТЕРИАЛЫ		
	2			БЕТОН ТЯЖЕЛЫЙ М500		0.87М3
				1.020-1/83.2-7 06-21 1КНО 4.36-1.4 СБОРОЧНЫЕ ЕДИНИЦЫ		
А4	1		1.020-1/83.2-8 06-12	КАРКАС ПР. КП-I22	1	
				МАТЕРИАЛЫ		
	2			БЕТОН ТЯЖЕЛЫЙ М500		0.87М3
				1.020-1/83.2-7 06-22 1КНД 4.36-2.4 СБОРОЧНЫЕ ЕДИНИЦЫ		
А4	1		1.020-1/83.2-8 06-13	КАРКАС ПР. КП-I23	1	
				МАТЕРИАЛЫ		
	2			БЕТОН ТЯЖЕЛЫЙ М500		0.87М3
				1.020-1/83.2-7 06-23 1КНО 4.36-2.4 СБОРОЧНЫЕ ЕДИНИЦЫ		
А4	1		1.020-1/83.2-8 06-14	КАРКАС ПР. КП-I24	1	
				МАТЕРИАЛЫ		
	2			БЕТОН ТЯЖЕЛЫЙ М500		0.87М3
				1.020-1/83.2-7 06-24 1КН 4.36-4 СБОРОЧНЫЕ ЕДИНИЦЫ		
А4	1		1.020-1/83.2-8 06-15	КАРКАС ПР. КП-I25	1	
				МАТЕРИАЛЫ		
	2			БЕТОН ТЯЖЕЛЫЙ М500		0.86М3
				1.020-1/83.2-7 06-25 1КНД 4.36-3.4 СБОРОЧНЫЕ ЕДИНИЦЫ		
А4	1		1.020-1/83.2-8 06-16	КАРКАС ПР. КП-I26	1	
				МАТЕРИАЛЫ		
	2			БЕТОН ТЯЖЕЛЫЙ М500		0.87М3

ЭПВЦ Киев ЗНИИЭП | ОПЕРАТОР ТЛП КОРТ | ГРИТОР

Инв. № подл. | Подпись и дата | Взам. инв. №

1.020-1/83.2-7 06 | ЛИСТ 4

ФОРМАТ А4

ФОРМАТ	ЗОНА	ПОЗ	ОБОЗНАЧЕНИЕ	НАИМЕНОВАНИЕ	КОЛ	ПРИМЕЧАНИЕ
				1.020-1/83.2-7 06-26 1КЮ 4.36-3.4 СБОРОЧНЫЕ ЕДИНИЦЫ		
А4	1		1.020-1/83.2-8 06-17	КАРКАС ПР. КП-127	1	
				МАТЕРИАЛЫ		
	2			БЕТОН ТЯЖЕЛЫЙ М500		0.87М3
				1.020-1/83.2-7 06-27 1КНД 4.36-4.4 СБОРОЧНЫЕ ЕДИНИЦЫ		
А4	1		1.020-1/83.2-8 06-18	КАРКАС ПР. КП-128	1	
				МАТЕРИАЛЫ		
	2			БЕТОН ТЯЖЕЛЫЙ М500		0.87М3
				1.020-1/83.2-7 06-28 1КНО 4.36-4.4 СБОРОЧНЫЕ ЕДИНИЦЫ		
А4	1		1.020-1/83.2-8 06-19	КАРКАС ПР. КП-129	1	
				МАТЕРИАЛЫ		
	2			БЕТОН ТЯЖЕЛЫЙ М500		0.87М3
				1.020-1/83.2-7 06-29 1КНД 4.36-1.5 СБОРОЧНЫЕ ЕДИНИЦЫ		
А4	1		1.020-1/83.2-8 06-20	КАРКАС ПР. КП-130	1	
				МАТЕРИАЛЫ		
	2			БЕТОН ТЯЖЕЛЫЙ М500		0.87М3
				1.020-1/83.2-7 06-30 1КНО 4.36-1.5 СБОРОЧНЫЕ ЕДИНИЦЫ		
А4	1		1.020-1/83.2-8 06-21	КАРКАС ПР. КП-131	1	
				МАТЕРИАЛЫ		
	2			БЕТОН ТЯЖЕЛЫЙ М500		0.87М3
				1.020-1/83.2-7 06-31 1КНД 4.36-2.5 СБОРОЧНЫЕ ЕДИНИЦЫ		
А4	1		1.020-1/83.2-8 06-22	КАРКАС ПР. КП-132	1	
				МАТЕРИАЛЫ		
	2			БЕТОН ТЯЖЕЛЫЙ М500		0.87М3
				1.020-1/83.2-7 06-32 1КНО 4.36-2.5 СБОРОЧНЫЕ ЕДИНИЦЫ		
А4	1		1.020-1/83.2-8 06-23	КАРКАС ПР. КП-133	1	
				МАТЕРИАЛЫ		
	2			БЕТОН ТЯЖЕЛЫЙ М500		0.87М3

ЭПВЦ Киев ЗНИИЭП | ОПЕРАТОР ТПП КОРТ | ГРИГОР

ЗАМ.ИНВ.№ | ПОДПИСЬ И ДАТА | ИНВ.№ ПОДЛ.

1.020-1/83.2-7 06

ЛИСТ 5

ФОРМАТ А4

ФОРМАТ	ЗОНА	ПОЗ	ОБОЗНАЧЕНИЕ	НАИМЕНОВАНИЕ	КОЛ	ПРИМЕЧАНИЕ
				1.020-1/83.2-7 06-33 1КН 4.36-5 СБОРОЧНЫЕ ЕДИНИЦЫ		
А4	1		1.020-1/83.2-8 06-24	КАРКАС ПР. КП-134	1	
				МАТЕРИАЛЫ		
	2			БЕТОН ТЯЖЕЛЫЙ М500		0.86М3
				1.020-1/83.2-7 06-34 1КНД 4.36-3.5 СБОРОЧНЫЕ ЕДИНИЦЫ		
А4	1		1.020-1/83.2-8 06-25	КАРКАС ПР. КП-135	1	
				МАТЕРИАЛЫ		
	2			БЕТОН ТЯЖЕЛЫЙ М500		0.87М3
				1.020-1/83.2-7 06-35 1КНО 4.36-3.5 СБОРОЧНЫЕ ЕДИНИЦЫ		
А4	1		1.020-1/83.2-8 06-26	КАРКАС ПР. КП-136	1	
				МАТЕРИАЛЫ		
	2			БЕТОН ТЯЖЕЛЫЙ М500		0.87М3
				1.020-1/83.2-7 06-36 1КНД 4.36-4.5 СБОРОЧНЫЕ ЕДИНИЦЫ		
А4	1		1.020-1/83.2-8 06-27	КАРКАС ПР. КП-137	1	
				МАТЕРИАЛЫ		
	2			БЕТОН ТЯЖЕЛЫЙ М500		0.87М3
				1.020-1/83.2-7 06-37 1КНО 4.36-4.5 СБОРОЧНЫЕ ЕДИНИЦЫ		
А4	1		1.020-1/83.2-8 06-28	КАРКАС ПР. КП-138	1	
				МАТЕРИАЛЫ		
	2			БЕТОН ТЯЖЕЛЫЙ М500		0.87М3
				1.020-1/83.2-7 06-38 1КНД 4.36-1.6 СБОРОЧНЫЕ ЕДИНИЦЫ		
А4	1		1.020 1/83.2-8 07	КАРКАС ПР. КП-139	1	
				МАТЕРИАЛЫ		
	2			БЕТОН ТЯЖЕЛЫЙ М500		0.87М3
				1.020-1/83.2-7 06-39 1КНО 4.36-1.6 СБОРОЧНЫЕ ЕДИНИЦЫ		
А4	1		1.020-1/83.2-8 07-01	КАРКАС ПР. КП-140	1	
				МАТЕРИАЛЫ		
	2			БЕТОН ТЯЖЕЛЫЙ М500		0.87М3

ЭПВЦ Киев ЗНИИЭП | ОПЕРАТОР ТПП КОРТ | ГРИГОР

ВЗАМ.ИНВ.№ | ПОДПИСЬ И ДАТА | ИНВ.№ ПОДЛ.

1.020-1/83.2-7 06

ЛИСТ 6

ФОРМАТ А4

ФОРМАТ	ЗОНА	ПОЗ	ОБОЗНАЧЕНИЕ	НАИМЕНОВАНИЕ	КОЛ	ПРИМЕЧАНИЕ
				1.020-1/83.2-7 06-40 1КНД 4.36-2.6 СБОРОЧНЫЕ ЕДИНИЦЫ		
А4	1		1.020-1/83.2-8 07-02	КАРКАС ПР. КП-I4I	1	
				МАТЕРИАЛЫ		
	2			БЕТОН ТЯЖЕЛЫЙ М500		0.87М3
				1.020-1/83.2-7 06-41 1КНО 4.36-2.6 СБОРОЧНЫЕ ЕДИНИЦЫ		
А4	1		1.020-1/83.2-8 07-03	КАРКАС ПР. КП-I42	1	
				МАТЕРИАЛЫ		
	2			БЕТОН ТЯЖЕЛЫЙ М500		0.87М3
				1.020-1/83.2-7 06-42 1КНД 4.36-2.7 СБОРОЧНЫЕ ЕДИНИЦЫ		
А4	1		1.020-1/83.2-8 07-04	КАРКАС ПР. КП-I43	1	
				МАТЕРИАЛЫ		
	2			БЕТОН ТЯЖЕЛЫЙ М500		0.87М3
				1.020-1/83.2-7 06-43 1КНО 4.36-2.7 СБОРОЧНЫЕ ЕДИНИЦЫ		
А4	1		1.020-1/83.2-8 07-05	КАРКАС ПР. КП-I44	1	
				МАТЕРИАЛЫ		
	2			БЕТОН ТЯЖЕЛЫЙ М500		0.87М3
				1.020-1/83.2-7 06-44 1КНД 4.36-1.8 СБОРОЧНЫЕ ЕДИНИЦЫ		
А4	1		1.020-1/83.2-8 07-06	КАРКАС ПР. КП-I45	1	
				МАТЕРИАЛЫ		
	2			БЕТОН ТЯЖЕЛЫЙ М500		0.87М3
				1.020-1/83.2-7 06-45 1КНО 4.36-1.8 СБОРОЧНЫЕ ЕДИНИЦЫ		
А4	1		1.020-1/83.2-8 07-07	КАРКАС ПР. КП-I46	1	
				МАТЕРИАЛЫ		
	2			БЕТОН ТЯЖЕЛЫЙ М500		0.87М3
				1.020-1/83.2-7 06-46 1КНД 4.36-2.8 СБОРОЧНЫЕ ЕДИНИЦЫ		
А4	1		1.020-1/83.2-8 07-08	КАРКАС ПР. КП-I47	1	
				МАТЕРИАЛЫ		
	2			БЕТОН ТЯЖЕЛЫЙ М500		0.87М3

ГРИГОР
ОПЕРАТОР ТЛП КОРТ
ЭПВЦ Киев ЗНИИЭП

Инв.№ подл. | Подпись и дата | Взам. инв.№

1.020-1/83.2-7 06

ЛИСТ 7

ФОРМАТ А4

ФОРМАТ	ЗОНА	ПОЗ	ОБОЗНАЧЕНИЕ	НАИМЕНОВАНИЕ	КОЛ	ПРИМЕЧАНИЕ
				1.020-1/83.2-7 06-47 1КНО 4.36-2.8 СБОРОЧНЫЕ ЕДИНИЦЫ		
А4	1		1.020-1/83.2-8 07-09	КАРКАС ПР. КП-I48	1	
				МАТЕРИАЛЫ		
	2			БЕТОН ТЯЖЕЛЫЙ М500		0.87М3
				1.020-1/83.2-7 06-48 1КН 4.36-8 СБОРОЧНЫЕ ЕДИНИЦЫ		
А4	1		1.020-1/83.2-8 07-10	КАРКАС ПР. КП-I49	1	
				МАТЕРИАЛЫ		
	2			БЕТОН ТЯЖЕЛЫЙ М500		0.86М3
				1.020-1/83.2-7 06-49 1КНД 4.36-3.6 СБОРОЧНЫЕ ЕДИНИЦЫ		
А4	1		1.020-1/83.2-8 07-11	КАРКАС ПР. КП-I50	1	
				МАТЕРИАЛЫ		
	2			БЕТОН ТЯЖЕЛЫЙ М500		0.87М3
				1.020-1/83.2-7 06-50 1КНО 4.36-3.6 СБОРОЧНЫЕ ЕДИНИЦЫ		
А4	1		1.020-1/83.2-8 07-12	КАРКАС ПР. КП-I5I	1	
				МАТЕРИАЛЫ		
	2			БЕТОН ТЯЖЕЛЫЙ М500		0.87М3
				1.020-1/83.2-7 06-51 1КНД 4.36-4.6 СБОРОЧНЫЕ ЕДИНИЦЫ		
А4	1		1.020-1/83.2-8 07-13	КАРКАС ПР. КП-I52	1	
				МАТЕРИАЛЫ		
	2			БЕТОН ТЯЖЕЛЫЙ М500		0.87М3
				1.020-1/83.2-7 06-52 1КНО 4.36-4.6 СБОРОЧНЫЕ ЕДИНИЦЫ		
А4	1		1.020-1/83.2-8 07-14	КАРКАС ПР. КП-I53	1	
				МАТЕРИАЛЫ		
	2			БЕТОН ТЯЖЕЛЫЙ М500		0.87М3
				1.020-1/83.2-7 06-53 1КНД 4.36-3.8 СБОРОЧНЫЕ ЕДИНИЦЫ		
А4	1		1.020-1/83.2-8 07-15	КАРКАС ПР. КП-I54	1	
				МАТЕРИАЛЫ		
	2			БЕТОН ТЯЖЕЛЫЙ М500		0.87М3

ГРИГОР
ОПЕРАТОР ТЛП КОРТ
ЭПВЦ Киев ЗНИИЭП

Инв.№ подл. | Подпись и дата | Взам. инв.№

1.020-1/83.2-7 06

ЛИСТ 8

19837 37

ФОРМАТ А4

ФОРМАТ	ЗОНА	ПОЗ	ОБОЗНАЧЕНИЕ	НАИМЕНОВАНИЕ	КОЛ	ПРИМЕЧАНИЕ
				1.020-1/83.2-7 06-54 1КНО 4.36-3.8 СБОРОЧНЫЕ ЕДИНИЦЫ		
А4	1		1.020-1/83.2-8 07-16	КАРКАС ПР. КП-I55	1	
				МАТЕРИАЛЫ		
	2			БЕТОН ТЯЖЕЛЫЙ М500		0.87М3
				1.020-1/83.2-7 06-55 1КНД 4.36-4.8 СБОРОЧНЫЕ ЕДИНИЦЫ		
А4	1		1.020-1/83.2-8 07-17	КАРКАС ПР. КП-I56	1	
				МАТЕРИАЛЫ		
	2			БЕТОН ТЯЖЕЛЫЙ М500		0.87М3
				1.020-1/83.2-7 06-56 1КНО 4.36-4.8 СБОРОЧНЫЕ ЕДИНИЦЫ		
А4	1		1.020-1/83.2-8 07-18	КАРКАС ПР. КП-I57	1	
				МАТЕРИАЛЫ		
	2			БЕТОН ТЯЖЕЛЫЙ М500		0.87М3

ГИП ГРИТОР

ОПЕРАТОР ТЛП КОРТ

ЭПВЦ Киев ЗНИИЭП

ВЗАМ ИНВ № | ПОДПИСЬ И ДАТА | ИНВ №ПОДЛ

ОПЕРАТОР ТЛП КОРТ

ЭПВЦ Киев ЗНИИЭП

ВЗАМ ИНВ № | ПОДПИСЬ И ДАТА | ИНВ №ПОДЛ

N УЗЛА	N ДОКУМЕНТА
2	1.020-1/83.2-7 ООУ П.1
3	П.2
5	П.2
6	П.3
7	П.3
8	П.4
9	П.4
10	П.4
12	П.4

РИС. 1

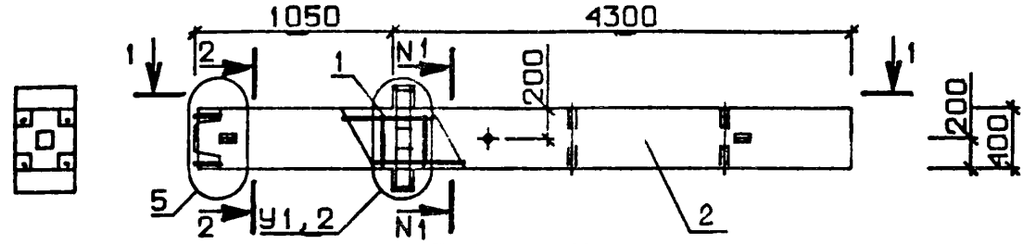

РИС. 2

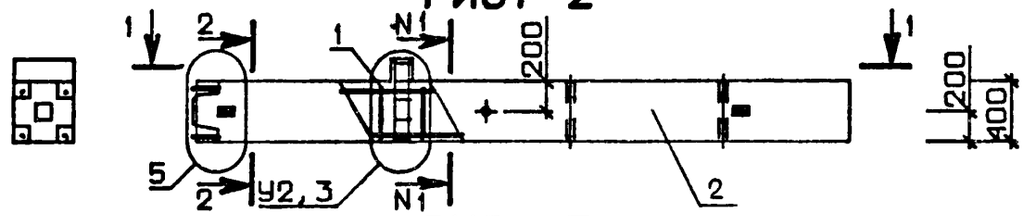

РИС. 3

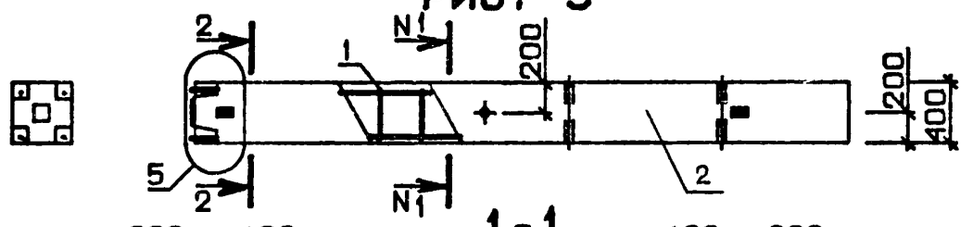

1-1

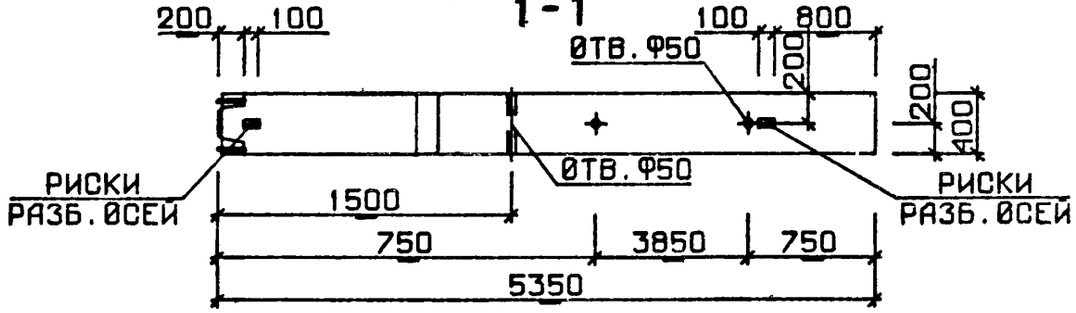

2-2

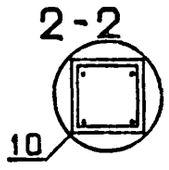

3-3

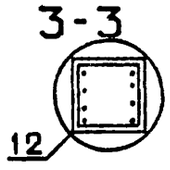

НАЧ ОТД	ВОЛЫНСКИЙ		
Н.КОНТР	ПРИГОРЕВ		
ГЛ.КОНСТР	ШАЦ		
ГИП	КОЛДАШЕВА		
РАЗРАБ	СЛИВИНА		
ПРОВЕРИЛ	НИКОНОРОВА		
ИСПОЛНИЛ	ЛАКЕЕВА		

1.020-1/83.2-7 ОБ ОВ

КОЛОННА 1КН

СТАДИЯ	МАССА	МАСШТАБ
Р	СМ ТАБЛ	
ЛИСТ 1	ЛИСТОВ 3	

ЦНИИЭП торгово бытовых зданий и туристских комплексов

ЭПВЦ КиевЗНИИЭП | ОПЕРАТОР ТЛП КОРТ | ЛИХВАРЬ

ВЗАМ ИНВ № | ПОДПИСЬ И ДАТА | ИНВ №ПОДЛ

19837 39

ФОРМАТ А3

ОБОЗНАЧЕНИЕ	МАРКА	РИС	NI-NI	УI	У2	МАССА,т
I.020-I/83.2-7 06	IКНО 4.36-I.I	2	2-2	-	7	2,I8
-0I	IКН 4.36-I	3	2-2	-	-	2,I5
-02	IКНД 4.36-I.2	I	2-2	6	-	2,I8
-03	IКНО 4.36-I.2	2	2-2	-	7	2,I8
-04	IКНД 4.36-2.2	I	2-2	6	-	2,I8
-05	IКНО 4.36-2.2	2	2-2	-	7	2,I8
-06	IКН 4.36-2	3	2-2	-	-	2,I5
-07	IКНД 4.36-I.3	I	2-2	6	-	2,I8
-08	IКНО 4.36-I.3	2	2-2	-	7	2,I8
-09	IКНД 4.36-2.3	I	2-2	6	-	2,I8
-I0	IКНО 4.36-2.3	2	2-2	-	7	2,I8
-II	IКН 4.36-3	3	2-2	-	-	2,I5
-I2	IКНД 4.36-3.2	I	2-2	8	-	2,I8
-I3	IКНО 4.36-3.2	2	2-2	-	9	2,I8
-I4	IКНД 4.36-4.2	I	2-2	8	-	2,I8
-I5	IКНО 4.36-4.2	2	2-2	-	9	2,I8
-I6	IКНД 4.36-3.3	I	2-2	8	-	2,I8
-I7	IКНО 4.36-3.3	2	2-2	-	9	2,I8
-I8	IКНД 4.36-4.3	I	2-2	8	-	2,I8
-I9	IКНО 4.36-4.3	2	2-2	-	9	2,I8
-20	IКНД 4.36-I.4	I	2-2	6	-	2,I8
-2I	IКНО 4.36-I.4	2	2-2	-	7	2,I8
-22	IКНД 4.36-2.4	I	2-2	6	-	2,I8
-23	IКНО 4.36-2.4	2	2-2	-	7	2,I8
-24	IКН 4.36-4	3	2-2	-	-	2,I5
-25	IКНД 4.36-3.4	I	2-2	8	-	2,I8
-26	IКНО 4.36-3.4	2	2-2	-	9	2,I8

ОБОЗНАЧЕНИЕ	МАРКА	РИС	NI-NI	УI	У2	МАССА,т
I.020-I/83.2-7 06 -27	IКНД 4.36-4.4	I	2-2	8	-	2,I8
-28	IКНО 4.36-4.4	2	2-2	-	9	2,I8
-29	IКНД 4.36-I.5	I	2-2	6	-	2,I8
-30	IКНО 4.36-I.5	2	2-2	-	7	2,I8
-3I	IКНД 4.36-2.5	I	2-2	6	-	2,I8
-32	IКНО 4.36-2.5	2	2-2	-	7	2,I8
-33	IКН 4.36-5	3	2-2	-	-	2,I5
-34	IКНД 4.36-3.5	I	2-2	8	-	2,I8
-35	IКНО 4.36-3.5	2	2-2	-	9	2,I8
-36	IКНД 4.36-4.5	I	2-2	8	-	2,I8
-37	IКНО 4.36-4.5	2	2-2	-	9	2,I8
-38	IКНД 4.36-I.6	I	3-3	6	-	2,I8
-39	IКНО 4.36-I.6	2	3-3	-	7	2,I8
-40	IКНД 4.36-2.6	I	3-3	6	-	2,I8
-4I	IКНО 4.36-2.6	2	3-3	-	7	2,I8
-42	IКНД 4.36-2.7	I	3-3	6	-	2,I8
-43	IКНО 4.36-2.7	2	3-3	-	7	2,I8
-44	IКНД 4.36-I.8	I	3-3	6	-	2,I8
-45	IКНО 4.36-I.8	2	3-3	-	7	2,I8
-46	IКНД 4.36-2.8	1	3-3	6	-	2,I8
-47	IКНО 4.36-2.8	2	3-3	-	7	2,I8
-48	IКН 4.36-8	3	3-3	-	-	2,I5
-49	IКНД 4.36-3.6	I	3-3	8	-	2,I8
-50	IКНО 4.36-3.6	2	3-3	-	9	2,I8
-5I	IКНД 4.36-4.6	I	3-3	8	-	2,I8
-52	IКНО 4.36-4.6	2	3-3	-	9	2,I8
-53	IКНД 4.36-3.8	I	3-3	8	-	2,I8
-54	IКНО 4.36-3.8	2	3-3	-	9	2,I8
-55	IКНД 4.36-4.8	I	3-3	8	-	2,I8
-56	IКНО 4.36-4.8	2	3-3	-	9	2,I8

ЭПВЦ КиевЗНИИЭП
ОПЕРАТОР ТЛП КОРТ
ЛИХВАРЬ
ВЗАМ. ИНВ №
ПОДП И ДАТА
ИНВ № ПОДЛ

ФОРМАТ	ЗОНА	ПОЗ	ОБОЗНАЧЕНИЕ	НАИМЕНОВАНИЕ	КОЛ.	ПРИМЕЧАНИЕ
				ДОКУМЕНТАЦИЯ		
А3			1.020-1/83.2-7 07СБ	СБОРОЧНЫЙ ЧЕРТЕЖ		
А3			1.020-1/83.2-7 00ВС	ВЫБОРКА СТАЛИ		
А3			1.020-1/83.2-7 00У	УЗЛЫ ОПАЛУБОЧНЫЕ		
А3			1.020-1/83.2-7 00ТО	ТЕХНИЧЕСКОЕ ОПИСАНИЕ		
			ПЕРЕМЕННЫЕ ДАННЫЕ	ДЛЯ ИСПОЛНЕНИЙ:		
				1.020-1/83.2-7 07 3КНД 4.36-1.1 СБОРОЧНЫЕ ЕДИНИЦЫ		
А4	1		1.020-1/83.2-8 08	КАРКАС ПР. КП-I58	1	
				МАТЕРИАЛЫ		
	2			БЕТОН ТЯЖЕЛЫЙ М300		2.06М3
				1.020-1/83.2-7 07-01 3КНО 4.36-1.1 СБОРОЧНЫЕ ЕДИНИЦЫ		
А4	1		1.020-1/83.2-8 08-01	КАРКАС ПР. КП-I59	1	
				МАТЕРИАЛЫ		
	2			БЕТОН ТЯЖЕЛЫЙ М300		2.04М3
				1.020-1/83.2-7 07-02 3КН 4.36-1 СБОРОЧНЫЕ ЕДИНИЦЫ		
А4	1		1.020-1/83.2-8 08-02	КАРКАС ПР. КП-I60	1	
				МАТЕРИАЛЫ		
	2			БЕТОН ТЯЖЕЛЫЙ М300		2.01М3
				1.020-1/83.2-7 07-03 3КНД 4.36-1.2 СБОРОЧНЫЕ ЕДИНИЦЫ		
А4	1		1.020-1/83.2-8 08-03	КАРКАС ПР. КП-I6I	1	
				МАТЕРИАЛЫ		
	2			БЕТОН ТЯЖЕЛЫЙ М400		2.06М3
				1.020-1/83.2-7 07-04 3КНО 4.36-1.2 СБОРОЧНЫЕ ЕДИНИЦЫ		
А4	1		1.020-1/83.2-8 08-04	КАРКАС ПР. КП-I62	1	
				МАТЕРИАЛЫ		
	2			БЕТОН ТЯЖЕЛЫЙ М400		2.04М3

ЭПВЦ КиевЗНИИЭП | ОПЕРАТОР ТПП КОРТ | ГРИТОР

НАЧ ОТД	ВОЛЫНСКИЙ		1.020-1/83.2-7 07
Н КОНТР	ПОГОРЕВ		
ГЛ КОНСТР	ШАЦ		
ГИП	НИКОЮРОВА		КОЛОННА 3КН
РАЗРАБ	ЛАКЕЕВА		
ПРОВЕРИЛ	КОЛДАШЕВА		
ИСПОЛНИЛ	БОГДАНОВА		

СТАДИЯ	ЛИСТ	ЛИСТОВ
Р	I	I2

ЦНИИЭП торгово-бытовых зданий и туристских комплексов

ВЗАМ ИНВ № | ПОДПИСЬ И ДАТА | ИНВ № ПОДЛ

ФОРМАТ А4

ФОРМАТ	ЗОНА	ПОЗ	ОБОЗНАЧЕНИЕ	НАИМЕНОВАНИЕ	КОЛ.	ПРИМЕЧАНИЕ
				1.020-1/83.2-7 07-05 3КНО 4.36-2.2 СБОРОЧНЫЕ ЕДИНИЦЫ		
А4	1		1.020-1/83.2-8 08-05	КАРКАС ПР. КП-I63	1	
				МАТЕРИАЛЫ		
	2			БЕТОН ТЯЖЕЛЫЙ М400		2.04М3
				1.020-1/83.2-7 07-06 3КН 4.36-2 СБОРОЧНЫЕ ЕДИНИЦЫ		
А4	1		1.020-1/83.2-8 08-06	КАРКАС ПР. КП-I64	1	
				МАТЕРИАЛЫ		
	2			БЕТОН ТЯЖЕЛЫЙ М400		2.01М3
				1.020-1/83.2-7 07-07 3КНД 4.36-1.3 СБОРОЧНЫЕ ЕДИНИЦЫ		
А4	1		1.020-1/83.2-8 08-03	КАРКАС ПР. КП-I6I	1	
				МАТЕРИАЛЫ		
	2			БЕТОН ТЯЖЕЛЫЙ М500		2.06М3
				1.020-1/83.2-7 07-08 3КНО 4.36-1.3 СБОРОЧНЫЕ ЕДИНИЦЫ		
А4	1		1.020-1/83.2-8 08-04	КАРКАС ПР. КП-I62	1	
				МАТЕРИАЛЫ		
	2			БЕТОН ТЯЖЕЛЫЙ М500		2.04М3
				1.020-1/83.2-7 07-09 3КНД 4.36-2.3 СБОРОЧНЫЕ ЕДИНИЦЫ		
А4	1		1.020-1/83.2-8 08-07	КАРКАС ПР. КП-I65	1	
				МАТЕРИАЛЫ		
	2			БЕТОН ТЯЖЕЛЫЙ М500		2.06М3
				1.020-1/83.2-7 07-10 3КНО 4.36-2.3 СБОРОЧНЫЕ ЕДИНИЦЫ		
А4	1		1.020-1/83.2-8 08-05	КАРКАС ПР. КП-I63	1	
				МАТЕРИАЛЫ		
	2			БЕТОН ТЯЖЕЛЫЙ М500		2.04М3
				1.020-1/83.2-7 07-11 3КН 4.36-3 СБОРОЧНЫЕ ЕДИНИЦЫ		
А4	1		1.020-1/83.2-8 08-06	КАРКАС ПР. КП-I64	1	
				МАТЕРИАЛЫ		
	2			БЕТОН ТЯЖЕЛЫЙ М500		2.01М3

ЭПВЦ КиевЗНИИЭП | ОПЕРАТОР ТПП КОРТ | ГРИТОР

ВЗАМ ИНВ № | ПОДПИСЬ И ДАТА | ИНВ № ПОДЛ

1.020-1/83.2-7 07

ЛИСТ 2

ФОРМАТ А4

ФОРМАТ	ЗОНА	ПОЗ	ОБОЗНАЧЕНИЕ	НАИМЕНОВАНИЕ	КОЛ	ПРИМЕЧАНИЕ
				1.020-1/83.2-7 07-12 ЗКНО 4.36-3.2 СБОРОЧНЫЕ ЕДИНИЦЫ		
А4	1		1.020-1/83.2-8 08-08	КАРКАС ПР. КП-I66	1	
				МАТЕРИАЛЫ		
	2			БЕТОН ТЯЖЕЛЫЙ М400		2.04М3
				1.020-1/83.2-7 07-13 ЗКНО 4.36-3.3 СБОРОЧНЫЕ ЕДИНИЦЫ		
А4	1		1.020-1/83.2-8 08-08	КАРКАС ПР. КП-I66	1	
				МАТЕРИАЛЫ		
	2			БЕТОН ТЯЖЕЛЫЙ М500		2.04М3
				1.020-1/83.2-7 07-14 ЗКНО 4.36-4.3 СБОРОЧНЫЕ ЕДИНИЦЫ		
А4	1		1.020-1/83.2-8 08-09	КАРКАС ПР. КП-I67	1	
				МАТЕРИАЛЫ		
	2			БЕТОН ТЯЖЕЛЫЙ М500		2.04М3
				1.020-1/83.2-7 07-15 ЗКНО 4.36-1.4 СБОРОЧНЫЕ ЕДИНИЦЫ		
А4	1		1.020-1/83.2-8 09	КАРКАС ПР. КП-I68	1	
				МАТЕРИАЛЫ		
	2			БЕТОН ТЯЖЕЛЫЙ М500		2.04М3
				1.020-1/83.2-7 07-16 ЗКНО 4.36-2.4 СБОРОЧНЫЕ ЕДИНИЦЫ		
А4	1		1.020-1/83.2-8 09-01	КАРКАС ПР. КП-I69	1	
				МАТЕРИАЛЫ		
	2			БЕТОН ТЯЖЕЛЫЙ М500		2.04М3
				1.020-1/83.2-7 07-17 ЗКН 4.36-4 СБОРОЧНЫЕ ЕДИНИЦЫ		
А4	1		1.020-1/83.2-8 09-02	КАРКАС ПР. КП-I70	1	
				МАТЕРИАЛЫ		
	2			БЕТОН ТЯЖЕЛЫЙ М500		2.01М3
				1.020-1/83.2-7 07-18 ЗКНД 4.36-1.5 СБОРОЧНЫЕ ЕДИНИЦЫ		
А4	1		1.020-1/83.2-8 09-03	КАРКАС ПР. КП-I7I	1	
				МАТЕРИАЛЫ		
	2			БЕТОН ТЯЖЕЛЫЙ М500		2.06М3

ГРИГОР
ОПЕРАТОР ТЛП КОРТ
ЭПВЦ Киев ЗНИИЭП
ВЗАМ ИНВ № | ПОДПИСЬ И ДАТА | ИНВ №ПОДЛ

ФОРМАТ	ЗОНА	ПОЗ	ОБОЗНАЧЕНИЕ	НАИМЕНОВАНИЕ	КОЛ	ПРИМЕЧАНИЕ
				1.020-1/83.2-7 07-19 ЗКНО 4.36-1.5 СБОРОЧНЫЕ ЕДИНИЦЫ		
А4	1		1.020-1/83.2-8 09-04	КАРКАС ПР. КП-I72	1	
				МАТЕРИАЛЫ		
	2			БЕТОН ТЯЖЕЛЫЙ М500		2.04М3
				1.020-1/83.2-7 07-20 ЗКН 4.36-5 СБОРОЧНЫЕ ЕДИНИЦЫ		
А4	1		1.020-1/83.2-8 09-05	КАРКАС ПР. КП-I73	1	
				МАТЕРИАЛЫ		
	2			БЕТОН ТЯЖЕЛЫЙ М500		2.01М3
				1.020-1/83.2-7 07-21 ЗКНО 4.36-1.6 СБОРОЧНЫЕ ЕДИНИЦЫ		
А4	1		1.020-1/83.2-8 09-06	КАРКАС ПР. КП-I74	1	
				МАТЕРИАЛЫ		
	2			БЕТОН ТЯЖЕЛЫЙ М500		2.04М3
				1.020-1/83.2-7 07-22 ЗКН 4.36-6 СБОРОЧНЫЕ ЕДИНИЦЫ		
А4	1		1.020-1/83.2-8 09-07	КАРКАС ПР. КП-I75	1	
				МАТЕРИАЛЫ		
	2			БЕТОН ТЯЖЕЛЫЙ М500		2.01М3
				1.020-1/83.2-7 07-23 ЗКНО 4.36-3.5 СБОРОЧНЫЕ ЕДИНИЦЫ		
А4	1		1.020-1/83.2-8 09-08	КАРКАС ПР. КП-I76	1	
				МАТЕРИАЛЫ		
	2			БЕТОН ТЯЖЕЛЫЙ М500		2.04М3
				1.020-1/83.2-7 07-24 ЗКНО 4.36-4.5 СБОРОЧНЫЕ ЕДИНИЦЫ		
А4	1		1.020-1/83.2-8 09-09	КАРКАС ПР. КП-I77	1	
				МАТЕРИАЛЫ		
	2			БЕТОН ТЯЖЕЛЫЙ М500		2.04М3
				1.020-1/83 2-7 07-25 ЗКНО 4.36-1.12 СБОРОЧНЫЕ ЕДИНИЦЫ		
А4	1		1.020-1/83.2-8 09-10	КАРКАС ПР. КП-I78	1	
				МАТЕРИАЛЫ		
	2			БЕТОН ТЯЖЕЛЫЙ М500		2.04М3

ГРИГОР
ОПЕРАТОР ТЛП КОРТ
ЭПВЦ Киев ЗНИИЭП
ВЗАМ ИНВ № | ПОДПИСЬ И ДАТА | ИНВ №ПОДЛ

ФОРМАТ	ЗОНА	ПОЗ	ОБОЗНАЧЕНИЕ	НАИМЕНОВАНИЕ	КОЛ	ПРИМЕЧАНИЕ
				1.020-1/83.2-7 07-26 ЗКН 4.36-12 СБОРОЧНЫЕ ЕДИНИЦЫ		
А4	1		1.020-1/83.2-8 09-11	КАРКАС ПР. КП-I79	1	
				МАТЕРИАЛЫ		
	2			БЕТОН ТЯЖЕЛЫЙ М500		2.0IM3
				1.020-1/83.2-7 07-27 ЗКНД 4.36-2.7 СБОРОЧНЫЕ ЕДИНИЦЫ		
А4	1		1.020-1/83.2-8 10	КАРКАС ПР. КП-I80	1	
				МАТЕРИАЛЫ		
	2			БЕТОН ТЯЖЕЛЫЙ М500		2.06M3
				1.020-1/83.2-7 07-28 ЗКНО 4.36-2.7 СБОРОЧНЫЕ ЕДИНИЦЫ		
А4	1		1.020-1/83.2-8 10-01	КАРКАС ПР. КП-I8I	1	
				МАТЕРИАЛЫ		
	2			БЕТОН ТЯЖЕЛЫЙ М500		2.04M3
				1.020-1/83.2-7 07-29 ЗКНО 4.36-2.8 СБОРОЧНЫЕ ЕДИНИЦЫ		
А4	1		1.020-1/83.2-8 10-02	КАРКАС ПР. КП-I82	1	
				МАТЕРИАЛЫ		
	2			БЕТОН ТЯЖЕЛЫЙ М500		2.04M3
				1.020-1/83.2-7 07-30 ЗКН 4.36-8 СБОРОЧНЫЕ ЕДИНИЦЫ		
А4	1		1.020-1/83.2-8 10-03	КАРКАС ПР. КП-I83	1	
				МАТЕРИАЛЫ		
	2			БЕТОН ТЯЖЕЛЫЙ М500		2.0IM3
				1.020-1/83 2-7 07-31 ЗКНД 4.36-3.10 СБОРОЧНЫЕ ЕДИНИЦЫ		
А4	1		1.020-1/83.2-8 10-04	КАРКАС ПР. КП-I84	1	
				МАТЕРИАЛЫ		
	2			БЕТОН ТЯЖЕЛЫЙ М500		2.06M3
				1.020-1/83.2-7 07-32 ЗКНО 4.36-3.10 СБОРОЧНЫЕ ЕДИНИЦЫ		
А4	1		1.020-1/83.2-8 10-05	КАРКАС ПР. КП-I85	1	
				МАТЕРИАЛЫ		
	2			БЕТОН ТЯЖЕЛЫЙ М500		2.04M3

ГРИГОР
ОПЕРАТОР ТЛП КОРТ
ЭПВЦ Киев ЗНИИЭП
ВЗАМ ИНВ № | ПОДПИСЬ И ДАТА | ИНВ № ПОДЛ

ФОРМАТ	ЗОНА	ПОЗ	ОБОЗНАЧЕНИЕ	1. НАИМЕНОВАНИЕ	КОЛ	ПРИМЕЧАНИЕ
				1.020-1/83.2-7 07-33 ЗКНО 4.36-4.10 СБОРОЧНЫЕ ЕДИНИЦЫ		
А4	1		1.020-1/83.2-8 10-06	КАРКАС ПР. КП-I86	1	
				МАТЕРИАЛЫ		
	2			БЕТОН ТЯЖЕЛЫЙ М500		2.04M3
				1.020-1/83.2-7 07-34 ЗКН 4.36-10 СБОРОЧНЫЕ ЕДИНИЦЫ		
А4	1		1.020-1/83.2-8 10-07	КАРКАС ПР. КП-I87	1	
				МАТЕРИАЛЫ		
	2			БЕТОН ТЯЖЕЛЫЙ М500		2.01M3
				1.020-1/83.2-7 07-35 ЗКНД 4.36-1.20 СБОРОЧНЫЕ ЕДИНИЦЫ		
А4	1		1.020-1/83.2-8 11	КАРКАС ПР. КП-I88	1	
				МАТЕРИАЛЫ		
	2			БЕТОН ТЯЖЕЛЫЙ М400		2.06M3
				1.020-1/83.2-7 07-36 ЗКНО 4.36-1.20 СБОРОЧНЫЕ ЕДИНИЦЫ		
А4	1		1.020-1/83.2-8 11-01	КАРКАС ПР. КП-I89	1	
				МАТЕРИАЛЫ		
	2			БЕТОН ТЯЖЕЛЫЙ М400		2.04M3
				1.020-1/83.2-7 07-37 ЗКНД 4.36-2.20 СБОРОЧНЫЕ ЕДИНИЦЫ		
А4	1		1.020-1/83.2-8 11-02	КАРКАС ПР. КП-I90	1	
				МАТЕРИАЛЫ		
	2			БЕТОН ТЯЖЕЛЫЙ М400		2.06M3
				1.020-1/83.2-7 07-38 ЗКНО 4.36-2.20 СБОРОЧНЫЕ ЕДИНИЦЫ		
А4	1		1.020-1/83.2-8 11-03	КАРКАС ПР. КП-I9I	1	
				МАТЕРИАЛЫ		
	2			БЕТОН ТЯЖЕЛЫЙ М400		2.04M3
				1.020-1/83.2-7 07-39 ЗКНД 4.36-1.24 СБОРОЧНЫЕ ЕДИНИЦЫ		
А4	1		1.020-1/83.2-8 11	КАРКАС ПР. КП-I88	1	
				МАТЕРИАЛЫ		
	2			БЕТОН ТЯЖЕЛЫЙ М600		2.06M3

ГРИГОР
ОПЕРАТОР ТЛП КОРТ
ЭПВЦ Киев ЗНИИЭП
ВЗАМ ИНВ № | ПОДПИСЬ И ДАТА | ИНВ № ПОДЛ

ФОРМАТ	ЗОНА	ПОЗ	ОБОЗНАЧЕНИЕ	НАИМЕНОВАНИЕ	КОЛ	ПРИМЕЧАНИЕ
				1.020-1/83.2-7 07-40 ЗКНО 4.36-1.24 СБОРОЧНЫЕ ЕДИНИЦЫ		
А4	1		1.020-1/83.2-8 11-01	КАРКАС ПР. КП-I89	1	
				МАТЕРИАЛЫ		
	2			БЕТОН ТЯЖЕЛЫЙ М600		2.04М3
				1.020-1/83.2-7 07-41 ЗКНД 4.36-2.24 СБОРОЧНЫЕ ЕДИНИЦЫ		
А4	1		1.020-1/83.2-8 11-02	КАРКАС ПР. КП-I90	1	
				МАТЕРИАЛЫ		
	2			БЕТОН ТЯЖЕЛЫЙ М600		2.06М3
				1.020-1/83.2-7 07-42 ЗКНО 4.36-2.24 СБОРОЧНЫЕ ЕДИНИЦЫ		
А4	1		1.020-1/83.2-8 11-03	КАРКАС ПР. КП-I91	1	
				МАТЕРИАЛЫ		
	2			БЕТОН ТЯЖЕЛЫЙ М600		2.04М3
				1.020-1/83.2-7 07-43 ЗКНД 4.36-3.20 СБОРОЧНЫЕ ЕДИНИЦЫ		
А4	1		1.020-1/83.2-8 11-04	КАРКАС ПР. КП-I92	1	
				МАТЕРИАЛЫ		
	2			БЕТОН ТЯЖЕЛЫЙ М400		2.06М3
				1.020-1/83.2-7 07-44 ЗКНО 4.36-3.20 СБОРОЧНЫЕ ЕДИНИЦЫ		
А4	1		1.020-1/83.2-8 11-05	КАРКАС ПР. КП-I93	1	
				МАТЕРИАЛЫ		
	2			БЕТОН ТЯЖЕЛЫЙ М400		2.04М3
				1.020-1/83.2-7 07-45 ЗКНД 4.36-4.20 СБОРОЧНЫЕ ЕДИНИЦЫ		
А4	1		1.020-1/83.2-8 11-06	КАРКАС ПР. КП-I94	1	
				МАТЕРИАЛЫ		
	2			БЕТОН ТЯЖЕЛЫЙ М400		2.06М3
				1.020-1/83.2-7 07-46 ЗКНО 4.36-4.20 СБОРОЧНЫЕ ЕДИНИЦЫ		
А4	1		1.020-1/83.2-8 11-07	КАРКАС ПР. КП-I95	1	
				МАТЕРИАЛЫ		
	2			БЕТОН ТЯЖЕЛЫЙ М400		2.04М3

ГРИГОР
ОПЕРАТОР ТЛП КОРТ
ЭПВЦ Киев ЗНИИЭП
ИНВ №ПОДЛ | ПОДПИСЬ И ДАТА | ВЗАМ ИНВ №

1.020-1/83.2-7 07

ЛИСТ 7

ФОРМАТ А4

ФОРМАТ	ЗОНА	ПОЗ	ОБОЗНАЧЕНИЕ	НАИМЕНОВАНИЕ	КОЛ	ПРИМЕЧАНИЕ
				1.020-1/83.2-7 07-47 ЗКНД 4.36-3.24 СБОРОЧНЫЕ ЕДИНИЦЫ		
А4	1		1.020-1/83.2-8 11-04	КАРКАС ПР. КП-I92	1	
				МАТЕРИАЛЫ		
	2			БЕТОН ТЯЖЕЛЫЙ М600		2.06М3
				1.020-1/83.2-7 07-48 ЗКНО 4.36-3.24 СБОРОЧНЫЕ ЕДИНИЦЫ		
А4	1		1.020-1/83.2-8 11-05	КАРКАС ПР. КП-I93	1	
				МАТЕРИАЛЫ		
	2			БЕТОН ТЯЖЕЛЫЙ М600		2.04М3
				1.020-1/83.2-7 07-49 ЗКНД 4.36-1.7 СБОРОЧНЫЕ ЕДИНИЦЫ		
А4	1		1.020-1/83.2-8 12	КАРКАС ПР. КП-I96	1	
				МАТЕРИАЛЫ		
	2			БЕТОН ТЯЖЕЛЫЙ М500		2.06М3
				1.020-1/83.2-7 07-50 ЗКНО 4.36-1.7 СБОРОЧНЫЕ ЕДИНИЦЫ		
А4	1		1.020-1/83.2-8 12-01	КАРКАС ПР. КП-I97	1	
				МАТЕРИАЛЫ		
	2			БЕТОН ТЯЖЕЛЫЙ М500		2.04М3
				1.020-1/83.2-7 07-51 ЗКНД 4.36-2.14 СБОРОЧНЫЕ ЕДИНИЦЫ		
А4	1		1.020-1/83.2-8 12-02	КАРКАС ПР. КП-I98	1	
				МАТЕРИАЛЫ		
	2			БЕТОН ТЯЖЕЛЫЙ М500		2.06М3
				1.020-1/83.2-7 07-52 ЗКНО 4.36-2.14 СБОРОЧНЫЕ ЕДИНИЦЫ		
А4	1		1.020-1/83.2-8 12-03	КАРКАС ПР. КП-I99	1	
				МАТЕРИАЛЫ		
	2			БЕТОН ТЯЖЕЛЫЙ М500		2.04М3
				1.020-1/83.2-7 07-53 ЗКНО 4.36-2.11 СБОРОЧНЫЕ ЕДИНИЦЫ		
А4	1		1.020-1/83.2-8 12-04	КАРКАС ПР. КП-200	1	
				МАТЕРИАЛЫ		
	2			БЕТОН ТЯЖЕЛЫЙ М500		2.04М3

ГРИГОР
ОПЕРАТОР ТЛП КОРТ
ЭПВЦ Киев ЗНИИЭП
ИНВ №ПОДЛ | ПОДПИСЬ И ДАТА | ВЗАМ ИНВ №

1.020-1/83.2-7 07

ЛИСТ 8

ФОРМАТ	ЗОНА	ПОЗ	ОБОЗНАЧЕНИЕ	НАИМЕНОВАНИЕ	КОЛ	ПРИМЕЧАНИЕ
				1.020-1/83.2-7 07-54 ЗКН 4.36-11 СБОРОЧНЫЕ ЕДИНИЦЫ		
А4	1		1.020-1/83.2-8 12-05	КАРКАС ПР. КП-201	1	
				МАТЕРИАЛЫ		
	2			БЕТОН ТЯЖЕЛЫЙ М500		2.01М3
				1.020-1/83.2-7 07-55 ЗКНД 4.36-2.19 СБОРОЧНЫЕ ЕДИНИЦЫ		
А4	1		1.020-1/83.2-8 12-06	КАРКАС ПР. КП-202	1	
				МАТЕРИАЛЫ		
	2			БЕТОН ТЯЖЕЛЫЙ М500		2.06М3
				1.020-1/83.2-7 07-56 ЗКНО 4.36-2.19 СБОРОЧНЫЕ ЕДИНИЦЫ		
А4	1		1.020-1/83.2-8 12-07	КАРКАС ПР. КП-203	1	
				МАТЕРИАЛЫ		
	2			БЕТОН ТЯЖЕЛЫЙ М500		2.04М3
				1.020-1/83.2-7 07-57 ЗКНД 4.36-3.18 СБОРОЧНЫЕ ЕДИНИЦЫ		
А4	1		1.020-1/83.2-8 12-08	КАРКАС ПР. КП-204	1	
				МАТЕРИАЛЫ		
	2			БЕТОН ТЯЖЕЛЫЙ М500		2.06М3
				1.020-1/83.2-7 07-58 ЗКНО 4.36-3.18 СБОРОЧНЫЕ ЕДИНИЦЫ		
А4	1		1.020-1/83.2-8 12-09	КАРКАС ПР. КП-205	1	
				МАТЕРИАЛЫ		
	2			БЕТОН ТЯЖЕЛЫЙ М500		2.04М3
				1.020-1/83.2-7 07-59 ЗКНД 4.36-4.17 СБОРОЧНЫЕ ЕДИНИЦЫ		
А4	1		1.020-1/83.2-8 12-10	КАРКАС ПР. КП-206	1	
				МАТЕРИАЛЫ		
	2			БЕТОН ТЯЖЕЛЫЙ М500		2.06М3
				1.020-1/83.2-7 07-60 ЗКНО 4.36-4.17 СБОРОЧНЫЕ ЕДИНИЦЫ		
А4	1		1.020-1/83.2-8 12-11	КАРКАС ПР. КП-207	1	
				МАТЕРИАЛЫ		
	2			БЕТОН ТЯЖЕЛЫЙ М500		2.04М3

ГИП ГРИГОР
ОПЕРАТОР ТЛП КОРТ
ЭПВЦ Киев ЗНИИЭП
ВЗАМ ИНВ № | ПОДПИСЬ И ДАТА | ИНВ №ПОДЛ

ФОРМАТ	ЗОНА	ПОЗ	ОБОЗНАЧЕНИЕ	НАИМЕНОВАНИЕ	КОЛ	ПРИМЕЧАНИЕ
				1.020-1/83.2-7 07-61 ЗКНО 4.36-1.9 СБОРОЧНЫЕ ЕДИНИЦЫ		
А4	1		1.020-1/83.2-8 13	КАРКАС ПР. КП-208	1	
				МАТЕРИАЛЫ		
	2			БЕТОН ТЯЖЕЛЫЙ М500		2.04М3
				1.020-1/83.2-7 07-62 ЗКН 4.36-9 СБОРОЧНЫЕ ЕДИНИЦЫ		
А4	1		1.020-1/83.2-8 13-01	КАРКАС ПР. КП-209	1	
				МАТЕРИАЛЫ		
	2			БЕТОН ТЯЖЕЛЫЙ М500		2.01М3
				1.020-1/83.2-7 07-63 ЗКНД 4.36-1.13 СБОРОЧНЫЕ ЕДИНИЦЫ		
А4	1		1.020-1/83.2-8 13-02	КАРКАС ПР. КП-210	1	
				МАТЕРИАЛЫ		
	2			БЕТОН ТЯЖЕЛЫЙ М500		2.06М3
				1.020-1/83.2-7 07-64 ЗКНО 4.36-1.13 СБОРОЧНЫЕ ЕДИНИЦЫ		
А4	1		1.020-1/83.2-8 13-03	КАРКАС ПР. КП-211	1	
				МАТЕРИАЛЫ		
	2			БЕТОН ТЯЖЕЛЫЙ М500		2.04М3
				1.020-1/83.2-7 07-65 ЗКНО 4.36-2.15 СБОРОЧНЫЕ ЕДИНИЦЫ		
А4	1		1.020-1/83.2-8 13-04	КАРКАС ПР. КП-212	1	
				МАТЕРИАЛЫ		
	2			БЕТОН ТЯЖЕЛЫЙ М500		2.04М3
				1.020-1/83.2-7 07-66 ЗКН 4.36-15 СБОРОЧНЫЕ ЕДИНИЦЫ		
А4	1		1.020-1/83.2-8 13-05	КАРКАС ПР. КП-213	1	
				МАТЕРИАЛЫ		
	2			БЕТОН ТЯЖЕЛЫЙ М500		2.01М3
				1.020-1/83.2-7 07-67 ЗКНД 4.36-1.16 СБОРОЧНЫЕ ЕДИНИЦЫ		
А4	1		1.020-1/83.2-8 13-06	КАРКАС ПР. КП-214	1	
				МАТЕРИАЛЫ		
	2			БЕТОН ТЯЖЕЛЫЙ М500		2.06М3

ГИП ГРИГОР
ОПЕРАТОР ТЛП КОРТ
ЭПВЦ Киев ЗНИИЭП
ВЗАМ ИНВ № | ПОДПИСЬ И ДАТА | ИНВ №ПОДЛ

19837 45

ФОРМАТ	ЗОНА	ПОЗ	ОБОЗНАЧЕНИЕ	НАИМЕНОВАНИЕ	КОЛ	ПРИМЕЧАНИЕ
				1.020-1/83.2-7 07-68 ЗКНО 4.36-1.16 СБОРОЧНЫЕ ЕДИНИЦЫ		
А4	1		1.020-1/83.2-8 13-07	КАРКАС ПР. КП-215	1	
				МАТЕРИАЛЫ		
	2			БЕТОН ТЯЖЕЛЫЙ М500		2.04М3
				1.020-1/83.2-7 07-69 ЗКНД 4.36-1.21 СБОРОЧНЫЕ ЕДИНИЦЫ		
А4	1		1.020-1/83.2-8 13-08	КАРКАС ПР. КП-216	1	
				МАТЕРИАЛЫ		
	2			БЕТОН ТЯЖЕЛЫЙ М500		2.06М3
				1.020-1/83.2-7 07-70 ЗКНО 4.36-1.21 СБОРОЧНЫЕ ЕДИНИЦЫ		
А4	1		1.020-1/83.2-8 13-09	КАРКАС ПР. КП-217	1	
				МАТЕРИАЛЫ		
	2			БЕТОН ТЯЖЕЛЫЙ М500		2.04М3
				1.020-1/83.2-7 07-71 ЗКНД 4.36-3.22 СБОРОЧНЫЕ ЕДИНИЦЫ		
А4	1		1.020-1/83.2-8 13-10	КАРКАС ПР. КП-218	1	
				МАТЕРИАЛЫ		
	2			БЕТОН ТЯЖЕЛЫЙ М500		2.06М3
				1.020-1/83.2-7 07-72 ЗКНО 4.36-3.22 СБОРОЧНЫЕ ЕДИНИЦЫ		
А4	1		1.020-1/83.2-8 13-11	КАРКАС ПР. КП-219	1	
				МАТЕРИАЛЫ		
	2			БЕТОН ТЯЖЕЛЫЙ М500		2.04М3
				1.020-1/83.2-7 07-73 ЗКНД 4.36-4.22 СБОРОЧНЫЕ ЕДИНИЦЫ		
А4	1		1.020-1/83.2-8 13-12	КАРКАС ПР. КП-220	1	
				МАТЕРИАЛЫ		
	2			БЕТОН ТЯЖЕЛЫЙ М500		2.06М3
				1.020-1/83.2-7 07-74 ЗКНО 4.36-4.22 СБОРОЧНЫЕ ЕДИНИЦЫ		
А4	1		1.020-1/83.2-8 13-13	КАРКАС ПР. КП-221	1	
				МАТЕРИАЛЫ		
	2			БЕТОН ТЯЖЕЛЫЙ М500		2.04М3

ГИП ГРИГОР
ОПЕРАТОР ТЛП КОРТ
ЭПВЦ Киев ЗНИИЭП
ВЗАМ ИНВ № | ПОДПИСЬ И ДАТА | ИНВ № ПОДЛ

1.020-1/83.2-7 07 | ЛИСТ 11

ФОРМАТ А4

ФОРМАТ	ЗОНА	ПОЗ	ОБОЗНАЧЕНИЕ	НАИМЕНОВАНИЕ	КОЛ	ПРИМЕЧАНИЕ
				1.020-1/83.2-7 07-75 ЗКНД 4.36-1.23 СБОРОЧНЫЕ ЕДИНИЦЫ		
А4	1		1.020-1/83.2-8 14	КАРКАС ПР. КП-222	1	
				МАТЕРИАЛЫ		
	2			БЕТОН ТЯЖЕЛЫЙ М500		2.06М3
				1.020-1/83.2-7 07-76 ЗКНО 4.36-1.23 СБОРОЧНЫЕ ЕДИНИЦЫ		
А4	1		1.020-1/83.2-8 14-01	КАРКАС ПР. КП-223	1	
				МАТЕРИАЛЫ		
	2			БЕТОН ТЯЖЕЛЫЙ М500		2.04М3
				1.020-1/83.2-7 07-77 ЗКНД 4.36-2.23 СБОРОЧНЫЕ ЕДИНИЦЫ		
А4	1		1.020-1/83.2-8 14-02	КАРКАС ПР. КП-224	1	
				МАТЕРИАЛЫ		
	2			БЕТОН ТЯЖЕЛЫЙ М500		2.06М3
				1.020-1/83.2-7 07-78 ЗКНО 4.36-2.23 СБОРОЧНЫЕ ЕДИНИЦЫ		
А4	1		1.020-1/83.2-8 14-03	КАРКАС ПР. КП-225	1	
				МАТЕРИАЛЫ		
	2			БЕТОН ТЯЖЕЛЫЙ М500		2.04М3

ГИП ГРИГОР
ОПЕРАТОР ТЛП КОРТ
ЭПВЦ Киев ЗНИИЭП
ВЗАМ ИНВ № | ПОДПИСЬ И ДАТА | ИНВ № ПОДЛ

1.020-1/83.2-7 07 | ЛИСТ 12

19837 46

ЭПВЦ КиевЗНИИЭП | ОПЕРАТОР ТЛП КОРТ | ЛИХВАРЬ
ИНВ №ПОДЛ | ПОДПИСЬ И ДАТА | ВЗАМ. ИНВ.№

РИС. 1

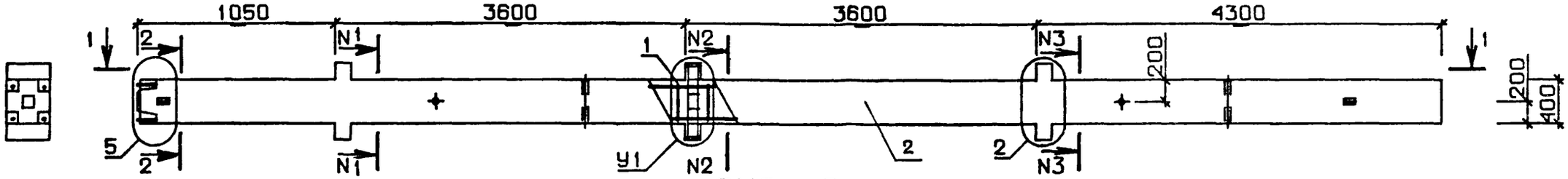

РИС. 2

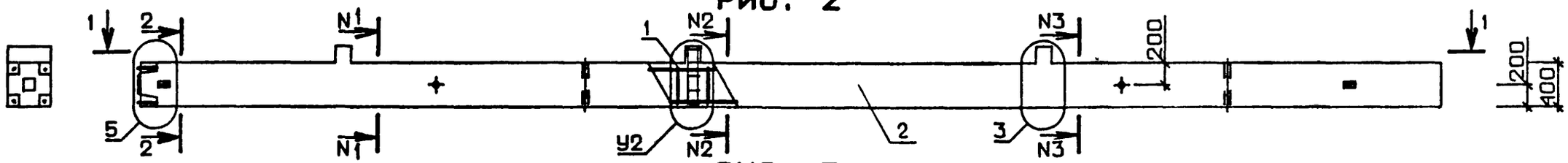

РИС. 3

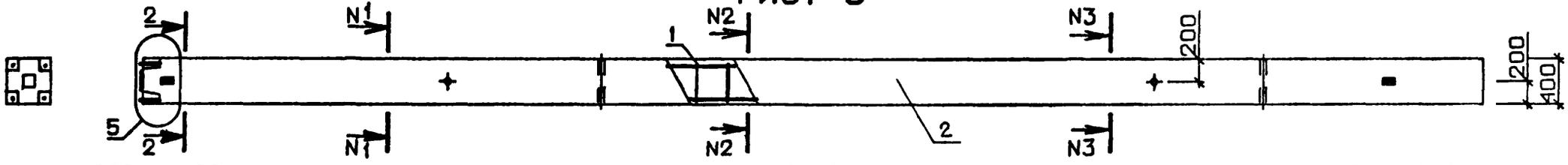

1-1

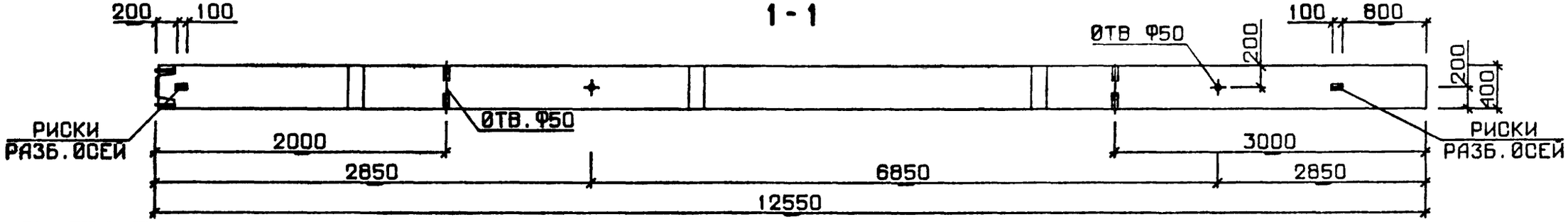

N УЗЛА	N ДØКУМЕНТА
2	1.020-1/83.2-7 ØØУ П.1
3	П.2
5	П.2
6	П.3
7	П.3
8	П.4
9	П.4
10	П.4
11	П.4
12	П.4

2-2 3-3 4-4

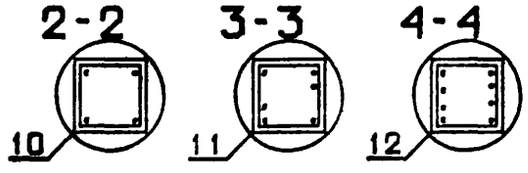

НАЧ ОТД	ВОЛЫНСКИЙ	
Н.КОНТР	ПРИГОРЕВ	
ГЛ.КОНСТР	ШАЦ	
ГИП	КОЛДАШЕВА	
РАЗРАБ.	СЛИВИНА	
ПРОВЕРИЛ	НИКОНОРОВА	
ИСПОЛНИЛ	ЛАКЕЕВА	

1.020-1/83.2-7 ØØ ØБ

КØЛØННА ЗКН

СТАДИЯ	МАССА	МАСШТАБ
Р	СМ ТАБЛ	

ЛИСТ 1 ЛИСТОВ 2

ЦНИИЭП торгово бытовых зданий и туристских комплексов

19837 47

ФОРМАТ А3

ОБОЗНАЧЕНИЕ	МАРКА	РИС	N1-N1	N2-N2	N3-N3	У1	У2	МАССА,т
I.020-I/83.2-7 07	3КНД 4.36-I.I	I	2-2	2-2	2-2	6	-	5,I5
-0I	3КНО 4.36-I.I	2	2-2	2-2	2-2	-	7	5,I0
-02	3КН 4.36-I	3	2-2	2-2	2-2	-	-	5,03
-03	3КНД 4.36-I.2	I	2-2	2-2	2-2	6	-	5,I6
-04	3КНО 4.36-I.2	2	2-2	2-2	2-2	-	7	5,I0
-05	3КНО 4.36-2.2	2	2-2	2-2	2-2	-	7	5,I0
-06	3КН 4.36-2	3	2-2	2-2	2-2	-	-	5,03
-07	3КНД 4.36-I.3	I	2-2	2-2	2-2	6	-	5,I5
-08	3КНО 4.36-I.3	2	2-2	2-2	2-2	-	7	5,I0
-09	3КНД 4.36-2.3	I	2-2	2-2	2-2	6	-	5,I5
-I0	3КНО 4.36-2.3	2	2-2	2-2	2-2	-	7	5,I0
-II	3КН 4.36-3	3	2-2	2-2	2-2	-	-	5,03
-I2	3КНО 4.36-3.2	2	2-2	2-2	2-2	-	9	5,I0
-I3	3КНО 4.36-3.3	2	2-2	2-2	2-2	-	9	5,I0
-I4	3КНО 4.36-4.3	2	2-2	2-2	2-2	-	9	5,I0
-I5	3КНО 4.36-I.4	2	2-2	2-2	4-4	-	7	5,I0
-I6	3КНО 4.36-2.4	2	2-2	2-2	4-4	-	7	5,I0
-I7	3КН 4.36-4	3	2-2	2-2	4-4	-	-	5,03
-I8	3КНД 4.36-I.5	I	2-2	2-2	4-4	6	-	5,I5
-I9	3КНО 4.36-I.5	2	2-2	2-2	4-4	-	7	5,I0
-20	3КН 4.36-5	3	2-2	2-2	4-4	-	-	5,03
-2I	3КНО 4.36-I.6	2	2-2	2-2	4-4	-	7	5,I0
-22	3КН 4.36-6	3	2-2	2-2	4-4	-	-	5,03
-23	3КНО 4.36-3.5	2	2-2	2-2	4-4	-	9	5,I0
-24	3КНО 4.36-4.5	2	2-2	2-2	4-4	-	9	5,I0
-25	3КНО 4.36-I.I2	2	2-2	2-2	4-4	-	7	5,I0
-26	3КН 4.36-I2	3	2-2	2-2	4-4	-	-	5,03
-27	3КНД 4.36-2.7	I	2-2	2-2	4-4	6	-	5,I5
-28	3КНО 4.36-2.7	2	2-2	2-2	4-4	-	7	5,I0
-29	3КНО 4.36-2.8	2	2-2	2-2	4-4	-	7	5,I0
-30	3КН 4.36-8	3	2-2	2-2	4-4	-	-	5,03
-3I	3КНД 4.36-3.I0	I	2-2	2-2	4-4	8	-	5,I5
-32	3КНО 4.36-3.I0	2	2-2	2-2	4-4	-	9	5,I0
-33	3КНО 4.36-4.I0	2	2-2	2-2	4-4	-	9	5,I0
-34	3КН 4.36-I0	3	2-2	2-2	4-4	-	-	5,03
-35	3КНД 4.36-I.20	I	2-2	4-4	4-4	6	-	5,I5
-36	3КНО 4.36-I.20	2	2-2	4-4	4-4	-	7	5,I0
-37	3КНД 4.36-2.20	I	2-2	4-4	4-4	6	-	5,I5
-38	3КНО 4.36-2.20	2	2-2	4-4	4-4	-	7	5,I0
-39	3КНД 4.36-I.24	I	2-2	4-4	4-4	6	-	5,I5
-40	3КНО 4.36-I.24	2	2-2	4-4	4-4	-	7	5,I0
-4I	3КНД 4.36-2.24	I	2-2	4-4	4-4	6	-	5,I5
-42	3КНО 4.36-2.24	2	2-2	4-4	4-4	-	7	5,I0
-43	3КНД 4.36-3.20	I	2-2	4-4	4-4	8	-	5,I5
-44	3КНО 4.36-3.20	2	2-2	4-4	4-4	-	9	5,I0
-45	3КНД 4.36-4.20	I	2-2	4-4	4-4	8	-	5,I5
-46	3КНО 4.36-4.20	2	2-2	4-4	4-4	-	9	5,I0
-47	3КНД 4.36-3.24	I	2-2	4-4	4-4	8	-	5,I5
-48	3КНО 4.36-3.24	2	2-2	4-4	4-4	-	9	5,I0
-49	3КНД 4.36-I.7	I	2-2	3-3	4-4	6	-	5,I5
-50	3КНО 4.36-I.7	2	2-2	3-3	4-4	-	7	5,I0

ОБОЗНАЧЕНИЕ	МАРКА	РИС	N1-N1	N2-N2	N3-N3	У1	У2	МАССА,т
I.020-I/83.2-7 07 -5I	3КНД 4.36-2.I4	I	2-2	3-3	4-4	6	-	5,I5
-52	3КНО 4.36-2.I4	2	2-2	3-3	4-4	-	7	5,I0
-53	3КНС 4.36-2.II	2	2-2	3-3	4-4	-	7	5,I0
-54	3КН 4.36-II	3	2-2	3-3	4-4	-	-	5,03
-55	3КНД 4.36-2.I9	I	2-2	3-3	4-4	6	-	5,I5
-56	3КНО 4.36-2.I9	2	2-2	3-3	4-4	-	7	5,I0
-57	3КНД 4.36-3.I8	I	2-2	3-3	4-4	8	-	5,I5
-58	3КНО 4.36-3.I8	2	2-2	3-3	4-4	-	9	5,I0
-59	3КНД 4.36-4.I7	I	2-2	3-3	4-4	8	-	5,I5
-60	3КНО 4.36-4.I7	2	2-2	3-3	4-4	-	9	5,I0
-6I	3КНС 4.36-I.9	2	2-2	3-3	4-4	-	7	5,I0
-62	3КН 4.36-9	3	2-2	3-3	4-4	-	-	5,03
-63	3КНД 4.36-I.I3	I	2-2	3-3	4-4	6	-	5,I5
-64	3КНО 4.36-I.I3	2	2-2	3-3	4-4	-	7	5,I0
-65	3КНО 4.36-2.I5	2	2-2	3-3	4-4	-	7	5,I0
-66	3КН 4.36-I5	3	2-2	3-3	4-4	-	-	5,03
-67	3КНД 4.36-I.I6	I	2-2	3-3	4-4	6	-	5,I5
-68	3КНО 4.36-I.I6	2	2-2	3-3	4-4	-	7	5,I0
-69	3КНД 4.36-I.2I	I	2-2	3-3	4-4	6	-	5,I5
-70	3КНО 4.36-I.2I	2	2-2	3-3	4-4	-	7	5,I0
-7I	3КНД 4.36-3.22	I	2-2	3-3	4-4	8	-	5,I5
-72	3КНО 4.36-3.22	2	2-2	3-3	4-4	-	9	5,I0
-73	3КНД 4.36-4.22	I	2-2	3-3	4-4	8	-	5,I5
-74	3КНО 4.36-4.22	2	2-2	3-3	4-4	-	9	5,I0
-75	3КНД 4.36-I.23	I	4-4	4-4	4-4	6	-	5,I5
-76	3КНО 4.36-I.23	2	4-4	4-4	4-4	-	7	5,I0
-77	3КНД 4.36-2.23	I	4-4	4-4	4-4	6	-	5,I5
-78	3КНО 4.36-2.23	2	4-4	4-4	4-4	-	7	5,I0

ЭПВЦ КиевЗНИИЭП
ОПЕРАТОР ТЛП КОРТ ЛИХВАРЬ

ВЗАМ. ИНВ № | ПОДП И ДАТА | ИНВ №ПОДЛ

I.020-I/83.2-7 07 СБ

ЛИСТ 2

ФОРМАТ А3

ФОРМАТ	ЗОНА	ПОЗ	ОБОЗНАЧЕНИЕ	НАИМЕНОВАНИЕ	КОЛ.	ПРИМЕЧАНИЕ
				ДОКУМЕНТАЦИЯ		
А3			1.020-1/83.2-7 08СБ	СБОРОЧНЫЙ ЧЕРТЕЖ		
А3			1.020-1/83.2-7 00ВС	ВЫБОРКА СТАЛИ		
А3			1.020-1/83.2-7 00У	УЗЛЫ ОПАЛУБОЧНЫЕ		
А3			1.020-1/83.2-7 00ТО	ТЕХНИЧЕСКОЕ ОПИСАНИЕ		
				ПЕРЕМЕННЫЕ ДАННЫЕ ДЛЯ ИСПОЛНЕНИЙ:		
				1.020-1/83.2-7 08 3КНД 4.36(48)-1.1 СБОРОЧНЫЕ ЕДИНИЦЫ		
А4	1		1.020-1/83.2-8 15	КАРКАС ПР. КП-226	1	
				МАТЕРИАЛЫ		
	2			БЕТОН ТЯЖЕЛЫЙ М300		2.20М3
				1.020-1/83.2-7 08-01 3КНО 4.36(48)-1.1 СБОРОЧНЫЕ ЕДИНИЦЫ		
А4	1		1.020-1/83.2-8 15-01	КАРКАС ПР. КП-227	1	
				МАТЕРИАЛЫ		
	2			БЕТОН ТЯЖЕЛЫЙ М300		2.17М3
				1.020-1/83.2-7 08-02 3КН 4.36(48)-1 СБОРОЧНЫЕ ЕДИНИЦЫ		
А4	1		1.020-1/83.2-8 15-02	КАРКАС ПР. КП-228	1	
				МАТЕРИАЛЫ		
	2			БЕТОН ТЯЖЕЛЫЙ М300		2.14М3
				1.020-1/83.2-7 08-03 3КНД 4.36(48)-1.2 СБОРОЧНЫЕ ЕДИНИЦЫ		
А4	1		1.020-1/83.2-8 15-03	КАРКАС ПР. КП-229	1	
				МАТЕРИАЛЫ		
	2			БЕТОН ТЯЖЕЛЫЙ М400		2.20М3
				1.020-1/83.2-7 08-04 3КНО 4.36(48)-1.2 СБОРОЧНЫЕ ЕДИНИЦЫ		
А4	1		1.020-1/83.2-8 15-04	КАРКАС ПР. КП-230	1	
				МАТЕРИАЛЫ		
	2			БЕТОН ТЯЖЕЛЫЙ М400		2.17М3

ЭПВЦ Киев ЗНИИЭП | ОПЕРАТОР ТПП КОРТ | ТРИТОР

ВЗАМ ИНВ № | ПОДПИСЬ И ДАТА | ИНВ № ПОДЛ

НАЧ ОТД	ВОЛЫНСКИЙ	
Н КОНТР	ПРИГОРЕВ	
ГЛ КОНСТР	ШАЦ	
ГИП	НИКОНОРОВА	
РАЗРАБ	ЛАКЕЕВА	
ПРОВЕРИЛ	КОЛДАШЕВА	
ИСПОЛНИЛ	БОГДАНОВА	

1.020-1/83.2-7 08

КОЛОННА 3КН

СТАДИЯ	ЛИСТ	ЛИСТОВ
Р	1	8

ЦНИИЭП торгово бытовых зданий и туристских комплексов

ФОРМАТ А4

ФОРМАТ	ЗОНА	ПОЗ	ОБОЗНАЧЕНИЕ	НАИМЕНОВАНИЕ	КОЛ.	ПРИМЕЧАНИЕ
				1.020-1/83.2-7 08-05 3КНО 4.36(48)-2.2 СБОРОЧНЫЕ ЕДИНИЦЫ		
А4	1		1.020-1/83.2-8 15-05	КАРКАС ПР. КП-231	1	
				МАТЕРИАЛЫ		
	2			БЕТОН ТЯЖЕЛЫЙ М400		2.17М3
				1.020-1/83.2-7 08-06 3КН 4.36(48)-2 СБОРОЧНЫЕ ЕДИНИЦЫ		
А4	1		1.020-1/83.2-8 15-06	КАРКАС ПР. КП-232	1	
				МАТЕРИАЛЫ		
	2			БЕТОН ТЯЖЕЛЫЙ М400		2.14М3
				1.020-1/83.2-7 08-07 3КНД 4.36(48)-1.3 СБОРОЧНЫЕ ЕДИНИЦЫ		
А4	1		1.020-1/83.2-8 15-03	КАРКАС ПР. КП-229	1	
				МАТЕРИАЛЫ		
	2			БЕТОН ТЯЖЕЛЫЙ М500		2.20М3
				1.020-1/83.2-7 08-08 3КНО 4.36(48)-1.3 СБОРОЧНЫЕ ЕДИНИЦЫ		
А4	1		1.020-1/83.2-8 15-04	КАРКАС ПР. КП-230	1	
				МАТЕРИАЛЫ		
	2			БЕТОН ТЯЖЕЛЫЙ М500		2.17М3
				1.020-1/83.2-7 08-09 3КНД 4.36(48)-2.3 СБОРОЧНЫЕ ЕДИНИЦЫ		
А4	1		1.020-1/83.2-8 15-07	КАРКАС ПР. КП-233	1	
				МАТЕРИАЛЫ		
	2			БЕТОН ТЯЖЕЛЫЙ М500		2.20М3
				1.020-1/83.2-7 08-10 3КНО 4.36(48)-2.3 СБОРОЧНЫЕ ЕДИНИЦЫ		
А4	1		1.020-1/83.2-8 15-05	КАРКАС ПР. КП-231	1	
				МАТЕРИАЛЫ		
	2			БЕТОН ТЯЖЕЛЫЙ М500		2.17М3
				1.020-1/83.2-7 08-11 3КН 4.36(48)-3 СБОРОЧНЫЕ ЕДИНИЦЫ		
А4	1		1.020-1/83.2-8 15-06	КАРКАС ПР. КП-232	1	
				МАТЕРИАЛЫ		
	2			БЕТОН ТЯЖЕЛЫЙ М500		2.14М3

ЭПВЦ Киев ЗНИИЭП | ОПЕРАТОР ТПП КОРТ | ТРИТОР

ВЗАМ ИНВ № | ПОДПИСЬ И ДАТА | ИНВ № ПОДЛ

1.020-1/83.2-7 08

ЛИСТ 2

ФОРМАТ А4

ФОРМАТ	ЗОНА	ПОЗ	ОБОЗНАЧЕНИЕ	НАИМЕНОВАНИЕ	КОЛ	ПРИМЕЧАНИЕ
				1.020-1/83.2-7 08-12 ЗКНО 4.36(48)-3.2 СБОРОЧНЫЕ ЕДИНИЦЫ		
А4	1		1.020-1/83.2-8 15-08	КАРКАС ПР. КП-234	1	
				МАТЕРИАЛЫ		
	2			БЕТОН ТЯЖЕЛЫЙ М400		2.17М3
				1.020-1/83.2-7 08-13 ЗКНО 4.36(48)-3.3 СБОРОЧНЫЕ ЕДИНИЦЫ		
А4	1		1.020-1/83.2-8 15-08	КАРКАС ПР. КП-234	1	
				МАТЕРИАЛЫ		
	2			БЕТОН ТЯЖЕЛЫЙ М500		2.17М3
				1.020-1/83.2-7 08-14 ЗКНО 4.36(48)-4.3 СБОРОЧНЫЕ ЕДИНИЦЫ		
А4	1		1.020-1/83.2-8 15-09	КАРКАС ПР. КП-235	1	
				МАТЕРИАЛЫ		
	2			БЕТОН ТЯЖЕЛЫЙ М500		2.17М3
				1.020-1/83.2-7 08-15 ЗКНО 4.36(48)-2.4 СБОРОЧНЫЕ ЕДИНИЦЫ		
А4	1		1.020-1/83.2-8 16	КАРКАС ПР. КП-236	1	
				МАТЕРИАЛЫ		
	2			БЕТОН ТЯЖЕЛЫЙ М500		2.17М3
				1.020-1/83.2-7 08-16 ЗКН 4.36(48)-4 СБОРОЧНЫЕ ЕДИНИЦЫ		
А4	1		1.020-1/83.2-8 16-01	КАРКАС ПР. КП-237	1	
				МАТЕРИАЛЫ		
	2			БЕТОН ТЯЖЕЛЫЙ М500		2.14М3
				1.020-1/83.2-7 08-17 ЗКНД 4.36(48)-2.6 СБОРОЧНЫЕ ЕДИНИЦЫ		
А4	1		1.020-1/83.2-8 17	КАРКАС ПР. КП-238	1	
				МАТЕРИАЛЫ		
	2			БЕТОН ТЯЖЕЛЫЙ М500		2.20М3
				1.020-1/83.2-7 08-18 ЗКНО 4.36(48)-2.6 СБОРОЧНЫЕ ЕДИНИЦЫ		
А4	1		1.020-1/83.2-8 17-01	КАРКАС ПР. КП-239	1	
				МАТЕРИАЛЫ		
	2			БЕТОН ТЯЖЕЛЫЙ М500		2.17М3

ГИП ГРИТОР
ОПЕРАТОР ТПП КОРТ
ЭПВЦ Киев ЗНИИЭП
ВЗАМ ИНВ № | ПОДПИСЬ И ДАТА | ИНВ № ПОДЛ

1.020-1/83.2-7 08 | ЛИСТ 3

ФОРМАТ А4

ФОРМАТ	ЗОНА	ПОЗ	ОБОЗНАЧЕНИЕ	НАИМЕНОВАНИЕ	КОЛ	ПРИМЕЧАНИЕ
				1.020-1/83.2-7 08-19 ЗКН 4.36(48)-6 СБОРОЧНЫЕ ЕДИНИЦЫ		
А4	1		1.020-1/83.2-8 17-02	КАРКАС ПР. КП-240	1	
				МАТЕРИАЛЫ		
	2			БЕТОН ТЯЖЕЛЫЙ М500		2.14М3
				1.020-1/83.2-7 08-20 ЗКНО 4.36(48)-3.5 СБОРОЧНЫЕ ЕДИНИЦЫ		
А4	1		1.020-1/83.2-8 17-03	КАРКАС ПР. КП-241	1	
				МАТЕРИАЛЫ		
	2			БЕТОН ТЯЖЕЛЫЙ М500		2.17М3
				1.020-1/83.2-7 08-21 ЗКНО 4.36(48)-4.5 СБОРОЧНЫЕ ЕДИНИЦЫ		
А4	1		1.020-1/83.2-8 17-04	КАРКАС ПР. КП-242	1	
				МАТЕРИАЛЫ		
	2			БЕТОН ТЯЖЕЛЫЙ М500		2.17М3
				1.020-1/83.2-7 08-22 ЗКН 4.36(48)-5 СБОРОЧНЫЕ ЕДИНИЦЫ		
А4	1		1.020-1/83.2-8 17-05	КАРКАС ПР. КП-243	1	
				МАТЕРИАЛЫ		
	2			БЕТОН ТЯЖЕЛЫЙ М500		2.14М3
				1.020-1/83.2-7 08-23 ЗКНД 4.36(48)-3.6 СБОРОЧНЫЕ ЕДИНИЦЫ		
А4	1		1.020-1/83.2-8 17-06	КАРКАС ПР. КП-244	1	
				МАТЕРИАЛЫ		
	2			БЕТОН ТЯЖЕЛЫЙ М500		2.20М3
				1.020-1/83.2-7 08-24 ЗКНО 4.36(48)-3.6 СБОРОЧНЫЕ ЕДИНИЦЫ		
А4	1		1.020-1/83.2-8 17-07	КАРКАС ПР. КП-245	1	
				МАТЕРИАЛЫ		
	2			БЕТОН ТЯЖЕЛЫЙ М500		2.17М3
				1.020-1/83.2-7 08-25 ЗКНО 4.36(48)-4.6 СБОРОЧНЫЕ ЕДИНИЦЫ		
А4	1		1.020-1/83.2-8 17-08	КАРКАС ПР. КП-246	1	
				МАТЕРИАЛЫ		
	2			БЕТОН ТЯЖЕЛЫЙ М500		2.17М3

ГИП ГРИТОР
ОПЕРАТОР ТПП КОРТ
ЭПВЦ Киев ЗНИИЭП
ВЗАМ ИНВ № | ПОДПИСЬ И ДАТА | ИНВ № ПОДЛ

1.020-1/83.2-7 08 | ЛИСТ 4

19837 50

ФОРМАТ А4

ФОРМАТ	ЗОНА	ПОЗ	ОБОЗНАЧЕНИЕ	НАИМЕНОВАНИЕ	КОЛ	ПРИМЕЧАНИЕ
				1.020-1/83.2-7 08-26 ЗКНД 4.36(48)-1.10 СБОРОЧНЫЕ ЕДИНИЦЫ		
А4	1		1.020-1/83.2-8 18	КАРКАС ПР. КП-247	1	
				МАТЕРИАЛЫ		
	2			БЕТОН ТЯЖЕЛЫЙ М400		2.20М3
				1.020-1/83.2-7 08-27 ЗКНО 4.36(48)-1.10 СБОРОЧНЫЕ ЕДИНИЦЫ		
А4	1		1.020-1/83.2-8 18-01	КАРКАС ПР. КП-248	1	
				МАТЕРИАЛЫ		
	2			БЕТОН ТЯЖЕЛЫЙ М400		2.17М3
				1.020-1/83.2-7 08-28 ЗКНД 4.36(48)-2.10 СБОРОЧНЫЕ ЕДИНИЦЫ		
А4	1		1.020-1/83.2-8 18-02	КАРКАС ПР. КП-249	1	
				МАТЕРИАЛЫ		
	2			БЕТОН ТЯЖЕЛЫЙ М400		2.20М3
				1.020-1/83.2-7 08-29 ЗКНО 4.36(48)-2.10 СБОРОЧНЫЕ ЕДИНИЦЫ		
А4	1		1.020-1/83.2-8 18-03	КАРКАС ПР. КП-250	1	
				МАТЕРИАЛЫ		
	2			БЕТОН ТЯЖЕЛЫЙ М400		2.17М3
				1.020-1/83.2-7 08-30 ЗКНД 4.36(48)-1.11 СБОРОЧНЫЕ ЕДИНИЦЫ		
А4	1		1.020-1/83.2-8 18	КАРКАС ПР. КП-247	1	
				МАТЕРИАЛЫ		
	2			БЕТОН ТЯЖЕЛЫЙ М500		2.20М3
				1.020-1/83.2-7 08-31 ЗКНО 4.36(48)-1.11 СБОРОЧНЫЕ ЕДИНИЦЫ		
А4	1		1.020-1/83.2-8 18-01	КАРКАС ПР. КП-248	1	
				МАТЕРИАЛЫ		
	2			БЕТОН ТЯЖЕЛЫЙ М500		2.17М3
				1.020-1/83.2-7 08-32 ЗКНД 4.36(48)-2.11 СБОРОЧНЫЕ ЕДИНИЦЫ		
А4	1		1.020-1/83.2-8 18-02	КАРКАС ПР. КП-249	1	
				МАТЕРИАЛЫ		
	2			БЕТОН ТЯЖЕЛЫЙ М500		2.20М3

ГРИГОР
ОПЕРАТОР ТПП КОРТ
ЭПВЦ Киев ЗНИИЭП
ВЗАМ ИНВ №
ПОДПИСЬ И ДАТА
ИНВ №ПОДЛ

ФОРМАТ	ЗОНА	ПОЗ	ОБОЗНАЧЕНИЕ	НАИМЕНОВАНИЕ	КОЛ	ПРИМЕЧАНИЕ
				1.020-1/83.2-7 08-33 ЗКНО 4.36(48)-2.11 СБОРОЧНЫЕ ЕДИНИЦЫ		
А4	1		1.020-1/83.2-8 18-03	КАРКАС ПР. КП-250	1	
				МАТЕРИАЛЫ		
	2			БЕТОН ТЯЖЕЛЫЙ М500		2.17М3
				1.020-1/83.2-7 08-34 ЗКНД 4.36(48)-1.12 СБОРОЧНЫЕ ЕДИНИЦЫ		
А4	1		1.020-1/83.2-8 18	КАРКАС ПР. КП-247	1	
				МАТЕРИАЛЫ		
	2			БЕТОН ТЯЖЕЛЫЙ М600		2.20М3
				1.020-1/83.2-7 08-35 ЗКНО 4.36(48)-1.12 СБОРОЧНЫЕ ЕДИНИЦЫ		
А4	1		1.020-1/83.2-8 18-01	КАРКАС ПР. КП-248	1	
				МАТЕРИАЛЫ		
	2			БЕТОН ТЯЖЕЛЫЙ М600		2.17М3
				1.020-1/83.2-7 08-36 ЗКНД 4.36(48)-2.12 СБОРОЧНЫЕ ЕДИНИЦЫ		
А4	1		1.020-1/83.2-8 18-02	КАРКАС ПР. КП-249	1	
				МАТЕРИАЛЫ		
	2			БЕТОН ТЯЖЕЛЫЙ М600		2.20М3
				1.020-1/83.2-7 08-37 ЗКНО 4.36(48)-2.12 СБОРОЧНЫЕ ЕДИНИЦЫ		
А4	1		1.020-1/83.2-8 18-03	КАРКАС ПР. КП-250	1	
				МАТЕРИАЛЫ		
	2			БЕТОН ТЯЖЕЛЫЙ М600		2.17М3
				1.020-1/83.2-7 08-38 ЗКНД 4.36(48)-3.10 СБОРОЧНЫЕ ЕДИНИЦЫ		
А4	1		1.020-1/83.2-8 18-04	КАРКАС ПР. КП-251	1	
				МАТЕРИАЛЫ		
	2			БЕТОН ТЯЖЕЛЫЙ М400		2.20М3
				1.020-1/83.2-7 08-39 ЗКНО 4.36(48)-3.10 СБОРОЧНЫЕ ЕДИНИЦЫ		
А4	1		1.020-1/83.2-8 18-05	КАРКАС ПР. КП-252	1	
				МАТЕРИАЛЫ		
	2			БЕТОН ТЯЖЕЛЫЙ М400		2.17М3

ГРИГОР
ОПЕРАТОР ТПП КОРТ
ЭПВЦ Киев ЗНИИЭП
ВЗАМ ИНВ №
ПОДПИСЬ И ДАТА
ИНВ №ПОДЛ

19837 54

ФОРМАТ	ЗОНА	ПОЗ	ОБОЗНАЧЕНИЕ	НАИМЕНОВАНИЕ	КОЛ	ПРИМЕЧАНИЕ
				1.020-1/83.2-7 08-40 ЗКНД 4.36(48)-4.10 СБОРОЧНЫЕ ЕДИНИЦЫ		
А4	1		1.020-1/83.2-8 18-06	КАРКАС ПР. КП-253	1	
				МАТЕРИАЛЫ		
	2			БЕТОН ТЯЖЕЛЫЙ М400		2.20М3
				1.020-1/83.2-7 08-41 ЗКНО 4.36(48)-4.10 СБОРОЧНЫЕ ЕДИНИЦЫ		
А4	1		1.020-1/83.2-8 18-07	КАРКАС ПР. КП-254	1	
				МАТЕРИАЛЫ		
	2			БЕТОН ТЯЖЕЛЫЙ М400		2.17М3
				1.020-1/83.2-7 08-42 ЗКНД 4.36(48)-3.11 СБОРОЧНЫЕ ЕДИНИЦЫ		
А4	1		1.020-1/83.2-8 18-04	КАРКАС ПР. КП-251	1	
				МАТЕРИАЛЫ		
	2			БЕТОН ТЯЖЕЛЫЙ М500		2.20М3
				1.020-1/83.2-7 08-43 ЗКНО 4.36(48)-3.11 СБОРОЧНЫЕ ЕДИНИЦЫ		
А4	1		1.020-1/83.2-8 18-05	КАРКАС ПР. КП-252	1	
				МАТЕРИАЛЫ		
	2			БЕТОН ТЯЖЕЛЫЙ М500		2.17М3
				1.020-1/83.2-7 08-44 ЗКНД 4.36(48)-4.11 СБОРОЧНЫЕ ЕДИНИЦЫ		
А4	1		1.020-1/83.2-8 18-06	КАРКАС ПР. КП-253	1	
				МАТЕРИАЛЫ		
	2			БЕТОН ТЯЖЕЛЫЙ М500		2.20М3
				1.020-1/83.2-7 08-45 ЗКНО 4.36(48)-4.11 СБОРОЧНЫЕ ЕДИНИЦЫ		
А4	1		1.020-1/83.2-8 18-07	КАРКАС ПР. КП-254	1	
				МАТЕРИАЛЫ		
	2			БЕТОН ТЯЖЕЛЫЙ М500		2.17М3
				1.020-1/83.2-7 08-46 ЗКНД 4.36(48)-3.12 СБОРОЧНЫЕ ЕДИНИЦЫ		
А4	1		1.020-1/83.2-8 18-04	КАРКАС ПР. КП-251	1	
				МАТЕРИАЛЫ		
	2			БЕТОН ТЯЖЕЛЫЙ М600		2.20М3

ЭПВЦ Киев ЗНИИЭП | Оператор ТЛП КОРТ | ГРИГОР

Инв. № подл. | Подпись и дата | Взам. инв. №

1.020-1/83.2-7 08 | Лист 7

ФОРМАТ	ЗОНА	ПОЗ	ОБОЗНАЧЕНИЕ	НАИМЕНОВАНИЕ	КОЛ	ПРИМЕЧАНИЕ
				1.020-1/83.2-7 08-47 ЗКНО 4.36(48)-3.12 СБОРОЧНЫЕ ЕДИНИЦЫ		
А4	1		1.020-1/83.2-8 18-05	КАРКАС ПР. КП-252	1	
				МАТЕРИАЛЫ		
	2			БЕТОН ТЯЖЕЛЫЙ М600		2.17М3
				1.020-1/83.2-7 08-48 ЗКНД 4.36(48)-2.7 СБОРОЧНЫЕ ЕДИНИЦЫ		
А4	1		1.020-1/83.2-8 19	КАРКАС ПР. КП-255	1	
				МАТЕРИАЛЫ		
	2			БЕТОН ТЯЖЕЛЫЙ М500		2.20М3
				1.020-1/83.2-7 08-49 ЗКНО 4.36(48)-2.7 СБОРОЧНЫЕ ЕДИНИЦЫ		
А4	1		1.020-1/83.2-8 19-01	КАРКАС ПР. КП-256	1	
				МАТЕРИАЛЫ		
	2			БЕТОН ТЯЖЕЛЫЙ М500		2.17М3
				1.020-1/83.2-7 08-50 ЗКНД 4.36(48)-3.9 СБОРОЧНЫЕ ЕДИНИЦЫ		
А4	1		1.020-1/83.2-8 19-02	КАРКАС ПР. КП-257	1	
				МАТЕРИАЛЫ		
	2			БЕТОН ТЯЖЕЛЫЙ М500		2.20М3
				1.020-1/83.2-7 08-51 ЗКНО 4.36(48)-3.9 СБОРОЧНЫЕ ЕДИНИЦЫ		
А4	1		1.020-1/83.2-8 19-03	КАРКАС ПР. КП-258	1	
				МАТЕРИАЛЫ		
	2			БЕТОН ТЯЖЕЛЫЙ М500		2.17М3
				1.020-1/83.2-7 08-52 ЗКНД 4.36(48)-4.8 СБОРОЧНЫЕ ЕДИНИЦЫ		
А4	1		1.020-1/83.2-8 19-04	КАРКАС ПР. КП-259	1	
				МАТЕРИАЛЫ		
	2			БЕТОН ТЯЖЕЛЫЙ М500		2.20М3
				1.020-1/83.2-7 08-53 ЗКНО 4.36(48)-4.8 СБОРОЧНЫЕ ЕДИНИЦЫ		
А4	1		1.020-1/83.2-8 19-05	КАРКАС ПР. КП-260	1	
				МАТЕРИАЛЫ		
	2			БЕТОН ТЯЖЕЛЫЙ М500		2.17М3

ЭПВЦ Киев ЗНИИЭП | Оператор ТЛП КОРТ | ГРИГОР

Инв. № подл. | Подпись и дата | Взам. инв. №

1.020-1/83.2-7 08 | Лист 8

ЭПВЦ КиевЗНИИЭП | ОПЕРАТОР ТПП КОРТ | ЛИХВАРЬ

РИС. 1

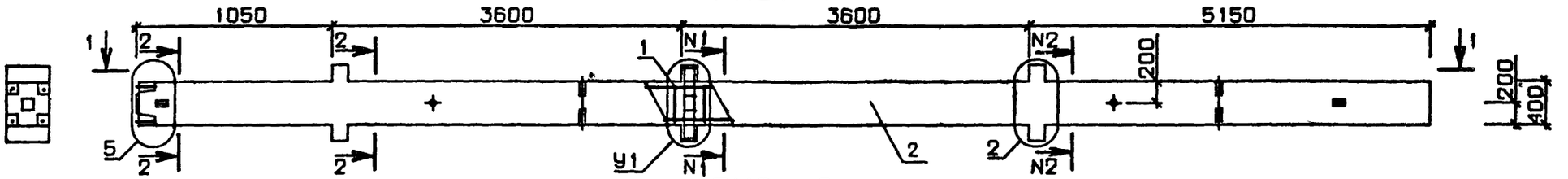

РИС. 2

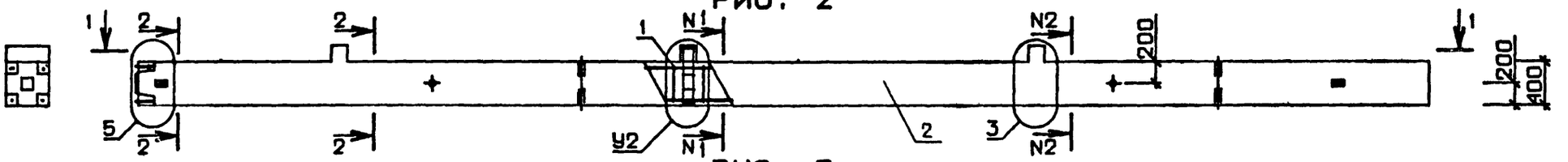

РИС. 3

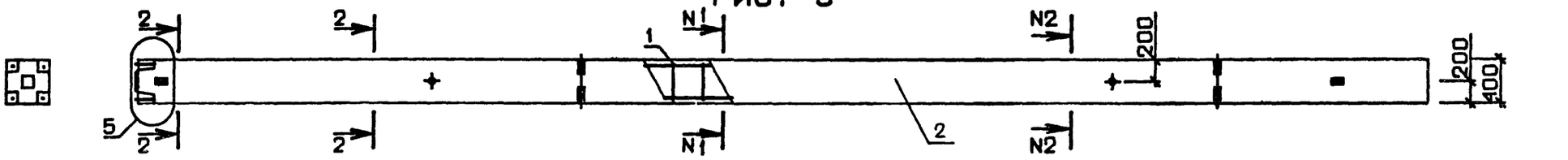

1-1

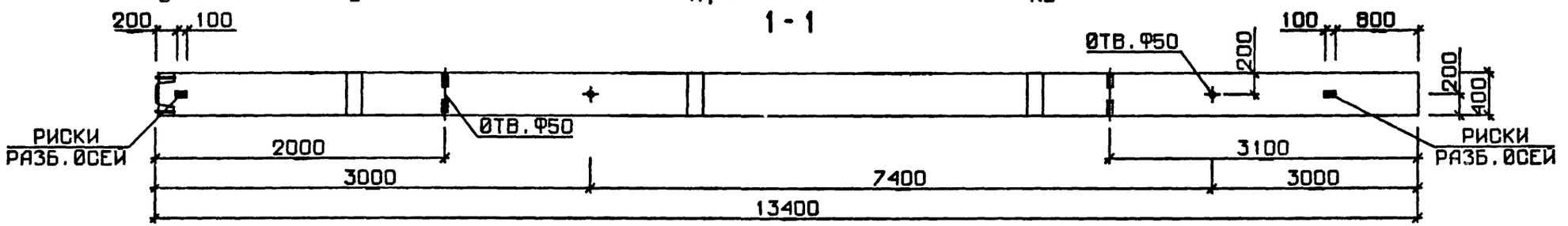

N УЗЛА	N ДОКУМЕНТА
2	1.020-1/83 2-7 ООУ Л 1
3	Л.2
5	Л.2
6	Л.3
7	Л.3
8	Л.4
9	Л.4
10	Л.4
11	Л.4
12	Л.4

2-2 3-3 4-4

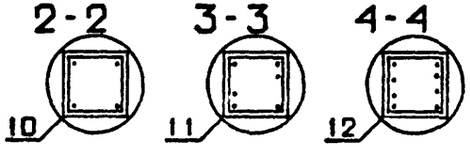

НАЧ ОТД	ВОЛЫНСКИЙ	
Н.КОНТР	ПРИГОРЕВ	
ГЛ.КОНСТР	ШАЦ	
ГИП	КОЛДАШЕВА	
РАЗРАБ	САВИНА	
ПРОВЕРИЛ	НИКОНОРОВА	
ИСПОЛНИЛ	ЛАКЕЕВА	

1.020-1/83.2-7 08 СБ

КОЛОННА 3КН

СТАДИЯ	МАССА	МАСШТАБ
Р	СМ ТАБЛ	
ЛИСТ 1	ЛИСТОВ 2	

ЦНИИЭП торгово бытовых зданий и туристских комплексов

ВЗАМ ИНВ № | ПОДПИСЬ И ДАТА | ИНВ №ПОДЛ

19837 53

ФОРМАТ А3

ОБОЗНАЧЕНИЕ	МАРКА	РИС	N1-N1	N2-N2	У1	У2	МАССА,т
I.020-I/83.2-7 08	3КНД 4.36/48/-I.I	I	2-2	2-2	6	-	5,50
-0I	3КНО 4.36/48/-I.I	2	2-2	2-2	-	7	5,43
-02	3КН 4.36/48/-I	3	2-2	2-2	-	-	5,35
-03	3КНД 4.36/48/-I.2	I	2-2	2-2	6	-	5,50
-04	3КНО 4.36/48/-I.2	2	2-2	2-2	-	7	5,43
-05	3КНО 4.36/48/-2.2	2	2-2	2-2	-	7	5,43
-06	3КН 4.36/48/-2	3	2-2	2-2	-	-	5,35
-07	3КНД 4.36/48/-I.3	I	2-2	2-2	6	-	5,50
-08	3КНО 4.36/48/-I.3	2	2-2	2-2	-	7	5,44
-09	3КНД 4.36/48/-2.3	I	2-2	2-2	6	-	5,50
-I0	3КНО 4.36/48/-2.3	2	2-2	2-2	-	7	5,44
-II	3КН 4.36/48/-3	3	2-2	2-2	-	-	5,35
-I2	3КНО 4.36/48/-3.2	2	2-2	2-2	-	9	5,43
-I3	3КНО 4.36/48/-3.3	2	2-2	2-2	-	9	5,43
-I4	3КНО 4.36/48/-4.3	2	2-2	2-2	-	9	5,43
-I5	3КНО 4.36/48/-2.4	2	2-2	4-4	-	7	5,43
-I6	3КН 4.36/48/-4	3	2-2	4-4	-	-	5,35
-I7	3КНД 4.36/48/-2.6	I	2-2	4-4	6	-	5,50
-I8	3КНС 4.36/48/-2.6	2	2-2	4-4	-	7	5,43
-I9	3КН 4.36/48/-6	3	2-2	4-4	-	-	5,35
-20	3КНО 4.36/48/-3.5	2	2-2	4-4	-	9	5,43
-2I	3КНО 4.36/48/-4.5	2	2-2	4-4	-	9	5,43
-22	3КН 4.36/48/-5	3	2-2	4-4	-	-	5,35
-23	3КНД 4.36/48/-3.6	I	2-2	4-4	8	-	5,50
-24	3КНО 4.36/48/-3.6	2	2-2	4-4	-	9	5,43
-25	3КНО 4.36/48/-4.6	2	2-2	4-4	-	9	5,43
-26	3КНД 4.36/48/-I.I0	I	4-4	4-4	6	-	5,50
-27	3КНО 4.36/48/-I.I0	2	4-4	4-4	-	7	5,43
-28	3КНД 4.36/48/-2.I0	I	4-4	4-4	6	-	5,50
-29	3КНО 4.36/48/-2.I0	2	4-4	4-4	-	7	5,43
-30	3КНД 4.36/48/-I.II	I	4-4	4-4	6	-	5,50
-3I	3КНО 4.36/48/-I.II	2	4-4	4-4	-	7	5,43
-32	3КНД 4.36/48/-2.II	I	4-4	4-4	6	-	5,50
-33	3КНО 4.36/48/-2.II	2	4-4	4-4	-	7	5,43
-34	3КНД 4.36/48/-I.I2	I	4-4	4-4	6	-	5,50
-35	3КНО 4.36/48/-I.I2	2	4-4	4-4	-	7	5,43
-36	3КНД 4.36/48/-2.I2	I	4-4	4-4	6	-	5,50
-37	3КНО 4.36/48/-2.I2	2	4-4	4-4	-	7	5,43
-38	3КНД 4.36/48/-3.I0	I	4-4	4-4	8	-	5,50
-39	3КНО 4.36/48/-3.I0	2	4-4	4-4	-	9	5,43
-40	3КНД 4.36/48/-4.I0	I	4-4	4-4	8	-	5,50
-4I	3КНО 4.36/48/-4.I0	2	4-4	4-4	-	9	5,43
-42	3КНД 4.36/48/-3.II	I	4-4	4-4	8	-	5,50
-43	3КНО 4.36/48/-3.II	2	4-4	4-4	-	9	5,43
-44	3КНД 4.36/48/-4.II	I	4-4	4-4	8	-	5,50
-45	3КНО 4.36/48/-4.II	2	4-4	4-4	-	9	5,43
-46	3КНД 4.36/48/-3.I2	I	4-4	4-4	8	-	5,50
-47	3КНО 4.36/48/-3.I2	2	4-4	4-4	-	9	5,43
-48	3КНД 4.36/48/-2.7	I	3-3	4-4	6	-	5,50
-49	3КНО 4.36/48/-2.7	2	3-3	4-4	-	7	5,43
-50	3КНД 4.36/48/-3.9	I	3-3	4-4	8	-	5,50
-5I	3КНО 4.36/48/-3.9	2	3-3	4-4	-	9	5,43
-52	3КНД 4.36/48/-4.8	I	3-3	4-4	8	-	5,50
-53	3КНО 4.36/48/-4.8	2	3-3	4-4	-	9	5,43

ЭПВЦ КиевЗНИИЭП
ОПЕРАТОР ТПП КОРТ
ДИХВАРЬ

Инв.№ подл. | Подп. и дата | Взам.инв.№

ФОРМАТ	ЗОНА	ПОЗ	ОБОЗНАЧЕНИЕ	НАИМЕНОВАНИЕ	КОЛ.	ПРИМЕЧАНИЕ
				ДОКУМЕНТАЦИЯ		
А3			1.020-1/83.2-7 09СВ	СВОРОЧНЫЙ ЧЕРТЕЖ		
А3			1.020-1/83.2-7 00ВС	ВЫВОРКА СТАЛИ		
А3			1.020-1/83.2-7 00У	УЗЛЫ ОПАЛУБОЧНЫЕ		
А3			1.020-1/83.2-7 00ТО	ТЕХНИЧЕСКОЕ ОПИСАНИЕ		
				ПЕРЕМЕННЫЕ ДАННЫЕ ДЛЯ ИСПОЛНЕНИЙ:		
				1.020-1/83.2-7 09		
				2КВД 4.36-1.1		
				СБОРОЧНЫЕ ЕДИНИЦЫ		
А4	1		1.020-1/83.2-8 20	КАРКАС ПР. КП-261	1	
				МАТЕРИАЛЫ		
	2			БЕТОН ТЯЖЕЛЫЙ М300		1.36М3
				1.020-1/83.2-7 09-01		
				2КВО 4.36-1.1		
				СБОРОЧНЫЕ ЕДИНИЦЫ		
А4	1		1.020-1/83.2-8 20-01	КАРКАС ПР. КП-262	1	
				МАТЕРИАЛЫ		
	2			БЕТОН ТЯЖЕЛЫЙ М300		1.34М3
				1.020-1/83.2-7 09-02		
				2КВД 4.36-2.1		
				СБОРОЧНЫЕ ЕДИНИЦЫ		
А4	1		1.020-1/83.2-8 20-02	КАРКАС ПР. КП-263	1	
				МАТЕРИАЛЫ		
	2			БЕТОН ТЯЖЕЛЫЙ М300		1.36М3
				1.020-1/83.2-7 09-03		
				2КВО 4.36-2.1		
				СБОРОЧНЫЕ ЕДИНИЦЫ		
А4	1		1.020-1/83.2-8 20-03	КАРКАС ПР. КП-264	1	
				МАТЕРИАЛЫ		
	2			БЕТОН ТЯЖЕЛЫЙ М300		1.34М3
				1.020-1/83.2-7 09-04		
				2КВ 4.36-1		
				СБОРОЧНЫЕ ЕДИНИЦЫ		
А4	1		1.020-1/83.2-8 20-04	КАРКАС ПР. КП-265	1	
				МАТЕРИАЛЫ		
	2			БЕТОН ТЯЖЕЛЫЙ М300		1.32М3

ЭПВЦ Киев ЗНИИЭП | ОПЕРАТОР ТЛП КОРТ | ГРИГОР

ВЗАМ. ИНВ. № | ПОДПИСЬ И ДАТА | ИНВ. № ПОДЛ.

НАЧ. ОТД.	ВОЛЫНСКИЙ	
Н. КОНТР.	ПРИГОРЕВ	
ГЛ. КОНСТР.	ШАЦ	
ГИП	НИКОНОРОВА	
РАЗРАБ.	ЛАКЕЕВА	
ПРОВЕРИЛ	КОЛДАШЕВА	
ИСПОЛНИЛ	БОГДАНОВА	

1.020-1/83.2-7 09

КОЛОННА 2КБ

СТАДИЯ	ЛИСТ	ЛИСТОВ
Р	1	3

ЦНИИЭП торговых бытовых зданий и туристских комплексов

ФОРМАТ А4

ФОРМАТ	ЗОНА	ПОЗ	ОБОЗНАЧЕНИЕ	НАИМЕНОВАНИЕ	КОЛ.	ПРИМЕЧАНИЕ
				1.020-1/83.2-7 09-05		
				2КВД 4.36-3.2		
				СБОРОЧНЫЕ ЕДИНИЦЫ		
А4	1		1.020-1/83.2-8 20-05	КАРКАС ПР. КП-266	1	
				МАТЕРИАЛЫ		
	2			БЕТОН ТЯЖЕЛЫЙ М400		1.36М3
				1.020-1/83.2-7 09-06		
				2КВО 4.36-3.2		
				СБОРОЧНЫЕ ЕДИНИЦЫ		
А4	1		1.020-1/83.2-8 20-06	КАРКАС ПР. КП-267	1	
				МАТЕРИАЛЫ		
	2			БЕТОН ТЯЖЕЛЫЙ М400		1.34М3
				1.020-1/83.2-7 09-07		
				2КВД 4.36-4.2		
				СБОРОЧНЫЕ ЕДИНИЦЫ		
А4	1		1.020-1/83.2-8 20-07	КАРКАС ПР. КП-268	1	
				МАТЕРИАЛЫ		
	2			БЕТОН ТЯЖЕЛЫЙ М400		1.36М3
				1.020-1/83.2-7 09-08		
				2КВО 4.36-4.2		
				СБОРОЧНЫЕ ЕДИНИЦЫ		
А4	1		1.020-1/83.2-8 20-08	КАРКАС ПР. КП-269	1	
				МАТЕРИАЛЫ		
	2			БЕТОН ТЯЖЕЛЫЙ М400		1.34М3
				1.020-1/83.2-7 09-09		
				2КБ 4.36-2		
				СБОРОЧНЫЕ ЕДИНИЦЫ		
А4	1		1.020-1/83.2-8 20-09	КАРКАС ПР. КП-270	1	
				МАТЕРИАЛЫ		
	2			БЕТОН ТЯЖЕЛЫЙ М400		1.32М3
				1.020-1/83.2-7 09-10		
				2КВД 4.36-4.3		
				СБОРОЧНЫЕ ЕДИНИЦЫ		
А4	1		1.020-1/83.2-8 20-07	КАРКАС ПР. КП-268	1	
				МАТЕРИАЛЫ		
	2			БЕТОН ТЯЖЕЛЫЙ М500		1.36М3
				1.020-1/83.2-7 09-11		
				2КВО 4.36-4.3		
				СБОРОЧНЫЕ ЕДИНИЦЫ		
А4	1		1.020-1/83.2-8 20-08	КАРКАС ПР. КП-269	1	
				МАТЕРИАЛЫ		
	2			БЕТОН ТЯЖЕЛЫЙ М500		1.34М3

ЭПВЦ Киев ЗНИИЭП | ОПЕРАТОР ТЛП КОРТ | ГРИГОР

ВЗАМ. ИНВ. № | ПОДПИСЬ И ДАТА | ИНВ. № ПОДЛ.

1.020-1/83.2-7 09

ЛИСТ 2

ФОРМАТ А4

ФОРМАТ	ЗОНА	ПОЗ	ОБОЗНАЧЕНИЕ	НАИМЕНОВАНИЕ	КОЛ	ПРИМЕЧАНИЕ
				1.020-1/83.2-7 09-12 2КБД 4.36-3.4 СБОРОЧНЫЕ ЕДИНИЦЫ		
А4	1		1.020-1/83.2-8 20-10	КАРКАС ПР. КП-271 МАТЕРИАЛЫ	1	
	2			БЕТОН ТЯЖЕЛЫЙ М500		1.36М3
				1.020-1/83.2-7 09-13 2КБО 4.36-3.4 СБОРОЧНЫЕ ЕДИНИЦЫ		
А4	1		1.020-1/83.2-8 20-11	КАРКАС ПР. КП-272 МАТЕРИАЛЫ	1	
	2			БЕТОН ТЯЖЕЛЫЙ М500		1.34М3
				1.020-1/83.2-7 09-14 2КБД 4.36-4.4 СБОРОЧНЫЕ ЕДИНИЦЫ		
А4	1		1.020-1/83.2-8 20-12	КАРКАС ПР. КП-273 МАТЕРИАЛЫ	1	
	2			БЕТОН ТЯЖЕЛЫЙ М500		1.36М3
				1.020-1/83.2-7 09-15 2КБО 4.36-4.4 СБОРОЧНЫЕ ЕДИНИЦЫ		
А4	1		1.020-1/83.2-8 20-13	КАРКАС ПР. КП-274 МАТЕРИАЛЫ	1	
	2			БЕТОН ТЯЖЕЛЫЙ М500		1.34М3

ГИП ГРИТОР
ОПЕРАТОР ТЛП КОРТ
ЭПВЦ Киев ЗНИИЭП

ИНВ.№ ПОДЛ | ПОДПИСЬ И ДАТА | ВЗАМ.ИНВ.№

ЭПВЦ КиевЗНИИЭП
ОПЕРАТОР ТЛП КОРТ

ИНВ № ПОДЛ | ПОДП И ДАТА | ВЗАМ. ИНВ №

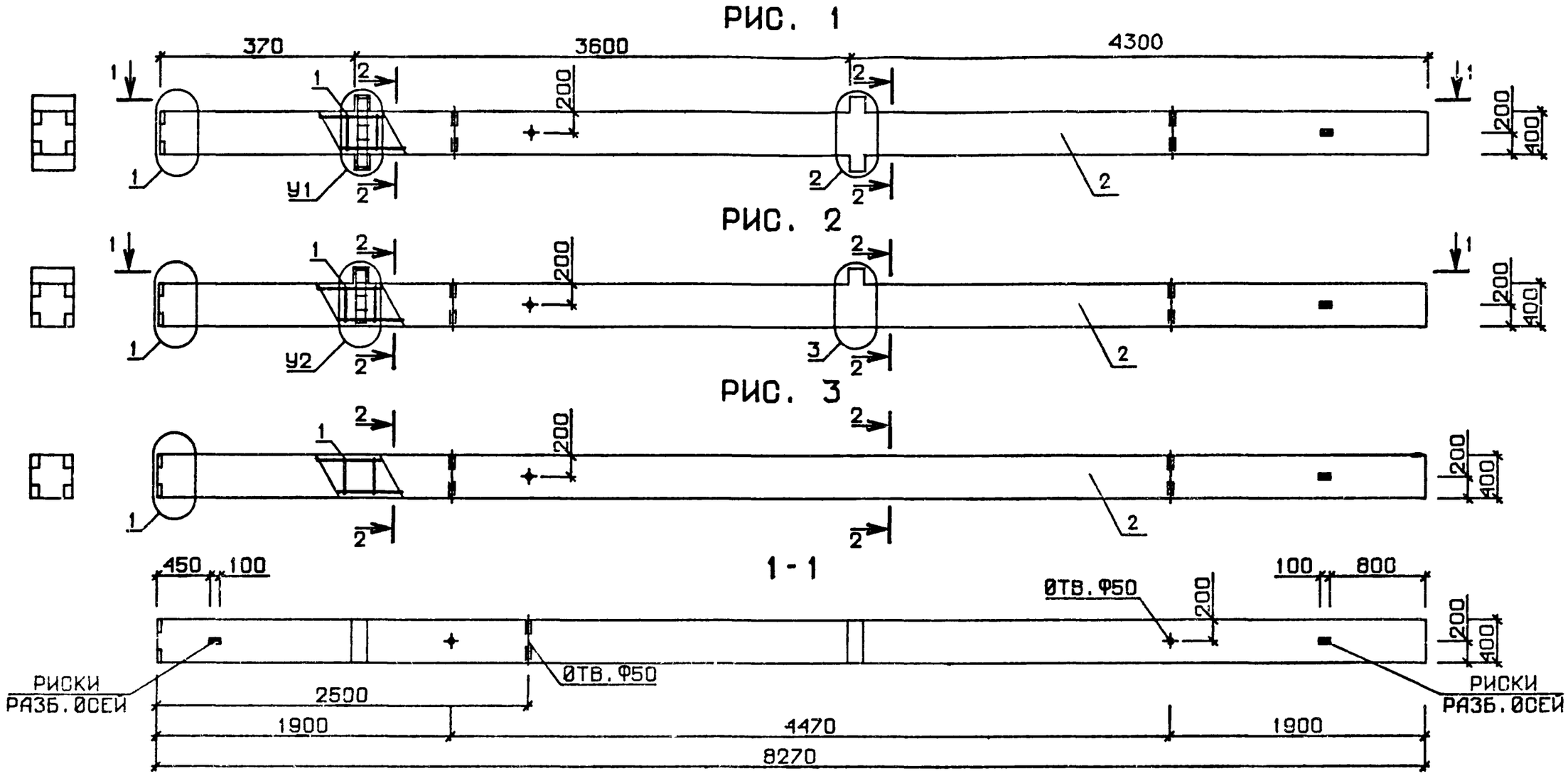

N УЗЛА	N ДØКУМЕНТА
1	1.020-1/83 2-7 ООУ Л 1
2	Л.1
3	Л.2
6	Л 3
7	Л.3
8	Л.4
9	Л.4
10	Л 4

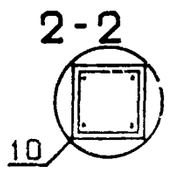

НАЧ ОТД	ВОЛЫНСКИЙ		
Н.КОНТР	ПРИГОРЕВ		
ГЛ.КОНС	[illegible]		
ГИП	КОЛДАШЕВА		
РАЗРАБ	СЛИВИНА		
ПРОВЕРИ	ИКОНОРОВА		
ИСПОЛНИЛ	АКЕЕВА		

1.020-1/83.2-7 09 СБ

КØЛØННА 2КБ

СТАДИЯ	МАССА	МАСШТАБ
Р	СМ ТАБЛ	

ЛИСТ 1 ЛИСТОВ 2

ЦНИИЭП торгово бытовых зданий и туристских комплексов

ЭПВЦ КиевЗНИИЭП

ОПЕРАТОР ТЛП КОРТ

ЛИХВАРЬ

ИНВ N П ДЛ | ПОДПИСЬ И ДАТА | ИНВ N ПОДЛ

19837 57

ФОРМАТ А3

ОБОЗНАЧЕНИЕ	МАРКА	РИС	У1	У2	МАССА,т
I.020-I/83.2-7 09	2КБД 4.36-I.I	I	6	-	3.40
-0I	2КБО 4.36-I.I	2	-	7	3.35
-02	2КБД 4.36-2.I	I	6	-	3.40
-03	2КБО 4.36-2.I	2	-	7	3.35
-04	2КБ 4.36-I	3	-	-	3.30
-05	2КБД 4.36-3.2	I	8	-	3.40
-06	2КБО 4.36-3.2	2	-	9	3.35
-07	2КБД 4.36-4.2	I	8	-	3.40
-08	2КБО 4.36-4.2	2	-	9	3.35
-09	2КБ 4.36-2	3	-	-	3.30
-I0	2КБД 4.36-4.3	I	8	-	3.40
-II	2КБО 4.36-4.3	2	-	9	3.35
-I2	2КБД 4.36-3.4	I	8	-	3.40
-I3	2КБО 4.36-3.4	2	-	9	3.35
-I4	2КБД 4.36-4.4	I	8	-	3.40
-I5	2КБО 4.36-4.4	2	-	9	3.35

ЭПВЦ КиевЗНИИЭП
ОПЕРАТОР ТЛП КОРТ

ИНВ.№ПОДЛ | ПОДП. И ДАТА | ВЗАМ. ИНВ.№

ФОРМАТ	ЗОНА	ПОЗ	ОБОЗНАЧЕНИЕ	НАИМЕНОВАНИЕ	КОЛ.	ПРИМЕЧАНИЕ
				ДОКУМЕНТАЦИЯ		
А3			1.020-1/83.2-7 10СВ	СБОРОЧНЫЙ ЧЕРТЕЖ		
А3			1.020-1/83.2-7 00ВС	ВЫБОРКА СТАЛИ		
А3			1.020-1/83.2-7 00У	УЗЛЫ ОПАЛУБОЧНЫЕ		
А3			1.020-1/83.2-7 00ТО	ТЕХНИЧЕСКОЕ ОПИСАНИЕ		
				ПЕРЕМЕННЫЕ ДАННЫЕ ДЛЯ ИСПОЛНЕНИЙ:		
				1.020-1/83.2-7 10 ЭКВД 4.36-1.1 СБОРОЧНЫЕ ЕДИНИЦЫ		
А4	1		1.020-1/83.2-8 21	КАРКАС ПР. КП-275	1	
				МАТЕРИАЛЫ		
	2			БЕТОН ТЯЖЕЛЫЙ М300		1.95М3
				1.020-1/83.2-7 10-01 ЭКВО 4.36-1.1 СБОРОЧНЫЕ ЕДИНИЦЫ		
А4	1		1.020-1/83.2-8 21-01	КАРКАС ПР. КП-276	1	
				МАТЕРИАЛЫ		
	2			БЕТОН ТЯЖЕЛЫЙ М300		1.93М3
				1.020-1/83.2-7 10-02 ЭКВО 4.36-2.1 СБОРОЧНЫЕ ЕДИНИЦЫ		
А4	1		1.020-1/83.2-8 21-02	КАРКАС ПР. КП-277	1	
				МАТЕРИАЛЫ		
	2			БЕТОН ТЯЖЕЛЫЙ М300		1.93М3
				1.020-1/83.2-7 10-03 ЭКВ 4.36-1 СБОРОЧНЫЕ ЕДИНИЦЫ		
А4	1		1.020-1/83.2-8 21-03	КАРКАС ПР. КП-278	1	
				МАТЕРИАЛЫ		
	2			БЕТОН ТЯЖЕЛЫЙ М300		1.90М3
				1.020-1/83.2-7 10-04 ЭКВД 4.36-2.2 СБОРОЧНЫЕ ЕДИНИЦЫ		
А4	1		1.020-1/83.2-8 21-04	КАРКАС ПР. КП-279	1	
				МАТЕРИАЛЫ		
	2			БЕТОН ТЯЖЕЛЫЙ М400		1.95М3

ЭПВЦ КиевЗНИИЭП | ОПЕРАТОР ТЛП КОРТ | ТРИТОР

ВЗАМ ИНВ № | ПОДПИСЬ И ДАТА | ИНВ № ПОДЛ

НАЧ ОТД	ВОЛЫНСКИЙ	
Н КОНТР	ПРИГОРЕВ	
ГЛ КОНСТР	ШАЦ	
ГИП	НИКОНОРОВА	
РАЗРАБ	ЛАКЕЕВА	
ПРОВЕРИЛ	КОЛДАШЕВА	
ИСПОЛНИЛ	БОГДАНОВА	

1.020-1/83.2-7 10

КОЛОННА 3КБ

СТАДИЯ	ЛИСТ	ЛИСТОВ
Р	1	4

ЦНИИЭП торгово-бытовых зданий и туристских комплексов

ФОРМАТ А4

ФОРМАТ	ЗОНА	ПОЗ	ОБОЗНАЧЕНИЕ	НАИМЕНОВАНИЕ	КОЛ.	ПРИМЕЧАНИЕ
				1.020-1/83.2-7 10-05 ЭКВО 4.36-2.2 СБОРОЧНЫЕ ЕДИНИЦЫ		
А4	1		1.020-1/83.2-8 21-02	КАРКАС ПР. КП-277	1	
				МАТЕРИАЛЫ		
	2			БЕТОН ТЯЖЕЛЫЙ М400		1.93М3
				1.020-1/83.2-7 10-06 ЭКВ 4.36-2 СБОРОЧНЫЕ ЕДИНИЦЫ		
А4	1		1.020-1/83.2-8 21-03	КАРКАС ПР. КП-278	1	
				МАТЕРИАЛЫ		
	2			БЕТОН ТЯЖЕЛЫЙ М400		1.90М3
				1.020-1/83.2-7 10-07 ЭКВД 4.36-1.6 СБОРОЧНЫЕ ЕДИНИЦЫ		
А4	1		1.020-1/83.2-8 21-05	КАРКАС ПР. КП-280	1	
				МАТЕРИАЛЫ		
	2			БЕТОН ТЯЖЕЛЫЙ М400		1.95М3
				1.020-1/83.2-7 10-08 ЭКВО 4.36-1.6 СБОРОЧНЫЕ ЕДИНИЦЫ		
А4	1		1.020-1/83.2-8 21-06	КАРКАС ПР. КП-281	1	
				МАТЕРИАЛЫ		
	2			БЕТОН ТЯЖЕЛЫЙ М400		1.93М3
				1.020-1/83.2-7 10-09 ЭКВД 4.36-2.6 СБОРОЧНЫЕ ЕДИНИЦЫ		
А4	1		1.020-1/83.2-8 21-07	КАРКАС ПР. КП-282	1	
				МАТЕРИАЛЫ		
	2			БЕТОН ТЯЖЕЛЫЙ М400		1.95М3
				1.020-1/83.2-7 10-10 ЭКВО 4.36-2.6 СБОРОЧНЫЕ ЕДИНИЦЫ		
А4	1		1.020-1/83.2-8 21-08	КАРКАС ПР. КП-283	1	
				МАТЕРИАЛЫ		
	2			БЕТОН ТЯЖЕЛЫЙ М400		1.93М3
				1.020-1/83.2-7 10-11 ЭКВО 4.36-3.3 СБОРОЧНЫЕ ЕДИНИЦЫ		
А4	1		1.020-1/83.2-8 21-09	КАРКАС ПР. КП-284	1	
				МАТЕРИАЛЫ		
	2			БЕТОН ТЯЖЕЛЫЙ М400		1.93М3

ЭПВЦ КиевЗНИИЭП | ОПЕРАТОР ТЛП КОРТ | ТРИТОР

ВЗАМ ИНВ № | ПОДПИСЬ И ДАТА | ИНВ № ПОДЛ

1.020-1/83.2-7 10

ЛИСТ 2

ФОРМАТ А4

ФОРМАТ	ЗОНА	ПОЗ	ОБОЗНАЧЕНИЕ	НАИМЕНОВАНИЕ	КОЛ	ПРИМЕЧАНИЕ
				1.020-1/83.2-7 10-12 ЗКВО 4.36-4.3 СБОРОЧНЫЕ ЕДИНИЦЫ		
А4	1		1.020-1/83.2-8 21-10	КАРКАС ПР. КП-285	1	
				МАТЕРИАЛЫ		
	2			БЕТОН ТЯЖЕЛЫЙ М400		1.93М3
				1.020-1/83.2-7 10-13 ЗКВД 4.36-3.4 СБОРОЧНЫЕ ЕДИНИЦЫ		
А4	1		1.020-1/83.2-8 21-11	КАРКАС ПР. КП-286	1	
				МАТЕРИАЛЫ		
	2			БЕТОН ТЯЖЕЛЫЙ М500		1.95М3
				1.020-1/83.2-7 10-14 ЗКВО 4.36-3.4 СБОРОЧНЫЕ ЕДИНИЦЫ		
А4	1		1.020-1/83.2-8 21-09	КАРКАС ПР. КП-284	1	
				МАТЕРИАЛЫ		
	2			БЕТОН ТЯЖЕЛЫЙ М500		1.93М3
				1.020-1/83.2-7 10-15 ЗКВО 4.36-4.4 СБОРОЧНЫЕ ЕДИНИЦЫ		
А4	1		1.020-1/83.2-8 21-10	КАРКАС ПР. КП-285	1	
				МАТЕРИАЛЫ		
	2			БЕТОН ТЯЖЕЛЫЙ М500		1.93М3
				1.020-1/83.2-7 10-16 ЗКВ 4.36-4 СБОРОЧНЫЕ ЕДИНИЦЫ		
А4	1		1.020-1/83.2-8 21-12	КАРКАС ПР. КП-287	1	
				МАТЕРИАЛЫ		
	2			БЕТОН ТЯЖЕЛЫЙ М500		1.90М3
				1.020-1/83.2-7 10-17 ЗКВД 4.36-3.6 СБОРОЧНЫЕ ЕДИНИЦЫ		
А4	1		1.020-1/83.2-8 21-13	КАРКАС ПР. КП-288	1	
				МАТЕРИАЛЫ		
	2			БЕТОН ТЯЖЕЛЫЙ М400		1.95М3
				1.020-1/83.2-7 10-18 ЗКБО 4.36-3.6 СБОРОЧНЫЕ ЕДИНИЦЫ		
А4	1		1.020-1/83.2-8 21-14	КАРКАС ПР. КП-289	1	
				МАТЕРИАЛЫ		
	2			БЕТОН ТЯЖЕЛЫЙ М400		1.93М3

ЭПВЦ Киев ЗНИИЭП | Оператор ТЛП КОРТ | ГРИГОР

1.020-1/83.2-7 10

ЛИСТ 3

ФОРМАТ	ЗОНА	ПОЗ	ОБОЗНАЧЕНИЕ	НАИМЕНОВАНИЕ	КОЛ	ПРИМЕЧАНИЕ
				1.020-1/83.2-7 10-19 ЗКБД 4.36-4.6 СБОРОЧНЫЕ ЕДИНИЦЫ		
А4	1		1.020-1/83.2-8 21-15	КАРКАС ПР. КП-290	1	
				МАТЕРИАЛЫ		
	2			БЕТОН ТЯЖЕЛЫЙ М400		1.95М3
				1.020-1/83.2-7 10-20 ЗКВО 4.36-4.6 СБОРОЧНЫЕ ЕДИНИЦЫ		
А4	1		1.020-1/83.2-8 21-16	КАРКАС ПР. КП-291	1	
				МАТЕРИАЛЫ		
	2			БЕТОН ТЯЖЕЛЫЙ М400		1.93М3
				1.020-1/83.2-7 10-21 ЗКВД 4.36-4.5 СБОРОЧНЫЕ ЕДИНИЦЫ		
А4	1		1.020-1/83.2-8 22	КАРКАС ПР. КП-292	1	
				МАТЕРИАЛЫ		
	2			БЕТОН ТЯЖЕЛЫЙ М400		1.95М3
				1.020-1/83.2-7 10-22 ЗКВО 4.36-4.5 СБОРОЧНЫЕ ЕДИНИЦЫ		
А4	1		1.020-1/83.2-8 22-01	КАРКАС ПР. КП-293	1	
				МАТЕРИАЛЫ		
	2			БЕТОН ТЯЖЕЛЫЙ М400		1.93М3
				1.020-1/83.2-7 10-23 ЗКВД 4.36-4.7 СБОРОЧНЫЕ ЕДИНИЦЫ		
А4	1		1.020-1/83.2-8 22-02	КАРКАС ПР. КП-294	1	
				МАТЕРИАЛЫ		
	2			БЕТОН ТЯЖЕЛЫЙ М500		1.95М3
				1.020-1/83.2-7 10-24 ЗКБО 4.36-4.7 СБОРОЧНЫЕ ЕДИНИЦЫ		
А4	1		1.020-1/83.2-8 22-03	КАРКАС ПР. КП-295	1	
				МАТЕРИАЛЫ		
	2			БЕТОН ТЯЖЕЛЫЙ М500		1.93М3

ЭПВЦ Киев ЗНИИЭП | Оператор ТЛП КОРТ | ГРИГОР

1.020-1/83.2-7 10

ЛИСТ 4

Инв.№ подл. | Подпись и дата | Взам. инв. №

ЭПВЦ КиевЗНИИЭП
ОПЕРАТОР ТЛП КОРТ
ЛИХВАРЬ

РИС. 1

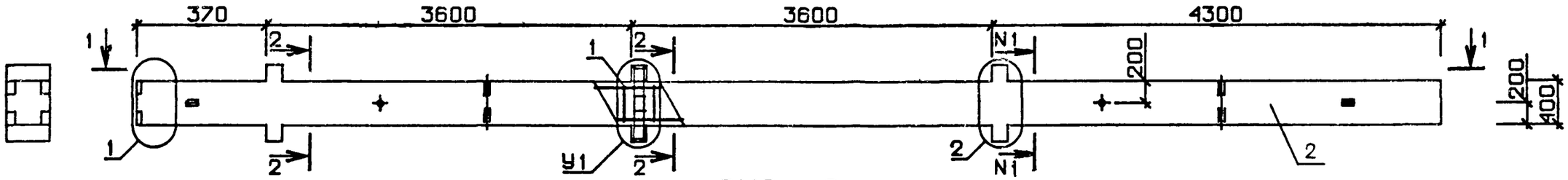

РИС. 2

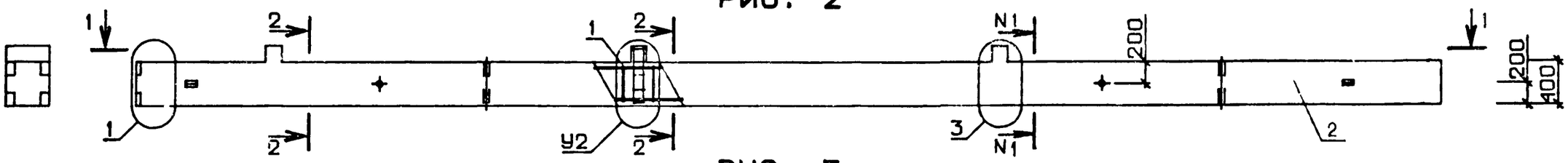

РИС. 3

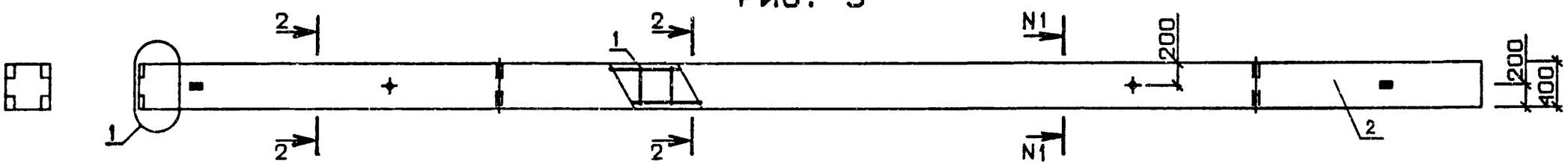

1-1

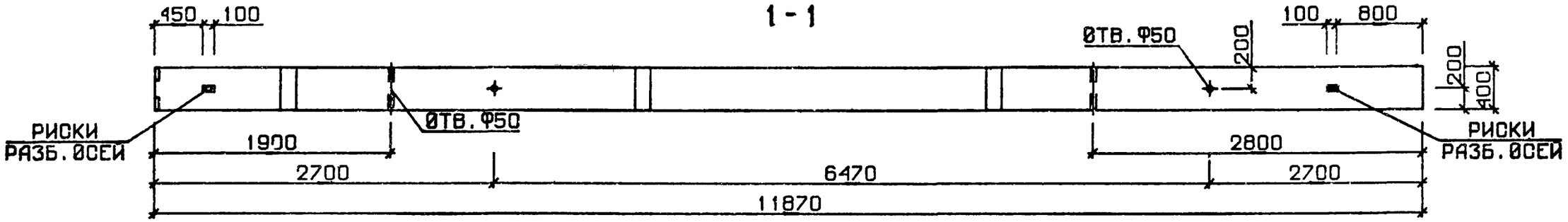

N УЗЛА	N ДОКУМЕНТА
1	1.020-1/83 2-7 ООУ Л.1
2	Л.1
3	Л.2
6	Л.3
7	Л.3
8	Л.4
9	Л.4
10	Л.4
12	Л.4

2-2

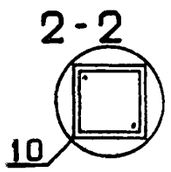

3-3

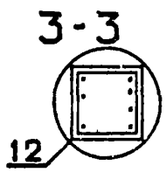

НАЧ ОТД	ВОЛЫНСКИЙ	
Н.КОНТР	ПРИГОРЕВ	
ГЛ.КОНСТР	ШАЦ	
ГИП	КОЛДАШЕВА	
РАЗРАБ	СЛИВИНА	
ПРОВЕРИЛ	НИКОНОРОВА	
ИСПОЛНИЛ	ЛАКЕЕВА	

1.020-1/83.2-7 10 ОБ

КОЛОННА 3КБ

СТАДИЯ	МАССА	МАСШТАБ
Р	СМ ТАБЛ	

ЛИСТ 1 ЛИСТОВ 2

ЦНИИЭП торгово бытовых зданий и туристских комплексов

ВЗАМ ИНВ № | ПОДПИСЬ И ДАТА | ИНВ №ПОДЛ

ОБОЗНАЧЕНИЕ	МАРКА	РИС	N1-N1	У1	У2	МАССА,т
I.020-I/83.2-7 I0	3КБД 4.36-I.I	I	2-2	6	-	4.88
-0I	3КБО 4.36-I.I	2	2-2	-	7	4.83
-02	3КБО 4.36-2.I	2	2-2	-	7	4.83
-03	3КБ 4.36-I	3	2-2	-	-	4.75
-04	3КБД 4.36-2.2	I	2-2	6	-	4.88
-05	3КБО 4.36-2.2	2	2-2	-	7	4.83
-06	3КБ 4.36-2	3	2-2	-	-	4.75
-07	3КБД 4.36-I.6	I	2-2	6	-	4.88
-08	3КБО 4.36-I.6	2	2-2	-	7	4.83
-09	3КБД 4.36-2.6	I	2-2	6	-	4.88
-I0	3КБО 4.36-2.6	2	2-2	-	7	4.83
-II	3КБО 4.36-3.3	2	2-2	-	9	4.83
-I2	3КБО 4.36-4.3	2	2-2	-	9	4.83
-I3	3КБД 4.36-3.4	I	2-2	8	-	4.88
-I4	3КБО 4.36-3.4	2	2-2	-	9	4.83
-I5	3КБО 4.36-4.4	2	2-2	-	9	4.83
-I6	3КБ 4.36-4	3	2-2	-	-	4.75
-I7	3КБД 4.36-3.6	I	2-2	8	-	4.88
-I8	3КБО 4.36-3.6	2	2-2	-	9	4.83
-I9	3КБД 4.36-4.6	I	2-2	8	-	4.88
-20	3КБО 4.36-4.6	2	2-2	-	9	4.83
-2I	3КБД 4.36-4.5	I	3-3	8	-	4.88
-22	3КБО 4.36-4.5	2	3-3	-	9	4.83
-23	3КБД 4.36-4.7	I	3-3	8	-	4.88
-24	3КБО 4.36-4.7	2	3-3	-	9	4.83

ЭПВЦ КиевЗНИИЭП
ОПЕРАТОР ТЛП КОРТ
ИНВ.№ПОДЛ. | ПОДП. И ДАТА | ВЗАМ.ИНВ.№
19837 62

ФОРМАТ	ЗОНА	ПОЗ	ОБОЗНАЧЕНИЕ	НАИМЕНОВАНИЕ	КОЛ	ПРИМЕЧАНИЕ
				ДОКУМЕНТАЦИЯ		
А3			1.020-1/83.2-7 11СБ	СБОРОЧНЫЙ ЧЕРТЕЖ		
А3			1.020-1/83.2-7 00ВС	ВЫБОРКА СТАЛИ		
А3			1.020-1/83 2-7 00У	УЗЛЫ ОПАЛУБОЧНЫЕ		
А3			1.020-1/83.2-7 00ТО	ТЕХНИЧЕСКОЕ ОПИСАНИЕ		
			ПЕРЕМЕННЫЕ ДАННЫЕ	ДЛЯ ИСПОЛНЕНИЙ:		
				1.020-1/83.2-7 11 ЗКБД 4.36(48)-1.1 СБОРОЧНЫЕ ЕДИНИЦЫ		
А4	1		1.020-1/83.2-8 23	КАРКАС ПР. КП-296	1	
				МАТЕРИАЛЫ		
	2			БЕТОН ТЯЖЕЛЫЙ М300		2.09М3
				1.020-1/83.2-7 11-01 ЗКБО 4.36(48)-1.1 СБОРОЧНЫЕ ЕДИНИЦЫ		
А4	1		1.020-1/83.2-8 23-01	КАРКАС ПР. КП-297	1	
				МАТЕРИАЛЫ		
	2			БЕТОН ТЯЖЕЛЫЙ М300		2.06М3
				1.020-1/83.2-7 11-02 ЗКБО 4.36(48)-2.1 СБОРОЧНЫЕ ЕДИНИЦЫ		
А4	1		1.020-1/83.2-8 23-02	КАРКАС ПР. КП-298	1	
				МАТЕРИАЛЫ		
	2			БЕТОН ТЯЖЕЛЫЙ М300		2.06М3
				1.020-1/83 2-7 11-03 ЗКЕ 4.36(48)-1 СБОРОЧНЫЕ ЕДИНИЦЫ		
А4	1		1.020-1/83.2-8 23-03	КАРКАС ПР КП-299	1	
				МАТЕРИАЛЫ		
	2			БЕТОН ТЯЖЕЛЫЙ М300		2.04М3
				1.020-1/83.2-7 11-04 ЗКБД 4.36(48)-2.2 СБОРОЧНЫЕ ЕДИНИЦЫ		
А4	1		1.020-1/83.2-8 23-04	КАРКАС ПР. КП-300	1	
				МАТЕРИАЛЫ		
	2			БЕТОН ТЯЖЕЛЫЙ М400		2.09М3

ГРИГОР
ОПЕРАТОР ТЛП КОРТ
ЭПВЦ КиевЗНИИЭП

ВЗАМ ИНВ № | ПОДПИСЬ И ДАТА | ИНВ № ПОДЛ

НАЧОТД	ВОЛЫНСКИЙ	
НКОНТР	ПРИГОРЕВ	
ГЛКОНСТР	ШАЧ	
ГИП	КОЛДАШЕВА	
РАЗРАБ	СЛИВИНА	
ПРОВЕРИЛ	ЦИРОНОРОВА	
ИСПОЛНИЛ	ЛАКЕЕВА	

1.020-1/83.2-7 11

КОЛОННА ЗКБ

СТАДИЯ	ЛИСТ	ЛИСТОВ
Р	1	4

ЦНИИЭП торгово-бытовых зданий и туристских комплексов

ФОРМАТ А4

ФОРМАТ	ЗОНА	ПОЗ	ОБОЗНАЧЕНИЕ	НАИМЕНОВАНИЕ	КОЛ	ПРИМЕЧАНИЕ
				1.020-1/83.2-7 11-05 ЗКБО 4.36(48)-2.2 СБОРОЧНЫЕ ЕДИНИЦЫ		
А4	1		1.020-1/83.2-8 23-02	КАРКАС ПР. КП-298	1	
				МАТЕРИАЛЫ		
	2			БЕТОН ТЯЖЕЛЫЙ М400		2.06М3
				1.020-1/83-2-7 11-06 ЗКБ 4.36(48)-2 СБОРОЧНЫЕ ЕДИНИЦЫ		
А4	1		1.020-1/83.2-8 23-03	КАРКАС ПР. КП-299	1	
				МАТЕРИАЛЫ		
	2			БЕТОН ТЯЖЕЛЫЙ М400		2.04М3
				1.020-1/83.2-7 11-07 ЗКБД 4.36(48)-1.7 СБОРОЧНЫЕ ЕДИНИЦЫ		
А4	1		1.020-1/83.2-8 23-05	КАРКАС ПР. КП-301	1	
				МАТЕРИАЛЫ		
	2			БЕТОН ТЯЖЕЛЫЙ М400		2.09М3
				1.020-1/83.2-7 11-08 ЗКБО 4.36(48)-1.7 СБОРОЧНЫЕ ЕДИНИЦЫ		
А4	1		1.020-1/83.2-8 23-06	КАРКАС ПР. КП-302	1	
				МАТЕРИАЛЫ		
	2			БЕТОН ТЯЖЕЛЫЙ М400		2.06М3
				1.020-1/83.2-7 11-09 ЗКБД 4.36(48)-2.7 СБОРОЧНЫЕ ЕДИНИЦЫ		
А4	1		1.020-1/83.2-8 23-07	КАРКАС ПР. КП-303	1	
				МАТЕРИАЛЫ		
	2			БЕТОН ТЯЖЕЛЫЙ М400		2.09М3
				1.020-1/83.2-7 11-10 ЗКБО 4.36(48)-2.7 СБОРОЧНЫЕ ЕДИНИЦЫ		
А4	1		1.020-1/83.2-8 23-08	КАРКАС ПР. КП-304	1	
				МАТЕРИАЛЫ		
	2			БЕТОН ТЯЖЕЛЫЙ М400		2.06М3
				1.020-1/83.2-7 11-11 ЗКБО 4.36(48)-3.3 СБОРОЧНЫЕ ЕДИНИЦЫ		
А4	1		1.020-1/83.2-8 23-09	КАРКАС ПР. КП-305	1	
				МАТЕРИАЛЫ		
	2			БЕТОН ТЯЖЕЛЫЙ М400		2.06М3

ГРИГОР
ОПЕРАТОР ТЛП КОРТ
ЭПВЦ КиевЗНИИЭП

ВЗАМ ИНВ № | ПОДПИСЬ И ДАТА | ИНВ № ПОДЛ

1.020-1/83.2-7 11

ЛИСТ 2

19837 63

ФОРМАТ А4

ФОРМАТ	ЗОНА	ПОЗ	ОБОЗНАЧЕНИЕ	НАИМЕНОВАНИЕ	КОЛ	ПРИМЕЧАНИЕ
				1.020-1/83.2-7 11-12 ЗКВО 4.36(48)-4.3 СБОРОЧНЫЕ ЕДИНИЦЫ		
А4	1		1.020-1/83.2-8 23-10	КАРКАС ПР. КП-306	1	
				МАТЕРИАЛЫ		
	2			БЕТОН ТЯЖЕЛЫЙ М400		2.06М3
				1.020-1/83.2-7 11-13 ЗКВД 4.36(48)-3.4 СБОРОЧНЫЕ ЕДИНИЦЫ		
А4	1		1.020-1/83.2-8 23-11	КАРКАС ПР. КП-307	1	
				МАТЕРИАЛЫ		
	2			БЕТОН ТЯЖЕЛЫЙ М500		2.09М3
				1.020-1/83.2-7 11-14 ЗКВО 4.36(48)-3.4 СБОРОЧНЫЕ ЕДИНИЦЫ		
А4	1		1.020-1/83.2-8 23-09	КАРКАС ПР. КП-305	1	
				МАТЕРИАЛЫ		
	2			БЕТОН ТЯЖЕЛЫЙ М500		2.06М3
				1.020-1/83.2-7 11-15 ЗКВД 4.36(48)-3.7 СБОРОЧНЫЕ ЕДИНИЦЫ		
А4	1		1.020-1/83.2-8 23-12	КАРКАС ПР. КП-308	1	
				МАТЕРИАЛЫ		
	2			БЕТОН ТЯЖЕЛЫЙ М400		2.09М3
				1.020-1/83 2-7 11-16 ЗКВО 4.36(48)-3.7 СБОРОЧНЫЕ ЕДИНИЦЫ		
А4	1		1.020-1/83.2-8 23-13	КАРКАС ПР. КП-309	1	
				МАТЕРИАЛЫ		
	2			БЕТОН ТЯЖЕЛЫЙ М400		2.06М3
				1.020-1/83.2-7 11-17 ЗКВД 4.36(48)-4.7 СБОРОЧНЫЕ ЕДИНИЦЫ		
А4	1		1.020-1/83.2-8 23-14	КАРКАС ПР. КП-310	1	
				МАТЕРИАЛЫ		
	2			БЕТОН ТЯЖЕЛЫЙ М400		2.09М3
				1.020-1/83.2-7 11-18 ЗКВО 4.36(48)-4.7 СБОРОЧНЫЕ ЕДИНИЦЫ		
А4	1		1.020-1/83.2-8 23-15	КАРКАС ПР. КП-311	1	
				МАТЕРИАЛЫ		
	2			БЕТОН ТЯЖЕЛЫЙ М400		2.06М3

ЭПВЦ Киев ЗНИИЭП | ОПЕРАТОР ТЛП КОРТ | ГРИТОР

ВЗАМ ИНВ № | ПОДПИСЬ И ДАТА | ИНВ №ПОДЛ

1.020-1/83.2-7 11 | ЛИСТ 3

ФОРМАТ А4

ФОРМАТ	ЗОНА	ПОЗ	ОБОЗНАЧЕНИЕ	НАИМЕНОВАНИЕ	КОЛ	ПРИМЕЧАНИЕ
				1.020-1/83.2-7 11-19 ЗКВО 4.36(48)-4.5 СБОРОЧНЫЕ ЕДИНИЦЫ		
А4	1		1.020-1/83.2-8 24	КАРКАС ПР. КП-312	1	
				МАТЕРИАЛЫ		
	2			БЕТОН ТЯЖЕЛЫЙ М500		2.06М3
				1.020-1/83.2-7 11-20 ЗКВ 4.36(48)-5 СБОРОЧНЫЕ ЕДИНИЦЫ		
А4	1		1.020-1/83.2-8 24-01	КАРКАС ПР. КП-313	1	
				МАТЕРИАЛЫ		
	2			БЕТОН ТЯЖЕЛЫЙ М500		2.04М3
				1.020-1/83.2-7 11-21 ЗКВД 4.36(48)-4.6 СБОРОЧНЫЕ ЕДИНИЦЫ		
А4	1		1.020-1/83.2-8 25	КАРКАС ПР. КП-314	1	
				МАТЕРИАЛЫ		
	2			БЕТОН ТЯЖЕЛЫЙ М400		2.09М3
				1.020-1/83.2-7 11-22 ЗКВО 4.36(48)-4.6 СБОРОЧНЫЕ ЕДИНИЦЫ		
А4	1		1.020-1/83.2-8 25-01	КАРКАС ПР. КП-315	1	
				МАТЕРИАЛЫ		
	2			БЕТОН ТЯЖЕЛЫЙ М400		2.06М3
				1.020-1/83.2-7 11-23 ЗКВД 4.36(48)-4.8 СБОРОЧНЫЕ ЕДИНИЦЫ		
А4	1		1.020-1/83.2-8 25-02	КАРКАС ПР. КП-316	1	
				МАТЕРИАЛЫ		
	2			БЕТОН ТЯЖЕЛЫЙ М500		2.09М3
				1.020-1/83.2-7 11-24 ЗКВО 4.36(48)-4.8 СБОРОЧНЫЕ ЕДИНИЦЫ		
А4	1		1.020-1/83.2-8 25-03	КАРКАС ПР. КП-317	1	
				МАТЕРИАЛЫ		
	2			БЕТОН ТЯЖЕЛЫЙ М500		2.06М3

ЭПВЦ Киев ЗНИИЭП | ОПЕРАТОР ТЛП КОРТ | ГРИТОР

ВЗАМ ИНВ № | ПОДПИСЬ И ДАТА | ИНВ №ПОДЛ

1.020-1/83.2-7 11 | ЛИСТ 4

19837 64

ФОРМАТ А4

ЭПВЦ КиевЗНИИЭП | ОПЕРАТОР ТЛП КОРТ | ЛИХВАРЬ

РИС. 1

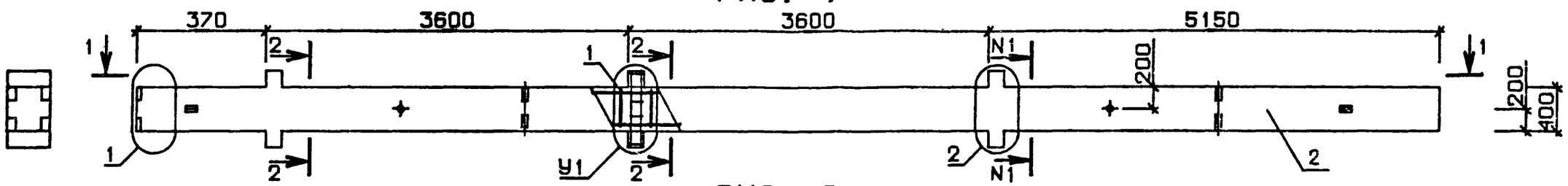

РИС. 2

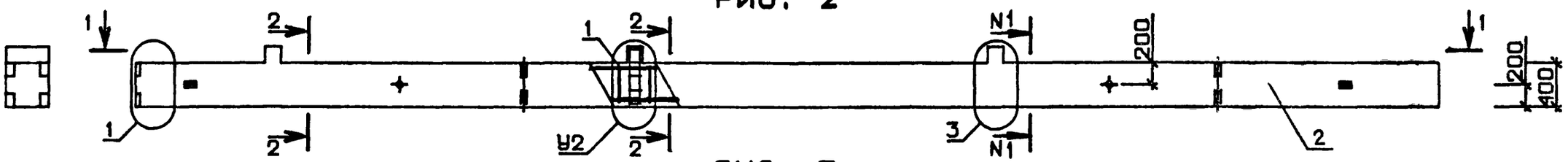

РИС. 3

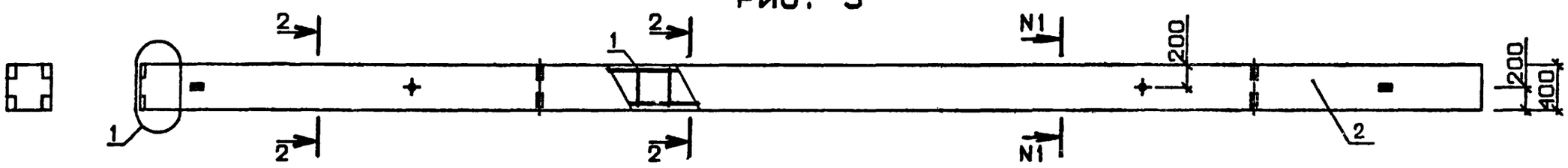

1-1

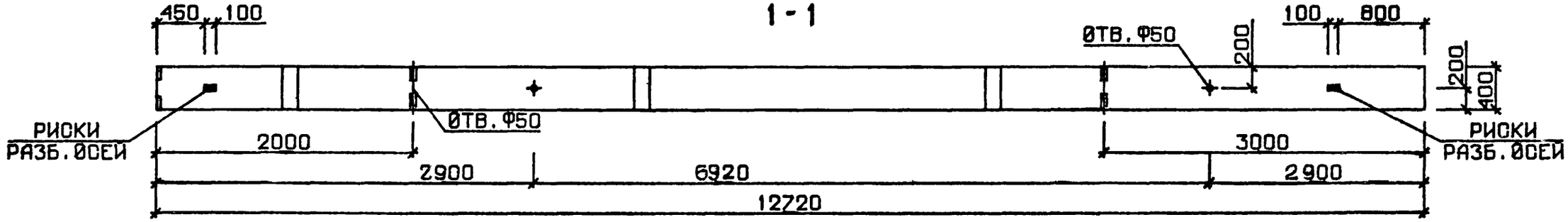

N УЗЛА	N ДОКУМЕНТА
1	1.020-1/83 2-7 ООУ П.1
2	П.1
3	П.2
6	П.3
7	П.3
8	П.4
9	П.4
10	П.4
12	П.4

2-2

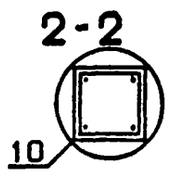

3-3

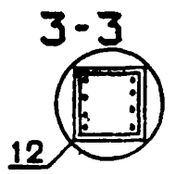

НАЧ ОТД	ВОЛЫНСКИЙ	
Н.КОНТР	ПРИГОРЕВ	
ГЛ.КОНСТР	ШАЦ	
ГИП	НИКОНОРОВА	
РАЗРАБ	ЛАКЕЕВА	
ПРОВЕРИЛ	КОЛДАШЕВА	
ИСПОЛНИЛ	БОГДАНОВА	

1.020-1/83.2-7 11 ОБ

КОЛОННА 3КБ

СТАДИЯ	МАССА	МАСШТАБ
Р	СМ ТАБЛ	

ЛИСТ 1 | ЛИСТОВ 2

ЦНИИЭП торгово-бытовых зданий и туристских комплексов

ВЗАМ ИНВ № | ПОДПИСЬ И ДАТА | ИНВ №ПОДЛ

19837 65

ОБОЗНАЧЕНИЕ	МАРКА	РИС	N1-N1	У1	У2	МАССА, т
I.020-I/83.2-7 II	3КБД 4.36(48)-1.1	1	2-2	6	-	5.23
-01	3КБО 4.36(48)-1.1	2	2-2	-	7	5.15
-02	3КБО 4.36(48)-2.1	2	2-2	-	7	5.15
-03	3КБ 4.36(48)-1	3	2-2	-	-	5.10
-04	3КБД 4.36(48)-2.2	1	2-2	6	-	5.23
-05	3КБО 4.36(48)-2.2	2	2-2	-	7	5.15
-06	3КБ 4.36(48)-2	3	2-2	-	-	5.10
-07	3КБД 4.36(48)-1.7	1	2-2	6	-	5.23
-08	3КБО 4.36(48)-1.7	2	2-2	-	7	5.15
-09	3КБД 4.36(48)-2.7	1	2-2	6	-	5.23
-10	3КБО 4.36(48)-2.7	2	2-2	-	7	5.15
-11	3КБО 4.36(48)-3.3	2	2-2	-	9	5.15
-12	3КБО 4.36(48)-4.3	2	2-2	-	9	5.15
-13	3КБД 4.36(48)-3.4	1	2-2	8	-	5.23
-14	3КБО 4.36(48)-3.4	2	2-2	-	9	5.15
-15	3КБД 4.36(48)-3.7	1	2-2	8	-	5.23
-16	3КБО 4.36(48)-3.7	2	2-2	-	9	5.15
-17	3КБД 4.36(48)-4.7	1	2-2	8	-	5.23
-18	3КБО 4.36(48)-4.7	2	2-2	-	9	5.15
-19	3КБО 4.36(48)-4.5	2	3-3	-	9	5.15
-20	3КБ 4.36(48)-5	3	3-3	-	-	5.20
-21	3КБД 4.36(48)-4.6	1	3-3	8	-	5.23
-22	3КБО 4.36(48)-4.6	2	3-3	-	9	5.15
-23	3КБД 4.36(48)-4.8	1	3-3	8	-	5.23
-24	3КБО 4.36(48) 4.8	2	3-3	-	9	5.15

ЭПВЦ КиевЗНИИЭП | ОПЕРАТОР ТЛП КОРТ | ЛУХВАРЬ

ВЗАМ ИНВ № | ПОДП И ДАТА | ИНВ № ПОДП

ГРИГОР

ОПЕРАТОР ТЛП КОРТ

ЭПВЦ КиевЗНИИЭП

НАИМЕНОВАНИЕ	КОЛИЧЕСТВО НА МАРКУ																			
	1КВД 4.36-1.1	1КВО 4.36-1.1	1КВД 4.36-2.1	1КВО 4.36-2.1	1КВ 4 .36-1	1КВД 4.36-1.3	1КВО 4.36-1.3	1КВД 4.36-2.3	1КВО 4.36-2.3	1КВ 4 .36-3	1КВД 4.36-3.2	1КВО 4.36-3.2	1КВД 4.36-5.2	1КВО 4.36-5.2	1КВ 4 .36-2	1КВД 4.36-3.3	1КВО 4.36-3.3	1КВД 4.36-4.3	1КВО 4.36-4.3	1КВД 4.36-1.4
МАССА СТАЛИ КГ	61.07	55.40	65.78	59.04	46.03	65.91	60.23	70.62	63.88	50.86	79.18	71.46	85.73	76.24	50.86	79.18	71.46	85.73	76.24	167.2
АРМАТУРНЫЕ ИЗДЕЛИЯ	41.63	41.63	41.63	41.63	41.63	46.46	46.46	46.46	46.46	46.46	46.46	46.46	46.46	46.46	46.46	46.46	46.46	46.46	46.46	147.8
АРМАТУРНАЯ СТАЛЬ	41.63	41.63	41.63	41.63	41.63	46.46	46.46	46.46	46.46	46.46	46.46	46.46	46.46	46.46	46.46	46.46	46.46	46.46	46.46	147.8
КЛАСС А-I	3.354	3.354	3.354	3.354	3.354	3.354	3.354	3.354	3.354	3.354	3.354	3.354	3.354	3.354	3.354	3.354	3.354	3.354	3.354	8.734
Ф6 А-I ГОСТ 5781-82	3.354	3.354	3.354	3.354	3.354	3.354	3.354	3.354	3.354	3.354	3.354	3.354	3.354	3.354	3.354	3.354	3.354	3.354	3.354	0.577
Ф10 А-I ГОСТ 5781-82	–	–	–	–	–	–	–	–	–	–	–	–	–	–	–	–	–	–	–	8.157
КЛАСС А-III	38.27	38.27	38.27	38.27	38.27	43.11	43.11	43.11	43.11	43.11	43.11	43.11	43.11	43.11	43.11	43.11	43.11	43.11	43.11	139.0
Ф8 А-III ГОСТ 5781-82	8.594	8.594	8.594	8.594	8.594															
Ф10 А-III ГОСТ 5781-82	1.073	1.073	1.073	1.073	1.073	14.50	14.50	14.50	14.50	14.50	14.50	14.50	14.50	14.50	14.50	14.50	14.50	14.50	14.50	24.60
Ф20 А-III ГОСТ 5781-82	28.61	28.61	28.61	28.61	28.61	28.61	28.61	28.61	28.61	28.61	28.61	28.61	28.61	28.61	28.61	28.61	28.61	28.61	28.61	
Ф40 А-III ГОСТ 5781-82	–	–	–	–	–	–	–	–	–	–	–	–	–	–	–	–	–	–	–	114.4
ЗАКЛАДНЫЕ ИЗДЕЛИЯ	19.45	13.77	24.15	17.41	4.403	19.45	13.77	24.15	17.41	4.403	32.72	24.99	39.27	29.77	4.403	32.72	24.99	39.27	29.77	19.45
ПРОФИЛЬНАЯ СТАЛЬ	11.79	7.465	11.79	7.465	3.140	11.79	7.465	11.79	7.465	3.140	15.46	11.61	16.25	11.96	3.140	15.46	11.61	16.25	11.96	11.79
ПОЛОСОВАЯ	11.79	7.465	11.79	7.465	3.140	11.79	7.465	11.79	7.465	3.140	15.46	11.61	16.25	11.96	3.140	15.46	11.61	16.25	11.96	11.79
-10Х70 ГОСТ 103-76																				
ВСТ3КП2 ГОСТ 380-71	1.868	0.934	1.868	0.934	–	1.868	0.934	1.868	0.934	–	–	–	–	–	–	–	–	–	–	1.868
-10Х100 ГОСТ 103-76																				
ВСТ3КП2 ГОСТ 380-71	3.140	3.140	3.140	3.140	3.140	3.140	3.140	3.140	3.140	3.140	3.140	3.140	3.140	3.140	3.140	3.140	3.140	3.140	3.140	3.140
-10Х120 ГОСТ 103-76																				
ВСТ3КП2 ГОСТ 380-71	6.782	3.391	6.782	3.391	–	6.782	3.391	6.782	3.391	–	6.782	3.391	6.782	3.391	–	6.782	3.391	6.782	3.391	6.782
-14Х70 ГОСТ 103-76																				
ВСТ3КП2 ГОСТ 380-71	–	–	–	–	–	–	–	–	–	–	5.538	5.076	–	–	–	5.538	5.076			
-16Х60 ГОСТ 103-76																				
ВСТ3КП2 ГОСТ 380-71	–	–	–	–	–	–	–	–	–	–	–	–	6.330	5.427	–	–	–	6.330	5.427	
АРМАТУРНАЯ СТАЛЬ	7.657	6.304	12.36	9.948	1.263	7.657	6.304	12.36	9.948	1.263	17.26	13.39	23.02	17.82	1.263	17.26	13.39	23.02	17.82	7.657
КЛАСС А-I	0.947	0.474	0.947	0.474	–	0.947	0.474	0.947	0.474	–	0.947	0.474	0.947	0.474	–	0.947	0.474	0.947	0.474	0.947
Ф8 А-I ГОСТ 5781-82	0.947	0.474	0.947	0.474	–	0.947	0.474	0.947	0.474	–	0.947	0.474	0.947	0.474	–	0.947	0.474	0.947	0.474	0.947
КЛАСС А-III	6.710	5.830	11.42	9.475	1.263	6.710	5.830	11.42	9.475	1.263	16.31	12.91	22.07	17.34	1.263	16.31	12.91	22.07	17.34	6.710
Ф10 А-III ГОСТ 5781-82	0.259	0.580	–	0.321	–	0.259	0.580	–	0.321	–	–	–	–	–	–	–	–	–	–	0.259
Ф12 А-III ГОСТ 5781-82	1.190	0.914	0.373	0.373	–	1.190	0.914	0.373	0.373	–	0.373	0.373	0.373	0.373	–	0.373	0.373	0.373	0.373	1.190
Ф16 А-III ГОСТ 5781-82	1.263	1.263	1.263	1.263	1.263	1.263	1.263	1.263	1.263	1.263	1.263	1.263	1.263	1.263	1.263	1.263	1.263	1.263	1.263	1.263
Ф20 А-III ГОСТ 5781-82	–	–	3.305	2.540	–	–	–	3.305	2.540	–	4.957	3.810	–	–	–	4.957	3.810			
Ф22 А-III ГОСТ 5781-82	3.999	3.074	–	–	–	3.999	3.074	–	–	–	–	–	–	–	–	–	–	–	–	3.999
Ф25 А-III ГОСТ 5781-82	–	–	–	–	–	–	–	–	–	–	–	–	7.745	5.953	–	–	–	7.745	5.953	
Ф28 А-III ГОСТ 5781-82	–	–	6.477	4.979	–	–	–	6.477	4.979	–	9.716	7.468	–	–	–	9.716	7.468			
Ф32 А-III ГОСТ 5781-82	–	–	–	–	–	–	–	–	–	–	–	–	12.69	9.754	–	–	–	12.69	9.754	

ВЗАМ ИНВ №

ПОДПИСЬ И ДАТА

ИНВ № ПОДЛ

НАЧ ОТД	СИТНИК		
Н КОНТР	ЕГУНОВ		
ГЛ СПЕЦ	ПИНЧУК		
ПРОВЕРИЛ	ПОПОВ		
РАЗРАБ	САВЧЕНКО		

I.020-I/83 2-7 ОВС

ВЫБОРКА СТАЛИ

СТАДИЯ	ЛИСТ	ЛИСТОВ
Р	I	20

ГОСГРАЖДАНСТРОЙ
КиевЗНИИЭП

НАИМЕНОВАНИЕ	КОЛИЧЕСТВО НА МАРКУ																			
	1КВО 4.36-1.4	1КВД 4.36-2.4	1КВО 4.36-2.4	1КВД 4.36-3.4	1КВО 4.36-3.4	1КВД 4.36-4.4	1КВО 4.36-4.4	2КВД 4.36-1.1	2КВО 4.36-1.1	2КВД 4.36-2.1	2КВО 4.36-2.1	2КВ 4.36-1	2КВД 4.36-3.2	2КВО 4.36-3.2	2КВД 4.36-4.2	2КВО 4.36-4.2	2КВ 4.36-2	2КВД 4.36-1.3	2КВО 4.36-1.3	2КВД 4.36-2.3
МАССА СТАЛИ КГ	161.5	171.9	165.2	180.5	172.8	187.0	177.5	116.4	105.1	125.8	112.3	86.32	147.8	132.3	160.9	141.9	91.15	336.3	324.9	345.7
АРМАТУРНЫЕ ИЗДЕЛИЯ	147.8	147.8	147.8	147.8	147.8	147.8	147.8	81.92	81.92	81.92	81.92	81.92	86.75	86.75	86.75	86.75	86.75	301.8	301.8	301.8
АРМАТУРНАЯ СТАЛЬ	147.8	147.8	147.8	147.8	147.8	147.8	147.8	81.92	81.92	81.92	81.92	81.92	86.75	86.75	86.75	86.75	86.75	301.8	301.8	301.8
КЛАСС А-I	8.734	8.734	8.734	8.734	8.734	8.734	8.734	7.056	7.056	7.056	7.056	7.056	7.056	7.056	7.056	7.056	7.056	19.61	19.61	19.61
Ф6 А-I ГОСТ 5781-82	0.577	0.577	0.577	0.577	0.577	0.577	0.577	7.056	7.056	7.056	7.056	7.056	7.056	7.056	7.056	7.056	7.056	0.577	0.577	0.577
Ф10 А-I ГОСТ 5781-82	8.157	8.157	8.157	8.157	8.157	8.157	8.157	–	–	–	–	–	–	–	–	–	–	19.03	19.03	19.03
КЛАСС А-III	139.0	139.0	139.0	139.0	139.0	139.0	139.0	74.86	74.86	74.86	74.86	74.86	79.69	79.69	79.69	79.69	79.69	282.2	282.2	282.2
Ф8 А-III ГОСТ 5781-82	–	–	–	–	–	–	–	8.594	8.594	8.594	8.594	8.594								
Ф10 А-III ГОСТ 5781-82	24.60	24.60	24.60	24.60	24.60	24.60	24.60	2.146	2.146	2.146	2.146	2.146	15.57	15.57	15.57	15.57	15.57	25.67	25.67	25.67
Ф20 А-III ГОСТ 5781-82	–	–	–	–	–	–	–	64.12	64.12	64.12	64.12	64.12	64.12	64.12	64.12	64.12	64.12			
Ф40 А-III ГОСТ 5781-82	114.4	114.4	114.4	114.4	114.4	114.4	114.4	–	–	–	–	–	–	–	–	–	–	256.5	256.5	256.5
ЗАКЛАДНЫЕ ИЗДЕЛИЯ	13.77	24.15	17.41	32.72	24.99	39.27	29.77	34.49	23.13	43.91	30.42	4.403	61.03	45.59	74.14	55.15	4.403	34.49	23.13	43.91
ПРОФИЛЬНАЯ СТАЛЬ	7.465	11.79	7.465	15.46	11.61	16.25	11.96	20.44	11.79	20.44	11.79	3.140	27.78	20.07	29.36	20.78	3.140	20.44	11.79	20.44
ПОЛОСОВАЯ	7.465	11.79	7.465	15.46	11.61	16.25	11.96	20.44	11.79	20.44	11.79	3.140	27.78	20.07	29.36	20.78	3.140	20.44	11.79	20.44
-10Х70 ГОСТ 103-76																				
ВСТ3КП2 ГОСТ 380-71	0.934	1.868	0.934	–	–	–	–	3.736	1.868	3.736	1.868	–	–	–	–	–	–	3.736	1.868	3.736
-10Х100 ГОСТ 103-76																				
ВСТ3КП2 ГОСТ 380-71	3.140	3.140	3.140	3.140	3.140	3.140	3.140	3.140	3.140	3.140	3.140	3.140	3.140	3.140	3.140	3.140	3.140	3.140	3.140	3.140
-10Х120 ГОСТ 103-76																				
ВСТ3КП2 ГОСТ 380-71	3.391	6.782	3.391	6.782	3.391	6.782	3.391	13.56	6.782	13.56	6.782	–	13.56	6.782	13.56	6.782	–	13.56	6.782	13.56
-14Х70 ГОСТ 103-76																				
ВСТ3КП2 ГОСТ 380-71	–	–	–	5.538	5.076	–	–	–	–	–	–	–	11.08	10.15						
-16Х60 ГОСТ 103-76																				
ВСТ3КП2 ГОСТ 380-71	–	–	–	–	–	6.330	5.427	–	–	–	–	–	–	–	12.66	10.85				
АРМАТУРНАЯ СТАЛЬ	6.304	12.36	9.948	17.26	13.39	23.02	17.82	14.05	11.34	23.47	18.63	1.263	33.25	25.51	44.77	34.37	1.263	14.05	11.34	23.47
КЛАСС А-I	0.474	0.947	0.474	0.947	0.474	0.947	0.474	1.894	0.947	1.894	0.947	–	1.894	0.947	1.894	0.947	–	1.894	0.947	1.894
Ф8 А-I ГОСТ 5781-82	0.474	0.947	0.474	0.947	0.474	0.947	0.474	1.894	0.947	1.894	0.947	–	1.894	0.947	1.894	0.947	–	1.894	0.947	1.894
КЛАСС А-III	5.830	11.42	9.475	16.31	12.91	22.07	17.34	12.16	10.40	21.57	17.69	1.263	31.35	24.56	42.88	33.42	1.263	12.16	10.40	21.57
Ф10 А-III ГОСТ 5781-82	0.580	–	0.321	–	–	–	–	0.518	1.159	–	0.641	–	–	–	–	–	–	0.518	1.159	
Ф12 А-III ГОСТ 5781-82	0.914	0.373	0.373	0.373	0.373	0.373	0.373	2.379	1.829	0.746	0.746	–	0.746	0.746	0.746	0.746	–	2.379	1.829	0.746
Ф16 А-III ГОСТ 5781-82	1.263	1.263	1.263	1.263	1.263	1.263	1.263	1.263	1.263	1.263	1.263	1.263	1.263	1.263	1.263	1.263	1.263	1.263	1.263	1.263
Ф20 А-III ГОСТ 5781-82	–	3.305	2.540	4.957	3.810	–	–	–	–	6.609	5.080	–	9.914	7.620	–	–	–	–	–	6.609
Ф22 А-III ГОСТ 5781-82	3.074	–	–	–	–	–	–	7.997	6.147	–	–	–	–	–	–	–	–	7.997	6.147	
Ф25 А-III ГОСТ 5781-82	–	–	–	–	–	7.745	5.953	–	–	–	–	–	–	–	15.49	11.91				
Ф28 А-III ГОСТ 5781-82	–	6.477	4.979	9.716	7.468	–	–	–	–	12.95	9.957	–	19.43	14.94	–	–	–	–	–	12.95
Ф32 А-III ГОСТ 5781-82	–	–	–	–	–	12.69	9.754	–	–	–	–	–	–	–	25.38	19.51				

ЭПВЦ КиевЗНИИЭП — ОПЕРАТОР — ТЛП КОРТ

10837 68

НАИМЕНОВАНИЕ	КОЛИЧЕСТВО НА МАРКУ																			
	2КВО 4.36-2.3	2КВД 4.36-3.3	2КВО 4.36-3.3	2КВД 4.36-4.3	2КВО 4.36-4.3	3КВД 4.36-1.1	3КВО 4.36-1.1	3КВО 4.36-2.1	3КВ 4 .36-1	3КВД 4.36-2.2	3КВО 4.36-2.2	3КВ 4 .36-2	3КВО 4.36-3.2	3КВД 4.36-3.3	3КВС 4.36-3.3	3КВД 4.36-1.4	3КВО 4.36-1.4	3КВД 4.36-2.4	3КВО 4.36-2.4	3КВД 4.36-3.4
МАССА СТАЛИ КГ	332.2	362.8	347.3	375.9	356.9	171.7	154.7	165.6	126.6	190.7	170.5	131.4	193.2	216.4	193.2	505.3	488.3	519.4	499.2	545.1
АРМАТУРНЫЕ ИЗДЕЛИЯ	301.8	301.8	301.8	301.8	301.8	122.2	122.2	122.2	122.2	127.0	127.0	127.0	127.0	127.0	127.0	455.8	455.8	455.8	455.8	455.8
АРМАТУРНАЯ СТАЛЬ	301.8	301.8	301.8	301.8	301.8	122.2	122.2	122.2	122.2	127.0	127.0	127.0	127.0	127.0	127.0	455.8	455.8	455.8	455.8	455.8
КЛАСС А-I	19.61	19.61	19.61	19.61	19.61	10.76	10.76	10.76	10.76	10.76	10.76	10.76	10.76	10.76	10.76	30.49	30.49	30.49	30.49	30.49
Ф6 А-I ГОСТ 5781-82	0.577	0.577	0.577	0.577	0.577	10.76	10.76	10.76	10.76	10.76	10.76	10.76	10.76	10.76	10.76	0.577	0.577	0.577	0.577	0.577
Ф10 А-I ГОСТ 5781-82	19.03	19.03	19.03	19.03	19.03	-	-	-	-	-	-	-	-	-	-	29.91	29.91	29.91	29.91	29.91
КЛАСС А-III	282.2	282.2	282.2	282.2	282.2	111.4	111.4	111.4	111.4	116.3	116.3	116.3	116.3	116.3	116.3	425.3	425.3	425.3	425.3	425.3
Ф8 А-III ГОСТ 5781-82	-	-	-	-	-	8.594	8.594	8.594	8.594											
Ф10 А-III ГОСТ 5781-82	25.67	25.67	25.67	25.67	25.67	3.218	3.218	3.218	3.218	16.65	16.65	16.65	16.65	16.65	16.65	26.75	26.75	26.75	26.75	26.75
Ф20 А-III ГОСТ 5781-82	-	-	-	-	-	99.63	99.63	99.63	99.63	99.63	99.63	99.63	99.63	99.63	99.63					
Ф40 А-III ГОСТ 5781-82	256.5	256.5	256.5	256.5	256.5	-	-	-	-	-	-	-	-	-	-	398.5	398.5	398.5	398.5	398.5
ЗАКЛАДНЫЕ ИЗДЕЛИЯ	30.42	61.03	45.59	74.14	55.15	49.54	32.50	43.44	4.403	63.66	43.44	4.403	66.18	89.34	66.18	49.54	32.50	63.66	43.44	89.34
ПРОФИЛЬНАЯ СТАЛЬ	11.79	27.78	20.07	29.36	20.78	29.09	16.11	16.11	3.140	29.09	16.11	3.140	28.54	40.10	28.54	29.09	16.11	29.09	16.11	40.10
ПОЛОСОВАЯ	11.79	27.78	20.07	29.36	20.78	29.09	16.11	16.11	3.140	29.09	16.11	3.140	28.54	40.10	28.54	29.09	16.11	29.09	16.11	40.10
-10Х70 ГОСТ 103-76																				
ВСТ3КП2 ГОСТ 380-71	1.868	-	-	-	-	5.604	2.802	2.802	-	5.604	2.802	-	-	-	-	5.604	2.802	5.604	2.802	
-10Х100 ГОСТ 103-76																				
ВСТ3КП2 ГОСТ 380-71	3.140	3.140	3.140	3.140	3.140	3.140	3.140	3.140	3.140	3.140	3.140	3.140	3.140	3.140	3.140	3.140	3.140	3.140	3.140	3.140
-10Х120 ГОСТ 103-76																				
ВСТ3КП2 ГОСТ 380-71	6.782	13.56	6.782	13.56	6.782	20.35	10.17	10.17	-	20.35	10.17	-	10.17	20.35	10.17	20.35	10.17	20.35	10.17	20.35
-14Х70 ГОСТ 103-76																				
ВСТ3КП2 ГОСТ 380-71	-	11.08	10.15	-	-	-	-	-	-	-	-	-	15.23	16.61	15.23	-	-	-	-	16.61
-16Х60 ГОСТ 103-76																				
ВСТ3КП2 ГОСТ 380-71	-	-	-	12.66	10.85															
АРМАТУРНАЯ СТАЛЬ	18.63	33.25	25.51	44.77	34.37	20.45	16.39	27.32	1.263	34.57	27.32	1.263	37.64	49.24	37.64	20.45	16.39	34.57	27.32	49.24
КЛАСС А-I	0.947	1.894	0.947	1.894	0.947	2.841	1.421	1.421	-	2.841	1.421	-	1.421	2.841	1.421	2.841	1.421	2.841	1.421	2.841
Ф8 А-I ГОСТ 5781-82	0.947	1.894	0.947	1.894	0.947	2.841	1.421	1.421	-	2.841	1.421	-	1.421	2.841	1.421	2.841	1.421	2.841	1.421	2.841
КЛАСС А-III	17.69	31.35	24.56	42.88	33.42	17.60	14.97	25.90	1.263	31.73	25.90	1.263	36.22	46.40	36.22	17.60	14.97	31.73	25.90	46.40
Ф10 А-III ГОСТ 5781-82	0.641	-	-	-	-	0.777	1.739	0.962	-	-	0.962	-	-	-	-	0.777	1.739	-	0.962	
Ф12 А-III ГОСТ 5781-82	0.746	0.746	0.746	0.746	0.746	3.569	2.743	1.119	-	1.119	1.119	-	1.119	1.119	1.119	3.569	2.743	1.119	1.119	1.119
Ф16 А-III ГОСТ 5781-82	1.263	1.263	1.263	1.263	1.263	1.263	1.263	1.263	1.263	1.263	1.263	1.263	1.263	1.263	1.263	1.263	1.263	1.263	1.263	1.263
Ф20 А-III ГОСТ 5781-82	5.080	9.914	7.620	-	-	-	-	7.620	-	9.914	7.620	-	11.43	14.87	11.43	-	-	9.914	7.620	14.87
Ф22 А-III ГОСТ 5781-82	-	-	-	-	-	12.00	9.221	-	-	-	-	-	-	-	-	12.00	9.221			
Ф25 А-III ГОСТ 5781-82	-	-	-	15.49	11.91															
Ф28 А-III ГОСТ 5781-82	9.957	19.43	14.94	-	-	-	-	14.94	-	19.43	14.94	-	22.40	29.15	22.40	-	-	19.43	14.94	29.15
Ф32 А-III ГОСТ 5781-82	-	-	-	25.38	19.51															

ГРИГОР
ОПЕРАТОР
ТЛП КОРТ
ЭПВЦ КиевЗНИИЭП
ВЗАМ. ИНВ. №
ПОДПИСЬ И ДАТА
ИНВ. № ПОДЛ.

1.020-1/83. 2-7 ОВС

ЛИСТ 3

НАИМЕНОВАНИЕ	КОЛИЧЕСТВО НА МАРКУ																			
	3КВО 4.36-3.4	1КСД 4.36-1.1	1КСО 4.36-1.1	1КСД 4.36-2.1	1КСО 4.36-2.1	1КС 4.36-1	1КСД 4.36-1.2	1КСО 4.36-1.2	1КСД 4.36-2.2	1КСО 4.36-2.2	1КС 4.36-2	1КСД 4.36-1.3	1КСО 4.36-1.3	1КСД 4.36-2.3	1КСО 4.36-2.3	1КС 4.36-3	1КСД 4.36-3.2	1КСО 4.36-3.2	1КСД 4.36-4.2	1КСО 4.36-4.2
МАССА СТАЛИ КГ	521.9	73.06	67.38	77.76	71.02	58.01	82.73	77.05	87.43	80.69	67.68	82.73	77.05	87.43	80.69	67.68	95.99	88.27	102.5	93.05
АРМАТУРНЫЕ ИЗДЕЛИЯ	455.8	58.01	58.01	58.01	58.01	58.01	67.68	67.68	67.68	67.68	67.68	67.68	67.68	67.68	67.68	67.68	67.68	67.68	67.68	67.68
АРМАТУРНАЯ СТАЛЬ	455.8	58.01	58.01	58.01	58.01	58.01	67.68	67.68	67.68	67.68	67.68	67.68	67.68	67.68	67.68	67.68	67.68	67.68	67.68	67.68
КЛАСС А-I	30.49	4.239	4.239	4.239	4.239	4.239	4.239	4.239	4.239	4.239	4.239	4.239	4.239	4.239	4.239	4.239	4.239	4.239	4.239	4.239
Ф6 А-I ГОСТ 5781-82	0.577	4.239	4.239	4.239	4.239	4.239	4.239	4 239	4.239	4.239	4.239	4.239	4.239	4.239	4.239	4.239	4.239	4.239	4.239	4.239
Ф10 А-I ГОСТ 5781-82	29.91																			
КЛАСС А-III	425.3	53.77	53.77	53.77	53.77	53.77	63.44	63.44	63.44	63.44	63.44	63.44	63.44	63.44	63.44	63.44	63.44	63.44	63.44	63.44
Ф8 А-III ГОСТ 5781-82		17.19	17.19	17.19	17.19	17.19														
Ф10 А-III ГОСТ 5781-82	26.75	1.073	1.073	1.073	1.073	1.073	27.93	27.93	27.93	27.93	27.93	27.93	27.93	27.93	27.93	27.93	27.93	27.93	27.93	27.93
Ф20 А-III ГОСТ 5781-82		35.51	35.51	35.51	35.51	35.51	35.51	35.51	35.51	35.51	35.51	35.51	35.51	35.51	35.51	35.51	35.51	35.51	35.51	35.51
Ф40 А-III ГОСТ 5781-82	398 5																			
ЗАКЛАДНЫЕ ИЗДЕЛИЯ	66.18	15.04	9.366	19 75	13 01	-	15.04	9.366	19.75	13.01	-	15.04	9.366	19.75	13.01	-	28.31	20.59	34.87	25.37
ПРОФИЛЬНАЯ СТАЛЬ	28.54	8.650	4.325	8.650	4.325	-	8.650	4.325	8.650	4.325	-	8.650	4.325	8.650	4.325	-	12.32	8.467	13.11	8.818
ПОЛОСОВАЯ	28.54	8.650	4.325	8.650	4.325	-	8.650	4.325	8.650	4.325	-	8.650	4.325	8.650	4.325	-	12.32	8.467	13.11	8.818
-10Х70 ГОСТ 103-76																				
ВСТ3КП2 ГОСТ 380-71		1.868	0.934	1.868	0.934	-	1 868	0.934	1 868	0 934	-	1.868	0.934	1.868	0.934					
-10Х100 ГОСТ 103-76																				
ВСТ3КП2 ГОСТ 380-71	3.140																			
-10Х120 ГОСТ 103-76																				
ВСТ3КП2 ГОСТ 380-71	10.17	6.782	3.391	6.782	3.391	-	6.782	3.391	6.782	3.391	-	6.782	3.391	6.782	3.391	-	6.782	3.391	6.782	3.391
-14Х70 ГОСТ 103-76																				
ВСТ3КП2 ГОСТ 380-71	15.23	-	-	-	-	-	-	-	-	-	-	-	-	-	-	-	5.538	5.076		
-16Х60 ГОСТ 103-76																				
ВСТ3КП2 ГОСТ 380-71		-	-	-	-	-	-	-	-	-	-	-	-	-	-	-	-	-	6.330	5.427
АРМАТУРНАЯ СТАЛЬ	37.64	6.394	5.041	11.10	8.686	-	6.394	5.041	11.10	8.686	-	6.394	5.041	11.10	8.686	-	15.99	12.12	21.76	16.55
КЛАСС А-I	1.421	0.947	0.474	0.947	0 474	-	0 947	0.474	0.947	0.474	-	0.947	0.474	0.947	0.474	-	0.947	0.474	0.947	0.474
Ф8 А-I ГОСТ 5781-82	1.421	0.947	0.474	0.947	0.474	-	0.947	0.474	0.947	0.474	-	0.947	0.474	0.947	0.474	-	0.947	0.474	0.947	0.474
КЛАСС А-III	36.22	5.447	4.568	10.15	8.212	-	5.447	4.568	10.15	8.212	-	5.447	4.568	10.15	8.212	-	15.05	11.65	20.81	16.08
Ф10 А-III ГОСТ 5781-82		0.259	0.580	-	0.321	-	0.259	0.580	-	0.321	-	0.259	0.580	-	0.321					
Ф12 А-III ГОСТ 5781-82	1.119	1.190	0.914	0.373	0.373	-	1 190	0.914	0.373	0.373	-	1.190	0.914	0.373	0.373	-	0.373	0.373	0.373	0.373
Ф16 А-III ГОСТ 5781-82	1.263																			
Ф20 А-III ГОСТ 5781-82	11.43	-	-	3.305	2.540	-	-	-	3.305	2 540	-	-	-	3.305	2.540	-	4.957	3.810		
Ф22 А-III ГОСТ 5781-82		3.999	3.074	-	-	-	3.999	3.074	-	-	-	3.999	3.074							
Ф25 А-III ГОСТ 5781-82		-	-	-	-	-	-	-	-	-	-	-	-	-	-	-	-	-	7.745	5.953
Ф28 А-III ГОСТ 5781-82	22.40	-	-	6.477	4.979	-	-	-	6.477	4.979	-	-	-	6.477	4.979	-	9.716	7.468		
Ф32 А-III ГОСТ 5781-82		-	-	-	-	-	-	-	-	-	-	-	-	-	-	-	-	-	12 69	9.754

ЭПВЦ КиевЗНИИЭП — ТЛП КОРТ — ГРИДТОР

1.020-1/83.2-7 ОВВС

ЛИСТ 4

НАИМЕНОВАНИЕ	КОЛИЧЕСТВО НА МАРКУ																		
	1КСД 4.36-3.3	1КСО 4.36-3.3	1КСД 4.36-4.3	1КСО 4.36-4.3	1КСД 4.36-1.4	1КСО 4.36-1.4	1КСД 4.36-2.4	1КСО 4.36-2.4	1КС 4.36-4	1КСД 4.36-3.4	1КСО 4.36-3.4	1КСД 4.36-4.4	1КСО 4.36-4.4	1КСД 4.36-1.5	1КСО 4.36-1.5	1КСД 4.36-2.5	1КСО 4.36-2.5	1КС 4.36-5	1КСД 4.36-3.5	1КСО 4.36-3.5
МАССА СТАЛИ КГ	95.99	88.27	102.5	93.05	146.9	141.2	151.6	144.8	131.8	160.1	152.4	166.7	157.2	214.5	208.9	219.2	212.5	199.5	227.8	220.1
АРМАТУРНЫЕ ИЗДЕЛИЯ	67.68	67.68	67.68	67.68	131.8	131.8	131.8	131.8	131.8	131.8	131.8	131.8	131.8	199.5	199.5	199.5	199.5	199.5	199.5	199.5
АРМАТУРНАЯ СТАЛЬ	67.68	67.68	67.68	67.68	131.8	131.8	131.8	131.8	131.8	131.8	131.8	131.8	131.8	199.5	199.5	199.5	199.5	199.5	199.5	199.5
КЛАСС А-I	4.239	4.239	4.239	4.239	6.232	6.232	6.232	6.232	6.232	6.232	6.232	6.232	6.232	9.311	9.311	9.311	9.311	9.311	9.311	9.311
Ф6 А-I ГОСТ 5781-82	4.239	4.239	4.239	4.239	1.154	1.154	1.154	1.154	1.154	1.154	1.154	1.154	1.154	1.154	1.154	1.154	1.154	1.154	1.154	1.154
Ф8 А-I ГОСТ 5781-82	-	-	-	-	5.078	5.078	5.078	5.078	5.078	5.078	5.078	5.078	5.078							
Ф10 А-I ГОСТ 5781-82	-	-	-	-	-	-	-	-	-	-	-	-	-	8.157	8.157	8.157	8.157	8.157	8.157	8.157
КЛАСС А-III	63.44	63.44	63.44	63.44	125.6	125.6	125.6	125.6	125.6	125.6	125.6	125.6	125.6	190.2	190.2	190.2	190.2	190.2	190.2	190.2
Ф10 А-III ГОСТ 5781-82	27.93	27.93	27.93	27.93	34.66	34.66	34.66	34.66	34.66	34.66	34.66	34.66	34.66	48.13	48.13	48.13	48.13	48.13	48.13	48.13
Ф20 А-III ГОСТ 5781-82	35.51	35.51	35.51	35.51																
Ф32 А-III ГОСТ 5781-82	-	-	-	-	90.91	90.91	90.91	90.91	90.91	90.91	90.91	90.91	90.91							
Ф40 А-III ГОСТ 5781-82	-	-	-	-	-	-	-	-	-	-	-	-	-	142.1	142.1	142.1	142.1	142.1	142.1	142.1
ЗАКЛАДНЫЕ ИЗДЕЛИЯ	28.31	20.59	34.87	25.37	15.04	9.366	19.75	13.01	-	28.31	20.59	34.87	25.37	15.04	9.366	19.75	13.01	-	28.31	20.59
ПРОФИЛЬНАЯ СТАЛЬ	12.32	8.467	13.11	8.818	8.650	4.325	8.650	4.325	-	12.32	8.467	13.11	8.818	8.650	4.325	8.650	4.325	-	12.32	8.467
ПОЛОСОВАЯ	12.32	8.467	13.11	8.818	8.650	4.325	8.650	4.325	-	12.32	8.467	13.11	8.818	8.650	4.325	8.650	4.325	-	12.32	8.467
-10Х120 ГОСТ 103-76																				
ВСТ3КП2 ГОСТ 380-71	6.782	3.391	6.782	3.391	6.782	3.391	6.782	3.391	-	6.782	3.391	6.782	3.391	6.782	3.391	6.782	3.391	-	6.782	3.391
-14Х70 ГОСТ 103-76																				
ВСТ3КП2 ГОСТ 380-71	5.538	5.076	-	-	-	-	-	-	-	5.538	5.076	-	-	-	-	-	-	-	5.538	5.076
-16Х60 ГОСТ 103-76																				
ВСТ3КП2 ГОСТ 380-71	-	-	6.330	5.427	-	-	-	-	-	-	-	6.330	5.427							
-10Х70 ГОСТ 103-76																				
ВСТ3КП2 ГОСТ 380-71	-	-	-	-	1.868	0.934	1.868	0.934	-	-	-	-	-	1.868	0.934	1.868	0.934			
АРМАТУРНАЯ СТАЛЬ	15.99	12.12	21.76	16.55	6.394	5.041	11.10	8.686	-	15.99	12.12	21.76	16.55	6.394	5.041	11.10	8.686	-	15.99	12.12
КЛАСС А-I	0.947	0.474	0.947	0.474	0.947	0.474	0.947	0.474	-	0.947	0.474	0.947	0.474	0.947	0.474	0.947	0.474	-	0.947	0.474
Ф8 А-I ГОСТ 5781-82	0.947	0.474	0.947	0.474	0.947	0.474	0.947	0.474	-	0.947	0.474	0.947	0.474	0.947	0.474	0.947	0.474	-	0.947	0.474
КЛАСС А-III	15.05	11.65	20.81	16.08	5.447	4.568	10.15	8.212	-	15.05	11.65	20.81	16.08	5.447	4.568	10.15	8.212	-	15.05	11.65
Ф10 А-III ГОСТ 5781-82	-	-	-	-	0.259	0.580	-	0.321	-	-	-	-	-	0.259	0.580	-	0.321			
Ф12 А-III ГОСТ 5781-82	0.373	0.373	0.373	0.373	1.190	0.914	0.373	0.373	-	0.373	0.373	0.373	0.373	1.190	0.914	0.373	0.373	-	0.373	0.373
Ф20 А-III ГОСТ 5781-82	4.957	3.810	-	-	-	-	3.305	2.540	-	4.957	3.810	-	-	-	-	3.305	2.540	-	4.957	3.810
Ф22 А-III ГОСТ 5781-82	-	-	-	-	3.999	3.074	-	-	-	-	-	-	-	3.999	3.074					
Ф25 А-III ГОСТ 5781-82	-	-	7.745	5.953	-	-	-	-	-	-	-	7.745	5.953							
Ф28 А-III ГОСТ 5781-82	9.716	7.468	-	-	-	-	6.477	4.979	-	9.716	7.468	-	-	-	-	6.477	4.979	-	9.716	7.468
Ф32 А-III ГОСТ 5781-82	-	-	12.69	9.754	-	-	-	-	-	-	-	12.69	9.754							

ГИП ГРИГОР
ОПЕРАТОР ТЛП КОРТ
ЭПВЦ КиевЗНИИЭП
ВЗАМ ИНВ №
ПОДПИСЬ И ДАТА
ИНВ № ПОДЛ

I.020 I/83. 2-7 ООВС

ЛИСТ 5

19837 71

ФОРМАТ А3

ТРИТОР

ОПЕРАТОР ТПП КОРТ

ЭПВЦ КиевЗНИИЭП

НАИМЕНОВАНИЕ	КОЛИЧЕСТВО НА МАРКУ																			
	1КСД 4.36-4.5	1КСО 4.36-4.5	3КСД 4.36-1.1	3КСО 4.36-1.1	3КС 4 .36-1	3КСД 4.36-1.2	3КСО 4.36-1.2	3КСО 4.36-2.2	3КС 4 .36-2	3КСД 4.36-1.3	3КСО 4.36-1.3	3КСД 4.36-2.3	3КСО 4.36-2.3	3КС 4 .36-3	3КСО 4.36-2.4	3КС 4 .36-4	3КСО 4.36-1.5	3КС 4 .36-5	3КСД 4.36-1.6	3КСО 4.36-1.6
МАССА СТАЛИ КГ	234.4	224.9	183.7	166.7	138.6	193.4	176.4	187.3	148.3	193.4	176.4	207.5	187.3	148.3	209.7	170.6	245.0	216.9	310.5	295.5
АРМАТУРНЫЕ ИЗДЕЛИЯ	199.5	199.5	138.6	138.6	138.6	148.3	148.3	148.3	148.3	148.3	148.3	148.3	148.3	148.3	170.6	170.6	216.9	216.9	265.4	265.4
АРМАТУРНАЯ СТАЛЬ	199.5	199.5	138.6	138.6	138.6	148.3	148.3	148.3	148.3	148.3	148.3	148.3	148.3	148.3	170.6	170.6	216.9	216.9	265.4	265.4
КЛАСС А-I	9.311	9.311	11.64	11.64	11.64	11.64	11.64	11.64	11.64	11.64	11.64	11.64	11.64	11.64	11.64	11.64	20.34	20.34	19.77	19.77
Ф6 А-I ГОСТ 5781-82	1.154	1.154	11.64	11.64	11.64	11.64	11.64	11.64	11.64	11.64	11.64	11.64	11.64	11.64	11.64	11.64	1.154	1.154	1.154	1.154
Ф8 А-I ГОСТ 5781-82	-	-	-	-	-	-	-	-	-	-	-	-	-	-	-	-	19.18	19.18	18.62	18.62
Ф10 А-I ГОСТ 5781-82	8.157	8.157																		
КЛАСС А-III	190.2	190.2	126.9	126.9	126.9	136.6	136.6	136.6	136.6	136.6	136.6	136.6	136.6	136.6	159.0	159.0	196.5	196.5	245.6	245.6
Ф8 А-III ГОСТ 5781-82	-	-	17.19	17.19	17.19															
Ф10 А-III ГОСТ 5781-82	48.13	48.13	3.218	3.218	3.218	30.07	30.07	30.07	30.07	30.07	30.07	30.07	30.07	30.07	30.07	30.07	30.07	30.07	36.81	36.81
Ф20 А-III ГОСТ 5781-82	-	-	106.5	106.5	106.5	106.5	106.5	106.5	106.5	106.5	106.5	106.5	106.5	106.5						
Ф22 А-III ГОСТ 5781-82	-	-	-	-	-	-	-	-	-	-	-	-	-	-	128.9	128.9				
Ф25 А-III ГОСТ 5781-82	-	-	-	-	-	-	-	-	-	-	-	-	-	-	-	-	166.5	166.5		
Ф28 А-III ГОСТ 5781-82	-	-	-	-	-	-	-	-	-	-	-	-	-	-	-	-	-	-	208.8	208.8
Ф40 А-III ГОСТ 5781-82	142.1	142.1																		
ЗАКЛАДНЫЕ ИЗДЕЛИЯ	34.87	25.37	45.13	28.10	-	45.13	28.10	39.03	-	45.13	28.10	59.25	39.03	-	39.03	-	28.10	-	45.13	28.10
ПРОФИЛЬНАЯ СТАЛЬ	13.11	8.818	25.95	12.97	-	25.95	12.97	12.97	-	25.95	12.97	25.95	12.97	-	12.97	-	12.97	-	25.95	12.97
ПОЛОСОВАЯ	13.11	8.818	25.95	12.97	-	25.95	12.97	12.97	-	25.95	12.97	25.95	12.97	-	12.97	-	12.97	-	25.95	12.97
-10Х120 ГОСТ 103-76																				
ВСТ3КП2 ГОСТ 380-71	6.782	3.391	20.35	10.17	-	20.35	10.17	10.17	-	20.35	10.17	20.35	10.17	-	10.17	-	10.17	-	20.35	10.17
-16Х60 ГОСТ 103-76																				
ВСТ3КП2 ГОСТ 380-71	6.330	5.427																		
-10Х70 ГОСТ 103-76																				
ВСТ3КП2 ГОСТ 380-71	-	-	5.604	2.802	-	5.604	2.802	2.802	-	5.604	2.802	5.604	2.802	-	2.802	-	2.802	-	5.604	2.802
АРМАТУРНАЯ СТАЛЬ	21.76	16.55	19.18	15.12	-	19.18	15.12	26.06	-	19.18	15.12	33.30	26.06	-	26.06	-	15.12	-	19.18	15.12
КЛАСС А-I	0.947	0.474	2.841	1.421	-	2.841	1.421	1.421	-	2.841	1.421	2.841	1.421	-	1.421	-	1.421	-	2.841	1.421
Ф8 А-I ГОСТ 5781-82	0.947	0.474	2.841	1.421	-	2.841	1.421	1.421	-	2.841	1.421	2.841	1.421	-	1.421	-	1.421	-	2.841	1.421
КЛАСС А-III	20.81	16.08	16.34	13.70	-	16.34	13.70	24.64	-	16.34	13.70	30.46	24.64	-	24.64	-	13.70	-	16.34	13.70
Ф10 А-III ГОСТ 5781-82	-	-	0.777	1.739	-	0.777	1.739	0.962	-	0.777	1.739	-	0.962	-	0.962	-	1.739	-	0.777	1.739
Ф12 А-III ГОСТ 5781-82	0.373	0.373	3.569	2.743	-	3.569	2.743	1.119	-	3.569	2.743	1.119	1.119	-	1.119	-	2.743	-	3.569	2.743
Ф20 А-III ГОСТ 5781-82	-	-	-	-	-	-	-	7.620	-	-	-	9.914	7.620	-	7.620					
Ф22 А-III ГОСТ 5781-82	-	-	12.00	9.221	-	12.00	9.221	-	-	12.00	9.221	-	-	-	-	-	9.221	-	12.00	9.221
Ф25 А-III ГОСТ 5781-82	7.745	5.953																		
Ф28 А-III ГОСТ 5781-82	-	-	-	-	-	-	-	14 94	-	-	-	19.43	14.94	-	14.94					
Ф32 А-III ГОСТ 5781-82	12.69	9.754																		

ВЗАМ. ИНВ. №

ПОДПИСЬ И ДАТА

ИНВ. № ПОДЛ.

НАИМЕНОВАНИЕ	КОЛИЧЕСТВО НА МАРКУ																			
	3КСД 4.36-2.7	3КСО 4.36-2.7	3КСД 4.36-1.8	3КСО 4.36-1.8	3КСД 4.36-1.9	3КСО 4.36-1.9	3КСД 4.36-2.9	3КСО 4.36-2.9	1КНО 4.36-1.1	1КН 4.36-1	1КНД 4.36-1.2	1КНС 4.36-1.2	1КНД 4.36-2.2	1КНО 4.36-2.2	1КН 4.36-2	1КНД 4.36-1.3	1КНО 4.36-1.3	1КНД 4.36-2.3	1КНС 4.36-2.3	1КН 4.36-3
МАССА СТАЛИ КГ	388.6	368.4	464.9	447.9	552.6	535.6	566.7	546.5	77.84	68.47	88.35	82.67	93.06	86.32	73.31	88.35	82.67	93.06	86.32	73.31
АРМАТУРНЫЕ ИЗДЕЛИЯ	329.3	329.3	419.8	419.8	507.5	507.5	507.5	507.5	68.47	68.47	73.31	73.31	73.31	73.31	73.31	73.31	73.31	73.31	73.31	73.31
АРМАТУРНАЯ СТАЛЬ	329.3	329.3	419.8	419.8	507.5	507.5	507.5	507.5	68.47	68.47	73.31	73.31	73.31	73.31	73.31	73.31	73.31	73.31	73.31	73.31
КЛАСС А-I	19.77	19.77	31.06	31.06	31.06	31.06	31.06	31.06	6.130	6.130	6.130	6.130	6.130	6.130	6.130	6.130	6.130	6.130	6.130	6.130
Ф6 А-I ГОСТ 5781-82	1.154	1.154	1.154	1.154	1.154	1.154	1.154	1.154	6.130	6.130	6.130	6.130	6.130	6.130	6.130	6.130	6.130	6.130	6.130	6.130
Ф8 А-I ГОСТ 5781-82	18.62	18.62																		
Ф10 А-I ГОСТ 5781-82	-	-	29.91	29.91	29.91	29.91	29.91	29.91												
КЛАСС А-III	309.5	309.5	388.7	388.7	476.4	476.4	476.4	476.4	62.34	62.34	67.18	67.18	67.18	67.18	67.18	67.18	67.18	67.18	67.18	67.18
Ф8 А-III ГОСТ 5781-82									8.594	8.594										
Ф10 А-III ГОСТ 5781-82	36.81	36.81	43.54	43.54	50.27	50.27	50.27	50.27	1.073	1.073	14.50	14.50	14.50	14.50	14.50	14.50	14.50	14.50	14.50	14.50
Ф20 А-III ГОСТ 5781-82									52.68	52.68	52.68	52.68	52.68	52.68	52.68	52.68	52.68	52.68	52.68	52.68
Ф32 А-III ГОСТ 5781-82	272.7	272.7																		
Ф36 А-III ГОСТ 5781-82	-	-	345.2	345.2																
Ф40 А-III ГОСТ 5781-82	-	-	-	-	426.2	426.2	426.2	426.2												
ЗАКЛАДНЫЕ ИЗДЕЛИЯ	59.25	39.03	45.13	28.10	45.13	28.10	59.25	39.03	9.366	-	15.04	9.366	19.75	13.01	-	15.04	9.366	19.75	13.01	
ПРОФИЛЬНАЯ СТАЛЬ	25.95	12.97	25.95	12.97	25.95	12.97	25.95	12.97	4.325	-	8.650	4.325	8.650	4.325	-	8.650	4.325	8.650	4.325	
ПОЛОСОВАЯ	25.95	12.97	25.95	12.97	25.95	12.97	25.95	12.97	4.325	-	8.650	4.325	8.650	4.325	-	8.650	4.325	8.650	4.325	
-10Х70 ГОСТ 103-76																				
ВСТ3КП2 ГОСТ 380-71	5.604	2.802	5.604	2.802	5.604	2.802	5.604	2.802	0.934	-	1.868	0.934	1.868	0.934	-	1.868	0.934	1.868	0.934	
-10Х120 ГОСТ 103-76																				
ВСТ3КП2 ГОСТ 380-71	20.35	10.17	20.35	10.17	20.35	10.17	20.35	10.17	3.391	-	6.782	3.391	6.782	3.391	-	6.782	3.391	6.782	3.391	
АРМАТУРНАЯ СТАЛЬ	33.30	26.06	19.18	15.12	19.18	15.12	33.30	26.06	5.041	-	6.394	5.041	11.10	8.686	-	6.394	5.041	11.10	8.686	
КЛАСС А-I	2.841	1.421	2.841	1.421	2.841	1.421	2.841	1.421	0.474	-	0.947	0.474	0.947	0.474	-	0.947	0.474	0.947	0.474	
Ф8 А-I ГОСТ 5781-82	2.841	1.421	2.841	1.421	2.841	1.421	2.841	1.421	0.474	-	0.947	0.474	0.947	0.474	-	0.947	0.474	0.947	0.474	
КЛАСС А-III	30.46	24.64	16.34	13.70	16.34	13.70	30.46	24.64	4.568	-	5.447	4.568	10.15	8.212	-	5.447	4.568	10.15	8.212	
Ф10 А-III ГОСТ 5781-82	-	0.962	0.777	1.739	0.777	1.739	-	0.962	0.580	-	0.259	0.580	-	0.321	-	0.259	0.580	-	0.321	
Ф12 А-III ГОСТ 5781-82	1.119	1.119	3.569	2.743	3.569	2.743	1.119	1.119	0.914	-	1.190	0.914	0.373	0.373	-	1.190	0.914	0.373	0.373	
Ф20 А-III ГОСТ 5781-82	9.914	7.620	-	-	-	-	9.914	7.620	-	-	-	-	3.305	2.540	-	-	-	3.305	2.540	
Ф22 А-III ГОСТ 5781-82	-	-	12.00	9.221	12.00	9.221			3.074	-	3.999	3.074	-	-	-	3.999	3.074			
Ф28 А-III ГОСТ 5781-82	19.43	14.94	-	-	-	-	19.43	14.94	-	-	-	-	6.477	4.979	-	-	-	6.477	4.979	

ТРИТОР

ОПЕРАТОР ТЛГ КОРТ

ЭПВЦ КиевЗНИИЭП

ВЗАМ. ИНВ. №

ПОДПИСЬ И ДАТА

ИНВ. № ПОДЛ.

I.020 I/83. 2-7 ООВС

ЛИСТ 7

19837 73

НАИМЕНОВАНИЕ	КОЛИЧЕСТВО НА МАРКУ																		
	1КНД 4.36-3.2	1КНО 4.36-3.2	1КНД 4.36-4.2	1КНО 4.36-4.2	1КНД 4.36-3.3	1КНО 4.36-3.3	1КНД 4.36-4.3	1КНО 4.36-4.3	1КНД 4.36-1.4	1КНО 4.36-1.4	1КНД 4.36-2.4	1КНО 4.36-2.4	1КН 4.36-4	1КНД 4.36-3.4	1КНО 4.36-3.4	1КНД 4.36-4.4	1КНО 4.36-4.4	1КНД 4.36-1.5	1КНО 4.36-1.5	1КНД 4.36-2.5
МАССА СТАЛИ КГ	101.6	93.90	108.2	98.68	101.6	93.90	108.2	98.68	177.9	172.3	182.6	175.9	162.9	191.2	183.5	197.8	188.3	266.3	260.7	271.0
АРМАТУРНЫЕ ИЗДЕЛИЯ	73.31	73.31	73.31	73.31	73.31	73.31	73.31	73.31	162.9	162.9	162.9	162.9	162.9	162.9	162.9	162.9	162.9	251.3	251.3	251.3
АРМАТУРНАЯ СТАЛЬ	73.31	73.31	73.31	73.31	73.31	73.31	73.31	73.31	162.9	162.9	162.9	162.9	162.9	162.9	162.9	162.9	162.9	251.3	251.3	251.3
КЛАСС А-I	6.130	6.130	6.130	6.130	6.130	6.130	6.130	6.130	10.17	10.17	10.17	10.17	10.17	10.17	10.17	10.17	10.17	15.98	15.98	15.98
Ф6 А-I ГОСТ 5781-82	6.130	6.130	6.130	6.130	6.130	6.130	6.130	6.130	0.577	0.577	0.577	0.577	0.577	0.577	0.577	0.577	0.577	0.577	0.577	0.577
Ф8 А-I ГОСТ 5781-82	-	-	-	-	-	-	-	-	9.592	9.592	9.592	9.592	9.592	9.592	9.592	9.592	9.592			
Ф10 А-I ГОСТ 5781-82	-	-	-	-	-	-	-	-	-	-	-	-	-	-	-	-	-	15.41	15.41	15.41
КЛАСС А-III	67.18	67.18	67.18	67.18	67.18	67.18	67.18	67.18	152.7	152.7	152.7	152.7	152.7	152.7	152.7	152.7	152.7	235.3	235.3	235.3
Ф10 А-III ГОСТ 5781-82	14.50	14.50	14.50	14.50	14.50	14.50	14.50	14.50	17.87	17.87	17.87	17.87	17.87	17.87	17.87	17.87	17.87	24.60	24.60	24.60
Ф20 А-III ГОСТ 5781-82	52.68	52.68	52.68	52.68	52.68	52.68	52.68	52.68												
Ф32 А-III ГОСТ 5781-82	-	-	-	-	-	-	-	-	134.9	134.9	134.9	134.9	134.9	134.9	134.9	134.9	134.9			
Ф40 А-III ГОСТ 5781-82	-	-	-	-	-	-	-	-	-	-	-	-	-	-	-	-	-	210.7	210.7	210.7
ЗАКЛАДНЫЕ ИЗДЕЛИЯ	28.31	20.59	34.87	25.37	28.31	20.59	34.87	25.37	15.04	9.366	19.75	13.01	-	28.31	20.59	34.87	25.37	15.04	9.366	19.75
ПРОФИЛЬНАЯ СТАЛЬ	12.32	8.467	13.11	8.818	12.32	8.467	13.11	8.818	8.650	4.325	8.650	4.325	-	12.32	8.467	13.11	8.818	8.650	4.325	8.650
ПОЛОСОВАЯ	12.32	8.467	13.11	8.818	12.32	8.467	13.11	8.818	8.650	4.325	8.650	4.325	-	12.32	8.467	13.11	8.818	8.650	4.325	8.650
-10Х120 ГОСТ 103-76																				
ВСТ3КП2 ГОСТ 380-71	6.782	3.391	6.782	3.391	6.782	3.391	6.782	3.391	6.782	3.391	6.782	3.391	-	6.782	3.391	6.782	3.391	6.782	3.391	6.782
-14Х70 ГОСТ 103-76																				
ВСТ3КП2 ГОСТ 380-71	5.538	5.076	-	-	5.538	5.076	-	-	-	-	-	-	-	5.538	5.076					
-16Х60 ГОСТ 103-76																				
ВСТ3КП2 ГОСТ 380-71	-	-	6.330	5.427	-	-	6.330	5.427	-	-	-	-	-	-	-	6.330	5.427			
-10Х70 ГОСТ 103-76																				
ВСТ3КП2 ГОСТ 380-71	-	-	-	-	-	-	-	-	1.868	0.934	1.868	0.934	-	-	-	-	-	1.868	0.934	1.868
АРМАТУРНАЯ СТАЛЬ	15.99	12.12	21.76	16.55	15.99	12.12	21.76	16.55	6.394	5.041	11.10	8.686	-	15.99	12.12	21.76	16.55	6.394	5.041	11.10
КЛАСС А-I	0.947	0.474	0.947	0.474	0.947	0.474	0.947	0.474	0.947	0.474	0.947	0.474	-	0.947	0.474	0.947	0.474	0.947	0.474	0.947
Ф8 А-I ГОСТ 5781-82	0.947	0.474	0.947	0.474	0.947	0.474	0.947	0.474	0.947	0.474	0.947	0.474	-	0.947	0.474	0.947	0.474	0.947	0.474	0.947
КЛАСС А-III	15.05	11.65	20.81	16.08	15.05	11.65	20.81	16.08	5.447	4.568	10.15	8.212	-	15.05	11.65	20.81	16.08	5.447	4.568	10.15
Ф10 А-III ГОСТ 5781-82	-	-	-	-	-	-	-	-	0.259	0.580	-	0.321	-	-	-	-	-	0.259	0.580	
Ф12 А-III ГОСТ 5781-82	0.373	0.373	0.373	0.373	0.373	0.373	0.373	0.373	1.190	0.914	0.373	0.373	-	0.373	0.373	0.373	0.373	1.190	0.914	0.373
Ф20 А-III ГОСТ 5781-82	4.957	3.810	-	-	4.957	3.810	-	-	-	-	3.305	2.540	-	4.957	3.810	-	-	-	-	3.305
Ф22 А-III ГОСТ 5781-82	-	-	-	-	-	-	-	-	3.999	3.074	-	-	-	-	-	-	-	3.999	3.074	
Ф25 А-III ГОСТ 5781-82	-	-	7.745	5.953	-	-	7.745	5.953	-	-	-	-	-	-	-	7.745	5.953			
Ф28 А-III ГОСТ 5781-82	9.716	7.468	-	-	9.716	7.468	-	-	-	-	6.477	4.979	-	9.716	7.468	-	-	-	-	6.477
Ф32 А-III ГОСТ 5781-82	-	-	12.69	9.754	-	-	12.69	9.754	-	-	-	-	-		-	12.69	9.754			

ГРИГОР

ОПЕРАТОР ТЛП КОРТ

ЭПВЦ КиевЗНИИЭП

ВЗАМ ИНВ №

ПОДПИСЬ И ДАТА

ИНВ № ПОДЛ

1 020-1/83.2-1 ОВВС

ЛИСТ 8

19837 74

ГРИГОР

ОПЕРАТОР ТЛП КОРТ

ЭПВЦ КиевЗНИИЭП

НАИМЕНОВАНИЕ	КОЛИЧЕСТВО НА МАРКУ																			
	1КНО 4.36-2.5	1КН 4.36-5	1КНД 4.36-3.5	1КНО 4.36-3.5	1КНД 4.36-4.5	1КНО 4.36-4.5	1КНД 4.36-1.6	1КНО 4.36-1.6	1КНД 4.36-2.6	1КНО 4.36-2.6	1КНД 4.36-2.7	1КНО 4.36-2.7	1КНД 4.36-1.8	1КНО 4.36-1.8	1КНД 4.36-2.8	1КНО 4.36-2.8	1КН 4.36-8	1КНД 4.36-3.6	1КНО 4.36-3.6	1КНД 4.36-4.6
МАССА СТАЛИ КГ	264.3	251.3	279.6	271.9	286.2	276.7	314.6	308.9	319.3	312.5	394.5	387.8	459.3	453.6	464.0	457.3	444.2	327.8	320.1	334.4
АРМАТУРНЫЕ ИЗДЕЛИЯ	251.3	251.3	251.3	251.3	251.3	251.3	299.5	299.5	299.5	299.5	374.8	374.8	444.2	444.2	444.2	444.2	444.2	299.5	299.5	299.5
АРМАТУРНАЯ СТАЛЬ	251.3	251.3	251.3	251.3	251.3	251.3	299.5	299.5	299.5	299.5	374.8	374.8	444.2	444.2	444.2	444.2	444.2	299.5	299.5	299.5
КЛАСС А-I	15.98	15.98	15.98	15.98	15.98	15.98	15.98	15.98	15.98	15.98	15.98	15.98	15.98	15.98	15.98	15.98	15.98	15.98	15.98	15.98
6 А-I ГОСТ 5781-82	0.577	0.577	0.577	0.577	0.577	0.577	0.577	0.577	0.577	0.577	0.577	0.577	0.577	0.577	0.577	0.577	0.577	0.577	0.577	0.577
Ф10 А-I ГОСТ 5781-82	15.41	15.41	15.41	15.41	15.41	15.41	15.41	15.41	15.41	15.41	15.41	15.41	15.41	15.41	15.41	15.41	15.41	15.41	15.41	15.41
КЛАСС А-III	235.3	235.3	235.3	235.3	235.3	235.3	283.5	283.5	283.5	283.5	358.8	358.8	428.3	428.3	428.3	428.3	428.3	283.5	283.5	283.5
Ф10 А-III ГОСТ 5781-82	24.60	24.60	24.60	24.60	24.60	24.60	24.60	24.60	24.60	24.60	24.60	24.60	24.60	24.60	24.60	24.60	24.60	24.60	24.60	24.60
Ф20 А-III ГОСТ 5781-82	-	-	-	-	-	-	48.24	48.24	48.24	48.24	-	-	-	-	-	-	-	48.24	48.24	48.24
Ф32 А-III ГОСТ 5781-82	-	-	-	-	-	-	-	-	-	-	123.5	123.5								
Ф40 А-III ГОСТ 5781-82	210.7	210.7	210.7	210.7	210.7	210.7	210.7	210.7	210.7	210.7	210.7	210.7	403.7	403.7	403.7	403.7	403.7	210.7	210.7	210.7
ЗАКЛАДНЫЕ ИЗДЕЛИЯ	13.01	-	28.31	20.59	34.87	25.37	15.04	9.366	19.75	13.01	19.75	13.01	15.04	9.366	19.75	13.01	-	28.31	20.59	34.87
ПРОФИЛЬНАЯ СТАЛЬ	4.325	-	12.32	8.467	13.11	8.818	8.650	4.325	8.650	4.325	8.650	4.325	8.650	4.325	8.650	4.325	-	12.32	8.467	13.11
ПОЛОСОВАЯ	4.325	-	12.32	8.467	13.11	8.818	8.650	4.325	8.650	4.325	8.650	4.325	8.650	4.325	8.650	4.325	-	12.32	8.467	13.11
-10Х70 ГОСТ 103-76																				
ВСТ3КП2 ГОСТ 380-71	0.934	-	-	-	-	-	1.868	0.934	1.868	0.934	1.868	0.934	1.868	0.934	1.868	0.934				
-10Х120 ГОСТ 103-76																				
ВСТ3КП2 ГОСТ 380-71	3.391	-	6.782	3.391	6.782	3.391	6.782	3.391	6.782	3.391	6.782	3.391	6.782	3.391	6.782	3.391	-	6.782	3.391	6.782
-14Х70 ГОСТ 103-76																				
ВСТ3КП2 ГОСТ 380-71	-	-	5.538	5.076	-	-	-	-	-	-	-	-	-	-	-	-	-	5.538	5.076	
-16Х60 ГОСТ 103-76																				
ВСТ3КП2 ГОСТ 380-71	-	-	-	-	6.330	5.427	-	-	-	-	-	-	-	-	-	-	-	-	-	6.330
АРМАТУРНАЯ СТАЛЬ	8.686	-	15.99	12.12	21.76	16.55	6.394	5.041	11.10	8.686	11.10	8.686	6.394	5.041	11.10	8.686	-	15.99	12.12	21.76
КЛАСС А-I	0.474	-	0.947	0.474	0.947	0.474	0.947	0.474	0.947	0.474	0.947	0.474	0.947	0.474	0.947	0.474	-	0.947	0.474	0.947
Ф8 А-I ГОСТ 5781-82	0.474	-	0.947	0.474	0.947	0.474	0.947	0.474	0.947	0.474	0.947	0.474	0.947	0.474	0.947	0.474	-	0.947	0.474	0.947
КЛАСС А-III	8.212	-	15.05	11.65	20.81	16.08	5.447	4.568	10.15	8.212	10.15	8.212	5.447	4.568	10.15	8.212	-	15.05	11.65	20.81
Ф10 А-III ГОСТ 5781-82	0.321	-	-	-	-	-	0.259	0.580	-	0.321	-	0.321	0.259	0.580	-	0.321				
Ф12 А-III ГОСТ 5781-82	0.373	-	0.373	0.373	0.373	0.373	1.190	0.914	0.373	0.373	0.373	0.373	1.190	0.914	0.373	0.373	-	0.373	0.373	0.373
Ф20 А-III ГОСТ 5781-82	2.540	-	4.957	3.810	-	-	-	-	3.305	2.540	3.305	2.540	-	-	3.305	2.540	-	4.957	3.810	
Ф22 А-III ГОСТ 5781-82	-	-	-	-	-	-	3.999	3.074	-	-	-	-	3.999	3.074						
Ф25 А-III ГОСТ 5781-82	-	-	-	-	7.745	5.953	-	-	-	-	-	-	-	-	-	-	-	-	-	7.745
Ф28 А-III ГОСТ 5781-82	4.979	-	9.716	7.468	-	-	-	-	6.477	4.979	6.477	4.979	-	-	6.477	4.979	-	9.716	7.468	
Ф32 А-III ГОСТ 5781-82	-	-	-	-	12.69	9.754	-	-	-	-	-	-	-	-	-	-	-	-	-	12.69

ВЗАМ. ИНВ №

ПОДПИСЬ И ДАТА

ИНВ.№ ПОДЛ.

19837 75

ТРИДОР | ОПЕРАТОР ТЛП КОРТ | ЭПВЦ КиевЗНИИЭП

НАИМЕНОВАНИЕ	КОЛИЧЕСТВО НА МАРКУ																			
	1КНО 4.36-4.6	1КНД 4.36-3.8	1КНО 4.36-3.8	1КНД 4.36-4.8	1КНО 4.36-4.8	3КНД 4.36-1.1	3КНО 4.36-1.1	3КН 4 .36-1	3КНД 4.36-1.2	3КНО 4.36-1.2	3КНО 4.36-2.2	3КН 4 .36-2	3КНД 4.36-1.3	3КНО 4.36-1.3	3КНД 4.36-2.3	3КНО 4.36-2.3	3КН 4 .36-3	3КНО 4.36-3.2	3КНО 4.36-3.3	3КНО 4.36-4.3
МАССА СТАЛИ КГ	324.9	472.6	464.8	479.1	469.6	194.2	177.1	149.0	199.0	182.0	192.9	153.9	199.0	182.0	213.1	192.9	153.9	215.7	215.7	230.6
АРМАТУРНЫЕ ИЗДЕЛИЯ	299.5	444.2	444.2	444.2	444.2	149.0	149.0	149.0	153.9	153.9	153.9	153.9	153.9	153.9	153.9	153.9	153.9	153.9	153.9	153.9
АРМАТУРНАЯ СТАЛЬ	299.5	444.2	444.2	444.2	444.2	149.0	149.0	149.0	153.9	153.9	153.9	153.9	153.9	153.9	153.9	153.9	153.9	153.9	153.9	153.9
КЛАСС А-I	15.98	15.98	15.98	15.98	15.98	13.53	13.53	13.53	13.53	13.53	13.53	13.53	13.53	13.53	13.53	13.53	13.53	13.53	13.53	13.53
Ф6 А-I ГОСТ 5781-82	0.577	0.577	0.577	0.577	0.577	13.53	13.53	13.53	13.53	13.53	13.53	13.53	13.53	13.53	13.53	13.53	13.53	13.53	13.53	13.53
Ф10 А-I ГОСТ 5781-82	15.41	15.41	15.41	15.41	15.41															
КЛАСС А-III	283.5	428.3	428.3	428.3	428.3	135.5	135.5	135.5	140.3	140.3	140.3	140.3	140.3	140.3	140.3	140.3	140.3	140.3	140.3	140.3
Ф8 А-III ГОСТ 5781-82						8.594	8.594	8.594												
Ф10 А-III ГОСТ 5781-82	24.60	24.60	24.60	24.60	24.60	3.218	3.218	3.218	16.65	16.65	16.65	16.65	16.65	16.65	16.65	16.65	16.65	16.65	16.65	16.65
Ф20 А-III ГОСТ 5781-82	48.24					123.7	123.7	123.7	123.7	123.7	123.7	123.7	123.7	123.7	123.7	123.7	123.7	123.7	123.7	123.7
Ф40 А-III ГОСТ 5781-82	210.7	403.7	403.7	403.7	403.7															
ЗАКЛАДНЫЕ ИЗДЕЛИЯ	25.37	28.31	20.59	34.87	25.37	45.13	28.10	-	45.13	28.10	39.03	-	45.13	28.10	59.25	39.03	-	61.77	61.77	76.12
ПРОФИЛЬНАЯ СТАЛЬ	8.818	12.32	8.467	13.11	8.818	25.95	12.97	-	25.95	12.97	12.97	-	25.95	12.97	25.95	12.97	-	25.40	25.40	26.45
ПОЛОСОВАЯ	8.818	12.32	8.467	13.11	8.818	25.95	12.97	-	25.95	12.97	12.97	-	25.95	12.97	25.95	12.97	-	25.40	25.40	26.45
-10Х70 ГОСТ 103-76																				
ВСТ3КП2 ГОСТ 380-71						5.604	2.802	-	5.604	2.802	2.802	-	5.604	2.802	5.604	2.802				
-10Х120 ГОСТ 103-76																				
ВСТ3КП2 ГОСТ 380-71	3.391	6.782	3.391	6.782	3.391	20.35	10.17	-	20.35	10.17	10.17	-	20.35	10.17	20.35	10.17	-	10.17	10.17	10.17
-14Х70 ГОСТ 103-76																				
ВСТ3КП2 ГОСТ 380-71	-	5.538	5.076			-	-	-	-	-	-	-	-	-	-	-	-	15.23	15.23	
-16Х60 ГОСТ 103-76																				
ВСТ3КП2 ГОСТ 380-71	5.427	-	-	6.330	5.427	-	-	-	-	-	-	-	-	-	-	-	-	-	-	16.28
АРМАТУРНАЯ СТАЛЬ	16.55	15.99	12.12	21.76	16.55	19.18	15.12	-	19.18	15.12	26.06	-	19.18	15.12	33.30	26.06	-	36.37	36.37	49.66
КЛАСС А-I	0.474	0.947	0.474	0.947	0.474	2.841	1.421	-	2.841	1.421	1.421	-	2.841	1.421	2.841	1.421	-	1.421	1.421	1.421
Ф8 А-I ГОСТ 5781-82	0.474	0.947	0.474	0.947	0.474	2.841	1.421	-	2.841	1.421	1.421	-	2.841	1.421	2.841	1.421	-	1.421	1.421	1.421
КЛАСС А-III	16.08	15.05	11.65	20.81	16.08	16.34	13.70	-	16.34	13.70	24.64	-	16.34	13.70	30.46	24.64	-	34.95	34.95	48.24
Ф10 А-III ГОСТ 5781-82						0.777	1.739	-	0.777	1.739	0.962	-	0.777	1.739	-	0.962				
Ф12 А-III ГОСТ 5781-82	0.373	0.373	0.373	0.373	0.373	3.569	2.743	-	3.569	2.743	1.119	-	3.569	2.743	1.119	1.119	-	1.119	1.119	1.119
Ф20 А-III ГОСТ 5781-82	-	4.957	3.810			-	-	-	-	-	7.620	-	-	-	9.914	7.620	-	11.43	11.43	
Ф22 А-III ГОСТ 5781-82						12.00	9.221	-	12.00	9.221	-	-	12.00	9.221						
Ф25 А-III ГОСТ 5781-82	5.953	-	-	7.745	5.953	-	-	-	-	-	-	-	-	-	-	-	-	-	-	17.86
Ф28 А-III ГОСТ 5781-82	-	9.716	7.468			-	-	-	-	-	14.94	-	-	-	19.43	14.94	-	22.40	22.40	
Ф32 А-III ГОСТ 5781-82	9.754	-	-	12.69	9.754	-	-	-	-	-	-	-	-	-	-	-	-	-	-	29.26

ГРИГОР

ОПЕРАТОР ТЛП КОРТ

ЭПВЦ КиевЗНИИЭП

НАИМЕНОВАНИЕ	КОЛИЧЕСТВО НА МАРКУ																			
	ЗКНО 4.36-1.4	ЗКНО 4.36-2.4	ЗКН 4 .36-4	ЗКНД 4.36-1.5	ЗКНО 4.36-1.5	ЗКН 4 .36-5	ЗКНО 4.36-1.6	ЗКН 4 .36-6	ЗКНО 4.36-3.5	ЗКНО 4.36-4.5	ЗКНО 4.36-1.12	ЗКН 4 .36-12	ЗКНД 4.36-2.7	ЗКНО 4.36-2.7	ЗКНО 4.36-2.8	ЗКН 4 .36-8	ЗКНД 4.36-3.10	ЗКНО 4.36-3.10	ЗКНО 4.36-4.10	ЗКН 4 .36-10
МАССА СТАЛИ КГ	212.9	223.8	184.8	247.3	230.2	202.1	266.3	238.2	263.9	278.2	520.9	492.8	312.0	291.8	298.6	259.6	366.7	343.5	357.8	281.7
АРМАТУРНЫЕ ИЗДЕЛИЯ	184.8	184.8	184.8	202.1	202.1	202.1	238.2	238.2	202.1	202.1	492.8	492.8	252.8	252.8	259.6	259.6	281.7	281.7	281.7	281.7
АРМАТУРНАЯ СТАЛЬ	184.8	184.8	184.8	202.1	202.1	202.1	238.2	238.2	202.1	202.1	492.8	492.8	252.8	252.8	259.6	259.6	281.7	281.7	281.7	281.7
КЛАСС А-I	13.53	13.53	13.53	13.53	13.53	13.53	13.53	13.53	13.53	13.53	37.74	37.74	17.88	17.88	17.88	17.88	17.88	17.88	17.88	17.88
Ф6 А-I ГОСТ 5781-82	13.53	13.53	13.53	13.53	13.53	13.53	13.53	13.53	13.53	13.53	0.577	0.577	8.290	8.290	8.290	8.290	8.290	8.290	8.290	8.290
Ф8 А-I ГОСТ 5781-82	-	-	-	-	-	-	-	-	-	-	-	-	9.592	9.592	9.592	9.592	9.592	9.592	9.592	9.592
Ф10 А-I ГОСТ 5781-82	-	-	-	-	-	-	-	-	-	-	37.16	37.16								
КЛАСС А-III	171.2	171.2	171.2	188.6	188.6	188.6	224.7	224.7	188.6	188.6	455.0	455.0	234.9	234.9	241.7	241.7	263.8	263.8	263.8	263.8
Ф10 А-III ГОСТ 5781-82	16.65	16.65	16.65	16.65	16.65	16.65	16.65	16.65	16.65	16.65	23.38	23.38	16.65	16.65	16.65	16.65	16.65	16.65	16.65	16.65
Ф16 А-III ГОСТ 5781-82	30.87	30.87	30.87	-	-	-	-	-	-	-	30.87	30.87								
Ф20 А-III ГОСТ 5781-82	123.7	123.7	123.7	171.9	171.9	171.9	-	-	171.9	171.9	-	-	123.7	123.7	-	-	123.7	123.7	123.7	123.7
Ф22 А-III ГОСТ 5781-82	-	-	-	-	-	-	208.0	208.0	-	-	-	-	-	-	149.7	149.7				
Ф25 А-III ГОСТ 5781-82	-	-	-	-	-	-	-	-	-	-	-	-	-	-	75.37	75.37				
Ф28 А-III ГОСТ 5781-82	-	-	-	-	-	-	-	-	-	-	-	-	94.55	94.55						
Ф32 А-III ГОСТ 5781-82	-	-	-	-	-	-	-	-	-	-	-	-	-	-	-	-	123.5	123.5	123.5	123.5
Ф36 А-III ГОСТ 5781-82	-	-	-	-	-	-	-	-	-	-	400.8	400.8								
ЗАКЛАДНЫЕ ИЗДЕЛИЯ	28.10	39.03	-	45.13	28.10	-	28.10	-	61.77	76.12	28.10	-	59.25	39.03	39.03	-	84.94	61.77	76.12	
ПРОФИЛЬНАЯ СТАЛЬ	12.97	12.97	-	25.95	12.97	-	12.97	-	25.40	26.45	12.97	-	25.95	12.97	12.97	-	36.96	25.40	26.45	
ПОЛОСОВАЯ	12.97	12.97	-	25.95	12.97	-	12.97	-	25.40	26.45	12.97	-	25.95	12.97	12.97	-	36.96	25.40	26.45	
-10Х70 ГОСТ 103-76																				
ВСТ3КП2 ГОСТ 380-71	2.802	2.802	-	5.604	2.802	-	2.802	-	-	-	2.802	-	5.604	2.802	2.802					
-10Х120 ГОСТ 103-76																				
ВСТ3КП2 ГОСТ 380-71	10.17	10.17	-	20.35	10.17	-	10.17	-	10.17	10.17	10.17	-	20.35	10.17	10.17	-	20.35	10.17	10.17	
-14Х70 ГОСТ 103-76																				
ВСТ3КП2 ГОСТ 380-71	-	-	-	-	-	-	-	-	15.23	-	-	-	-	-	-	-	16.61	15.23		
-16Х60 ГОСТ 103-76																				
ВСТ3КП2 ГОСТ 380-71	-	-	-	-	-	-	-	-	-	16.28	-	-	-	-	-	-	-	-	16.28	
АРМАТУРНАЯ СТАЛЬ	15.12	26.06	-	19.18	15.12	-	15.12	-	36.37	49.66	15.12	-	33.30	26.06	26.06	-	47.98	36.37	49.66	
КЛАСС А-I	1.421	1.421	-	2.841	1.421	-	1.421	-	1.421	1.421	1.421	-	2.841	1.421	1.421	-	2.841	1.421	1.421	
Ф8 А-I ГОСТ 5781-82	1.421	1.421	-	2.841	1.421	-	1.421	-	1.421	1.421	1.421	-	2.841	1.421	1.421	-	2.841	1.421	1.421	
КЛАСС А-III	13.70	24.64	-	16.34	13.70	-	13.70	-	34.95	48.24	13.70	-	30.46	24.64	24.64	-	45.14	34.95	48.24	
Ф10 А-III ГОСТ 5781-82	1.739	0.962	-	0.777	1.739	-	1.739	-	-	-	1.739	-	-	0.962	0.962					
Ф12 А-III ГОСТ 5781-82	2.743	1.119	-	3.569	2.743	-	2.743	-	1.119	1.119	2.743	-	1.119	1.119	1.119	-	1.119	1.119	1.119	
Ф20 А-III ГОСТ 5781-82	-	7.620	-	-	-	-	-	-	11.43	-	-	-	9.914	7.620	7.620	-	14.87	11.43		
Ф22 А-III ГОСТ 5781-82	9.221	-	-	12.00	9.221	-	9.221	-	-	-	9.221									
Ф25 А-III ГОСТ 5781-82	-	-	-	-	-	-	-	-	-	17.86	-	-	-	-	-	-	-	-	17.86	
Ф28 А-III ГОСТ 5781-82	-	14.94	-	-	-	-	-	-	22.40	-	-	-	19.43	14.94	14.94	-	29.15	22.40		
Ф32 А-III ГОСТ 5781-82	-	-	-	-	-	-	-	-	-	29.26	-	-	-	-	-	-	-	-	29.26	

ВЗАМ ИНВ.№

ПОДПИСЬ И ДАТА

ИНВ.№ ПОДЛ.

1.020-1/83.2-7 ООВС

ЛИСТ II

19837 77

ФОРМАТ А3

НАИМЕНОВАНИЕ	КОЛИЧЕСТВО НА МАРКУ																			
	ЗКНД 4.36-1.20	ЗКНО 4.36-1.20	ЗКНД 4.36-2.20	ЗКНО 4.36-2.20	ЗКНД 4.36-1.24	ЗКНО 4.36-1.24	ЗКНД 4.36-2.24	ЗКНО 4.36-2.24	ЗКНД 4.36-3.20	ЗКНО 4.36-3.20	ЗКНД 4.36-4.20	ЗКНО 4.36-4.20	ЗКНД 4.36-3.24	ЗКНС 4.36-3.24	ЗКНД 4.36-1.7	ЗКНО 4.36-1.7	ЗКНД 4.36-2.14	ЗКНО 4.36-2.14	ЗКНО 4.36-2.11	ЗКН 4.36-11
МАССА СТАЛИ КГ	939.4	922.4	953.5	933.3	939.4	922.4	953.5	933.3	979.2	956.1	998.9	970.4	979.2	956.1	335.8	318.7	494.5	474.2	395.3	356.2
АРМАТУРНЫЕ ИЗДЕЛИЯ	894.3	894.3	894.3	894.3	894.3	894.3	894.3	894.3	894.3	894.3	894.3	894.3	894.3	894.3	290.6	290.6	435.2	435.2	356.2	356.2
АРМАТУРНАЯ СТАЛЬ	894.3	894.3	894.3	894.3	894.3	894.3	894.3	894.3	894.3	894.3	894.3	894.3	894.3	894.3	290.6	290.6	435.2	435.2	356.2	356.2
КЛАСС А-I	37.74	37.74	37.74	37.74	37.74	37.74	37.74	37.74	37.74	37.74	37.74	37.74	37.74	37.74	20.95	20.95	30.87	30.87	20.95	20.95
Ф6 А-I ГОСТ 5781-82	0.577	0.577	0.577	0.577	0.577	0.577	0.577	0.577	0.577	0.577	0.577	0.577	0.577	0.577	4.588	4.588	4.588	4.588	4.588	4.588
Ф8 А-I ГОСТ 5781-82	-	-	-	-	-	-	-	-	-	-	-	-	-	-	16.36	16.36	-	-	16.36	16.36
Ф10 А-I ГОСТ 5781-82	37.16	37.16	37.16	37.16	37.16	37.16	37.16	37.16	37.16	37.16	37.16	37.16	37.16	37.16	-	-	26.28	26.28		
КЛАСС А-III	856.6	856.6	856.6	856.6	856.6	856.6	856.6	856.6	856.6	856.6	856.6	856.6	856.6	856.6	269.7	269.7	404.3	404.3	335.3	335.3
Ф10 А-III ГОСТ 5781-82	26.75	26.75	26.75	26.75	26.75	26.75	26.75	26.75	26.75	26.75	26.75	26.75	26.75	26.75	16.65	16.65	16.65	16.65	16.65	16.65
Ф20 А-III ГОСТ 5781-82	-	-	-	-	-	-	-	-	-	-	-	-	-	-	123.7	123.7	123.7	123.7		
Ф22 А-III ГОСТ 5781-82	-	-	-	-	-	-	-	-	-	-	-	-	-	-	-	-	-	-	149.7	149.7
Ф28 А-III ГОСТ 5781-82	-	-	-	-	-	-	-	-	-	-	-	-	-	-	129.3	129.3				
Ф32 А-III ГОСТ 5781-82	-	-	-	-	-	-	-	-	-	-	-	-	-	-	-	-	-	-	168.9	168.9
Ф40 А-III ГОСТ 5781-82	829.8	829.8	829.8	829.8	829.8	829.8	829.8	829.8	829.8	829.8	829.8	829.8	829.8	829.8	-	-	264.0	264.0		
ЗАКЛАДНЫЕ ИЗДЕЛИЯ	45.13	28.10	59.25	39.03	45.13	28.10	59.25	39.03	84.94	61.77	104.6	76.12	84.94	61.77	45.13	28.10	59.25	39.03	39.03	
ПРОФИЛЬНАЯ СТАЛЬ	25.95	12.97	25.95	12.97	25.95	12.97	25.95	12.97	36.96	25.40	39.34	26.45	36.96	25.40	25.95	12.97	25.95	12.97	12.97	
ПОЛОСОВАЯ	25.95	12.97	25.95	12.97	25.95	12.97	25.95	12.97	36.96	25.40	39.34	26.45	36.96	25.40	25.95	12.97	25.95	12.97	12.97	
-10Х70 ГОСТ 103-76 ВСТ3КП2 ГОСТ 380-71	5.604	2.802	5.604	2.802	5.604	2.802	5.604	2.802	-	-	-	-	-	-	5.604	2.802	5.604	2.802	2.802	
-10Х120 ГОСТ 103-76 ВСТ3КП2 ГОСТ 380-71	20.35	10.17	20.35	10.17	20.35	10.17	20.35	10.17	20.35	10.17	20.35	10.17	20.35	10.17	20.35	10.17	20.35	10.17	10.17	
-14Х70 ГОСТ 103-76 ВСТ3КП2 ГОСТ 380-71	-	-	-	-	-	-	-	-	16.61	15.23	-	-	16.61	15.23						
-16Х60 ГОСТ 103-76 ВСТ3КП2 ГОСТ 380-71	-	-	-	-	-	-	-	-	-	-	18.99	16.28								
АРМАТУРНАЯ СТАЛЬ	19.18	15.12	33.30	26.06	19.18	15.12	33.30	26.06	47.98	36.37	65.27	49.66	47.98	36.37	19.18	15.12	33.30	26.06	26.06	
КЛАСС А-I	2.841	1.421	2.841	1.421	2.841	1.421	2.841	1.421	2.841	1.421	2.841	1.421	2.841	1.421	2.841	1.421	2.841	1.421	1.421	
Ф8 А-I ГОСТ 5781-82	2.841	1.421	2.841	1.421	2.841	1.421	2.841	1.421	2.841	1.421	2.841	1.421	2.841	1.421	2.841	1.421	2.841	1.421	1.421	
КЛАСС А-III	16.34	13.70	30.46	24.64	16.34	13.70	30.46	24.64	45.14	34.95	62.42	48.24	45.14	34.95	16.34	13.70	30 46	24.64	24.64	
Ф10 А-III ГОСТ 5781-82	0.777	1.739	-	0.962	0.777	1.739	-	0.962	-	-	-	-	-	-	0.777	1.739	-	0.962	0.962	
Ф12 А-III ГОСТ 5781-82	3.569	2.743	1.119	1.119	3.569	2.743	1.119	1.119	1.119	1.119	1.119	1.119	1.119	1.119	3.569	2.743	1.119	1.119	1.119	
Ф20 А-III ГОСТ 5781-82	-	-	9.914	7.620	-	-	9.914	7.620	14.87	11.43	-	-	14.87	11.43	-	-	9.914	7.620	7.620	
Ф22 А-III ГОСТ 5781-82	12.00	9.221	-	-	12.00	9.221	-	-	-	-	-	-	-	-	12.00	9.221				
Ф25 А-III ГОСТ 5781-82	-	-	-	-	-	-	-	-	-	-	23.24	17.86								
Ф28 А-III ГОСТ 5781-82	-	-	19.43	14.94	-	-	19.43	14.94	29.15	22.40	-	-	29.15	22.40	-	-	19.43	14.94	14 94	
Ф32 А-III ГОСТ 5781-82	-	-	-	-	-	-	-	-	-	-	38.07	29.26								

ГРИГОР

ОПЕРАТОР ТЛП КОРТ

ЭПВЦ КиевЗНИИЭП

ИНВ № ПОДЛ. | ПОДПИСЬ И ДАТА

НАИМЕНОВАНИЕ	КОЛИЧЕСТВО НА МАРКУ																			
	3КНД 4.36-2.19	3КНО 4.36-2.19	3КНД 4.36-3.18	3КНС 4.36-3.18	3КНД 4.36-4.17	3КНО 4.36-4.17	3КНО 4.36-1.9	3КН 4 .36-9	3КНД 4.36-1.13	3КНО 4.36-1.13	3КНО 4.36-2.15	3КН 4 .36-15	3КНД 4.36-1.16	3КНО 4.36-1.16	3КНД 4.36-1.21	3КНС 4.36-1.21	3КНД 4.36-3.22	3КНО 4.36-3.22	3КНД 4.36-4.22	3КНО 4.36-4.22
МАССА СТАЛИ КГ	693.6	673.3	645.0	621.9	612.7	584.2	365.4	337.3	500.3	483.2	568.4	529.3	636.4	619.4	773.4	756.3	908.2	885.0	927.9	899.4
АРМАТУРНЫЕ ИЗДЕЛИЯ	634.3	634.3	560.1	560.1	508.1	508.1	337.3	337.3	455.1	455.1	529.3	529.3	591.3	591.3	728.2	728.2	823.3	823.3	823.3	823.3
АРМАТУРНАЯ СТАЛЬ	634.3	634.3	560.1	560.1	508.1	508.1	337.3	337.3	455.1	455.1	529.3	529.3	591.3	591.3	728.2	728.2	823.3	823.3	823.3	823.3
КЛАСС А-I	33.63	33.63	33.63	33.63	34.20	34.20	24.28	24.28	23.71	23.71	23.71	23.71	37.74	37.74	37.74	37.74	37.74	37.74	37.74	37.74
Ф6 А-I ГОСТ 5781-82	0.577	0.577	0.577	0.577	0.577	0.577	0.577	0.577	0.577	0.577	0.577	0.577	0.577	0.577	0.577	0.577	0.577	0.577	0.577	0.577
Ф8 А-I ГОСТ 5781-82	6.771	6.771	6.771	6.771	7.335	7.335	23.70	23.70	23.13	23.13	23.13	23.13								
Ф10 А-I ГОСТ 5781-82	26.28	26.28	26.28	26.28	26.28	26.28	–	–	–	–	–	–	37.16	37.16	37.16	37.16	37.16	37.16	37.16	37.16
КЛАСС А-III	600.7	600.7	526.4	526.4	473.9	473.9	313.0	313.0	431.4	431.4	505.6	505.6	553.5	553.5	690.5	690.5	785.5	785.5	785.5	785.5
Ф10 А-III ГОСТ 5781-82	20.01	20.01	20.01	20.01	16.65	16.65	16.65	16.65	20.01	20.01	20.01	20.01	23.38	23.38	26.75	26.75	26.75	26.75	26.75	26.75
Ф25 А-III ГОСТ 5781-82	–	–	–	–	193.3	193.3	296.4	296.4												
Ф28 А-III ГОСТ 5781-82	–	–	242.5	242.5	–	–	–	–	242.5	242.5	–	–	129.3	129.3						
Ф32 А-III ГОСТ 5781-82	316.7	316.7	–	–	–	–	–	–	168.9	168.9	485.6	485.6	–	–	168.9	168.9				
Ф36 А-III ГОСТ 5781-82	–	–	–	–	–	–	–	–	–	–	–	–	400.8	400.8						
Ф40 А-III ГОСТ 5781-82	264.0	264.0	264.0	264.0	264.0	264.0	–	–	–	–	–	–	–	–	494.8	494.8	758.8	758.8	758.8	758.8
ЗАКЛАДНЫЕ ИЗДЕЛИЯ	59.25	39.03	84.94	61.77	104.6	76.12	28.10	–	45.13	28.10	39.03	–	45.13	28.10	45.13	28.10	84.94	61.77	104.6	76.12
ПРОФИЛЬНАЯ СТАЛЬ	25.95	12.97	36.96	25.40	39.34	26.45	12.97	–	25.95	12.97	12.97	–	25.95	12.97	25.95	12.97	36.96	25.40	39.34	26.45
ПОЛОСОВАЯ	25.95	12.97	36.96	25.40	39.34	26.45	12.97	–	25.95	12.97	12.97	–	25.95	12.97	25.95	12.97	36.96	25.40	39.34	26.45
-10Х70 ГОСТ 103-76																				
ВСТ3КП2 ГОСТ 380-71	5.604	2.802	–	–	–	–	2.802	–	5.604	2.802	2.802	–	5.604	2.802	5.604	2.802				
-10Х120 ГОСТ 103-76																				
ВСТ3КП2 ГОСТ 380-71	20.35	10.17	20.35	10.17	20.35	10.17	10.17	–	20.35	10.17	10.17	–	20.35	10.17	20.35	10.17	20.35	10.17	20.35	10.17
-14Х70 ГОСТ 103-76																				
ВСТ3КП2 ГОСТ 380-71	–	–	16.61	15.23	–	–	–	–	–	–	–	–	–	–	–	–	16.61	15.23		
-16Х60 ГОСТ 103-76																				
ВСТ3КП2 ГОСТ 380-71	–	–	–	–	18.99	16.28	–	–	–	–	–	–	–	–	–	–	–	–	18.99	16.28
АРМАТУРНАЯ СТАЛЬ	33.30	26.06	47.98	36.37	65.27	49.66	15.12	–	19.18	15.12	26.06	–	19.18	15.12	19.18	15.12	47.98	36.37	65.27	49.66
КЛАСС А-I	2.841	1.421	2.841	1.421	2.841	1.421	1.421	–	2.841	1.421	1.421	–	2.841	1.421	2.841	1.421	2.841	1.421	2.841	1.421
Ф8 А-I ГОСТ 5781-82	2.841	1.421	2.841	1.421	2.841	1.421	1.421	–	2.841	1.421	1.421	–	2.841	1.421	2.841	1.421	2.841	1.421	2.841	1.421
КЛАСС А-III	30.46	24.64	45.14	34.95	62.42	48.24	13.70	–	16.34	13.70	24.64	–	16.34	13.70	16.34	13.70	45.14	34.95	62.42	48.24
Ф10 А-III ГОСТ 5781-82	–	0.962	–	–	–	–	1.739	–	0.777	1.739	0.962	–	0.777	1.739	0.777	1.739				
Ф12 А-III ГОСТ 5781-82	1.119	1.119	1.119	1.119	1.119	1.119	2.743	–	3.569	2.743	1.119	–	3.569	2.743	3.569	2.743	1.119	1.119	1.119	1.119
Ф20 А-III ГОСТ 5781-82	9.914	7.620	14.87	11.43	–	–	–	–	–	–	7.620	–	–	–	–	–	14.87	11.43		
Ф22 А-III ГОСТ 5781-82	–	–	–	–	–	–	9.221	–	12.00	9.221	–	–	12.00	9.221	12.00	9.221				
Ф25 А-III ГОСТ 5781-82	–	–	–	–	23.24	17.86	–	–	–	–	–	–	–	–	–	–	–	–	23.24	17.86
Ф28 А-III ГОСТ 5781-82	19.43	14.94	29.15	22.40	–	–	–	–	–	–	14.94	–	–	–	–	–	29.15	22.40		
Ф32 А-III ГОСТ 5781-82	–	–	–	–	38.07	29.26	–	–	–	–	–	–	–	–	–	–	–	–	38.07	29.26

ГИПТОР Шмия
ОПЕРАТОР ТПП КОРТ
ЗПВЦ КиевЗНИИЭП
ВЗАМ. ИНВ. № | ПОДПИСЬ И ДАТА | ИНВ. № ПОДЛ.

НАИМЕНОВАНИЕ	КОЛИЧЕСТВО НА МАРКУ																			
	ЗКНД 4.36-1.23	ЗКНО 4.36-1.23	ЗКНД 4.36-2.23	ЗКНО 4.36-2.23	ЗКНД 4.36(48)-1.1	ЗКНО 4.36(48)-1.1	ЗКН 4.36(48)-1	ЗКНД 4.36(48)-1.2	ЗКНО 4.36(48)-1.2	ЗКНО 4.36(48)-2.2	ЗКН 4.36(48)-2	ЗКНД 4.36(48)-1.3	ЗКНО 4.36(48)-1.3	ЗКНД 4.36(48)-2.3	ЗКНО 4.36(48)-2.3	ЗКН 4.36(48)-3	ЗКНС 4.36(48)-3.2	ЗКНО 4.36(48)-3.3	ЗКНО 4.36(48)-4.3	ЗКНО-4.36(48)-2.4
МАССА СТАЛИ КГ	1081	1064	1096	1075	203.2	186.1	158.1	208.0	191.0	201.9	162.9	208.0	191.0	222.1	201.9	162.9	224.7	224.7	239.0	238.2
АРМАТУРНЫЕ ИЗДЕЛИЯ	1036	1036	1036	1036	158.1	158.1	158.1	162.9	162.9	162.9	162.9	162.9	162.9	162.9	162.9	162.9	162.9	162.9	162.9	199.1
АРМАТУРНАЯ СТАЛЬ	1036	1036	1036	1036	158.1	158.1	158.1	162.9	162.9	162.9	162.9	162.9	162.9	162.9	162.9	162.9	162.9	162.9	162.9	199.1
КЛАСС А-I	37.74	37.74	37.74	37.74	14.15	14.15	14.15	14.15	14.15	14.15	14.15	14.15	14.15	14.15	14.15	14.15	14.15	14.15	14.15	14.15
Ф6 А-I ГОСТ 5781-82	0.577	0.577	0.577	0.577	14.15	14.15	14.15	14.15	14.15	14.15	14.15	14.15	14.15	14.15	14.15	14.15	14.15	14.15	14.15	14.15
Ф10 А-I ГОСТ 5781-82	37.16	37.16	37.16	37.16																
КЛАСС А-III	998.6	998.6	998.6	998.6	143.9	143.9	143.9	148.7	148.7	148.7	148.7	148.7	148.7	148.7	148.7	148.7	148.7	148.7	148.7	185.0
Ф8 А-III ГОСТ 5781-82					8.594	8.594	8.594													
Ф10 А-III ГОСТ 5781-82	26.75	26.75	26.75	26.75	3.218	3.218	3.218	16.65	16.65	16.65	16.65	16.65	16.65	16.65	16.65	16.65	16.65	16.65	16.65	16.65
Ф16 А-III ГОСТ 5781-82					-	-	-	-	-	-	-	-	-	-	-	-	-	-	-	36.24
Ф20 А-III ГОСТ 5781-82					132.1	132.1	132.1	132.1	132.1	132.1	132.1	132.1	132.1	132.1	132.1	132.1	132.1	132.1	132.1	132.1
Ф40 А-III ГОСТ 5781-82	971.9	971.9	971.9	971.9																
ЗАКЛАДНЫЕ ИЗДЕЛИЯ	45.13	28.10	59.25	39.03	45.13	28.10	-	45.13	28.10	39.03	-	45.13	28.10	59.25	39.03	-	61.77	61.77	76.12	39.03
ПРОФИЛЬНАЯ СТАЛЬ	25.95	12.97	25.95	12.97	25.95	12.97	-	25.95	12.97	12.97	-	25.95	12.97	25.95	12.97	-	25.40	25.40	26.45	12.97
ПОЛОСОВАЯ	25.95	12.97	25.95	12.97	25.95	12.97	-	25.95	12.97	12.97	-	25.95	12.97	25.95	12.97	-	25.40	25.40	26.45	12.97
-10Х70 ГОСТ 103-76 ВСТ3КП2 ГОСТ 380-71	5.604	2.802	5.604	2.802	5.604	2.802	-	5.604	2.802	2.802	-	5.604	2.802	5.604	2.802	-	-	-	-	2.802
-10Х120 ГОСТ 103-76 ВСТ3КП2 ГОСТ 380-71	20.35	10.17	20.35	10.17	20.35	10.17	-	20.35	10.17	10.17	-	20.35	10.17	20.35	10.17	-	10.17	10.17	10.17	10.17
-14Х70 ГОСТ 103-76 ВСТ3КП2 ГОСТ 380-71					-	-	-	-	-	-	-	-	-	-	-	-	15.23	15.23		
-16Х60 ГОСТ 103-76 ВСТ3КП2 ГОСТ 380-71					-	-	-	-	-	-	-	-	-	-	-	-	-	-	16.28	
АРМАТУРНАЯ СТАЛЬ	19.18	15.12	33.30	26.06	19.18	15.12	-	19.18	15.12	26.06	-	19.18	15.12	33.30	26.06	-	36.37	36.37	49.66	26.06
КЛАСС А-I	2.841	1.421	2.841	1.421	2.841	1.421	-	2.841	1.421	1.421	-	2.841	1.421	2.841	1.421	-	1.421	1.421	1.421	1.421
Ф8 А-I ГОСТ 5781-82	2.841	1.421	2.841	1.421	2.841	1.421	-	2.841	1.421	1.421	-	2.841	1.421	2.841	1.421	-	1.421	1.421	1.421	1.421
КЛАСС А-III	16.34	13.70	30.46	24.64	16.34	13.70	-	16.34	13.70	24.64	-	16.34	13.70	30.46	24.64	-	34.95	34.95	48.24	24.64
Ф10 А-III ГОСТ 5781-82	0.777	1.739	-	0.962	0.777	1.739	-	0.777	1.739	0.962	-	0.777	1.739	-	0.962	-	-	-	-	0.962
Ф12 А-III ГОСТ 5781-82	3.569	2.743	1.119	1.119	3.569	2.743	-	3.569	2.743	1.119	-	3.569	2.743	1.119	1.119	-	1.119	1.119	1.119	1.119
Ф20 А-III ГОСТ 5781-82	-	-	9.914	7.620	-	-	-	-	-	7.620	-	-	-	9.914	7.620	-	11.43	11.43	-	7.620
Ф22 А-III ГОСТ 5781-82	12.00	9.221			12.00	9.221	-	12.00	9.221	-	-	12.00	9.221							
Ф25 А-III ГОСТ 5781-82					-	-	-	-	-	-	-	-	-	-	-	-	-	-	17.86	
Ф28 А-III ГОСТ 5781-82	-	-	19.43	14.94	-	-	-	-	-	14.94	-	-	-	19.43	14.94	-	22.40	22.40	-	14.94
Ф32 А-III ГОСТ 5781-82					-	-	-	-	-	-	-	-	-	-	-	-	-	-	29.26	

ГРИГОР

ОПЕРАТОР ТЛП КОРТ

ЭПВЦ КиевЗНИИЭП

ИНВ № ПОДЛ | ПОДПИСЬ И ДАТА | ВЗАМ ИНВ №

19837 80

ГРИГОР

ОПЕРАТОР ТПП КОРТ

ЭПВЦ КиевЗНИИЭП

НАИМЕНОВАНИЕ	КОЛИЧЕСТВО НА МАРКУ																			
	ЭКН 4.36(48)-4	ЭКНД 4.36(48)-2.6	ЭКНО 4.36(48)-2.6	ЭКН 4.36(48)-6	ЭКНО 4.36(48)-3.5	ЭКНО 4.36(48)-4.5	ЭКН 4.36(48)-5	ЭКНД 4.36(48)-3.6	ЭКНО 4.36(48)-3.6	ЭКНО 4.36(48)-4.6	ЭКНД 4.36(48)-1.10	ЭКНО 4.36(48)-1.10	ЭКНД 4.36(48)-2.10	ЭКНО 4.36(48)-2.10	ЭКНД 4.36(48)-1.11	ЭКНО 4.36(48)-1.11	ЭКНД 4.36(48)-2.11	ЭКНО 4.36(48)-2.11	ЭКНД 4.36(48)-1.12	ЭКНО 4.36(48)-1.12
МАССА СТАЛИ КГ	199.1	372.0	351.7	312.7	318.0	332.3	256.2	397.6	374.5	388.8	1008	991.3	1022	1002	1008	991.3	1022	1002	1008	991.3
АРМАТУРНЫЕ ИЗДЕЛИЯ	199.1	312.7	312.7	312.7	256.2	256.2	256.2	312.7	312.7	312.7	963.2	963.2	963.2	963.2	963.2	963.2	963.2	963.2	963.2	963.2
АРМАТУРНАЯ СТАЛЬ	199.1	312.7	312.7	312.7	256.2	256.2	256.2	312.7	312.7	312.7	963.2	963.2	963.2	963.2	963.2	963.2	963.2	963.2	963.2	963.2
КЛАСС А-I	14.15	19.01	19.01	19.01	19.01	19.01	19.01	19.01	19.01	19.01	39.55	39.55	39.55	39.55	39.55	39.55	39.55	39.55	39.55	39.55
Ф6 А-I ГОСТ 5781-82	14.15	8.290	8.290	8.290	8.290	8.290	8.290	8.290	8.290	8.290	0.577	0.577	0.577	0.577	0.577	0.577	0.577	0.577	0.577	0.577
Ф8 А-I ГОСТ 5781-82	-	10.72	10.72	10.72	10.72	10.72	10.72	10.72	10.72	10.72										
Ф10 А-I ГОСТ 5781-82	-	-	-	-	-	-	-	-	-	-	38.97	38.97	38.97	38.97	38.97	38.97	38.97	38.97	38.97	38.97
КЛАСС А-III	185.0	293.7	293.7	293.7	237.2	237.2	237.2	293.7	293.7	293.7	923.6	923.6	923.6	923.6	923.6	923.6	923.6	923.6	923.6	923.6
Ф10 А-III ГОСТ 5781-82	16.65	16.65	16.65	16.65	16.65	16.65	16.65	16.65	16.65	16.65	26.75	26.75	26.75	26.75	26.75	26.75	26.75	26.75	26.75	26.75
Ф16 А-III ГОСТ 5781-82	36.24																			
Ф20 А-III ГОСТ 5781-82	132.1	132.1	132.1	132.1	132.1	132.1	132.1	132.1	132.1	132.1										
Ф25 А-III ГОСТ 5781-82	-	-	-	-	88.47	88.47	88.47													
Ф32 А-III ГОСТ 5781-82	-	145.0	145.0	145.0	-	-	-	145.0	145.0	145.0										
Ф40 А-III ГОСТ 5781-82	-	-	-	-	-	-	-	-	-	-	896.9	896.9	896.9	896.9	896.9	896.9	896.9	896.9	896.9	896.9
ЗАКЛАДНЫЕ ИЗДЕЛИЯ	-	59.25	39.03	-	61.77	76.12	-	84.94	61.77	76.12	45.13	28.10	59.25	39.03	45.13	28.10	59.25	39.03	45.13	28.10
ПРОФИЛЬНАЯ СТАЛЬ	-	25.95	12.97	-	25.40	26.45	-	36.96	25.40	26.45	25.95	12.97	25.95	12.97	25.95	12.97	25.95	12.97	25.95	12.97
ПОЛОСОВАЯ	-	25.95	12.97	-	25.40	26.45	-	36.96	25.40	26.45	25.95	12.97	25.95	12.97	25.95	12.97	25.95	12.97	25.95	12.97
-10Х70 ГОСТ 103-76																				
ВСТ3КП2 ГОСТ 380-71	-	5.604	2.802	-	-	-	-	-	-	-	5.604	2.802	5.604	2.802	5.604	2.802	5.604	2.802	5.604	2.802
-10Х120 ГОСТ 103-76																				
ВСТ3КП2 ГОСТ 380-71	-	20.35	10.17	-	10.17	10.17	-	20.35	10.17	10.17	20.35	10.17	20.35	10.17	20.35	10.17	20.35	10.17	20.35	10.17
-14Х70 ГОСТ 103-76																				
ВСТ3КП2 ГОСТ 380-71	-	-	-	-	15.23	-	-	16.61	15.23											
-16Х60 ГОСТ 103-76																				
ВСТ3КП2 ГОСТ 380-71	-	-	-	-	-	16.28	-	-	-	16.28										
АРМАТУРНАЯ СТАЛЬ	-	33.30	26.06	-	36.37	49.66	-	47.98	36.37	49.66	19.18	15.12	33.30	26.06	19.18	15.12	33.30	26.06	19.18	15.12
КЛАСС А-I	-	2.841	1.421	-	1.421	1.421	-	2.841	1.421	1.421	2.841	1.421	2.841	1.421	2.841	1.421	2.841	1.421	2.841	1.421
Ф8 А-I ГОСТ 5781-82	-	2.841	1.421	-	1.421	1.421	-	2.841	1.421	1.421	2.841	1.421	2.841	1.421	2.841	1.421	2.841	1.421	2.841	1.421
КЛАСС А-III	-	30.46	24.64	-	34.95	48.24	-	45.14	34.95	48.24	16.34	13.70	30.46	24.64	16.34	13.70	30.46	24.64	16.34	13.70
Ф10 А-III ГОСТ 5781-82	-	-	0.962	-	-	-	-	-	-	-	0.777	1.739	-	0.962	0.777	1.739	-	0.962	0.777	1.739
Ф12 А-III ГОСТ 5781-82	-	1.119	1.119	-	1.119	1.119	-	1.119	1.119	1.119	3.569	2.743	1.119	1.119	3.569	2.743	1.119	1.119	3.569	2.743
Ф20 А-III ГОСТ 5781-82	-	9.914	7.620	-	11.43	-	-	14.87	11.43	-	-	-	9.914	7.620	-	-	9.914	7.620		
Ф22 А-III ГОСТ 5781-82	-	-	-	-	-	-	-	-	-	-	12.00	9.221	-	-	12.00	9.221	-	-	12.00	9.221
Ф25 А-III ГОСТ 5781-82	-	-	-	-	-	17.86	-	-	-	17.86										
Ф28 А-III ГОСТ 5781-82	-	19.43	14.94	-	22.40	-	-	29.15	22.40	-	-	-	19.43	14.94	-	-	19.43	14.94		
Ф32 А-III ГОСТ 5781-82	-	-	-	-	-	29.26	-	-	-	29.26										

ИНВ.№ ПОДЛ. | ПОДПИСЬ И ДАТА | ВЗАМ. ИНВ.№

ГИПОР

ЭПВЦ КиевЗНИИЭП | ОПЕРАТОР ТЛП КОРТ

ВЗАМ ИНВ № | ПОДПИСЬ И ДАТА | ИНВ № ПОДЛ

НАИМЕНОВАНИЕ	КОЛИЧЕСТВО НА МАРКУ																			
	3КНД 4.36(48)-2.12	3КНО 4.36(48)-2.12	3КНД 4.36(48)-3.10	3КНО 4.36(48)-3.10	3КНД 4.36(48)-4.10	3КНО 4.36(48)-4.10	3КНД 4.36(48)-3.11	3КНО 4.36(48)-3.11	3КНД 4.36(48)-4.11	3КНО 4.36(48)-4.11	3КНД 4.36(48)-3.12	3КНО 4.36(48)-3.12	3КНД 4.36(48)-2.7	3КНО 4.36(48)-2.7	3КНД 4.36(48)-3.9	3КНО 4.36(48)-3.9	3КНД 4.36(48)-4.8	3КНО 4.36(48)-4.8	2КБД 4.36-1.1	2КБО 4.36-1.1
МАССА СТАЛИ КГ	1022	1002	1048	1025	1068	1039	1048	1025	1068	1039	1048	1025	565.9	545.7	776.1	752.9	716.5	688.0	97.61	86.25
АРМАТУРНЫЕ ИЗДЕЛИЯ	963.2	963.2	963.2	963.2	963.2	963.2	963.2	963.2	963.2	963.2	963.2	963.2	506.7	506.7	691.1	691.1	611.9	611.9	63.11	63.11
АРМАТУРНАЯ СТАЛЬ	963.2	963.2	963.2	963.2	963.2	963.2	963.2	963.2	963.2	963.2	963.2	963.2	506.7	506.7	691.1	691.1	611.9	611.9	63.11	63.11
КЛАСС А-I	39.55	39.55	39.55	39.55	39.55	39.55	39.55	39.55	39.55	39.55	39.55	39.55	32.68	32.68	35.44	35.44	35.44	35.44	8.947	8.947
Ф6 А-I ГОСТ 5781-82	0.577	0.577	0.577	0.577	0.577	0.577	0.577	0.577	0.577	0.577	0.577	0.577	4.588	4.588	0.577	0.577	0.577	0.577	8.947	8.947
Ф8 А-I ГОСТ 5781-82	-	-	-	-	-	-	-	-	-	-	-	-	-	-	6.771	6.771	6.771	6.771		
Ф10 А-I ГОСТ 5781-82	38.97	38.97	38.97	38.97	38.97	38.97	38.97	38.97	38.97	38.97	38.97	38.97	28.10	28.10	28.10	28.10	28.10	28.10	-	-
КЛАСС А-III	923.6	923.6	923.6	923.6	923.6	923.6	923.6	923.6	923.6	923.6	923.6	923.6	474.0	474.0	655.7	655.7	576.4	576.4	54.17	54.17
Ф10 А-III ГОСТ 5781-82	26.75	26.75	26.75	26.75	26.75	26.75	26.75	26.75	26.75	26.75	26.75	26.75	16.65	16.65	20.01	20.01	20.01	20.01	2.146	2.146
Ф16 А-III ГОСТ 5781-82																			52.02	52.02
Ф22 А-III ГОСТ 5781-82	-	-	-	-	-	-	-	-	-	-	-	-	159.8	159.8						
Ф28 А-III ГОСТ 5781-82	-	-	-	-	-	-	-	-	-	-	-	-	-	-	-	-	258.9	258.9		
Ф32 А-III ГОСТ 5781-82	-	-	-	-	-	-	-	-	-	-	-	-	-	-	338.1	338.1				
Ф40 А-III ГОСТ 5781-82	896.9	896.9	896.9	896.9	896.9	896.9	896.9	896.9	896.9	896.9	896.9	896.9	297.5	297.5	297.5	297.5	297.5	297.5		
ЗАКЛАДНЫЕ ИЗДЕЛИЯ	59.25	39.03	84.94	61.77	104.6	76.12	84.94	61.77	104.6	76.12	84.94	61.77	59.25	39.03	84.94	61.77	104.6	76.12	34.49	23.13
ПРОФИЛЬНАЯ СТАЛЬ	25.95	12.97	36.96	25.40	39.34	26.45	36.96	25.40	39.34	26.45	36.96	25.40	25.95	12.97	36.96	25.40	39.34	26.45	20.44	11.79
ПОЛОСОВАЯ	25.95	12.97	36.96	25.40	39.34	26.45	36.96	25.40	39.34	26.45	36.96	25.40	25.95	12.97	36.96	25.40	39.34	26.45	20.44	11.79
-10Х70 ГОСТ 103-76																				
ВСТ3КП2 ГОСТ 380-71	5.604	2.802	-	-	-	-	-	-	-	-	-	-	5.604	2.802					3.736	1.868
-10Х100 ГОСТ 103-76																				
ВСТ3КП2 ГОСТ 380-71																			3.140	3.140
-10Х120 ГОСТ 103-76																				
ВСТ3КП2 ГОСТ 380-71	20.35	10.17	20.35	10.17	20.35	10.17	20.35	10.17	20.35	10.17	20.35	10.17	20.35	10.17	20.35	10.17	20.35	10.17	13.56	6.782
-14Х70 ГОСТ 103-76																				
ВСТ3КП2 ГОСТ 380-71	-	-	16.61	15.23	-	-	16.61	15.23	-	-	16.61	15.23	-	-	16.61	15.23			-	-
-16Х60 ГОСТ 103-76																				
ВСТ3КП2 ГОСТ 380-71	-	-	-	-	18.99	16.28	-	-	18.99	16.28	-	-	-	-	-	-	18.99	16.28	-	-
АРМАТУРНАЯ СТАЛЬ	33.30	26.06	47.98	36.37	65.27	49.66	47.98	36.37	65.27	49.66	47.98	36.37	33.30	26.06	47.98	36.37	65.27	49.66	14.05	11.34
КЛАСС А-I	2.841	1.421	2.841	1.421	2.841	1.421	2.841	1.421	2.841	1.421	2.841	1.421	2.841	1.421	2.841	1.421	2.841	1.421	1.894	0.947
Ф8 А-I ГОСТ 5781-82	2.841	1.421	2.841	1.421	2.841	1.421	2.841	1.421	2.841	1.421	2.841	1.421	2.841	1.421	2.841	1.421	2.841	1.421	1.894	0.947
КЛАСС А-III	30.46	24.64	45.14	34.95	62.42	48.24	45.14	34.95	62.42	48.24	45.14	34.95	30.46	24.64	45.14	34.95	62.42	48.24	12.16	10.40
Ф10 А-III ГОСТ 5781-82	-	0.962	-	-	-	-	-	-	-	-	-	-	-	0.962					0.518	1.159
Ф12 А-III ГОСТ 5781-82	1.119	1.119	1.119	1.119	1.119	1.119	1.119	1.119	1.119	1.119	1.119	1.119	1.119	1.119	1.119	1.119	1.119	1.119	2.379	1.829
Ф16 А-III ГОСТ 5781-82																			1.263	1.263
Ф20 А-III ГОСТ 5781-82	9.914	7.620	14.87	11.43	-	-	14.87	11.43	-	-	14.87	11.43	9.914	7.620	14.87	11.43			-	-
Ф22 А-III ГОСТ 5781-82																			7.997	6.147
Ф25 А-III ГОСТ 5781-82	-	-	-	-	23.24	17.86	-	-	23.24	17.86	-	-	-	-	-	-	23.24	17.86	-	-
Ф28 А-III ГОСТ 5781-82	19.43	14.94	29.15	22.40	-	-	29.15	22 40	-	-	29.15	22.40	19.43	14.94	29.15	22.40			-	-
Ф32 А-III ГОСТ 5781-82	-	-	-	-	38.07	29.26	-	-	38.07	29.26	-	-	-	-	-	-	38.07	29.26	-	-

НАИМЕНОВАНИЕ	КОЛИЧЕСТВО НА МАРКУ																		
	2КВД 4.36-2.1	2КВО 4.36-2.1	2КБ 4.36-1	2КВД 4.36-3.2	2КВО 4.36-3.2	2КВД 4.36-4.2	2КВО 4.36-4.2	2КБ 4.36-2	2КВД 4.36-4.3	2КВО 4.36-4.3	2КВД 4.36-3.4	2КВО 4.36-3.4	2КВД 4.36-4.4	2КВО 4.36-4.4	3КВД 4.36-1.1	3КВО 4.36-1.1	3КВО 4.36-2.1	3КБ 4.36-1	3КВД 4.36-2.2	3КВО 4.36-2.2
МАССА СТАЛИ КГ	107.0	93.54	67.52	153.4	138.0	166.5	147.5	96.78	166.5	147.5	287.6	272.2	300.7	281.7	140.2	123.1	134.1	95.02	154.3	134.1
АРМАТУРНЫЕ ИЗДЕЛИЯ	63.11	63.11	63.11	92.38	92.38	92.38	92.38	92.38	92.38	92.38	226.6	226.6	226.6	226.6	90.62	90.62	90.62	90.62	90.62	90.62
АРМАТУРНАЯ СТАЛЬ	63.11	63.11	63.11	92.38	92.38	92.38	92.38	92.38	92.38	92.38	226.6	226.6	226.6	226.6	90.62	90.62	90.62	90.62	90.62	90.62
КЛАСС А-I	8.947	8.947	8.947	8.947	8.947	8.947	8.947	8.947	8.947	8.947	16.36	16.36	16.36	16.36	12.65	12.65	12.65	12.65	12.65	12.65
Ф6 А-I ГОСТ 5781-82	8.947	8.947	8.947	8.947	8.947	8.947	8.947	8.947	8.947	8.947	–	–	–	–	12.65	12.65	12.65	12.65	12.65	12.65
Ф8 А-I ГОСТ 5781-82	–	–	–	–	–	–	–	–	–	–	16.36	16.36	16.36	16.36						
КЛАСС А-III	54.17	54.17	54.17	83.43	83.43	83.43	83.43	83.43	83.43	83.43	210.2	210.2	210.2	210.2	77.97	77.97	77.97	77.97	77.97	77.97
Ф10 А-III ГОСТ 5781-82	2.146	2.146	2.146	2.146	2.146	2.146	2.146	2.146	2.146	2.146	2.146	2.146	2.146	2.146	3.218	3.218	3.218	3.218	3.218	3.218
Ф16 А-III ГОСТ 5781-82	52.02	52.02	52.02	–	–	–	–	–	–	–	–	–	–	–	74.75	74.75	74.75	74.75	74.75	74.75
Ф20 А-III ГОСТ 5781-82	–	–	–	81.28	81.28	81.28	81.28	81.28	81.28	81.28										
Ф32 А-III ГОСТ 5781-82	–	–	–	–	–	–	–	–	–	–	208.1	208.1	208.1	208.1						
ЗАКЛАДНЫЕ ИЗДЕЛИЯ	43.91	30.42	4.403	61.03	45.59	74.14	55.15	4.403	74.14	55.15	61.03	45.59	74.14	55.15	49.54	32.50	43.44	4.403	63.66	43.44
ПРОФИЛЬНАЯ СТАЛЬ	20.44	11.79	3.140	27.78	20.07	29.36	20.78	3.140	29.36	20.78	27.78	20.07	29.36	20.78	29.09	16.11	16.11	3.140	29.09	16.11
ПОЛОСОВАЯ	20.44	11.79	3.140	27.78	20.07	29.36	20.78	3.140	29.36	20.78	27.78	20.07	29.36	20.78	29.09	16.11	16.11	3.140	29.09	16.11
-10Х70 ГОСТ 103-76																				
ВСТ3КП2 ГОСТ 380-71	3.736	1.868	–	–	–	–	–	–	–	–	–	–	–	–	5.604	2.802	2.802	–	5.604	2.802
-10Х100 ГОСТ 103-76																				
ВСТ3КП2 ГОСТ 380-71	3.140	3.140	3.140	3.140	3.140	3.140	3.140	3.140	3.140	3.140	3.140	3.140	3.140	3.140	3.140	3.140	3.140	3.140	3.140	3.140
-10Х120 ГОСТ 103-76																				
ВСТ3КП2 ГОСТ 380-71	13.56	6.782	–	13.56	6.782	13.56	6.782	–	13.56	6.782	13.56	6.782	13.56	6.782	20.35	10.17	10.17	–	20.35	10.17
-14Х70 ГОСТ 103-76																				
ВСТ3КП2 ГОСТ 380-71	–	–	–	11.08	10.15	–	–	–	–	–	11.08	10.15								
-16Х60 ГОСТ 103-76																				
ВСТ3КП2 ГОСТ 380-71	–	–	–	–	–	12.66	10.85	–	12.66	10.85	–	–	12.66	10.85						
АРМАТУРНАЯ СТАЛЬ	23.47	18.63	1.263	33.25	25.51	44.77	34.37	1.263	44.77	34.37	33.25	25.51	44.77	34.37	20.45	16.39	27.32	1.263	34.57	27.32
КЛАСС А-I	1.894	0.947	–	1.894	0.947	1.894	0.947	–	1.894	0.947	1.894	0.947	1.894	0.947	2.841	1.421	1.421	–	2.841	1.421
Ф8 А-I ГОСТ 5781-82	1.894	0.947	–	1.894	0.947	1.894	0.947	–	1.894	0.947	1.894	0.947	1.894	0.947	2.841	1.421	1.421	–	2.841	1.421
КЛАСС А-III	21.57	17.69	1.263	31.35	24.56	42.88	33.42	1.263	42.88	33.42	31.35	24.56	42.88	33.42	17.60	14.97	25.90	1.263	31.73	25.90
Ф10 А-III ГОСТ 5781-82	–	0.641	–	–	–	–	–	–	–	–	–	–	–	–	0.777	1.739	0.962	–	–	0.962
Ф12 А-III ГОСТ 5781-82	0.746	0.746	–	0.746	0.746	0.746	0.746	–	0.746	0.746	0.746	0.746	0.746	0.746	3.569	2.743	1.119	–	1.119	1.119
Ф16 А-III ГОСТ 5781-82	1.263	1.263	1.263	1.263	1.263	1.263	1.263	1.263	1.263	1.263	1.263	1.263	1.263	1.263	1.263	1.263	1.263	1.263	1.263	1.263
Ф20 А-III ГОСТ 5781-82	6.609	5.080	–	9.914	7.620	–	–	–	–	–	9.914	7.620	–	–	–	–	7.620	–	9.914	7.620
Ф22 А-III ГОСТ 5781-82	–	–	–	–	–	–	–	–	–	–	–	–	–	–	12.00	9.221				
Ф25 А-III ГОСТ 5781-82	–	–	–	–	–	15.49	11.91	–	15.49	11.91	–	–	15.49	11.91						
Ф28 А-III ГОСТ 5781-82	12.95	9.957	–	19.43	14.94	–	–	–	–	–	19.43	14.94	–	–	–	–	14.94	–	19.43	14.94
Ф32 А-III ГОСТ 5781-82	–	–	–	–	–	25.38	19.51	–	25.38	19.51	–	–	25.38	19.51						

ГИП Гритор
ОПЕРАТОР ТЛП КОРТ
ЭПВЦ КиевЗНИИЭП
ВЗАМ ИНВ № | ПОДПИСЬ И ДАТА | ИНВ № ПОДЛ

НАИМЕНОВАНИЕ	КОЛИЧЕСТВО НА МАРКУ																			
	ЭКБ 4.36-2	ЭКБД 4.36-1.6	ЭКБО 4.36-1.6	ЭКБД 4.36-2.6	ЭКБО 4.36-2.6	ЭКБО 4.36-3.3	ЭКБО 4.36-4.3	ЭКБД 4.36-3 4	ЭКБО 4.36-3.4	ЭКБО 4.36-4.4	ЭКБ 4 36-4	ЭКБД 4.36-3.6	ЭКБО 4.36-3.6	ЭКБД 4.36-4.6	ЭКБО 4.36-4.6	ЭКБД 4.36-4.5	ЭКБО 4.36-4.5	ЭКБД 4.36-4.7	ЭКБО 4.36-4.7	ЭКБД 4.36(48)-1.1
МАССА СТАЛИ КГ	95.02	557.1	540.1	571.2	551.0	198.8	213.2	222.0	198 8	213.2	137.1	596.9	573.7	616.6	588.1	369.5	341.0	408.1	379.6	146.1
АРМАТУРНЫЕ ИЗДЕЛИЯ	90.62	507.6	507.6	507.6	507.6	132.7	132.7	132.7	132.7	132.7	132.7	507.6	507.6	507.6	507.6	260.5	260.5	299.1	299.1	96.60
АРМАТУРНАЯ СТАЛЬ	90.62	507.6	507.6	507.6	507.6	132.7	132.7	132.7	132.7	132.7	132.7	507.6	507.6	507.6	507.6	260.5	260.5	299.1	299.1	96.60
КЛАСС А-I	12.65	37.16	37.16	37.16	37.16	12.65	12.65	12.65	12.65	12.65	12.65	37.16	37.16	37.16	37.16	17.00	17.00	22.81	22.81	13.27
Ф6 А-I ГОСТ 5781-82	12.65	-	-	-	-	12.65	12.65	12.65	12.65	12.65	12.65	-	-	-	-	7.404	7.404	7.404	7.404	13.27
Ф8 А-I ГОСТ 5781-82	-	-	-	-	-	-	-	-	-	-	-	-	-	-	-	9.592	9.592			
Ф10 А-I ГОСТ 5781-82	-	37.16	37.16	37.16	37.16	-	-	-	-	-	-	37.16	37.16	37.16	37.16	-	-	15.41	15.41	
КЛАСС А-III	77.97	470.4	470.4	470.4	470.4	120.0	120.0	120.0	120.0	120.0	120.0	470.4	470.4	470.4	470.4	243.5	243.5	276.3	276.3	83.33
Ф10 А-III ГОСТ 5781-82	3.218	3.218	3.218	3.218	3.218	3.218	3.218	3.218	3.218	3.218	3.218	3.218	3.218	3.218	3.218	3.218	3.218	3.218	3.218	3.218
Ф16 А-III ГОСТ 5781-82	74.75	-	-	-	-	-	-	-	-	-	-	-	-	-	-	-	-	-	-	80.12
Ф20 А-III ГОСТ 5781-82	-	-	-	-	-	116.8	116.8	116.8	116.8	116.8	116.8	-	-	-	-	116.8	116.8	116.8	116.8	
Ф32 А-III ГОСТ 5781-82	-	-	-	-	-	-	-	-	-	-	-	-	-	-	-	123.5	123.5			
Ф36 А-III ГОСТ 5781-82	-	-	-	-	-	-	-	-	-	-	-	-	-	-	-	-	-	156.3	156.3	
Ф40 А-III ГОСТ 5781-82	-	467.2	467.2	467.2	467.2	-	-	-	-	-	-	467.2	467.2	467.2	467.2					
ЗАКЛАДНЫЕ ИЗДЕЛИЯ	4.403	49.54	32.50	63.66	43.44	66.18	80.52	89.34	66.18	80.52	4.403	89.34	66.18	109.0	80.52	109.0	80.52	109.0	80.52	49.54
ПРОФИЛЬНАЯ СТАЛЬ	3.140	29.09	16.11	29.09	16.11	28.54	29.59	40.10	28.54	29.59	3.140	40.10	28.54	42.48	29.59	42.48	29.59	42.48	29.59	29.09
ПОЛОСОВАЯ	3.140	29.09	16.11	29.09	16.11	28.54	29.59	40.10	28.54	29.59	3.140	40.10	28.54	42.48	29.59	42.48	29.59	42.48	29.59	29.09
-10Х100 ГОСТ 103-76 ВСТ3КП2 ГОСТ 380-71	3.140	3.140	3.140	3.140	3.140	3.140	3.140	3.140	3.140	3.140	3.140	3.140	3.140	3.140	3.140	3.140	3.140	3.140	3.140	3.140
-10Х70 ГОСТ 103-76 ВСТ3КП2 ГОСТ 380-71	-	5.604	2.802	5.604	2.802	-	-	-	-	-	-	-	-	-	-	-	-	-	-	5.604
-10Х120 ГОСТ 103-76 ВСТ3КП2 ГОСТ 380-71	-	20.35	10.17	20.35	10.17	10.17	10.17	20.35	10.17	10.17	-	20.35	10.17	20.35	10.17	20.35	10.17	20.35	10.17	20.35
-14Х70 ГОСТ 103-76 ВСТ3КП2 ГОСТ 380-71	-	-	-	-	-	15.23	-	16.61	15.23	-	-	16.61	15.23							
-16Х60 ГОСТ 103-76 ВСТ3КП2 ГОСТ 380-71	-	-	-	-	-	-	16.28	-	-	16.28	-	-	-	18.99	16.28	18.99	16.28	18.99	16.28	
АРМАТУРНАЯ СТАЛЬ	1.263	20.45	16.39	34.57	27.32	37.64	50.92	49.24	37.64	50.92	1.263	49.24	37.64	66.53	50.92	66.53	50.92	66.53	50.92	20.45
КЛАСС А-I	-	2.841	1.421	2.841	1.421	1.421	1.421	2.841	1.421	1.421	-	2.841	1.421	2.841	1.421	2.841	1.421	2.841	1.421	2.841
Ф8 А-I ГОСТ 5781-82	-	2.841	1.421	2.841	1.421	1.421	1.421	2.841	1.421	1.421	-	2.841	1.421	2.841	1.421	2.841	1.421	2.841	1.421	2.841
КЛАСС А-III	1.263	17.60	14.97	31.73	25.90	36.22	49.50	46.40	36.22	49.50	1.263	46.40	36.22	63.69	49.50	63.69	49.50	63.69	49.50	17.60
Ф10 А-III ГОСТ 5781-82	-	0.777	1.739	-	0.962	-	-	-	-	-	-	-	-	-	-	-	-	-	-	0.777
Ф12 А-III ГОСТ 5781-82	-	3.569	2.743	1.119	1.119	1.119	1.119	1.119	1.119	1.119	-	1.119	1.119	1.119	1.119	1.119	1.119	1.119	1.119	3.569
Ф16 А-III ГОСТ 5781-82	1.263	1.263	1.263	1.263	1.263	1.263	1.263	1.263	1.263	1.263	1.263	1.263	1.263	1.263	1.263	1.263	1.263	1.263	1.263	1.263
Ф20 А-III ГОСТ 5781-82	-	-	-	9.914	7.620	11.43	-	14.87	11.43	-	-	14.87	11.43							12.00
Ф22 А-III ГОСТ 5781-82	-	12.00	9.221	-	-	-	-	-	-	-	-	-	-	-	-	-	-	-	-	
Ф25 А-III ГОСТ 5781-82	-	-	-	-	-	-	17.86	-	-	17.86	-	-	-	23.24	17.86	23.24	17.86	23.24	17.86	
Ф28 А-III ГОСТ 5781-82	-	-	-	19.43	14.94	22.40	-	29.15	22.40	-	-	29.15	22.40							
Ф32 А-III ГОСТ 5781-82	-	-	-	-	-	-	29.26	-	-	29.26	-	-	-	38.07	29.26	38.07	29.26	38.07	29.26	

ГИПРОСТ
ОПЕРАТОР ТЛП КОРТ
ЭПВЦ КиевЗНИИЭП

НАИМЕНОВАНИЕ	КОЛИЧЕСТВО НА МАРКУ																			
	3КВО 4.36(48)-1.1	3КБО 4.36(48)-2.1	3КБ 4.36(48)-1	3КВД 4.36(48)-2.2	3КБО 4.36(48)-2.2	3КБ 4.36(48)-2	3КВД 4.36(48)-1.7	3КВО 4.36(48)-1.7	3КВД 4.36(48)-2.7	3КБО 4.36(48)-2.7	3КБО 4.36(48)-3.3	3КВО 4.36(48)-4.3	3КВД 4.36(48)-3.4	3КВО 4.36(48)-3.4	3КВД 4.36(48)-3.7	3КБО 4.36(48)-3.7	3КВД 4.36(48)-4.7	3КВО 4.36(48)-4.7	3КВО 4.36(48)-4.5	3КВ 4.36(48)-5
МАССА СТАЛИ КГ	129.1	140.0	101.0	160.3	140.0	101.0	592.5	575.4	606.6	586.4	207.8	222.2	231.0	207.8	632.3	609.1	651.9	623.4	258.4	182.3
АРМАТУРНЫЕ ИЗДЕЛИЯ	96.60	96.60	96.60	96.60	96.60	96.60	542.9	542.9	542.9	542.9	141.7	141.7	141.7	141.7	542.9	542.9	542.9	542.9	177.9	177.9
АРМАТУРНАЯ СТАЛЬ	96.60	96.60	96.60	96.60	96.60	96.60	542.9	542.9	542.9	542.9	141.7	141.7	141.7	141.7	542.9	542.9	542.9	542.9	177.9	177.9
КЛАСС А-I	13.27	13.27	13.27	13.27	13.27	13.27	38.97	38.97	38.97	38.97	13.27	13.27	13.27	13.27	38.97	38.97	38.97	38.97	13.27	13.27
Ф6 А-I ГОСТ 5781-82	13.27	13.27	13.27	13.27	13.27	13.27	–	–	–	–	13.27	13.27	13.27	13.27	–	–	–	–	13.27	13.27
Ф10 А-I ГОСТ 5781-82	–	–	–	–	–	–	38.97	38.97	38.97	38.97	–	–	–	–	38.97	38.97	38.97	38.97		
КЛАСС А-III	83.33	83.33	83.33	83.33	83.33	83.33	503.9	503.9	503.9	503.9	128.4	128.4	128.4	128.4	503.9	503.9	503.9	503.9	164.6	164.6
Ф10 А-III ГОСТ 5781-82	3.218	3.218	3.218	3.218	3.218	3.218	3.218	3.218	3.218	3.218	3.218	3.218	3.218	3.218	3.218	3.218	3.218	3.218	3.218	3.218
Ф16 А-III ГОСТ 5781-82	80.12	80.12	80.12	80.12	80.12	80.12	–	–	–	–	–	–	–	–	–	–	–	–	36.24	36.24
Ф20 А-III ГОСТ 5781-82	–	–	–	–	–	–	–	–	–	–	125.2	125.2	125.2	125.2	–	–	–	–	125.2	125.2
Ф40 А-III ГОСТ 5781-82	–	–	–	–	–	–	500.7	500.7	500.7	500.7	–	–	–	–	500.7	500.7	500.7	500.7		
ЗАКЛАДНЫЕ ИЗДЕЛИЯ	32.50	43.44	4.403	63.66	43.44	4.403	49.54	32.50	63.66	43.44	66.18	80.52	89.34	66.18	89.34	66.18	109.0	80.52	80.52	4.403
ПРОФИЛЬНАЯ СТАЛЬ	16.11	16.11	3.140	29.09	16.11	3.140	29.09	16.11	29.09	16.11	28.54	29.59	40.10	28.54	40.10	28.54	42.48	29.59	29.59	3.140
ПОЛОСОВАЯ	16.11	16.11	3.140	29.09	16.11	3.140	29.09	16.11	29.09	16.11	28.54	29.59	40.10	28.54	40.10	28.54	42.48	29.59	29.59	3.140
-10Х70 ГОСТ 103-76																				
ВСТ3КП2 ГОСТ 380-71	2.802	2.802	–	5.604	2.802	–	5.604	2.802	5.604	2.802										
-10Х100 ГОСТ 103-76																				
ВСТ3КП2 ГОСТ 380-71	3.140	3.140	3.140	3.140	3.140	3.140	3.140	3.140	3.140	3.140	3.140	3.140	3.140	3.140	3.140	3.140	3.140	3.140	3.140	3.140
-10Х120 ГОСТ 103-76																				
ВСТ3КП2 ГОСТ 380-71	10.17	10.17	–	20.35	10.17	–	20.35	10.17	20.35	10.17	10.17	10.17	20.35	10.17	20.35	10.17	20.35	10.17	10.17	
-14Х70 ГОСТ 103-76																				
ВСТ3КП2 ГОСТ 380-71	–	–	–	–	–	–	–	–	–	–	15.23	–	16.61	15.23	16.61	15.23				
-16Х60 ГОСТ 103-76																				
ВСТ3КП2 ГОСТ 380-71	–	–	–	–	–	–	–	–	–	–	–	16.28	–	–	–	–	18.99	16.28	16.28	
АРМАТУРНАЯ СТАЛЬ	16.39	27.32	1.263	34.57	27.32	1.263	20.45	16.39	34.57	27.32	37.64	50.92	49.24	37.64	49.24	37.64	66.53	50.92	50.92	1.263
КЛАСС А-I	1.421	1.421	–	2.841	1.421	–	2.841	1.421	2.841	1.421	1.421	1.421	2.841	1.421	2.841	1.421	2.841	1.421	1.421	
Ф8 А-I ГОСТ 5781-82	1.421	1.421	–	2.841	1.421	–	2.841	1.421	2.841	1.421	1.421	1.421	2.841	1.421	2.841	1.421	2.841	1.421	1.421	
КЛАСС А-III	14.97	25.90	1.263	31.73	25.90	1.263	17.60	14.97	31.73	25.90	36.22	49.50	46.40	36.22	46.40	36.22	63.69	49.50	49.50	1.263
Ф10 А-III ГОСТ 5781-82	1.739	0.962	–	–	0.962	–	0.777	1.739	–	0.962										
Ф12 А-III ГОСТ 5781-82	2.743	1.119	–	1.119	1.119	–	3.569	2.743	1.119	1.119	1.119	1.119	1.119	1.119	1.119	1.119	1.119	1.119	1.119	
Ф16 А-III ГОСТ 5781-82	1.263	1.263	1.263	1.263	1.263	1.263	1.263	1.263	1.263	1.263	1.263	1.263	1.263	1.263	1.263	1.263	1.263	1.263	1.263	1.263
Ф20 А-III ГОСТ 5781-82	–	7.620	–	9.914	7.620	–	–	–	9.914	7.620	11.43	–	14.87	11.43	14.87	11.43				
Ф22 А-III ГОСТ 5781-82	9.221	–	–	–	–	–	12.00	9.221												
Ф25 А-III ГОСТ 5781-82	–	–	–	–	–	–	–	–	–	–	–	17.86	–	–	–	–	23.24	17.86	17.86	
Ф28 А-III ГОСТ 5781-82	–	14.94	–	19.43	14.94	–	–	–	19.43	14.94	22.40	–	29.15	22.40	29.15	22.40				
Ф32 А-III ГОСТ 5781-82	–	–	–	–	–	–	–	–	–	–	–	29.26	–	–	–	–	38.07	29.26	29.26	

ГРИГОР

ОПЕРАТОР ТЛП КОРТ

ЭПВЦ КиевЗНИИЭП

ВЗАМ ИНВ №

ПОДПИСЬ И ДАТА

ИНВ № ПОДЛ

1.020-1/83. 2-7 ОВС

ЛИСТ 19

19837 85

ГРИГОР

ОПЕРАТОР ТЛП КОРТ

ЭПВЦ КиевЗНИИЭП

НАИМЕНОВАНИЕ	КОЛИЧЕСТВО НА МАРКУ			
	3КБД 4.36(48)-4.6	3КВО 4.36(48)-4.6	3КБД 4.36(48)-4.8	3КВО 4.36(48)-4.8
МАССА СТАЛИ КГ	445.5	417.0	488.5	460.0
АРМАТУРНЫЕ ИЗДЕЛИЯ	336.5	336.5	379.5	379.5
АРМАТУРНАЯ СТАЛЬ	336.5	336.5	379.5	379.5
КЛАСС А-I	24.62	24.62	24.62	24.62
Ф6 А-I ГОСТ 5781-82	7.404	7.404	7.404	7.404
Ф10 А-I ГОСТ 5781-82	17.22	17.22	17.22	17.22
КЛАСС А-III	311.9	311.9	354.9	354.9
Ф10 А-III ГОСТ 5781-82	3.218	3.218	3.218	3.218
Ф20 А-III ГОСТ 5781-82	125.2	125.2	125.2	125.2
Ф36 А-III ГОСТ 5781-82	183.5	183.5		
Ф40 А-III ГОСТ 5781-82	-	-	226.5	226.5
ЗАКЛАДНЫЕ ИЗДЕЛИЯ	109.0	80.52	109.0	80.52
ПРОФИЛЬНАЯ СТАЛЬ	42.48	29.59	42.48	29.59
ПОЛОСОВАЯ	42.48	29.59	42.48	29.59
-10Х100 ГОСТ 103-76				
ВСТ3КП2 ГОСТ 380-71	3.140	3.140	3.140	3.140
-10Х120 ГОСТ 103-76				
ВСТ3КП2 ГОСТ 380-71	20.35	10.17	20.35	10.17
-16Х60 ГОСТ 103-76				
ВСТ3КП2 ГОСТ 380-71	18.99	16.28	18.99	16.28
АРМАТУРНАЯ СТАЛЬ	66.53	50.92	66.53	50.92
КЛАСС А-I	2.841	1.421	2.841	1.421
Ф8 А-I ГОСТ 5781-82	2.841	1.421	2.841	1.421
КЛАСС А-III	63.69	49.50	63.69	49.50
Ф12 А-III ГОСТ 5781-82	1.119	1.119	1.119	1.119
Ф16 А-III ГОСТ 5781-82	1.263	1.263	1.263	1.263
Ф25 А-III ГОСТ 5781-82	23.24	17.86	23.24	17.86
Ф32 А-III ГОСТ 5781-82	38.07	29.26	38.07	29.26

ИНВ.№ ПОДЛ. | ПОДПИСЬ И ДАТА | ВЗАМ. ИНВ.№

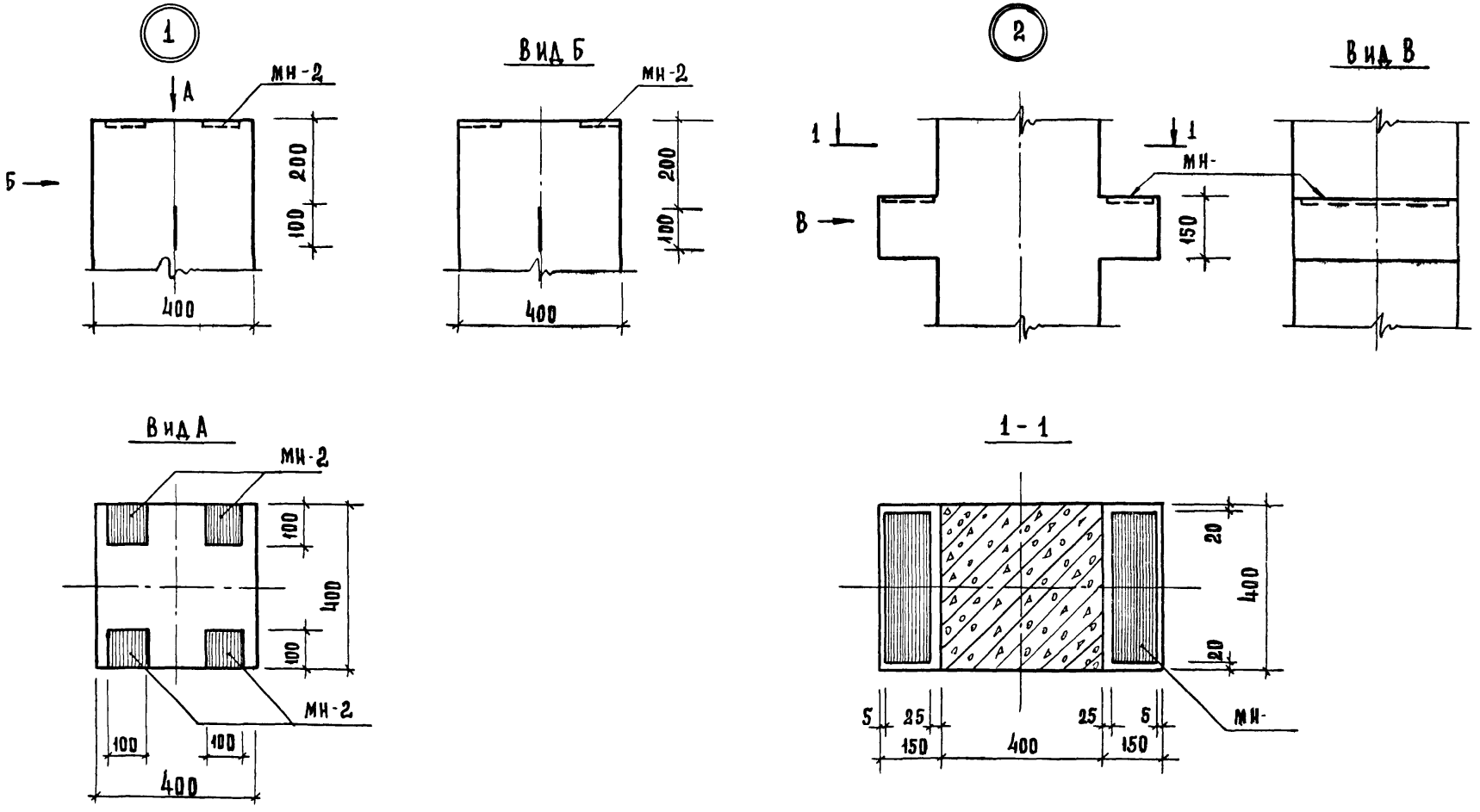

НАЧ ОТД	ВОЛЫНСКИЙ	
Н КОНТР	ПРИГОРЕВ	
ГЛ КОНСТ	ШАЦ	
ГИП	НИКОНОРОВА	
РАЗРАБ	СЛИВИНА	
ПРОВЕР	КОЛДАШЕВА	
ИСПОЛН	СТЕПАНОВА	

1. 020-1/83. 2-7 ООУ

УЗЕЛ

СТАДИЯ	ЛИСТ	ЛИСТОВ
Р	1	4

ЦНИИЭП ТОРГОВО БЫТОВЫХ ЗДАНИЙ И МУЗЕЙСКИХ КОМПЛЕКСОВ

КОПИРОВАЛ: СУСОВА

19837 87

ФОРМАТ А3

ИНВ. N ПОДЛ | ПОДПИСЬ И ДАТА | ВЗАМ ИНВ №

③

Вид Г

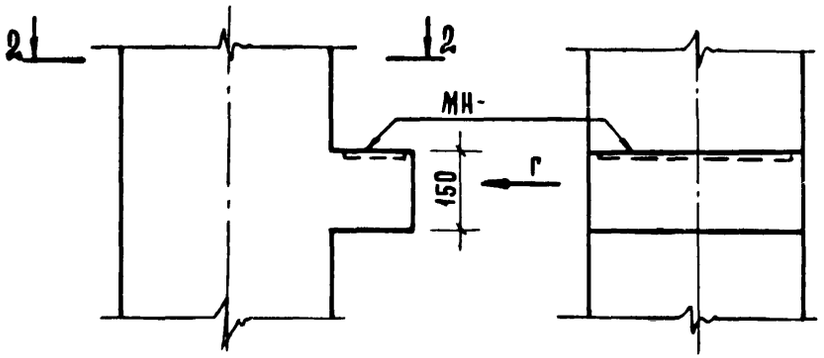

2 – 2

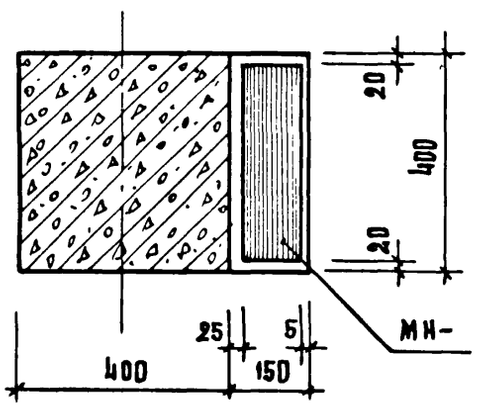

④

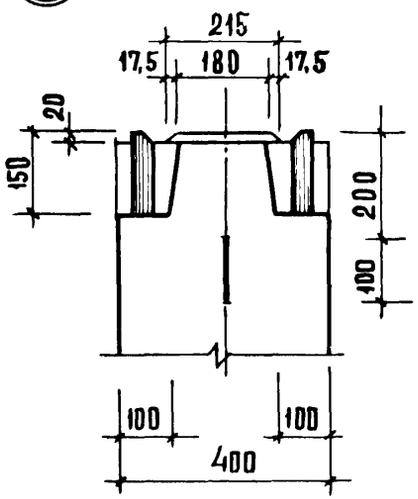

Вид Д

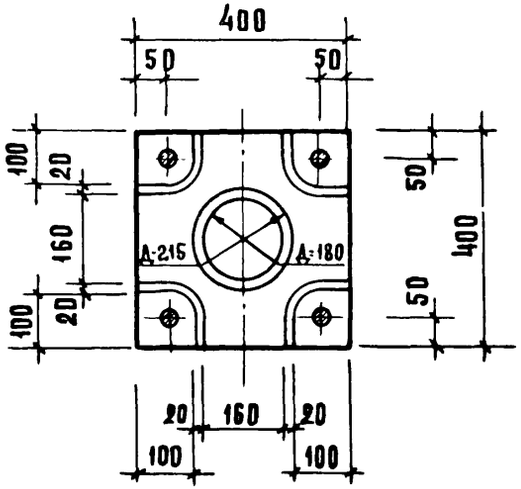

⑤ Зеркальное отражение
Остальное см. узел 4

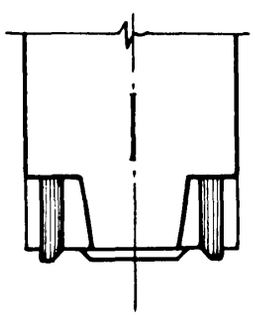

Инв.№ подл.	Подпись и дата	Взам.инв.№

1.020-1/83. 2-7 ООЧ	Лист 2

Копировал: Сорова 19837 88 Формат А3

6

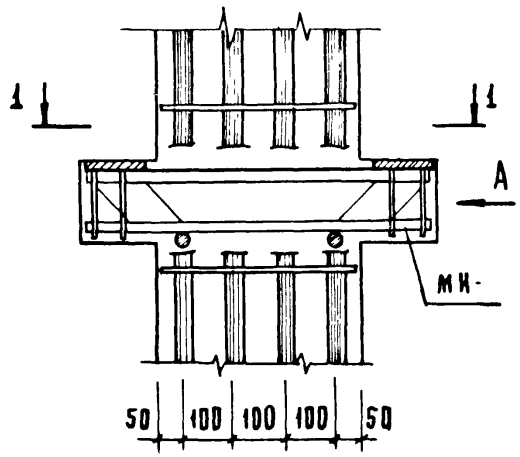

7

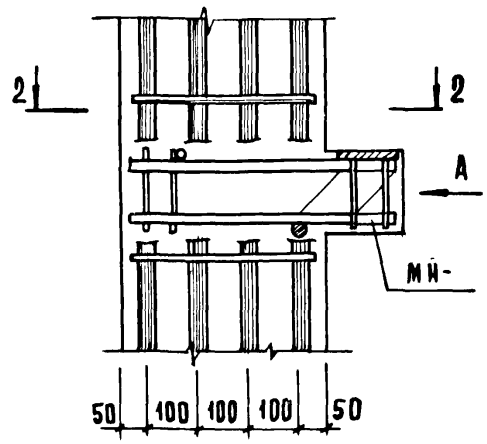

Вид А

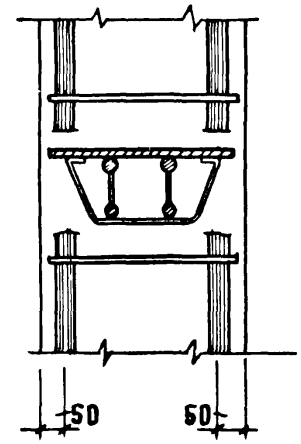

1 - 1

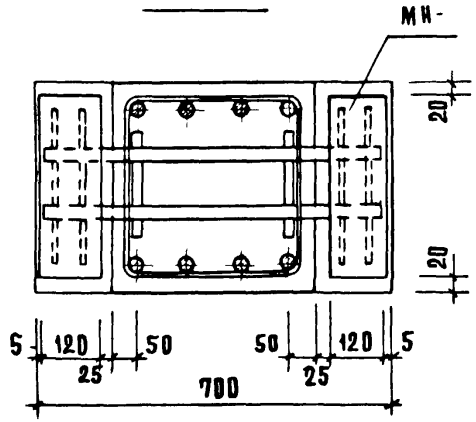

2 - 2

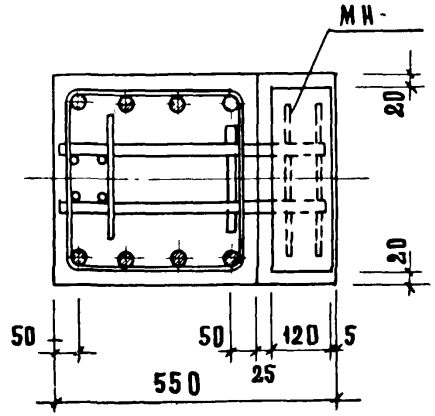

Инв.№ подл.	Подпись и дата	Взам. инв. №

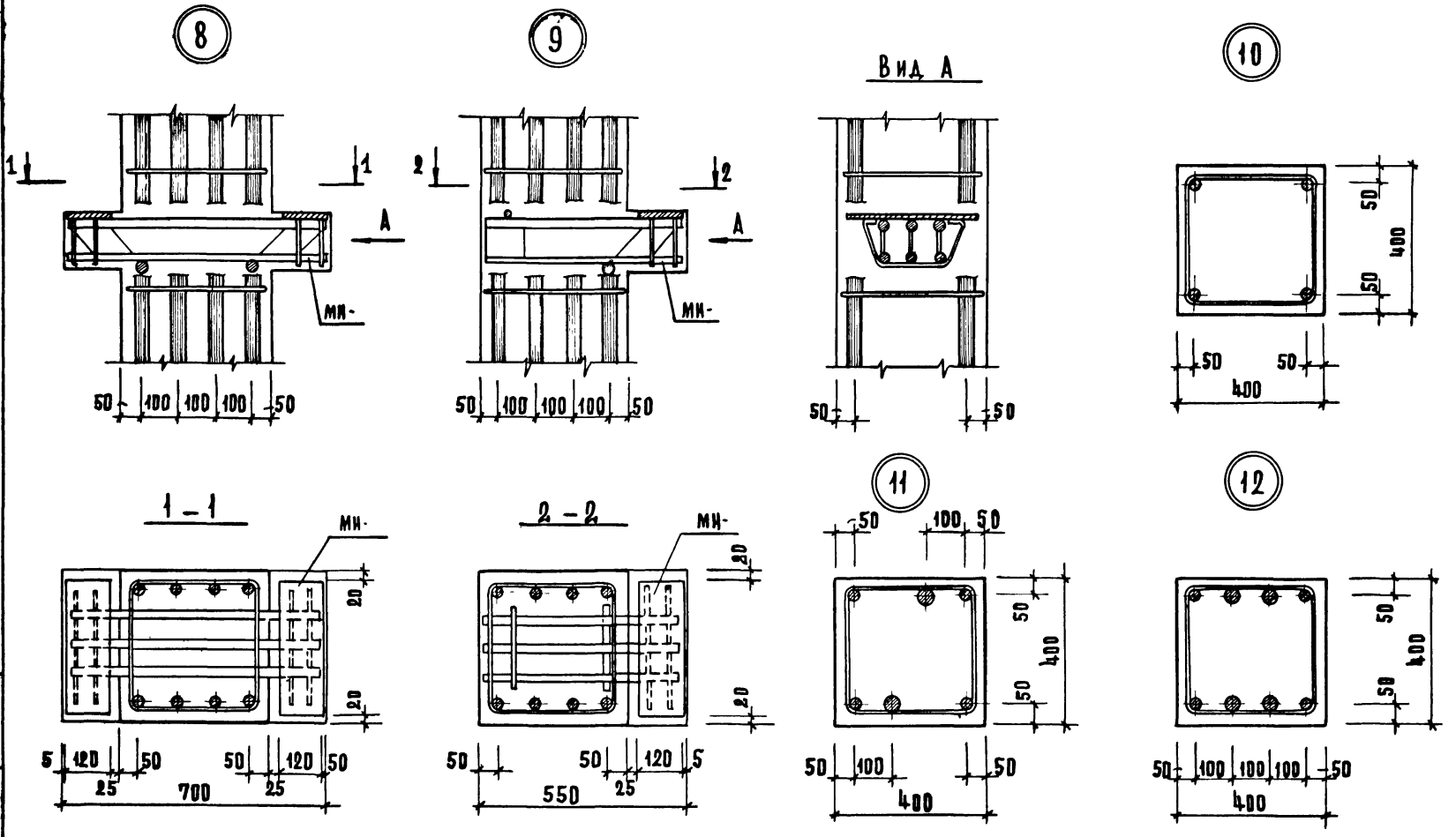

ИНВ. № ПОДЛ | ПОДПИСЬ И ДАТА | ВЗАМ ИНВ. №

Примеры установки дополнительных закладных изделий для крепления диафрагм

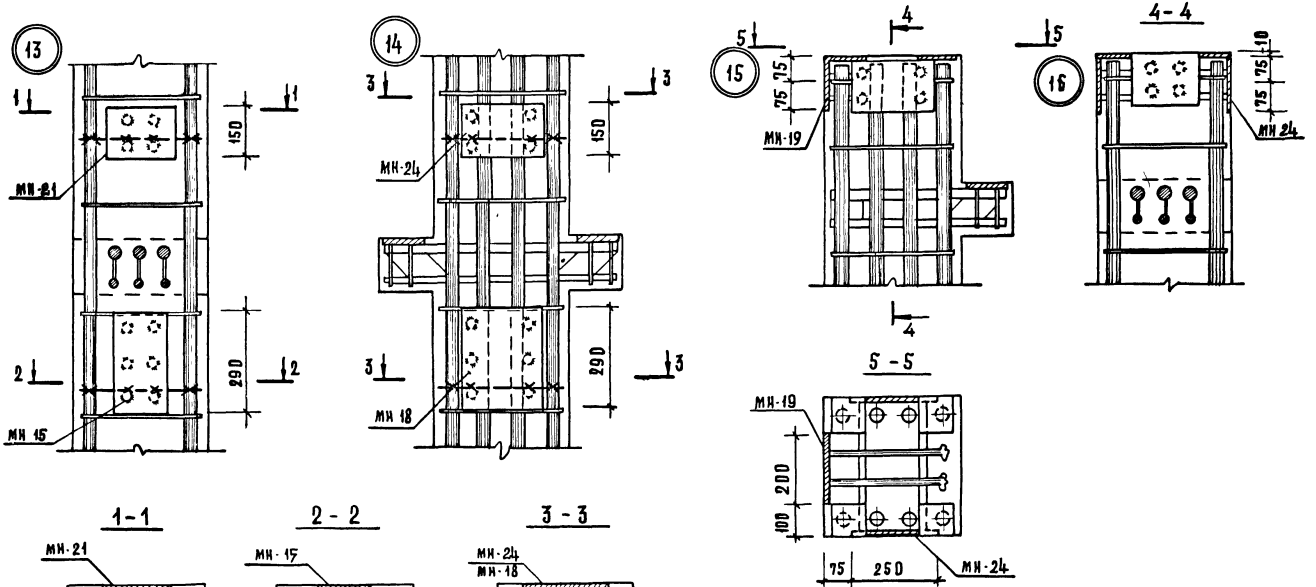

Нач.отд.	Волынский		
Н.контр.	Пригорев		
Гл.констр.	Шац		
Рип	Никонорова		
Разраб.	Сливина		
Провер.	Колдашева		
Исполн.	Степанова		

1.020-1/83.2-7 ОВУ1

Узел

Стадия	Лист	Листов
Р	1	3

ЦНИИЭП торгово-бытовых зданий и туристских комплексов

Инв.№ подл. | Подпись и дата | Взам.инв.№

19837-91

Формат А3

Примеры установки дополнительных закладных изделий

Для поворотного ригеля

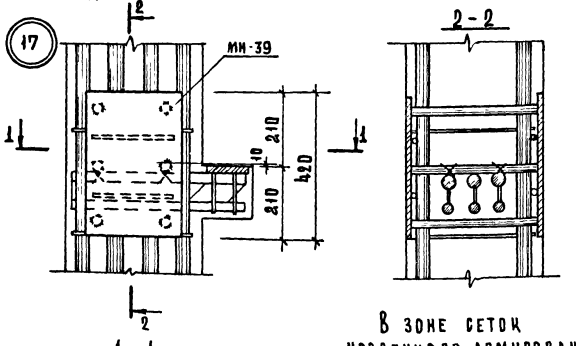

В зоне сеток косвенного армирования

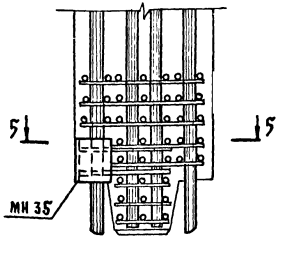

Для опорного столика крайней плиты

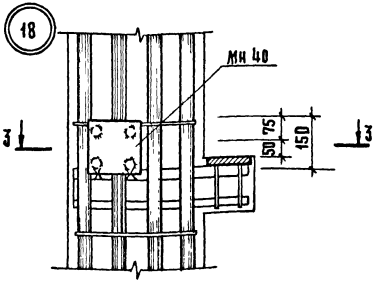

В зоне сеток косвенного армирования

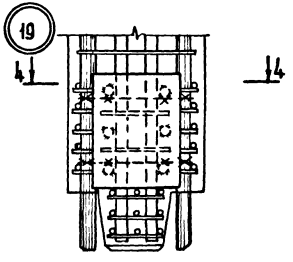

5-5

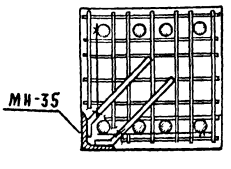

Дополнительные закладные изделия крепятся к пространственному каркасу с помощью вязальной проволоки.

Инв. № подл. | Подпись и дата | Взам. инв. №

Примеры установки дополнительных закладных изделий для крепления стеновых панелей

При ригеле h = 450 мм

При ригеле h = 600мм

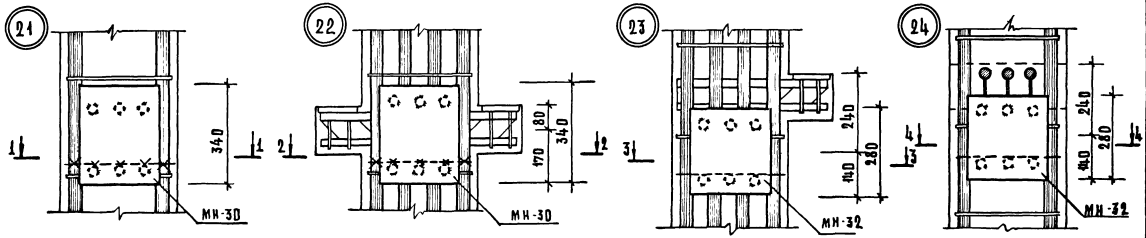

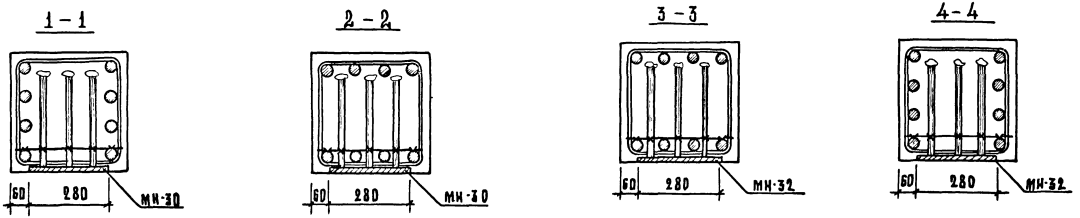

gost.e-ecolog.ru

Инв. № подл. | Подпись и дата | Взам. инв. №