ТИПОВАЯ ДОКУМЕНТАЦИЯ НА СТРОИТЕЛЬНЫЕ СИСТЕМЫ И ИЗДЕЛИЯ ЗДАНИЙ И СООРУЖЕНИЙ

СЕРИЯ 1.020-1

КОНСТРУКЦИИ КАРКАСА МЕЖВИДОВОГО ПРИМЕНЕНИЯ ДЛЯ МНОГОЭТАЖНЫХ ОБЩЕСТВЕННЫХ И ПРОИЗВОДСТВЕННЫХ ЗДАНИЙ (НА ОСНОВЕ СЕРИИ ИИ-04)

ВЫПУСК 9-1

ИЗДЕЛИЯ СОЕДИНИТЕЛЬНЫЕ СТАЛЬНЫЕ

РАБОЧИЕ ЧЕРТЕЖИ

17545
ЦЕНА 0-78

gost.e-ecolog.ru

Копировал Вишневская Формат 11

ЦЕНТРАЛЬНЫЙ ИНСТИТУТ ТИПОВОГО ПРОЕКТИРОВАНИЯ
ГОССТРОЯ СССР

Москва, А-445, Смольная ул.: 22

Сдано в печать IV 1985 года

Заказ № 4023 Тираж 1240 экз.

ТИПОВАЯ ДОКУМЕНТАЦИЯ НА СТРОИТЕЛЬНЫЕ СИСТЕМЫ И ИЗДЕЛИЯ ЗДАНИЙ И СООРУЖЕНИЙ

СЕРИЯ 1.020-1

КОНСТРУКЦИИ КАРКАСА МЕЖВИДОВОГО ПРИМЕНЕНИЯ ДЛЯ МНОГОЭТАЖНЫХ ОБЩЕСТВЕННЫХ И ПРОИЗВОДСТВЕННЫХ ЗДАНИЙ (НА ОСНОВЕ СЕРИИ ИИ-04)

ВЫПУСК 9-1

ИЗДЕЛИЯ СОЕДИНИТЕЛЬНЫЕ СТАЛЬНЫЕ

РАБОЧИЕ ЧЕРТЕЖИ

Разработаны
ЦНИИЭП торгово-бытовых зданий и туристских комплексов

Гл. инженер ин-та В. Лепский
Нач. отдела Б. Волынский
Гл. инж. пр-та Ю. Ванян

ЦНИИПРОМЗДАНИЙ

Гл. инженер ин-та И. Петров
Нач. отдела Э. Кодыш
Гл. инж. пр-та Е. Зверев

Утверждены и введены в действие с 01.01.82г
постановление Госстроя СССР от 16.11.81г N190

17545 2 Копировал Вишневская Формат 11

№ п/п	Обозначение	Наименование	Стр.	Примечание
1		Содержание		
2	1.020-1.9-1 0.0.0 ПЗ	Пояснительная записка	3	
3	1.020-1.9-1 001	Изделие соединит. МС	4-5	МС-11 ÷ МС-13
4	1.020-1.9-1 002	Изделие соединит. МС	6	МС-19, МС-20
5	1.020-1.9-1 003	Изделие соединит. МС	7	МС-8, МС-14, МС-38, МС-39
6	1.020-1.9-1 004	Изделие соединит. МС-1	8	
7	1.020-1.9-1 005	Изделие соединит. МС-5	9	
8	1.020-1.9-1 006	Изделие соединит. МС-23	10	
9	1.020-1.9-1 007	Изделие соединит. МС-24	11	
10	1.020-1.9-1 008	Изделие соединит. МС-33	12	
11	1.020-1.9-1 009	Изделие соединит. МС-3	13	
12	1.020-1.9-1 010	Изделие соединит. МС-40	14	
13	1.020-1.9-1 011	Изделие соединит. МС-41	15	
14	1.020-1.9-1 012	Изделие соединит. МС	16	МС-42, МС-43
15	1.020-1.9-1 013	Изделие соединит. МС	17	МС-44, МС-45
16	1.020-1.9-1 014	Изделие соединит. МС-46	18	
17	1.020-1.9-1 150	Изделие соединит. МС	19	МС-60 ÷ МС-62, МС-65 ÷ МС-67
18	1.020-1.9-1 160	Изделие соединит. МС	20,21	МС-73, МС-74
19	1.020-1.9-1 161	Пластина	22	
20	1.020-1.9-1 162	Ребро	23	
21	1.020-1.9-1 170	Изделие соединит. МС	24,25	МС-55, МС-56, МС-71, МС-76
22	1.020-1.9-1 180	Изделие соединит. МС	26,27	МС-57, МС-58, МС-59
23	1.020-1.9-1 190	Изделие соединит. МС	28	МС-79, МС-80
24	1.020-1.9-1 200	Изделие соединит. МС	29,30	МС-81, МС-82
25	1.020-1.9-1 201	Пластина	31	
26	1.020-1.9-1 202	Ребро	32	
27	1.020-1.9-1 210	Изделие соединит. МС	33	МС-83 ÷ МС-87
28	1.020-1.9-1 220	Сетка МС	34,35	МС-89, МС-90
29	1.020-1.9-1 230	Изделие соединит. МС-97	36	
30	1.020-1.9-1 240	Изделие соединит. МС-97	37	
31	1.020-1.9-1 241	Скоба	38	
32	1.020-1.9-1 250	Изделие соединит. МС	39	МС-96, МС-103

Настоящий выпуск содержит рабочие чертежи стальных соединительных элементов, предназначенных для выполнения сопряжений элементов каркаса.

Рабочие чертежи узлов каркаса приведены в выпусках 10-1 и 10-2.

В конкретных проектах должна указываться марка стали соединительных элементов в зависимости от условий эксплуатации в соответствии с главой СНиП II-21-75.

Указания по антикоррозийной защите смотри выпуск 0-1 документ 17 ПЗ.

Нач отд.	Волынский		15.III
Нормк.	Маркин		17.III
ГИП	Ванян		17.III
Рук. гр.	Шпнаурова		17.III
Провер.	Кодош		17.III
Разраб.	Маркин		17.III

1.020-1.9-1.000 ПЗ

Пояснительная записка

Стадия	Лист	Листов
Р	1	

ЦНИИЭП торгово-бытовых зданий и туристских комплексов

Инв. № подл. | Подпись и дата | Взам. инв. №

Формат	Зона	Поз.	Обозначение	Наименование	Кол. на испол 1.020-1.9-1 001 –	01	02	Примечание
				Документация				
11			1.020-1.9-1 0.0.1 СБ	Сборочный чертеж	X	X	X	
				Детали				
				Стержень отдельный				Масса кг
				ГОСТ ТУ14-4-659-75				
БЧ		1		ф4 ВрI, L=270	3			0.03
				ф4 ВрI, L=350			3	0.04
БЧ		2		ф4 ВрI, L=220	2	5	2	0.02

Нач. отд	Волынский		25.03
Н. контр	Носова		23.03
ГИП	Пригорев		23.03
Рук. гр	Осина		23.03
Рук. гр	Острова		23.03
Провер.	Лукина		23.03
Разраб.	Васильева		23.03

1.020-1.9-1 010

Изделие соединительное МС

Стадия	Лист	Листов
		1

ЦНИИЭП торгово-бытовых зданий и туристских комплексов

Рис.1

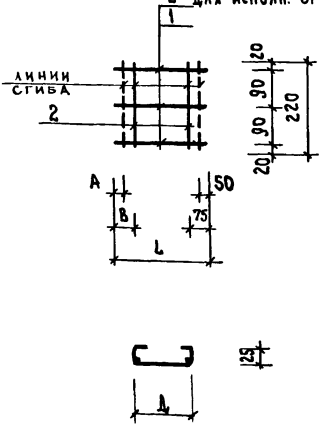

Рис.2

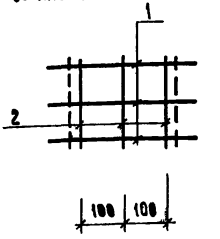

Размеры в мм

Обозначение	Наимен. изделия	Рис.	A	B	Д	L	Масса, кг
1.020-1.9-1 001	МС-11	1	20	45	150	270	0.13
-01	МС-12	1	20	45	100	220	0.10
-02	МС-13	2	50	75	200	350	0.16

Взам. инв. N

Подпись и дата

Инв. N подл.

Нач. отд.	Волынский		25.03
Н. контр.	Носова		23.03
ГИП	Пригорев		23.03
Рук. гр.	Осина		23.03
Рук. гр.	Острова		23.03
Провер.	Лукина		23.03
Разраб.	Васильева		23.03

1.020-1.9-1 010 СБ

Изделие соединительное МС
Сборочный чертеж

Стадия	Масса	Масштаб
Р	См. табл.	—
Лист	Листов 1	

ЦНИИЭП торгово-бытовых зданий и туристских комплексов

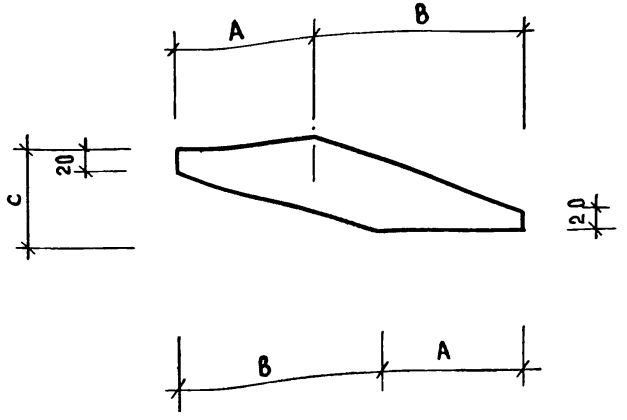

Размеры в мм

Обозначение	Наименование изделия	A	B	C	Масса, кг
1.020-1.9-1.002	МС-19	150	230	110	1.90
-01	МС-21	210	240	155	3.09

Инв. № подл. | Подпись и дата | Взам. инв. №

Нач. отд	Волынский		25.03
Н. контр	Носова		23.03
ГИП	Пригорев		23.03
Рук. гр	Острова		23.03
Рук. гр	Осина		23.03
Провер	Лукина		23.03
Разраб.	Васильева		23.03

1.020-1.9-1.020

Изделие соединительное МС

Б-ПН-10 ГОСТ 19903-74
В СТ.3 ПС ГОСТ 14637-79

Стадия	Масса	Масштаб
Р	см табл.	–
Лист	Листов 1	

ЦНИИЭП торгово-бытовых зданий и туристских комплексов

Копировал Скоморохова 17545 7 Формат А4

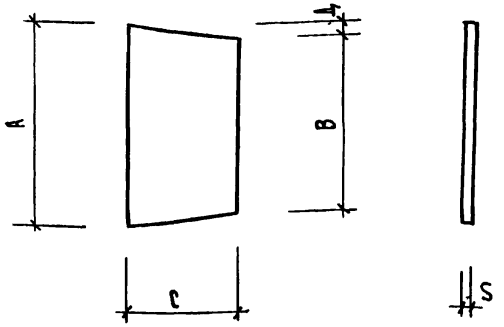

Размеры в мм

Обозначение	Марка издел.	A	B	C	Д	S	Масса, кг
1.020-1.9-1 003	МС-8	230	200	110	15	12	2.23
-01	МС-39	140	80	180	30	10	1.55
-02	МС-38	260	200	80	30	10	1.44
-03	МС-14	140	80	120	30	12	1.24

Взам. инв. № | Подпись и дата | Инв. № подл.

Нач. отд.	Волынский		25.03
Н. контр.	Носова		23.03
ГИП	Пригорев		23.03
Рук. гр.	Острова		23.03
Рук. гр.	Осина		23.03
Провер.	Лукина		23.03
Разраб.	Васильева		23.03

1.020-1.9-1 030

Изделие соединительное МС

Стадия	Масса	Масштаб
Р	См. табл.	—
Лист	Листов 1	

Лист Б-RH-S ГОСТ 19903-74
В СТЗПС ГОСТ 14637-79

ЦНИИЭП торгово-бытовых зданий и туристских комплексов

Копировал Маркова 17545 8 Формат А4

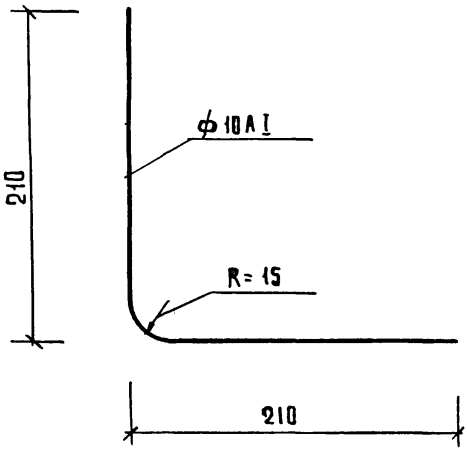

Нач.отд.	Волынский		25.03
Нормокон.	Носова		23.03
ГИП	Григорев		23.03
Рук.гр.	Острова		23.03
Рук.гр.	Осина		23.03
Проверил	Лукина		23.03
Разработ.	Васильева		23.03

1.020-1.9-1 040

Изделие соединительное МС-1

ф10 A I ГОСТ 5781-75

Стадия	Масса	Масштаб
Р	0,26	—
Лист	Листов 1	

ЦНИИЭП торгово-бытовых зданий и туристских комплексов

Инв.№ подл. | Подпись и дата | Взам.инв.№

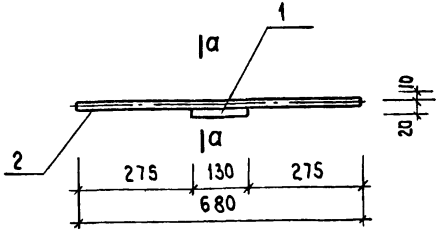

а — а

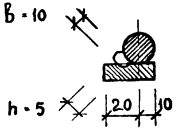

Формат	Зона	Поз.	Обозначение	Наименование	Кол.	Примеч.
				Детали		
				полоса ГОСТ 103-76		масса, кг
Б4		1		-130×10 С38/23 L=30	1	0,31
				ГОСТ 5.1459-72*		
Б4		2		ф20 А III L=680	1	1,68

Нач. отд.	Болынский		25.03
Н. контр.	Носова		23.03
Гип	Пригорев		23.03
Рук. гр.	Острова		23.03
Рук. гр.	Осина		23.03
Проверил	Лукина		23.03
Разраб.	Васильева		23.03

1.020-1.9-1 050

Изделие соединительное МС-5

Стадия	Масса	Масштаб
Р	1.99	—
Лист	Листов 1	

ЦНИИЭП торгово-бытовых зданий и туристских комплексов

Инв. № подл. | Подпись и дата | Взам. инв. №

Копировал Маркова 17545 10 Формат А4

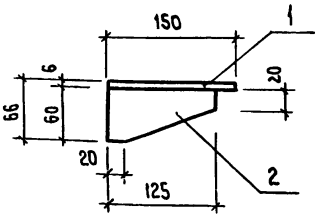

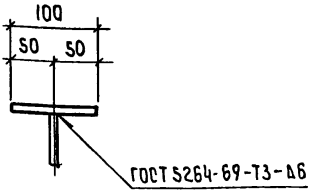

ФОРМАТ	ЗОНА	ПОЗ.	ОБОЗНАЧЕНИЕ	НАИМЕНОВАНИЕ	КОЛ.	ПРИМЕЧ.
				Детали		масса, кг
				полоса ГОСТ 103-76		
Б4		1		-100×6 С 38/23 L=150	1	0.71
Б4		2		-60×6 С 38/23 L=125	1	0.26

НАЧ.ОТД.	ВОЛЫНСКИЙ		25.03
Н.КОНТР.	НОСОВА		23.03
ГИП	ПРИГОРЕВ		23.03
РУК.ГР.	ОСТРОВА		23.03
РУК.ГР.	ОСИНА		23.03
ПРОВЕРИЛ	ЛУКИНА		23.03
РАЗРАБ.	ВАСИЛЬЕВА		23.03

1.020-1.9-1 060

Изделие соединительное МС-23.

СТАДИЯ	МАССА	МАСШТАБ
Р	0.97	—
ЛИСТ	ЛИСТОВ 1	

ЦНИИЭП торгово-бытовых зданий и туристских комплексов

КОПИРОВАЛ МАРКОВА 17545 11 ФОРМАТ А

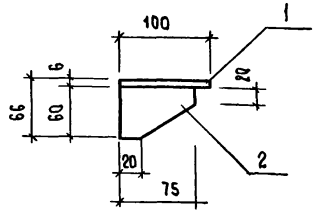

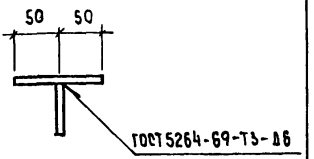

ФОРМАТ	ЗОНА	ПОЗ.	Обозначение	Наименование	Кол.	Примеч.
				Детали		масса, кг
				полоса ГОСТ 103-76		
Б4		1		-100×6 С 38/23 L=100	1	0.47
Б4		2		-60×6 С 38/23 L=75	1	0.16

Нач. отд.	Волынский		25.03
Н. контр.	Носова		23.03
ГИП	Пригорев		23.03
Рук. гр.	Острова		23.03
Рук. гр.	Осина		23.03
Проверил	Лукина		23.03
Разраб.	Васильева		23.03

1.020-1.9-1 070

Изделие соединительное МС-24.

Стадия	Масса	Масштаб
Р	0.63	—
Лист	Листов 1	

ЦНИИЭП торгово-бытовых зданий и туристских комплексов

Взам. инв. № | Подпись и дата | Инв. № подл.

Копировал Маркова 17545 12

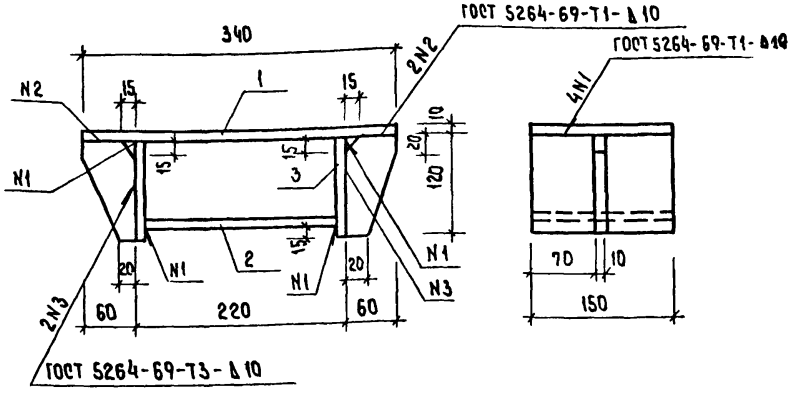

ФОРМАТ	ЗОНА	ПОЗ.	ОБОЗНАЧЕНИЕ	НАИМЕНОВАНИЕ	КОЛ.	ПРИМЕЧ.
				ДЕТАЛИ		МАССА, КГ
				ПОЛОСА ГОСТ 103-76		
БЧ		1		-150×10 С 38/23 L=340	1	4.00
БЧ		2		-150×10 С 38/23 L=210	1	2.47
БЧ		3		-150×10 С 38/23 L=120	2	1.41
БЧ		4		-120×10 С 38/23 L=60	2	0.42

НАЧ.ОТД.	ВОЛЫНСКИЙ		25.03
Н.КОНТР.	НОСОВА		23.03
ГИП	ПРИГОРЕВ		23.03
РУК.ГР.	ОСТРОВА		23.03
РУК.ГР.	ОСИНА		23.03
ПРОВЕРИЛ	ЛУКИНА		23.03
РАЗРАБ	ВАСИЛЬЕВА		23.03

1.020-1.9-1 080

Изделие соединительное МС-33.

СТАДИЯ	МАССА	МАСШТАБ
Р	10.13	—
ЛИСТ	ЛИСТОВ 1	

ЦНИИЭП торгово-бытовых зданий и туристских комплексов

Инв. № подл. | Подпись и дата | Взам. инв. №

Маркова

ФОРМАТ А1

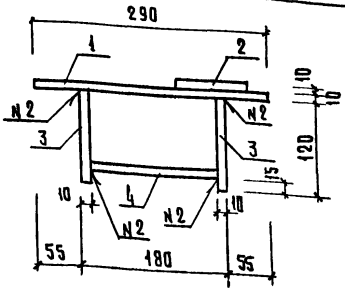

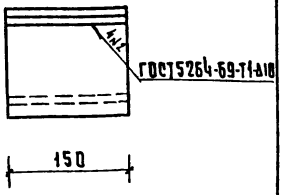

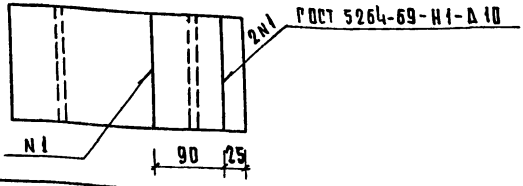

ФОРМАТ	ЗОНА	ПОЗ.	ОБОЗНАЧЕНИЕ	НАИМЕНОВАНИЕ	КОЛ.	ПРИМЕЧАН.
				ДЕТАЛИ		МАССА, КГ
				ПОЛОСА ГОСТ 103-76		
БЧ		1		-150×10 С 38/23 L=290	1	3.41
БЧ		2		-90×10 С 38/23 L=150	1	1.06
БЧ		3		-120×10 С 38/23 L=150	2	1.41
БЧ		4		-150×10 С 38/23 L=160	1	1.88

НАЧ. ОТД.	ВОЛЫНСКИЙ		25.03
Н. КОНТР.	НОСОВА		23.03
ГИП	ПРИГОРЕВ		23.03
РУК. ГР.	ОСТРОВА		23.03
РУК. ГР.	ОСИНА		23.03
ПРОВЕР.	ЛУКИНА		23.03
РАЗРАБ.	ВАСИЛЬЕВА		23.03

1.020-1.9-1 090

ИЗДЕЛИЕ СОЕДИНИТЕЛЬНОЕ МС-3

СТАДИЯ	МАССА	МАСШТАБ
Р	9.17	—
ЛИСТ	ЛИСТОВ 1	

ЦНИИЭП ТОРГОВО БЫТОВЫХ ЗДАНИЙ И ТУРИСТСКИХ КОМПЛЕКСОВ

ИНВ. № ПОДЛ. | ПОДПИСЬ И ДАТА | ВЗАИМ. ИНВ. №

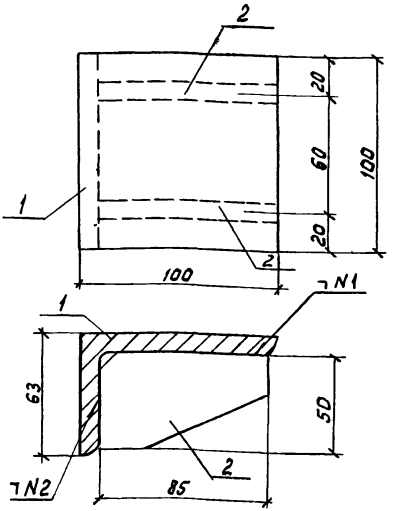

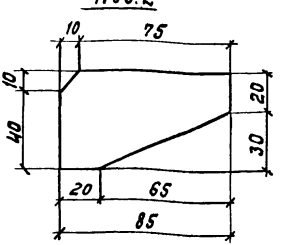

N1 - ГОСТ 5264-69-Н1-Δ10-75

N2 - ГОСТ 5264-69-Н1-Δ10-40

Формат	Зона	Поз.	Обозначение	Наименование	Кол.	Примечание
Б4		1		Уголок 100×63×10 ГОСТ 8510-72* / С38/23 ГОСТ 380-71*		
				L = 100 мм	1	1,21 кг
11		2		Полоса 10×50 ГОСТ 82-70* / С38/23 ГОСТ 380-71*		
				L = 85 мм	2	0,33 кг

Инв. № подл. | Подп. и дата | Взам. инв. №

1.020-1.9-1 100

Изделие соединительное МС-40

Стадия	Масса	Масштаб
Р	1.87	-
Лист	Листов 1	

ЦНИИПРОМЗДАНИЙ

Нач. отд. 2	Кодыш		25.03
Нормокон.	Зверев		25.03
Гл. инж. пр.	Зверев		25.03
Проверил	Скворцов		25.03
Разраб.	Никитина		25.03

Копировал Панова

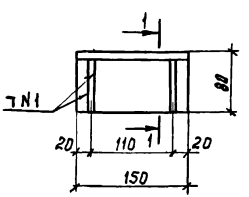

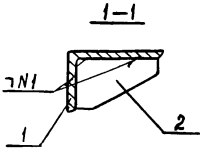

Поз. 2

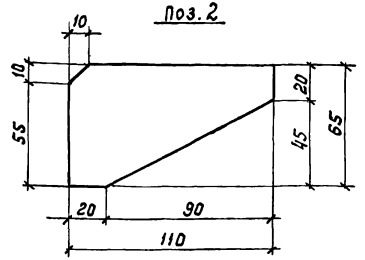

N1-ГОСТ5264-69-Н1-∆8

Формат	Зона	Поз.	Обозначение	Наименование	Кол.	Примечание
Б4		1		Уголок $\frac{125\times80\times10\ ГОСТ\ 8510-72^*}{С38/23\ ГОСТ\ 380-71^*}$		
				L = 150 мм	1	2.32
11		2		Полоса $\frac{8\times65\ ГОСТ\ 82-70^*}{С38/23\ ГОСТ\ 380-71^*}$		
				L = 110 мм	2	0,45

Инв. № подл. | Подпись и дата | Взам. инв. №

Нач. отд. К-2	Кодыш		25.03
Нормокон.	Зверев		25.03
Гл. инж. пр.	Зверев		25.03
Проверил	Скворцов		25.03
Разработ.	Никитина		25.03

1.020-1.9-1 110

Изделие соединительное МС-41

Стадия	Масса	Масштаб
Р	3,22	–
Лист	Листов 1	

ЦНИИПРОМЗДАНИЙ

Копировал Осипова

Рис.1

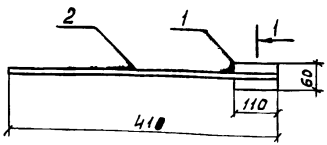

1-1

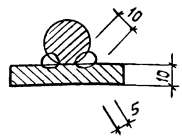

Рис.2

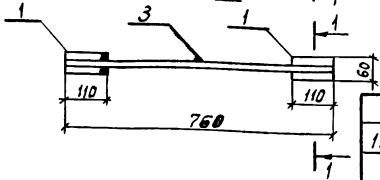

Обозначение	Марка	Рис.
1.020-1.9-1.120	мс-42	1
-01	мс-43	2

Формат	Зона	Поз.	Обозначение	Наименование	Кол.	Примечание
			1.020-1.9-112О (мс-42)			1,74
Б4		1		Полоса $\frac{10\times60\ \text{ГОСТ}\ 82-70^*}{\text{Ст}3\text{сп}/2\text{кп}\ \text{ГОСТ}\ 380-71^*}$		
				L = 110 мм	1	0,52
Б4		2		ф22 AIII ГОСТ 5.1459-72*		
				L = 410 мм	1	1,22
			-01 (мс-43)			3,31
Б4		1		Полоса $\frac{10\times60\ \text{ГОСТ}\ 82-70^*}{\text{Ст}3\text{сп}/2\text{кп}\ \text{ГОСТ}\ 380-71^*}$		
				L = 110 мм	2	0,52
Б4		3		ф22 AIII ГОСТ 5.1459-72*		
				L = 760 мм	1	2,27

Инв.№ подл. | Подп. и дата | Взам. инв.№

Нач.ОТНК-2	Кодыш		25.03
Нормконтр.	Зверев		25.03
Гл.инж.пр.	Зверев		25.03
Проверил	Скворцов		25.03
Разработ.	Никитина		25.03

1.020-1.9-1 120

Изделие соединительное мс

Стадия	Масса	Масштаб
Р	См. табл.	-
Лист	Листов 1	

ЦНИИПРОМЗДАНИЙ

Копировал

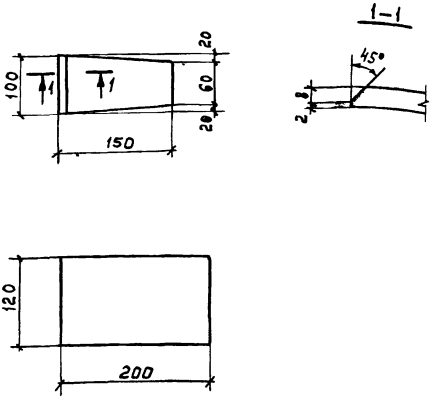

Обозначение	Марка	Наименование	Кол.	Примеч.
		Полоса $\frac{10\times100\ ГОСТ\ 82-70^*}{С\ 38/23\ ГОСТ\ 380-71^*}$		
1.020-1.9-1 130	МС-44	L = 150 мм	1	0,82
		Полоса $\frac{8\times120\ ГОСТ\ 82-70^*}{С\ 38/23\ ГОСТ\ 380-71^*}$		
-01	МС-45	L = 200 мм	1	1,50

1.020—1.9-1 130

Нач.отн.к-2	Кодыш		25.03
Нормокон.	Зверев		25.03
Гл.инж.пр.	Зверев		25.03
Проверил	Скворцов		25.03
Разраб.	Никитина		25.03

Изделие соединительное МС

Стадия	Масса	Масштаб
Р.	См. табл.	–
Лист	Листов 1	

ЦНИИПРОМЗДАНИЙ

Инв. № подл. | Подпись и дата | Взам. инв. №

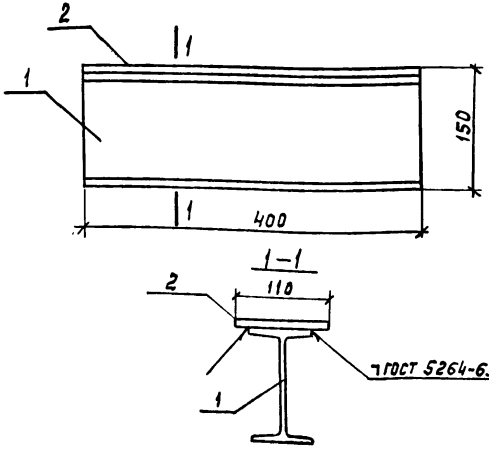

Формат	Зона	Поз.	Обозначение	Наименование	Кол.	Примечание
Б4		1		Двутавр $\frac{\text{№14 ГОСТ 8239-72}}{\text{С38/23 ГОСТ 380-71*}}$		
				L = 400	1	5,48
Б4		2		Полоса $\frac{\text{10×110 ГОСТ 82-70*}}{\text{С38/23 ГОСТ 380-71*}}$		
				L = 400	1	3,45

1.020-1.9-1 140

Изделие соединительное МС-46

Стадия	Масса	Масштаб
Р	8,93	–
Лист	Листов 1	

ЦНИИПРОМЗДАНИЙ

Нач. отд.	Кодыш		25.03
Нортокон.	Зверев		25.03
Гл. инж. пр.	Зверев		25.03
Проверил	Скворцов		25.03
Разработ.	Никитина		25.03

Копировал Лешкова

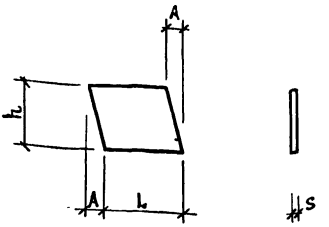

РАЗМЕРЫ В ММ

Обозначение	Марка	L	A	h	S	Масса кг
1.020-1. 9-1 150	МС-60	100	80	80	6	0.38
-01	МС-61	60	45	130	8	0.49
-02	МС-62	60	45	200	8	0.76
-03	МС-65	40	60	60	6	0.11
-04	МС-66	40	55	110	6	0.21
-05	МС-67	40	80	180	6	0.34

Инв.№ подл. | Подпись и дата | Взамен инв.№

Нач.отд.	Вольнский		19 III
Нормаков	Маркин		17 III
ГИП	Ванян		17 III
Рук. гр.	Шанарова		17 III
Провер	Хведош		17 III
Разраб.	Соколова		17 III

1.020-1. 9-1 150

Изделие соединительное МС

Стадия	Масса	Масшт.
Р	см. табл.	—
Лист	Листов 1	

Лист Б-ПН-S ГОСТ 19903-74 / В Ст 3 пс ГОСТ 14637-79

ЦНИИЭП торговых зданий и туристских комплексов

Формат	Зона	Поз.	Обозначение	Наименование	Кол. на испол. 1.020-1.9-1 160									Примеч.
						01								
				Документация										Масса, кг
11			1.020-1.9-1 160 СБ	Сборочный чертеж										
				Детали										
А		1	1.020-1.9-1 161	Пластина	1	1								
А		2	1.020-1.9-1 162	Пластина	2									
А		2	-01	Пластина		2								
Б4		3		Ребро										
				Лист Б-ПН-6 ГОСТ 19903-74 / Вст 3 пс ГОСТ 14637-79										
				(50×200) B_7	2	2								0,47

17545

21

Нач. отд.	Волынский		19 III
Нормокон.	Маркин		17 III
ГИП	Ванян		17 III
Рук. группы	Шанаурова		17 III
Проверил	Ходош		17 III
Разработ.	Кашелкина		17 III

1.020-1.9-1 160

Изделие соединительное МС

Стадия	Лист	Листов
Р		1

ЦНИИЭП торгово-бытовых зданий и туристских комплексов

Копировал Козлова

Формат А4

12.0

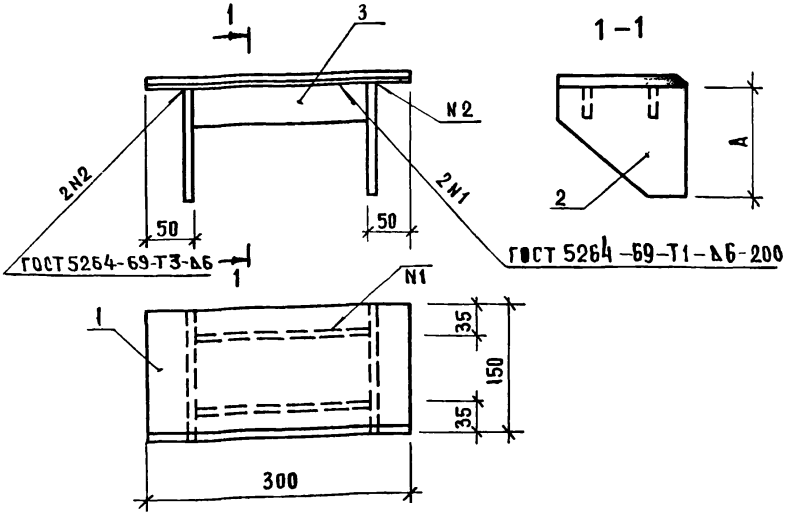

ОБОЗНАЧЕНИЕ	МАРКА	А мм	МАССА, КГ
1.020-1.9-1 160	МС-73	120	7.46
-01	МС-74	180	8.40

Нач.отд	Волынский		19 III
Нормокон	Маркин		17 III
ГИП	Ванян		17 III
Рук.гр.	Шанаурова		17 III
Провер.	Ходош		17 III
Разраб	Соколова		17 III

1.020-1.9-1 160 СБ

ИЗДЕЛИЕ СОЕДИНИТЕЛЬНОЕ МС
Сборочный чертеж

СТАДИЯ	МАССА	МАСШТАБ
Р	СМ. ТАБЛ.	—
ЛИСТ	ЛИСТОВ 1	

ЦНИИЭП торгово-бытовых зданий и туристских комплексов

Инв. № подл. | Подпись и дата | Взамен инв. №

Копировал Козлова 17545 22 Формат

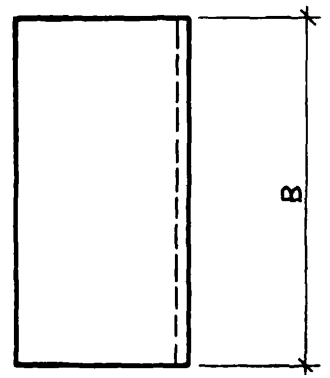

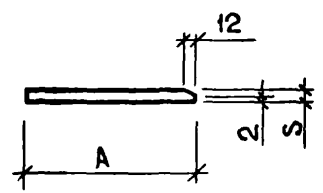

Обозначение	A мм	B мм	S мм	Масса кг
1.020-1.9-1 161	150	300	12	4.24
-01	180	260	16	5.87
-02	220	260	10	4.49
-03	220	150	10	2.59

Инв.№ подл. | Подп. и дат. | Взам. инв.№

Нач.отд.	Волынский		19.III
Н.контр.	Маркин		17.III
ГИП	Ванян		17.III
Рук.гр.	Шанаурова		17.III
Провер	Ходош		17.III
Разраб.	Соколова		17.III

1020-1.9-1 161

Пластина

Стадия	Масса	Масшт
Р	см. табл.	—
Лист	Листов 1	

Лист Б-ПН-S ГОСТ 19903-74* / В ст.3пс ГОСТ 14637-79

ЦНИИЭП торгово-бытовых зданий и туристских комплексов

17545 23

Копировал Соколова Формат А4

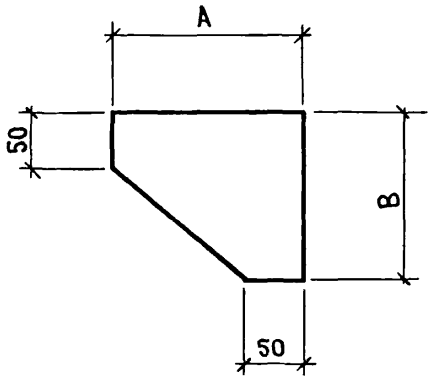

Обозначение	A мм	B мм	Масса кг
1.020-1.9-1 162	150	120	1,14
— 01	150	180	1,61
— 02	180	120	1.33

Инв. № подл. | Подпись и дата | Взам. инв. №

Нач. отд.	Волынский		19 III
Н. контр.	Маркин		17 III
ГИП	Ванян		17 III
Рук. гр.	Шанаурова		17 III
Провер.	Ходош		17 III
Разраб.	Соколова		17 III

1.020-1.9-1 162

Ребро

Стадия	Масса	Масшт.
Р	См. табл.	—

Лист | Листов 1

Лист Б-ПН-10 ГОСТ 19903-74* / ВСТ3ПС ГОСТ 14637-79

ЦНИИЭП торгово-бытовых зданий и туристских комплексов

Копировал 17545 Соколова

Формат	Зона	Поз.	Обозначение	Наименование	Кол. на исполн. 1.020-1 9-1 170										Примеч.
						01	02	03							
				Документация											Масса, кг
11			1.020-1 9-1 170СБ	Сборочный чертеж	×	×	×	×							
				Детали											
				Скоба											
				Уголок $\frac{Б-63\times63\times6\ ГОСТ\ 8509-72^*}{Ст\ 3\ кп\ ГОСТ\ 535-79}$											
Бч		1		L = 285			1	1							1.63
				L = 75	1	1									0.43
				Пластина											
				Лист $\frac{Б-ПН-6\ ГОСТ\ 19903-74^*}{В\ Ст\ 3\ пс\ ГОСТ\ 14637-79}$											
Бч		2		(60×80) B_7	1	1	1	1							0.23

17545

25

Нач. отд.	Волынский		19 III
Н. контр.	Васильева		17 III
ГИП	Ванян		17 III
Рук. гр.	Шанаурова		17 III
Провер.	Ходош		17 III
Разраб.	Соколова		17 III

1.020-1. 9-1 170

Изделие
Соединительное МС

Стадия	Лист	Листов
Р		1

ЦНИИЭП торгово-бытовых зданий и туристских комплексов

РИС 1

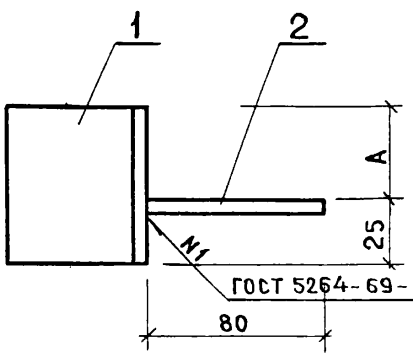

РИС 2

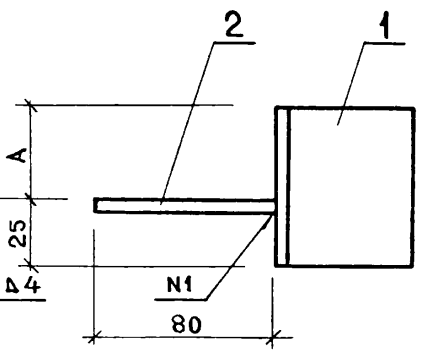

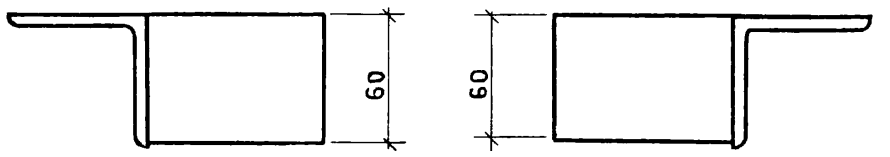

Обозначение	Марка изделия	N рис	A мм	Масса кг
1.020-1.9-1 170	МС-55	1	50	0.66
-01	МС-56	2	50	0.66
-02	МС-71	1	260	1.86
-03	МС-76	2	260	1.86

Инв N подл. | Подпись и дата | Взам. инв N

Нач.отд	Волынский		19 III
Н.контр	Маркин		17 III
ГИП	Ванян		17 III
Рук. гр	Шанаурова		17 III
Рук. гр.	Леонтьева		17 III
Провер.	Ходош		17 III
Разраб	Соколова		17 III

1.020-1.9-1 170 СБ

Изделие соединительное МС
Сборочный чертеж

Стадия	Масса	Масштаб
Р	См. табл.	—
Лист	Листов 1	

ЦНИИЭП торгово-бытовых зданий и туристских комплексов

Копировал Соколова

Формат	Зона	Позиц	Обозначение	Наименование	Кол. на испол. 1.020-1.9-1 180									Примеч
						01	02							Масса кг
				Документация										
11			1.020-1.9-1.180СБ	Сборочный чертеж	X	X	X							
				Детали										
11		1	1.020-1.9-1 161-01	Пластина	1									
11		2	1.020-1.9-1 162-02	Ребро	1									
11		1	1.020-1.9-1 161-02	Пластина		1								
11		2	1.020-1.9-1 162	Ребро		2	2							
БЧ		3		Пластина										
				Лист Б-ПН-6 ГОСТ 19903-74* / В СТ3 ПС ГОСТ 14637-79											
				60 × 140		1								0.39
				60 × 100			1							0.28
11		1	1.020-1.9-1 161-03	Пластина			1							

Нач. отд.	Волынский		19 III
Н. контр.	Маркин		17 III
ГИП	Ванян		17 III
Рук. гр.	Шанаурова		17 III
Провер.	Ходош		17 III
Разраб.	Соколова		17 III

1 020-1.9-1 180

Изделие соединительное МС

Стадия	Лист	Листов

ЦНИИЭП торгово-бытовых зданий и туристских комплексов

Копировал Соколова Формат 11

11745

27

26

РИС. 1

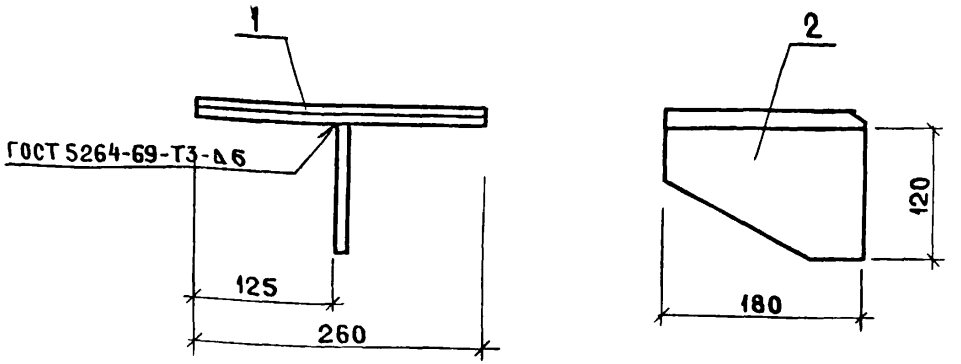

РИС 2

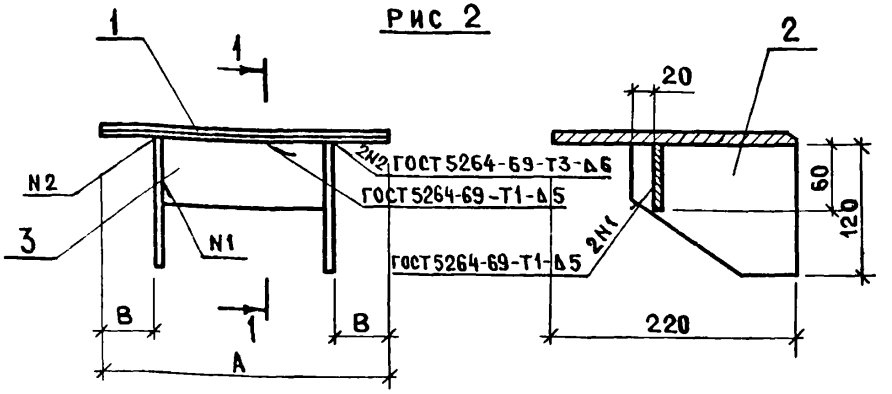

Обозначение	Марка изделия	N рис.	A мм	B мм	Масса кг
1.020-1.9-1 180	МС-57	1	—	—	7.20
-01	МС-58	2	260	50	7.16
-02	МС-59	2	150	15	5.15

Инв. № подл. | Подпись и дата | Взам. инв. №

Нач. отд.	Волынский		19.III
Н. контр.	Маркин		17.III
ГИП	Ванян		17.III
Рук. гр.	Шанаурова		17.III
Провер.	Ходош		17.III
Разраб.	Соколова		17.III

1.020-1.9-1 180 СБ

Изделие соединительное МС
Сборочный чертеж

Стадия	Масса	Масшт.
Р	См. табл.	—
Лист	Листов 1	

ЦНИИЭП торгово-бытовых зданий и туристских комплексов

Копировал Соколова 17545 28 Формат А1

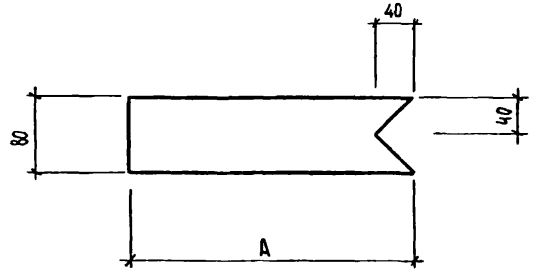

Обозначение	Марка	А мм	Масса кг
1.020-1.9-1 190	МС-79	300	1.08
-01	МС-80	200	0.7

Нач.отд.	Волынский		19 III
Норм.кон.	Маркин		17 III
ГИП	Ванян		17 III
Рук.гр.	Шанаурова		17 III
Провер.	Ходош		17 III
Разраб	Шанаурова		17 III

1.020-1.9-1 190

Изделие соединительное МС

Стадия	Масса	Масштаб
Р	см. табл.	—
Лист	Листов 1	

Лист Б-ПН-6 ГОСТ 19903-74*
В СТЗ ПС ГОСТ 14637-79

ЦНИИЭП торгово-бытовых зданий и туристских комплексов

Инв.№ подл. | Подпись и дата | Взам.инв.№

Формат	Зона	Поз.	Обозначение	Наименование	Кол. на испол. 1.020-1.9-1 200									Примеч.
					–	01								
				Документация										
11			1.020-1.9-1 200 СБ	Сборочный чертеж	×	×								
				Детали										
11		1	1.020-1.9-1 201	Пластина	1									
11		1	– 01	Пластина		1								
11		2	1.020-1.9-1. 202	Ребро	2									
11		2	– 01	Ребро		2								

Нач.отд.	Волынский		19 III
Нормокон.	Маркин		17 III
ГИП	Ванян		17 III
Рук.гр.	Шандурова		17 III
Проверил.	Ходош		17 III
Разраб.	Кашелкина		17 III

1.020-1.9-1 200

Изделие соединительное МС

Стадия	Лист	Листов
Р		1

ЦНИИЭП торгово-бытовых зданий и туристских комплексов

Формат 11

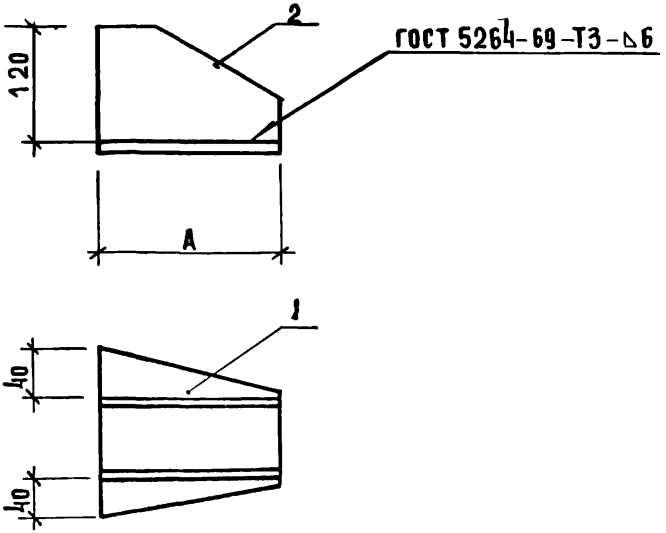

ОБОЗНАЧЕНИЕ	МАРКА	А мм	МАССА КГ
1.020-1.9-1 200	МС-81	200	5.77
-01	МС-82	250	7.15

Инв.№ подл. | Подп. и дата | Взам.инв.№

				1.020-1.9-1 200сб		
Нач.отд.	Волынский		19.III	ИЗДЕЛИЕ СОЕДИНИТЕЛЬНОЕ МС СБОРОЧНЫЙ ЧЕРТЕЖ	Стадия: Р	Масса: см табл.	Масшт: –
Нормокон.	Маркин		17.III		Лист 1	Листов 2	
ГИП	Ванян		17.III		ЦНИИЭП торгово-бытовых зданий и туристских комплексов		
Рук.гр	Шанаурова		17.III				
Провер.	Ходош		17.III				
Разраб.	Соколова		17.III				

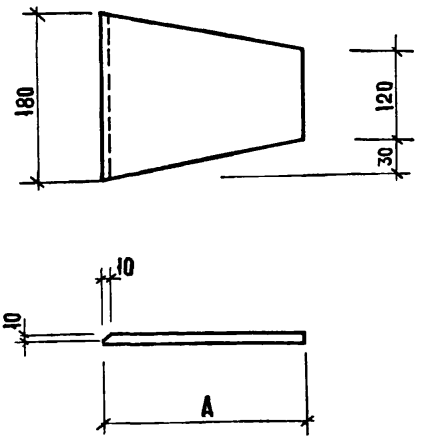

ОБОЗНАЧЕНИЕ	А мм	МАССА кг
1.020-1.9-1 20 01	200	2.83
-01	250	3.53

НАЧ.ОТД.	ВОЛЫНСКИЙ		19 III
НОРМОКОН.	МАРКИН		17 III
ГИП	ВАНЯН		17 III
РУК. ГР.	ШАНАУРОВА		17 III
ПРОВЕР.	ХОДОШ		17 III
РАЗРАБОТ.	ШАНАУРОВА		17 III

1.020-1.9-1 201

ПЛАСТИНА

СТАДИЯ	МАССА	МАСШТАБ
Р	СМ. ТАБЛ.	—
ЛИСТ	ЛИСТОВ 1	

ЛИСТ Б-ПН-12 ГОСТ 19903-74* / В СТ 3 ПО ГОСТ 14637-79

ЦНИИЭП торгово-бытовых зданий и туристских комплексов

ВЗАМЕН. ИНВ.№ | ПОДПИСЬ И ДАТА | ИНВ. № ПОДЛ.

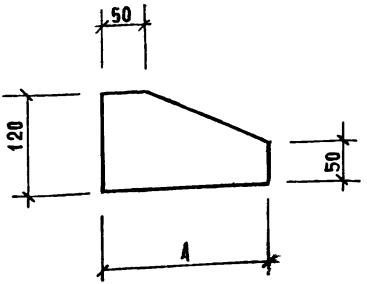

Обозначение	А мм	Масса кг
1.020-1.9-1 202	200	1.47
-01	250	1.81

				1.020-1.9-1 202
				Ребро
Нач.отд.	Волынский		19 III	
Нормокон.	Маркин		17 III	
ГИП	Ванян		17 III	
Рук.гр.	Шанаурова		17 III	
Провер.	Ходош		17 III	
Разработ	Шанаурова		17 III	

Стадия	Масса	Масштаб
Р	См. табл.	—
Лист	Листов 1	

Лист Б-ПИ-10 ГОСТ 19903-74*
В.ст.3 пс ГОСТ 14637-79

ЦНИИЭП торгово-бытовых зданий и туристских комплексов

Инв.№ подл. | Подпись и дата | Взам. инв.№

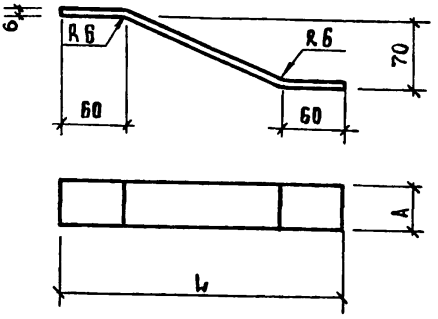

Обозначение	Марка	L мм	A мм	Масса кг
1.020-1.9-1 210	МС-83	180	50	0.53
– 01	МС-84	240	50	0.63
– 02	МС-85	290	50	0.73
– 03	МС-86	180	30	0.32
– 04	МС-87	230	30	0.38

Нач. отд.	Волынский		19 III
Нормокон.	Маркин		17 III
ГИП	Ванян		17 III
Рук. гр.	Шанаурова		17 III
Провер.	Ходош		17 III
Разраб	Соколова		17 III

1.020-1.9-1 210

Изделие соединительное МС

Стадия	Масса	Масш т.
Р	См. табл.	–

Лист | Листов 1

Лист Б-ПН-Б ГОСТ 19903-74* / Вст3пс ГОСТ 14637-79

УНИИЭП торгово-бытовых зданий и туристских комплексов

ИНВ. № ПОДЛ	ПОДПИСЬ И ДАТА	ВЗАМЕН ИНВ.

ФОРМАТ.	ЗОНА	ПОЗ.	ОБОЗНАЧЕНИЕ	НАИМЕНОВАНИЕ	КОЛ. НА ИСПОЛН. 1.020-1.9-1 220									ПРИМЕЧ.
						01								МАССА КГ
				ДОКУМЕНТАЦИЯ										
11			1.020-1.9-1 220 СБ	СБОРОЧНЫЙ ЧЕРТЕЖ	×	×								
				ДЕТАЛИ										
				СТЕРЖЕНЬ										
				ПРОВОЛОКА 5В-I										
				ГОСТ 6727-53*										
Б.Ч.		1		ℓ = 1430	21	–								0,22
Б.Ч.		2		ℓ = 1030	29	42								0,159

НАЧ. ОТД	ВОЛЫНСКИЙ	[signature]	25III
НОРМОКОН	МАРКИН	[signature]	23III
ГИП	ВАНЯН	[signature]	23III
РУК. ГР.	ШАНАУРОВА	[signature]	23III
ПРОВЕР.	ХОДОШ	[signature]	23III
РАЗРАБ.	СОКОЛОВА	[signature]	23III

1.020-1.9-1 220

СЕТКА МС

СТАДИЯ	ЛИСТ	ЛИСТОВ

ЦНИИЭП ТОРГОВО-БЫТОВЫХ ЗДАНИЙ И ТУРИСТСКИХ КОМПЛЕКСОВ

КОПИРОВАЛ КОЗЛОВА ФОРМАТ II

17545 35

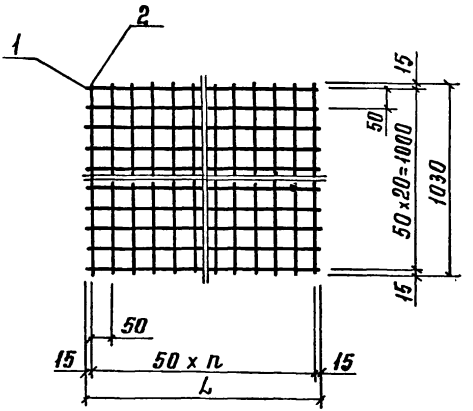

Обозначение	Марка	L мм	n шт.	Масса кг
1.020-1.9-1 220	МС-89	1430	28	9.22
-01	МС-90	1030	20	6.66

Инв.№ подл. | Подпись и дата | Взамен инв.№

Нач.отд.	Волынский		19.III
Нормокон	Маркин		17.III
ГИП	Ванян		17.III
Рук. гр.	Шапурова		17.III
Пробер.	Ходаш		17.III
Разраб.	Соколова		17.III

1.020-1.9-1 220 СБ

Сетка МС
Сборочный чертеж

Стадия	Масса	Масшт.
Р	см. табл.	—
Лист	Листов: 1	

ЦНИИЭП торгово-бытовых зданий и туристских комплексов

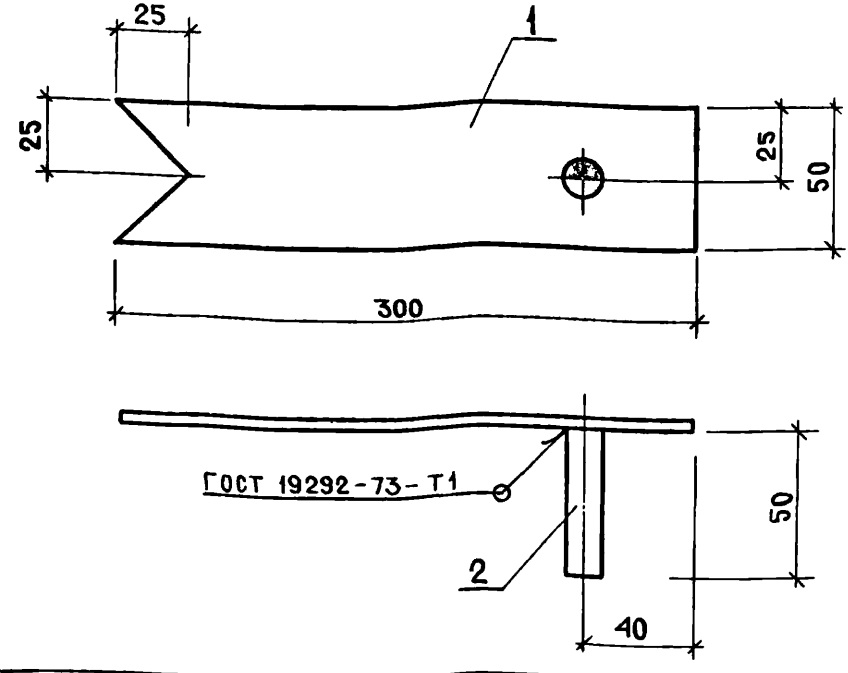

ФОРМАТ	ЗОНА	ПОЗИЦ.	ОБОЗНАЧЕНИЕ	НАИМЕНОВАНИЕ	КОЛ.	ПРИМЕЧ.
				Детали		Масса кг
				Пластина		
				Лист Б-ПН-5 ГОСТ 19903-74* / ВСт3 пс ГОСТ 14637-79		
Бч		1		50 × 300	1	0.58
				Стержень		
				ф 14 AI ГОСТ 5781-75		
Бч		2		L = 50	1	0.06

Нач. отд.	Волынский		19III
Н. контр.	Маркин		17III
ГИП	Ванян		17III
Рук. гр.	Шанаурова		17III
Провер.	Ходош		17III
Разраб.	Соколова		17III

1.020-1 9-1 230

Изделие соединительное МС-92

Стадия	Масса	Масшт.
Р	0.64	—
Лист	Листов: 1	

ЦНИИЭП торгово-бытовых зданий и туристских комплексов

Инв. № подл. | Подпись и дата | Взам. инв. №

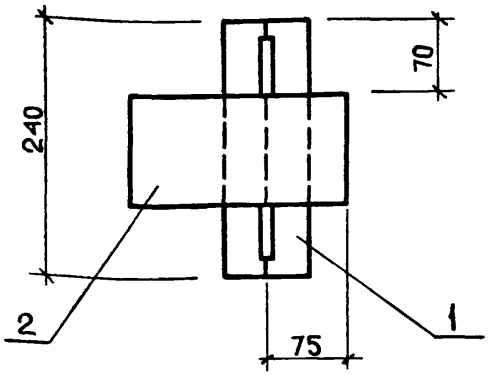

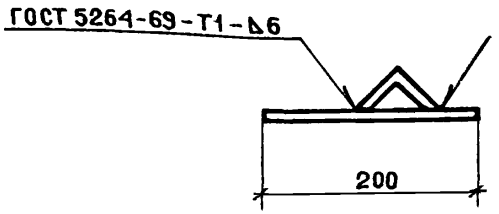

Формат	Зона	Позиц.	Обозначение	Наименование	Кол.	Примеч.
				Детали		масса кг.
11		1	1.020-1.9-1 241	Скоба	1	
				Пластина		
				Лист $\frac{\text{БПН-5 ГОСТ 19903-74*}}{\text{Вст3пс ГОСТ 14637-79}}$		
БЧ		2		(100 × 200) B_7	1	

Нач. отд.	Волынский		19 III
Н. контр.	Маркин		17 III
ГИП	Марголин		17 III
Рук. гр.	Шанаурова		17 III
Рук. гр.	Леонтьева		17 III
Провер.	Шанаурова		17 III
Разраб.	Соколова		17 III

Инв. № подл. | Подпись и дата | Взам. инв. №

1.020-1.9-1 240

Изделие соединительное МС-97

Стадия	Масса	Масш.
Р	2.16	—
Лист	Листов 1	

ЦНИИЭП торгово-бытовых зданий и туристских комплексов

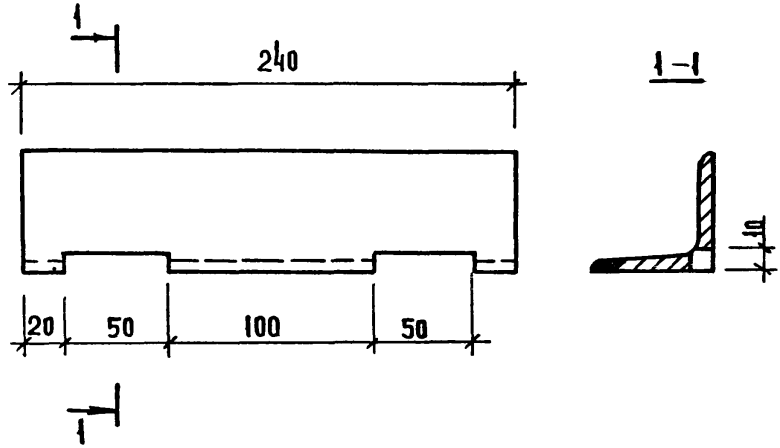

Нач. отд.	Волынский		19.III
Нормокон	Соколова		17.III
ГИП	Марголин		17.III
Рук. гр.	Шандурова		17.III
Рук. гр.	Леонтьева		17.III
Провер.	Леонтьева		17.III
Разраб.	Кашелкина		17.III

1.020-1.9-1 241

СКОБА

Стадия	Масса	Масштаб
Р	1.37	–
Лист	Листов	

Уголок В-63х4 ГОСТ 8509-72* / Ст3сп ГОСТ 535-79

ЦНИИЭП торгово-бытовых зданий и туристских комплексов

Инв. N подл. | Подпись и дата | Взамен инв. N

РИС. 1

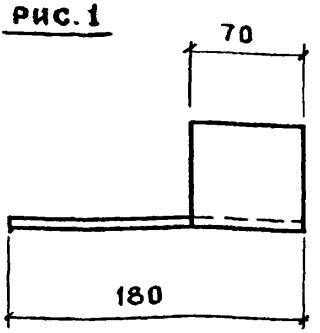

РИС. 2

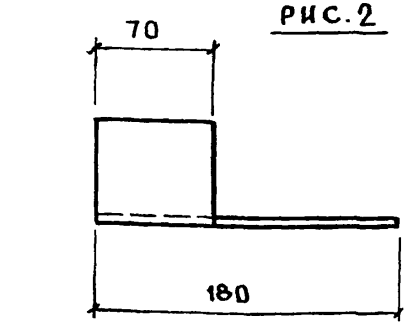

ОБОЗНАЧЕНИЕ	МАРКА ИЗДЕЛИЯ	N РИС.	МАССА КГ
1.020-1.9-1 250	МС-96	1	1.15
-01	МС-103	2	1.15

ИНВ. N ПОДЛ. | ПОДПИСЬ И ДАТА | ВЗАМ. ИНВ. N

Нач. отд.	Волынский		19.III
Н. контр.	Васильева		17.III
ГИП	Ванян		17.III
	Урова		17.III
Рук. гр.	Леонтьева		17.III
Провер.	Шанаурова		17.III
Разраб.	Соколова		17.III

1.020-1.9-1 250

Изделие соединительное МС

СТАДИЯ	МАССА	МАСШТАБ
Р	см. табл.	—
Лист	Листов 1	

Уголок Б-70×70×6 ГОСТ 8509-72* / Ст 3 кп ГОСТ 535-79

ЦНИИЭП торгово-бытовых зданий и туристских комплексов

gost.e-ecolog.ru