ТИПОВАЯ ДОКУМЕНТАЦИЯ НА СТРОИТЕЛЬНЫЕ СИСТЕМЫ И ИЗДЕЛИЯ ЗДАНИЙ И СООРУЖЕНИЙ

СЕРИЯ 1.020-1

КОНСТРУКЦИИ КАРКАСА МЕЖВИДОВОГО ПРИМЕНЕНИЯ ДЛЯ МНОГОЭТАЖНЫХ ОБЩЕСТВЕННЫХ И ПРОИЗВОДСТВЕННЫХ ЗДАНИЙ (НА ОСНОВЕ СЕРИИ ИИ-04)

ВЫПУСК 8-1

МЕТАЛЛИЧЕСКИЕ ОГРАЖДЕНИЯ ЛЕСТНИЦ

РАБОЧИЕ ЧЕРТЕЖИ

17543
ЦЕНА 1-71

gost.e-ecolog.ru

ЦЕНТРАЛЬНЫЙ ИНСТИТУТ ТИПОВОГО ПРОЕКТИРОВАНИЯ
ГОССТРОЯ СССР

Москва, А-445, Смольная ул., 22

Сдано в печать 14 1983 года

Заказ № 3953 Тираж 910 экз.

ТИПОВАЯ ДОКУМЕНТАЦИЯ НА СТРОИТЕЛЬНЫЕ СИСТЕМЫ И ИЗДЕЛИЯ ЗДАНИЙ И СООРУЖЕНИЙ

СЕРИЯ 1.020-1

КОНСТРУКЦИИ КАРКАСА МЕЖВИДОВОГО ПРИМЕНЕНИЯ ДЛЯ МНОГОЭТАЖНЫХ ОБЩЕСТВЕННЫХ И ПРОИЗВОДСТВЕННЫХ ЗДАНИЙ (НА ОСНОВЕ СЕРИИ ИИ-04)

ВЫПУСК 8-1

МЕТАЛЛИЧЕСКИЕ ОГРАЖДЕНИЯ ЛЕСТНИЦ

РАБОЧИЕ ЧЕРТЕЖИ

РАЗРАБОТАНЫ

ЦНИИЭП торгово-бытовых зданий и туристских комплексов

Гл. инженер ин-та В. Лепский
Нач. отдела Б. Волынский
Гл. инж. пр-та В. Никулышкин

ЦНИИПРОМЗДАНИЙ

Гл. инженер ин-та Ю. Петров
Нач. отдела Э. Кодыш

Утверждены и введены в действие с 01.01.82г
постановление Госстроя СССР от 16.11.81г N 190

№ п/п	Обозначение	Наименование	Стр.	Примечание
1		Содержание		
2	1.020-1.8-1 00.0.0 ПЗ	Пояснительная записка	3	
3	1.020-1.8-1 00.0.0	Номенклатура	4-5	
4	1.020-1.8-1 01.0.0	Ограждение ОЛ-42-	6-8	ОЛ-42-1; ОЛ-42-2; ОЛ-42-3
5	1.020-1.8-1 02.0.0	Ограждение ОЛ-36-	9-11	ОЛ-36-1; ОЛ-36-2; ОЛ-36-3
6	1.020-1.8-1 03.0.0	Ограждение ОЛ-33-	12-14	ОЛ-33-1; ОЛ-33-2; ОЛ-33-3
7	1.020-1.8-1 04.0.0	Ограждение ОЛ-33Д-	15-17	ОЛ-33Д-1; ОЛ-33Д-2, ОЛ-33Д-3
8	1.020-1.8-1 05.0.0	Ограждение ОВП-30-	18-19	ОВП-30-1; ОВП-30-2; ОВП-30-3
9	1.020-1.8-1 06.0.0	Ограждение ОВПЛ-42-	20-21	ОВПЛ-42-1; ОВПЛ-42-2; ОВПЛ-42-3
10	1.020-1.8-1 07.0.0	Ограждение ОВПЛ-36-, ОВПЛ-33-, ОНПЛ-42-	22-24	ОВПЛ-36-1; ОВПЛ-36-2; ОВПЛ-36-3; ОВПЛ-33-1; ОВПЛ-33-2; ОВПЛ-33-3; ОНПЛ-42-1; ОНПЛ-42-2; ОНПЛ-42-3; ОНПЛ-33-1; ОНПЛ-33-2; ОНПЛ-33-3
11	1.020-1.8-1 08.0.0	Ограждение ОНПЛ-36-	25-26	ОНПЛ-36-1; ОНПЛ-36-2; ОНПЛ-36-3
12	1.020-1.8-1 09.0.0	Ограждение ОДМ-23-	27-28	ОДМ-23-1; ОДМ-23-2
13	1.020-1.8-1 10.0.0	Ограждение ОВП-30Д-	29-30	ОВП-30Д-1; ОВП-30Д-2; ОВП-30Д-3
14	1.020-1.8-1 11.0.0	Ограждение ОВПЛ-33Д-	31-32	ОВПЛ-33Д-1; ОВПЛ-33Д-2; ОВПЛ-33Д-3
15	1.020-1.8-1 12.0.0	Ограждение ОНПЛ-33Д-	33-34	ОНПЛ-33Д-1; ОНПЛ-33Д-2; ОНПЛ-33Д-3
16	1.020-1.8-1 13.0.0	Ограждение ОЛК-24Д-	35-36	ОЛК-24Д-1; ОЛК-24Д-2; ОЛК-24Д-3
17	1.020-1.8-1 14.0.0	Ограждение ОДП-2,3-	27,37	ОДП-2,3-1; ОДП-2,3-2
18	1.020-1.8-1 00.0.1	Стойка	38	
19	1.020-1.8-1 00.0.2	Связь	38	
20	1.020-1.8-1 00 0.3	Каркас	39	
21	1.020-1.8-1 00.0.4	Каркас	39	
22	1.020-1.8-1 00.0.5	Кронштейн	40	
23	1.020-1.8-1 00.0.6	Вставка	40	
24	1.020-1.8-1 00.0.7	Каркас	41	
25	1.020-1.8-1 00.0.8	Каркас	41	
26	1.020-1.8-1 00.0.9	Каркас	42	
27	1.020-1.8-1.00.0.ВВ	Выборка стали на одно изделие	42-43	

Данный выпуск содержит рабочие чертежи металлических ограждений лестниц.

Ограждения лестниц предназначены для применения в общественных, административно-бытовых и производственных зданиях, решаемых в каркасно-панельных конструкциях серии 1.020-1.

Ограждения лестниц разработаны для лестничных маршей высотой 1,4м; 1,65м; 1,8м. В том числе специальные ограждения для детских яслей-садов с высотой марша 1,65м.

Номенклатура решена для лестниц с различным подъемом маршей (против часовой стрелки и по часовой стрелке).

Ограждения лестниц крепятся стойками к закладным деталям предусмотренным в лестничных площадках и маршах.

Соединение, ограждения лестничного марша (ОЛ-) с ограждением верхней и нижней площадки марша (ОВПЛ- и ОНПЛ-) выполнять соединительными планками или ограждениями-вставками на сварке.

Ограждения лестниц разработаны решетчатого типа в 3 х вариантах архитектурного исполнения.

Металлические ограждения лестниц разработаны в соответствии с требованиями ОСТ 20-1-74. Расчет и конструирование выполнены в соответствии с требованиями глав СНиП II-В.3-72, II-6-74, II-Л.2-72 и II-Л.3-71.

Ограждения лестниц общественных зданий за исключением детских садов-яслей рассчитаны на горизонтальную нормативную нагрузку на перила лестниц 100 кгс/м; ограждения лестниц детских садов-яслей- 50кгс/м. Коэффициент перегрузки принят равным 1,2.

Ограждения лестниц выполнять из стали марки ВСт.3кп2 ГОСТ 380-71.

Стальные элементы для каркасов ограждений изготовлять из стали по ГОСТ 2591-71* и 103-76, элементы решеток из стали по ГОСТ 2590-71*, 8734-75 и 103-76.

Все соединения выполнять на сварке.

Поручни для ограждений применять поливинилхлоридные типа II по ГОСТ 19111-77.

Требования, предъявляемые к изготовлению ограждений лестниц, должны соответствовать ОСТ 20-1-74.

Приемку, маркировку, хранение и транспортирование ограждений выполнять в соответствии с требованиями ОСТ 20-1-74.

Принята следующая маркировка ограждений лестниц: буквенные индексы, стоящие в начале наименования маркиха рактеризуют назначение изделий и обозначают:

ОЛ- ограждение лестничных маршей или лестниц из отдельных элементов

ОВП- ограждение верхней площадки

ОВПЛ и ОНПЛ- соответственно, ограждения верхней и нижней площадок лестничного марша.

ОЛК- ограждение окна лестничной клетки

ОДМ- ограждение дополнительное для лестничного марша

ОДП- ограждение дополнительное для площадки

Первые цифры - индексы округленно в дм. означают; для ограждения лестничного марша, а также верхней и нижней площадок лестничного марша - высоту этажа - для ограждения лестницы из отдельных элементов - высоту лестницы; для ограждения верхней площадки - ширину лестничной клетки, для ограждения окна лестничной клетки и ограждения - ветвки - длину ограждения.

При маркировке ограждений детских садов к этим цифрам добавляется индекс „Д."

Цифровые индексы, стоящие в конце наименования (1, 2 и 3) характеризуют изделия по вариантам архитектурного исполнения.

Перечень выпусков серии приведен в выпуске 0-0.

					1.020-1.8-1 00.0.0 ПЗ	
Нач. отд.	Волынский					
Нормок.	Пригорев			Пояснительная записка	Стадия: Р	Лист: 1	Листов:
ГИП	Никулишкин					
Рук. гр.	Полещенко				ЦНИИЭП	Госгражданстроя для зданий и туристских комплексов
Провер.	Никулишкин					
Разраб.	Окорокова					

№№ п/п	Марка изделия	Эскиз	Расход стали кг
1	ОЛ-42-1	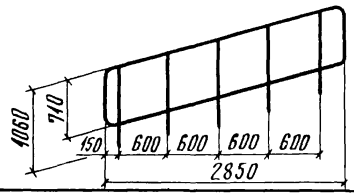	44,88
	ОЛ-42-2		46,18
	ОЛ-42-3		45,93
2	ОЛ-36-1	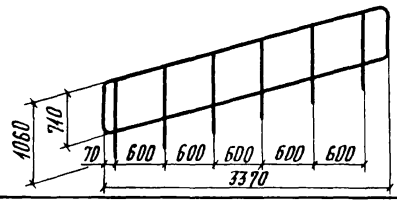	53,70
	ОЛ-36-2		55,30
	ОЛ-36-3		55,05
3	ОЛ-33-1	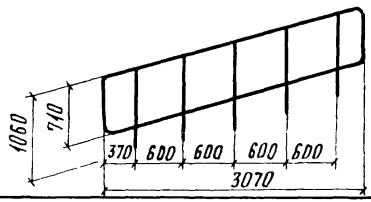	46,19
	ОЛ-33-2		47,69
	ОЛ-33-3		47,44
4	ОЛ-33Д-1	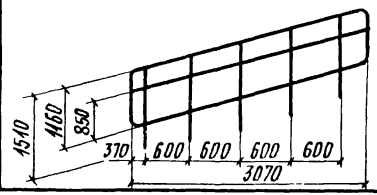	61,93
	ОЛ-33Д-2		67,03
	ОЛ-33Д-3		83,39

№№ п/п	Марка изделия	Эскиз	Расход стали кг
5	ОВП-30-1	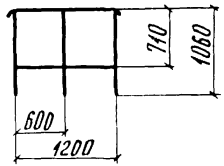	22,72
	ОВП-30-2		23,32
	ОВП-30-3		23,22
6	ОВПЛ-42-1	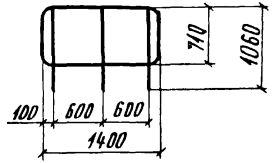	26,00
	ОВПЛ-42-2		26,60
	ОВПЛ-42-3		26,50
7	ОВПЛ-36-1	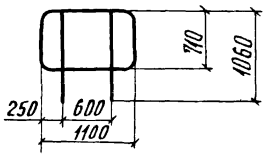	18,52
	ОВПЛ-36-2		23,52
	ОВПЛ-36-3		23,02
8	ОВПЛ-33-1	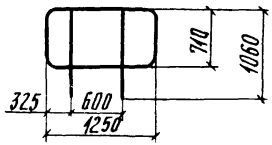	18,98
	ОВПЛ-33-2		23,98
	ОВПЛ-33-3		23,48

Нач. отд.	Волынский	
Нормокон.	Пригорев	
ГИП	Никулушкин	
Рук. гр.	Полещенко	
Провер.	Никулушкин	
Разраб.	Окорокова	

1.020-1.8-1 00.00

Номенклатура ограждений лестниц

Стадия	Лист	Листов
	1	2

ЦНИИЭП торгово-бытовых зданий и туристских комплексов

Копировал: Захарова

17543 5

Формат 12

№№ п/п	Марка изделия	Эскиз	Расход стали кг
9	ОНПЛ-42-1	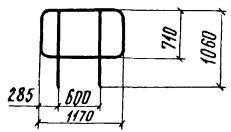	18,17
	ОНПЛ-42-2		23,77
	ОНПЛ-42-3		23,27
10	ОНПЛ-36-1	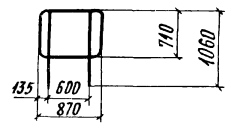	17,46
	ОНПЛ-36-2		17,76
	ОНПЛ-36-3		17,71
11	ОНПЛ-33-1	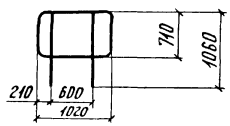	18,40
	ОНПЛ-33-2		23,40
	ОНПЛ-33-3		22,90
12	ОВ-2,3-1	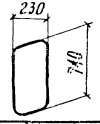	2,55
	ОВ-2,3-2		2,65
13	ОВ-2,3-1*	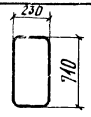	2,55
	ОВ-2,3-2*		2,65

№№ п/п	Марка изделия	Эскиз	Расход стали кг
14	ОВП-30Д-1	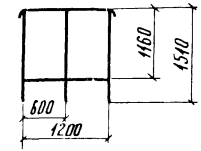	28,50
	ОВП-30Д-2		30,70
	ОВП-30Д-3		37,38
15	ОВПЛ-33Д-1	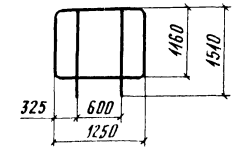	22,55
	ОВПЛ-33Д-2		24,81
	ОВПЛ-33Д-3		31,43
16	ОНПЛ-33Д-1	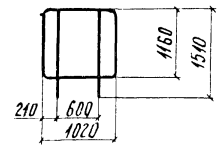	21,28
	ОНПЛ-33Д-2		23,10
	ОНПЛ-33Д-3		28,68
17	ОЛК-24Д-1	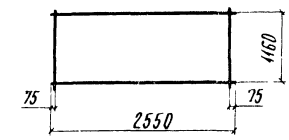	15,35
	ОЛК-24Д-2		19,91
	ОЛК-24Д-3		33,11

Формат	Зона	Поз.	Обозначение	Наименование	Кол. на исполн. 1.020-1.8-1 01.0.0-			Примеч
					-	01	02	
				Документация				
12			1.020-1.8-1 01.0.0 СБ	Сборочный чертеж	X	X	X	
12			1.020-1.8-1 00.0.0 ВСТ	Выборка стали	X	X	X	
12			1.020-1.8-1 00.0.0 ПЗ	Пояснительная записка	X	X	X	
				Детали				
11		1	1.020-1.8-1 00.0.1	Стойка	5	5	5	
11		2	1.020-1.8-1 00.0.2	Связь	13	13	13	
11		3	-02	Связь	4	4	4	
11		4	1.020-1.8-1 00.0.3	Каркас	1	1	1	
Б.Ч.		5		Стойка				
				Полоса Б 20×40 ГОСТ 103-76 / ВСТ3 ПСЗ ГОСТ 535-73				Масса
				ℓ= 1005	5	5	5	6.34 кг

Нач. отд.	Волынский	
Н. контр.	Пригорев	
ГИП	Никулушкин	
Рук. груп.	Полещенко	
Провер.	Никулушкин	
Разраб.	Полещенко	

1.020-1.8-1 01.0.0

Ограждение ОЛ -42-

Стадия	Лист	Листов
Р Ч	1	2

ЦНИИЭП торгово-бытовых зданий и туристских комплексов

Копиров. Формат II

Инв. N подл.	Подп. и дата	Взам. инв. N

Формат	Зона	Поз.	Обозначение	Наименование	Кол. на исполн. 1.020-1.8-1 01.0.0-			Примеч
					-	01	02	
Б.Ч.		6		Вставка				
				Труба 18×4,5 ГОСТ 8734-75* / Б20 ГОСТ 8733-74*				
				ℓ= 35		26	21	0,05 кг

17543 7

1.020-1.8-1 01.0.0

Лист 2

Копиров. Формат

Рис. 1

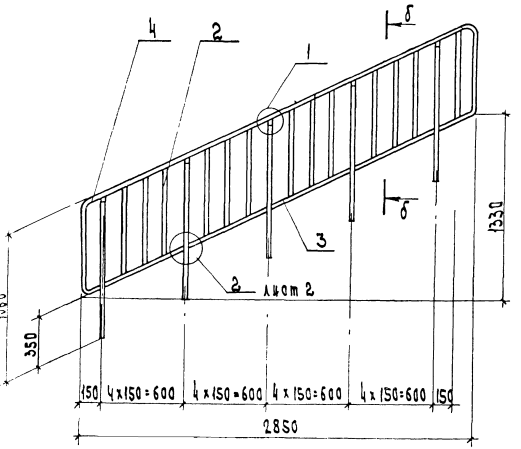

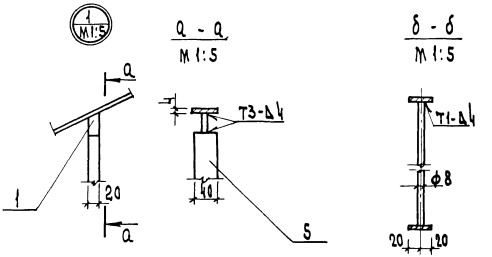

Обозначение	Марка	Рис.	Масса кг
1.020-1. 8-1 01.0.0	ОЛ-42-1	1	44.88
-01	ОЛ-42-2	2	46.18
-02	ОЛ-42-3	3	45.93

Сварку производить по ГОСТ 5264-69, кроме мест указанных особо.

				1.020-1. 8-1 01.0.0 СБ		
				Ограждение ОЛ-42-	Стадия	Масса	Масшт.
Нач.отд.	Волынский				Р.Ч.	см. табл.	1:20
Н.контр.	Пригорев						
ГИП	Никулушкин				Лист 1	Листов 2
Рук.груп.	Полещенко				ЦНИИЭП	торгово-бытовых зданий и туристских комплексов
Провер.	Никулушкин					
Разраб.	Полещенко					

Копировал [signature] 17543 8 Формат

Рис. 2

остальное см. Рис. 1

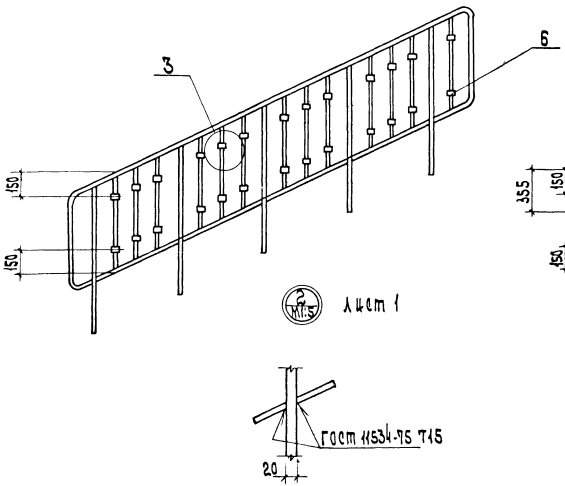

Рис. 3

остальное см. Рис. 1

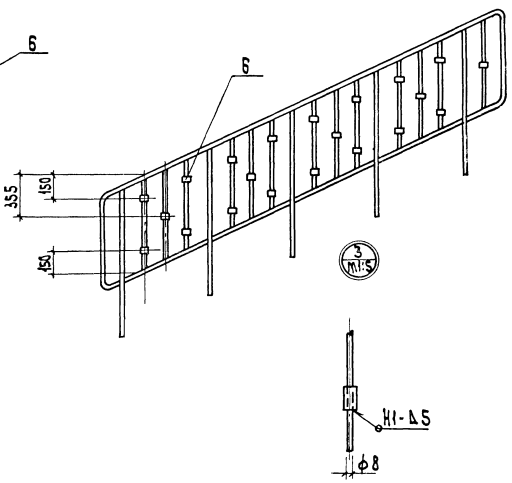

1.020 - 1.8 - 1 01.0.0 СБ	Лист 2

Копировал 17543 9 Формат

Формат	Зона	Поз.	Обозначение	Наименование	Кол. на испол. 1.020-1.8-1 02.0.0- –	01	02	Примеч.
				Документация				
12			1.020-1.8-1 02.0.0 СБ	Сборочный чертеж	Х	Х	Х	
12			1.020-1.8-1 00.0.0 ВСт	Выборка стали	Х	Х	Х	
12			1.020-1.8-1 00.0.0 ПЗ	Пояснительная записка	Х	Х	Х	
				Детали				
11		1	1.020-1.8-1 00.0.1	Стойка	6	6	6	
11		2	1.020-1.8-1 00.0.2	Связь	16	16	16	
11		3	-03	Связь	5	5	5	
11		4	1.020-1.8-1 00.0.3-01	Каркас	1	1	1	
БЧ		5		Стойка Полоса Б 20 х 40 ГОСТ 103-76 В Ст.3пс3 ГОСТ 535-79				

Нач. отд.	Волынский		1.020-1.8-1 02.0.0
Н. контр.	Григорьев		
ГИП	Макулушкин		Ограждение ОЛ-36-
Рук. групп	Полищенко		Стадия Р.Ч. Лист 1 Листов 1
Провер.	Макулушкин		ЦНИИЭП торгово-бытовых зданий и комплексов
Разраб.	Полищенко		

Копиров. Формат А4

Инв. № подл. | Подп. и дата | Взам. инв. №

Формат	Зона	Поз.	Обозначение	Наименование	Кол. на испол. 1.020-1.8-1 02.0.0- –	01	02	Примеч.
								Масса
				ℓ = 1005	6	6	6	6.34кг
БЧ		6		Вставка				
				Труба 18х4.5 ГОСТ 8734-75* / Б20 ГОСТ 8733-74*				
				ℓ = 35		32	27	0.05кг

17543-10

1.020-1.8-1 02.0.0 Лист 2

Рис. 1

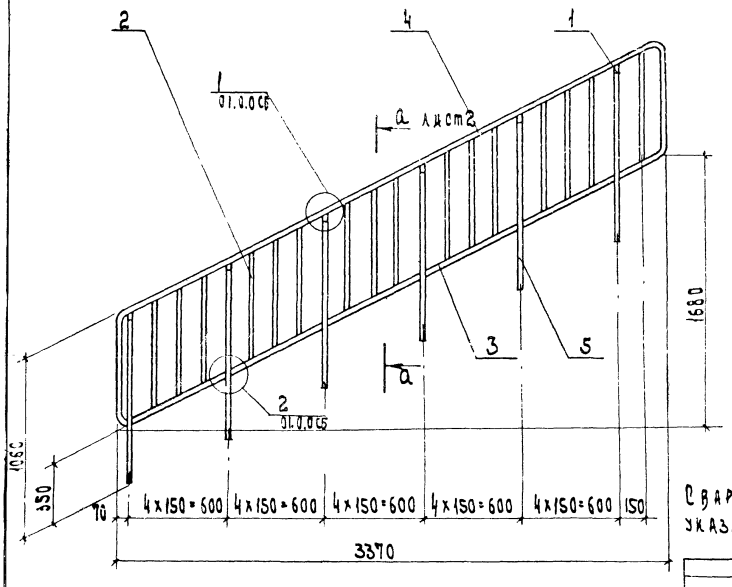

Обозначение	Марка	Рис.	Масса, кг
1.020-1. 8-1 02.0.0	ОЛ-36-1	1	53.70
-01	ОЛ-36-2	2	55.30
-02	ОЛ-36-3	3	55.05

Сварку производить по ГОСТ 5264-69, кроме мест указанных особо

				1.020-1. 8-1 02.0.0 СБ			
				Ограждение ОЛ-36-	Стадия	Масса	Масшт.
Нач.отд.	Волынский				Р.Ч.	см. табл.	1:20
Н.контр.	Пригорев				Лист 1	Листов 2	
ГИП	Никулушкин				ЦНИИЭП	торгово-бытовых зданий и туристских комплексов	
Рук.гр.	Полещенко						
Провер.	Никулушкин						
Разраб.	Полещенко						

Копировал 17543 11 Формат

Рис. 2
остальное см. Рис. 1

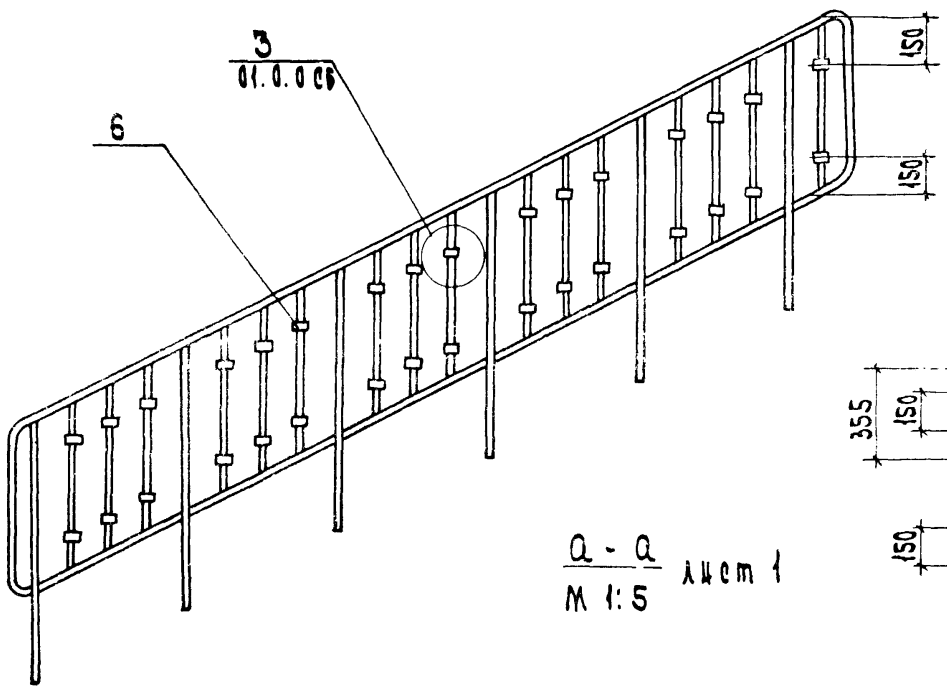

Рис. 3
остальное см. Рис. 1

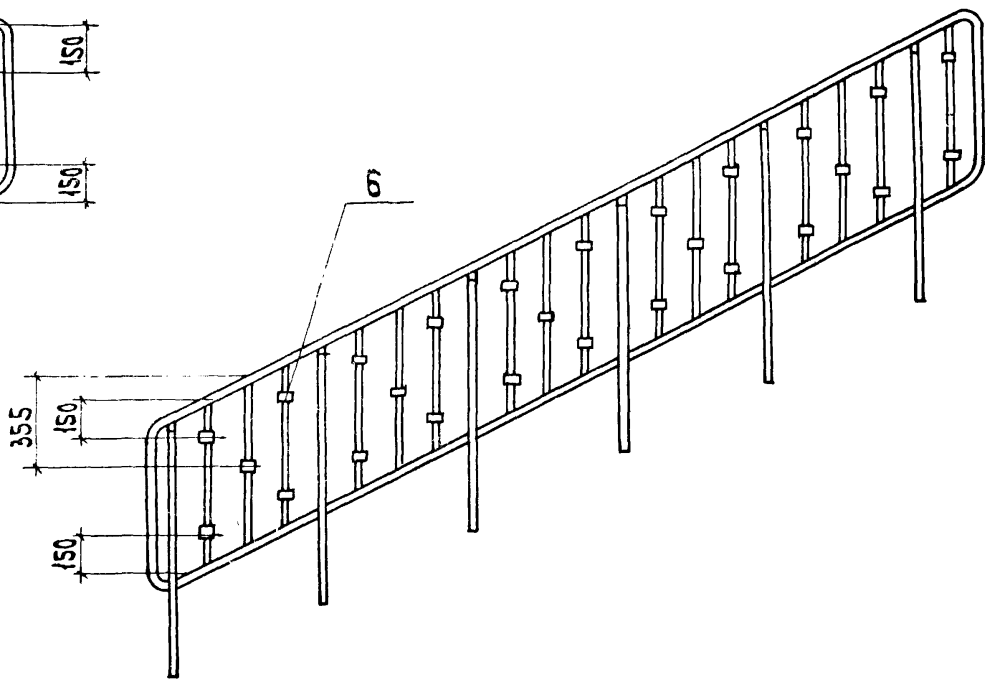

а - а
М 1:5
лист 1

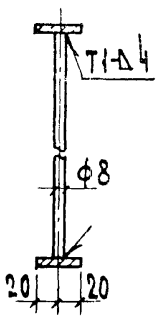

Копировал Инв. 17543 12 Формат

Формат	Зона	Поз.	Обозначение	Наименование	Кол. на исполн. 1.020-1.8-1 03.0.0-			Примеч.
					–	01	02	
				Документация				
12			1.020-1.8-1 03.0.0 СБ	Сборочный чертеж	X	X	X	
12			1.020-1.8-1 00.0.0 ВСт	Выборка стали	X	X	X	
12			1.020-1.8-1 00.0.0 ПЗ	Пояснительная записка	X	X	X	
				Детали				
11		1	1.020-1.8-1 00.0.1	Стойка	5	5	5	
11		2	1.020-1.8-1 00.0.2	Связь	15	15	15	
11		3	-03	Связь	4	4	4	
11		4	1.020-1.8-1 00.0.3-02	Каркас	1	1	1	
Б.Ч		5		Стойка				
				Полоса Б20х40 ГОСТ 103-76 / ВСт.3пс3 ГОСТ 535-79				

Нач. отд.	Волынский		
Н. контр.	Пригорев		
ГИП	Никулушкин		
Рук. груп.	Полещенко		
Провер.	Никулушкин		
Разраб.	Полещенко		

1.020-1.8-1 03.0.0

Ограждение ОЛ-33-

Стадия	Лист	Листов
Р.Ч	1	2

ЦНИИЭП торгово-бытовых зданий и туристских комплексов

Копиров. Вил. Формат 11

Инв. № подл.	Подп. и дата	Взам. инв. №

Формат	Зона	Поз.	Обозначение	Наименование	Кол. на исполн. 1.020-1.8-1 03.0.0-			Масса
					–	01	02	
				l = 1005	5	5	5	6.34 кг
Б.Ч		6		Вставка				
				Труба 18х4,5 ГОСТ 8734-75* / Б20 ГОСТ 8733-74*				
				l = 35		30	25	0.05 кг

17543

13

1.020-1.8-1 03.0.0

Лист 2

Копиров. Вил. Формат 11

12

Рис. 1

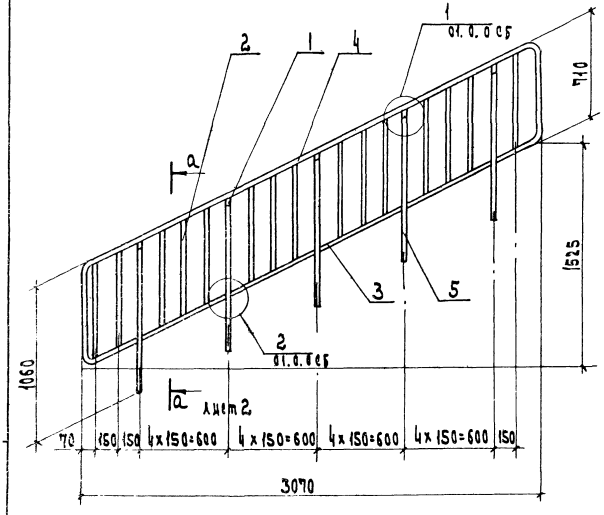

Обозначение	Марка	Рис.	Масса, кг
1.020-1.8-1 03.0.0	ОЛ-33-1	1	46.19
-01	ОЛ-33-2	2	47.69
-02	ОЛ-33-3	3	47.44

Сварку производить по ГОСТ 5264-69, кроме мест указанных особо.

Нач. отд.	Вильнский		
Н. контр.	Григорэ		
ГИП	Никулушкин		
Рук. гр.	Полещенко		
Провер.	Никулушкин		
Разраб.	Полещенко		

1.020-1.8-1 03.0.0 СБ

Ограждение ОЛ-33-

Стадия	Масса	Масштаб
Р.Ч.	см. табл.	1:20

Лист 1 Листов 2

ЦНИИЭП торговых зданий и туристских комплексов

Копировал 17543 14 Формат

Рис. 2

остальное см. Рис. 1

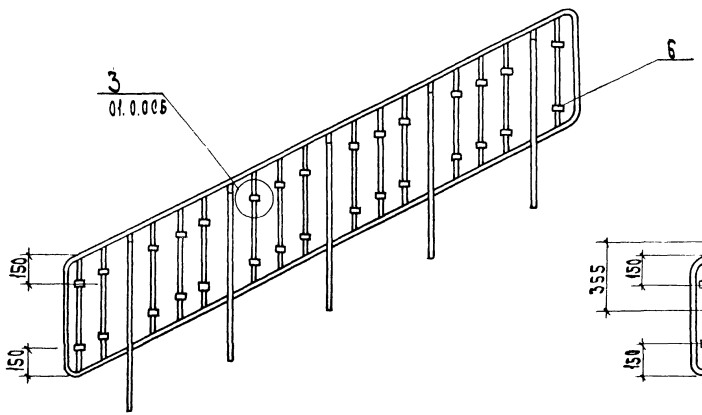

Рис. 3

остальное см. Рис. 1

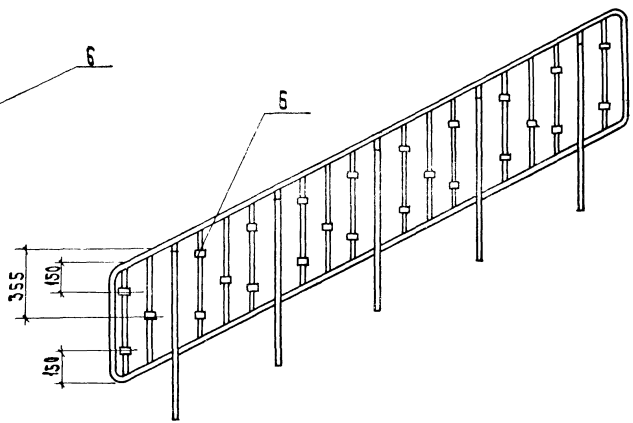

А - А

м 1:5

лист 1

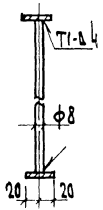

Формат	Зона	Поз.	Обозначение	Наименование	Кол. на исполн. 1.020-1.8-1 04.0.0- —	01	02	Примеч.
				Документация				
12			1.020-1.8-1 04.0.0 СБ	Сборочный чертеж	x	x	x	
12			1.020-1.8-1 00.0.0 В.ст	Выборка стали	x	x	x	
12			1.020-1.8-1 00.0.0 ПЗ	Пояснительная записка	x	x	x	
				Детали				
11		1	1.020-1.8-1 00.0.1-01	Стойка	5	5	5	
11		2	1.020-1.8-1 00.0.2-01	Связь	25	25	25	
11		3	1.020-1.8-1 00.0.2-03	Связь	4	4	4	
11		4	1.020-1.8-1 00.0.3-03	Каркас	1	1	1	
11		5	1.020-1.8-1 00.0.4	Каркас	1	1	1	
11		6	1.020-1.8-1 00.0.5	Кронштейн	5	5	5	
11		7	1.020-1.8-1 00.0.6	Вставка		10		

Нач.отд.	Волынский		1.020-1.8-1 04.0.0
Н.контр.	Пригорев		
ГИП	Никулушкин		Ограждение ОЛ-33Д-
Рук.груп.	Полещенко		
Провер.	Никулушкин		
Разраб.	Полещенко		

Стадия	Лист	Листов
Р.Ч.	1	2

ЦНИИЭП Торгово-бытовых зданий и туристских комплексов

Копиров. Формат 11

Инв.№ подл.	Подп. и дата	Взам. инв.№

Формат	Зона	Поз.	Обозначение	Наименование	Кол. на исполн. 1.020-1.8-1 04.0.0- —	01	02	Примеч.
11		8	1.020-1.8-1 00.06-01	Вставка		20		
6.4		9		Вставка				
				Лист Б-ПН-6 ГОСТ 19903-74*				
				В Ст3пс ГОСТ 14637-79				Масса
				125×125			29	0.74кг

17543 16

1.020-1.8-1 04.0.0 Лист 2

Копиров. Формат 11

Рис. 1

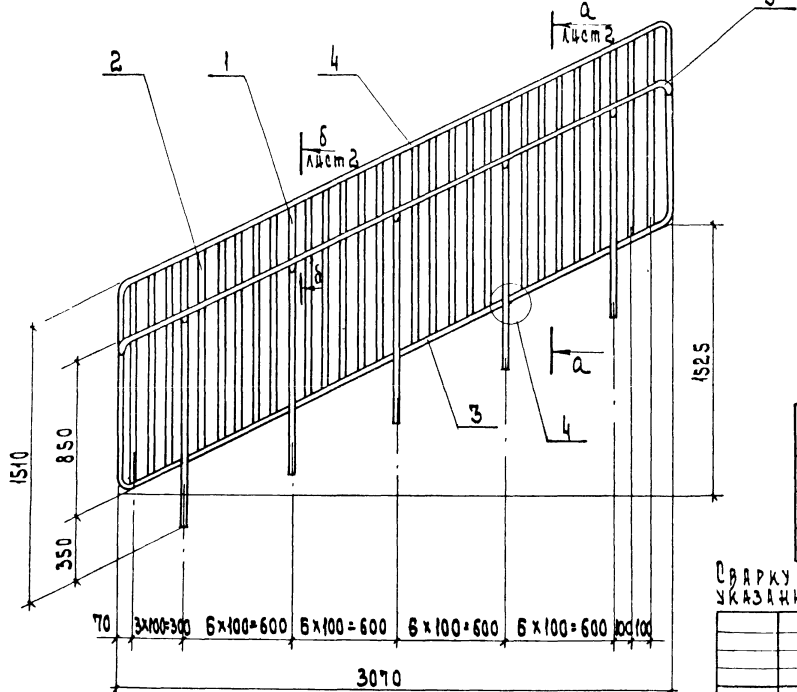

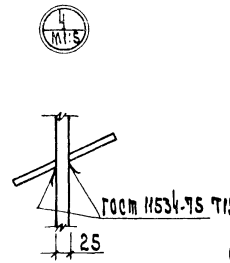

Обозначение	Марка	Рис.	Масса, кг
1.020-1.8-1 04.0.0	ОЛ - 33 Д - 1	1	61.93
-01	ОЛ - 33 Д - 2	2	67.03
-02	ОЛ - 33 Д - 3	3	83.39

Сварку производить по ГОСТ 5264-69, кроме мест указанных особо.

Нач. отд.	Вельтский		
Н. контр.	Григорев		
ГИП	Никулишкин		
Рук. груп.	Полещенко		
Провер.	Никулишкин		
Разраб.	Полещенко		

1.020 - 1. 8-1 04.0.0 СБ

Ограждение ОЛ-33Д-

Стадия	Масса	Масшт.
Р.Ч.	см. табл.	1:20

Лист 1 Листов 2

ЦНИИЭП торгово-бытовых зданий и туристских комплексов

Копировал 17543 17 Формат

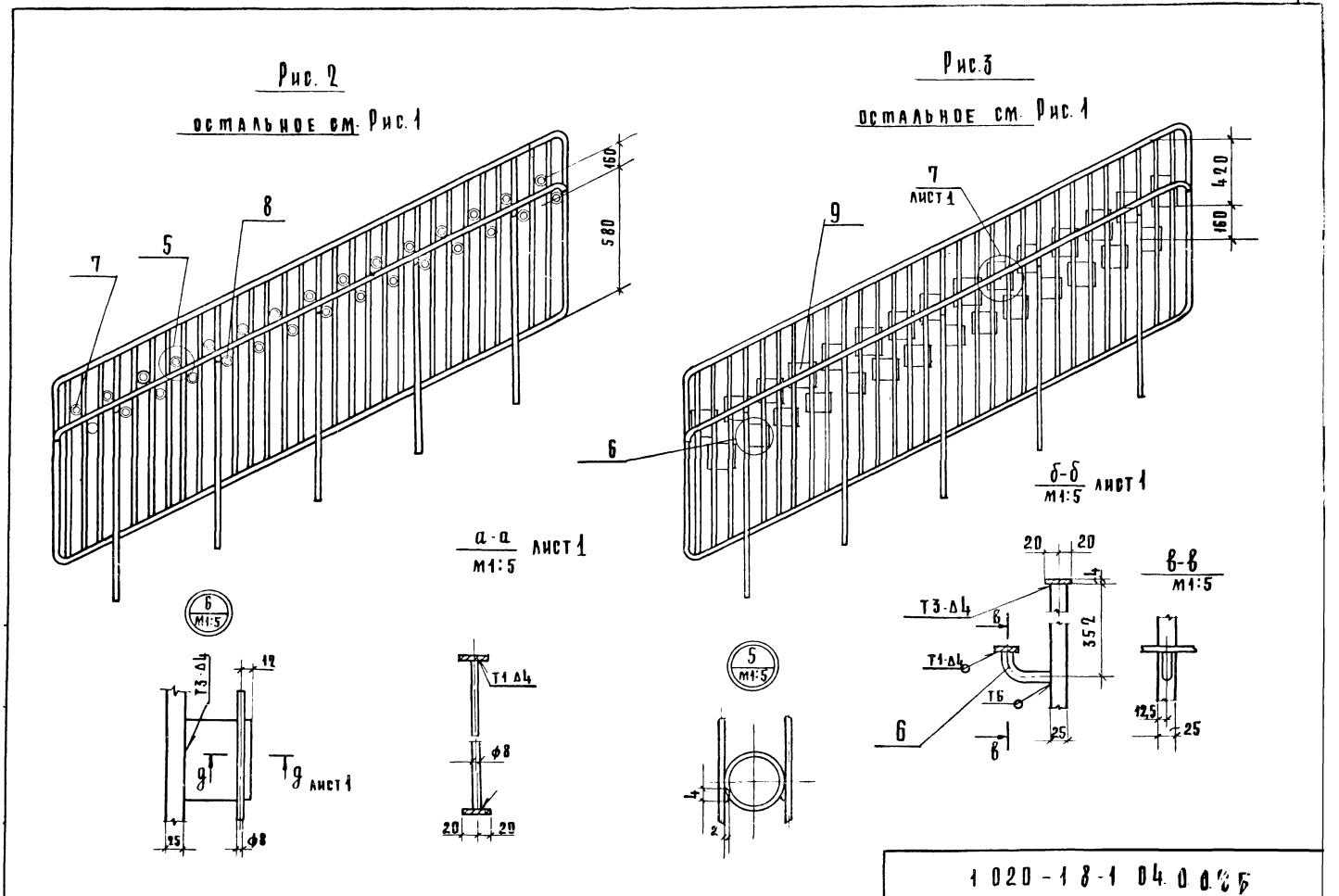
Рис. 2
остальное см. Рис. 1
7
5
8
160
580
Рис. 3
остальное см. Рис. 1
7
лист 1
9
420
160
6
а-а
М1:5
лист 1
б-б
М1:5
лист 1
в-в
М1:5
6
М1:5
Т3-Δ4
12
g
g лист 1
25
ф8
Т1 Δ4
ф8
20
20
5
М1:5
4
2
20
20
4
Т3-Δ4
в
352
Т1-Δ4
Т6
6
в
25
12,5
25
1 020-1 8-1 04.0 0.0 5
17543
18

Формат	Зона	Поз	Обозначение	Наименование	Кол. на исполн. 1.020-1.8-1 05.0.0- —	01	02	Примеч.
				Документация				
12			1.020-1.8-1 05.0.0 СБ	Сборочный чертеж	×	×	×	
12			1.020-1.8-1 00.0.0 ВСТ	Выборка стали	×	×	×	
12			1.020-1.8-1 00.0.0 ПЗ	Пояснительная записка	×	×	×	
				Детали				
11		1	1.020-1.8-1 00.0.7	Каркас	1	1	1	
				Стойка				
				Полоса $\frac{Б\ 20\times40\ ГОСТ\ 103\text{-}76}{В\ Ст3пс3\ ГОСТ\ 535\text{-}79}$				Масса
Б.Ч		2		$\ell = 905$	2	2	2	5,65кг
Б.Ч		3		$\ell = 1005$	1	1	1	6,34кг

Нач. отд.	Волынский	
Нормоконт.	Прирорев	
Рип	Никулушкин	
Рук. группы	Полещенко	
Проверил	Никулушкин	
Разраб.	Полещенко	

1.020-1.8-1 05.0.0

Ограждение ОВП-30-

Стадия	Лист	Листов
Р.Ч.	1	2

ЦНИИЭП торгово-бытовых зданий и туристских комплексов

Копировал: Сусова Формат 11

Инв. № подл.	Подпись и дата	Взамен инв. №

Формат	Зона	Поз.	Обозначение	Наименование	Кол. на испол. 1.020-1.8-1 05.0.0- —	01	02	Примеч.
Б.Ч		4		Стержень				
				Круг $\frac{В8\ ГОСТ\ 2590\text{-}71^*}{Ст3кп\ ГОСТ\ 535\text{-}79}$				
				$\ell = 700$	6	6	6	0,28кг
Б.Ч		5		Пластина				
				Полоса $\frac{Б4\times40\ ГОСТ\ 103\text{-}76}{В\ Ст3пс3\ ГОСТ\ 535\text{-}79}$				
				$\ell = 578$	2	2	2	0,72кг
Б.Ч		6		Вставка				
				Труба $\frac{18\times4,5\ ГОСТ\ 8734\text{-}75^*}{Б20\ ГОСТ\ 8733\text{-}74^*}$				
				$\ell = 35$		12	10	0,05кг
Б.Ч		7		Стойка				
				Полоса $\frac{Б6\times20\ ГОСТ\ 103\text{-}76}{В\ Ст.3пс3\ ГОСТ\ 535\text{-}79}$				
				$\ell = 50$	1	1	1	0,05кг

1020-1.8-1 05.0.0

Лист 2

Копировал: Сусова Формат 11

17543 19

16

Рис.1

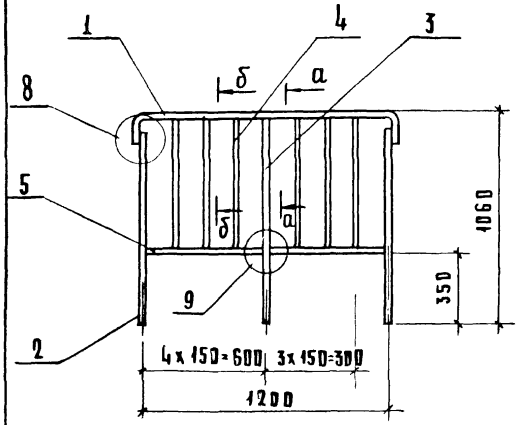

Рис 2

остальное см Рис.1

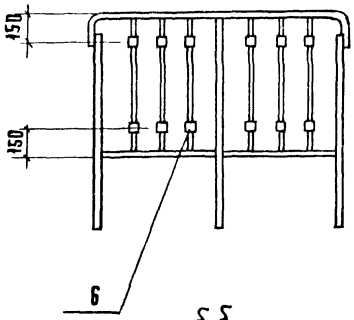

δ-δ

м1:5

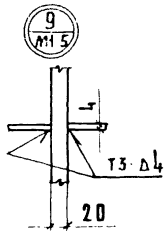

а-а

м1:5

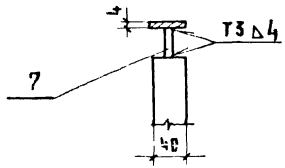

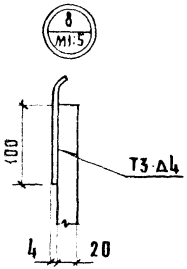

Рис.3

остальное см. Рис 1.

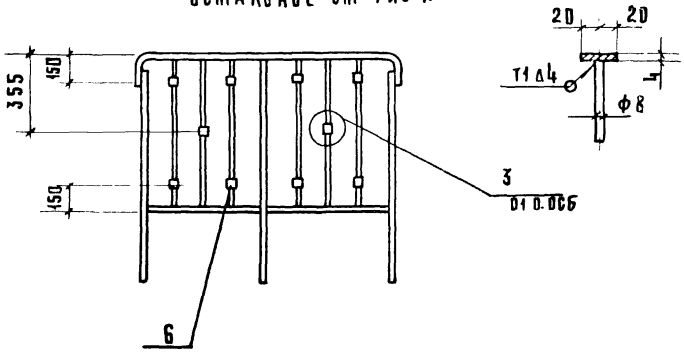

Обозначение	Марка	Рис.	Масса, кг
1.020-1.8-1 05.0.0	ОВП-30-1	1	22.72
-01	ОВП-30-2	2	23.32
-02	ОВП-30-3	3	23.22

Сварку производить по ГОСТ 5264-69, кроме мест указанных особо

Нач.отдела	Большинский		
Нормокон.	Приворев		
ГИП	Никулушкин		
Рук.группы	Полещенко		
Проверил	Никулушкин		
Разработ.	Полещенко		

1.020-1.8-1 05.0.ОСБ

Ограждение ОВП-30-

Стадия	Масса	Масштаб
Р.Ч.	см. табл.	1:20
Лист	Листов 1	

ЦНИИЭП торгово бытовых зданий и туристских комплексов

Копировал: Сусова

17543 20

Формат

Формат	Зона	Поз.	Обозначение	Наименование	Кол. на испол. 1.020-1.8-1 ОВ.О.О- —	01	02	Примеч.
				Документация				
12			1.020-1.8-1 ОВ.О.О СБ	Сборочный чертеж	×	×	×	
12			1.020-1.8-1 ОО.О.О ВСТ	Выборка стали	×	×	×	
12			1.020-1.8-1 ОО.О.О ПЗ	Пояснительная записка	×	×	×	
				Детали				
11		1	1.020-1.8-1 ОО.О.8	Каркас	1	1	1	
Б4		2		Стойка				
				Полоса $\frac{\text{Б20×40 ГОСТ 103-76}}{\text{ВСт3пс3 ГОСТ 535-79}}$				
								Масса
				ℓ = 1005	3	3	3	6,34кг
Б4		3		Стержень				

Нач. отд.	Волынский	
Нормоконт	Пригорев	
ГИП	Никлазшкин	
Рук. группы	Полещенко	
Проверил	Никлазшкин	
Разраб.	Полещенко	

1.020-1.8-1 ОВ.О.О

Ограждения ОВПА-42-

Стадия	Лист	Листов
Р.Ч.	1	2

ЦНИИЭП торгово-бытовых зданий и туристских комплексов

Копировал: Сусова Формат А1

Инв. № подл.	Подпись и дата	Взамен инв. №

Формат	Зона	Поз.	Обозначение	Наименование	Кол. на испол. 1.020-1.8-1 ОВ.О.О —	01	02	Примеч.
				Круг $\frac{\text{В8 ГОСТ 2590-71*}}{\text{Ст3кп ГОСТ 535-79}}$				
				ℓ = 700	6	6	6	0,28кг
Б4		4		Пластина				
				Полоса $\frac{\text{Б4×40 ГОСТ 103-76}}{\text{ВСт3пс3 ГОСТ 535-79}}$				
				ℓ = 578	2	2	2	0,72кг
Б4		5		Вставка				
				Труба $\frac{\text{18×4,5 ГОСТ 8734-75*}}{\text{Б20 ГОСТ 8733-74*}}$				
				ℓ = 35		12	10	0,05кг
Б4		6		Стойка				
				Полоса $\frac{\text{Б6×20 ГОСТ 103-76}}{\text{ВСт3пс3 ГОСТ 535-79}}$				
				ℓ = 50	3	3	3	0,06кг

17543-21

1.020-1.8-1 ОВ.О.О

Лист 2

07

Рис. 1

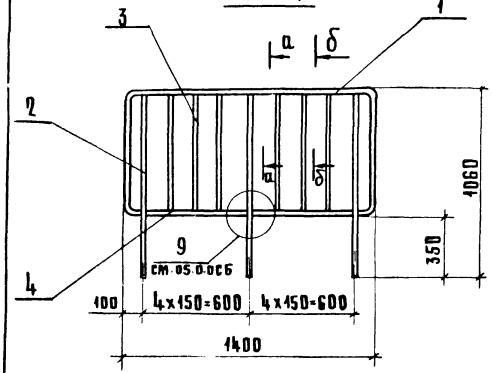

б-б
М1:5

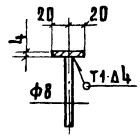

Рис. 2
остальное см. Рис. 1

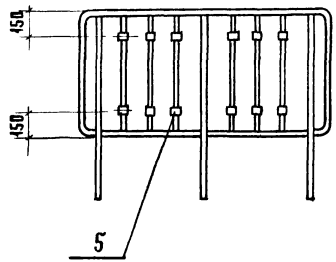

а-а
М1:5

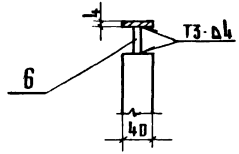

Рис. 3
остальное см. Рис. 1

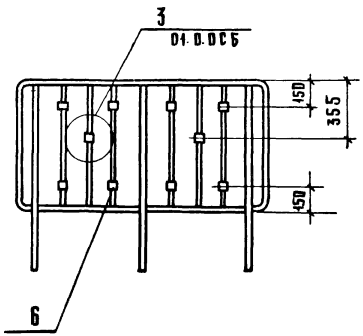

Обозначение	Марка	Рис.	Масса кг
1.020-1.8-1 06.0.0	ОВПЛ-42-1	1	26,00
-01	ОВПЛ-42-2	2	26,60
-02	ОВПЛ-42-3	3	26,50

Сварку производить по ГОСТ 5264-69, кроме мест указанных особо.

Нач. отдела	Волынский		
Нормоконт.	Прорев		
ГИП	Нинчушкин		
Рук. группы	Полещенко		
Проверил	Нинчушкин		
Разработал	Полещенко		

1.020-1.8-1 06.0.05б

Ограждение ОВПЛ-42-

Стадия	Масса	Масштаб
Р.Ч.	см. табл.	1:20
Лист	Листов 1	

ЦНИИЭП торгово-бытовых зданий и туристских комплексов

Формат	Зона	Поз	Обозначение	Наименование	Кол. на исполнен. 1.020-1.8-1 07.0.0 –												Примечан
					–	01	02	03	04	05	06	07	08	09	10	11	
				Документация													
12			1.020-1.8-1 07.0 ОСБ	Сборочный чертеж	×	×	×	×	×	×	×	×	×	×	×	×	
12			1.020-1.8-1 00.0.0 ВСТ	Выборка стали	×	×	×	×	×	×	×	×	×	×	×	×	
12			1.020-1.8-1 00.0.0 ПЗ	Пояснительная записка	×	×	×	×	×	×	×	×	×	×	×	×	
				Детали													
11		1	1.020-1.8-1 00.0.8-01	Каркас	1				1				1				
			-02	Каркас		1				1				1			
			-03	Каркас			1				1				1		
			-05	Каркас				1				1				1	
Б.В.		2		Стойка													
				Полоса 520х40 ГОСТ 103-76 / Вст3пс3 ГОСТ 535-79													Масса
				ℓ = 1005	2	2	2	2	2	2	2	2	2	2	2	2	6,34 кг
Б.В.		3		Стержень													
				Круг В8 ГОСТ 2590-71* / Ст3кп ГОСТ 535-79													
				ℓ = 700	5	5	5	5	5	5	5	5	5	5	5	5	0,28 кг
Б.Ч.		4		Пластина													
				Полоса 64х40 ГОСТ 103-76 / Вст3пс3 ГОСТ 535-79													
				ℓ = 578	1	1	1	1	1	1	1	1	1	1	1	1	0,72 кг

Нач. отд.	Волынский	
Нормокон.	Приорев	
Рип	Никлушкин	
Рук. группы	Полещенко	
Проверил	Никлушкин	
Разраб.	Полещенко	

1.020-1.8-1 07.0.0

Ограждение
ОВПА-36-; ОВПА-33-
ОНПА-42-; ОНПА-33-

Стадия	Лист	Листов
Р.Ч.	1	2

ЦНИИЭП торгово-бытовых зданий, туристских комплексов и гостиниц

Формат	Зона	Поз	Обозначение	Наименование	Кол. на испол. 1.020-1.8-1 07.0.0 —												Примеч.
					—	01	02	03	04	05	06	07	08	09	10	11	
				Вставка													
Бч		5		Труба 18х4,5 ГОСТ 8734-75* / Б20 ГОСТ 8733-74*													
				ℓ=35					10	10	10	10	9	9	9	9	Масса 0,05 кг
Бб		6		Стойка													
				Полоса Б6х20 ГОСТ 103-76 / В Ст3пс3 ГОСТ 535-73													
				ℓ=50	2	2	2	2	2	2	2	2	2	2	2	2	0,05 кг

17543 24

Рис. 1

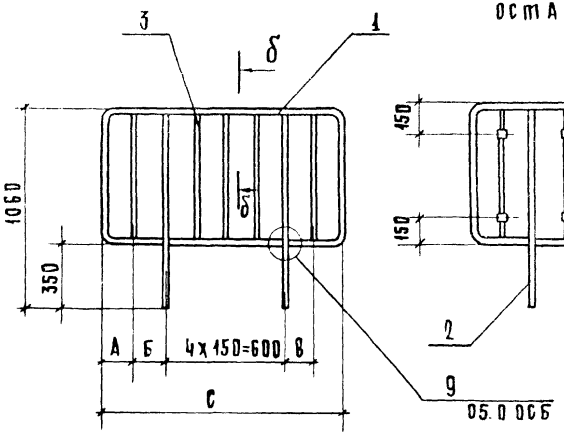

Рис. 2

остальное см. Рис. 1

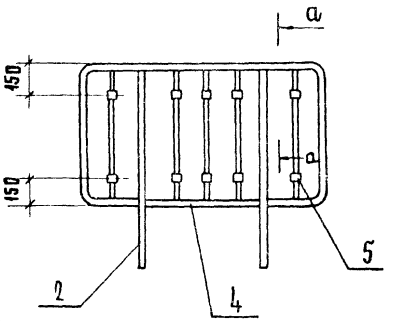

а-а
м1:5

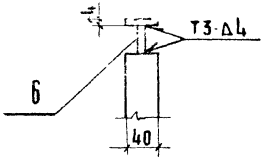

Рис. 3

остальное см. Рис. 1

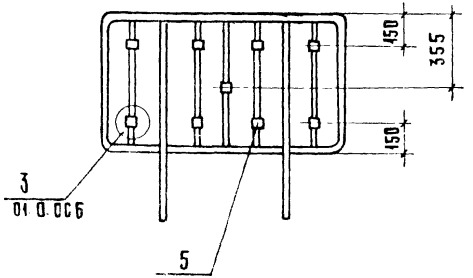

б-б
м1:5

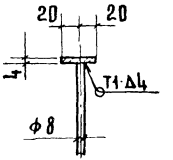

Обозначение	Марка	Рис.	А,мм	Б,мм	В,мм	С,мм	Масса, кг
1.020-1.8-1 07.0.0	ОВПЛ-36-1	1	100	150	150	1100	28,42
-01	ОВПЛ-33-1		165	160	160	1250	18,88
-02	ОНПЛ-42-1		135	150	150	1170	18,67
-03	ОНПЛ-33-1		105	105	105	1020	18,30
-04	ОВПЛ-36-2	2	100	150	150	1100	33,42
-05	ОВПЛ-33-2		165	160	160	1250	23,88
-06	ОНПЛ-42-2		135	150	150	1170	23,67
-07	ОНПЛ-33-2		105	105	105	1020	23,30
-08	ОВПЛ-36-3	3	100	150	150	1100	32,92
-09	ОВПЛ-33-3		165	160	160	1250	23,38
-10	ОНПЛ-42-3		135	150	150	1170	23,17
-11	ОНПЛ-33-3		105	105	105	1020	22,80

Сварку производить по ГОСТ 5264-69, кроме мест указанных особо.

Нач. отдела	Волынский	
Нормокон.	Приорев	
ГИП	Никулушкин	
Рук. группы	Подщенко	
Проверил	Никулушкин	
Разработал	Подщенко	

1.020-1.8-1. 07.0.0 СБ

Ограждение ОВПЛ-36; ОВПЛ-33; ОНПЛ-42; ОНПЛ-33-

Стадия	Масса	Масштаб
Р.Ч.	См. табл.	1:20
Лист	Листов 1	

ЦНИИЭП торгово-бытовых зданий и туристских комплексов

Копировал: Сусова 17543 25 Формат

Формат	Зона	Поз.	Обозначение	Наименование	Кол. на испол. 1.020-1.8-1 08.0.0- —	01	02	Примеч.
				Документация				
А2			1.020-1.8-1 08.0.0СБ	Сборочный чертеж	×	×	×	
А2			1.020-1.8-1 08.0.0ВСТ	Выборка стали	×	×	×	
А2			1.020-1.8-1 08.0.0ПЗ	Пояснительная записка	×	×	×	
				Детали				
А1		1	1.020-1.8-1 08.0.8-04	Каркас	1	1	1	
Б4		2		Стойка				
				Полоса Б20×40 ГОСТ 103-76 / Вст3пс3 ГОСТ 535-79				Масса
				ℓ = 1005	2	2	2	6,34 кг
Б4		3		Стержень				

Нач. отд.	Ольшинский	
Нормоконт	Пригорев	
Рук.	Никулишин	
Рук. группы	Полещенко	
Проверил	Никулишин	
Разраб.	Полещенко	

1.020-1.8-1 08.0.0

Ограждение ОНПА-36-

Стадия	Лист	Листов
Р.Ч	1	2

ЦНИИЭП торгово-бытовых и трудовых комплексов

Копировал: Сысова Формат II

Инв. № подл. | Подпись и дата | Взамен инв. №

Формат	Зона	Поз.	Обозначение	Наименование	Кол. на испол. 1.020-1.8-1 080.0 —	01	02	Примеч.
				Круг В8 ГОСТ 2590-71* / Ст3кп ГОСТ 535-79				
				ℓ = 700	3	3	3	0,28кг
Б4		4		Пластина				
				Полоса Б4×40 ГОСТ 103-76 / Вст3пс3 ГОСТ 535-79				
				ℓ = 578	1	1	1	0,72кг
Б4		5		Вставка				
				Труба 18×4,5 ГОСТ 8734-75* / Б20 ГОСТ 8733-74*				
				ℓ = 35		6	5	0,05кг
Б4		6		Стойка				
				Полоса Б6×20 ГОСТ 103-76 / Вст3пс3 ГОСТ 535-79				
				ℓ = 50	2	2	2	0,05кг

1.020-1.8-1 08.0.0

Лист 2

Копировал: Сысова Формат II

Рис. 1

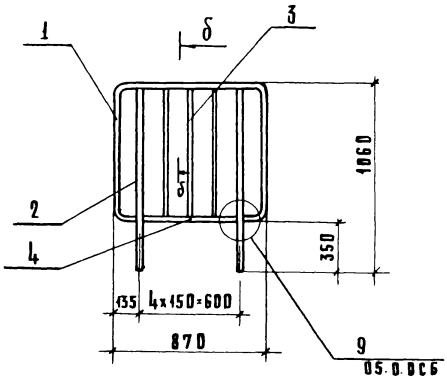

Рис. 2

остальное см. Рис. 1

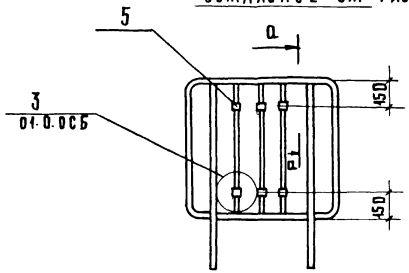

а-а

М 1:5

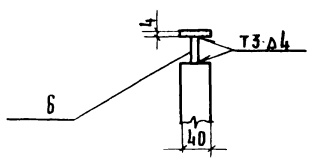

Рис. 3

остальное см. Рис. 1

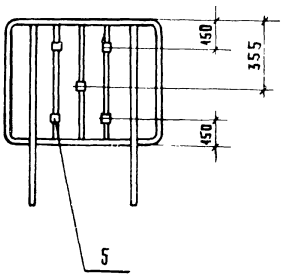

δ-δ

М 1:5

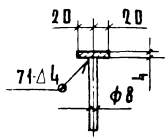

Обозначения	Марка	Рис	Масса, кг
1.020.1.8.1 08.0.0	ОНПЛ-36-1	1	17,46
-01	ОНПЛ-36-2	2	17,76
-02	ОНПЛ-36-3	3	17,71

Сварку производить по ГОСТ 5264-69, кроме мест указанных особо

1.020-1.8-1 08.0.0СБ			
Ограждение ОНПЛ-36-	Стадия	Масса	Масштаб
	Р.Ц.	См. табл.	1:20
	Лист	Листов 1	
	ЦНИИЭП	Торгово-бытовых зданий и туристских комплексов	

Подписано: 1543 27 Формат

ФОРМАТ	ЗОНА	ПОЗ	ОБОЗНАЧЕНИЕ	НАИМЕНОВАНИЕ	КОЛ. НА ИСПОЛН. 1.020-1.8-1.09.00-										ПРИМЕЧ.
					-	01									
				ДОКУМЕНТАЦИЯ											
12			1.020-1.8-1 09.0.ОСБ	СБОРОЧНЫЙ ЧЕРТЕЖ	X	X									
12			1.020-1.8-1 00.0.ОВСТ	ВЫБОРКА СТАЛИ	X	X									
12			1.020-1.8-1 00.0.ОПЗ	ПОЯСНИТЕЛЬНАЯ ЗАПИСКА	X	X									
				ДЕТАЛИ											
11		1	1.020-1.8-1 00.02	СВЯЗЬ	1	1									
11		2	1.020-1.8-1 00.09	КАРКАС	1	1									
Б4		3		ВСТАВКА											
				Труба 18×4.5 ГОСТ 8734-75* / Б 20 ГОСТ 8733-74*											МАССА
				ℓ=35		2									0.05кг

НАЧ.ОТД.	ВОЛЫНСКИЙ	
НОРМОКОНТ	ПРИГОРЕВ	
ГИП	НИКУЛУШКИН	
РУК.ГР.	ПОЛЕЩЕНКО	
ПРОВЕР.	НИКУЛУШКИН	
РАЗРАБ.	ПОЛЕЩЕНКО	

1.020-1.8-1 09.00

Ограждение ОДМ-2,3-

СТАДИЯ	ЛИСТ	ЛИСТОВ
Р.Ч.	1	1

ЦНИИЭП торгово-бытовых зданий и туристских комплексов

КОПИРОВАЛ СКОМОРОХОВА ФОРМАТ А4

ИНВ.№ ПОДЛ.	ПОДПИСЬ И ДАТА	ВЗАМ. ИНВ.№

ФОРМАТ	ЗОНА	ПОЗ.	ОБОЗНАЧЕНИЕ	НАИМЕНОВАНИЕ	КОЛ. НА ИСПОЛН. 1.020-1.8-1 14.00										ПРИМЕЧ.
					-	01									
				ДОКУМЕНТАЦИЯ											
12			1.020-1.8-1 14.0.ОСБ	СБОРОЧНЫЙ ЧЕРТЕЖ	X	X									
12			1.020-1.8-1 00.0.0ВСТ	ВЫБОРКА СТАЛИ	X	X									
12			1.020-1.8-1 00.0.0 ПЗ	ПОЯСНИТЕЛЬНАЯ ЗАПИСКА	X	X									
				ДЕТАЛИ											
11		1	1.020-1.8-1.00.0.9-01	КАРКАС	1	1									
Б4		2		СВЯЗЬ											
				Круг В8 ГОСТ 2590-71* / СТ3кп ГОСТ 535-79											
				ℓ=700	1	1									0.28
Б4		3		ВСТАВКА											
				Труба 18×4.5 ГОСТ 8734-75* / Б 20 ГОСТ 8733-74*											
				ℓ=35		2									0.05кг

НАЧ.ОТД.	ВОЛЫНСКИЙ	
НОРМОКОНТ	ПРИГОРЕВ	
ГИП	НИКУЛУШКИН	
РУК.ГР	ПОЛЕЩЕНКО	
ПРОВЕР	НИКУЛУШКИН	
РАЗРАБ	ПОЛЕЩЕНКО	

1.020-1.8-1 14.00

Ограждение ОДП-2,3-

СТАДИЯ	ЛИСТ	ЛИСТОВ
Р.Ч.	1	1

ЦНИИЭП торгово-бытовых зданий и туристских комплексов

Рис. 1

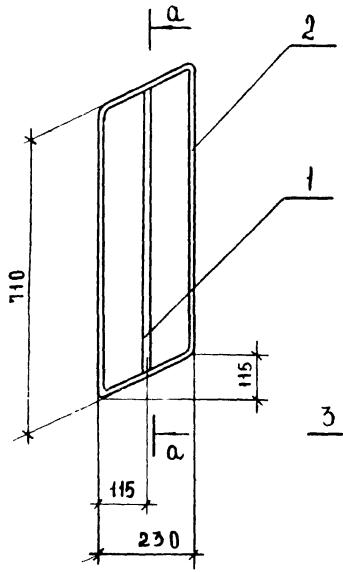

Рис. 2

остальное см Рис.1

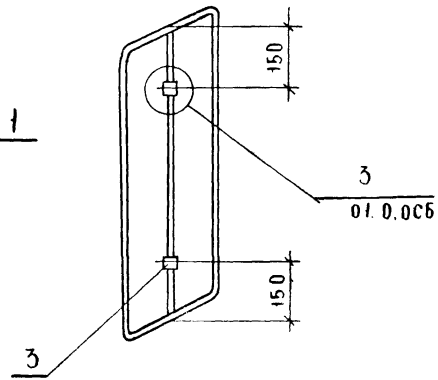

а-а

М 1:5

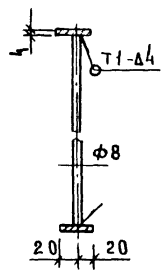

Обозначение	Марка	Рис	Масса кг
1.020-18-1 09.00	ОДМ-2.3-1	1	2.55
-01	ОДМ-2.3-2	2	2.65

Сварку производить по ГОСТ 5264-69

Нач.отд.	Волынский		
Нормокон.	Григорьев		
Гип	Никулушкин		
Рук.гр.	Полещенко		
Провер.	Никулушкин		
Разраб.	Окорокова		

1.020-1.8-1 09.0.ОСБ

Ограждение ОДМ-2,3-

Стадия	Масса	Масштаб
Р.Ч	См. табл.	1:10
Лист	Листов 1	

ЦНИИЭП торгово-бытовых зданий и туристских комплексов

Копировал Смирнова 17543 29 Формат

			Обозначение	Наименование	Кол на исполн 1.020-1.8-1 10.0.0-										Примеч
					-	01	02								
				Документация											
12			1.020-1.8-1 10.0.0 СБ	Сборочный чертеж	Х	Х	Х								
12			1.020-1.8-1 00.0.0 ВСТ	Выборка стали	Х	Х	Х								
12			1.020-1.8-1 00.0.0 ПЗ	Пояснительная записка	Х	Х	Х								
				Детали											
11		1	1.020-1.8-1 00.0.6	Вставка		4									
		2	-02	Вставка		8									
11		3	1.020-1.8-1 00.0.7	Каркас	1	1	1								
				Стойка											
				Квадрат 25 ГОСТ 2591-71* Ст3кп ГОСТ 535-79											
															Масса
Бч		4		ℓ = 1405	2	2	2								6.90кг

Нач.отд	Волынский		
Нормконт	Пригорев		
ГИП	Никулушкин		
Рук.гр.	Полещенко		
Провер	Никулушкин		
Разраб	Полещенко		

1.020-1.8-1 10.0.0

Ограждение ОВП-30Д

Стадия	Лист	Листов
Р.Ч.	1	2

ЦНИИЭП торгово-бытовых зданий и туристских комплексов

Копировал Скоморохова Формат А4

Инв.№ подл.	Подпись и дата	Взам.инв.№

		Обозначение	Наименование	Кол на исполн 1.020-1.8-1 10.0.0-										Примеч
				-	01	02								
Бч	5		ℓ = 1505	1	1	1								7.39кг
Бч	6		Стержень											
			Круг В8 ГОСТ 2590-71* Ст3кп ГОСТ 535-79											
			ℓ = 1150	10	10	10								0.45кг
Бч	7		Пластина											
			Полоса Б4 х 25 ГОСТ 103-76 В Ст3пс3 ГОСТ 535-79											
			ℓ = 573	2	2	2								0.45кг
Бч	8		Вставка											
			Лист Б-ПН-6 ГОСТ 19903-74* В Ст3пс ГОСТ 14637-79											
			(125х125)			12								0.74кг

1.020-1.8-1 10.0.0

Лист 2

Рис.1

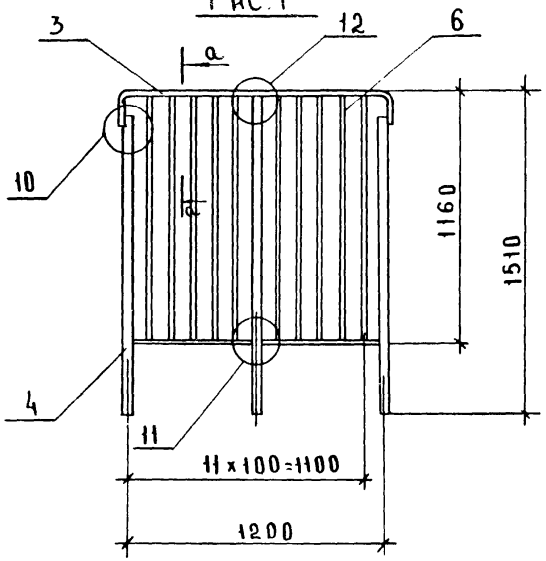

Рис.2

ОСТАЛЬНОЕ СМ. РИС.1

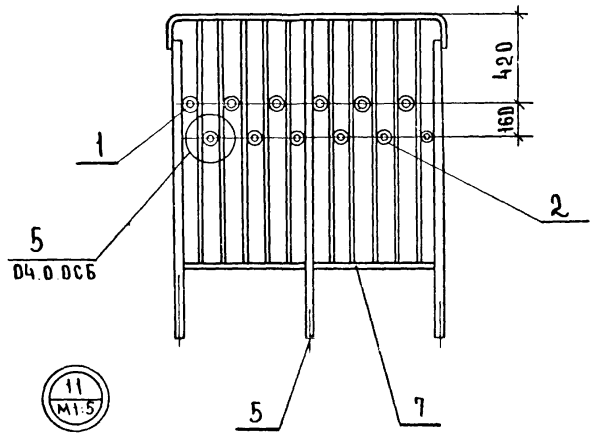

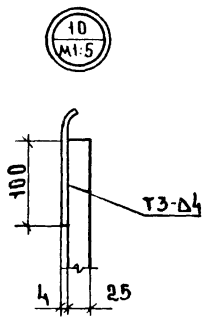

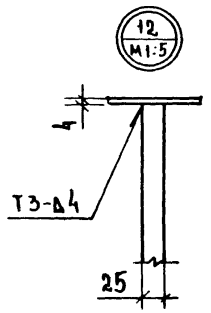

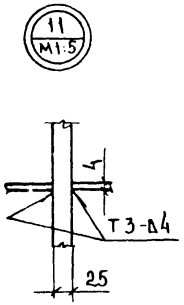

Рис.3

ОСТАЛЬНОЕ СМ. РИС.1

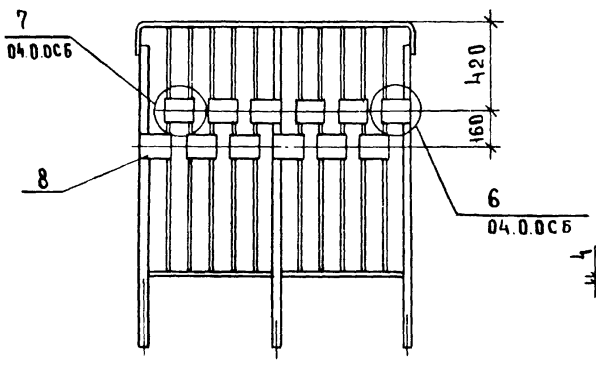

а-а
М1:5

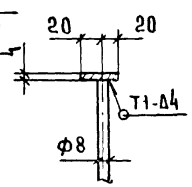

Обозначение	Марка	Рис.	Масса, кг
1.020-1.8-1 10.0.0	ОВП-30Д-1	1	28.50
-01	ОВП-30Д-2	2	30.10
-02	ОВП-30Д-3	3	37.38

Сварку производить по ГОСТ 5264-69, кроме мест указанных особо.

Нач.отд.	Волынский		
Нормокон.	Григорьев		
ГИП	Никулушкин		
Рук.гр.	Полещенко		
Провер.	Никулушкин		
Разраб.	Окорокова		

1020-1.8-1 10.0 ОСБ

Ограждение ОВП-30Д-

Стадия	Масса	Масштаб
Р.Ч	см. таб.	1:20
Лист	Листов 1	

ЦНИИЭП торгово бытовых зданий и туристских комплексов

17543 31

Копировал: Скоморохова Формат

Формат	Зона	Поз.	Обозначение	Наименование	Кол. на исполн. 1.020-1.8-1 11.0.0-										Примеч.
					-	01	02								
				Документация											
12			1.020-1.8-1 11.0.0 СБ	Сборочный чертеж	x	x	x								
12			1.020-1.8-1 00.00 ВСТ	Выборка стали	x	x	x								
12			1.020-1.8-1 00.0.0 ПЗ	Пояснительная записка	x	x	x								
				Детали											
11		1	1.020-1.8-1 00.06	Вставка		2									
		2	- 02	Вставка		6									
		3	- 03	Вставка		2									
		4	- 04	Вставка		2									
11		5	1.020-1.8-1 00.08-06	Каркас	1	1	1								
		6		Стойка											

Нач. отд.	Волынский	
Нормоконт.	Пригорев	
ГИП	Никулушкин	
Рук. группы	Полещенко	
Проверил	Никулушкин	
Разраб.	Полещенко	

1.020-1.8-1 11.0.0

Ограждение ОВПЛ-33Д-

Стадия	Лист	Листов
Р.Ч.	1	2

ЦНИИЭП торгово бытовых зданий и туристских комплексов

Копировал Формат 11

Инв. № подл.	Подпись и дата	Взамен инв. №

Формат	Зона	Поз.	Обозначение	Наименование	Кол. на исполн. 1.020-1.8-1 11.0.0										Примеч.
					-	01	02								
				Квадрат Б25 ГОСТ 2591-71* / Ст.3кп ГОСТ 535-79											Масса
				ℓ = 1505	2	2	2								7,39 кг
Б4		7		Стержень											
				Круг В8 ГОСТ 2590-71* / Ст.3 кп ГОСТ 535-79											
				ℓ = 1150	9	9	9								0,45 кг
Б4		8		Пластина											
				Полоса Б4×25 ГОСТ 103-76 / Вст.3пс 3 ГОСТ 535-79											
				ℓ = 573	1	1	1								0,45 кг
Б4		9		Вставка											
				Лист Б-ПН-6 ГОСТ 19903-74* / Вст3пс ГОСТ 14637-79											
				125 × 125			12								0,74 кг

1.020-1.8-1 11.0.0

Лист 2

П543 32

Рис. 1

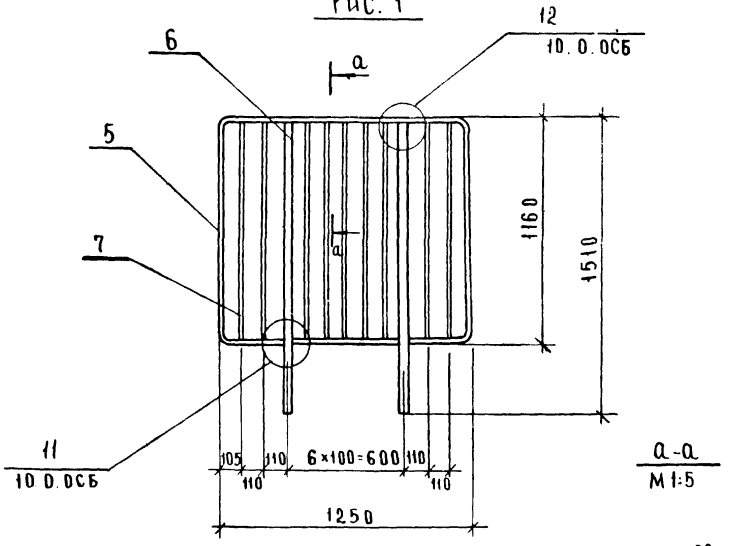

Рис. 2

ОСТАЛЬНОЕ СМ. РИС.1

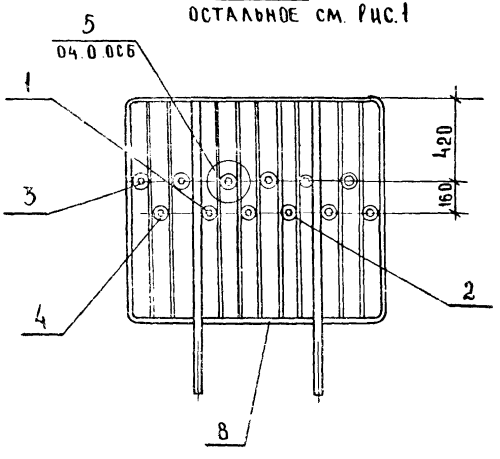

Обозначение	Марка	Рис.	Масса, кг
1.020-1.8-1 11.0.0	ОВПЛ-33Д-1	1	23.18
-01	ОВПЛ-33Д-2	2	25.44
-02	ОВПЛ-33Д-3	3	33.06

Рис 3

ОСТАЛЬНОЕ СМ РИС.1

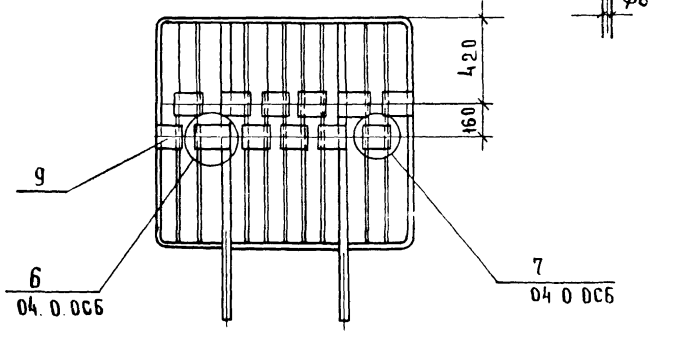

СВАРКУ ПРОИЗВОДИТЬ ПО ГОСТ 5264-69, КРОМЕ МЕСТ УКАЗАННЫХ ОСОБО

		1.020-1.8-1 11.0.ОСБ	
		Ограждение ОВПЛ-33Д-	Стадия: Р.Ч. / Масса: см. табл. / Масштаб: 1:20
Нач.отд.	Вольянский		Лист / Листов 1
Нормокон.	Пригорев		ЦНИИЭП торгово-бытовых зданий и туристских комплексов
Гип	Никулушкин		
Рук.гр.	Полещенко		
Провер.	Никулушкин		
Разраб.	Окорокова		

Формат	Зона	Поз.	Обозначение	Наименование	Кол. на исполн. 1.020-1.8-1 12.0.0-										Примеч.
					-	01	02								
				Документация											
12			1.020-1.8-1 12.0.0СБ	Сборочный чертеж	х	х	х								
12			1.020-1.8-1 00 0.0 ВСт	Выборка стали	х	х	х								
12			1.020-1.8-1 00.0.0 ПЗ	Пояснительная записка	х	х	х								
				Детали											
11		1	1.020-1.8-1 00.0.6	Вставка		2									
		2	-01	Вставка		2									
		3	-02	Вставка		4									
		4	-03	Вставка		2									
11		5	1.020-1.8-1 00.0.8-07	Каркас	1	1	1								
64		6		Стойка											

Нач.отд.	Волынский	
Нормоконт	Пригорев	
ГИП	Никулушкин	
Рук.гр.	Полещенко	
Провер.	Никулушкин	
Разраб.	Полещенко	

1.020-1.8-1 12.0.0

Ограждение ОНПЛ-33Д-

Стадия	Лист	Листов
РЧ	1	2

ЦНИИЭП торгово-бытовых зданий и туристских комплексов

Копировал: Скоморохова Формат А1

Инв.№ подл.	Подпись и дата	Взам.инв.№

Формат	Зона	Поз.	Обозначение	Наименование	Кол. на исполн. 1.020-1.8-1 12.0.0										Примеч.
					-	01	02								
				Квадрат $\frac{Б2.5\ ГОСТ\ 2591\text{-}71^*}{Ст3кп\ ГОСТ\ 535\text{-}79}$											Масса
				ℓ = 1505	2	2	2								7.39кг
64		7		Стержень											
				Круг $\frac{Ø8\ ГОСТ\ 2590\text{-}71^*}{ст.3\ кп\ ГОСТ\ 535\text{-}79}$											
				ℓ = 1150	7	7	7								0,45кг
64		8		Пластина											
				Полоса $\frac{64\times25\ ГОСТ\ 103\text{-}76}{Вст3пс3\ ГОСТ\ 535\text{-}79}$											
				ℓ = 573	1	1	1								0.45кг
64		9		Вставка											
				Лист $\frac{Б.ПН\text{-}6\ ГОСТ\ 19903\text{-}74^*}{ст3пс\ ГОСТ\ 14637\text{-}79}$											
				125 × 125			10								0.74кг

1.020-1.8-1 12.0.0

Лист 2

Копировал

Формат А4

Рис.1

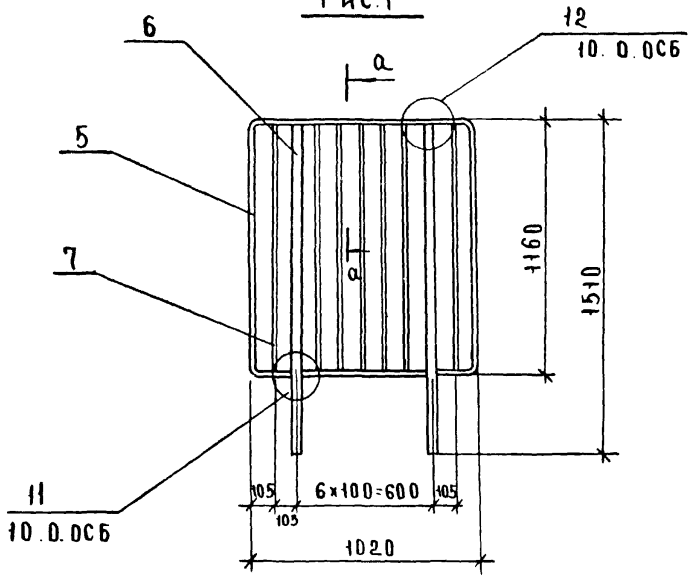

Рис.2

ОСТАЛЬНОЕ СМ. РИС.1

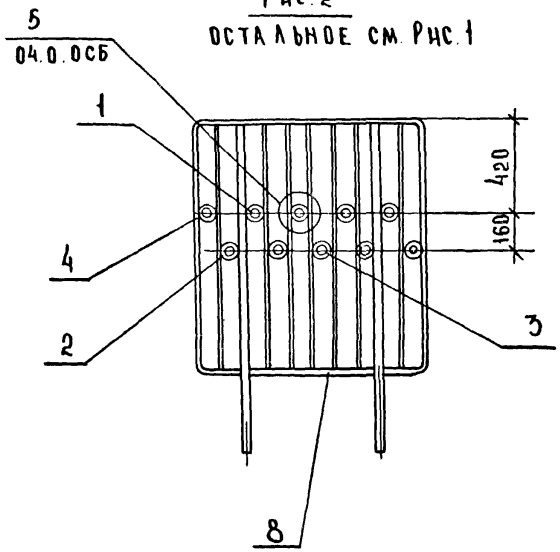

Рис.3

ОСТАЛЬНОЕ СМ. РИС.1

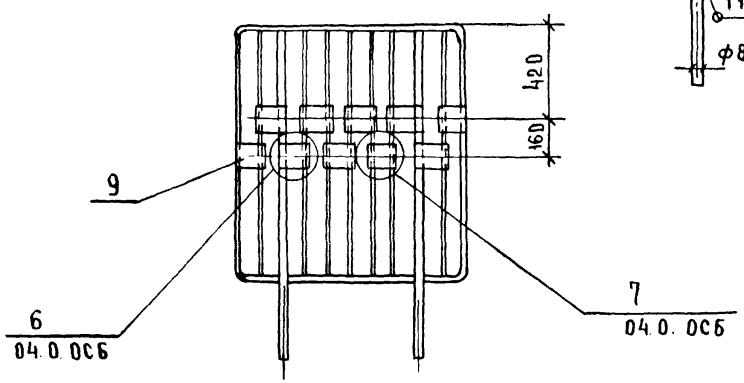

а-а

М 1:5

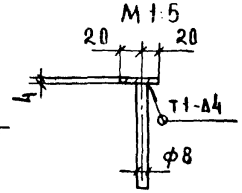

ОБОЗНАЧЕНИЕ	МАРКА	РИС.	МАССА, КГ
1.020-1.8-1 12.0.0	ОН ПЛ-33Д-1	1	21.58
-01	ОНПЛ-33Д-2	2	23.40
-02	ОНПЛ-33Д-3	3	28.98

СВАРКУ ПРОИЗВОДИТЬ ПО ГОСТ 5264-69, КРОМЕ МЕСТ, УКАЗАННЫХ ОСОБО.

НАЧ.ОТД.	ВОЛЫНСКИЙ		
НОРМОКОНТ	ПРИГОРЕВ		
ГИП	НИКУЛУШКИН		
РУК.ГРУП.	ПОЛЕЩЕНКО		
ПРОВЕР	НИКУЛУШКИН		
РАЗРАБ	ОКОРОКОВА		

1.020-1.8-1 12.0.0СБ

ОГРАЖДЕНИЕ ОНПЛ-33Д-•

СТАДИЯ	МАССА	МАСШТАБ
Р.Ч.	СМ. ТАБЛ.	1:20
ЛИСТ	ЛИСТОВ 1	

ЦНИИЭП ТОРГОВО-БЫТОВЫХ ЗДАНИЙ И ТУРИСТСКИХ КОМПЛЕКСОВ

КОПИРОВАЛ. СКОМОРОХОВА ФОРМАТ

ФОРМАТ	ЗОНА	ПОЗ	ОБОЗНАЧЕНИЕ	НАИМЕНОВАНИЕ	КОЛ. НА ИСПОЛН. 1.020-1.8-1 13.0.0 -										ПРИМЕЧ.
					–	01	02								
				Документация											
12			1.020-1.8-1 13.0.0 СБ	Сборочный чертеж	Х	Х	Х								
12			1.020-1.8-1 00.0.0 ВСТ	Выборка стали	Х	Х	Х								
12			1.020-1.8-1 00.0.0 ПЗ	Пояснительная записка	Х	Х	Х								
				Детали											
11		1	1.020-1.8-1. 00.0.6-02	Вставка		24									
				Пластина											
				Полоса 64 × 25 ГОСТ 103-76 Вст.3пс ГОСТ 535-79											Масса
				ℓ = 255 0	2	2	2								2.01 кг
				Стержень											

Нач.отд.	Волынский	
Нормокон.	Григорев	
ГИП	Никулушкин	
Рук.гр.	Полещенко	
Провер.	Никулушкин	
Разраб.	Полещенко	

1.020-1.8-1 13.0.0

Ограждение ОЛК-24Д-

Стадия	Лист	Листов
Р.Ч.	1	2

ЦНИИЭП торгово-бытовых зданий и туристских комплексов

Копировал Скоморохова Формат II

Инв.№ подл.	Подпись и дата	Взам.инв.№

ФОРМАТ	ЗОНА	ПОЗ.	ОБОЗНАЧЕНИЕ	НАИМЕНОВАНИЕ	КОЛ. НА ИСПОЛН. 1.020-1.8-1 13.0.0.										ПРИМЕЧ.
					–	01	02								
Б.4	3			Круг В.В ГОСТ 2590-71* Ст.3кп ГОСТ 535-79 ℓ = 25	4	4	4								0.02 кг
Б.4	4			ℓ = 1150	25	25	25								0.45 кг
Б.4	5			Вставка Лист Б.ПН-Б ГОСТ 19903-74* Вст.3пс ГОСТ 14637-79 125 × 125			24								0.74 кг

17543-36

1.020-1.8-1 13.0.0

Лист 2

Копировал Скоморохова Формат II

Рис.1

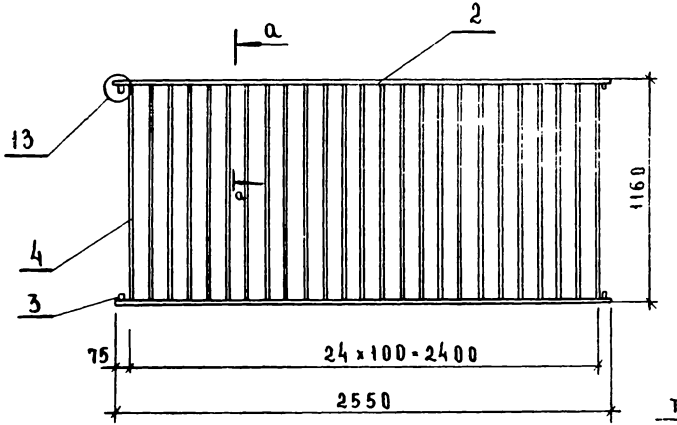

Рис.2

ОСТАЛЬНОЕ СМ. РИС.1

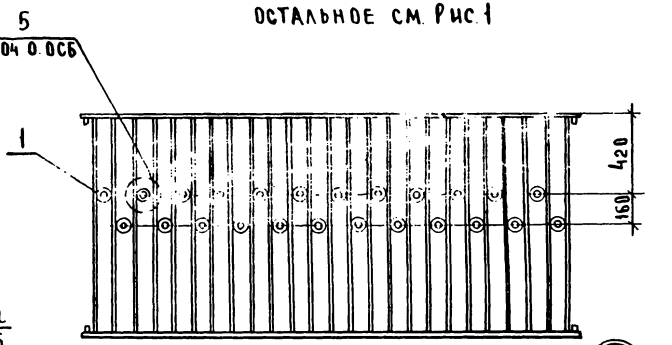

а-а
М1:5

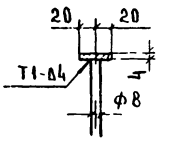

13
М1:5

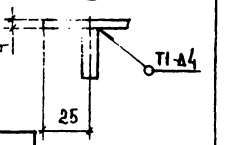

Рис.3

ОСТАЛЬНОЕ СМ РИС.1

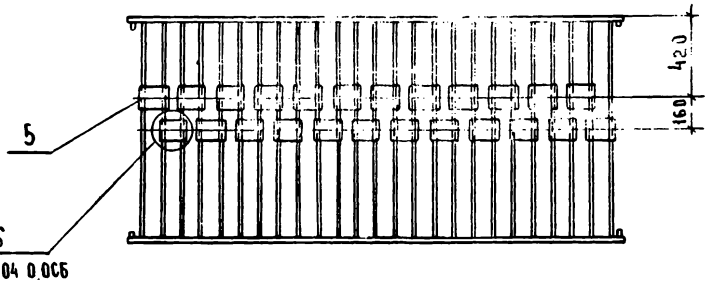

Обозначение	Марка	Рис.	Масса, кг
1.020-18-1 13.0.0	ОЛК-24Д-1	1	15.35
-01	ОЛК-24-Д-2	2	19.91
-02	ОЛК-24Д-3	3	33.11

Сварку производить по ГОСТ 5264-69. кроме мест указанных особо

Нач.отд	Вольнский		
Нормокон	Пригорев		
ГИП	Никулушкин		
Рук.гр	Полещенко		
Провер	Никулушкин		
Разраб	Окорокова		

1.020-18-1 13.0. ОСБ

Ограждение ОЛК-24Д-

Стадия	Масса	Масштаб
Р.Ч	см. табл	1:20
Лист	Листов 1	

ЦНИИЭП торговых зданий и туристских комплексов

С.Комарохова 17543 37 Формат

Рис.1

Рис.2

ОСТАЛЬНОЕ СМ. РИС.1

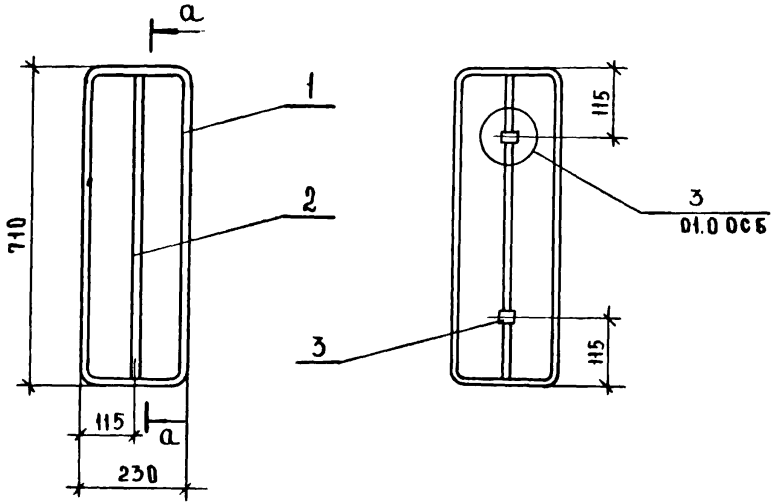

а-а

М1:5

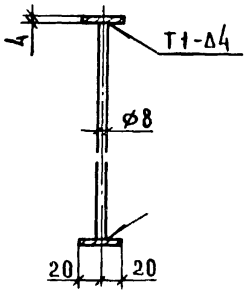

Обозначение	Марка	Рис.	Масса кг
1.020-1.8-1 14.0.0	ОДП-2.3-1	1	2.58
-01	ОДП-2.3-2	2	2.68

Сварку производить по ГОСТ 5264-69

Нач.отд	Волынский		
Нормоконт	Григорев		
ГИП	Никулушкин		
Рук.грцих	Полещенко		
Провер	Никулушкин		
Разраб	Дорошенко		

1.020-1.8-1 14.0.0 СБ

Ограждение ОДП-2.3

Стадия	Масса	Масштаб
Р.Ч.	См. табл.	1:10
Лист	Листов 1	

ЦНИИЭП торгово-бытовых зданий и туристских комплексов

17543 38

Копировал Скоморохова Формат А2

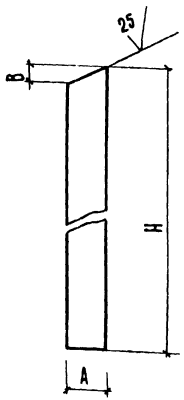

Обозначение	H, мм	A, мм	B, мм	Материал	Масса кг.
1.020-1.8-1 00.0.1	50	20	10	Полоса 36×20 ГОСТ 103-76 / В ст3пс3 ГОСТ 535-79	0.04
-01	1505	25	12	Квадрат В 25 ГОСТ 2591-71* / Ст3кп ГОСТ 535-79	7.39

Предельные отклонения размеров по СМ8

				1.020-1.8-1 00.0.1
НАЧ.ОТД.	Волынский			Стойка
Н.КОНТР.	Пригорев			
ГИП	Никулушкин			
РУК.ГР.	Губкина			
РУК.ГР.	Полещенко			
ПРОВЕР.	Никулушкин			
РАЗРАБ.	Цинкин			см табл.

Стадия	Масса	Масштаб
Р.Ч.	см. табл.	1:2
Лист	Листов 1	

ЦНИИЭП торгово-бытовых зданий и туристских комплексов

Копировал Гаврилина

Формат 11

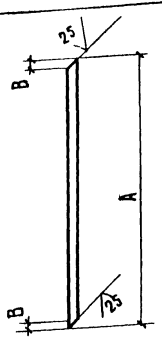

Обозначение	A, мм	B, мм	Материал	Масса кг
1.020-1.8-1 0.0.0.2	700	4	Круг В8 ГОСТ 2590-71*	0.28
-01	1150	4	Круг Ст3кп ГОСТ 535-79	0.46
-02	630	2	Полоса 64×40 ГОСТ 103-76	0.79
-03	640	2	Полоса В ст3пс3 ГОСТ 535-79	0.81

Предельные отклонения размеров по СМ8

				1.020-1.8-1 00.0.2
НАЧ.ОТД.	Волынский			Связь
Н.КОНТР.	Пригорев			
ГИП	Никулушкин			
РУК.ГР.	Губкина			
РУК.ГР.	Полещенко			
ПРОВЕР.	Никулушкин			
РАЗРАБ.	Цинкин			см табл.

Стадия	Масса	Масштаб
Р.Ч.	см. табл.	1:10
Лист	Листов 1	

ЦНИИЭП торгово-бытовых зданий и туристских комплексов

Инв. № подл. | Подпись и дата | Взам. инв. №

Копировал Гаврилина

17543 39

Формат 11

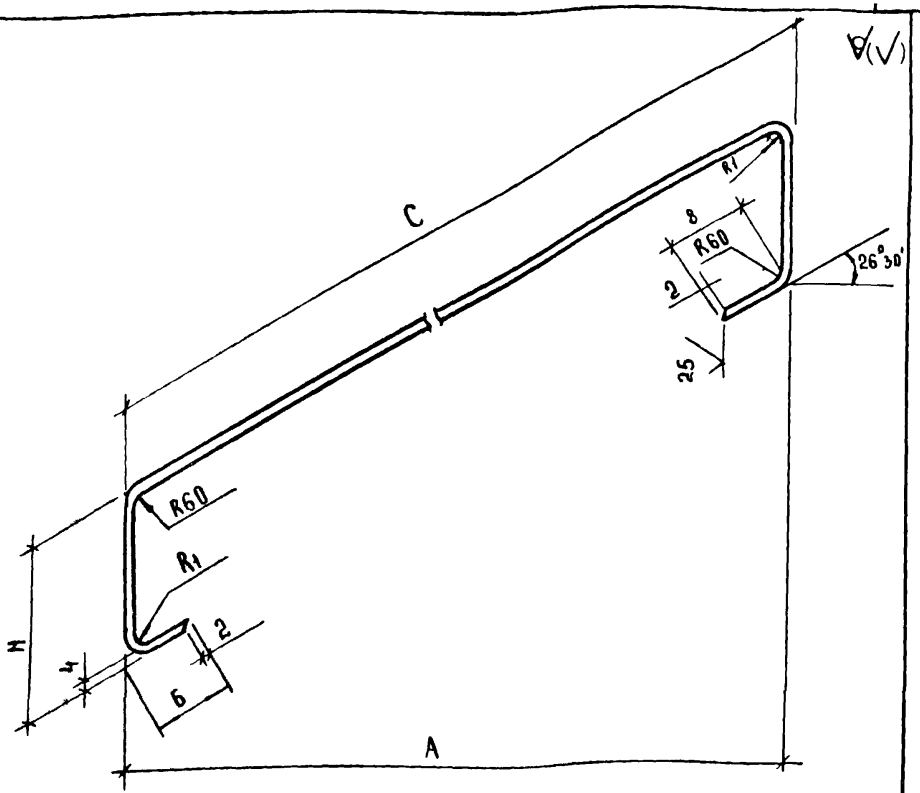

Обозначение	H, мм	A, мм	Б, мм	В, мм	C, мм	R, мм	Д, мм	Масса кг
1.020-1.8-1 00.03	710	2850	150	316	3150	40	40	6.18
-01		3370	63	320	3170	30		6.89
-02		3070	398		3430	40		6.85
-03	1160		400	321			25	5.01

1.020-1.8-100.0.3

Нач.отд	Волынский	
Нормок	Пригорев	
ГИП	Никулушкин	
Рук.гр.	Губкина	
Рук.гр	Полещенко	
Провер.	Никулушкин	
Разраб	Цинкин	

Каркас

Стадия	Масса	Масштаб
Р.Ч	См. табл.	1:50
Лист	Листов 1	

Полоса 64×Д ГОСТ 103-76 / Вст3пс3 ГОСТ 535-79

ЦНИИЭП торгово-бытовых зданий и туристских комплексов

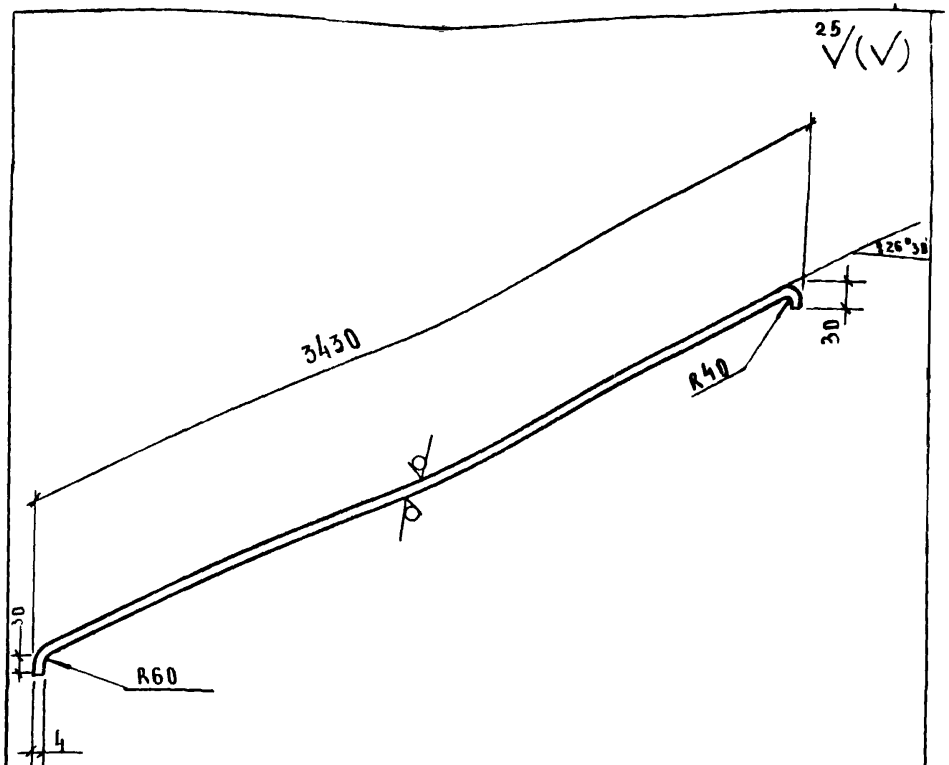

Предельные отклонения размеров по СМ8

1.020-1.8-1 00.04

Нач.отд	Волынский	
Нормок	Пригорев	
ГИП	Никулушкин	
Рук.гр.	Губкина	
Рук.гр	Полещенко	
Провер.	Никулушкин	
Разраб.	Цинкин	

Каркас

Стадия	Масса	Масштаб
Р.Ч.	4.38	1:50
Лист	Листов 1	

Полоса 64×40 ГОСТ 103-76 / Вст3пс3 ГОСТ 535-79

ЦНИИЭП торгово-бытовых зданий и туристских комплексов

Взам.инв.№ | Подпись и дата | Инв.№ подл.

Копировал Скоморохова 1754.3 40 Формат А2

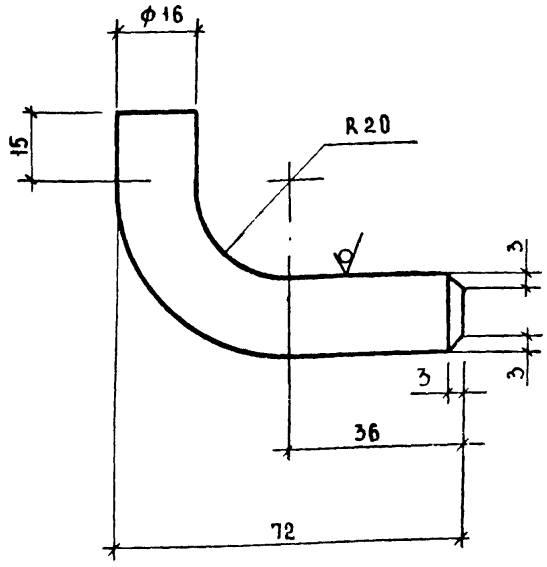

Предельные отклонения размеров по СМ8

			1.020-1.8-1 00.05		
Нач.отд.	Волынский		Кронштейн	Стадия: Р.Ч.	Масса: 0.17	Масштаб: 1:1
Нормок	Пригорев			Лист	Листов 1
ГИП	Никулушкин				
Рук.гр.	Губкина				
Рук.гр.	Полещенко		Круг В16 ГОСТ 2590-71* / Ст.3 кп ГОСТ 535-79	ЦНИИЭП торгово-бытовых зданий и туристских комплексов	
Провер.	Никулушкин				
Разраб.	Цинкин				

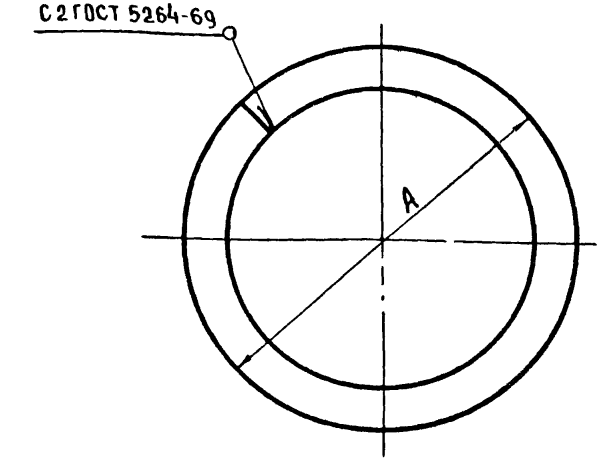

Обозначение	А мм	Масса кг
1.020-1.8-1 00 06	ф82	0.17
-01	ф87	0.17
-02	ф90	0.19
-03	ф95	0.19
-04	ф100	0.20

Предельные отклонения размеров по СМ8

			1.020-1.8-1 00.06		
Нач.отд.	Волынский		Вставка	Стадия: Р.Ч	Масса: см табл.	Масштаб: 1:1
Нормок	Пригорев			Лист	Листов 1
ГИП	Никулушкин				
Рук.гр.	Губкина				
Рук.гр.	Полещенко		Круг В8 ГОСТ 2590-71* / Ст.3 кп ГОСТ 535-79	ЦНИИЭП торгово-бытовых зданий и туристских комплексов	
Провер.	Никулушкин				
Разраб.	Цинкин				

Инв.№ подл. | Подпись и дата | Взам.инв.№

25 (√)

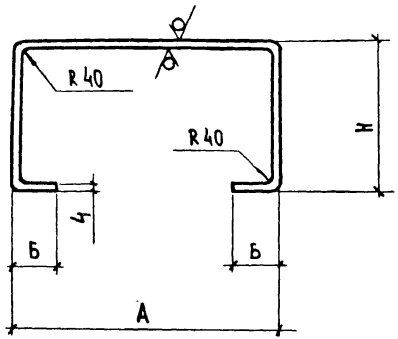

Обозначение	Н, мм	А, мм	Б, мм	В, мм	Масса, кг
1.020-1.8-1 00.0.8	710	1400	86	40	2.8
-01		1100	236		2.8
-02		1250	311		3.3
-03		1170	271		3
-04		870	122		2.3
-05		1020	197		2.7
-06	1160	1250	312	25	3.9
-07		1020	197		3.2

Предельные отклонения размеров по СМ8

			1.020-1.8-1 00.0.8
НАЧ. ОТД.	ВОЛЫНСКИЙ		Каркас
НОРМОК.	ПРИГОРЕВ		
ГИП	НИКУЛУШКИН		
РУК. ГР.	ГУБКИНА		
РУК. ГР.	ПОЛЕЩЕНКО		
ПРОВЕР.	НИКУЛУШКИН		
РАЗР.	ЦИНКИН		

СТАДИЯ	МАССА	МАССШТАБ
Р.Ч.	СМ. ТАБЛ.	1:50
ЛИСТ	ЛИСТОВ 1	

Полоса Б4×В ГОСТ 103-76 / В Ст.3 пс 3 ГОСТ 535-79

ЦНИИЭП торгово-бытовых зданий и туристских комплексов

ИНВ. N ПОДЛ. | ПОДПИСЬ И ДАТА | ВЗАМ. ИНВ N

25 (√)

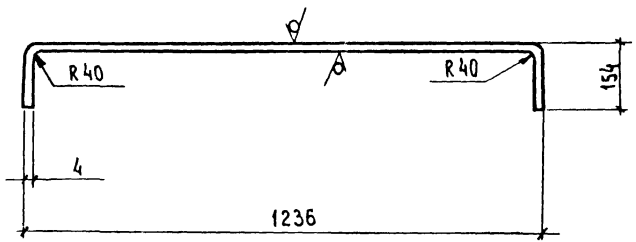

Предельные отклонения размеров по СМ8

			1.020-1.8-1 00.0.7
НАЧ. ОТД.	ВОЛЫНСКИЙ		Каркас
НОРМОК.	ПРИГОРЕВ		
ГИП	НИКУЛУШКИН		
РУК. ГР.	ГУБКИНА		
РУК. ГР.	ПОЛЕЩЕНКО		
ПРОВЕР.	НИКУЛУШКИН		
РАЗРАБ	ЦИНКИН		

СТАДИЯ	МАССА	МАСШТАБ
Р.Ч.	1.91	1:10
ЛИСТ	ЛИСТОВ 1	

Полоса Б4×40 ГОСТ 103-76 / В Ст.3 пс 3 ГОСТ 535-79

ЦНИИЭП торгово-бытовых зданий и туристских комплексов

17543 42

Рис. 1

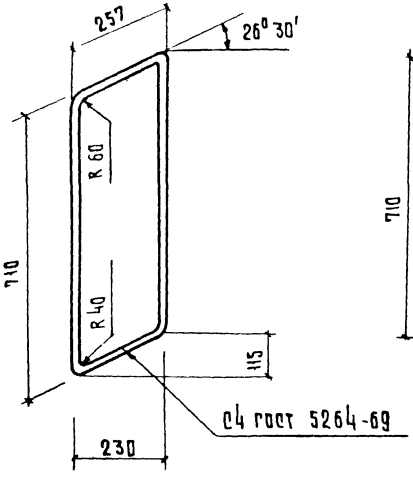

Рис. 2

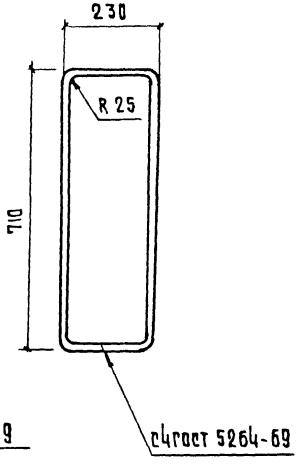

Обозначение	Рис.	Масса кг
1.020-1.8 -1 00.09	1	2.27
-01	2	2.30

Предельные отклонения размеров по СМ8

НАЧ ОТД	ВОЛЫНСКИЙ		
Н КОНТР.	ПРИГОРЕВ		
ГИП	НИКУЛУШКИН		
РУК. ГР.	ГУБКИНА		
РУК. ГР.	ПОЛЕЩЕНКО		
ПРОВЕР.	НИКУЛУШКИН		
РАЗР.	ЦИНКИН		

1.020-1 8-1 00.0.9

Каркас

СТАДИЯ	МАССА	МАСШТАБ
Р.Ч.	СМ. ТАБЛ.	1:10
ЛИСТ	ЛИСТОВ 1	

Полоса $\frac{\text{б 4×40 ГОСТ 103-76}}{\text{В. СТ.3 ПС 3 ГОСТ 535-79}}$

ЦНИИЭП торгово-бытовых зданий и туристских комплексов

ИНВ № ПОДЛ | ПОДПИСЬ И ДАТА | ВЗАМ. ИНВ №

Марка изделия	Полоса ГОСТ 103-76 4×25	6×20	4×40	20×40	Квадрат 8 25 ГОСТ 2591-71*	Круг ГОСТ 2590-71* Ф8	Ф16	Лист б-ПН-6 ГОСТ 19903-71*	Труба 18×4,5 ГОСТ 8734-75*	Всего
ОЛ -42 -1	—	0.2	9.34	31.70	—	3.64	—	—	—	44.88
ОЛ -42 -2	—	0.2	9.34		—		—	—	1.3	46.18
ОЛ -42 -3	—	0.2	9.34	31.70	—	3.64	—	—	1.05	45.93
ОЛ -36 -4	—	0.24	10.94	38.04	—	4.48	—	—	—	53.70
ОЛ -36 -2	—	0.24	10.94	38.04	—	4.48	—	—	1.6	55.30
ОЛ -36 -3	—	0.24	10.94	38.04	—	4.48	—	—	1.35	55.05
ОЛ -33 -1	—	0.2	10.09	31.70	—	4.2	—	—	—	46.19
ОЛ -33 -2	—	0.2	10.09	31.70	—	4.2	—	—	1.5	47.69
ОЛ -33 -3	—	0.2	10.09	31.70	—	4.2	—	—	1.25	47.44
ОЛ -33Д -1	5.01	—	7.62	—	36.95	11.50	0.85	—	—	61.93
ОЛ -33Д -2	5.01	—	7.62	—	36.95	16.60	0.85	—	—	67.03
ОЛ -33Д -3	5.01	—	7.62	—	36.95	11.50	0.85	21.46	—	83.39
ОВП -30 -1	—	0.05	3.35	17.64	—	1.68	—	—	—	22.72
ОВП -30 -2	—	0.05	3.35	17.64	—	1.68	—	—	0.6	23.32

НАЧ. ОТД.	ВОЛЫНСКИЙ	
Н. КОНТРОЛЬ	ПРИГОРЕВ	
ГИП	НИКУЛУШКИН	
РУК. ГР.	ПОЛЕЩЕНКО	
ПРОВЕРИЛ	НИКУЛУШКИН	
РАЗРАБОТ.	СКОРОКОВА	

КОПИРОВАЛ ГАВРИЛИНА

1.020-1. 8-1 0.0.0.0 ВСТ

Выборка стали на одно изделие

СТАДИЯ	ЛИСТ	ЛИСТОВ
Р.Ч.	1	3

ЦНИИЭП торгово-бытовых зданий и туристских комплексов

ФОРМАТ 11

17543 43

Марка изделия	Расход стали									
	Полоса ГОСТ 103-76				Квадрат В25 ГОСТ 2591-71*	Круг ГОСТ 2590-71*		Лист Б-ПН-6 ГОСТ 19903-74*	Труба 18×4,5 ГОСТ 8734-75*	Всего
	4×25	6×20	4×40	20×40		ф8	ф16			
ОВП – 30 – 3	—	0.05	3.35	17.64	—	1.68	—	—	0.5	23.22
ОВПА – 42 – 1	—	0.15	5.14	19.02	—	1.68	—	—	—	26.00
ОВПА – 42 – 2	—	0.15	5.14	19.02	—	1.68	—	—	0.6	26.60
ОВПА – 42 – 3	—	0.15	5.14	19.02	—	1.68	—	—	0.5	26.50
ОВПА – 36 – 1	—	0.10	4.34	12.68	—	1.40	—	—	—	28.52
ОВПА – 36 – 2	—	0.10	4.34	12.68	—	1.40	—	—	5	33.52
ОВПА – 36 – 3	—	0.10	4.34	12.68	—	1.40	—	—	4.5	33.02
ОВПА – 33 – 1	—	0.10	4.80	12.68	—	1.40	—	—	—	18.98
ОВПА – 33 – 2	—	0.10	4.80	12.68	—	1.40	—	—	5	23.98
ОВПА – 33 – 3	—	0.10	4.80	12.68	—	1.40	—	—	4.5	23.48
ОНПА – 42 – 1	—	0.10	4.59	12.68	—	1.40	—	—	—	18.77
ОНПА – 42 – 2	—	0.10	4.59	12.68	—	1.40	—	—	5	23.77
ОНПА – 42 – 3	—	0.10	4.59	12.68	—	1.40	—	—	4.5	23.27
ОКПА – 33 – 1	—	0.10	4.22	12.68	—	1.40	—	—	—	18.40
ОНПА – 33 – 2	—	0.10	4.22	12.68	—	1.40	—	—	5	23.40
ОКПА – 33 – 3	—	0.10	4.22	12.68	—	1.40	—	—	4.5	22.90
ОНПА – 36 – 1	—	0.10	3.84	12.68	—	0.84	—	—	—	17.46
ОКПА – 36 – 2	—	0.10	3.84	12.68	—	0.84	—	—	0.3	17.76
ОКПА – 36 – 3	—	0.10	3.84	12.68	—	0.84	—	—	0.25	17.71

Копировал Гаврилина Формат А1

Инв. № подл. | Подпись и дата | Взам. инв. №

Марка изделия	Расход стали									
	Полоса ГОСТ 103-76				Квадрат В25 ГОСТ 2591-71*	Круг ГОСТ 2590-71*		Лист Б-ПН-6 ГОСТ 19903-74*	Труба 18×4,5 ГОСТ 8734-75*	Всего
	4×25	6×20	4×40	20×40		ф8	ф16			
ОДМ – 23-1	—	—	2.27	—	—	0.28	—	—	—	2.55
ОДМ – 23-2	—	—	2.27	—	—	0.28	—	—	0.1	2.65
ОВП – 30Д-1	0.90	—	1.91	—	21.19	4.5	—	—	—	28.50
ОВП – 30Д-2	0.90	—	1.91	—	21.19	4.5	2.20	—	—	30.74
ОВП – 30Д-3	0.90	—	1.91	—	21.19	4.5	—	8.88	—	37.38
ОВПА – 33Д-1	3.72	—	—	—	14.78	4.05	—	—	—	22.55
ОВПА – 33Д-2	3.72	—	—	—	14.78	4.05	2.26	—	—	24.81
ОВПА – 33Д-3	3.72	—	—	—	14.78	4.05	—	8.88	—	31.43
ОНПА – 33Д-1	3.35	—	—	—	14.78	3.15	—	—	—	21.28
ОНПА – 33Д-2	3.35	—	—	—	14.78	3.15	1.82	—	—	23.10
ОНПА – 33Д-3	3.35	—	—	—	14.78	3.15	—	7.4	—	28.68
ОЛК – 24Д-1	4.02	—	—	—	—	11.33	—	—	—	15.35
ОЛК – 24Д-2	4.02	—	—	—	—	11.33	4.56	—	—	19.91
ОЛК – 24Д-3	4.02	—	—	—	—	11.33	—	12.76	—	33.11

gost.e-ecolog.ru