ТИПОВАЯ ДОКУМЕНТАЦИЯ НА СТРОИТЕЛЬНЫЕ СИСТЕМЫ И ИЗДЕЛИЯ ЗДАНИЙ И СООРУЖЕНИЙ

СЕРИЯ 1.020-1

КОНСТРУКЦИИ КАРКАСА МЕЖВИДОВОГО ПРИМЕНЕНИЯ ДЛЯ МНОГОЭТАЖНЫХ ОБЩЕСТВЕННЫХ И ПРОИЗВОДСТВЕННЫХ ЗДАНИЙ (НА ОСНОВЕ СЕРИИ ИИ-04)

ВЫПУСК 7-1

ЛЕСТНИЦЫ ЖЕЛЕЗОБЕТОННЫЕ. ОПАЛУБОЧНЫЕ ЧЕРТЕЖИ И АРМИРОВАНИЕ. ПРОСТРАНСТВЕННЫЕ КАРКАСЫ. АРМАТУРНЫЕ ИЗДЕЛИЯ.

РАБОЧИЕ ЧЕРТЕЖИ

17542
ЦЕНА 1-03

gost.e-ecolog.ru

ЦЕНТРАЛЬНЫЙ ИНСТИТУТ ТИПОВОГО ПРОЕКТИРОВАНИЯ
ГОССТРОЯ СССР

Москва, А-445 Смольная ул 22

Сдано в печать IV 1983 года

Заказ № 3946 Тираж 1.140 экз

ТИПОВАЯ ДОКУМЕНТАЦИЯ НА СТРОИТЕЛЬНЫЕ СИСТЕМЫ И ИЗДЕЛИЯ ЗДАНИЙ И СООРУЖЕНИЙ

СЕРИЯ 1.020-1

КОНСТРУКЦИИ КАРКАСА МЕЖВИДОВОГО ПРИМЕНЕНИЯ ДЛЯ МНОГОЭТАЖНЫХ ОБЩЕСТВЕННЫХ И ПРОИЗВОДСТВЕННЫХ ЗДАНИЙ (НА ОСНОВЕ СЕРИИ ИИ-04)

ВЫПУСК 7-1

ЛЕСТНИЦЫ ЖЕЛЕЗОБЕТОННЫЕ. ОПАЛУБОЧНЫЕ ЧЕРТЕЖИ И АРМИРОВАНИЕ. ПРОСТРАНСТВЕННЫЕ КАРКАСЫ. АРМАТУРНЫЕ ИЗДЕЛИЯ.

РАБОЧИЕ ЧЕРТЕЖИ

Разработаны
ЦНИИЭП торгово-бытовых зданий и туристских комплексов

Гл. инженер ин-та В Лепский
Нач отдела Б Волынский
Гл инж. пр-та Ю Ванян

ЦНИИПРОМЗДАНИЙ

Гл. инженер ин-та И Петров
Нач отдела Э Кодыш

НИИЖБ ГОССТРОЯ СССР

Зам директора по н.р. Н Коровин
Рук лаборатории А Васильев

Утверждены и введены в действие с 01.01.82г
постановление госстроя ссср от 16.11.81г N 190

№ п/п	Обозначение	Наименование	Стр.	Примечание
		Содержание		
	1.020-1 7-1 0.000 ПЗ	Пояснительная записка	2 - 5	
	1.020-1 7-1 1.000	Лестничный марш ЛМ 57.14.14	6, 7	
	1.020-1 7-1 2.000	Лестничный марш ЛМ 57.14.17	8, 9	
	1.020-1 7-1 3.000	Лестничный марш ЛМ 57.14.18	8; 10	
	1.020-1 7-1 4.000	Лестничная площадка ЛП 15.12	11	
	1.020-1 7-1 5.00.0	Проступи ЛН	12	1 ЛН 13.3 1 ЛН 12.3 2 ЛН 14.3 2 ЛН 14.5
	1.020-1 7-1 0.100	Каркас пространственный КП	13 - 15	КП-1 КП-2 КП-3
	1.020-1 7-1 0.0.10	Каркас КР	16 ÷ 18	КР-1 — КР-13
	1.020-1 7-1 0.02.0	Сетка С	19; 20	С-1; С-2
	1.020-1 7-1 0.030	Изделие закладное МН	21	МН-1; МН-2
	1.020-1 7-1 0.001	Петля СП	22	СП-1; СП-2
		Гнутые стержни		
	1.020-1 7-1 0.00.09	Узел	23	1; 2
			24	3; 4; 5; 6
			25	7
	1.020-1 7-1 0.000 ВСт	Выборка стали	25	

Инв. № подл. | Подпись и дата | Взам. инв. №

Выпуск 7-1 содержит рабочие чертежи сборных железобетонных лестничных маршей, объединенных с полуплощадками и верхней площадки. Изделия предназначены для применения в строительстве и при проектировании общественных зданий, зданий административно-бытового назначения и промышленных зданий. В составе выпуска приведены также рабочие чертежи сборных железобетонных проступей.

Марши представляют собой Z образную конструкцию с двумя продольными несущими ребрами. Лестничные марши применяются совместно с накладными проступями, которые укладываются на них в построечных условиях

Расчет и конструирование лестничных маршей и площадки выполнен в соответствии с СНиП II-21-75.

При расчете принята полезная нагрузка 400 кг/м² с коэффициентом перегрузки 1,3 в соответствии с поз 11б таблицы 3 пункт 3,5 СНиП II-6-74.

Марка бетона для всех изделий принята 200 по прочности на сжатие. Кубиковая прочность бетона к моменту отпуска изделия с завода должна быть не менее 80% проектной. Завод-изготовитель должен гарантировать достижение 100% прочности бетона в 28-дневном возрасте.

Контроль качества бетона производить в соответствии с ГОСТ 10180-78.

Армирование изделий, предусмотрено пространственными каркасами и сетками из сталей классов: А-I и А-III Ф8 мм ГОСТ 5781-75; А-III Ф10мм и Ф25мм по ГОСТ 5.1459-72 и Вр I по ТУ 14-1-659-75*

Испытание всех видов арматуры на растяжение обязательно

Арматурные сетки и каркасы изготовляются при помощи контактно-точечной сварки в соответствии с ГОСТ 10922-75.

*Изготовление и установка закладных деталей выполняется в соответствии с СН 393-65.**

Закладные детали должны отвечать также требованиям

Инв. № подл. | Подпись и дата | Взам. инв. №

			1.020-1 7-1 0.000 ПЗ		
Нач. отд.	Волынский		Пояснительная записка	Стадия: Р	Лист: 1	Листов: 4
Н. контр.	Хорошилова			ЦНИИЭП торгово-бытовых зданий и туристских комплексов	
ГИП	Ванян				
Рук. гр. инж.	Николаева				
Проверил	Хорошилова				
Разработ.	Луговая				

Копировал: Захарч. 17542 3 Формат 12

ГОСТ 10922-75. Проектное положение закладных деталей обеспечивается закреплением их на форме. Антикоррозийная защита закладных деталей и сварных соединений выполняется в соответствии с СНиП II-28-73.

Сварку производить электродами Э-42 по ГОСТ 9467-75.

Все пересечения арматурных каркасов, сеток и дополнительных стержней, кроме оговоренных особо, должны быть соединены при помощи контактной точечной сварки.

Изготовление лестничных маршей предусмотрено кассетным способом. Подъем лестничных маршей из формы производится за 4 петли при помощи самобалансирующейся траверсы.

Подъем лестничных маршей при установке в рабочее положение осуществляется при помощи 4 инвентарных петель, пропускаемых через специальные отверстия и охватывающих несущие ребра.

Транспортировка и складирование лестничных маршей осуществляется в положении на „боку".

Лестничная площадка изготовляется в горизонтальной форме. Подъем лестничной площадки из формы и при монтаже осуществляется за 4 петли. Транспортировка лестничных площадок осуществляется в рабочем положении.

Все наружные поверхности лестничных маршей и площадки должны быть ровными и гладкими, не требующими дополнительной обработки на постройке; класс шероховатости принят 2-ш в соответствии с ГОСТ 9818-72. (допускаемые колебания высоты неровности не более 25 мм).

Предельные допускаемые отклонения от размеров лестничных маршей, площадки и накладных проступей составляют следующие величины в мм:

Допускаемые отклонения	Для лестничных маршей	Для лестничной площадки	Для накладных проступей
по длине	±5	+8 -5	+3 -5
по ширине	±5	±5	+2 -3
по высоте (толщине)	±5	+5 -3	+2 -3

Перекос проступей в плане не должен превышать 2 мм. Искривление лицевой поверхности накладных проступей не более 2 мм на всю длину.

Систематический контроль за качеством изготовления изделий в части маркировки, допусков, правил приемки, условий складирования и транспортировки, методов испытания и других технических требований должен осуществляться в соответствии с ГОСТ 13015-75.

К серийному изготовлению изделий разрешается приступать после проведения контрольных испытаний.

Испытания производить в соответствии с ГОСТ 8829-77.

Маркировка лестничных маршей, площадки и проступей выполнена в соответствии с ГОСТом 23009-78 (условные обозначения марок.)

Марка содержит обозначения основных характеристик изделия и состоит из буквенно-цифровых групп.

Группа букв обозначает тип изделия:

ЛМ - лестничный марш

ЛП - лестничная площадка

ЛН - накладная проступь

Группа цифр обозначает габаритные размеры изделия в дециметрах (с округлением):

первая группа цифр - рабочий пролет

вторая группа цифр - ширину в рабочем положении

третья группа цифр - высоту лестничного марша в рабочем положении.

Пример маркировки:

ЛМ 57.14.18 - лестничный марш, рабочий пролет 5650 мм, ширина с учетом накладных проступей 1350 мм, высота в рабочем положении 1800 мм

ЛП 15.12 - лестничная площадка, рабочий пролет 1440 мм, ширина площадки 1185 мм.

Изделия предназначены для применения в зданиях с неагрессивной, а также со слабой и среднеагрессивной газовой средой.

При применении лестничных маршей в условиях воздействия слабой и среднеагрессивной газовых сред в проекте конкретного объекта должны быть указаны специальные мероприятия по изготовлению лестничных маршей, вытекающие из характера агрессивной среды и требований главы СНиП II-28-73.

Расчетная схема

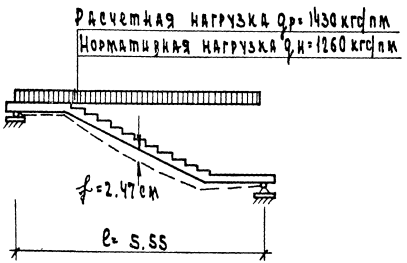

В расчетной схеме нагрузки приняты с учетом собственного веса лестничного марша.

Расчетная схема

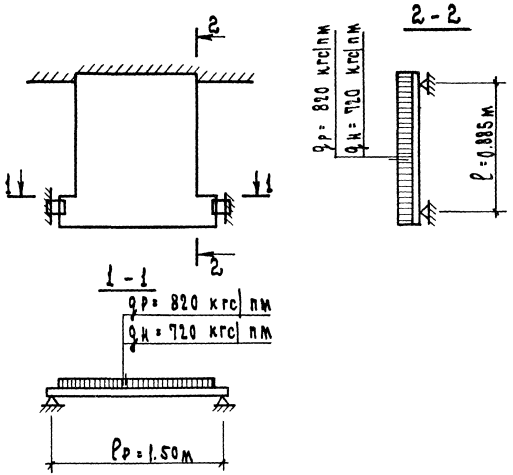

В расчетной схеме нагрузки приняты с учетом собственного веса площадки

Инв. № подл. | Подп. и дата | Взам. инв. №

Копировал: Сусова Формат 12 17542 5

Контрольные нагрузки при испытании лестничных маршей.

Схема	Контрольная нагрузка q (кгс/мп) по проверке прочности с учётом характера разрушения		Контрольная нагрузка (кгс/мп) по проверке жёсткости и трещиностойкости.	Контрольный прогиб (см) от кратковременно действующей контрольной нагрузки.	Отношение контрольного прогиба от длительно действующей контрольной нагрузки к предельно допустимому прогибу	Контрольная ширина раскрытия трещин (мм)
	при C = 1,4	при C = 1,6				
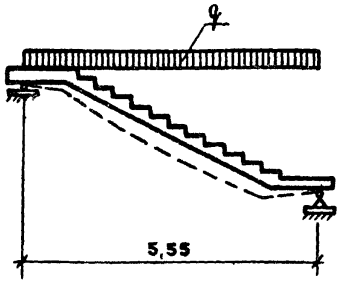	1514	1800	1260	1,48	0,8	0,25

1. Оценка качества конструкций по результатам испытаний проводится в соответствии с ГОСТ 8829-77 „Конструкции и изделия железобетонные сборные Методы испытаний и оценки прочности, жёсткости и трещиностойкости."

2. Контрольные нагрузки даны без учёта собственного веса изделий.

3. Коэффициент „C" при проверке прочности маршей принимается в зависимости от характера разрушения маршей по ГОСТ 8829-77 п 2.4 2.

Формат	Зона	Поз.	Обозначение	Наименование	Кол.	Примечание
				Документация		
12			1.020-1 Т-1 1.0.0.0 СБ	Сборочный чертеж	Х	
12			1.020-1 Т-1 0.0.0.0 У	Узлы	Х	
11			1.020-1 Т-1 0.0.0.0 ВСТ	Выборка стали	Х	
12			1.020-1 Т-1 0.0.0.0 ПЗ	Пояснительная записка	Х	
				Сборочные единицы		
		1	1.020-1 Т-1 0.1.0.0	Каркас пространственный КП-1	1	
		2	1.020-1 Т-1 0.0.2.0-03	Сетка С-4	10	
		3	1.020-1 Т-1 0.0.3.0	Изделие закладное МН-1	20	
		4	1.020-1 Т-1 0.0.0.1-05	Петля СП-1	4	
				Материал		
				Бетон гост 7473-76 куб.м		
				Марки 200	0,864	

Инв. № подл. | Подпись и дата | Взам. инв. №

Нач. отд.	Волынский		23.03
Н. контр.	Хорошилова		22.03
ГИП	Ванян		22.03
Рук. гр. инж.	Николаева		22.03
Проверил	Хорошилова		22.03
Разработ.	Угловая		22.03

1.020-1 Т-1 1.000

Лестничный марш АМ 57.14 14

Стадия	Лист	Листов
Р		1

ЦНИИЭП торгово-бытовых зданий и туристских комплексов

Копировал: Сусова Формат А4

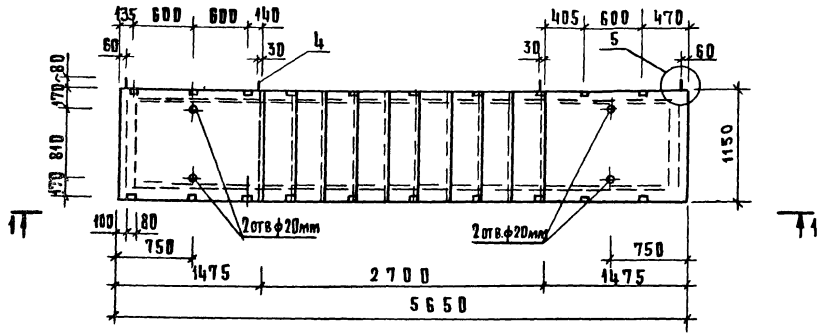

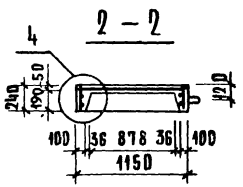

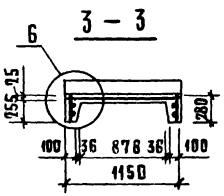

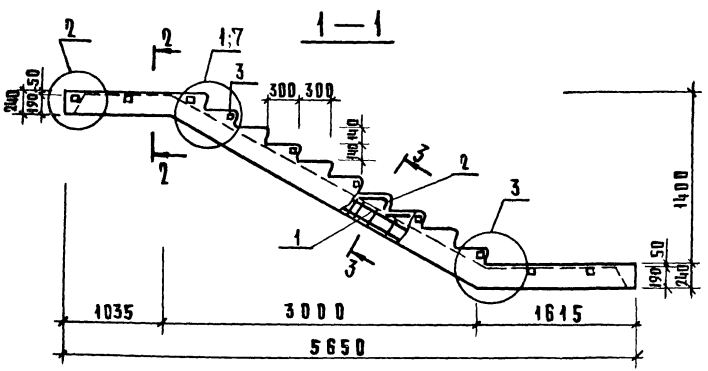

НАЧ. ОТДЕЛА	Волынский		23.03
НОРМОКОНТ	Хорошилова		22.03
ГИП	Ваиян		22.03
РУК. ГРУППЫ	Николаева		22.03
ПРОВЕРИЛ	Хорошилова		22.03
РАЗРАБ.	Кузовая		22.03

1.020-1 7-1 1.0.0.0 СБ

Лестничный марш ЛМ 57.14.14

СТАДИЯ	МАССА	МАСШТАБ
Р	2.15	
ЛИСТ	ЛИСТОВ 1	

ЦНИИЭП типовых бытовых зданий и туристских комплексов

Формат	Зона	Позиция	Обозначение	Наименование	Кол.	Примечание
				Документация		
12			1.020-1 7-1 2.0.0.0СБ	Сборочный чертеж	×	
12			1.020-1 7-1 0.0.0.0У	Узлы	×	
11			1.020-1 7-1 0.0.0.0Вст	Выборка стали	×	
12			1.020-1 7-1 0.0.0.0ПЗ	Пояснительная записка	×	
				Сборочные единицы		
		1	1.020-1 7-1 0.1 0.0	Каркас пространственный КП-2	1	
		2	1.020-1 7-1 0.0.2.0-03	Сетка С-4	11	
		3	1.020-1 7-1 0.0.3.0	Изделие закладное МН-1	18	
		4	1.020-1 7-1 0.0.0.1-05	Петля СП 1	4	
				Материал		
				Бетон ГОСТ 7473-76 (КЗБ-М)		
				марки 200	0.906	

Нач. отд.	Волынский		24.03
Нормокон.	Хуровая		23.03
ГИП	Ванян		23.03
Рук. гр.	Николаева		23.03
Проверил	Хуровая		23.03
Разработ.	Хорошилова		23.03

1.020-1 7-1 2.0.0

Лестничный марш ЛМ 57.14.17

Стадия	Лист	Листов
Р		1

ЦНИИЭП торгово-бытовых зданий и туристских комплексов

Инв. № подл. | Подпись и дата | Взам. инв. №

Формат	Зона	Позиция	Обозначение	Наименование	Кол.	Примечание
				Документация		
12			1.020-1 7-1 3.0.0.0СБ	Сборочный чертеж	×	
12			1.020-1 7-1 0.0.0.0У	Узлы	×	
11			1.020-1 7-1 0.0.0.0Вст	Выборка стали	×	
12			1.020-1 7-1 0.0.0.0ПЗ	Пояснительная записка	×	
				Сборочные единицы		
		1	1.020-1 7-1 0.1.0.0	Каркас пространственный КП3	1	
		2	1.020-1 7-1 0.0.2.0-03	Сетка С-4	12	
		3	1.020-1 7-1 0.0.3.0	Изделие закладное МН-1	20	
		4	1.020-1 7-1 0.0.0.1-05	Петля СП-1	4	
				Материал		
				Бетон ГОСТ 7473-76 (КЗБ-М)		
				марки 200	0.954	

Нач. отд.	Волынский		24.03
Нормокон.	Хуровая		23.03
ГИП	Ванян		23.03
Рук. гр.	Николаева		23.03
Проверил	Хуровая		23.03
Разраб.	Хорошилова		23.03

1.020-1 7-1 3.0.0.0

Лестничный марш ЛМ 57.14.18

Стадия	Лист	Листов
Р		1

ЦНИИЭП торгово-бытовых зданий и туристских комплексов

Инв. № подл. | Подпись и дата | Взам. инв. №

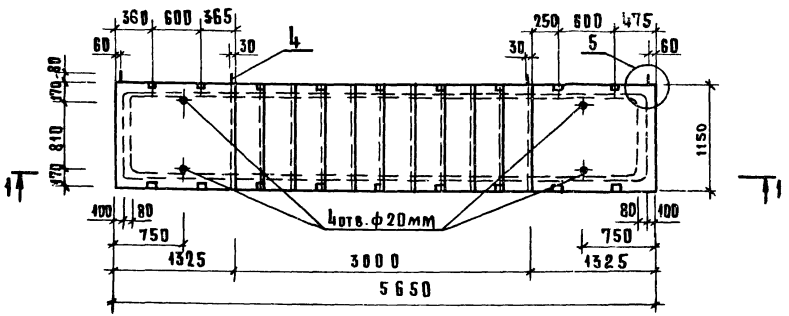

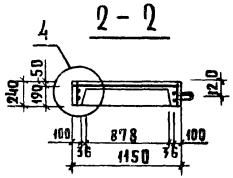

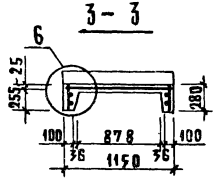

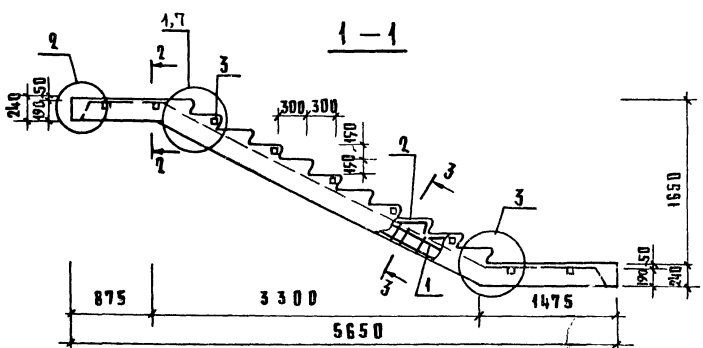

НАЧ ОТДЕЛА	ВОЛЫНСКИЙ		24 03
НОРМОКОН	ХОРОШИЛОВА		23 03
ГИП	ВАНЯН		23 03
РУК ГРУППЫ	НИКОЛАЕВА		23 03
ПРОВЕРИЛ	ХОРОШИЛОВА		23 03
РАЗРАБ.	ЛУГОВАЯ		23 03

1.020-1 7-1 2.0.0.0СБ

Лестничный марш ЛМ 57.14.17

СТАДИЯ	МАССА	МАСШТАБ
Р	226	
ЛИСТ	ЛИСТОВ 1	

ЦНИИЭП торгово-бытовых зданий и туристских комплексов

17542 10

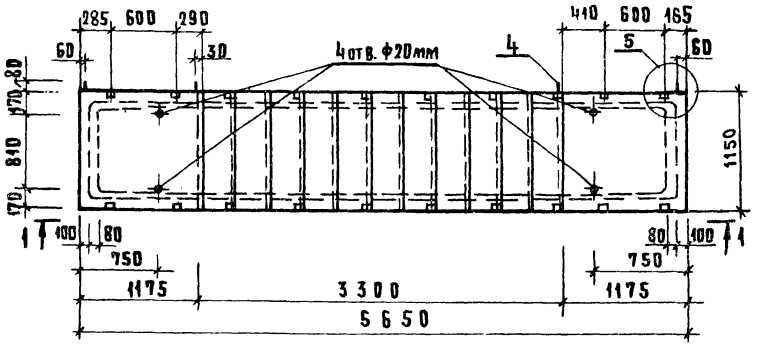

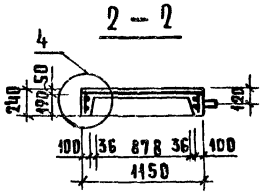

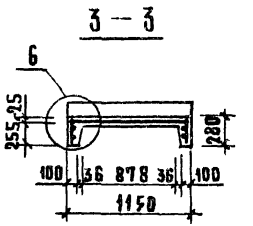

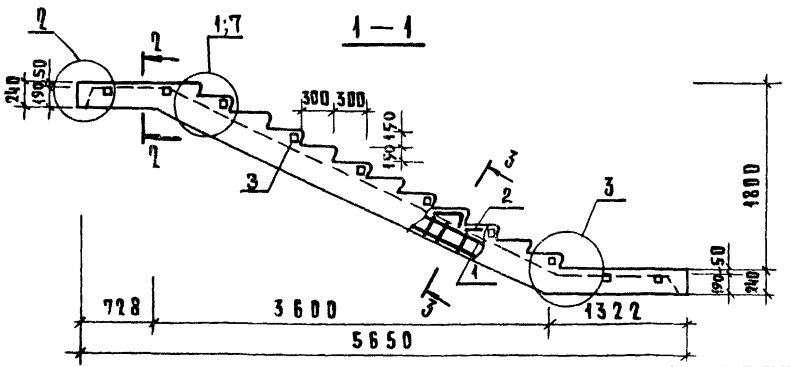

Нач. отдела	Волынский		24.03
Нормоконт	Хорошилова		23.03
ГИП	Ваняй		23.03
Рук. группы	Николаева		23.03
Проверил	Хорошилова		23.03

1.020-1 7-1 3.0.0.06

Лестничный марш АМ57.14.18

Стадия	Масса	Масштаб
Р	2.34	
Лист	Листов 1	

ЦНИИЭП торговых, бытовых зданий и туристских комплексов

Инв.№ подл. | Подпись и дата | Взам. инв.№

Формат	Зона	Поз.	Обозначение	Наименование		Примечание
				Документация		
11			1.020-1 7-1 4.00.0 СБ	Сборочный чертеж	Х	
11			1.020-1 7-1 0.00.0 Вст	Выборка стали	Х	
12			1.020-1 7-1 0.00.0 ПЗ	Пояснительная записка	Х	
				Сборочные единицы		
		1	1.020-1 7-1 0.00.10-10	Каркас КР-11	1	
		2	1.020-1 7-1 0.00.10-11	Каркас КР-12	1	
		3	1.020-1 7-1 0.00.10-12	Каркас КР-13	2	
		5	1.020-1 7-1 0.00.20-03	Сетка С-4	2	
		4	1.020-1 7-1 0.00.20-07	Сетка С-8	1	
		6	1.020-1 7-1 0.00.01-06	Петля СП-2	4	
		7	1.020-1 7-1 0.00.30	Изделие закладное МИ-1	7	
		8	-01	Изделие закладное МИ-2	2	
		9	1.020-1 7-1 0.00.01-04	Отдельные стержни	4	
				Материал		
				Бетон ГОСТ 7473-76		
				Марка 200	0.196	

Нач.отд.	Вольнский		24.03
Нормокон.	Хорошилова		23.03
ГИП	Ваняи		23.03
Рук.группы	Николаева		23.03
Проверил	Хорошилова		23.03
Разработ.	Луговая		23.03

1.020-1 7-1 4.00.0

Лестничная площадка ЛП 15.12

Стадия	Лист	Листов
Р		1

ЦНИИЭП торгово-бытовых зданий и туристских комплексов

Копировал: Сусова Формат 11

1-1

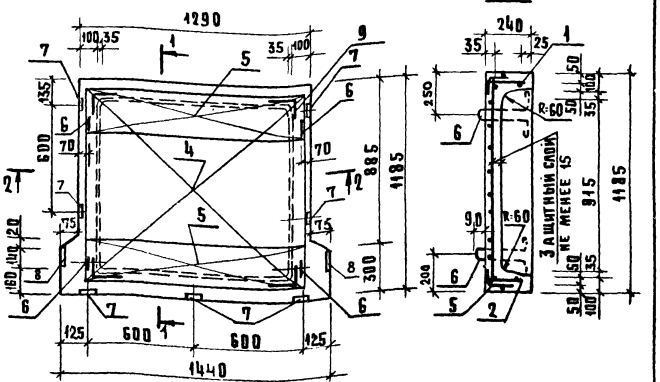

2-2

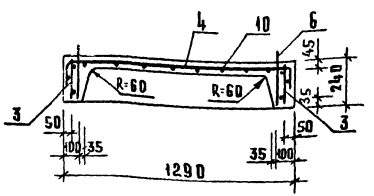

Инв.№ подл. | Подпись и дата | Взам.инв.№

Нач.отд.	Вольнский		24.03
Нормокон.	Хорошилова		23.03
ГИП	Ваняи		23.03
Рук.группы	Николаева		23.03
Проверил	Хорошилова		23.03
Разработ.	Луговая		23.03

1.220-1 7-1 4.0.0.0 СБ

Лестничная площадка ЛП 15.12

Стадия	Масса	Масштаб
Р	0.49	
Лист	Листов 1	

ЦНИИЭП торгово-бытовых зданий и туристских комплексов

17542 12

Копировал: Сусова Формат 11

Рис. 1

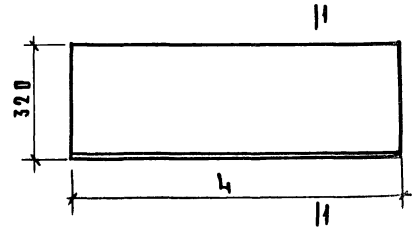

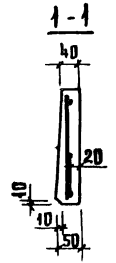

Рис. 2

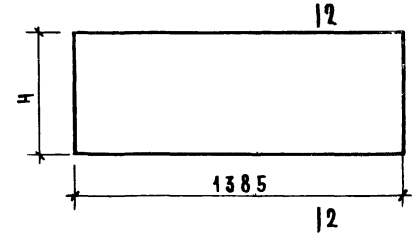

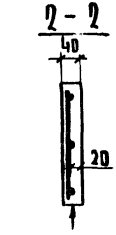

Обозначение	Марка	Рис.	L	H	Масса
1.020-1 7-1 5.0.0.0	1АН 13.3	1	1350	—	0,049
— 01	1АН 12.3	1	1210	—	0,043
— 02	2АН 14.3	2	—	330	0,046
— 03	2АН 14.5	2	—	475	0,066

Инв.№ подл. | Подпись и дата | Взам. инв.№

Нач.отд.	Волынский		24.03
Нормокон.	Хорошилова		23.03
Рип	Ванян		23.03
Рук.группы	Николаева		23.03
Проверил	Хорошилова		23.03
Разработ.	Луговая		23.03

1.020-1 7-1 5.0.0.0 СБ

Проступи Ан.

Стадия	Масса	Масштаб
Р	см. табл.	
Лист	Листов 1	

ЦНИИЭП торгово-бытовых зданий и туристских комплексов

175/2 13

Инв.№ подл. | Подпись и дата | Взам. инв.№ | Инв.№ дубл. | Взаимен инв.№

Поз.	Обозначение	Наименование	Кол. на испол. —	01	02	03	Примечание
		Документация					
11	1.020-1 7-1 5.0.0.0 СБ	Сборочный чертеж	х	х	х	х	
11	1.020-1 7-1 0.0.0.0 вст	Выборка стали	х	х	х	х	
12	1.020-1 7-1 0.0.0.0 ПЗ	Пояснительная записка	х	х	х	х	
		Сборочные единицы					
1	1.020-1 7-1 0.0.2.0-08	Сетка С-9	1				
1	-09	Сетка С-10		1			
1	-10	Сетка С-11			1		
1	-11	Сетка С-12				1	
		Материал					
		Бетон (кзб.м) рост тц73-76	0,0190	0,0180	0,0260	0,017	
		Марки 200					

1.020-1 7-1 5.0.0.0

Проступи Ан.

Нач.отд.	Волынский		24.03
Нормокон.	Хорошилова		23.03
Рип	Ванян		23.03
Рук.группы	Николаева		23.03
Проверил	Хорошилова		23.03
Разработ.	Луговая		23.03

Стадия	Лист	Листов
Р	1	

ЦНИИЭП торгово-бытовых зданий и туристских комплексов

Формат	Зона	Поз.	Обозначение	Наименование	Кол. на испол. —	01	02	Примечание
				Документация				
12			1.020-1 7-1 0.1.0.0 СБ	Сборочный чертеж	X	X	X	
				Сборочные единицы				
		1	1.020-1 7-1 0.0.1.0	Каркас плоский КР-1			2	
		1	-01	Каркас плоский КР-2		2		
		1	-02	Каркас плоский КР-3	2			
		2	-03	Каркас плоский КР-4			2	
		2	-04	Каркас плоский КР-5		2		
		2	-05	Каркас плоский КР-6	2			
		3	-06	Каркас плоский КР-7			2	
		3	-07	Каркас плоский КР-8		2		
		3	-08	Каркас плоский КР-9	2			
		4	-09	Каркас плоский КР-10	2	2	2	

Нач. отд.	Волынский	[signature]	24.03
Н. контр.	Хорошилова	[signature]	23.03
ГИП	Ванян	[signature]	23.03
Рук. гр. инж.	Николаева	[signature]	23.03
Проверил	Хорошилова	[signature]	23.03
Разработ.	Луговая	[signature]	23.03

1.020-1 7-1 0.1.0.0

Каркас пространственный КП

Стадия	Лист	Листов
Р	1	2

ЦНИИЭП торгово-бытовых зданий туристских комплексов

Формат 11

Инв. № подл.	Подпись и дата	Взамен инв. №

Формат	Зона	Поз.	Обозначение	Наименование	Кол. на испол. —	01	02	Примечание
		5	1.020-1 7-1 0.0.2.0	Сетка С-1			1	
		6	-01	Сетка С-2		1		
		5	-02	Сетка С-3	1			
		6	-04	Сетка С-5			2	
		6	-05	Сетка С-6		2		
		6	-06	Сетка С-7	2			
				Детали				
				Стержень отдельный ГОСТ 5.1459-72*				Масса кг
Б.ч.		7	1.020-1 7-1 0.0.0.1	Ф25 А III, L = 400		4	4	1.54
Б.ч.		7	-02	Ф25 А III, L = 400	4			1.54
				Стержень отдельный ГОСТ 5781-75				
Б.ч.		8	-03	Ф10 А I, L = 200	4			0.12
Б.ч.		7	-01	Ф10 А I, L = 200		4	4	0.12
Б.ч.		9		Ф8 А I, L = 260	6	6	6	0.10
Б.ч.		10		Ф8 А I, L = 230	2	2	2	0.09

1.020-1 7-1 0.1.0.0

Лист 2

17542 14

Копировал: Сусова

Формат 11

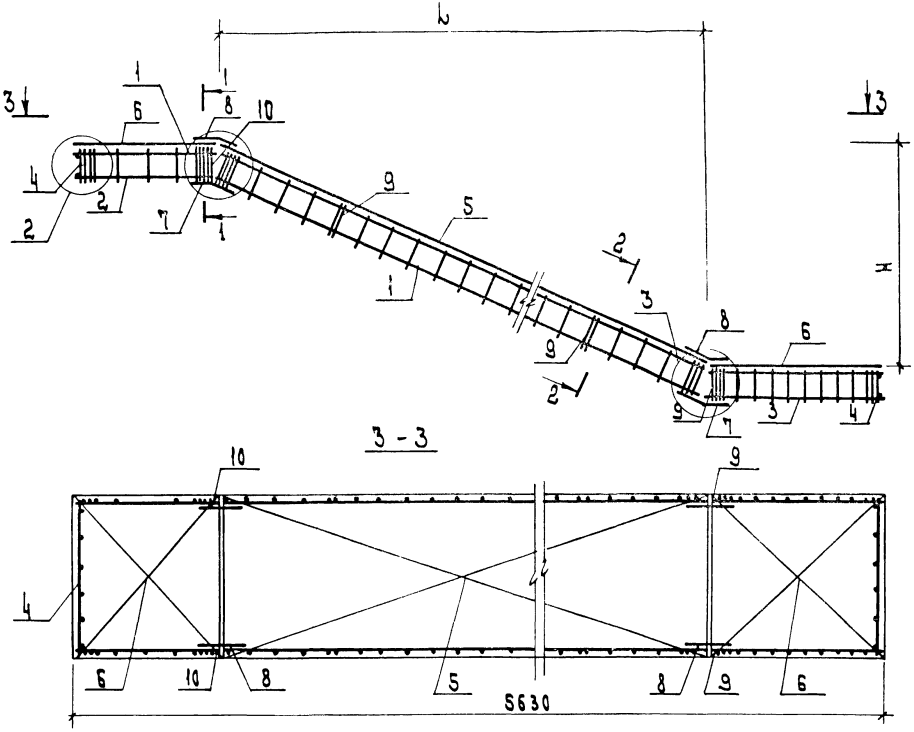

Обозначение	Марка	L	H	Масса кг
1.020-1 7-1 0.1.0.0	КП-1	2700	1400	86 23
-01	КП-2	3000	1650	86 79
-02	КП-3	3300	1800	87.28

Нач.отд.	Волынский		24 03
Н.контр.	Хорошилова		23 03
ГИП	Ванян		23 03
Рук.гр.	Николаева		23 03
Провер.	Хорошилова		23 03
Разраб.	Луговая		23 03

1.020-1 7-1 0.1.0.0 СБ

Каркас пространственный КП

Стадия	Масса	Масшт.
Р	см табл	

Лист 1 Листов 2

ЦНИИЭП торгово бытовых зданий и туристских комплексов

Инв.№ подл. | Подп. и дата | Взам.инв.№

Копировал

17542 15

Формат 12

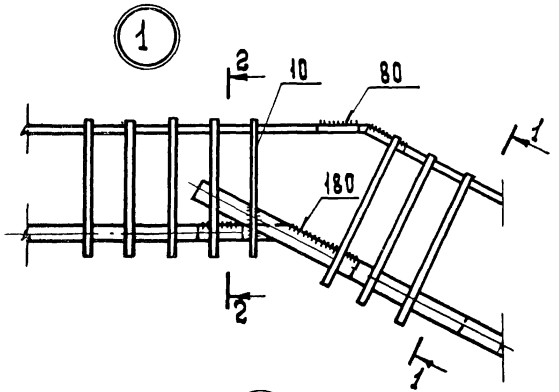
1
2
10
80
180
2
1
1

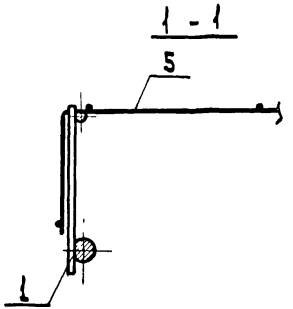
1 - 1
5
1

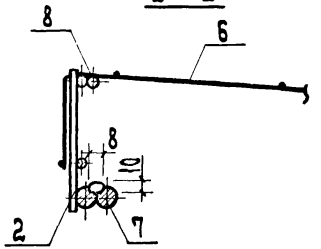
2 - 2
8
6
8
10
2
7

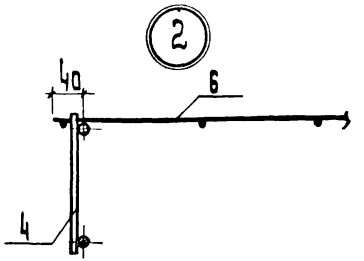
2
40
6
4

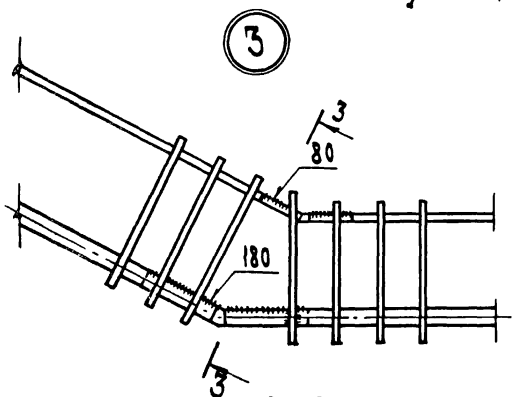
3
3
80
180
3

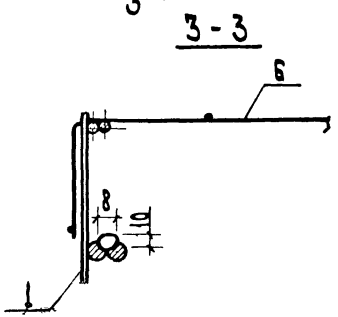
3 - 3
6
8
10
1

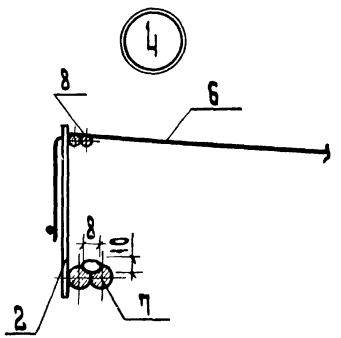
4
8
6
8
10
2
7

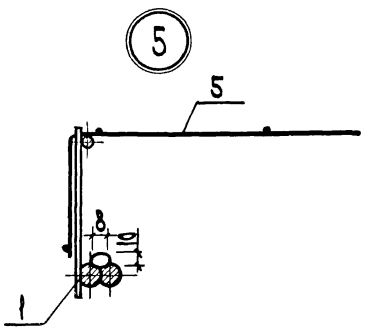
5
5
8
10
1

Формат	Зона	Поз	Обозначение	Наименование	Кол на испол.												Примечание
						01	02	03	04	05	06	07	08	09	10	11	12	
				Документация														
12			1.020-1 7-1 0.0 1.0 СБ	Сборочный чертеж	X	X	X	X	X	X	X	X	X	X	X	X	X	
				Детали														
				Стержень отдельный ГОСТ 5.1459-72*														Масса
Бч		1		ф25А III, L = 4200	1													16.13 кг
Бч		1		ф25А III, L = 3800		1												14.59 кг
Бч		1		ф25А III, L = 3400			1											13.06 кг
Бч		1		ф25А III, L = 720				1										2.76 кг
Бч		1		ф25А III, L = 870					1									3.34 кг
Бч		1		ф25А III, L = 1020						1								3.92 кг
Бч		1		ф25А III, L = 1260							1							4.84 кг
Бч		1		ф25А III, L = 1410								1						5.42 кг
Бч		1		ф25А III, L = 1560									1					6.00 кг
				Стержень отдельный ГОСТ 5781-75														
Бч		4		ф12А I, L = 230				3	2	3	2	3	2					0.20 кг
Бч		2		ф10А I, L = 4090	1													2.52 кг
Бч		2		ф10А I, L = 3690		1												2.28 кг
Бч		2		ф10А I, L = 3290			1											2.02 кг
Бч		2		ф10А I, L = 890				1										0.54 кг
Бч		2		ф10А I, L = 1040					1									0.64 кг

Инв. № подл. | Подпись и дата | Взам. инв. №

Нач. отд	Волынский		24.03
Нормокон.	Хорошилова		23.03
ГИП	Ванян		23.03
Рук. группы	Николаева		23.03
Провер.	Хорошилова		23.03
Разраб	Луговая		23.03

1.020-1 7-1 0.0.1.0

Каркас КР

Стадия	Лист	Листов
Р	1	2

ЦНИИЭП торговых зданий и туристских комплексов

Копировал Сусова 17542 Формат 17 12

Формат	Зона	Поз	Обозначение	Наименование	Кол. на испол 01	02	03	04	05	06	07	08	09	10	11	12	Примечание
БЧ		2	1.020-1 7-1 00.1.0	ф 10 AI, L = 1190					1								0.73 кг
БЧ		2		ф 10 AI, L = 1140						1							0.70 кг
БЧ		2		ф 10 AI, L = 1290							1						0.80 кг
БЧ		2		ф 10 AI, L = 1440								1					0.89 кг
БЧ		1		ф 10 AI, L = 1140									2				0.70 кг
БЧ		3		ф 8 AI, L = 270	24	22	20										0.10 кг
БЧ		3		ф 8 AI, L = 230			6	8	9	10	11	13	6				0.09 кг
БЧ		1		ф 8 AI, L = 1470											2		0.58 кг
БЧ		1		ф 8 AI, L = 1170												2	0.46 кг
БЧ		1		ф 6 AI, L = 1270										2			0.28 кг
				Стержень отдельный ТУ 14-4-659-75													
БЧ		3		ф 4 BpI, L = 230										7	8	6	0.02 кг

Инв. № подл. | Подпись и дата | Взам. инв. №

Рис. 1

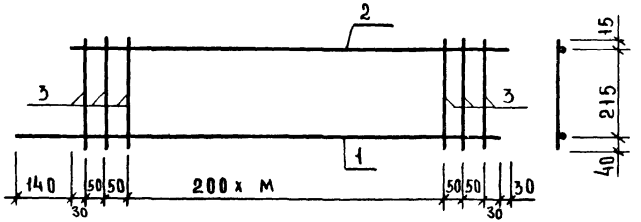

Рис. 2

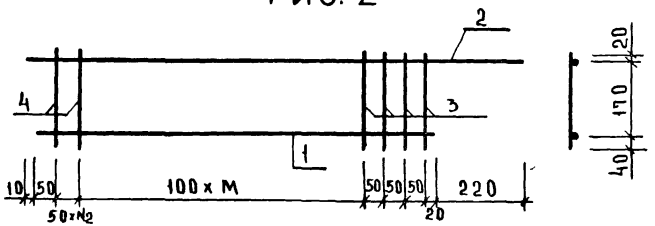

Рис. 3

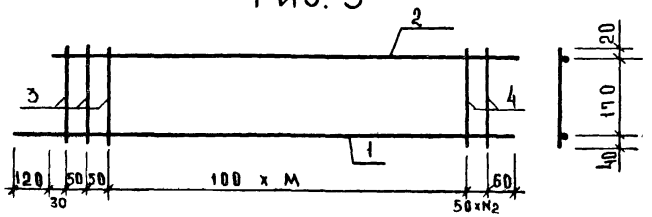

Рис. 4

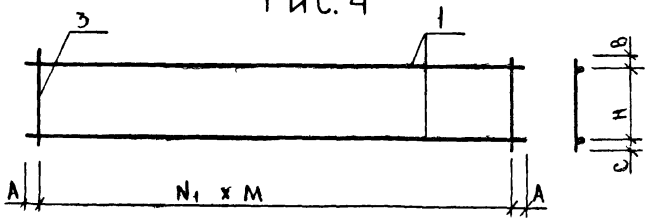

Рис. 5

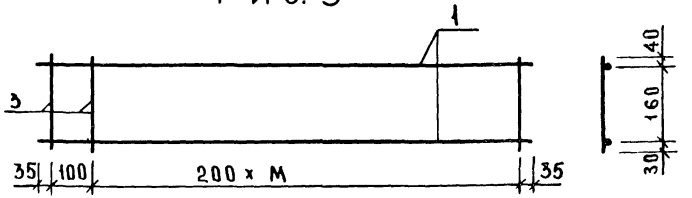

Обозначение	Марка	Рис.	A	H	N_1	№	M	B	C	Масса, кг
1.020-1 7-1 0.0.1.0	КР-1	1	—	—	—	—	19	—	—	21.05
-01	КР-2	1	—	—	—	—	17	—	—	19.07
-02	КР-3	1	—	—	—	—	15	—	—	17.08
-03	КР-4	2	—	—	—	2	4	—	—	4.44
-04	КР-5	2	—	—	—	1	6	—	—	5.10
-05	КР-6	2	—	—	—	2	7	—	—	6.06
-06	КР-7	3	—	—	—	1	9	—	—	6.84
-07	КР-8	3	—	—	—	2	10	—	—	7.81
-08	КР-9	3	—	—	—	1	12	—	—	8.46
-09	КР-10	4	70	185	200	—	5	25	20	1.94
-10	КР-11	4	35	180	200	—	6	20	30	0.70
-11	КР-12	4	110	180	200	—	6	20	30	1.32
-12	КР-13	5	—	—	—	—	5	—	—	1.04

Нач.отд.	Большинский		24.03
Нормокон.	Хорошилова		23.03
ГИП	Ванина		23.03
Разграф.	Никонаева		23.03
Провер.	Хорошилова		23.03
Разраб.	Ачкова я		23.03

1.020-1 7-1 0.0.1.0 СБ

Каркас КР

Стадия	Масса	Масштаб
Р.	См. табл.	

Лист	Листов 1

ЦНИИЭП торгово-бытовых зданий и туристских комплексов

Инв. № подл. | Подпись и дата | Взам. инв. №

Формат	Зона	Поз	Обозначение	Наименование	Кол на испол 01	02	03	04	05	06	07	08	09	10	11	Примечание
				Документация												
12			1020-17-1 0.0.2.0 СБ	Сборочный чертеж	X	X	X	X	X	X	X	X	X	X	X	
				Детали												
				Стержень отдельный ТУ 14-4-659-75													Масса кг
БЧ		1		ф5 Вр I, L = 1370	20	19	17		6	7	8					0.21
БЧ		1		ф5 Вр I, L = 1170							8					0.18
БЧ		2		ф4 Вр I, L = 1590							10					0.16
БЧ		2		ф4 Вр I, L = 1160				10								0.12
БЧ		2		ф4 Вр I, L = 1310					10							0.13
БЧ		2		ф4 Вр I, L = 1460						10						0.15
БЧ		2		ф 3 Вр I, L = 3980	10											0.22
БЧ		2		ф 3 Вр I, L = 3650		10										0.20
БЧ		2		ф 3 Вр I, L = 3270			10									0.18
БЧ		2		ф 3 Вр I, L = 1300								3				0.07
БЧ		1		ф 3 Вр I, L = 300								8	6	8		0.02
БЧ		2		ф 3 Вр I, L = 1150				3					3			0.06
БЧ		2		ф 3 Вр I, L = 1360										3	3	0.07
БЧ		1		ф 3 Вр I, L = 450											8	0.02
БЧ		1		ф 3 Вр I, L = 360				8								0.02

Инв № подл | Подпись и дата | Взам инв №

Нач отд	Вольнский		24.03
Нормокон	Хорошилова		23.03
ГИП	Ванян		23.03
Рук группы	Николаева		23.03
Провериа	Хорошилова		23.03
Разраб	Глотова		23.03

1.020-17-1 0.0 2 0

Сетка С

Стадия	Лист	Листов
Р	1	1

ЦНИИЭП торгово-бытовых зданий и комплексов

Копировал: Скомарохова Формат 12

Рис. 1

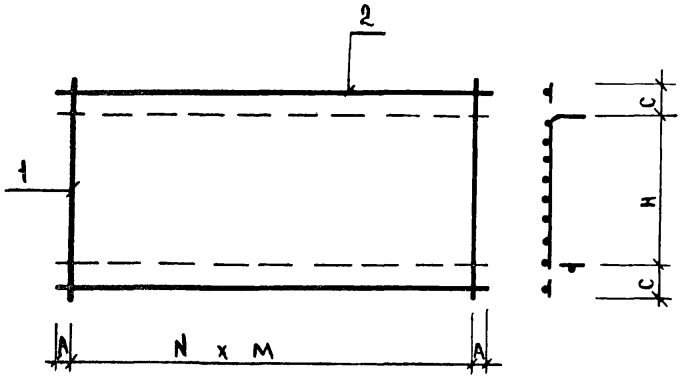

Рис. 2

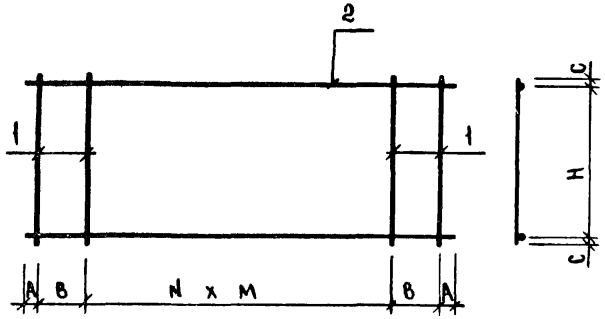

Рис. 3

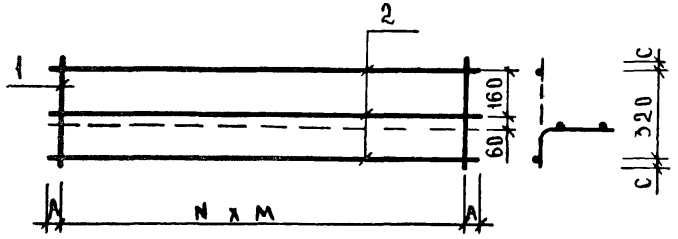

Обозначение	Марка	Рис.	A	B	N	M	C	H	Масса кг
1.020-1.7-1 0.0.2.0	С-1	1	90	—	19	200	125	1120	6.41
-01	С-2	1	25	—	18	200	125	1120	5.99
-02	С-3	1	35	—	16	200	125	1120	5.37
-03	С-4	3	50	—	7	150	20	—	0.34
-04	С-5	1	75	—	5	200	125	1120	2.46
-05	С-6	1	50	—	6	200	125	1120	2.77
-06	С-7	1	25	—	7	200	125	1120	3.18
-07	С-8	1	10	100	7	150	230	1130	3.04
-08	С-9	2	10	140	5	200	10	280	0.37
-09	С-10	2	75	—	5	200	10	280	0.30
-10	С-11	2	20	160	5	200	10	280	0.37
-11	С-12	2	20	160	5	200	25	400	0.42

Нач отд	Волынский		24.03
Нормокон	Хорошилова		23.03
ГИП	Ванян		23.03
Рук гр инж	Николаева		23.03
Проверил	Хорошилова		23.03
Разработ	Луговая		23.03

1.020-1.7-1 0.0.2.0 СБ

Сетка С

Стадия	Масса	Масштаб
Р	См. табл.	
Лист	Листов 1	

ЦНИИЭП торгово-бытовых зданий и туристских комплексов

Копировал Скоморохова 17542 Формат 12

Рис. 1

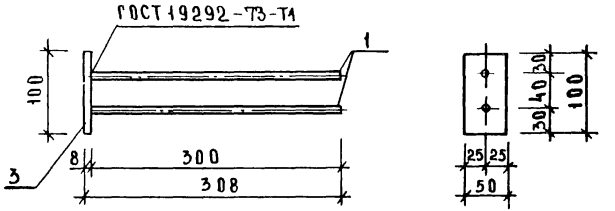

Рис. 2

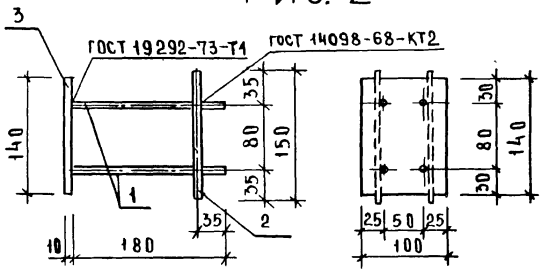

Обозначение	Марка	Рис.	Масса К2
1.020-1 7-1 0.0.3.0	МН-1	1	0.56
01	МН-2	2	1.76

НАЧ ОТД	ВОЛЫНСКИЙ		24.03
НОРМОКОН	ХОРОШИЛОВА		23.03
ГИП	ВАНЯН		23.03
РУК ГРУПП	НИКОЛАЕВА		23.03
ПРОВЕР	ХОРОШИЛОВА		23.03
РАЗРАБ	ЛУГОВАЯ		23.03

1.020-1 7-1 0.0.3.0 СБ

ИЗДЕЛИЕ ЗАКЛАДНОЕ МН

СТАДИЯ	МАССА	МАСШТАБ
Р	см. табл.	

ЛИСТ | ЛИСТОВ 1

ЦНИИЭП ТОРГОВО-БЫТОВЫХ ЗДАНИЙ И ТУРИСТСКИХ КОМПЛЕКСОВ

ИНВ. № ПОДЛ | ПОДПИСЬ И ДАТА | ВЗАМЕН ИНВ.

17542 22

Копировал: Скоморохова

ФОРМАТ 11

Формат	Зона	Поз.	Обозначение	Наименование	Кол. на испол.		Масса К2	Примечание
					–	01		
				Документация				
11			1.020-1 7-1 0.0.3.0	Сборочный чертеж	X	X		
				Детали				
				Стержень отдельный ГОСТ 5.1459-72*				
БЧ		1		Ф10 А III, L = 200		4	0.12	
БЧ		2		Ф10 А III, L = 150		2	0.09	
				Стержень отдельный ГОСТ 5781-75				
БЧ		1		Ф8 А III, L = 300		2	0.12	
				Полоса ГОСТ 103-76				
БЧ		3		-50×8 С38/23, L = 100		1	0,31	
БЧ		3		-100×10 С38/23, L = 140		1	1.10	

1.020-1 7-1 0030

ИЗДЕЛИЕ ЗАКЛАДНОЕ МН

НАЧ ОТД	ВОЛЫНСКИЙ		24.03
НОРМОКОН	ХОРОШИЛОВА		23.03
ГИП	ВАНЯН		23.03
РУК ГРУПП	НИКОЛАЕВА		23.03
ПРОВЕР	ХОРОШИЛОВА		23.03
РАЗРАБ	ЛУГОВАЯ		23.03

СТАДИЯ	ЛИСТ	ЛИСТОВ
Р		1

ЦНИИЭП ТОРГОВО-БЫТОВЫХ ЗДАНИЙ И ТУРИСТСКИХ КОМПЛЕКСОВ

ИНВ. № ПОДЛ | ПОДПИСЬ И ДАТА | ВЗАМ. ИНВ. №

ФОРМАТ 11

Рис. 1

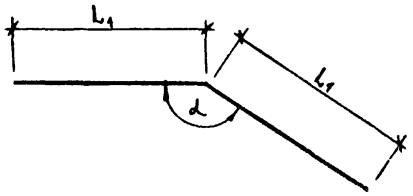

Рис. 2

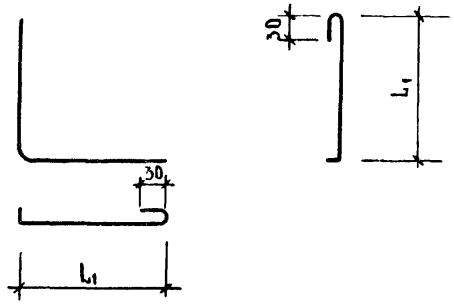

Рис. 3

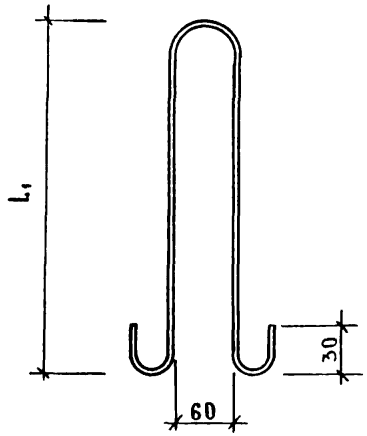

Рис. 4

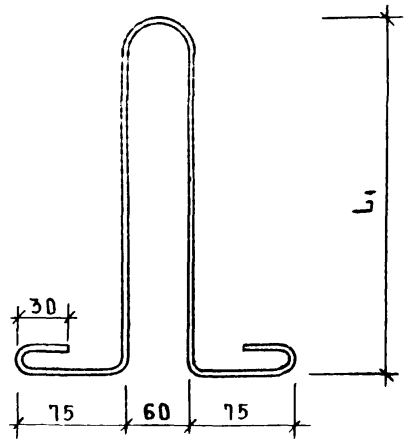

Обозначение	Марка	Рис.	ф	Класс стали	b	L_1	α	Масса
1 020-1 7-1 0.0 0 1		1	25	A-III	400	200	153°	1.54
-01		1	10	A-I	200	100	153°	0.12
-02		1	25	A-III	400	200	155°	1.54
-03		1	10	A-I	200	100	155°	0.12
-04		2	6	A-I	490	200		0.11
-05	СП-1	3	10	A-I	970	380		0.60
-06	СП-2	4	10	A-I	960	280		0.60

Нач отд	Волынский		24 03
Нормокон	Хорошилова		23 03
ГИП	Ванян		23 03
Рук группы	Николаева		23 03
Провер	Хорошилова		23 03
Разраб	Луговая		23 03

1.020-1 7-1 000.1

Петля СП
Гнутые стержни

Стадия	Масса	Масштаб
Р	см табл.	
Лист	Листов 1	

ЦНИИЭП торгово-бытовых зданий и туристских комплексов

17542 23

Копировал Скоморохова Формат 12

Инв. № подл. | Подпись и дата | Взам. инв. №

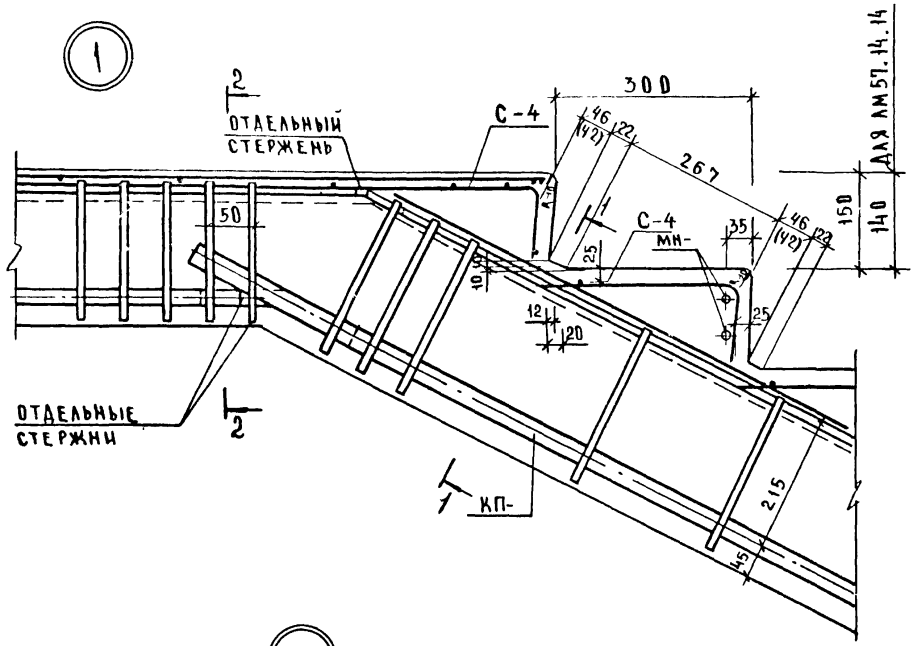

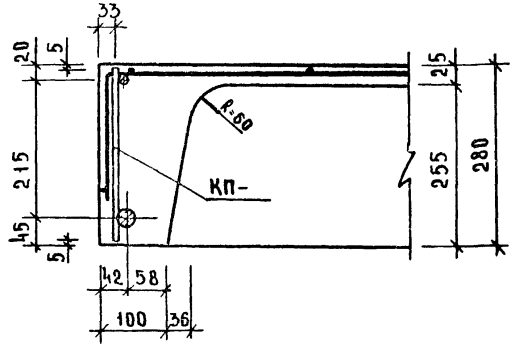

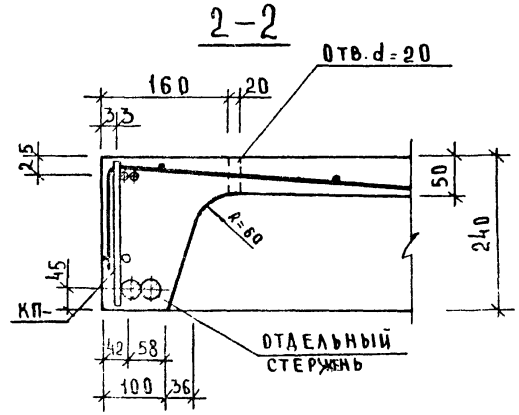

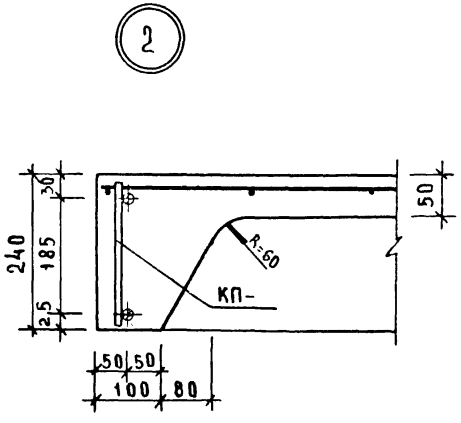

НАЧ ОТД	ВОЛЫНСКИЙ		24.03	1.020-17-1 0.0.0.0 У		
НОРМОКОНТ	ХОРОШИЛОВА		23.03	УЗЕЛ	СТАДИЯ	ЛИСТ	ЛИСТОВ
ГИП	ВАНЯН		23.03		Р	1	3
РУК ГР.	НИКОЛАЕВА		23.03		ЦНИИЭП	ТОРГОВО-БЫТОВЫХ ЗДАНИЙ И ТУРИСТСКИХ КОМПЛЕКСОВ
ПРОВЕР	ХОРОШИЛОВА		23.03			
РАЗРАБ	ЛУГОВАЯ		23.03			

ИНВ № ПОДЛ | ПОДПИСЬ И ДАТА | ВЗАМЕН ИНВ

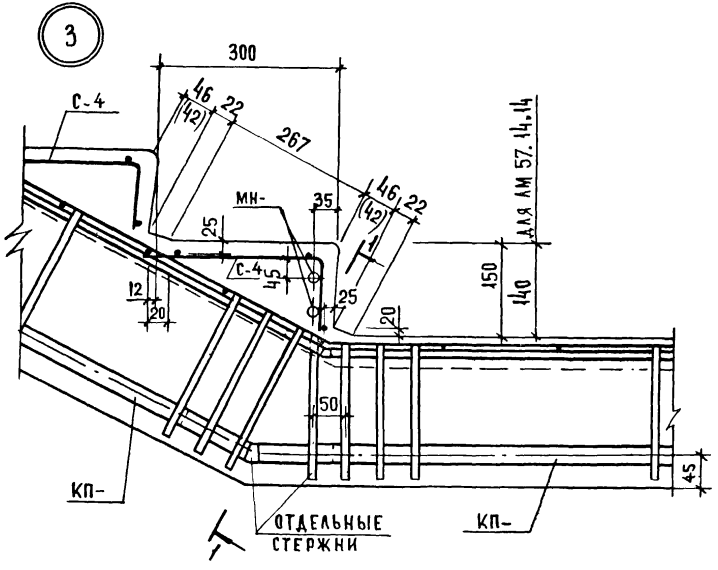

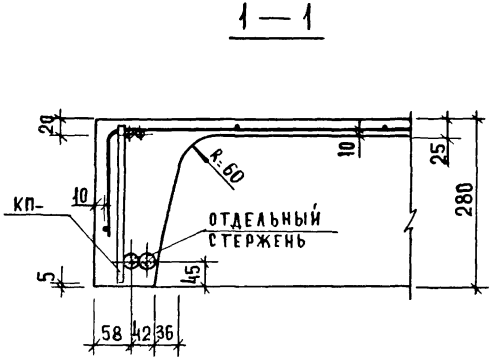

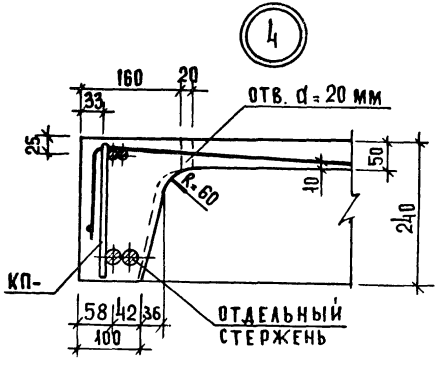

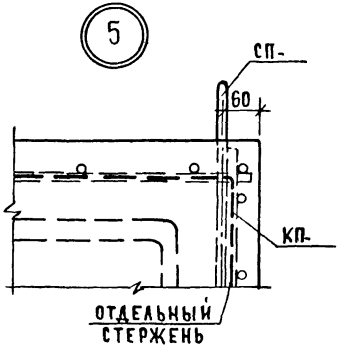

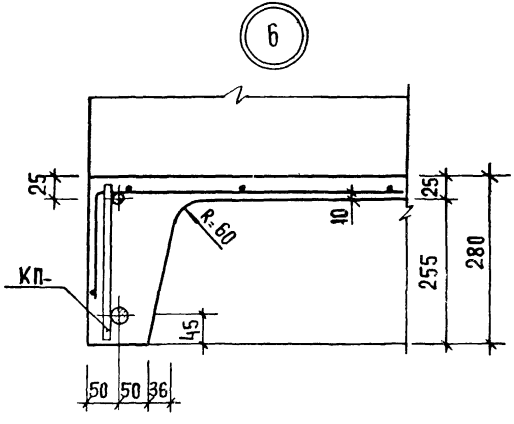

Размеры в скобках даны для АМ 57.14.14.

Инв. N подл. | Подпись и дата | Взамен инв. N

ostee-e-ecocoo.ru.blogspot

Размеры в скобках даны для ЛМ 57.14.14.

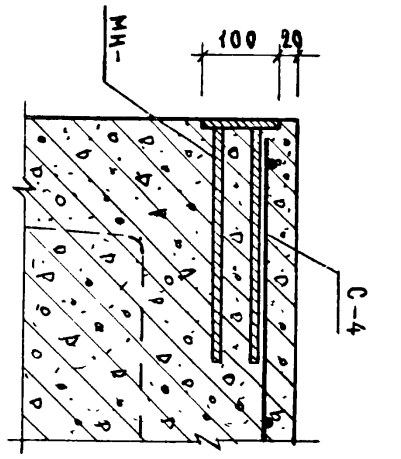

1-1

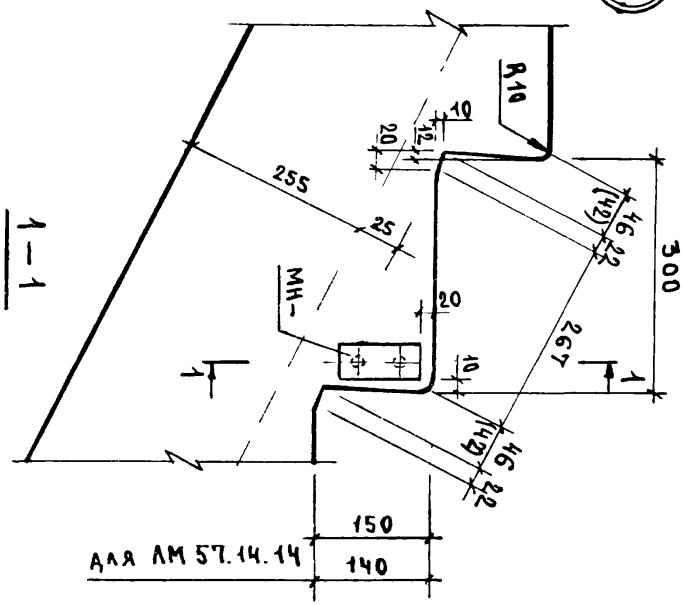

для ЛМ 57.14.14

Марка элемента	Арматурные изделия											Закладные изделия						Всего
	Арматурная сталь ГОСТ 5781-75					Арматурная сталь ГОСТ 5 1459-72*		Арматурная сталь ГОСТ ТУ 14-4-659-75				Профильная сталь полосовая ГОСТ 103-76 с 38/23			Арматурная сталь ГОСТ 5781-75	ГОСТ 5 1459-72*		
	класс А-I					класс А-III		класс Вр-I							класс А-III			
	Ф, мм					Ф, мм		Ф, мм				δ, мм			Ф, мм			
	6	8	10	12	итого	25	итого	3	4	5	итого	50х8	100х10	итого	8	10	итого	
ЛМ 57.14.14	—	9.82	12.96	2.00	24.78	52.12	52.12	5.20	3.00	6.93	15.13	6.20	—	6.20	4.80	—	4.80	103.03
ЛМ 57.14.17	—	9.68	13.12	2.00	24.80	52.86	52.86	5.74	2.60	6.93	15.27	5.58	—	5.58	4.32	—	4.32	102.83
ЛМ 57.14.18	—	9.54	13.20	2.00	24.74	53.62	53.62	6.28	2.40	6.72	15.40	6.20	—	6.20	4.80	—	4.80	104.76
ЛП 15.12	1.00	3.00	2.40	—	6.40	—	—	0.68	2.14	1.44	4.26	2.17	2.20	4.37	1.68	1.92	3.00	18.03
1ЛН 13.3	—	—	—	—	—	—	—	0.35	—	—	0.35	—	—	—	—	—	—	0.35
1ЛН 12.3	—	—	—	—	—	—	—	0.29	—	—	0.29	—	—	—	—	—	—	0 29
2ЛН 14.3	—	—	—	—	—	—	—	0.36	—	—	0.36	—	—	—	—	—	—	0 36
2 ЛН 14.5	—	—	—	—	—	—	—	0.42	—	—	0.42	—	—	—	—	—	—	0 42

Нач. отд	Волынский		24 03
Н контр.	Хорошилова		23 03
ГИП	Ваняк		23.03
Рук гр. инж	Николаева		23.03
Проверил	Хорошилова		23 03
Разработ.	Аугова я		23 03

1.020-1 7-1 0.0.0 ВОТ

Выборка стали

Стадия	Лист	Листов
Р		1

ЦНИИЭП торгово-бытовых зданий и туристских комплексов