нет

ТИПОВАЯ ДОКУМЕНТАЦИЯ НА СТРОИТЕЛЬНЫЕ СИСТЕМЫ И ИЗДЕЛИЯ ЗДАНИЙ И СООРУЖЕНИЙ

# СЕРИЯ 1.020-1

## КОНСТРУКЦИИ КАРКАСА МЕЖВИДОВОГО ПРИМЕНЕНИЯ ДЛЯ МНОГОЭТАЖНЫХ ОБЩЕСТВЕННЫХ И ПРОИЗВОДСТВЕННЫХ ЗДАНИЙ (НА ОСНОВЕ СЕРИИ ИИ-04)

## ВЫПУСК 6-3

## ДИАФРАГМЫ ЖЕСТКОСТИ. АРМАТУРНЫЕ ИЗДЕЛИЯ

РАБОЧИЕ ЧЕРТЕЖИ

17541
ЦСНА 1-14

gost.e-ecolog.ru

ЦЕНТРАЛЬНЫЙ ИНСТИТУТ ТИПОВОГО ПРОЕКТИРОВАНИЯ
ГОССТРОЯ СССР

Москва, А-445, Смольная ул., 22

Сдано в печать IV 1983 года

Заказ № 3948 Тираж 1050 экз

ТИПОВАЯ ДОКУМЕНТАЦИЯ НА СТРОИТЕЛЬНЫЕ СИСТЕМЫ И ИЗДЕЛИЯ ЗДАНИЙ И СООРУЖЕНИЙ

# СЕРИЯ 1.020-1

## КОНСТРУКЦИИ КАРКАСА МЕЖВИДОВОГО ПРИМЕНЕНИЯ ДЛЯ МНОГОЭТАЖНЫХ ОБЩЕСТВЕННЫХ И ПРОИЗВОДСТВЕННЫХ ЗДАНИЙ (НА ОСНОВЕ СЕРИИ ИИ-04)

## ВЫПУСК 6-3

### ДИАФРАГМЫ ЖЕСТКОСТИ. АРМАТУРНЫЕ ИЗДЕЛИЯ.

РАБОЧИЕ ЧЕРТЕЖИ


РАЗРАБОТАНЫ

ЦНИИЭП торгово-бытовых зданий и туристских комплексов

Гл. инженер ин-та В. Лепский
Нач. отдела Б. Волынский
Гл. инж. пр-та И. Приорев
Гл. технолог Г. Кац

ЦНИИПРОМЗДАНИЙ

Гл. инженер ин-та И. Петров
Нач. отдела Э. Кодыш

НИИЖБ Госстроя СССР

Зам. директора ин-та Н. Коровин
Рук. лаборатории А. Васильев
Ст. научн. сотрудник Ю. Быченков

ГИПРОСТРОММАШ

Гл. инженер ин-та Н. Рузенко
Гл. технолог отдела арматурных работ М. Соломович



Утверждены и введены в действие с 01.01.82г
постановление Госстроя СССР от 16.11.81г N 190

| № п/п | Обозначение | Наименование | Стр. | Примечание |
|---|---|---|---|---|
| 1 | | Содержание | | |
| 2 | 1.020-1.6-3.0.0.0.0ПЗ | Пояснительная записка | 2 | |
| 3 | 1.020-1.6-3 0.1.0.0 | Каркас укрупнительной сборки СМН | 3-5 | СМН-1 ÷ СМН-14 |
| 4 | 1.020-1.6-3 0.2.0.0 | Каркас укрупнительной сборки СКР | 6 | СКР-1 ÷ СКР-8 |
| 5 | 1.020-1.6-3 0.0.1.0 | Сетка С | 7-11 | С-1 ÷ С-52 |
| 6 | 1.020-1.6-3 0.0.2.0 | Сетка С | 12-16 | С-53 ÷ С-96 |
| 7 | 1.020-1.6-3 0.0.3.0 | Каркас плоский КР | 17-20 | КР-1 ÷ КР-51 |
| 8 | 1.020-1.6-3 0.0.4.0 | Сетка С | 21-23 | С-97 ÷ С-104 |
| 9 | 1.020-1.6-3 0.0.5.0 | Петля строповочная СПВ, СПГ | 24-25 | СПГ-1 ÷ СПГ-5<br>СПВ-1 ÷ СПВ-12 |
| 10 | 1.020-1.6-3 0.0.6.0 | Изделие закладное МН | 26-27 | МН-1 ÷ МН-3 |
| 11 | 1.020-1.6-3 0.0.0.1 | Петля строповочная СПВ-7.<br>Стержень гнутый СГ | 28 | |



Настоящий выпуск содержит рабочие чертежи плоских арматурных изделий и закладных деталей для диафрагм жесткости по серии 1.020-1 выпуски 6-1, 6-2, рассчитанных на серийное изготовление на типовом и нестандартном оборудовании заводов железобетонных конструкций и специализированных механических заводах.

В состав плоских арматурных изделий входят сетки, каркасы, строповочные петли, отдельные стержни, а также каркасы укрупнительной сборки типа СКР и СМН, которые собираются из плоских каркасов и закладных деталей, соединяемых между собой рельефной контактно-точечной сваркой.

Для изготовления строповочных петель следует применять сталь класса А-I марок ВСт3сп2 и ВСт3пс2 и класса А-II марки 10ГТ

Для пластин закладных деталей марка стали определяется в конкретном проекте в зависимости от условий эксплуатации в соответствии с главой СНиП II-21-75.

Указания по технологии изготовления, сборке, сварке арматурных изделий и закладных деталей разработаны в выпуске 0-4. „Указания по заводской технологии изготовления изделий.

В соответствии с письмом Госстроя СССР 42-Д от 15 апреля 1980г. арматуру класса В-I рекомендуется заменять на арматуру класса Вр-I, арматуру ф20 класса АI на ф18 класса АII.

Перечень выпусков, входящих в состав серии 1.020-1, приведен в выпуске 0-0.

| | | | | |
|---|---|---|---|---|
| Нач отд | Волынский | [подпись] | 25 03 | 1.020-1.6-3 0.0.0.0 ПЗ |
| Нормокон. | Васильева | [подпись] | 24 03 | Пояснительная записка |
| ГИП | Пригорев | [подпись] | 24 03 | Стадия: Р; Лист; Листов: 1 |
| Рук гр | Осина | [подпись] | 24 03 | ЦНИИЭП торгово-бытовых зданий и туристских комплексов |
| Провер | Острова | [подпись] | 24 03 | |
| Разраб | Лукина | [подпись] | 24 03 | |

Инв № подл. | Подпись и дата | Взам. инв. №

| ФОРМАТ | ЗОНА | ПОЗ | ОБОЗНАЧЕНИЕ | НАИМЕНОВАНИЕ | КОЛ НА ИСПОЛН. 1.020-1.6-3 0.1.0.0- | | | | | | | | | | | | | | ПРИМЕЧАНИЕ |
|---|---|---|---|---|---|---|---|---|---|---|---|---|---|---|---|---|---|---|---|
| | | | | | – | 01 | 02 | 03 | 04 | 05 | 06 | 07 | 08 | 09 | 10 | 11 | 12 | 13 | |
| | | | | ДОКУМЕНТАЦИЯ: | | | | | | | | | | | | | | | |
| 12 | | | 1.020-1.6-3 0.1.0.0 СБ | СБОРОЧНЫЙ ЧЕРТЕЖ | * | * | * | * | * | * | * | * | * | * | * | * | * | * | |
| 12 | | | 1.020-1.6-3 0.0.0.0 ПЗ | ПОЯСНИТЕЛЬНАЯ ЗАПИСКА | * | * | * | * | * | * | * | * | * | * | * | * | * | * | |
| | | | | СБОРОЧНЫЕ ЕДИНИЦЫ: | | | | | | | | | | | | | | | |
| 12 | | 1 | 1.020-1.6-3 0.0.3.0-44 | КАРКАС ПЛОСКИЙ КР-45 | 1 | – | – | – | – | – | – | 1 | | | | | | | |
| | | | 1.020-1.6-3 0.0.3.0-45 | КАРКАС ПЛОСКИЙ КР-46 | – | 1 | – | – | – | – | – | – | 1 | | | | | | |
| | | | 1.020-1.6-3 0.0.3.0-46 | КАРКАС ПЛОСКИЙ КР-47 | – | – | 1 | – | – | – | – | – | – | 1 | | | | | |
| | | | 1.020-1.6-3 0.0.3.0-47 | КАРКАС ПЛОСКИЙ КР-48 | – | – | – | 1 | – | – | – | – | – | – | 1 | | | | |
| | | | 1.020-1.6-3 0.0.3.0-48 | КАРКАС ПЛОСКИЙ КР-49 | – | – | – | – | 1 | – | – | – | – | – | – | 1 | | | |
| | | | 1.020-1.6-3 0.0.3.0-49 | КАРКАС ПЛОСКИЙ КР-50 | – | – | – | – | – | 1 | – | – | – | – | – | – | 1 | | |
| | | | 1.020-1.6-3 0.0.3.0-50 | КАРКАС ПЛОСКИЙ КР-51 | – | – | – | – | – | – | 1 | – | – | – | – | – | – | 1 | |
| 12 | | 2 | 1.020-1.6-3 0.0.6.0-01 | ИЗДЕЛИЕ ЗАКЛАДНОЕ МН-2 | 2 | 3 | 3 | 4 | 4 | 5 | 6 | 2 | 3 | 3 | 4 | 4 | 5 | 6 | |

| | | | |
|---|---|---|---|
| НАЧОТД | ВОЛЫНСКИЙ | | 25.03 |
| НКОНТР | ЛУКИНА | | 24.03 |
| ГИП | ПРИГОРЕВ | | 24.03 |
| РУК ГР | ОСТРОВА | | 24.03 |
| РУК ГР | ОСИНА | | 24.03 |
| ПРОВЕРИЛ | ВАСИЛЬЕВА | | 24.03 |
| РАЗРАБ | НОСОВА | | 24.03 |

1.020-1.6-3 0.1.0.0

КАРКАС УКРУПНИТЕЛЬНОЙ СБОРКИ СМН

| СТАДИЯ | ЛИСТ | ЛИСТОВ |
|---|---|---|
| Р | | 1 |

ЦНИИЭП торгово бытовых зданий и туристских комплексов

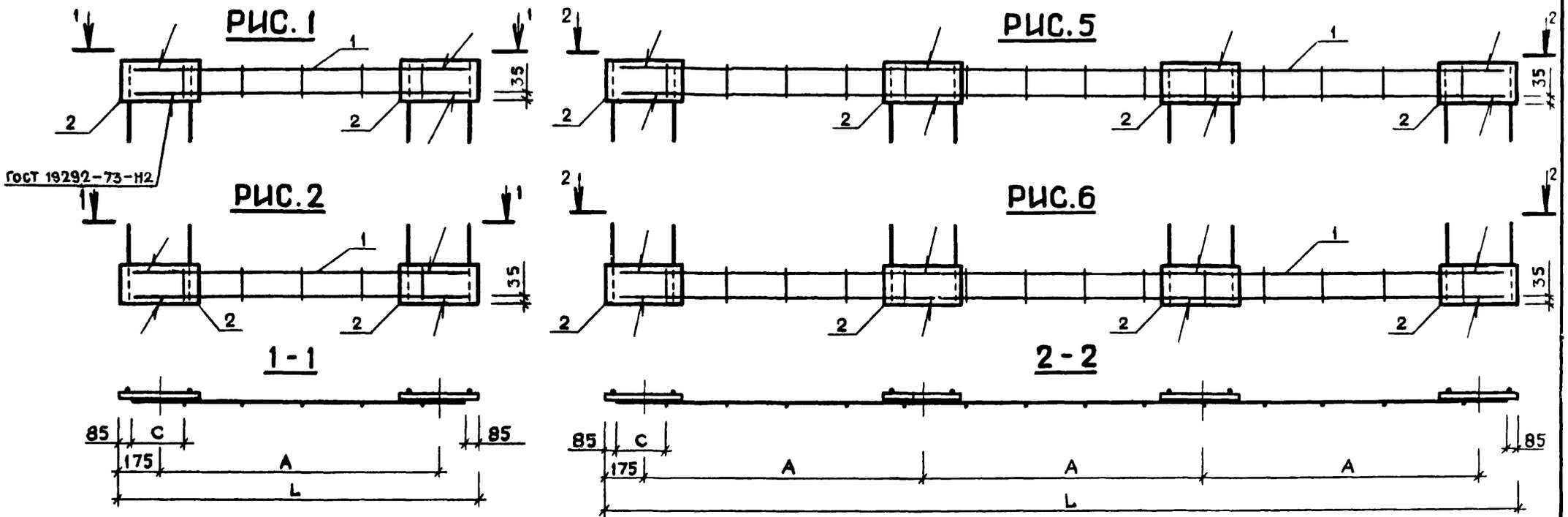


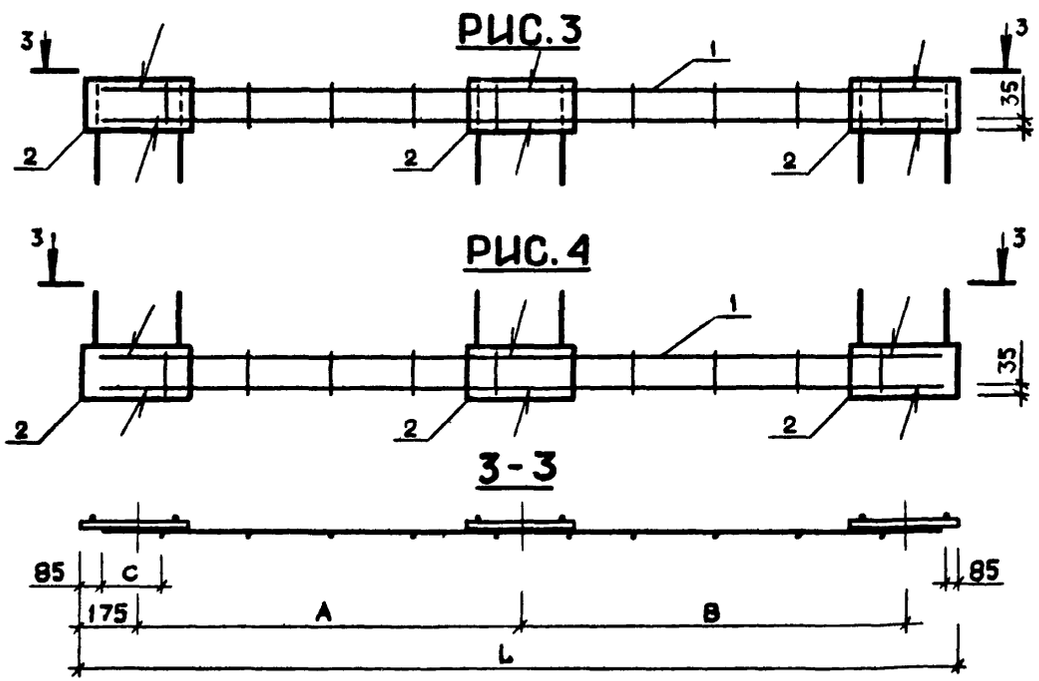


РАЗМЕРЫ В ММ

| ОБОЗНАЧЕНИЕ | МАРКА | L | A | B | C | РИС. | МАССА, КГ |
|---|---|---|---|---|---|---|---|
| 1.020-1.6-3 0.1.0.0 | СМН-1 | 1450 | 1100 | - | 190 | 1 | 15.47 |
| -01 | СМН-2 | 2250 | 900 | 1000 | 190 | 3 | 23.74 |
| -02 | СМН-3 | 2550 | 1100 | 1100 | 90 | 3 | 24.71 |
| -03 | СМН-4 | 3050 | 900 | - | 190 | 5 | 32.00 |
| -04 | СМН-5 | 3500 | 1050 | - | 115 | 5 | 33.47 |
| -05 | СМН-6 | - | - | - | - | 7 | 41.36 |
| -06 | СМН-7 | - | - | - | - | 9 | 50.84 |
| -07 | СМН-8 | 1450 | 1100 | - | 190 | 2 | 15.47 |
| -08 | СМН-9 | 2250 | 900 | 1000 | 190 | 4 | 23.74 |
| -09 | СМН-10 | 2550 | 1100 | 1100 | 90 | 4 | 24.71 |
| -10 | СМН-11 | 3050 | 900 | - | 190 | 6 | 32.00 |
| -11 | СМН-12 | 3500 | 1050 | - | 115 | 6 | 33.47 |
| -12 | СМН-13 | - | - | - | - | 8 | 41.36 |
| -13 | СМН-14 | - | - | - | - | 10 | 50.84 |

| | | | |
|---|---|---|---|
| НАЧ ОТД. | ВОЛЫНСКИЙ | | 25.03 |
| Н КОНТР | НОСОВА | | 24.03 |
| ГИП | ПРИГОРЕВ | | 24.03 |
| РУК. ГР | ОСТРОВА | | 24.03 |
| РУК. ГР | ОСИНА | | 24.03 |
| ПРОВЕРИЛ | ЛУКИНА | | 24.03 |
| РАЗРАБ | ВАСИЛЬЕВА | | 24.03 |

# 1.020-1.6-3 0.1.0.0 СБ

КАРКАС УКРУПНИТЕЛЬНОЙ СБОРКИ СМН

| СТАДИЯ | МАССА | МАСШТАБ |
|---|---|---|
| Р | СМ ТАБЛ | |

ЛИСТ 1 ЛИСТОВ 2

ЦНИИЭП торгово бытовых зданий и туристских комплексов

ЭПВЦ КиевЗНИИЭП

ОПЕРАТОР ТЛП КОРТ

СИТНИК

ИНВ № ПОДЛ | ПОДПИСЬ И ДАТА | ВЗАМ. ИНВ №

17541 5

ФОРМАТ 12

ЭПВЦ КиевЗНИИЭП
оператор ТЛП КОРТ
СИТНИК

ГОСТ 19292-73-Н2

## РИС.7

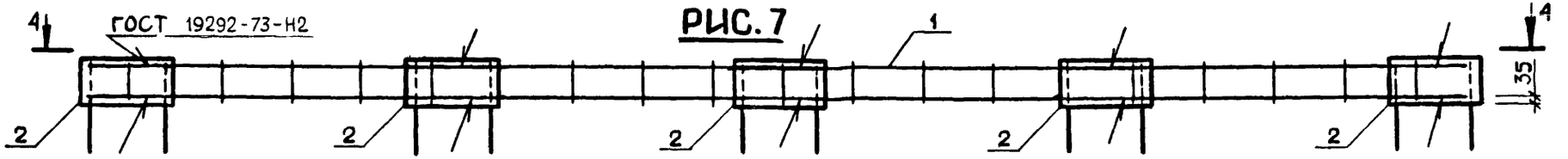


## РИС.8

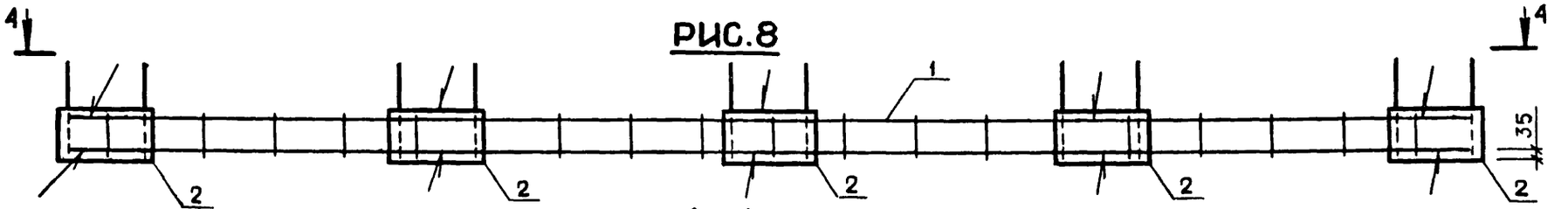


## 4-4

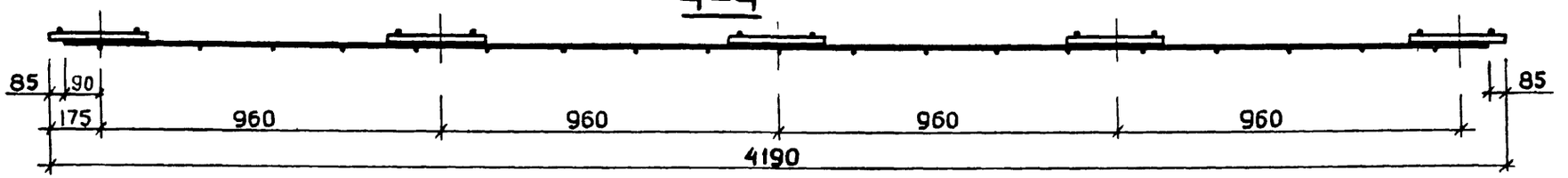


## РИС.9

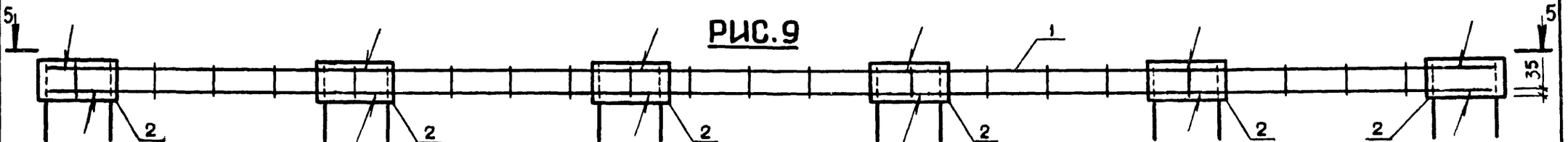


## РИС.10

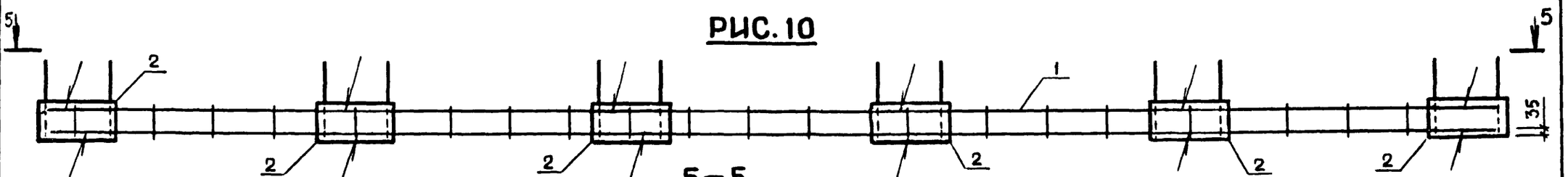


## 5-5

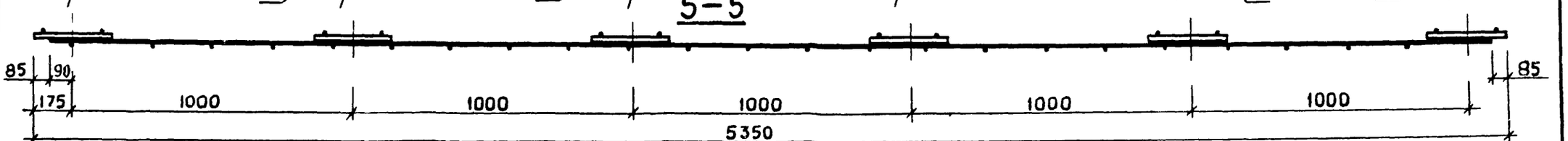




ИНВ № ПОДЛ | ПОДП И ДАТА | ВЗАМ ИНВ №

ЭПВЦ КиевЗНИИЭП | ОПЕРАТОР ТЛП КОРТ | СИТНИК

ГОСТ 19292-73-Н2

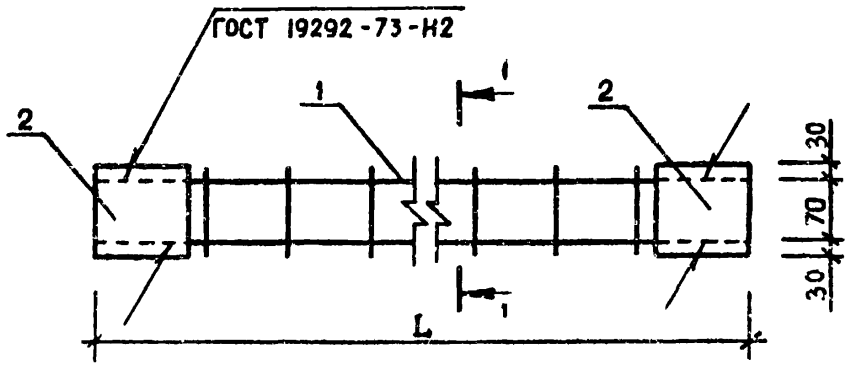


1-1

| ОБОЗНАЧЕНИЕ | МАРКА | L, мм | МАССА, кг |
|---|---|---|---|
| 1.020-1.6-3 0.2.0.0 | СКР-1 | 1460 | 8.09 |
| -01 | СКР-2 | 2360 | 11.02 |
| -02 | СКР-3 | 2540 | 11.61 |
| -03 | СКР-4 | 2960 | 12.99 |
| -04 | СКР-5 | 3140 | 13.58 |
| -05 | СКР-6 | 4040 | 16.54 |
| -06 | СКР-7 | 5540 | 21.44 |
| -07 | СКР-8 | 1160 | 7.09 |

| | | | |
|---|---|---|---|
| НАЧ ОТД | ВОЛЫНСКИЙ | | 25.03 |
| Н.КОНТР | НОСОВА | | 24.03 |
| ГИП | ПРИГОРЕВ | | 24.03 |
| | | | 24.03 |
| | | | 24.03 |
| ПРОВЕРИЛ | НОСОВА | | 24.03 |
| РАЗРАБ | ЛУКИНА | | 24.03 |

1.020-1.6-3 0.2.0.0 СБ

КАРКАС УКРУПНИТЕЛЬНОЙ СБОРКИ СКР

| СТАДИЯ | МАССА | МАСШТАБ |
|---|---|---|
| Р | СМ | |
| ЛИСТ | ЛИСТОВ | |

ЦНИИЭП торгово бытовых зданий и туристских комплексов

ФОРМАТ II

ЭПВЦ КиевЗНИИЭП | ОПЕРАТОР ТЛП КОРТ

1.020-1.6-3 0.2.0.0

КАРКАС УКРУПНИТЕЛЬНОЙ СБОРКИ СКР

| СТАДИЯ | ЛИСТ | ЛИСТОВ |
|---|---|---|
| Р | | 1 |

ЦНИИЭП торгово бытовых зданий и туристских комплексов

КОЛ НА ИСПОЛН 1.020-1.6-3 0.2.0.0-

| – | 01 | 02 | 03 | 04 | 05 | 06 | 07 | ПРИМЕЧАНИЕ |
|---|---|---|---|---|---|---|---|---|
| * | * | * | * | * | * | * | * | |
| * | * | * | * | * | * | * | * | |
| 1 | | | | | | | | |
| – | 1 | – | 1 | – | 1 | 1 | 1 | |
| – | – | – | – | 1 | – | – | – | |
| – | – | – | – | – | 1 | – | – | |
| – | – | – | – | – | – | 1 | – | |
| – | – | – | – | – | – | – | 1 | |
| 2 | 2 | 2 | 2 | 2 | 2 | 2 | 2 | |

| ОБОЗНАЧЕНИЕ | НАИМЕНОВАНИЕ |
|---|---|
| | ДОКУМЕНТАЦИЯ: |
| 1.020-1.6-3 0.2.0.0 СБ | СБОРОЧНЫЙ ЧЕРТЕЖ |
| 1.020-1.6-3 0.0.0.0 ПЗ | ПОЯСНИТЕЛЬНАЯ ЗАПИСКА |
| | СБОРОЧНЫЕ ЕДИНИЦЫ: |
| 1.020-1.6-3 0.0.3.0-36 | КАРКАС ПЛОСКИЙ КР-37 |
| 1.020-1.6-3 0.0.3.0-37 | КАРКАС ПЛОСКИЙ КР-38 |
| 1.020-1.6-3 0.0.3.0-38 | КАРКАС ПЛОСКИЙ КР-39 |
| 1.020-1.6-3 0.0.3.0-39 | КАРКАС ПЛОСКИЙ КР-40 |
| 1.020-1.6-3 0.0.3.0-40 | КАРКАС ПЛОСКИЙ КР-41 |
| 1.020-1.6-3 0.0.3.0-41 | КАРКАС ПЛОСКИЙ КР-42 |
| 1.020-1.6-3 0.0.3.0-42 | КАРКАС ПЛОСКИЙ КР-43 |
| 1.020-1.6-3 0.0.3.0-43 | КАРКАС ПЛОСКИЙ КР-44 |
| 1.020-1.6-3 0.0.6.0 | ИЗДЕЛИЕ ЗАКЛАДНОЕ МН-1 |

| ФОРМАТ | ЗОНА | ПОЗ | |
|---|---|---|---|
| 12 | | 1 | 1 |
| 12 | | | 1 |
| 12 | | | 1 |
| | | | 1 |
| | | | 1 |
| | | | 1 |
| | | | 1 |
| | | | 1 |
| 12 | | 2 | 2 |

ИНВ № ПОДЛ | ПОДП И ДАТА | ВЗАМ ИНВ №

ИНВ № ПОДЛ | ПОДП И ДАТА | ВЗАМ ИНВ №

| ФОРМАТ | ЗОНА | ПОЗ | ОБОЗНАЧЕНИЕ | НАИМЕНОВАНИЕ | КОЛ НА ИСПОЛН 1.020-1.6-3 0.0.1.0- | | | | | | | | | | | | | | | | | | | ПРИМЕЧАНИЕ |
|---|---|---|---|---|---|---|---|---|---|---|---|---|---|---|---|---|---|---|---|---|---|---|---|---|
| | | | | | – | 01 | 02 | 03 | 04 | 05 | 06 | 07 | 08 | 09 | 10 | 11 | 12 | 13 | 14 | 15 | 16 | 17 | 18 | 19 | |
| 12 | | | 1.020-1.6-3 0.0.1.0 СВ | ДОКУМЕНТАЦИЯ: СБОРОЧНЫЙ ЧЕРТЕЖ | * | * | * | * | * | * | * | * | * | * | * | * | * | * | * | * | * | * | * | * | |
| 12 | | | 1.020-1.6-3 0.0.0.0 ПЗ | ПОЯСНИТЕЛЬНАЯ ЗАПИСКА | * | * | * | * | * | * | * | * | * | * | * | * | * | * | * | * | * | * | * | * | |
| | | | | ДЕТАЛИ: | | | | | | | | | | | | | | | | | | | | МАССА, КГ |
| БЧ | | 1 | | СТ.ОТД.ГОСТ 6727-53* | | | | | | | | | | | | | | | | | | | | |
| | | | | Ф5ВI L=2540 | 10 | 14 | 17 | – | – | – | – | – | – | – | – | – | – | – | – | 18 | 21 | – | – | – | 0.391 |
| | | | | Ф5ВI L=4040 | – | – | – | 10 | 14 | 17 | – | – | – | – | – | – | – | – | – | – | – | – | – | – | 0.622 |
| | | | | Ф5ВI L=5540 | – | – | – | – | – | – | 10 | 14 | 17 | – | – | – | – | – | – | – | – | – | – | – | 0.853 |
| | | | | Ф5ВI L=1160 | – | – | – | – | – | – | – | – | – | 14 | – | – | – | – | – | – | – | – | – | – | 0.179 |
| | | | | Ф5ВI L=1460 | – | – | – | – | – | – | – | – | – | – | 21 | – | – | – | – | – | – | – | – | – | 0.225 |
| | | | | Ф5ВI L=2360 | – | – | – | – | – | – | – | – | – | – | – | 18 | 21 | 24 | 30 | – | – | – | – | – | 0.363 |
| | | | | Ф5ВI L=2960 | – | – | – | – | – | – | – | – | – | – | – | – | – | – | – | – | – | 18 | 21 | – | 0.456 |
| | | | | Ф5ВI L=3140 | – | – | – | – | – | – | – | – | – | – | – | – | – | – | – | – | – | – | – | 24 | 0.484 |
| | | | | СТ.ОТД.ГОСТ 5781-75 | | | | | | | | | | | | | | | | | | | | |
| БЧ | | 2 | | Ф6АШ L=1950 | 13 | – | – | 21 | – | – | 28 | – | – | – | – | – | – | – | – | – | – | – | – | – | 0.432 |
| | | | | Ф6АШ L=2750 | – | 13 | – | – | 21 | – | – | 28 | – | 6 | – | – | – | – | – | – | – | – | – | – | 0.610 |
| | | | | Ф6АШ L=3250 | – | – | 13 | – | – | 21 | – | – | 28 | – | – | – | – | – | – | – | – | – | – | – | 0.721 |
| | | | | СТ.ОТД.ГОСТ 5.1459-72* | | | | | | | | | | | | | | | | | | | | |
| | | | | Ф10АШ L=4150 | – | – | – | – | – | – | – | – | – | – | 8 | – | 12 | – | – | – | 13 | – | 15 | – | 2.557 |
| | | | | СТ.ОТД.ГОСТ 5781-75 | | | | | | | | | | | | | | | | | | | | |
| | | | | Ф8АШ L=3550 | – | – | – | – | – | – | – | – | – | – | – | 12 | – | – | – | 13 | – | 15 | – | – | 1.400 |
| | | | | СТ.ОТД.ГОСТ 5.1459-72* | | | | | | | | | | | | | | | | | | | | |
| | | | | Ф12АШ L=4750 | – | – | – | – | – | – | – | – | – | – | – | – | – | 12 | – | – | – | – | – | 16 | 4.215 |
| | | | | Ф14АШ L=5950 | – | – | – | – | – | – | – | – | – | – | – | – | – | – | 12 | – | – | – | – | – | 7.186 |

| | | | |
|---|---|---|---|
| НАЧ ОТД | ВОЛЫНСКИЙ | | 25 03 |
| Н КОНТР | ЛУКИНА | | 24 03 |
| ГИП | ПРИГОРЕВ | | 24 03 |
| РУК ГР | ОСИНА | | 24 03 |
| РУК ГР | ОСТРОВА | | 24 03 |
| ПРОВЕРИЛ | ВАСИЛЬЕВА | | 24 03 |
| РАЗРАБ | НОСОВА | | 24 03 |

1.020-1.6-3 0.0.1.0

СЕТКА С

| СТАДИЯ | ЛИСТ | ЛИСТОВ |
|---|---|---|
| Р | 1 | 3 |

ЦНИИЭП торгово бытовых зданий и туристских комплексов

| ФОРМАТ | ЗОНА | ПОЗ | ОБОЗНАЧЕНИЕ | НАИМЕНОВАНИЕ | КОЛ НА ИСПОЛН 1.020-1.6-3 0.0.1.0- 20 | 21 | 22 | 23 | 24 | 25 | 26 | 27 | 28 | 29 | 30 | 31 | 32 | 33 | 34 | 35 | 36 | 37 | 38 | 39 | ПРИМЕЧАНИЕ |
|---|---|---|---|---|---|---|---|---|---|---|---|---|---|---|---|---|---|---|---|---|---|---|---|---|---|
| | | | | ДОКУМЕНТАЦИЯ: | | | | | | | | | | | | | | | | | | | | | |
| 12 | | | 1.020-1.6-3 0.0.1.0 СВ | СБОРОЧНЫЙ ЧЕРТЕЖ | * | * | * | * | * | * | * | * | * | * | * | * | * | * | * | * | * | * | * | * | |
| 12 | | | 1.020-1.6-3 0.0.0.0 ПЗ | ПОЯСНИТЕЛЬНАЯ ЗАПИСКА | * | * | * | * | * | * | * | * | * | * | * | * | * | * | * | * | * | * | * | * | |
| | | | | ДЕТАЛИ: | | | | | | | | | | | | | | | | | | | | | МАССА.КГ |
| | | | | СТ.ОТД.ГОСТ 6727-53* | | | | | | | | | | | | | | | | | | | | | |
| ВЧ | | 1 | | Ф5ВI L=1160 | 17 | – | – | – | – | – | – | – | – | – | – | – | – | – | – | 14 | – | – | – | – | 0.179 |
| | | | | Ф5ВI L=3140 | – | 30 | – | – | – | – | – | – | – | – | – | – | – | – | – | – | – | – | – | – | 0.484 |
| | | | | Ф5ВI L=2960 | – | – | 24 | 30 | 10 | 17 | – | – | – | – | – | – | – | – | – | – | – | – | – | – | 0.456 |
| | | | | Ф5ВI L=2540 | – | – | – | – | – | – | 10 | 14 | 17 | – | – | – | – | – | – | – | – | – | – | – | 0.391 |
| | | | | Ф5ВI L=4040 | – | – | – | – | – | – | – | – | – | 10 | 14 | 17 | – | – | – | – | – | – | – | – | 0.622 |
| | | | | Ф5ВI L=5540 | – | – | – | – | – | – | – | – | – | – | – | – | 10 | 14 | 17 | – | – | – | – | – | 0.853 |
| | | | | Ф5ВI L=1460 | – | – | – | – | – | – | – | – | – | – | – | – | – | – | – | 21 | – | – | – | – | 0.225 |
| | | | | Ф5ВI L=2360 | – | – | – | – | – | – | – | – | – | – | – | – | – | – | – | – | 18 | 21 | 24 | 0.363 |
| | | | | СТ.ОТД.ГОСТ 5781-75 | | | | | | | | | | | | | | | | | | | | |
| ВЧ | | 2 | | Ф6АШ L=3250 | 6 | – | – | – | – | 15 | – | – | 13 | – | – | 21 | – | – | 28 | – | – | – | – | – | 0.721 |
| | | | | СТ.ОТД.ГОСТ 5.1459-72* | | | | | | | | | | | | | | | | | | | | | |
| | | | | Ф14АШ L=5950 | – | 16 | – | 15 | – | – | – | – | – | – | – | – | – | – | – | – | – | – | – | – | 7.186 |
| | | | | Ф12АШ L=4750 | – | – | 15 | – | – | – | – | – | – | – | – | – | – | – | – | – | – | – | – | 12 | 4.215 |
| | | | | СТ.ОТД.ГОСТ 5781-75 | | | | | | | | | | | | | | | | | | | | |
| | | | | Ф6АШ L=1950 | – | – | – | – | 15 | – | 13 | – | – | 21 | – | – | 28 | – | – | – | – | – | – | – | 0.432 |
| | | | | Ф6АШ L=2750 | – | – | – | – | – | – | – | 13 | – | – | 21 | – | – | 28 | – | 6 | – | – | – | – | 0.610 |
| | | | | СТ.ОТД.ГОСТ 5.1459-72* | | | | | | | | | | | | | | | | | | | | |
| | | | | Ф10АШ L=4150 | – | – | – | – | – | – | – | – | – | – | – | – | – | – | – | – | 8 | – | 12 | – | 2.557 |
| | | | | СТ.ОТД.ГОСТ 5781-75 | | | | | | | | | | | | | | | | | | | | |
| | | | | Ф8АШ L=3550 | – | – | – | – | – | – | – | – | – | – | – | – | – | – | – | – | – | 12 | – | – | 1.400 |

КиевЗНИИЭП 1511

| ФОРМАТ | ЗОНА | ПОЗ | ОБОЗНАЧЕНИЕ | НАИМЕНОВАНИЕ | КОЛ НА ИСПОЛН 1.020-1.6-3 0.0.1.0- 40 | 41 | 42 | 43 | 44 | 45 | 46 | 47 | 48 | 49 | 50 | 51 | ПРИМЕЧАНИЕ |
|---|---|---|---|---|---|---|---|---|---|---|---|---|---|---|---|---|---|
| 12 | | | 1.020-1.6-3 0.0.1.0 СВ | ДОКУМЕНТАЦИЯ:<br>СВОРОЧНЫЙ ЧЕРТЕЖ | * | * | * | * | * | * | * | * | * | * | * | * | |
| 12 | | | 1.020-1.6-3 0.0.0.0 ПЗ | ПОЯСНИТЕЛЬНАЯ ЗАПИСКА | * | * | * | * | * | * | * | * | * | * | * | * | |
| | | | | ДЕТАЛИ: | | | | | | | | | | | | | МАССА, КГ |
| ВЧ | | 1 | | СТ.ОТД.ГОСТ 6727-53*<br>Ф5ВI L=2360 | 30 | – | – | – | – | – | – | – | – | – | – | – | 0.363 |
| | | | | Ф5ВI L=2540 | – | 18 | 21 | – | – | – | – | – | – | – | – | – | 0.391 |
| | | | | Ф5ВI L=2960 | – | – | – | 18 | 21 | – | – | – | 24 | 30 | 10 | 17 | 0.456 |
| | | | | Ф5ВI L=3140 | – | – | – | – | – | 24 | – | 30 | – | – | – | – | 0.484 |
| | | | | Ф5ВI L=1160 | – | – | – | – | – | – | 17 | – | – | – | – | – | 0.179 |
| ВЧ | | 2 | | СТ.ОТД.ГОСТ 5.1459-72*<br>Ф14АШ L=5950 | 12 | – | – | – | – | – | – | 16 | – | 15 | – | – | 7.186 |
| | | | | СТ.ОТД.ГОСТ 5781-75<br>Ф8АШ L=3550 | – | 13 | – | 15 | – | – | – | – | – | – | – | – | 1.400 |
| | | | | СТ.ОТД.ГОСТ 5.1459-72*<br>Ф10АШ L=4150 | – | – | 13 | – | 15 | – | – | – | – | – | – | – | 2.557 |
| | | | | Ф12АШ L=4750 | – | – | – | – | – | 16 | – | – | 15 | – | – | – | 4.215 |
| | | | | СТ.ОТД.ГОСТ 5781-75<br>Ф6АШ L=3250 | – | – | – | – | – | – | 6 | – | – | – | – | 15 | 0.721 |
| | | | | Ф6АШ L=1950 | – | – | – | – | – | – | – | – | – | – | 15 | – | 0.432 |

ЭПВЦ КиевЗНИИЭП | ОПЕРАТОР ТЛП КОРТ | СИТНИК

ВЗАМ. ИНВ № | ПОДПИСЬ И ДАТА | ІОДЛ

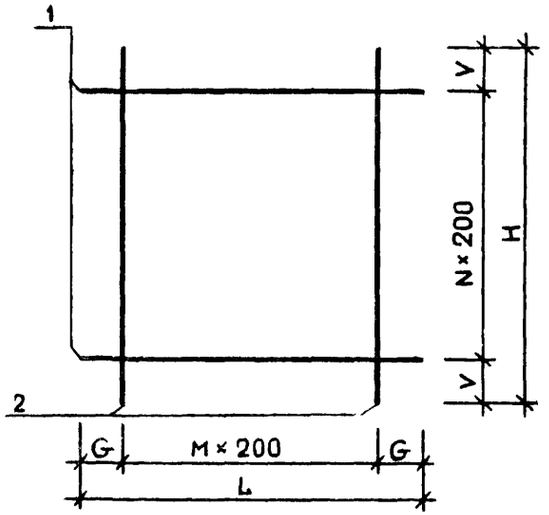


## РИС.1 СХЕМА РЕЗОВ

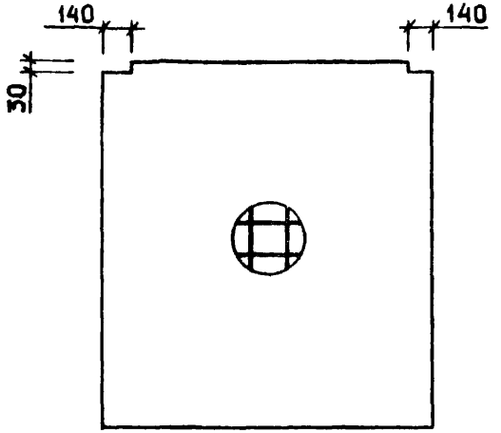


## РИС.2 СХЕМА РЕЗОВ

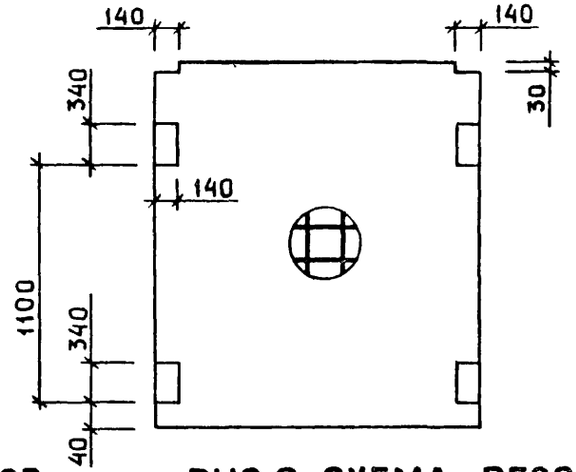


## РИС.3 СХЕМА РЕЗОВ

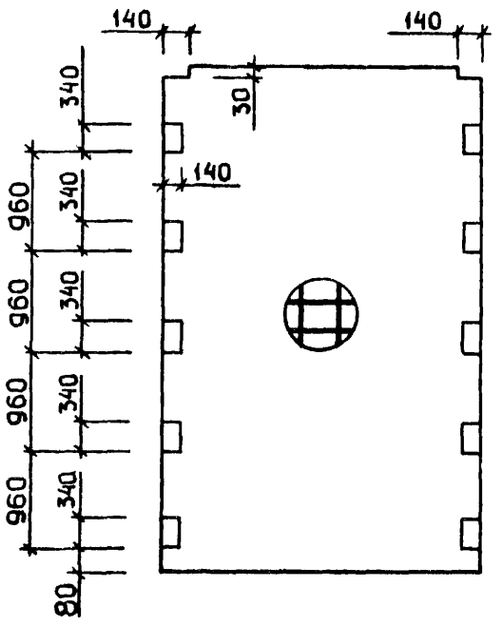


## РИС.4 СХЕМА РЕЗОВ

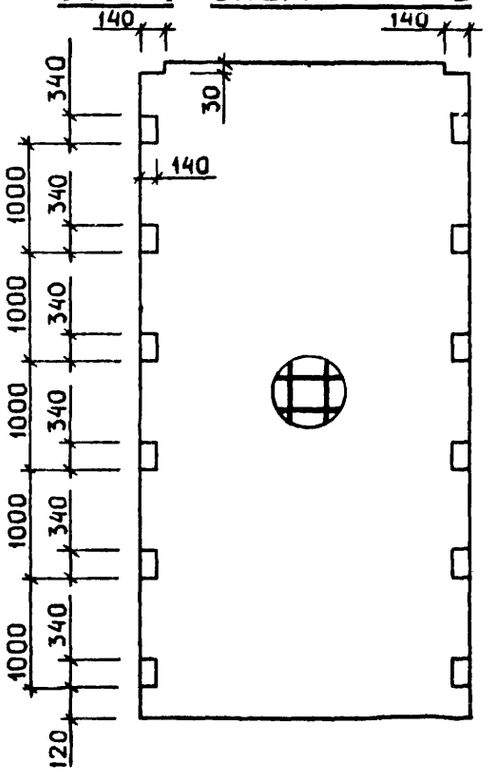


## РИС.5 СХЕМА РЕЗОВ

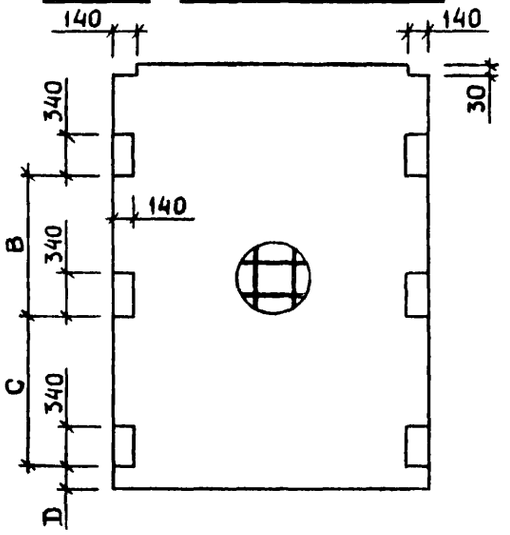


## РИС.6 СХЕМА РЕЗОВ

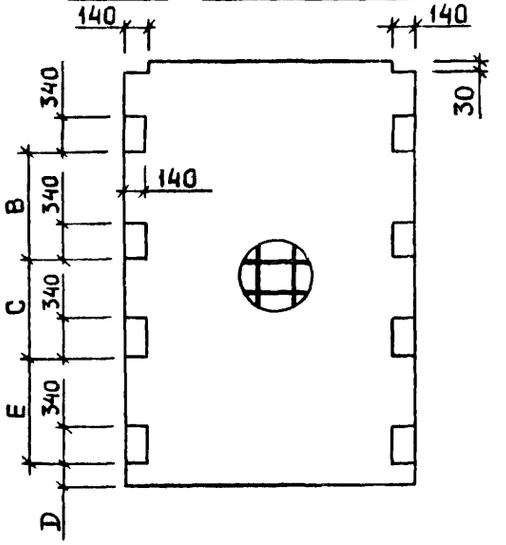


| | | | |
|---|---|---|---|
| НАЧ ОТД | ВОЛЫНСКИЙ | | 25 03 |
| НКОНТР | НОСОВА | | 24 03 |
| ГИП | ПРИГОРЕВ | | 24 03 |
| РУК. ГР | ОСТРОВА | | 24 03 |
| РУК. ГР | ОСИНА | | 24 03 |
| ПРОВЕРИЛ | ВАСИЛЬЕВА | | 24 03 |
| РАЗРАБ | ЛУКИНА | | 24 03 |

**1.020-1.6-3 0.0.1.0 СБ**

СЕТКА С

| СТАДИЯ | МАССА | МАСШТАБ |
|---|---|---|
| Р | СМ ТАБЛ | |

ЛИСТ 1 | ЛИСТОВ 2

ЦНИИЭП торгово бытовых зданий и туристских комплексов



ФОРМАТ А2

| ОВОЗНАЧЕНИЕ | МАРКА | L | H | M | N | G | V | B | C | E | D | РИС. РЕЗА | МАССА |
|---|---|---|---|---|---|---|---|---|---|---|---|---|---|
| 1.020-1.6-3 0.0.1.0 | С-1 | 2540 | 1950 | 12 | 9 | 70 | 75 | - | - | - | - | I | 9.535 |
| -01 | С-2 | 2540 | 2750 | 12 | 13 | 70 | 75 | - | - | - | - | I | 13.410 |
| -02 | С-3 | 2540 | 3250 | 12 | 16 | 70 | 25 | - | - | - | - | I | 16.020 |
| -03 | С-4 | 4040 | 1950 | 20 | 9 | 20 | 75 | - | - | - | - | I | 15.300 |
| -04 | С-5 | 4040 | 2750 | 20 | 13 | 20 | 75 | - | - | - | - | I | 21.520 |
| -05 | С-6 | 4040 | 3250 | 20 | 16 | 20 | 25 | - | - | - | - | I | 25.710 |
| -06 | С-7 | 5540 | 1950 | 27 | 9 | 70 | 75 | - | - | - | - | I | 20.640 |
| -07 | С-8 | 5540 | 2750 | 27 | 13 | 70 | 75 | - | - | - | - | I | 29.020 |
| -08 | С-9 | 5540 | 3250 | 27 | 16 | 70 | 25 | - | - | - | - | I | 34.690 |
| -09 | С-10 | 1160 | 2750 | 5 | 13 | 80 | 75 | - | - | - | - | I | 6.161 |
| -10 | С-11 | 1460 | 4150 | 7 | 20 | 30 | 75 | - | - | - | - | I | 25.180 |
| -11 | С-12 | 2360 | 3550 | 11 | 17 | 80 | 75 | - | - | - | - | I | 23.340 |
| -12 | С-13 | 2360 | 4150 | 11 | 20 | 80 | 75 | - | - | - | - | I | 38.320 |
| -13 | С-14 | 2360 | 4750 | 11 | 23 | 80 | 75 | - | - | - | - | I | 59.300 |
| -14 | С-15 | 2360 | 5950 | 11 | 29 | 80 | 75 | - | - | - | - | I | 97.140 |
| -15 | С-16 | 2540 | 3550 | 12 | 17 | 70 | 75 | - | - | - | - | I | 25.240 |
| -16 | С-17 | 2540 | 4150 | 12 | 20 | 70 | 75 | - | - | - | - | I | 41.460 |
| -17 | С-18 | 2960 | 3550 | 14 | 17 | 80 | 75 | - | - | - | - | I | 29.210 |
| -18 | С-19 | 2960 | 4150 | 14 | 20 | 80 | 75 | - | - | - | - | I | 47.930 |
| -19 | С-20 | 3140 | 4750 | 15 | 23 | 70 | 75 | - | - | - | - | I | 79.040 |
| -20 | С-21 | 1160 | 3250 | 5 | 16 | 80 | 25 | - | - | - | - | I | 7.363 |
| -21 | С-22 | 3140 | 5950 | 15 | 29 | 70 | 75 | - | - | - | - | I | 129.500 |
| -22 | С-23 | 2960 | 4750 | 14 | 23 | 80 | 75 | - | - | - | - | I | 74.160 |
| -23 | С-24 | 2960 | 5950 | 14 | 29 | 80 | 75 | - | - | - | - | I | 121.500 |
| -24 | С-25 | 2960 | 1950 | 14 | 9 | 80 | 75 | - | - | - | - | I | 11.050 |
| -25 | С-26 | 2960 | 3250 | 14 | 16 | 80 | 25 | - | - | - | - | I | 18.560 |
| -26 | С-27 | 2540 | 1950 | 12 | 9 | 70 | 75 | - | - | - | - | 2 | 9.535 |
| -27 | С-28 | 2540 | 2750 | 12 | 13 | 70 | 75 | 900 | 1000 | - | 50 | 5 | 13.410 |
| -28 | С-29 | 2540 | 3250 | 12 | 16 | 70 | 25 | 1100 | 1100 | - | 250 | 5 | 16.020 |
| -29 | С-30 | 4040 | 1950 | 20 | 9 | 20 | 75 | - | - | - | - | 2 | 15.300 |
| -30 | С-31 | 4040 | 2750 | 20 | 13 | 20 | 75 | 900 | 1000 | - | 50 | 5 | 21.520 |
| -31 | С-32 | 4040 | 3250 | 20 | 16 | 20 | 25 | 1100 | 1100 | - | 250 | 5 | 25.710 |
| -32 | С-33 | 5540 | 1950 | 27 | 9 | 70 | 75 | - | - | - | - | 2 | 20.640 |
| -33 | С-34 | 5540 | 2750 | 27 | 13 | 70 | 75 | 900 | 1000 | - | 50 | 5 | 29.020 |
| -34 | С-35 | 5540 | 3250 | 27 | 16 | 70 | 25 | 1100 | 1100 | - | 250 | 5 | 34.690 |
| -35 | С-36 | 1160 | 2750 | 5 | 13 | 80 | 75 | 900 | 1000 | - | 50 | 5 | 6.161 |
| -36 | С-37 | 1460 | 4150 | 7 | 20 | 30 | 75 | 1050 | 1050 | 1050 | 110 | 6 | 25.180 |
| -37 | С-38 | 2360 | 3550 | 11 | 17 | 80 | 75 | 900 | 900 | 900 | 30 | 6 | 23.340 |
| -38 | С-39 | 2360 | 4150 | 11 | 20 | 80 | 75 | 1050 | 1050 | 1050 | 110 | 6 | 38.320 |
| -39 | С-40 | 2360 | 4750 | 11 | 23 | 80 | 75 | - | - | - | - | 3 | 59.300 |
| -40 | С-41 | 2360 | 5950 | 11 | 29 | 80 | 75 | - | - | - | - | 4 | 97.140 |
| -41 | С-42 | 2540 | 3550 | 12 | 17 | 70 | 75 | 900 | 900 | 900 | 30 | 6 | 25.240 |
| -42 | С-43 | 2540 | 4150 | 12 | 20 | 70 | 75 | 1050 | 1050 | 1050 | 110 | 6 | 41.660 |
| -43 | С-44 | 2960 | 3550 | 14 | 17 | 80 | 75 | 900 | 900 | 900 | 30 | 6 | 29.210 |
| -44 | С-45 | 2960 | 4150 | 14 | 20 | 80 | 75 | 1050 | 1050 | 1050 | 110 | 6 | 47.930 |
| -45 | С-46 | 3140 | 4750 | 15 | 23 | 70 | 75 | - | - | - | - | 3 | 79.040 |
| -46 | С-47 | 1160 | 3250 | 5 | 16 | 80 | 25 | 1100 | 1100 | - | 250 | 5 | 7.363 |
| -47 | С-48 | 3140 | 5950 | 15 | 29 | 70 | 75 | - | - | - | - | 4 | 129.500 |
| -48 | С-49 | 2960 | 4750 | 14 | 23 | 80 | 75 | - | - | - | - | 3 | 74.160 |
| -49 | С-50 | 2960 | 5950 | 14 | 29 | 80 | 75 | - | - | - | - | 4 | 121.500 |
| -50 | С-51 | 2960 | 1950 | 14 | 9 | 80 | 75 | - | - | - | - | 2 | 11.050 |
| -51 | С-52 | 2960 | 3250 | 14 | 16 | 80 | 25 | 1100 | 1100 | - | 250 | 5 | 18.560 |

**В ТАБЛИЦЕ ИСПОЛНЕНИЙ РАЗМЕРЫ ПРИВЕДЕНЫ В мм, МАССА В кг**

| ФОРМАТ | ЗОНА | ПОЗ | ОБОЗНАЧЕНИЕ | НАИМЕНОВАНИЕ | КОЛ НА ИСПОЛН 1.020-1.6-3 0.0.2.0- | | | | | | | | | | | | | | | | | | | ПРИМЕЧАНИЕ |
|---|---|---|---|---|---|---|---|---|---|---|---|---|---|---|---|---|---|---|---|---|---|---|---|---|
| | | | | | — | 01 | 02 | 03 | 04 | 05 | 06 | 07 | 08 | 09 | 10 | 11 | 12 | 13 | 14 | 15 | 16 | 17 | 18 | 19 | |
| | | | | ДОКУМЕНТАЦИЯ: | | | | | | | | | | | | | | | | | | | | |
| 12 | | | 1.020-1.6-3 0.0.2.0 СБ | СБОРОЧНЫЙ ЧЕРТЕЖ | * | * | * | * | * | * | * | * | * | * | * | * | * | * | * | * | * | * | * | * | |
| 12 | | | 1.020-1.6-3 0.0.0.0 ПЗ | ПОЯСНИТЕЛЬНАЯ ЗАПИСКА | * | * | * | * | * | * | * | * | * | * | * | * | * | * | * | * | * | * | * | * | |
| | | | | ДЕТАЛИ: | | | | | | | | | | | | | | | | | | | | МАССА, КГ |
| | | | | СТ.ОТД.ГОСТ 6727-53* | | | | | | | | | | | | | | | | | | | | |
| ВЧ | | 1 | | Ф5ВI L=1330 | 14 | 17 | - | - | - | 14 | 17 | - | - | - | 14 | 17 | - | - | - | 14 | 17 | - | - | - | 0.205 |
| | | | | Ф5ВI L=2080 | - | - | 17 | - | - | - | - | 17 | - | - | - | - | 17 | - | - | - | - | - | 17 | - | - | 0.320 |
| | | | | Ф5ВI L=3580 | - | - | - | 14 | 17 | - | - | - | 14 | 17 | - | - | - | 14 | 17 | - | - | - | 14 | 17 | 0.551 |
| | | | | СТ.ОТД.ГОСТ 5781-75 | | | | | | | | | | | | | | | | | | | | |
| ВЧ | | 2 | | Ф6АШ L=2750 | 7 | - | - | 18 | - | 7 | - | - | 18 | - | 7 | - | - | 18 | - | 7 | - | - | 18 | - | 0.610 |
| | | | | Ф6АШ L=3250 | - | 7 | 11 | - | 18 | - | 7 | 11 | - | 18 | - | 7 | 11 | - | 18 | - | 7 | 11 | - | 18 | 0.721 |

ТЛП КОРТ

КиевЗНИИЭП

| | | | |
|---|---|---|---|
| НАЧ ОТД | ВОЛЫНСКИЙ | | 26 03 |
| Н КОНТР | НОСОВА | | 24 03 |
| ГИП | ПРИГОРЕВ | | 24 03 |
| РУК ГР | ОСТРОВА | | 24 03 |
| РУК ГР | ОСИНА | | 24 03 |
| ПРОВЕРИЛ | АУКИНА | | 24 03 |
| РАЗРАБ | ВАСИЛЬЕВА | | 24 03 |

1.020-1.6-3 0.0.2.0

СЕТКА С

| СТАДИЯ | ЛИСТ | ЛИСТОВ |
|---|---|---|
| Р | 1 | 3 |

ЦНИИЭП торгово бытовых зданий и туристских комплексов

| ФОРМ. | ЗОНА | ПОЗ | ОБОЗНАЧЕНИЕ | НАИМЕНОВАНИЕ | КОЛ НА ИСПОЛН 1.020-1.6-3 0.0.2.0- | | | | | | | | | | | | | | | | | | | ПРИМЕЧАНИЕ |
|---|---|---|---|---|---|---|---|---|---|---|---|---|---|---|---|---|---|---|---|---|---|---|---|---|
| | | | | | 20 | 21 | 22 | 23 | 24 | 25 | 26 | 27 | 28 | 29 | 30 | 31 | 32 | 33 | 34 | 35 | 36 | 37 | 38 | 39 | |
| 12 | | | 1.020-1.6-3 0.0.2.0 СВ | ДОКУМЕНТАЦИЯ:<br>СБОРОЧНЫЙ ЧЕРТЕЖ | * | * | * | * | * | * | * | * | * | * | * | * | * | * | * | * | * | * | * | * | |
| 12 | | | 1.020-1.6-3 0.0.0.0 ПЗ | ПОЯСНИТЕЛЬНАЯ ЗАПИСКА | * | * | * | * | * | * | * | * | * | * | * | * | * | * | * | * | * | * | * | * | |
| | | | | ДЕТАЛИ: | | | | | | | | | | | | | | | | | | | | | МАССА, КГ |
| ВЧ | | 1 | | СТ.ОТД.ГОСТ 6727-53*<br>Ф5ВI L=580 | 14 | 17 | 18 | 21 | 24 | 30 | 14 | 17 | 18 | 21 | 24 | 30 | 14 | 17 | 18 | 21 | 24 | 30 | 14 | 17 | 0.089 |
| ВЧ | | 2 | | СТ.ОТД.ГОСТ 5781-75<br>Ф6АШ L=2750 | 6 | – | – | – | – | – | 6 | – | – | – | – | – | 6 | – | – | – | – | – | 6 | – | 0.610 |
| | | | | Ф6АШ L=3250 | – | 6 | – | – | – | – | – | 6 | – | – | – | – | – | 6 | – | – | – | – | – | 6 | 0.721 |
| | | | | Ф8АШ L=3550 | – | – | 6 | – | – | – | – | – | 6 | – | – | – | – | – | 6 | – | – | – | – | – | 1.400 |
| | | | | СТ.ОТД.ГОСТ 5.1459-72*<br>Ф10АШ L=4150 | – | – | – | 6 | – | – | – | – | – | 6 | – | – | – | – | – | 6 | – | – | – | – | 2.557 |
| | | | | Ф12АШ L=4750 | – | – | – | – | 6 | – | – | – | – | – | 6 | – | – | – | – | – | 6 | – | – | – | 4.215 |
| | | | | Ф14АШ L=5950 | – | – | – | – | – | 6 | – | – | – | – | – | 6 | – | – | – | – | – | 6 | – | – | 7.186 |

| ФОРМАТ | ЗОНА | ПОЗ | ОБОЗНАЧЕНИЕ | НАИМЕНОВАНИЕ | КОЛ НА ИСПОЛН 1.020-1.6-3 0.0.2.0- 40 | 41 | 42 | 43 | ПРИМЕЧАНИЕ |
|---|---|---|---|---|---|---|---|---|---|
| | | | | ДОКУМЕНТАЦИЯ: | | | | | |
| 12 | | | 1.020-1.6-3 0.0.2.0 СБ | СБОРОЧНЫЙ ЧЕРТЕЖ | * | * | * | * | |
| 12 | | | 1.020-1.6-3 0.0.0.0 ПЗ | ПОЯСНИТЕЛЬНАЯ ЗАПИСКА | * | * | * | * | |
| | | | | ДЕТАЛИ: | | | | | МАССА, КГ |
| | | | | СТ.ОТД.ГОСТ 6727-53* | | | | | |
| ВЧ | | 1 | | Ф5ВI L=580 | 18 | 21 | 24 | 30 | 0.089 |
| | | | | СТ.ОТД.ГОСТ 5781-75 | | | | | |
| ВЧ | | 2 | | Ф8АШ L=3550 | 6 | - | - | - | 1.400 |
| | | | | СТ.ОТД.ГОСТ 5.1459-72* | | | | | |
| | | | | Ф10АШ L=4150 | - | 6 | - | - | 2.557 |
| | | | | Ф12АШ L=4750 | - | - | 6 | - | 4.215 |
| | | | | Ф14АШ L=5950 | - | - | - | 6 | 7.186 |

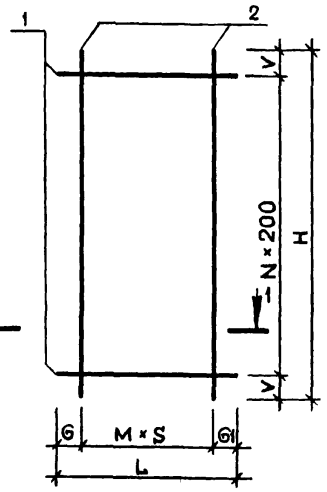


РИС.1 СХЕМА РЕЗОВ

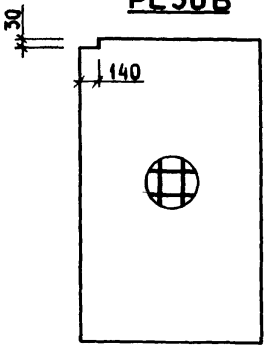


РИС.2 СХЕМА РЕЗОВ

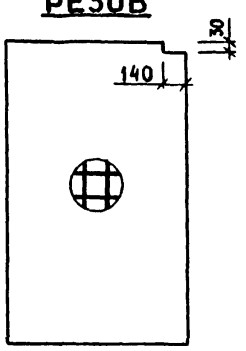


РИС.3 СХЕМА РЕЗОВ

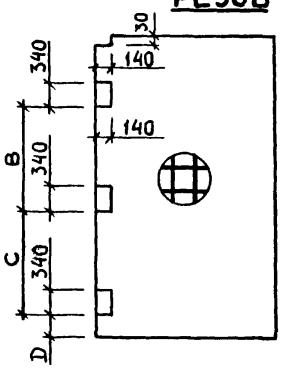


РИС.4 СХЕМА РЕЗОВ

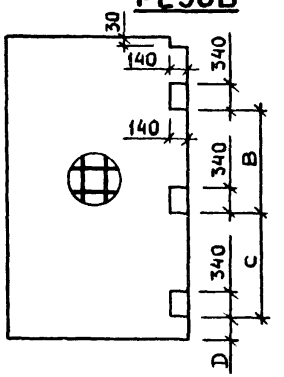


РИС.5 СХЕМА РЕЗОВ

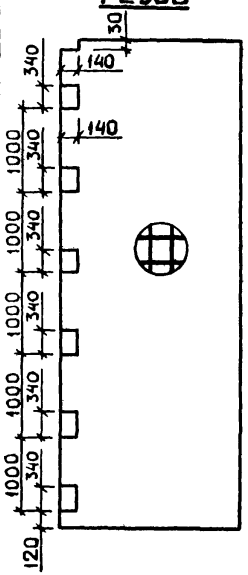


РИС.6 СХЕМА РЕЗОВ

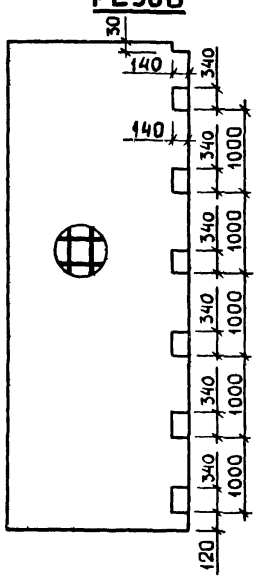


РИС.7 СХЕМА РЕЗОВ

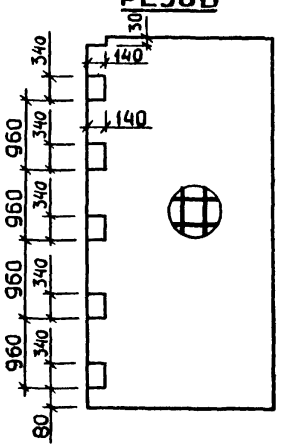


РИС.8 СХЕМА РЕЗОВ

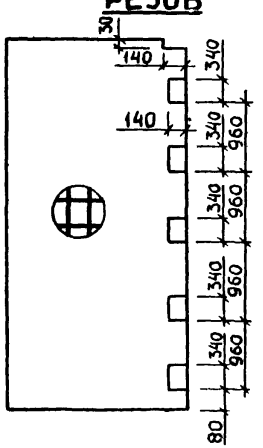


РИС.9 СХЕМА РЕЗОВ

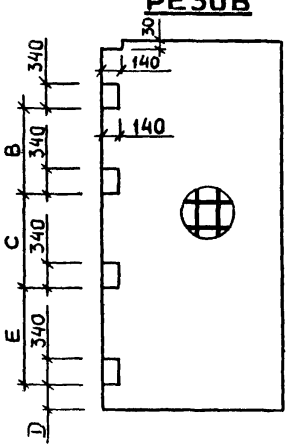


РИС.10 СХЕМА РЕЗОВ

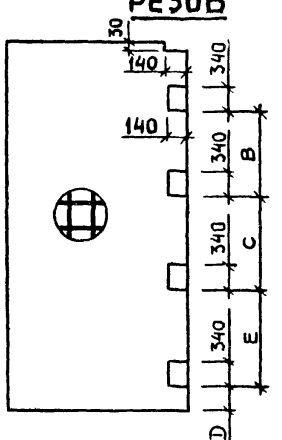


1 - 1



| | | | |
|---|---|---|---|
| НАЧ ОТД | ВОЛЫНСКИЙ | | 25.03 |
| НКОНТР | ЛУКИНА | | 24.03 |
| ГИП | ПРИГОРЕВ | | 24.03 |
| РУК. ГР | ОСИНА | | 24.03 |
| РУК. ГР | ОСТРОВА | | 24.03 |
| ПРОВЕРИЛ | ВАСИЛЬЕВА | | 24.03 |
| РАЗРАБ | НОСОВА | | 24.03 |

1.020-1.6-3 0.0.2.0 СБ

СЕТКА С

| СТАДИЯ | МАССА | МАСШТАБ |
|---|---|---|
| Р | СМ ТАБЛ | |
| ЛИСТ 1 | ЛИСТОВ 2 | |

ЦНИИЭП торгово бытовых зданий и туристских комплексов

ЭПВЦ КиевЗНИИЭП
ОПЕРАТОР ТЛП КОРТ
СИТНИК
ВЗАМ ИНВ №
ПОДП И ДАТА
ИНВ №ПОДЛ

| ОБОЗНАЧЕНИЕ | МАРКА | L | H | M | N | G | V | G1 | S | B | C | E | D | РИС. | МАССА |
|---|---|---|---|---|---|---|---|---|---|---|---|---|---|---|---|
| 1.020-1.6-3 0.0.2.0 | С-53 | 1330 | 2750 | 6 | 13 | 65 | 75 | 65 | 200 | - | - | - | - | I | 7.137 |
| -01 | С-54 | 1330 | 3250 | 6 | 16 | 65 | 25 | 65 | 200 | - | - | - | - | I | 8.527 |
| -02 | С-55 | 2080 | 3250 | 10 | 16 | 40 | 25 | 40 | 200 | - | - | - | - | I | 13.370 |
| -03 | С-56 | 3580 | 2750 | 17 | 13 | 90 | 75 | 90 | 200 | - | - | - | - | I | 18.700 |
| -04 | С-57 | 3580 | 3250 | 17 | 16 | 90 | 25 | 90 | 200 | - | - | - | - | I | 22.350 |
| -05 | С-58 | 1330 | 2750 | 6 | 13 | 65 | 75 | 65 | 200 | - | - | - | - | 2 | 7.137 |
| -06 | С-59 | 1330 | 3250 | 6 | 16 | 65 | 25 | 65 | 200 | - | - | - | - | 2 | 8.527 |
| -07 | С-60 | 2080 | 3250 | 10 | 16 | 40 | 25 | 40 | 200 | - | - | - | - | 2 | 13.370 |
| -08 | С-61 | 3580 | 2750 | 17 | 13 | 90 | 75 | 90 | 200 | - | - | - | - | 2 | 18.700 |
| -09 | С-62 | 3580 | 3250 | 17 | 16 | 90 | 25 | 90 | 200 | - | - | - | - | 2 | 22.350 |
| -10 | С-63 | 1330 | 2750 | 6 | 13 | 65 | 75 | 65 | 200 | 900 | 1000 | - | 50 | 3 | 7.137 |
| -11 | С-64 | 1330 | 3250 | 6 | 16 | 65 | 25 | 65 | 200 | 1100 | 1100 | - | 250 | 3 | 8.527 |
| -12 | С-65 | 2080 | 3250 | 10 | 16 | 40 | 25 | 40 | 200 | 1100 | 1100 | - | 250 | 3 | 13.370 |
| -13 | С-66 | 3580 | 2750 | 17 | 13 | 90 | 75 | 90 | 200 | 900 | 1000 | - | 50 | 3 | 18.700 |
| -14 | С-67 | 3580 | 3250 | 17 | 16 | 90 | 25 | 90 | 200 | 1100 | 1100 | - | 250 | 3 | 22.350 |
| -15 | С-68 | 1330 | 2750 | 6 | 13 | 65 | 75 | 65 | 200 | 900 | 1000 | - | 50 | 4 | 7.137 |
| -16 | С-69 | 1330 | 3250 | 6 | 16 | 65 | 25 | 65 | 200 | 1100 | 1100 | - | 250 | 4 | 8.527 |
| -17 | С-70 | 2080 | 3250 | 10 | 16 | 40 | 25 | 40 | 200 | 1100 | 1100 | - | 250 | 4 | 13.370 |
| -18 | С-71 | 3580 | 2750 | 17 | 13 | 90 | 75 | 90 | 200 | 900 | 1000 | - | 50 | 4 | 18.700 |
| -19 | С-72 | 3580 | 3250 | 17 | 16 | 90 | 25 | 90 | 200 | 1100 | 1100 | - | 250 | 4 | 22.350 |
| -20 | С-73 | 580 | 2750 | 5 | 13 | 45 | 75 | 35 | 100 | - | - | - | - | I | 4.910 |
| -21 | С-74 | 580 | 3250 | 5 | 16 | 45 | 25 | 35 | 100 | - | - | - | - | I | 5.843 |
| -22 | С-75 | 580 | 3550 | 5 | 17 | 45 | 75 | 35 | 100 | - | - | - | - | I | 10.010 |
| -23 | С-76 | 580 | 4150 | 5 | 20 | 45 | 75 | 35 | 100 | - | - | - | - | I | 17.220 |
| -24 | С-77 | 580 | 4750 | 5 | 23 | 45 | 75 | 35 | 100 | - | - | - | - | I | 27.430 |
| -25 | С-78 | 580 | 5950 | 5 | 29 | 45 | 75 | 35 | 100 | - | - | - | - | I | 45.800 |
| -26 | С-79 | 580 | 2750 | 5 | 13 | 45 | 75 | 35 | 100 | - | - | - | - | 2 | 4.910 |
| -27 | С-80 | 580 | 3250 | 5 | 16 | 45 | 25 | 35 | 100 | - | - | - | - | 2 | 5.843 |
| -28 | С-81 | 580 | 3550 | 5 | 17 | 45 | 75 | 35 | 100 | - | - | - | - | 2 | 10.010 |
| -29 | С-82 | 580 | 4150 | 5 | 20 | 45 | 75 | 35 | 100 | - | - | - | - | 2 | 17.220 |
| -30 | С-83 | 580 | 4750 | 5 | 23 | 45 | 75 | 35 | 100 | - | - | - | - | 2 | 27.430 |
| -31 | С-84 | 580 | 5950 | 5 | 29 | 45 | 75 | 35 | 100 | - | - | - | - | 2 | 45.800 |
| -32 | С-85 | 580 | 2750 | 5 | 13 | 45 | 75 | 35 | 100 | 900 | 1000 | - | 50 | 3 | 4.910 |
| -33 | С-86 | 580 | 3250 | 5 | 16 | 45 | 25 | 35 | 100 | 1100 | 1100 | - | 250 | 3 | 5.843 |
| -34 | С-87 | 580 | 3550 | 5 | 17 | 45 | 75 | 35 | 100 | 900 | 900 | 900 | 30 | 9 | 10.010 |
| -35 | С-88 | 580 | 4150 | 5 | 20 | 45 | 75 | 35 | 100 | 1050 | 1050 | 1050 | 110 | 9 | 17.220 |
| -36 | С-89 | 580 | 4750 | 5 | 23 | 45 | 75 | 35 | 100 | - | - | - | - | 7 | 27.430 |
| -37 | С-90 | 580 | 5950 | 5 | 29 | 45 | 75 | 35 | 100 | - | - | - | - | 5 | 45.800 |
| -38 | С-91 | 580 | 2750 | 5 | 13 | 45 | 75 | 35 | 100 | 900 | 1000 | - | 50 | 4 | 4.910 |
| -39 | С-92 | 580 | 3250 | 5 | 16 | 45 | 25 | 35 | 100 | 1100 | 1100 | - | 250 | 4 | 5.843 |
| -40 | С-93 | 580 | 3550 | 5 | 17 | 45 | 75 | 35 | 100 | 900 | 900 | 900 | 30 | 10 | 10.010 |
| -41 | С-94 | 580 | 4150 | 5 | 20 | 45 | 75 | 35 | 100 | 1050 | 1050 | 1050 | 110 | 10 | 17.220 |
| -42 | С-95 | 580 | 4750 | 5 | 23 | 45 | 75 | 35 | 100 | - | - | - | - | 8 | 27.430 |
| -43 | С-96 | 580 | 5950 | 5 | 29 | 45 | 75 | 35 | 100 | - | - | - | - | 6 | 45.800 |

**В ТАБЛИЦЕ ИСПОЛНЕНИЙ РАЗМЕРЫ ПРИВЕДЕНЫ В мм, МАССА В кг**

| | Зона | Поз. | Обозначение | Наименование | Колонна испол. 1.020-1.6-3 0.0.3.0- — | 01 | 02 | 03 | 04 | 05 | 06 | 07 | 08 | 09 | 10 | 11 | 12 | 13 | 14 | 15 | 16 | 17 | 18 | 19 | Примечание |
|---|---|---|---|---|---|---|---|---|---|---|---|---|---|---|---|---|---|---|---|---|---|---|---|---|---|
| 2 | | | 1.020-1.6-3 0.0.3.0 СБ | ДОКУМЕНТАЦИЯ: СБОРОЧНЫЙ ЧЕРТЕЖ | * | * | * | * | * | * | * | * | * | * | * | * | * | * | * | * | * | * | * | * | |
| 2 | | | 1.020-1.6-3 0.0.0.0 ПЗ | ПОЯСНИТЕЛЬНАЯ ЗАПИСКА | * | * | * | * | * | * | * | * | * | * | * | * | * | * | * | * | * | * | * | * | |
| | | | | ДЕТАЛИ: СТ.СТД.ГОСТ 5781-75 | | | | | | | | | | | | | | | | | | | | | МАССА, КГ |
| ВЧ | | 1 | | Ф6 AIII L=1870 | 2 | – | – | – | – | – | – | – | – | – | – | – | – | – | – | – | – | – | – | – | 0.415 |
| | | | | Ф6 AIII L=2670 | – | 2 | – | – | – | – | – | – | – | – | – | – | – | – | – | – | – | – | – | – | 0.592 |
| | | | | Ф6 AIII L=3170 | – | – | 2 | – | – | – | – | – | – | – | – | – | – | – | – | – | – | – | – | – | 0.703 |
| | | | | Ф6 AIII L=3470 | – | – | – | 2 | – | – | – | – | – | – | – | – | – | – | – | – | – | – | – | – | 0.769 |
| | | | | Ф6 AIII L=4070 | – | – | – | – | 2 | – | – | – | – | – | – | – | – | – | – | – | – | – | – | – | 0.903 |
| | | | | Ф6 AIII L=4670 | – | – | – | – | – | 2 | – | – | – | – | – | – | – | – | – | – | – | – | – | – | 1.036 |
| | | | | Ф6 AIII L=5870 | – | – | – | – | – | – | 2 | – | – | – | – | – | – | – | – | – | – | – | – | – | 1.302 |
| | | | | Ф6 AIII L=2430 | – | – | – | – | – | – | – | 2 | – | – | – | – | – | – | – | – | – | – | – | – | 0.539 |
| | | | | Ф6 AIII L=2100 | – | – | – | – | – | – | – | – | 2 | – | – | – | – | – | – | – | – | – | – | – | 0.466 |
| | | | | Ф6 AIII L=1460 | – | – | – | – | – | – | – | – | – | 2 | – | – | – | – | – | – | – | – | – | – | 0.324 |
| | | | | Ф6 AIII L=2360 | – | – | – | – | – | – | – | – | – | – | 2 | – | – | – | – | – | – | – | – | – | 0.524 |
| | | | | Ф6 AIII L=2540 | – | – | – | – | – | – | – | – | – | – | – | 2 | – | – | – | – | – | – | – | – | 0.563 |
| | | | | Ф6 AIII L=2960 | – | – | – | – | – | – | – | – | – | – | – | – | 2 | – | – | – | – | – | – | – | 0.657 |
| | | | | Ф6 AIII L=3140 | – | – | – | – | – | – | – | – | – | – | – | – | – | 2 | – | – | – | – | – | – | 0.697 |
| | | | | Ф6 AIII L=4040 | – | – | – | – | – | – | – | – | – | – | – | – | – | – | 2 | – | – | – | – | – | 0.896 |
| | | | | Ф6 AIII L=5540 | – | – | – | – | – | – | – | – | – | – | – | – | – | – | – | 2 | – | – | – | – | 1.229 |
| | | | | Ф6 AIII L=1160 | – | – | – | – | – | – | – | – | – | – | – | – | – | – | – | – | 2 | – | – | – | 0.257 |
| | | | | Ф6 AIII L=580 | – | – | – | – | – | – | – | – | – | – | – | – | – | – | – | – | – | 2 | – | – | 0.129 |
| | | | | Ф6 AIII L=1330 | – | – | – | – | – | – | – | – | – | – | – | – | – | – | – | – | – | – | 2 | – | 0.295 |
| | | | | Ф6 AIII L=2080 | – | – | – | – | – | – | – | – | – | – | – | – | – | – | – | – | – | – | – | 2 | 0.461 |
| ВЧ | | 2 | | Ф6 AIII L=110 | 10 | 14 | 16 | 18 | 21 | 24 | 30 | 13 | 11 | – | – | – | – | – | – | – | – | – | – | – | 0.024 |
| | | | | Ф6 AIII L=130 | – | – | – | – | – | – | – | – | – | 25 | 40 | 43 | 50 | 53 | 68 | 93 | 20 | 10 | 22 | 35 | 0.029 |

| | | | |
|---|---|---|---|
| Нач.отд | Волынский | | 25.03 |
| Н.контр | Лукина | | 24.03 |
| ГИП | Пригорев | | 24.03 |
| Рук. гр | Острова | | 24.03 |
| Рук. гр | Осина | | 24.03 |
| Проверил | Васильева | | 24.03 |
| Разраб | Носова | | 24.03 |

1.020-1.6-3 0.0.3.0

КАРКАС ПЛОСКИЙ
КР

| Стадия | Лист | Листов |
|---|---|---|
| Р | 1 | 3 |

ЦНИИЭП торгово бытовых зданий и туристских комплексов

| ФОРМАТ | ЗОНА | ПОЗ | ОБОЗНАЧЕНИЕ | НАИМЕНОВАНИЕ | КОЛ НА ИСПОЛН 1.020-1.6-3 0.0.3.0- 20 | 21 | 22 | 23 | 24 | 25 | 26 | 27 | 28 | 29 | 30 | 31 | 32 | 33 | 34 | 35 | 36 | 37 | 38 | 39 | ПРИМЕЧАНИЕ |
|---|---|---|---|---|---|---|---|---|---|---|---|---|---|---|---|---|---|---|---|---|---|---|---|---|---|
| | | | | ДОКУМЕНТАЦИЯ: | | | | | | | | | | | | | | | | | | | | | |
| 12 | | | 1.020-1.6-3 0.0.3.0 СВ | СБОРОЧНЫЙ ЧЕРТЕЖ | * | * | * | * | * | * | * | * | * | * | * | * | * | * | * | * | * | * | * | * | |
| 12 | | | 1.020-1.6-3 0.0.0.0 ПЗ | ПОЯСНИТЕЛЬНАЯ ЗАПИСКА | * | * | * | * | * | * | * | * | * | * | * | * | * | * | * | * | * | * | * | * | |
| | | | | ДЕТАЛИ: | | | | | | | | | | | | | | | | | | | | | МАССА, КГ |
| | | | | СТ.ОТД.ГОСТ 5781-75 | | | | | | | | | | | | | | | | | | | | | |
| ВЧ | | 1 | | Ф6АШ L=3580 | 2 | – | – | – | – | – | – | – | – | – | – | – | – | – | – | – | – | – | – | – | 0.794 |
| | | | | Ф6АШ L=1420 | – | 4 | – | – | – | – | – | – | – | – | – | – | – | – | – | – | – | – | – | – | 0.315 |
| | | | | Ф6АШ L=2320 | – | – | 4 | – | – | – | – | – | – | – | – | – | – | – | – | – | – | – | – | – | 0.515 |
| | | | | Ф6АШ L=2500 | – | – | – | 4 | – | – | – | – | – | – | – | – | – | – | – | – | – | – | – | – | 0.555 |
| | | | | Ф6АШ L=2920 | – | – | – | – | 4 | – | – | – | – | – | – | – | – | – | – | – | – | – | – | – | 0.648 |
| | | | | Ф6АШ L=3100 | – | – | – | – | – | 4 | – | – | – | – | – | – | – | – | – | – | – | – | – | – | 0.688 |
| | | | | Ф6АШ L=4000 | – | – | – | – | – | – | 4 | – | – | – | – | – | – | – | – | – | – | – | – | – | 0.887 |
| | | | | Ф6АШ L=5500 | – | – | – | – | – | – | – | 4 | – | – | – | – | – | – | – | – | – | – | – | – | 1.220 |
| | | | | Ф6АШ L=1120 | – | – | – | – | – | – | – | – | 4 | – | – | – | – | – | – | – | – | – | – | – | 0.248 |
| | | | | СТ.ОТД.ГОСТ 6727-53* | | | | | | | | | | | | | | | | | | | | | |
| | | | | Ф5ВI L=540 | – | – | – | – | – | – | – | – | – | 2 | – | – | – | – | – | – | – | – | – | – | 0.083 |
| | | | | Ф5ВI L=600 | – | – | – | – | – | – | – | – | – | – | 2 | – | – | – | – | – | – | – | – | – | 0.092 |
| | | | | Ф5ВI L=640 | – | – | – | – | – | – | – | – | – | – | – | 2 | – | – | – | – | – | – | – | – | 0.098 |
| | | | | Ф5ВI L=690 | – | – | – | – | – | – | – | – | – | – | – | – | 2 | – | – | – | – | – | – | – | 0.106 |
| | | | | Ф5ВI L=740 | – | – | – | – | – | – | – | – | – | – | – | – | – | 2 | – | – | – | – | – | – | 0.114 |
| | | | | СТ.ОТД.ГОСТ 5781-75 | | | | | | | | | | | | | | | | | | | | | |
| | | | | Ф6АШ L=500 | – | – | – | – | – | – | – | – | – | – | – | – | – | – | 2 | 4 | – | – | – | – | 0.111 |
| | | | | СТ.ОТД.ГОСТ 5.1459-72* | | | | | | | | | | | | | | | | | | | | | |
| | | | | Ф16АШ L=1460 | – | – | – | – | – | – | – | – | – | – | – | – | – | – | – | – | 2 | – | – | – | 2.303 |
| | | | | Ф16АШ L=2360 | – | – | – | – | – | – | – | – | – | – | – | – | – | – | – | – | – | 2 | – | – | 3.723 |
| | | | | Ф16АШ L=2540 | – | – | – | – | – | – | – | – | – | – | – | – | – | – | – | – | – | – | 2 | – | 4.007 |
| | | | | Ф16АШ L=2960 | – | – | – | – | – | – | – | – | – | – | – | – | – | – | – | – | – | – | – | 2 | 4.669 |
| | | | | СТ.ОТД.ГОСТ 5781-75 | | | | | | | | | | | | | | | | | | | | | |
| ВЧ | | 2 | | Ф6АШ L=130 | 60 | – | – | – | – | – | – | – | – | – | – | – | – | – | – | – | – | – | – | – | 0.029 |
| | | | | Ф6АШ L=790 | – | 15 | 24 | 25 | 30 | 31 | 40 | 55 | 11 | – | – | – | – | – | – | – | – | – | – | – | 0.175 |
| | | | | СТ.ОТД.ГОСТ 6727-53* | | | | | | | | | | | | | | | | | | | | | |
| | | | | Ф5ВI L=400 | – | – | – | – | – | – | – | – | – | 6 | 6 | 7 | 7 | 8 | – | – | – | – | – | – | 0.062 |
| | | | | Ф5ВI L=740 | – | – | – | – | – | – | – | – | – | – | – | – | – | – | – | – | – | – | – | – | 0.062 |
| | | | | СТ.ОТД.ГОСТ 5781-75 | | | | | | | | | | | | | | | | | | | | | |
| | | | | Ф6АШ L=90 | – | – | – | – | – | – | – | – | – | – | – | – | – | – | 3 | – | – | – | – | – | 0.020 |
| | | | | Ф6АШ L=110 | – | – | – | – | – | – | – | – | – | – | – | – | – | – | – | – | 7 | 11 | 12 | 14 | 0.024 |

| ФОРМАТ | ЗОНА | ПОЗ | ОБОЗНАЧЕНИЕ | НАИМЕНОВАНИЕ | КОЛ НА ИСПОЛН 1.020-1.6-3 0.0.3.0- | | | | | | | | | | | | | | | | | | | | ПРИМЕЧАНИЕ |
|---|---|---|---|---|---|---|---|---|---|---|---|---|---|---|---|---|---|---|---|---|---|---|---|---|---|
| | | | | | 40 | 41 | 42 | 43 | 44 | 45 | 46 | 47 | 48 | 49 | 50 | | | | | | | | | | |
| | | | | ДОКУМЕНТАЦИЯ: | | | | | | | | | | | | | | | | | | | | | |
| 12 | | | 1.020-1.6-3 0.0.3.0 СБ | СБОРОЧНЫЙ ЧЕРТЕЖ | * | * | * | * | * | * | * | * | * | * | * | | | | | | | | | | |
| 12 | | | 1.020-1.6-3 0.0.0.0 ПЗ | ПОЯСНИТЕЛЬНАЯ ЗАПИСКА | * | * | * | * | * | * | * | * | * | * | * | | | | | | | | | | |
| | | | | ДЕТАЛИ: | | | | | | | | | | | | | | | | | | | | | МАССА, КГ |
| | | | | СТ.ОТД.ГОСТ 5.1459-72* | | | | | | | | | | | | | | | | | | | | | |
| БЧ | | 1 | | Ф16АШ L=3140 | 2 | - | - | - | - | - | - | - | - | - | - | - | - | - | - | - | - | - | - | - | 4.953 |
| | | | | Ф16АШ L=4040 | - | 2 | - | - | - | - | - | - | - | - | - | - | - | - | - | - | - | - | - | - | 6.373 |
| | | | | Ф16АШ L=5540 | - | - | 2 | - | - | - | - | - | - | - | - | - | - | - | - | - | - | - | - | - | 8.739 |
| | | | | Ф16АШ L=1160 | - | - | - | 2 | - | - | - | - | - | - | - | - | - | - | - | - | - | - | - | - | 1.830 |
| | | | | Ф16АШ L=1280 | - | - | - | - | 2 | - | - | - | - | - | - | - | - | - | - | - | - | - | - | - | 2.019 |
| | | | | Ф16АШ L=2080 | - | - | - | - | - | 2 | - | - | - | - | - | - | - | - | - | - | - | - | - | - | 3.281 |
| | | | | Ф16АШ L=2380 | - | - | - | - | - | - | 2 | - | - | - | - | - | - | - | - | - | - | - | - | - | 3.754 |
| | | | | Ф16АШ L=2880 | - | - | - | - | - | - | - | 2 | - | - | - | - | - | - | - | - | - | - | - | - | 4.543 |
| | | | | Ф16АШ L=3330 | - | - | - | - | - | - | - | - | 2 | - | - | - | - | - | - | - | - | - | - | - | 5.253 |
| | | | | Ф16АШ L=4020 | - | - | - | - | - | - | - | - | - | 2 | - | - | - | - | - | - | - | - | - | - | 6.342 |
| | | | | Ф16АШ L=5180 | - | - | - | - | - | - | - | - | - | - | 2 | - | - | - | - | - | - | - | - | - | 8.172 |
| | | | | СТ.ОТД.ГОСТ 5781-75 | | | | | | | | | | | | | | | | | | | | | |
| БЧ | | 2 | | Ф6АШ L=110 | 15 | 20 | 27 | 5 | 6 | 10 | 11 | 14 | 16 | 19 | 26 | - | - | - | - | - | - | - | - | - | 0.024 |

| ОБОЗНАЧЕНИЕ | МАРКА | L | H | M | G | G1 | V | S | S1 | РИС. | МАССА |
|---|---|---|---|---|---|---|---|---|---|---|---|
| 1.020-1.6-3 0.0.3.0 | КР-1 | 1870 | 110 | 9 | 35 | 35 | 20 | 200 | 70 | 1 | 1.073 |
| -01 | КР-2 | 2670 | 110 | 13 | 35 | 35 | 20 | 200 | 70 | 1 | 1.526 |
| -02 | КР-3 | 3170 | 110 | 15 | 85 | 85 | 20 | 200 | 70 | 1 | 1.796 |
| -03 | КР-4 | 3470 | 110 | 17 | 35 | 35 | 20 | 200 | 70 | 1 | 1.978 |
| -04 | КР-5 | 4070 | 110 | 20 | 35 | 35 | 20 | 200 | 70 | 1 | 2.318 |
| -05 | КР-6 | 4670 | 110 | 23 | 35 | 35 | 20 | 200 | 70 | 1 | 2.657 |
| -06 | КР-7 | 5870 | 110 | 29 | 35 | 35 | 20 | 200 | 70 | 1 | 3.336 |
| -07 | КР-8 | 2430 | 110 | 12 | 15 | 15 | 20 | 200 | 70 | 1 | 1.395 |
| -08 | КР-9 | 2100 | 110 | 10 | 50 | 50 | 20 | 200 | 70 | 1 | 1.200 |
| -09 | КР-10 | 1460 | 130 | 24 | 10 | 10 | 10 | 60 | 110 | 1 | 1.367 |
| -10 | КР-11 | 2360 | 130 | 39 | 10 | 10 | 10 | 60 | 110 | 1 | 2.199 |
| -11 | КР-12 | 2540 | 130 | 42 | 10 | 10 | 10 | 60 | 110 | 1 | 2.365 |
| -12 | КР-13 | 2960 | 130 | 49 | 10 | 10 | 10 | 60 | 110 | 1 | 2.753 |
| -13 | КР-14 | 3140 | 130 | 52 | 10 | 10 | 10 | 60 | 110 | 1 | 2.919 |
| -14 | КР-15 | 4040 | 130 | 67 | 10 | 10 | 10 | 60 | 110 | 1 | 3.750 |
| -15 | КР-16 | 5540 | 130 | 92 | 10 | 10 | 10 | 60 | 110 | 1 | 5.136 |
| -16 | КР-17 | 1160 | 130 | 19 | 10 | 10 | 10 | 60 | 110 | 1 | 1.090 |
| -17 | КР-18 | 580 | 130 | 9 | 20 | 20 | 10 | 60 | 110 | 1 | 0.545 |
| -18 | КР-19 | 1330 | 130 | 21 | 35 | 35 | 10 | 60 | 110 | 1 | 1.223 |
| -19 | КР-20 | 2080 | 130 | 34 | 20 | 20 | 10 | 60 | 110 | 1 | 1.930 |
| -20 | КР-21 | 3580 | 130 | 59 | 20 | 20 | 10 | 60 | 110 | 1 | 3.316 |
| -21 | КР-22 | 1420 | - | 14 | 10 | 10 | - | 100 | - | 2 | 3.888 |
| -22 | КР-23 | 2320 | - | 23 | 10 | 10 | - | 100 | - | 2 | 6.263 |
| -23 | КР-24 | 2500 | - | 24 | 50 | 50 | - | 100 | - | 2 | 6.598 |
| -24 | КР-25 | 2920 | - | 29 | 10 | 10 | - | 100 | - | 2 | 7.846 |
| -25 | КР-26 | 3100 | - | 30 | 50 | 50 | - | 100 | - | 2 | 8.182 |
| -26 | КР-27 | 4000 | - | 39 | 50 | 50 | - | 100 | - | 2 | 10.560 |
| -27 | КР-28 | 5500 | - | 54 | 50 | 50 | - | 100 | - | 2 | 14.520 |
| -28 | КР-29 | 1120 | - | 10 | 60 | 60 | - | 100 | - | 2 | 2.920 |
| -29 | КР-30 | 540 | - | 5 | 20 | 20 | - | 100 | - | 3 | 0.535 |
| -30 | КР-31 | 600 | - | 5 | 50 | 50 | - | 100 | - | 3 | 0.554 |
| -31 | КР-32 | 640 | - | 6 | 20 | 20 | - | 100 | - | 3 | 0.628 |
| -32 | КР-33 | 690 | - | 6 | 45 | 45 | - | 100 | - | 3 | 0.643 |
| -33 | КР-34 | 740 | - | 7 | 20 | 20 | - | 100 | - | 3 | 0.721 |
| -34 | КР-35 | 500 | 90 | 2 | 50 | 50 | 20 | 200 | 50 | 1 | 0.281 |
| -35 | КР-36 | 500 | 500 | 1 | 150 | 150 | 150 | 200 | 200 | 1 | 0.443 |
| -36 | КР-37 | 1460 | 110 | 6 | 130 | 130 | 20 | 200 | 70 | 1 | 4.777 |
| -37 | КР-38 | 2360 | 110 | 10 | 180 | 180 | 20 | 200 | 70 | 1 | 7.714 |
| -38 | КР-39 | 2540 | 110 | 11 | 170 | 170 | 20 | 200 | 70 | 1 | 8.306 |
| -39 | КР-40 | 2960 | 110 | 13 | 180 | 180 | 20 | 200 | 70 | 1 | 9.680 |
| -40 | КР-41 | 3140 | 110 | 14 | 170 | 170 | 20 | 200 | 70 | 1 | 10.270 |
| -41 | КР-42 | 4040 | 110 | 19 | 120 | 120 | 20 | 200 | 70 | 1 | 13.230 |
| -42 | КР-43 | 5540 | 110 | 26 | 170 | 170 | 20 | 200 | 70 | 1 | 18.130 |
| -43 | КР-44 | 1160 | 110 | 4 | 180 | 180 | 20 | 200 | 70 | 1 | 3.781 |
| -44 | КР-45 | 1280 | 110 | 5 | 190 | 90 | 20 | 200 | 70 | 1 | 4.184 |
| -45 | КР-46 | 2080 | 110 | 9 | 190 | 90 | 20 | 200 | 70 | 1 | 6.806 |
| -46 | КР-47 | 2380 | 110 | 10 | 280 | 90 | 20 | 200 | 70 | 1 | 7.777 |
| -47 | КР-48 | 2880 | 110 | 13 | 190 | 90 | 20 | 200 | 70 | 1 | 9.428 |
| -48 | КР-49 | 3330 | 110 | 15 | 215 | 115 | 20 | 200 | 70 | 1 | 10.890 |
| -49 | КР-50 | - | - | - | - | - | - | - | - | 4 | 13.140 |
| -50 | КР-51 | 5180 | 110 | 24 | 290 | 90 | 20 | 200 | 70 | 1 | 16.980 |

В ТАБЛИЦЕ ИСПОЛНЕНИЙ РАЗМЕРЫ ПРИВЕДЕНЫ В мм, МАССА В кг

РИС.1

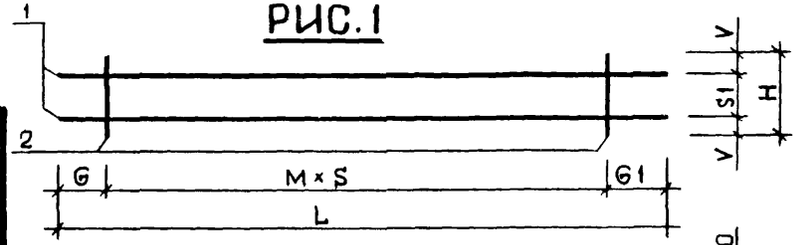


РИС.2

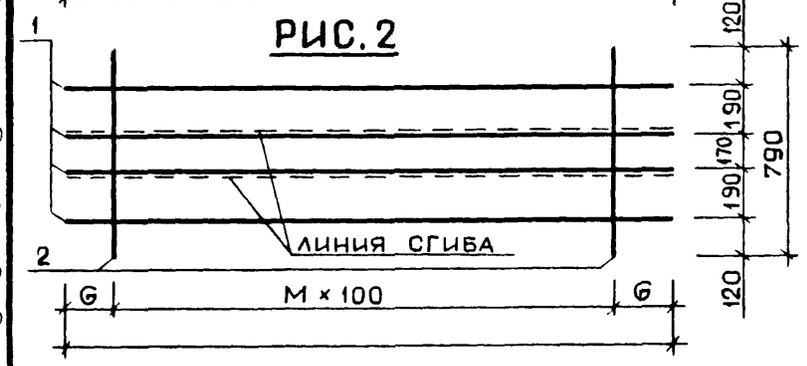


РИС.3

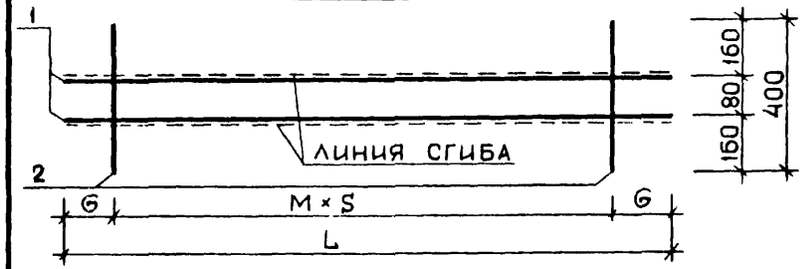


РИС.4

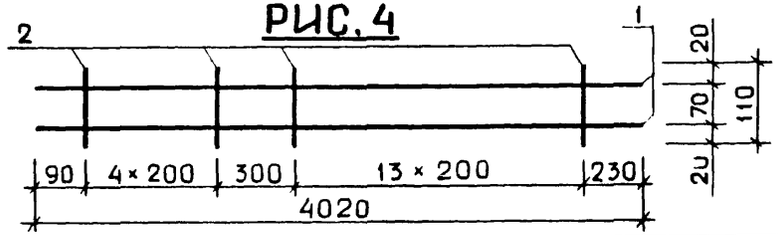


| | | | |
|---|---|---|---|
| НАЧ ОТД | ВОЛЫНСКИЙ | | 25.03 |
| НКОНТР | ВАСИЛЬЕВА | | 24.03 |
| ГИП | ПРИГОРЕВ | | 24.03 |
| РУК ГР | ОСИНА | | 24.03 |
| РУК. ГР | ОСТРОВА | | 24.03 |
| ПРОВЕРИЛ | ЛУКИНА | | 24.03 |
| РАЗРАБ | НОСОВА | | 24.03 |

1.020-1.6-3 0.0.3.0 СБ

КАРКАС ПЛОСКИЙ
КР

| СТАДИЯ | МАССА | МАСШТАБ |
|---|---|---|
| Р | СМ ТАБП | |
| ЛИСТ | ЛИСТОВ 1 | |

ЦНИИЭП торгово бытовых зданий и туристских комплексов

ЭПВЦ КиевЗНИИЭП
ОПЕРАТОР ТЛП КОРТ
СИТНИК

ВЗАМ. ИНВ № | ПОДПИСЬ И ДАТА | ИНВ №ПОДЛ



ФОРМАТ А2

КиевЗНИИЭП ТЛП КОРТ

| ФОРМАТ | ЗОНА | ПОЗ | ОБОЗНАЧЕНИЕ | НАИМЕНОВАНИЕ | КОЛ НА ИСПОЛН - 1.020-I.6-3 0.0.4.0- | | | | | | | | | | ПРИМЕЧАНИЕ |
|---|---|---|---|---|---|---|---|---|---|---|---|---|---|---|---|
| | | | | | – | 0I | 02 | 03 | 04 | 05 | 06 | 07 | | | |
| | | | | ДОКУМЕНТАЦИЯ: | | | | | | | | | | | |
| I2 | | | I.020-I.6-3 0.0.4.0 СБ | СБОРОЧНЫЙ ЧЕРТЕЖ | * | * | * | * | * | * | * | * | | | |
| I2 | | | I.020-I.6-3 0.0.0.0 ПЗ | ПОЯСНИТЕЛЬНАЯ ЗАПИСКА | * | * | * | * | * | * | * | * | | | |
| | | | | ДЕТАЛИ: | | | | | | | | | | | |
| | | | | СТ.ОТД.ГОСТ 5.I459-72* | | | | | | | | | | | МАССА КГ |
| БЧ | | I | | Ф16АШ L =2260 | 5 | 5 | 5 | 5 | – | – | – | – | – | – | 3.56 |
| | | | | Ф16АШ L =2860 | – | – | – | – | 7 | 5 | 5 | 5 | – | – | 4.5I |
| БЧ | | 2 | | Ф10АШ L =590 | I5 | – | – | – | – | – | – | – | – | – | 0.36 |
| | | | | Ф10АШ L =1090 | – | 8 | – | – | – | – | – | – | – | – | 0.67 |
| | | | | Ф10АШ L =1990 | – | – | – | 8 | – | – | – | – | – | – | I.26 |
| | | | | Ф10АШ L =1590 | – | – | – | – | – | II | – | – | – | – | 0.98 |
| | | | | Ф10АШ L =2190 | – | – | – | – | – | – | II | – | – | – | I.35 |
| | | | | Ф10АШ L =3390 | – | – | – | – | – | – | – | II | – | – | 2.09 |
| | | | | СТ.ОТД.ГОСТ 578I-75 | | | | | | | | | | | |
| | | | | Ф8АШ L =990 | – | – | – | – | 2I | – | – | – | – | – | 0.39 |
| | | | | Ф8АШ L =1390 | – | – | I5 | – | – | – | – | – | – | – | 0.54 |
| | | | | СТ.ОТД.ГОСТ 6727-53* | | | | | | | | | | | |
| БЧ | | 3 | | Ф5ВI L =1700 | – | 4 | 5 | 8 | – | – | – | – | – | – | 0.26 |
| | | | | Ф5ВI L =2300 | – | – | – | – | 4 | 6 | I0 | I6 | – | – | 0.35 |

| | | | |
|---|---|---|---|
| НАЧ ОТД | ВОЛЫНСКИЙ | | 25.03 |
| НКОНТР | НОСОВА | Носов | 24 03 |
| ГИП | ПРИГОРЕВ | | 24 03 |
| РУК ГР | ОСТРОВА | Остр | 24 03 |
| РУК ГР | ОСИНА | Осин | 24 03 |
| ПРОВЕРИЛ | ЛУКИНА | Лукин | 24 03 |
| РАЗРАБ | ВАСИЛЬЕВА | Васил | 24.03 |

I.020-I.6-3 0.0.4.0

СЕТКА С

| СТАДИЯ | ЛИСТ | ЛИСТОВ |
|---|---|---|
| Р | | I |

ЦНИИЭП торговых зданий и туристских комплексов

ФОРМАТ I

| ИНВ № ПОДЛ | ПОДП И ДАТА | ВЗАМ ИНВ № |
|---|---|---|
| | | |

ЭПВЦ КиевЗНИИЭП | ОПЕРАТОР ТЛП КОРТ

| ФОРМАТ | ЗОНА | ПОЗ | ОБОЗНАЧЕНИЕ | НАИМЕНОВАНИЕ | КОЛ НА ИСПОЛН | ПРИМЕЧАНИЕ |
|---|---|---|---|---|---|---|

ЛИСТ

ФОРМАТ II

17541 22

21

ЭПБЦ КиевЗНИИЭП | ТЛП КОРТ

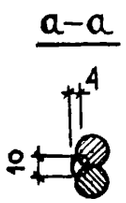


## РИС. 1

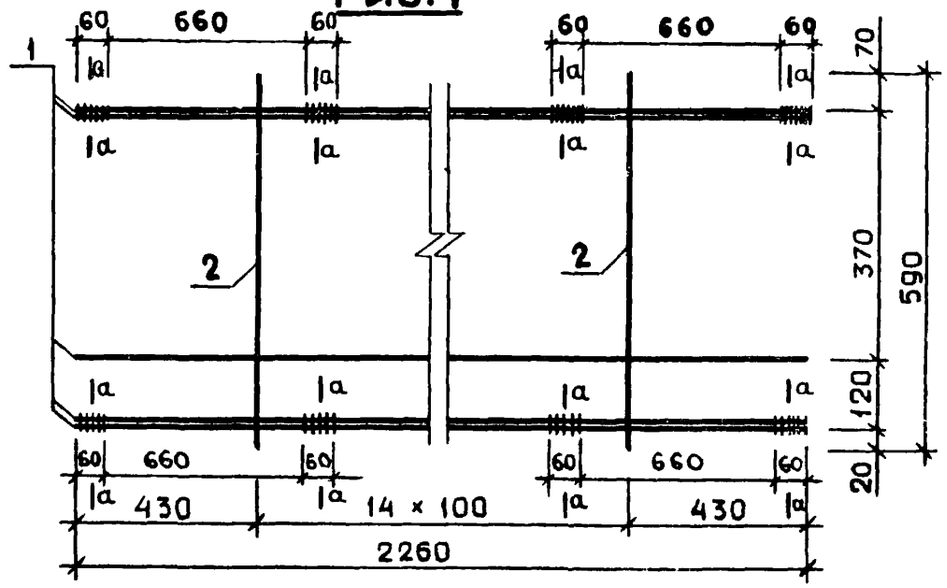


## РИС. 2

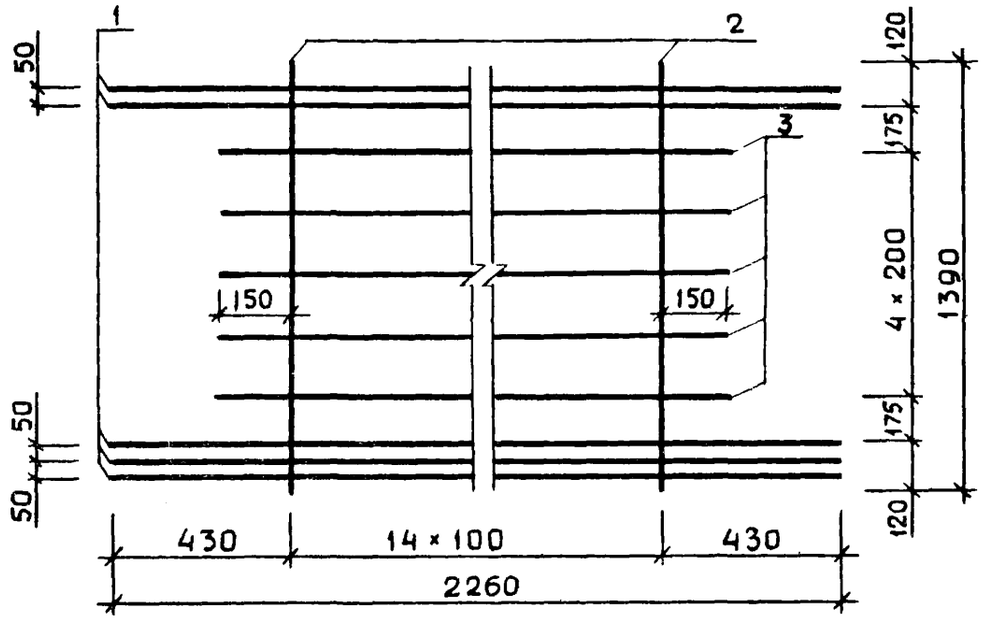


## РИС. 3

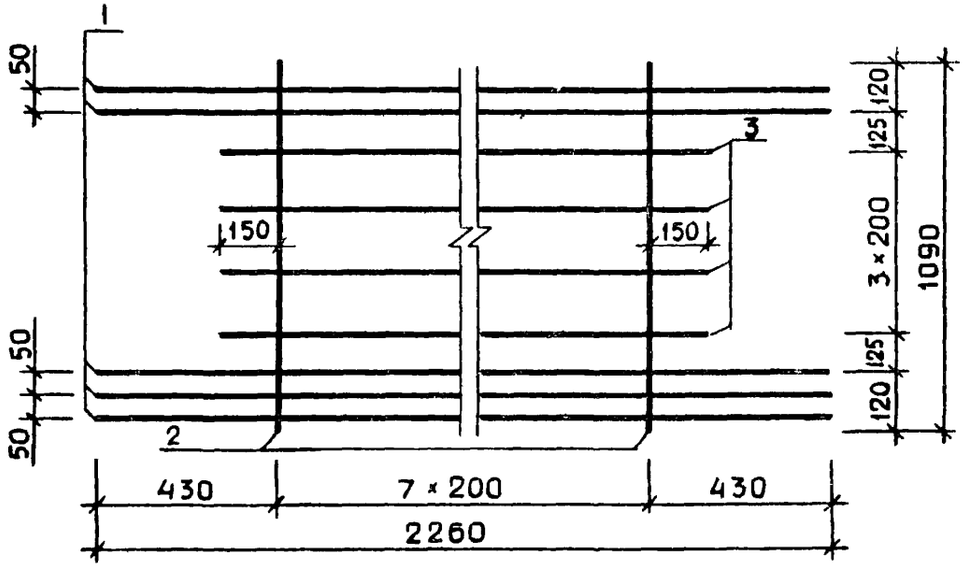


## РИС. 4

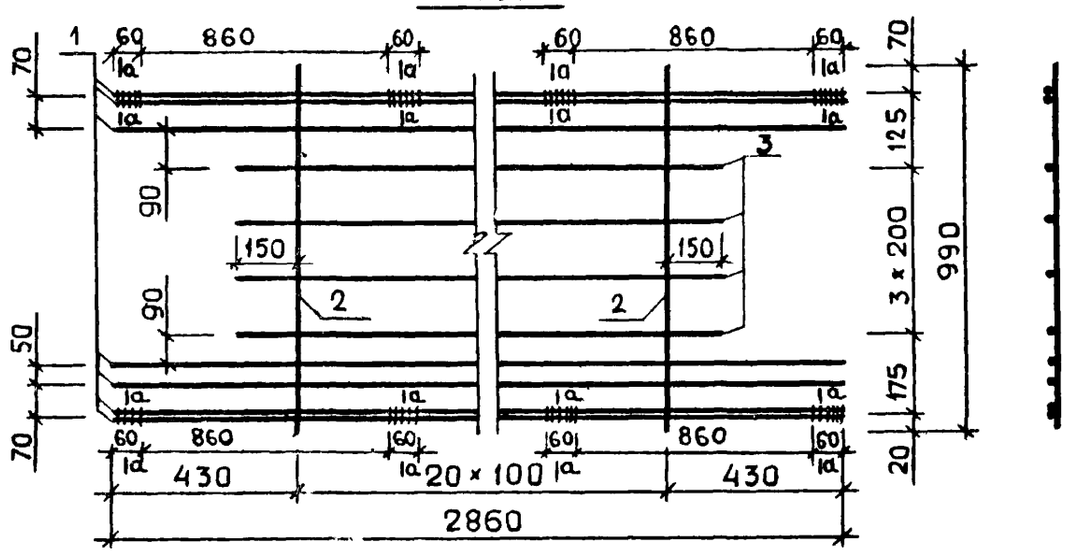


| ОБОЗНАЧЕНИЕ | МАРКА | РИС. | МАССА,КГ |
|---|---|---|---|
| 1.020-1.6-3 0.0.4.0 | С-97 | I | 23.28 |
| -01. | С-98 | 3 | 24.24 |
| -02 | С-99 | 2 | 27.35 |
| -03 | С-100 | 5 | 29.73 |
| -04 | С-101 | 4 | 41.77 |
| -05 | С-102 | 7 | 35.93 |
| -06 | С-103 | 6 | 41.42 |
| -07 | С-104 | 8 | 51.68 |

| | | | |
|---|---|---|---|
| НАЧ ОТД. | ВОЛЫНСКИЙ | | 25.03 |
| Н КОНТР | НОСОВА | | 24.03 |
| ГИП | ПРИГОРЕВ | | 24.03 |
| РУК. ГР. | ОСТРОВА | | 24.03 |
| РУК. ГР | ОСИНА | | 24.03 |
| ПРОВЕРИЛ | ЛУКИНА | | 24.03 |
| РАЗРАБ. | ВАСИЛЬЕВА | | 24.03 |

**1.020-1.6-3 0.0.4.0 СБ**

СЕТКА С

1.020-1.6-3 0.0.4.0

| СТАДИЯ | МАССА | МАСШТАБ |
|---|---|---|
| Р | СМ ТАБЛ | |

ЛИСТ 1 | ЛИСТОВ 2

ЦНИИЭП торгово-бытовых зданий и туристских комплексов

## РИС.5

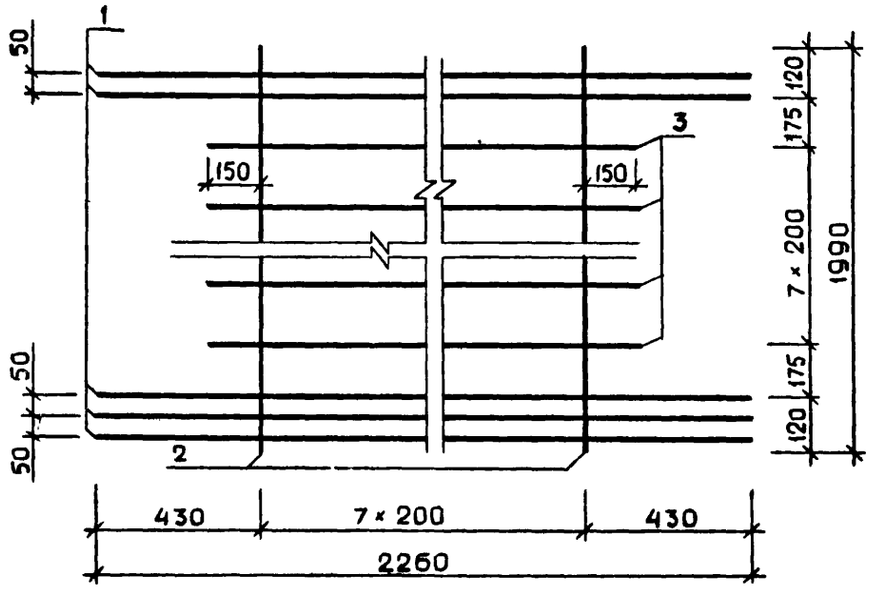


## РИС.6

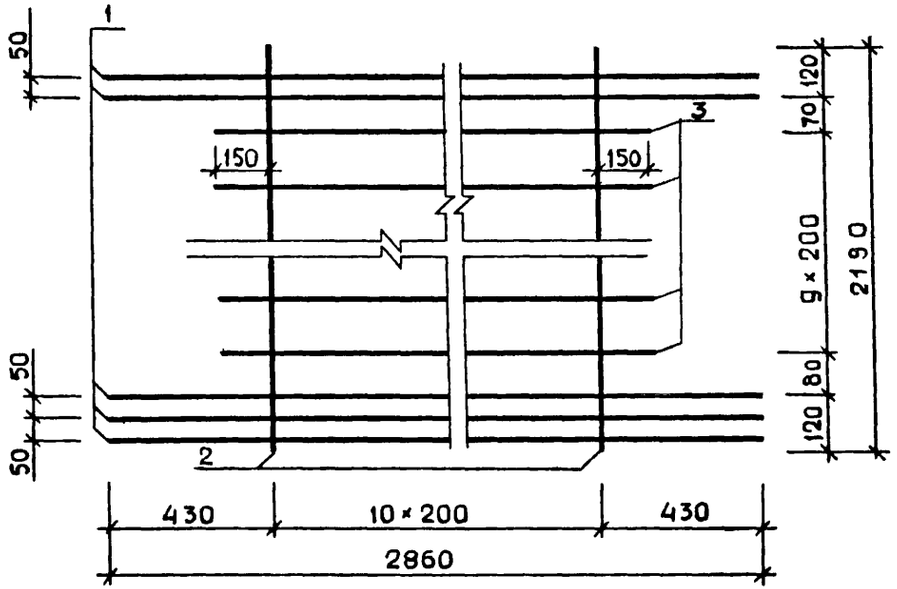


## РИС.7

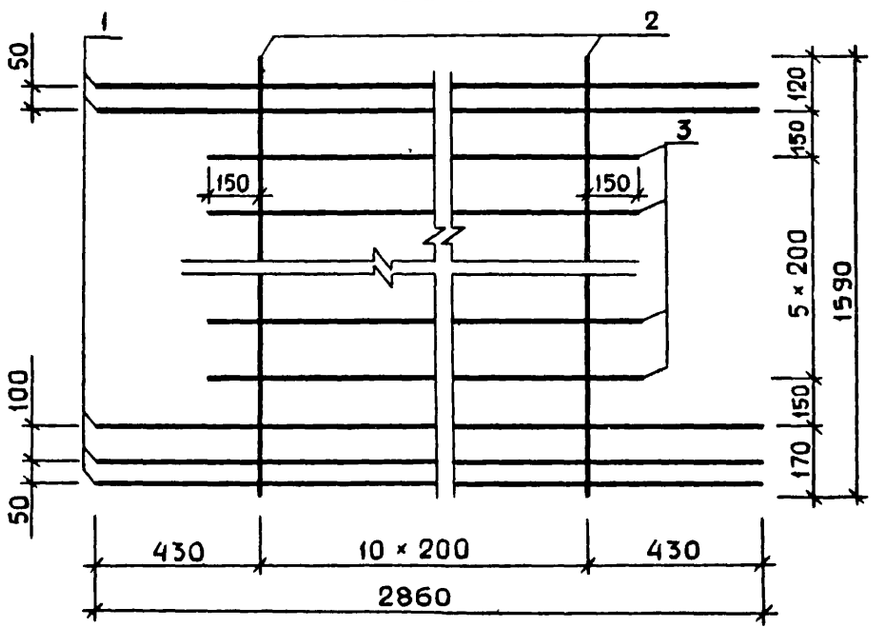


## РИС.8

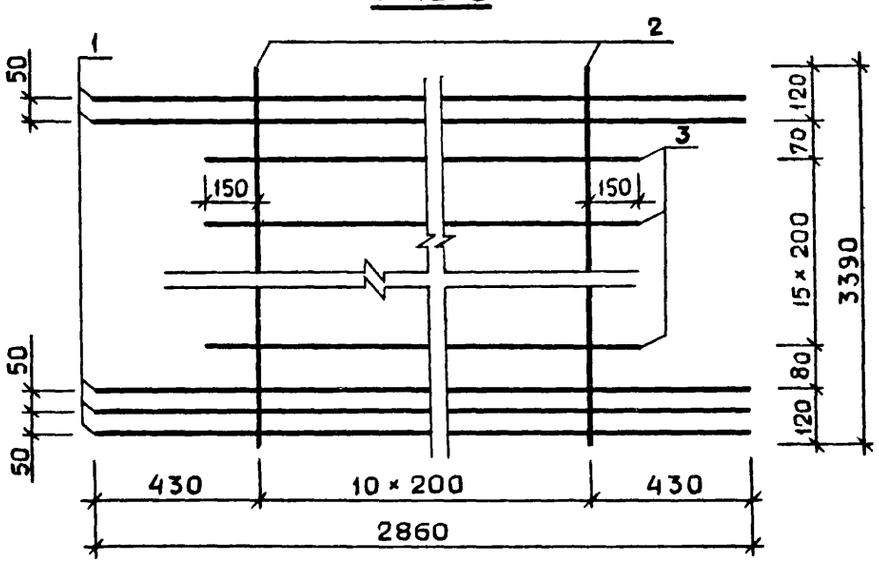

| ФОРМАТ | ЗОНА | ПОЗ | ОБОЗНАЧЕНИЕ | НАИМЕНОВАНИЕ | КОЛ НА ИСПОЛН. 1.020-1.6-3 0.0.5.0- | | | | | | | | | | | | | | | | | | ПРИМЕЧАНИЕ |
|---|---|---|---|---|---|---|---|---|---|---|---|---|---|---|---|---|---|---|---|---|---|---|---|
| | | | | | – | 01 | 02 | 03 | 04 | 05 | 06 | 07 | 08 | 09 | 10 | 11 | 12 | 13 | 14 | 15 | | | | |
| | | | | ДОКУМЕНТАЦИЯ: | | | | | | | | | | | | | | | | | | | |
| 12 | | | 1.020-1.6-3 0.0.5.0 СВ | СВОРОЧНЫЙ ЧЕРТЕЖ | * | * | * | * | * | * | * | * | * | * | * | * | * | * | * | | | | |
| 12 | | | 1.020-1.6-3 0.0.0.0 ПЗ | ПОЯСНИТЕЛЬНАЯ ЗАПИСКА | * | * | * | * | * | * | * | * | * | * | * | * | * | * | * | | | | |
| | | | | ДЕТАЛИ: | | | | | | | | | | | | | | | | | | | МАССА, КГ |
| | | | | СТ.ОТД.ГОСТ 5781-75 | | | | | | | | | | | | | | | | | | | |
| ВЧ | | 1 | | Ф14АI L=1290 | 1 | – | – | – | – | – | – | – | – | – | – | – | – | – | – | – | – | – | 1.558 |
| | | | | Ф16АI L=1484 | – | 1 | – | – | – | – | – | – | – | – | – | – | – | – | – | – | – | – | 2.341 |
| | | | | Ф18АI L=1560 | – | – | 1 | – | – | – | – | – | – | – | – | – | – | – | – | – | – | – | 3.114 |
| | | | | Ф20АI L=1870 | – | – | – | 1 | – | – | – | – | – | – | – | – | – | – | – | – | – | – | 4.609 |
| | | | | Ф22АI L=1958 | – | – | – | – | 1 | – | – | – | – | – | – | – | – | – | – | – | – | – | 5.840 |
| | | | | Ф22АП L=1682 | – | – | – | – | – | 1 | – | – | – | – | – | – | – | – | – | – | – | – | 5.017 |
| | | | | Ф16АI L=1450 | – | – | – | – | – | – | 1 | – | – | – | – | – | – | – | – | – | – | – | 2.287 |
| | | | | Ф18АI L=1526 | – | – | – | – | – | – | – | 1 | – | – | – | – | – | – | – | – | – | – | 3.047 |
| | | | | Ф20АI L=1808 | – | – | – | – | – | – | – | – | 1 | – | – | – | – | – | – | – | – | – | 4.456 |
| | | | | Ф22АI L=1936 | – | – | – | – | – | – | – | – | – | 1 | – | – | – | – | – | – | – | – | 5.774 |
| | | | | Ф14АI L=1168 | – | – | – | – | – | – | – | – | – | – | 1 | – | – | – | – | – | – | – | 1.411 |
| | | | | Ф16АI L=1194 | – | – | – | – | – | – | – | – | – | – | – | 1 | – | – | – | – | – | – | 1.883 |
| | | | | Ф18АI L=1298 | – | – | – | – | – | – | – | – | – | – | – | – | 1 | – | – | – | – | – | 2.591 |
| | | | | Ф20АI L=1748 | – | – | – | – | – | – | – | – | – | – | – | – | – | 1 | – | – | – | – | 4.309 |
| | | | | Ф22АI L=1754 | – | – | – | – | – | – | – | – | – | – | – | – | – | – | 1 | – | – | – | 5.231 |
| ВЧ | | 2 | | Ф14АI L=160 | 1 | – | – | – | – | – | – | – | – | – | – | – | – | – | – | – | – | – | 0.193 |
| | | | | Ф16АI L=200 | – | 1 | – | – | – | – | – | – | – | – | – | – | – | – | – | – | – | – | 0.315 |
| | | | | Ф18АI L=200 | – | – | 1 | – | – | – | – | – | – | – | – | – | – | – | – | – | – | – | 0.399 |
| | | | | Ф20АI L=200 | – | – | – | 1 | – | – | – | – | – | – | – | – | – | – | – | – | – | – | 0.493 |
| | | | | Ф22АI L=220 | – | – | – | – | 1 | – | – | – | – | – | – | – | – | – | – | – | – | – | 0.656 |
| | | | | Ф22АП L=220 | – | – | – | – | – | 1 | – | – | – | – | – | – | – | – | – | – | – | – | 0.656 |
| | | | | Ф16АI L=170 | – | – | – | – | – | – | 1 | – | – | – | – | – | – | – | – | – | – | – | 0.268 |
| | | | | Ф18АI L=170 | – | – | – | – | – | – | – | 1 | – | – | – | – | – | – | – | – | – | – | 0.339 |
| | | | | Ф20АI L=170 | – | – | – | – | – | – | – | – | 1 | – | – | – | – | – | – | – | – | – | 0.419 |
| | | | | Ф22АI L=170 | – | – | – | – | – | – | – | – | – | 1 | – | – | – | – | – | – | – | – | 0.507 |
| | | | | Ф14АI L=130 | – | – | – | – | – | – | – | – | – | – | 1 | – | – | – | – | – | – | – | 0.157 |
| | | | | Ф16АI L=130 | – | – | – | – | – | – | – | – | – | – | – | 1 | – | – | – | – | – | – | 0.205 |
| | | | | Ф18АI L=130 | – | – | – | – | – | – | – | – | – | – | – | – | 1 | – | – | – | – | – | 0.259 |
| | | | | Ф20АI L=160 | – | – | – | – | – | – | – | – | – | – | – | – | – | 1 | – | – | – | – | 0.394 |
| | | | | Ф22АI L=160 | – | – | – | – | – | – | – | – | – | – | – | – | – | – | 1 | – | – | – | 0.477 |
| ВЧ | | 3 | | Ф16АI L=342 | – | – | – | – | – | – | – | – | – | – | 1 | 1 | – | – | – | – | – | – | 0.539 |
| | | | | Ф20АI L=421 | – | – | – | – | – | – | – | – | – | – | – | – | 1 | 1 | – | – | – | – | 1.038 |
| | | | | Ф22АI L=431 | – | – | – | – | – | – | – | – | – | – | – | – | – | – | 1 | – | – | – | 1.285 |

| | | | |
|---|---|---|---|
| НАЧ ОТД | ВОЛЫНСКИЙ | | 25.03 |
| Н КОНТР | НОСОВА | | 24.03 |
| ГИП | ПРИГОРЕВ | | 24.03 |
| РУК ГР | ОСТРОВА | | 24.03 |
| РУК ГР | ОСИНА | | 24.03 |
| ПРОВЕРИЛ | ВАСИЛЬЕВА | | 24.03 |
| РАЗРАБ | ЛУКИНА | | 24.03 |

1.020-1.6-3 0.0.5.0

ПЕТЛЯ СТРОПОВОЧНАЯ СПВ, СПГ

| СТАДИЯ | ЛИСТ | ЛИСТОВ |
|---|---|---|
| Р | | 1 |

ЦНИИЭП торгово-бытовых зданий и туристских комплексов

## РИС.1

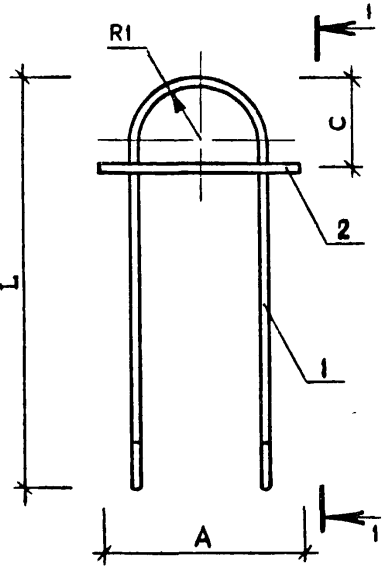


## 1-1 РИС.2

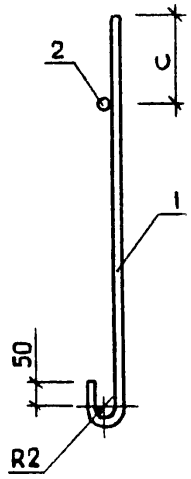


## 1-1 РИС.3

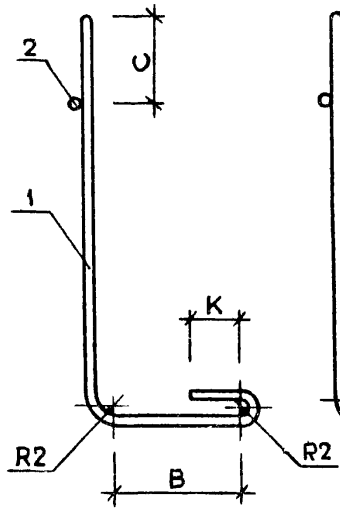


## 1-1 РИС.5

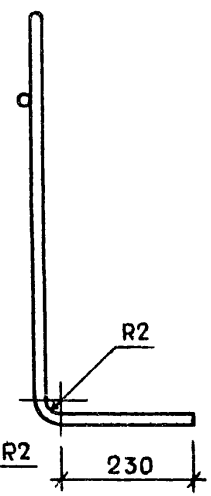


## РИС.4

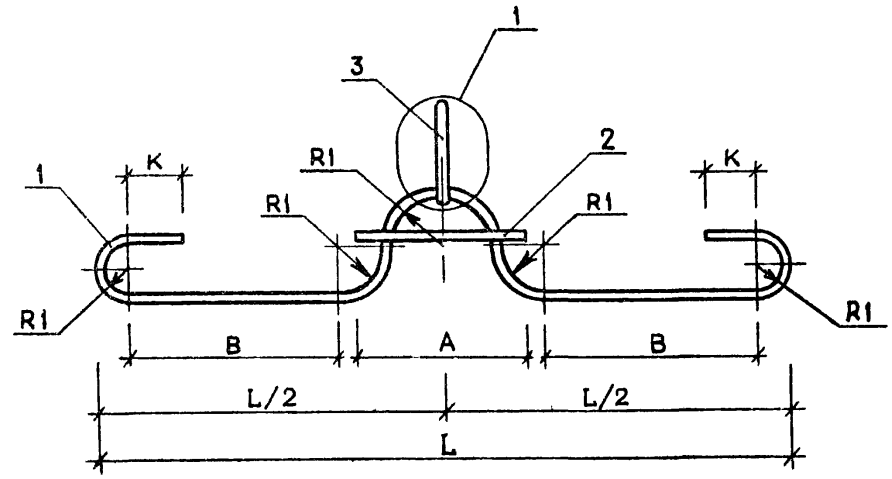


Размеры в мм

| ОБОЗНАЧЕНИЕ | МАРКА | L | A | B | C | H | R1 | R2 | K | РИС. | МАССА,кг |
|---|---|---|---|---|---|---|---|---|---|---|---|
| 1.020-1.6-3 0.0.5.0 | СПВ-1 | 500 | 160 | - | 95 | - | 45 | 30 | - | 1,2 | 1.751 |
| -01 | СПВ-2 | 400 | 200 | 125 | 95 | - | 60 | 30 | 50 | 1,3 | 2.656 |
| -02 | СПВ-3 | 440 | 200 | 124 | 95 | - | 60 | 30 | 50 | 1,3 | 3.513 |
| -03 | СПВ-4 | 500 | 200 | 160 | 115 | - | 60 | 40 | 70 | 1,3 | 5.102 |
| -04 | СПВ-5 | 545 | 220 | 150 | 120 | - | 60 | 40 | 70 | 1,3 | 6.495 |
| -05 | СПВ-6 | 540 | 220 | 230 | 120 | - | 70 | 70 | 100 | 1,5 | 5.672 |
| -06 | СПВ-8 | 400 | 170 | 128 | 95 | - | 30 | 30 | 50 | 1,3 | 2.555 |
| -07 | СПВ-9 | 440 | 170 | 124 | 95 | - | 30 | 30 | 50 | 1,3 | 3.386 |
| -08 | СПВ-10 | 500 | 170 | 140 | 115 | - | 40 | 40 | 70 | 1,3 | 4.875 |
| -09 | СПВ-11 | 545 | 170 | 156 | 120 | - | 40 | 40 | 70 | 1,3 | 6.281 |
| -10 | СПГ-1 | 840 | 130 | 302 | 55 | 110 | 30 | 30 | 50 | 4 | 2.107 |
| -11 | СПГ-2 | 860 | 130 | 308 | 55 | 110 | 30 | 30 | 50 | 4 | 2.627 |
| -12 | СПГ-3 | 960 | 130 | 354 | 70 | 130 | 30 | 40 | 50 | 4 | 3.888 |
| -13 | СПГ-4 | 1300 | 160 | 490 | 70 | 130 | 40 | 40 | 70 | 4 | 5.740 |
| -14 | СПГ-5 | 1300 | 160 | 486 | 80 | 130 | 40 | 40 | 70 | 4 | 6.993 |

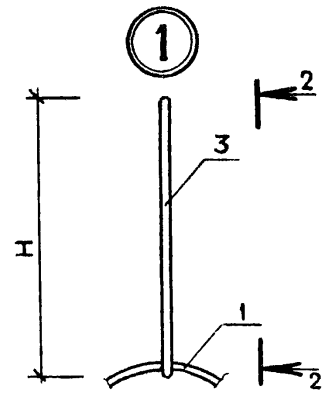


## 2-2

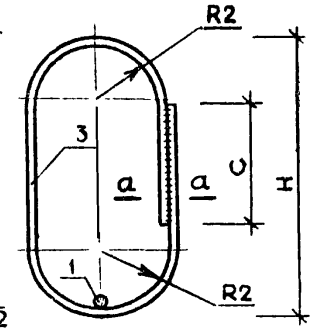


## а-а

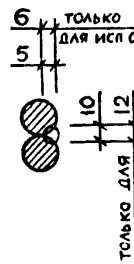


| | | | |
|---|---|---|---|
| НАЧ ОТД | ВОЛЫНСКИЙ | | 25.03 |
| Н.КОНТР | ВАСИЛЬЕВА | | 24.03 |
| ГИП | ПРИГОРЕВ | | 24.03 |
| РУК. ГР. | ОСТРОВА | | 24.03 |
| РУК. ГР. | ОСИНА | | 24.03 |
| ПРОВЕРИЛ | ЛУКИНА | | 24.03 |

**1.020-1.6-3 0.0.5.0 СБ**

ПЕТЛЯ СТРОПОВОЧНАЯ СПВ, СПГ

| СТАДИЯ | МАССА | МАСШТАБ |
|---|---|---|
| Р | СМ ТАБЛ | |

ЛИСТ | ЛИСТОВ 1

ЦНИИЭП торгово-бытовых зданий и

КиевЗНИИЭП | ТЛП КОРТ

| ФОРМАТ | ЗОНА | ПОЗ | ОБОЗНАЧЕНИЕ | НАИМЕНОВАНИЕ | КОЛ НА ИСПОЛН 1.020-1.6-3 0.0.6.0- | | | | | | | | | | ПРИМЕЧАНИЕ |
|---|---|---|---|---|---|---|---|---|---|---|---|---|---|---|---|
| | | | | | | 01 | 02 | | | | | | | | |
| 12 | | | 1.020-1.6-3 0.0.6.0 СБ | ДОКУМЕНТАЦИЯ: СБОРОЧНЫЙ ЧЕРТЕЖ | * | * | * | | | | | | | | |
| 12 | | | 1.020-1.6-3 0.0.0.0 ПЗ | ПОЯСНИТЕЛЬНАЯ ЗАПИСКА | * | * | * | | | | | | | | |
| | | | | ДЕТАЛИ: | | | | | | | | | | | |
| БЧ | | 1 | | СТ.ОТД.ГОСТ 5.1459-72* Ф12АШ L=300 | 2 | - | - | - | - | - | - | - | - | - | МАССА КГ 0.26 |
| | | | | Ф16АШ L=570 | - | 2 | - | - | - | - | - | - | - | - | 0.89 |
| | | | | СТ.ОТД.ГОСТ 5781-75 Ф8АШ L=400 | - | - | 2 | - | - | - | - | - | - | - | 0.15 |
| БЧ | | 2 | | ПОЛОСА ГОСТ 103-76 -110Х10 С38/23 L=130 | 1 | - | - | - | - | - | - | - | - | - | 1.12 |
| | | | | -140Х10 С38/23 L=350 | - | 1 | - | - | - | - | - | - | - | - | 3.84 |
| | | | | СТ.ОТД.ГОСТ 5781-75 Ф8АШ L=200 | - | - | 1 | - | - | - | - | - | - | - | 0.07 |
| БЧ | | 3 | | ПОЛОСА ГОСТ 103-76 -100Х10 С38/23 L=100 | - | - | 1 | - | - | - | - | - | - | - | 0.78 |

| | | | |
|---|---|---|---|
| НАЧ ОТД | ВОЛЫНСКИЙ | | 25.03 |
| Н КОНТР | НОСОВА | | 24.03 |
| ГИП | ПРИГОРЕВ | | 24.03 |
| РУК ГР | ОСИНА | | 24.03 |
| РУК ГР | ОСТРОВА | | 24.03 |
| ПРОВЕРИЛ | ВАСИЛЬЕВА | | 24.03 |
| РАЗРАБ | ЛУКИНА | | 24.03 |

1.020-1.6-3 0.0.6.0

ИЗДЕЛИЕ ЗАКЛАДНОЕ МН

| СТАДИЯ | ЛИСТ | ЛИСТОВ |
|---|---|---|
| Р | | 1 |

ЦНИИЭП торгово бытовых зданий и туристских комплексов

ФОРМАТ II

| ИНВ. № ПОДЛ. | ПОДП И ДАТА | ВЗАМ ИНВ. № |
|---|---|---|
| | | |

ЭПВЦ КиевЗНИИЭП | ОПЕРАТОР ТЛП КОРТ

| ФОРМАТ | ЗОНА | ПОЗ | ОБОЗНАЧЕНИЕ | НАИМЕНОВАНИЕ | КОЛ НА ИСПОЛН | | | | | | | | | | ПРИМЕЧАНИЕ |
|---|---|---|---|---|---|---|---|---|---|---|---|---|---|---|---|
| | | | | | | | | | | | | | | | |

ЛИСТ



ФОРМАТ II

РИС. 1

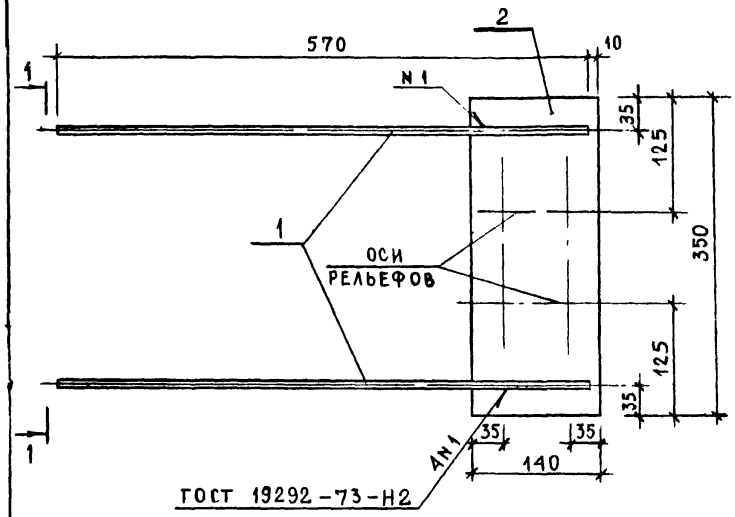


1 – 1

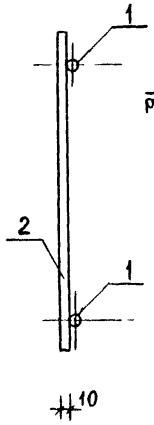


РИС. 2

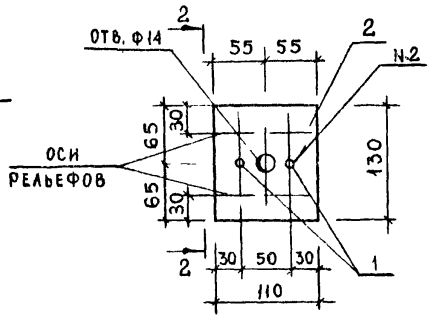


2 – 2

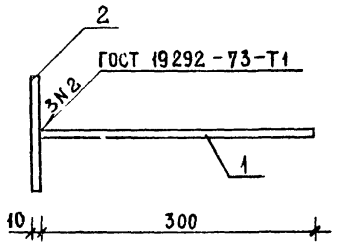


РИС. 3

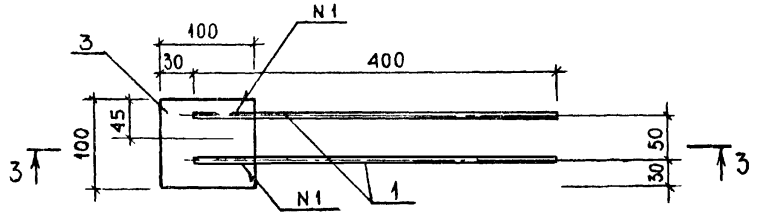


3 – 3

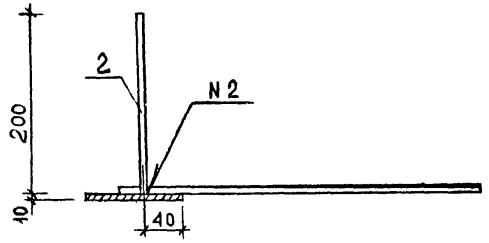


| ОБОЗНАЧЕНИЕ | МАРКА | РИС. | МАССА кг |
|---|---|---|---|
| 1.020-1.6-3 0 0.6.0 | МН-1 | 2 | 1,640 |
| -01 | МН-2 | 1 | 5,644 |
| -02 | МН-3 | 3 | 1,179 |

На позициях 2 закладных изделий МН-1, МН-2 предусмотреть рельефы для крепления к плоским каркасам по чертежам 1.020-1.6-3 0.1.0.0 СБ, 1.020-1.6-3 0.2.0.0 СБ.

| | | | | 1.020-1.6-3 0.0.60 СБ | | | |
|---|---|---|---|---|---|---|---|
| | | | | | СТАДИЯ | МАССА | МАСШТАБ |
| НАЧ ОТДЕЛА | ВОЛЫНСКИЙ | | 25.03 | ИЗДЕЛИЕ ЗАКЛАДНОЕ МН | Р | СМ ТАБЛ | |
| Н КОНТР | ВАСИЛЬЕВА | | 24.03 | | | | |
| ГИП | ПРИГОРЕВ | | 24.03 | | | | |
| РУК ГР. | ОСИНА | | 24.03 | | ЛИСТ | ЛИСТОВ 1 | |
| РУК. ГР. | ОСТРОВА | | 24.03 | | ЦНИИЭП торгово бытовых зданий и туристских комплексов | | |
| ПРОВЕРИЛ | НОСОВА | | 24.03 | | | | |
| РАЗРАБОТ | ЛУКИНА | | 24.03 | | | | |

ЭПВЦ КиевЗНИИЭП | ОПЕРАТОР ТЛП КОРТ | СИТНИК

## РИС. 1

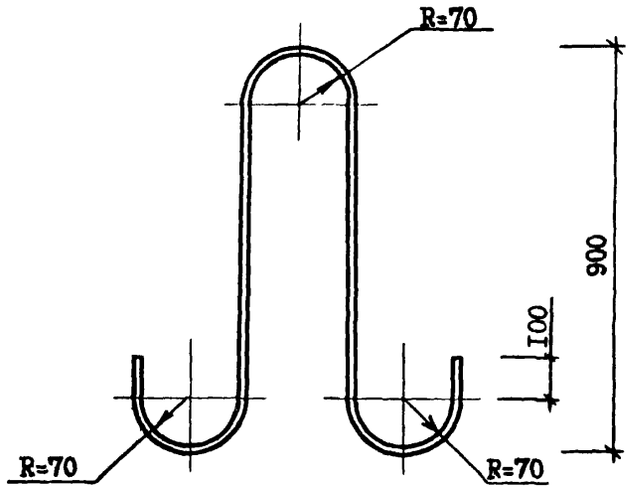


## РИС. 2

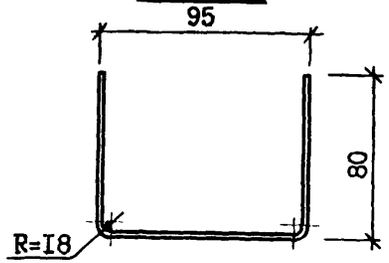


| ОБОЗНАЧЕНИЕ | МАРКА | ⌀ КЛАСС | ДЛИНА ПОЗ. | РИС. | МАССА, КГ |
|---|---|---|---|---|---|
| 1.020-1.6-3 0.0.0.1 | СПВ-7 | 22АП | 2681 | 1 | 7.996 |
| -01 | СГ | 6АШ | 225 | 2 | 0.050 |

| | | | |
|---|---|---|---|
| НАЧ ОТД | ВОЛЫНСКИЙ | | 25.03 |
| Н.КОНТР | НОСОВА | | 24.03 |
| | ПРИГОРЕВ | | 24.03 |
| РУК ГР | ОСТРОВА | | 24.03 |
| РУК. ГР | ОСИНА | | 24.03 |
| ПРОВЕРИЛ | ЛУКИНА | | 24.03 |
| РАЗРАБ. | ВАСИЛЬЕВА | | 24.03 |

**1.020-1.6-3 0.0.0.1 СБ**

ПЕТЛЯ СТРОПОВОЧНАЯ СПВ-7

СТЕРЖЕНЬ ГНУТЫЙ СГ

| СТАДИЯ | МАССА | МАСШТАБ |
|---|---|---|
| Р | СМ ТАБЛ | |
| ЛИСТ | ЛИСТОВ 1 | |

ЦНИИЭП торгово-бытовых зданий и туристских комплексов

ВЗАМ ИНВ № | ПОДП И ДАТА | ИНВ № ПОДЛ

gost.e-ecolog.ru



ЭПВЦ КиевЗНИИЭП | ОПЕРАТОР ТЛП КОРТ

| ПРИМЕЧАНИЕ | КОЛ НА ИСПОЛН | НАИМЕНОВАНИЕ | ОБОЗНАЧЕНИЕ | ЛИСТ |
|---|---|---|---|---|
| | | | | |

ВЗАМ ИНВ № | ПОДП И ДАТА | ИНВ № ПОДЛ

ПОЗ | ЗОНА | ФОРМАТ