ТИПОВАЯ ДОКУМЕНТАЦИЯ НА СТРОИТЕЛЬНЫЕ СИСТЕМЫ И ИЗДЕЛИЯ ЗДАНИЙ И СООРУЖЕНИЙ

СЕРИЯ 1.020-1

КОНСТРУКЦИИ КАРКАСА МЕЖВИДОВОГО ПРИМЕНЕНИЯ
ДЛЯ МНОГОЭТАЖНЫХ ОБЩЕСТВЕННЫХ И ПРОИЗВОДСТВЕННЫХ ЗДАНИЙ
(НА ОСНОВЕ СЕРИИ ИИ-ОЧ)

ВЫПУСК 5-11

ТРЕХСЛОЙНЫЕ НАВЕСНЫЕ И САМОНЕСУЩИЕ ПАНЕЛИ НАРУЖНЫХ СТЕН ИЗ ТЯЖЕЛОГО БЕТОНА НА ГИБКИХ СВЯЗЯХ С ЭФФЕКТИВНЫМ УТЕПЛИТЕЛЕМ

ОПАЛУБОЧНЫЕ И АРМАТУРНЫЕ УЗЛЫ

РАБОЧИЕ ЧЕРТЕЖИ

18296
ЦЕНА 0-38

gost.e-ecolog.ru

ЦЕНТРАЛЬНЫЙ ИНСТИТУТ ТИПОВОГО ПРОЕКТИРОВАНИЯ
ГОССТРОЯ СССР

Москва, А-445, Смольная ул., 22

Сдано в печать 5 1988 года

Заказ № 3057 Тираж 2320 экз.

ТИПОВАЯ ДОКУМЕНТАЦИЯ НА СТРОИТЕЛЬНЫЕ СИСТЕМЫ И ИЗДЕЛИЯ ЗДАНИЙ И СООРУЖЕНИЙ

СЕРИЯ 1.020-1

КОНСТРУКЦИИ КАРКАСА МЕЖВИДОВОГО ПРИМЕНЕНИЯ ДЛЯ МНОГОЭТАЖНЫХ ОБЩЕСТВЕННЫХ И ПРОИЗВОДСТВЕННЫХ ЗДАНИЙ (НА ОСНОВЕ СЕРИИ ИИ-ОЧ)

ВЫПУСК 5-11

ТРЕХСЛОЙНЫЕ НАВЕСНЫЕ И САМОНЕСУЩИЕ ПАНЕЛИ НАРУЖНЫХ СТЕН ИЗ ТЯЖЕЛОГО БЕТОНА НА ГИБКИХ СВЯЗЯХ С ЭФФЕКТИВНЫМ УТЕПЛИТЕЛЕМ

ОПАЛУБОЧНЫЕ И АРМАТУРНЫЕ УЗЛЫ

РАБОЧИЕ ЧЕРТЕЖИ

РАЗРАБОТАНЫ

КИЕВЗНИИЭП

ЗАМ. ДИРЕКТОРА ИН-ТА Л. ДМИТРИЕВ
НАЧ. ЭПВЦ В. ШЕВЧЕНКО
НАЧ. ОТДЕЛА В. БОРИСЕНКО
ГЛ. ИНЖЕНЕР ПРОЕКТА А. КОВАЛЬЧУК

ГИПРОСТРОММАШ

ГЛ. ИНЖ. ИН-ТА В. БУЗИНОВ

СОВМЕСТНО С

ЦНИИЭП ТОРГОВО-БЫТОВЫХ ЗДАНИЙ И ТУРИСТСКИХ КОМПЛЕКСОВ

ГЛ. ИНЖ. ИН-ТА В. ЛЕПСКИЙ
НАЧ. ОТДЕЛА В. ВОЛЫНСКИЙ
ГЛ. ИНЖ. ПР-ТА В. МАРГОЛИН

НИИЖБ ГОССТРОЯ СССР

ЗАМ. ДИРЕКТОРА ИН-ТА Н. КОРОВИН
РУК. СЕКТОРА Ю. ЧИНЕНКОВ
РУК. ЛАБ-РИИ С. АЛЕКСЕЕВ
СТ. Н. СОТРУДНИК А. ЕВДОКИМОВ
СТ. Н. СОТРУДНИК А. ПОДВАЛЬНЫЙ

УТВЕРЖДЕНЫ

И ВВЕДЕНЫ В ДЕЙСТВИЕ С 01.11.82г.
ПРИКАЗ ГОСГРАЖДАНСТРОЯ
ОТ 26.08.82г № 234.

№ п/п	ОБОЗНАЧЕНИЕ	НАИМЕНОВАНИЕ	СТР.	ПРИМЕЧАНИЕ
I	I.020-I.5-II 0.0.0.0 ПЗ	ПОЯСНИТЕЛЬНАЯ ЗАПИСКА	2	
2	I.020-I.5-II 0.0.0.0 У	УЗЛЫ I,2	3	
3	I.020-I.5-II 0.0.0.0 У	УЗЛЫ 3,4,5,6,7	4	
4	I.020-I.5-II 0.0.0.0 У	УЗЛЫ 8,9,I0	5	
5	I.020-I.5-II 0.0.0.0 У	УЗЛЫ II,I2,I3,I4	6	
6	I.020-I.5-II 0.0.0.0 У	УЗЛЫ I5,I6,I7,I8	7	
7	I.020-I.5-II 0.0.0.0 У	УЗЛЫ I9,20,2I	8	

КиевЗНИИЭП ТПП КОРТ

Выпуск 5-II содержит рабочие чертежи опалубочно-арматурных узлов панелей наружных стен из тяжелого бетона на гибких связях с эффективным утеплителем.

Опалубочно-арматурные узлы, приведенные в данном выпуске, замаркированны на сборочных чертежах серии I.020-I выпуск 5-I0.

Настоящий выпуск рассматривать совместно с выпуском 0-4 "Указания по заводской технологии изготовления изделий", выпуском 5-I0 "Трехслойные навесные и самонесущие панели наружных стен из тяжелого бетона на гибких связях с эффективным утеплителем. Опалубочные чертежи и армирование. Рабочие чертежи", выпуском 5-I2 "Трехслойные навесные и самонесущие панели наружных стен из тяжелого бетона на гибких связях с эффективным утеплителем . Арматурные изделия. Рабочие чертежи."

ЭПВЦ КиевЗНИИЭП ОПЕРАТОР ТПП КОРТ
ВЗАМ. ИНВ № ПОДПИСЬ И ДАТА ИНВ № ПОДЛ.

НАЧ.ОТД.	БОРИСЕНКО	
Н.КОНТР	МАМАЧЕВСКИЙ	
ГИП	КОВАЛЬЧУК	
РУК ГР.	ПИНЧУК	
ПРОВЕРИЛ	ПИНЧУК	
РАЗРАБ	ШАФЕЛЬСКИЙ	

I.020-I.5-II 0.0.0.0 ПЗ

ПОЯСНИТЕЛЬНАЯ ЗАПИСКА

СТАДИЯ	ЛИСТ	ЛИСТОВ
Р		1

КиевЗНИИЭП

ЭПВП КиевЗНИИЭП
ОПЕРАТОР ТЛП КОРТ
СКАЛА

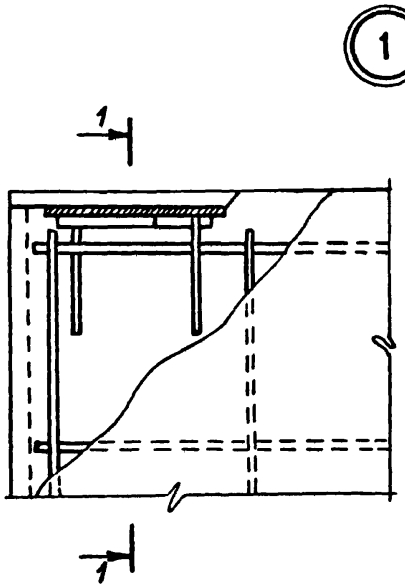

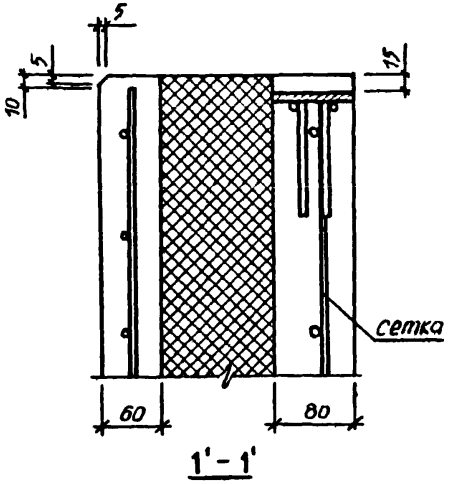

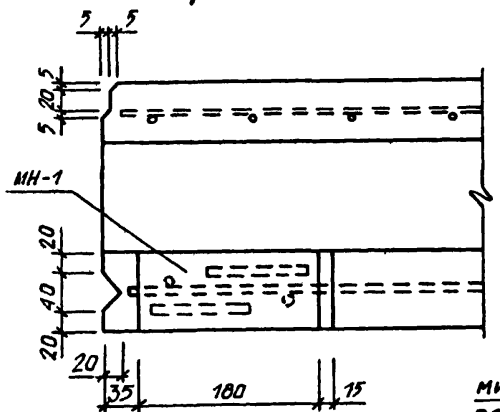



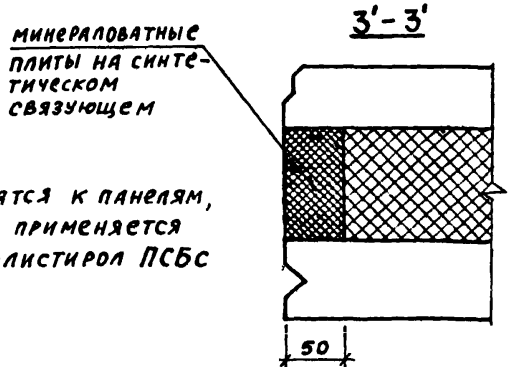

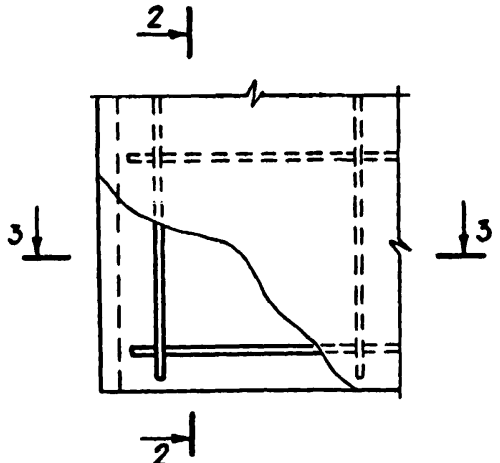

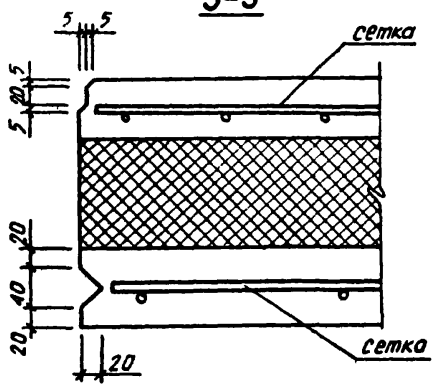

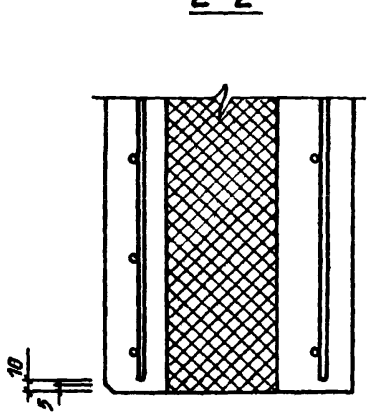

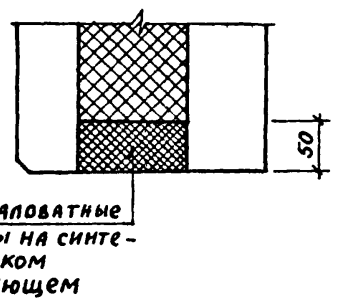

Сечения 1'-1', 2'-2', 3'-3' относятся к панелям, в которых в качестве утеплителя применяется цементный фибролит или пенополистирол ПСБс

НАЧ.ОТД.	Борисенко		
Н.КОНТР.	Ильчевский		
ГИП	Ковальчук		
РУК.ГР.	Пинчук		
ПРОВЕРИЛ	Пинчук		
РАЗРАБ.	Шпаковская		

I.020-I.5-II 0.0.0.0 У

УЗЛЫ

СТАДИЯ	ЛИСТ	ЛИСТОВ
Р	1	6

КиевЗНИИЭП

ВЗАМ.ИНВ.№ ПОДПИСЬ И ДАТА ИНВ.№ПОДЛ.

ФОРМАТ 12

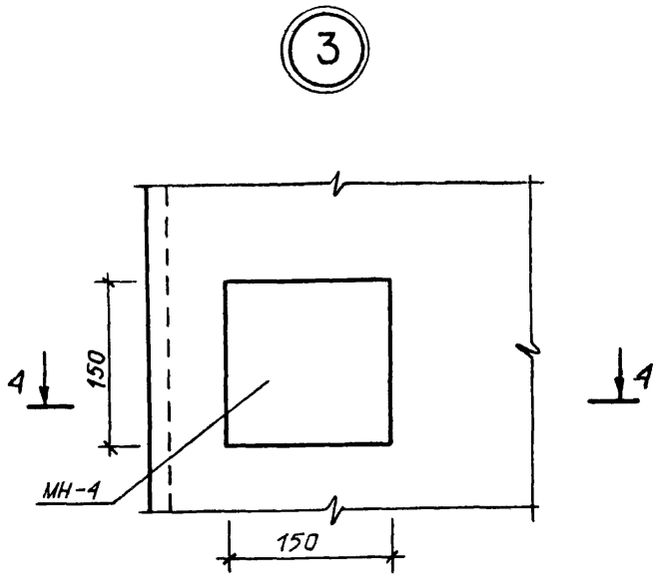

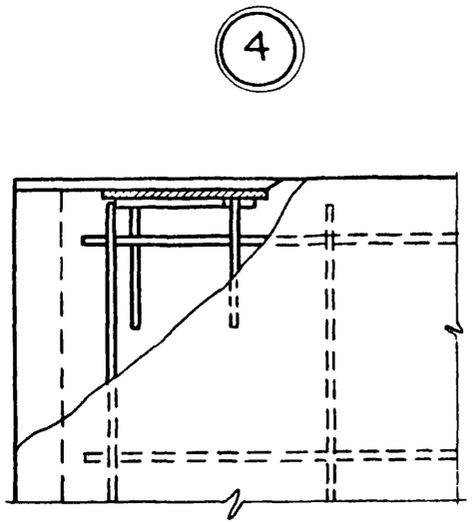

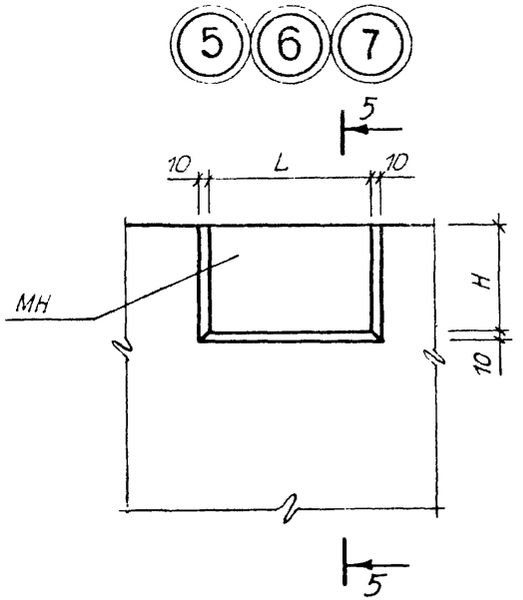

4-4

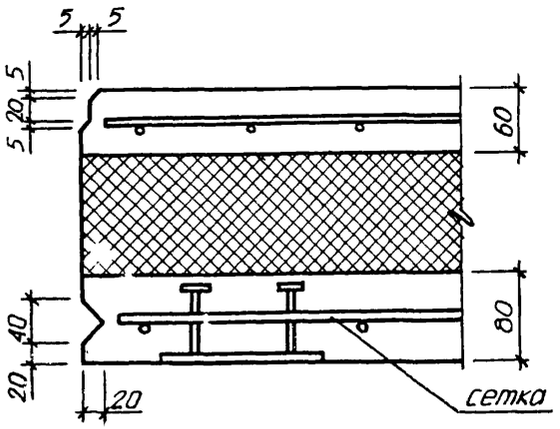

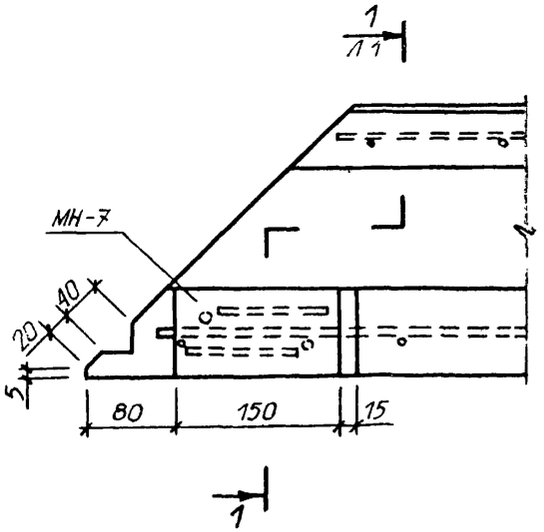

5-5

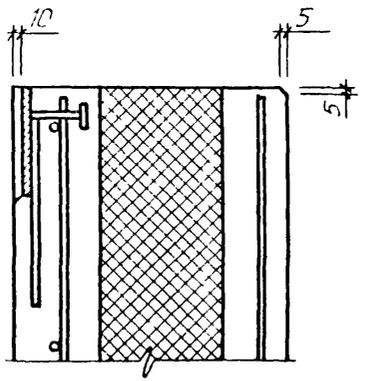

УЗЕЛ	L	H	МН
5	150	100	МН-6
6	100	100	МН-14
7	150	160	МН-5

1.020 - 1.5 - 11 0.0.0.0 У

ЛИСТ 2

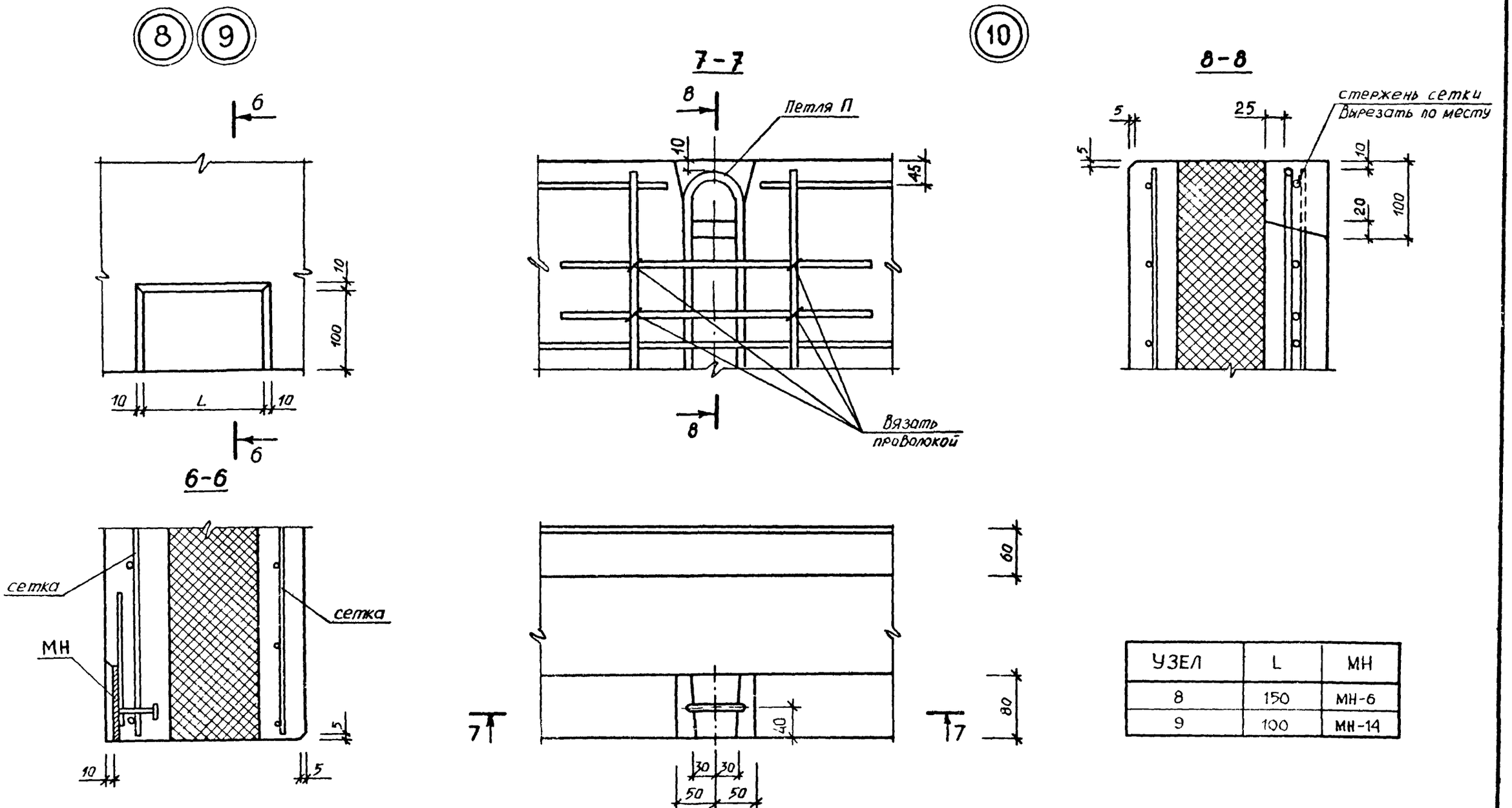

УЗЕЛ	L	МН
8	150	МН-6
9	100	МН-14

1.020 - 1.5 - 11 0.0.0.0 У

ЛИСТ 3

ЭПЗЦ КиевЗНИИЭП

ОПЕРАТОР ТЛП КОРТ

СКАЛА

ИНВ №ПОДЛ | ПОДП И ДАТА | ВЗАМ. ИНВ №

18296 6

ФОРМАТ 12

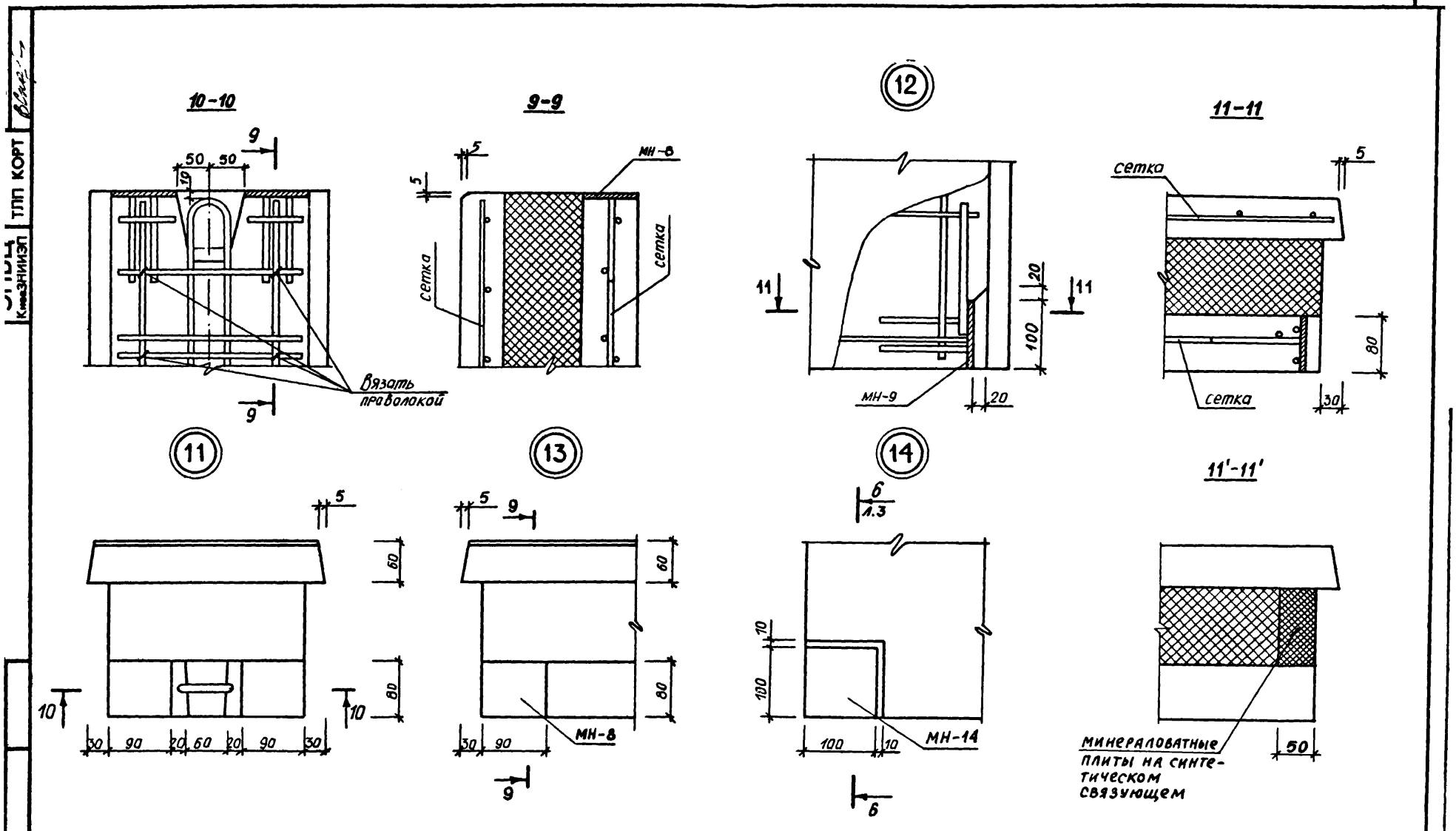

Сечение 11'-11' относится к панелям, в которых в качестве утеплителя применяется цементный фибролит или пенополистирол ПСБс

1.020 - 1.5 - 11 0.0.0.0 У	ЛИСТ 4

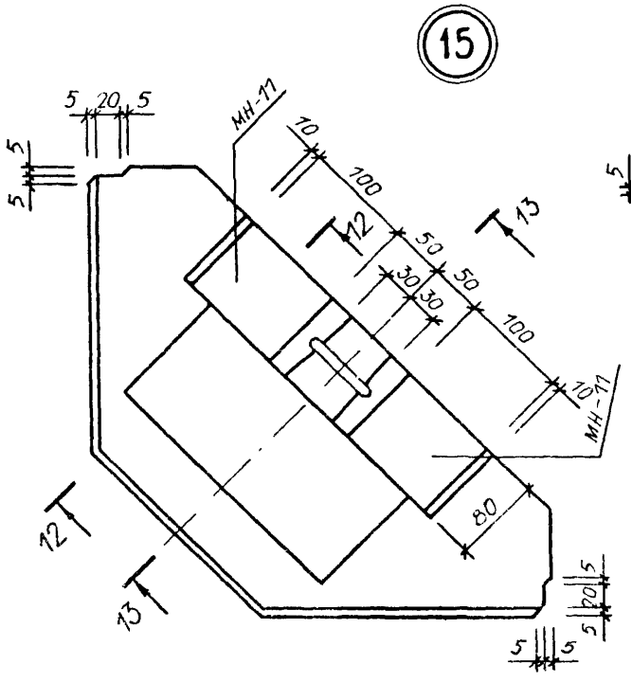
15
5
20
5
МН-17
10
100
50
50
100
30
30
12
13
80
10
МН-17
5
5
5

ЭПВЦ КиевЗНИИЭП
ОПЕРАТОР ТПП КОРТ
СКАЛА

19

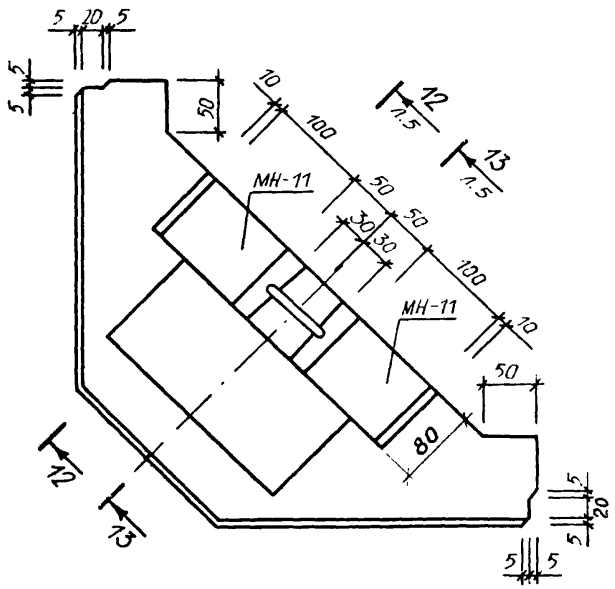

20

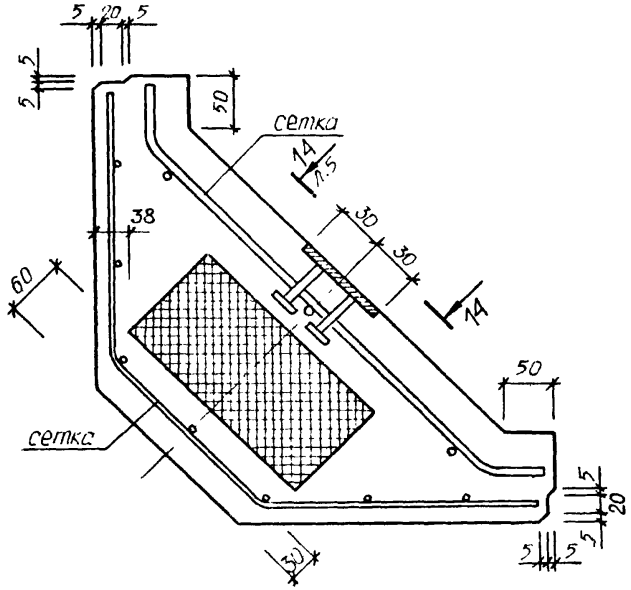

21

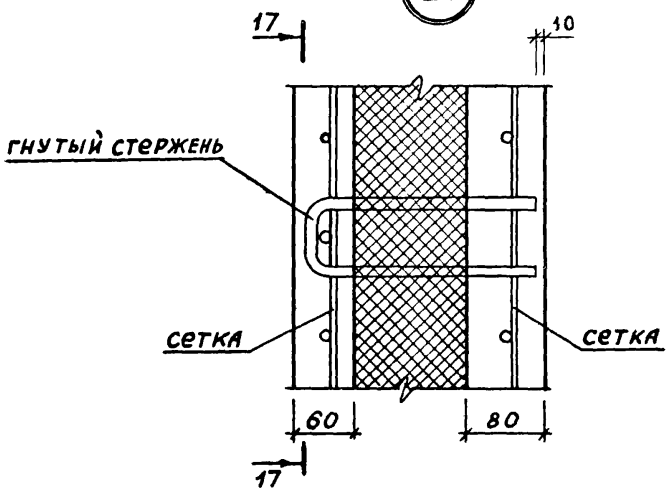

17-17

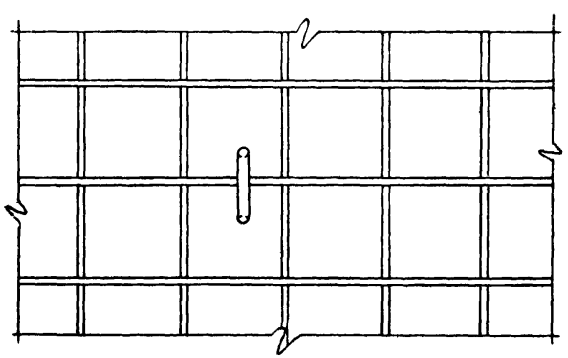

gost.e-ecolog.ru