ТИПОВАЯ ДОКУМЕНТАЦИЯ НА СТРОИТЕЛЬНЫЕ СИСТЕМЫ И ИЗДЕЛИЯ ЗДАНИЙ И СООРУЖЕНИЙ

СЕРИЯ 1.020-1

КОНСТРУКЦИИ КАРКАСА МЕЖВИДОВОГО ПРИМЕНЕНИЯ
ДЛЯ МНОГОЭТАЖНЫХ ОБЩЕСТВЕННЫХ И ПРОИЗВОДСТВЕННЫХ ЗДАНИЙ
(НА ОСНОВЕ СЕРИИ ИИ-ОЧ)

ВЫПУСК 5-10

ТРЕХСЛОЙНЫЕ НАВЕСНЫЕ И САМОНЕСУЩИЕ ПАНЕЛИ НАРУЖНЫХ СТЕН ИЗ ТЯЖЕЛОГО БЕТОНА НА ГИБКИХ СВЯЗЯХ С ЭФФЕКТИВНЫМ УТЕПЛИТЕЛЕМ

ОПАЛУБОЧНЫЕ ЧЕРТЕЖИ И АРМИРОВАНИЕ

РАБОЧИЕ ЧЕРТЕЖИ

18295
ЦЕНА 3-65

gost.e-ecolog.ru

ЦЕНТРАЛЬНЫЙ ИНСТИТУТ ТИПОВОГО ПРОЕКТИРОВАНИЯ
ГОССТРОЯ СССР

Москва, А-445, Смольная ул., 22

Сдано в печать IV 1983 года

Заказ № 3954 Тираж 2320 экз.

ТИПОВАЯ ДОКУМЕНТАЦИЯ НА СТРОИТЕЛЬНЫЕ СИСТЕМЫ И ИЗДЕЛИЯ ЗДАНИЙ И СООРУЖЕНИЙ

СЕРИЯ 1.020-1

КОНСТРУКЦИИ КАРКАСА МЕЖВИДОВОГО ПРИМЕНЕНИЯ

ДЛЯ МНОГОЭТАЖНЫХ ОБЩЕСТВЕННЫХ И ПРОИЗВОДСТВЕННЫХ ЗДАНИЙ

(НА ОСНОВЕ СЕРИИ ИИ-ОЧ)

ВЫПУСК 5-10

ТРЕХСЛОЙНЫЕ НАВЕСНЫЕ И САМОНЕСУЩИЕ ПАНЕЛИ НАРУЖНЫХ СТЕН ИЗ ТЯЖЕЛОГО БЕТОНА НА ГИБКИХ СВЯЗЯХ С ЭФФЕКТИВНЫМ УТЕПЛИТЕЛЕМ

ОПАЛУБОЧНЫЕ ЧЕРТЕЖИ И АРМИРОВАНИЕ

РАБОЧИЕ ЧЕРТЕЖИ

РАЗРАБОТАНЫ

КИЕВЗНИИЭП

ЗАМ. ДИРЕКТОРА ИН-ТА Л. ДМИТРИЕВ
НАЧ. ЭПВЦ В. ШЕВЧЕНКО
НАЧ. ОТДЕЛА В. БОРИСЕНКО
ГЛ. ИНЖЕНЕР ПРОЕКТА А. КОВАЛЬЧУК

ГИПРОСТРОММАШ

ГЛ. ИНЖ. ИН-ТА В. БУЗИНОВ

СОВМЕСТНО С

ЦНИИЭП ТОРГОВО-БЫТОВЫХ ЗДАНИЙ И ТУРИСТСКИХ КОМПЛЕКСОВ

ГЛ. ИНЖ. ИН-ТА В. ЛЕПСКИЙ
НАЧ. ОТДЕЛА В. ВОЛЫНСКИЙ
ГЛ. ИНЖ. ПР-ТА В. МАРГОЛИН

НИИЖБ ГОССТРОЯ СССР

ЗАМ. ДИРЕКТОРА ИН-ТА Н. КОРОВИН
РУК. СЕКТОРА Д. ЧИНЕНКОВ
РУК. ЛАБ-РИИ С. АЛЕКСЕЕВ
СТ. Н. СОТРУДНИК А. ЕВДОКИМОВ
СТ. Н. СОТРУДНИК А. ПОДВАЛЬНЫЙ

УТВЕРЖДЕНЫ

И ВВЕДЕНЫ В ДЕЙСТВИЕ
С 01.11.82г
ПРИКАЗ ГОСГРАЖДАНСТРОЯ
ОТ 26.08.82г № 234

№ п/п	ОБОЗНАЧЕНИЕ	НАИМЕНОВАНИЕ	СТР	ПРИМЕЧАНИЕ
1	1.020-1.5-10 0.0.0.0 ПЗ	ПОЯСНИТЕЛЬНАЯ ЗАПИСКА	9	
2	1.020-1.5-10 1.0.0 0	ПАНЕЛЬ 1ПС	12	1ПС30.6.2,5-ТЭ
				1ПС30.6.3,0-ТЭ
				1ПС30.9.2,5-ТЭ
				1ПС30.9.3,0-ТЭ
				1ПС30.12.2,5-ТЭ
				1ПС30.12.3,0-ТЭ
				1ПС30.13.2,5-ТЭ
				1ПС30.13.3,0-ТЭ
				1ПС30.15.2,5-ТЭ
				1ПС30.15.3.0-ТЭ
				1ПС30.18.2,5-ТЭ
				1ПС30.18.3,0-ТЭ
				1ПС30.21 2,5-ТЭ
				1ПС30.21.3,0-ТЭ
				1ПС45.6.2,5-ТЭ
				1ПС45.6.3,0-ТЭ
				1ПС45.9.2,5-ТЭ
				1ПС45.9.3,0-ТЭ
				1ПС45.12.2,5-ТЭ
				1ПС45.12.3,0-ТЭ
				1ПС45.13.2,5-ТЭ
				1ПС45.13.3,0-ТЭ
				1ПС45.15.2,5-ТЭ
				1ПС45.15 3,0-ТЭ
				1ПС45.18 2,5-ТЭ
				1ПС45.18.3,0-ТЭ
				1ПС45.21 2,5-ТЭ
				1ПС45.21.3,0-ТЭ
				1ПС60.6.2,5-ТЭ
				1ПС60.6.3,0-ТЭ
				1ПС60.9 2,5-ТЭ
				1ПС60.9.3,0-ТЭ
				1ПС60.9.2,5-ТЭ-А

№ п/п	ОБОЗНАЧЕНИЕ	НАИМЕНОВАНИЕ	СТР	ПРИМЕЧАНИЕ
				1ПС60.9.3,0-ТЭ-А
				1ПС60.12.2,5-ТЭ
				1ПС60.12.3,0-ТЭ
				1ПС60.12.2,5-ТЭ-А
				1ПС60.12.3,0-ТЭ-А
				1ПС60.13.2,5-ТЭ
				1ПС60.13.3,0-ТЭ
				1ПС60.13.2,5-ТЭ-А
				1ПС60.13.3,0-ТЭ-А
				1ПС60.15.2,5-ТЭ
				1ПС60.15.3,0-ТЭ
				1ПС60.15.2,5-ТЭ-А
				1ПС60.15.3,0-ТЭ-А
				1ПС60.18.2,5-ТЭ
				1ПС60.18.3,0-ТЭ
				1ПС60.18.2,5-ТЭ-А
				1ПС60.18.3,0-ТЭ-А
				1ПС60.21.2,5-ТЭ
				1ПС60.21.3,0-ТЭ
				1ПС60.21.2,5-ТЭ-А
				1ПС60.21.3,0-ТЭ-А
				1ПС72.9.2,5-ТЭ
				1ПС72.9.3,0-ТЭ
				1ПС72.12.2,5-ТЭ
				1ПС72.12.3,0-ТЭ
				1ПС72.13.2,5-ТЭ
				1ПС72.13.3.0-ТЭ
				1ПС72.15.2,5-ТЭ
				1ПС72.15.3,0-ТЭ
				1ПС72.18.2,5-ТЭ
				1ПС72.18.3,0-ТЭ
				1ПС72.21.2,5-ТЭ
				1ПС72.21.3,0-ТЭ
				1ПС90.12.2,5-ТЭ
				1ПС90.12.3,0-ТЭ
				1ПС90.12.2,5-ТЭ-А

Инв. № подл. | Подп. и дата | Взам. инв. №

№ п/п	ОБОЗНАЧЕНИЕ	НАИМЕНОВАНИЕ	СТР	ПРИМЕЧАНИЕ
				1ПС90.12 3,0-ТЭ-А
				1ПС90.15.2,5-ТЭ
				1ПС90.15.3,0-ТЭ
				1ПС90.15.2,5-ТЭ-А
				1ПС90.15.3,0-ТЭ-А
				1ПС90.18.2,5-ТЭ
				1ПС90.18.3,0-ТЭ
				1ПС90.18.2,5-ТЭ-А
				1ПС90.18.3,0-ТЭ-А
				1ПС90.21.2,5-ТЭ
				1ПС90.21.3,0-ТЭ
				1ПС90.21.2,5-ТЭ-А
				1ПС90.21.3,0-ТЭ-А
3	1.020-1.5-10 2.0.0 0	ПАНЕЛЬ 1ПС	26	1ПС30.15.2·5-ТЭ-1
				1ПС30.15.3·0-ТЭ-1
				1ПС30.18.2·5-ТЭ-1
				1ПС30.18.3·0-ТЭ-1
				1ПС45.15.2·5-ТЭ-1
				1ПС45.15.3·0-ТЭ-1
				1ПС60.15.2·5-ТЭ-1
				1ПС60.15.3·0-ТЭ-1
				1ПС60.18.2·5-ТЭ-1
				1ПС60.18.3·0-ТЭ-1
				1ПС72.15.2·5-ТЭ-1
				1ПС72.15.3·0-ТЭ-1
				1ПС90.15.2·5-ТЭ-1
				1ПС90.15.3·0-ТЭ-1
				1ПС90.18.2·5-ТЭ-1
				1ПС90.18.3·0-ТЭ-1
4	1 020-15-10 3.0.0 0	ПАНЕЛЬ 2ПС	30	2ПС28.6.2,5-ТЭ
				2ПС28.6.3,0-ТЭ
				2ПС28.9.2,5-ТЭ
				2ПС28.9.3,0-ТЭ
				2ПС28.9.2,5-ТЭ-А
				2ПС28.9.3,0-ТЭ-А

№ п/п	ОБОЗНАЧЕНИЕ	НАИМЕНОВАНИЕ	СТР	ПРИМЕЧАНИЕ
				2ПС28.12.2,5-ТЭ
				2ПС28.12.3,0-ТЭ
				2ПС28.12.2,5-ТЭ-А
				2ПС28.12.3,0-ТЭ-А
				2ПС28.13.2,5-ТЭ
				2ПС28.13.3,0-ТЭ
				2ПС28.13.2,5-ТЭ-А
				2ПС28.13.3,0-ТЭ-А
				2ПС28.15.2,5-ТЭ
				2ПС28.15.3,0-ТЭ
				2ПС28.15.2,5-ТЭ-А
				2ПС28.15.3,0-ТЭ-А
				2ПС28.18.2,5-ТЭ
				2ПС28.18.3,0-ТЭ
				2ПС28.18.2,5-ТЭ-А
				2ПС28.18.3,0-ТЭ-А
				2ПС28.21.2,5-ТЭ
				2ПС28.21.3,0-ТЭ
				2ПС28.21.2,5-ТЭ-А
				2ПС28.21.3,0-ТЭ-А
				2ПС27.6.2,5-ТЭ
				2ПС27.6.3,0-ТЭ
				2ПС27.9.2,5-ТЭ
				2ПС27.9.3,0-ТЭ
				2ПС27.9.2,5-ТЭ-А
				2ПС27.9.3,0-ТЭ-А
				2ПС27.12.2,5-ТЭ
				2ПС27.12.3,0-ТЭ
				2ПС27.12.2,5-ТЭ-А
				2ПС27.12.3,0-ТЭ-А
				2ПС27.13.2,5-ТЭ
				2ПС27.13.3,0-ТЭ
				2ПС27.13.2,5-ТЭ-А
				2ПС27.13.3,0-ТЭ-А
				2ПС27.15.2,5-ТЭ
				2ПС27.15.3,0-ТЭ

ВЗАМ.ИНВ.№

ПОДП. И ДАТА

ИНВ.№ ПОДЛ.

ФОРМАТ 12

№ п/п	ОБОЗНАЧЕНИЕ	НАИМЕНОВАНИЕ	СТР	ПРИМЕЧАНИЕ
				2ПС27.15.2,5-ТЭ-А
				2ПС27.15.3,0-ТЭ-А
				2ПС27.18.2,5-ТЭ
				2ПС27.18.3,0-ТЭ
				2ПС27.18.2,5-ТЭ-А
				2ПС27.18.3,0-ТЭ-А
				2ПС27.21.2,5-ТЭ
				2ПС27.21.3,0-ТЭ
				2ПС27.21.2,5-ТЭ-А
				2ПС27.21.3,0-ТЭ-А
				2ПС58.6.2,5-ТЭ
				2ПС58.6.3,0-ТЭ
				2ПС58.9.2,5-ТЭ
				2ПС58.9.3,0-ТЭ
				2ПС58.9.2,5-ТЭ-А
				2ПС58.9.3,0-ТЭ-А
				2ПС58.12.2,5-ТЭ
				2ПС58.12.3,0-ТЭ
				2ПС58.12.2,5-ТЭ-А
				2ПС58.12.3,0-ТЭ-А
				2ПС58.13.2,5-ТЭ
				2ПС58.13.3,0-ТЭ
				2ПС58.13.2,5-ТЭ-А
				2ПС58.13.3,0-ТЭ-А
				2ПС58.15.2,5-ТЭ
				2ПС58.15.3,0-ТЭ
				2ПС58.15.2,5-ТЭ-А
				2ПС58.15.3,0-ТЭ-А
				2ПС58.18.2,5-ТЭ
				2ПС58.18.3,0-ТЭ
				2ПС58.18.2,5-ТЭ-А
				2ПС58.18.3,0-ТЭ-А
				2ПС58.21.2,5-ТЭ
				2ПС58.21.3,0-ТЭ
				2ПС58.21.2,5-ТЭ-А
				2ПС58.21.3,0-ТЭ-А

№ п/п	ОБОЗНАЧЕНИЕ	НАИМЕНОВАНИЕ	СТР	ПРИМЕЧАНИЕ
				2ПС57.6.2,5-ТЭ
				2ПС57.6.3,0-ТЭ
				2ПС57.9.2,5-ТЭ
				2ПС57.9.3,0-ТЭ
				2ПС57.9.2,5-ТЭ-А
				2ПС57.9.3,0-ТЭ-А
				2ПС57.12.2,5-ТЭ
				2ПС57.12.3,0-ТЭ
				2ПС57.12.2,5-ТЭ-А
				2ПС57.12.3,0-ТЭ-А
				2ПС57.13.2,5-ТЭ
				2ПС57.13.3,0-ТЭ
				2ПС57.13.2,5-ТЭ-А
				2ПС57.13.3,0-ТЭ-А
				2ПС57.15.2,5-ТЭ
				2ПС57.15.3,0-ТЭ
				2ПС57.15.2,5-ТЭ-А
				2ПС57.15.3,0-ТЭ-А
				2ПС57.18.2,5-ТЭ
				2ПС57.18.3,0-ТЭ
				2ПС57.18.2,5-ТЭ-А
				2ПС57.18.3,0-ТЭ-А
				2ПС57.21.2,5-ТЭ
				2ПС57.21.3,0-ТЭ
				2ПС57.21.2,5-ТЭ-А
				2ПС57.21.3,0-ТЭ-А
5	1.020-1.5-10 4.0.0.0	ПАНЕЛЬ 2ПС	47	2ПС28.15.2·5-ТЭ-1
				2ПС28.15 3·0-ТЭ-1
				2ПС27.15.2·5-ТЭ-1
				2ПС27.15.3·0-ТЭ-1
				2ПС58.15.2·5-ТЭ-1
				2ПС58.15.3·0-ТЭ-1
				2ПС57.15 2·5-ТЭ-1
				2ПС57.15.3·0-ТЭ-1

ЭПВЦ Киев ЗНИИЭП
ОПЕРАТОР ТЛП КОРТ

ИНВ.№ ПОДЛ | ПОДП. И ДАТА | ВЗАМ. ИНВ. №

ВЗАМ ИНВ № | ПОДПИСЬ И ДАТА | ИНВ № ПОДЛ

№ п/п	ОБОЗНАЧЕНИЕ	НАИМЕНОВАНИЕ	СТР	ПРИМЕЧАНИЕ
6	1.020-1.5-10 5.0.0.0		51	3ПС28.6.2,5-ТЭ
				3ПС28.6.3,0-ТЭ
				3ПС28.9.2,5-ТЭ
				3ПС28.9.3,0-ТЭ
				3ПС28.9.2,5-ТЭ-А
				3ПС28.9.3,0-ТЭ-А
				3ПС28.12.2,5-ТЭ
				3ПС28.12.3,0-ТЭ
				3ПС28.12.2,5-ТЭ-А
				3ПС28.12.3,0-ТЭ-А
				3ПС28.13.2,5-ТЭ
				3ПС28.13.3,0-ТЭ
				3ПС28.13.2,5-ТЭ-А
				3ПС28.13.3,0-ТЭ-А
				3ПС28.15.2,5-ТЭ
				3ПС28.15.3,0-ТЭ
				3ПС28.15.2,5-ТЭ-А
				3ПС28.15.3,0-ТЭ-А
				3ПС28.18.2,5-ТЭ
				3ПС28.18.3,0-ТЭ
				3ПС28.18.2,5-ТЭ-А
				3ПС28.18.3,0-ТЭ-А
				3ПС28.21.2,5-ТЭ
				3ПС28.21.3,0-ТЭ
				3ПС28.21.2,5-ТЭ-А
				3ПС28.21.3,0-ТЭ-А
				3ПС27.6.2,5-ТЭ
				3ПС27.6.3,0-ТЭ
				3ПС27.9.2,5-ТЭ
				3ПС27.9.3,0-ТЭ
				3ПС27.9.2,5-ТЭ-А
				3ПС27.9.3,0-ТЭ-А
				3ПС27.12.2,5-ТЭ
				3ПС27.12.3,0-ТЭ
				3ПС27.12.2,5-ТЭ-А
				3ПС27.12.3,0-ТЭ-А

№ п/п	ОБОЗНАЧЕНИЕ	НАИМЕНОВАНИЕ	СТР	ПРИМЕЧАНИЕ
				3ПС27.13.2,5-ТЭ
				3ПС27.13.3,0-ТЭ
				3ПС27.13.2,5-ТЭ-А
				3ПС27.13.3,0-ТЭ-А
				3ПС27.15.2,5-ТЭ
				3ПС27.15.3,0-ТЭ
				3ПС27.15.2,5-ТЭ-А
				3ПС27.15.3,0-ТЭ-А
				3ПС27.18.2,5-ТЭ
				3ПС27.18.3,0-ТЭ
				3ПС27.18.2,5-ТЭ-А
				3ПС27.18.3,0-ТЭ-А
				3ПС27.21.2,5-ТЭ
				3ПС27.21.3,0-ТЭ
				3ПС27.21.2,5-ТЭ-А
				3ПС27.21.3,0-ТЭ-А
				3ПС58.6.2,5-ТЭ
				3ПС58.6.3,0-ТЭ
				3ПС58.9.2,5-ТЭ
				3ПС58.9.3,0-ТЭ
				3ПС58.9.2,5-ТЭ-А
				3ПС58.9.3,0-ТЭ-А
				3ПС58.12.2,5-ТЭ
				3ПС58.12.3,0-ТЭ
				3ПС58.12.2,5-ТЭ-А
				3ПС58.12.3,0-ТЭ-А
				3ПС58.13.2,5-ТЭ
				3ПС58.13.3,0-ТЭ
				3ПС58.13.2,5-ТЭ-А
				3ПС58.13.3,0-ТЭ-А
				3ПС58.15.2,5-ТЭ
				3ПС58.15.3,0-ТЭ
				3ПС58.15.2,5-ТЭ-А
				3ПС58.15.3,0-ТЭ-А
				3ПС58.18.2,5-ТЭ
				3ПС58.18 3,0-ТЭ

ОПЕРАТОР ТЛП КОРТ
Э... 4 КОМЭЗНИИЭП
ВЗАМ. ИНВ.№
ПОДП. И ДАТА
ИНВ.№ ПОДЛ.

18295 6

№ п/п	ОБОЗНАЧЕНИЕ	НАИМЕНОВАНИЕ	СТР	ПРИМЕЧАНИЕ
				3ПС58.18.2,5-ТЭ-А
				3ПС58.18.3,0-ТЭ-А
				3ПС58.21.2,5-ТЭ
				3ПС58.21.3,0-ТЭ
				3ПС58.21.2,5-ТЭ-А
				3ПС58.21.3,0-ТЭ-А
				3ПС57.6.2,5-ТЭ
				3ПС57.6.3,0-ТЭ
				3ПС57.9.2,5-ТЭ
				3ПС57.9.3,0-ТЭ
				3ПС57.9.2,5-ТЭ-А
				3ПС57.9.3,0-ТЭ-А
				3ПС57.12.2,5-ТЭ
				3ПС57.12.3,0-ТЭ
				3ПС57.12.2,5-ТЭ-А
				3ПС57.12.3,0-ТЭ-А
				3ПС57.13.2,5-ТЭ
				3ПС57.13.3,0-ТЭ
				3ПС57.13.2,5-ТЭ-А
				3ПС57.13.3,0-ТЭ-А
				3ПС57.15.2,5-ТЭ
				3ПС57.15.3,0-ТЭ
				3ПС57.15.2,5-ТЭ-А
				3ПС57.15.3,0-ТЭ-А
				3ПС57.18.2,5-ТЭ
				3ПС57.18.3,0-ТЭ
				3ПС57.18.2,5-ТЭ-А
				3ПС57.18.3,0-ТЭ-А
				3ПС57.21.2,5-ТЭ
				3ПС57.21.3,0-ТЭ
				3ПС57.21.2,5-ТЭ-А
				3ПС57.21.3,0-ТЭ-А
7	1.020-1.5-10 6.0.0.0	ПАНЕЛЬ 3ПС	68	3ПС28.15.2·5-ТЭ-1
				3ПС28.15.3·0-ТЭ-1
				3ПС27.15.2·5-ТЭ-1
				3ПС27.15.3·0-ТЭ-1
				3ПС58.15.2·5-ТЭ-1
				3ПС58.15.3·0-ТЭ-1
				3ПС57.15.2·5-ТЭ-1
				3ПС57.15.3·0-ТЭ-1
8	1.020-1.5-10 7.0.0.0	ПАНЕЛЬ 4ПС	72	4ПС3.18.2.5-ТЭ
				4ПС3.18.3.0-ТЭ
				4ПС3.21.2.5-ТЭ
				4ПС3.21.3.0-ТЭ
				4ПС3.27.2.5-ТЭ
				4ПС3.27.3.0-ТЭ
				4ПС4.18.2.5-ТЭ
				4ПС4.18.3.0-ТЭ
				4ПС4.21.2.5-ТЭ
				4ПС4.21.3.0-ТЭ
				4ПС4.27.2.5-ТЭ
				4ПС4.27.3.0-ТЭ
				4ПС6.12.2.5-ТЭ
				4ПС6.12.3.0-ТЭ
				4ПС6.15.2.5-ТЭ
				4ПС6.15.3.0-ТЭ
				4ПС6.18.2.5-ТЭ
				4ПС6.18.3.0-ТЭ
				4ПС6.21.2.5-ТЭ
				4ПС6.21.3.0-ТЭ
				4ПС6.27.2.5-ТЭ
				4ПС6.27.3.0-ТЭ
				4ПС12.12.2.5-ТЭ
				4ПС12.12.3.0-ТЭ
				4ПС12.15.2.5-ТЭ
				4ПС12.15.3.0-ТЭ
				4ПС12.18.2.5-ТЭ
				4ПС12.18.3.0-ТЭ
				4ПС12.21.2.5-ТЭ
				4ПС12.21.3.0-ТЭ

ЭПВЦ Киевзниииэп — ОПЕРАТОР ТЛП КОРТ

ВЗАМ. ИНВ.№ | ПОДП. И ДАТА | ИНВ.№ ПОДЛ.

№ п/п	ОБОЗНАЧЕНИЕ	НАИМЕНОВАНИЕ	СТР	ПРИМЕЧАНИЕ
				4ПС12.27.2.5-ТЭ
				4ПС12.27.3.0-ТЭ
				4ПС18.12.2.5-ТЭ
				4ПС18 12.3.0-ТЭ
				4ПС18.15.2.5-ТЭ
				4ПС18.15.3.0-ТЭ
				4ПС18.18.2.5-ТЭ
				4ПС18.18.3.0-ТЭ
				4ПС18.21.2 5-ТЭ
				4ПС18.21.3.0-ТЭ
				4ПС18.27.2.5-ТЭ
				4ПС18.27 3 0-ТЭ
9	1.020-1.5-10 8.0.0.0	ПАНЕЛЬ 5ПС	81	5ПС41.60.25-ТЭ
				5ПС46.60.30-ТЭ
				5ПС41.90.25-ТЭ
				5ПС46.90.30-ТЭ
				5ПС41.120.25-ТЭ
				5ПС46.120.30-ТЭ
				5ПС41.130.25-ТЭ
				5ПС46.130.30-ТЭ
				5ПС41.150.25-ТЭ
				5ПС46.150.30-ТЭ
				5ПС41.180.25-ТЭ
				5ПС46.180.30-ТЭ
				5ПС41.210.25-ТЭ
				5ПС46.210.30-ТЭ
				5ПС46.60.25-ТЭ
				5ПС51.60.30-ТЭ
				5ПС46.90.25-ТЭ
				5ПС51.90.30-ТЭ
				5ПС46.120.25-ТЭ
				5ПС51.120.30-ТЭ
				5ПС46.130.25-ТЭ
				5ПС51.130.30-ТЭ
				5ПС46.150.25-ТЭ

№ п/п	ОБОЗНАЧЕНИЕ	НАИМЕНОВАНИЕ	СТР	ПРИМЕЧАНИЕ
				5ПС51.150.30-ТЭ
				5ПС46.180.25-ТЭ
				5ПС51.180.30-ТЭ
				5ПС46.210.25-ТЭ
				5ПС51.210.30-ТЭ
				5ПС41.150.25-ТЭ-1
				5ПС46.150.30-ТЭ-1
				5ПС46.150.25-ТЭ-1
				5ПС51.150.30-ТЭ-1
				5ПС46.180.25-ТЭ-1
				5ПС51.180 30-ТЭ-1
10	1.020-1.5-10 9.0.0.0	ПАНЕЛЬ 6ПС-7ПС	88	6ПС70.120.25-ТЭ
				6ПС70.120.30-ТЭ
				6ПС70.150.25-ТЭ
				6ПС70.150.30-ТЭ
				6ПС70.180.25-ТЭ
				6ПС70.180.30-ТЭ
				6ПС70.210.25-ТЭ
				6ПС70.210.30-ТЭ
				6ПС70.270.25-ТЭ
				6ПС70.270.30-ТЭ
				6ПС65.120.25-ТЭ
				6ПС65.120.30-ТЭ
				6ПС65.150.25-ТЭ
				6ПС65.150.30-ТЭ
				6ПС65.180.25-ТЭ
				6ПС65.180.30-ТЭ
				6ПС65.210.25-ТЭ
				6ПС65.210.30-ТЭ
				6ПС65.270.25-ТЭ
				6ПС65.270.30-ТЭ
				7ПС70.120.25-ТЭ
				7ПС70.120.30-ТЭ
				7ПС70.150.25-ТЭ
				7ПС70.150.30-ТЭ

ТЛП КОРТ

ИИЭП

ВЗАМ ИНВ №

ПОДПИСЬ И ДАТА

ИНВ № ПОДЛ

№ п/п	ОБОЗНАЧЕНИЕ	НАИМЕНОВАНИЕ	СТР	ПРИМЕЧАНИЕ
				7ПС70.180-25-ТЭ
				7ПС70.180.30-ТЭ
				7ПС70.210.25-ТЭ
				7ПС70.210.30-ТЭ
				7ПС70.270.25-ТЭ
				7ПС70.270.30-ТЭ
				7ПС65.120.25-ТЭ
				7ПС65.120.30-ТЭ
				7ПС65.150.25-ТЭ
				7ПС65.150.30-ТЭ
				7ПС65.180.25-ТЭ
				7ПС65.180.30-ТЭ
				7ПС65.210.25-ТЭ
				7ПС65.210.30-ТЭ
				7ПС65.270.25-ТЭ
				7ПС65.270.30-ТЭ

ЭПВЦ КиевЗНИИЭП
ОПЕРАТОР ТЛП КОРТ

ВЗАМ. ИНВ.№
ПОДП. И ДАТА
ИНВ.№ ПОДЛ.

№ п/п | ОБОЗНАЧЕНИЕ | НАИМЕНОВАНИЕ | СТР | ПРИМЕЧАНИЕ

ВЗАМ. ИНВ.№
ПОДП. И ДАТА
ИНВ.№ ПОДЛ.

ФОРМАТ А2

КиевЗНИИЭП ТПП КОРТ

В настоящем выпуске приведены рабочие чертежи трехслойных навесных и самонесущих панелей наружных стен из тяжелого бетона на гибких связях с эффективным утеплителем. Опалубочные и арматурные узлы приведены в выпуске 5-II.

Общие указания по применению и расчету панелай приведены в выпуске 0-5 на документе I.020-I.0-5 ООПЗ на листах I-5. Указания по изготовлению панелей приведены в выпуске 0-4.

Панели запроектированы с наружным и внутренним железобетонными слоями и расположенным между ними слоем эффективного утеплителя. Железобетонные слои изготовляются из тяжелого бетона марки М300 и имеют толщину: наружный - 60, внутренний - 80 мм. Марка бетона по морозостойкости не ниже Мрз50.

Железобетонные слои армируются плоскими сварными сетками и соединяются между собой гибкими связями.

Толщина слоя утеплителя II0 и I60 мм для панелей толщиной 250 и 300 мм соответственно. Панели запроектированы с утеплителем из жестких или полужестких минераловатных плит на синтетическом связующем марки I50 ГОСТ 9573-72. Плиты должны укладываться плотно друг к другу. При двухслойной укладке плиты должны быть уложены со смещением швов на величину не менее их толщины. В соответствии с требованиями антикоррозийной защиты и улучшения влажностного режима при изготовлении панели и эксплуатации плиты утеплителя должны быть обернуты в полиэтиленовую пленку или иной материал с повышенным сопротивлением паропроницанию.

В качестве эффективного утеплителя при производстве трехслойных панелей возможно применение, кроме запроектированных жестких и полужестких минераловатных плит, следующих материалов:

а. Плиты фибролитовые на портландцементе по ГОСТ 8928-70;

б. Изделия теплоизоляционные из стеклянного штапельного волокна по ГОСТ I0499-78;

в. Плиты теплоизоляционные из пенопласта полистирольного по ГОСТ I5588-70*.

При использовании материалов, предусмотренных пунктами "а" и "в", утеплитель со сторон, выходящих на поверхность, обрамляется слоем из жестких или полужестких минераловатных плит на синтетическом связующем толщиной 50 мм.

При использовании в трехслойных панелях в качестве утеплителя всех перечисленных выше материалов, кроме пункта "в", антикоррозийная защита гибких связей, согласно СНиП П-28-73 и рекомендациям НИИЖБ, обеспечивается одним из следующих способов:

а. Горячим алюминированием при толщине покрытия не менее 50 мкм и гидрооксидировании алюминиевого слоя;

б. Горячим цинкованием и нанесением слоя стабилизированного полиэтилена;

в. Горячим цинкованием и дополнительной надежной изоляцией их от прямого контакта с утеплителем с помощью полиэтиленовой пленки толщиной не менее I00 мкм.

При использовании в трехслойных панелях утеплителя из полистирольного пенопласта защита от коррозии осуществляется путем оцинкования связей горячим цинкованием с толщиной покрытия не менее 50 мкм.

Каждой стеновой панели в зависимости от ее назначения и размеров присвоена марка, состоящая из набора алфавитно-цифровых символов.

Первая группа символов, состоящая из одной цифры и двух букв, означает:

1ПС - рядовая панель;

2ПС - рядовая панель для внутренних углов зданий (левая);

3ПС - рядовая панель для внутренних углов зданий (правая);

4ПС - простеночная панель;

5ПС - угловая панель для наружных углов зданий;

6ПС - простеночная панель для внутренних углов зданий (левая);

7ПС - простеночная панель для внутренних углов зданий (правая).

НАЧ.ОТД.	БОРИСЕНКО		I.020-I.5-I0 0.0.0.0 ПЗ		
Н.КОНТР.	МАЛАЧЕВСКИЙ				
ГИП	КОВАЛЬЧУК		ПОЯСНИТЕЛЬНАЯ ЗАПИСКА	СТАДИЯ: Р	ЛИСТ: 1
РУК.ГР.	ПИНЧУК				ЛИСТОВ: 2
ПРОВЕРИЛ	ПИНЧУК			КиевЗНИИЭП	
РАЗРАБ.	ШПАРКОВСКАЯ				

Вторая группа цифр, разделенных между собой точками, обозначает габаритные размеры панелей (длина, высота, толщина). При этом для панелей 1ПС, 2ПС, 3ПС и 4ПС размеры проставлены в дециметрах с округлением до 0,1 дм, а для панелей 5ПС, 6ПС и 7ПС - в сантиметрах с округлением до 1 см.

Буквенный индекс "ТЭ" обозначает панель из тяжелого бетона с эффективным утеплителем.

Для панелей длиной от 6 до 9 м при наличии дополнительных закладных деталей для крепления к перекрытиям с привязкой их по высоте от низа панели, равной 650 мм, после буквенного индекса "ТЭ" ставится индекс "А".

Для парапетных панелей после буквенного индекса "ТЭ" ставится индекс "1".

Например,

1ПС30.12.2,5-ТЭ - рядовая панель длиной 2980 мм, высотой 1185 мм и толщиной 250 мм;

3ПС58.15.3,0-ТЭ-1 - рядовая панель для внутренних углов зданий (правая) длиной 5800 мм, высотой 1485 мм и толщиной 300 мм (парапетная);

1ПС90.21.2,5-ТЭ-А - рядовая панель длиной 8980 мм, высотой 2085 мм, толщиной 250 мм с дополнительными закладными деталями для крепления панели к перекрытию в промежуточных точках с привязкой 650 мм от низа панели.

Панели, разработанные в настоящем выпуске, могут быть использованны в качестве навесных или самонесущих и поэтому их марки, в связи с отсутствием конструктивных отличий, каких-либо отличительных индексов не имеют.

Рядовые панели для внутренних углов зданий запроектированы только самонесущими.

Панели высотой 885 мм применяются в качестве надцокольных и доборных на глухих участках стен.

Строповочные петли для панелей длиной 8980 мм запроектированы из расчета использования самобалансирующих траверс.

Рекомендуется следующая последовательность операций при изготовлении панелей:

1) Установка арматурной сетки внутреннего железобетонного слоя, закладных деталей и подъемных петель. Для обеспечения проектного положения арматуры рекомендуется применение пластмассовых фиксаторов однократного использования.

2) Укладка бетона внутреннего железобетонного слоя и его уплотнение.

3) Укладка плит утеплителя.

4) Установка арматурной сетки наружного железобетонного слоя и установка гибких связей.

5) Укладка бетона наружного железобетонного слоя, его уплотнение и заглаживание поверхности. Разрыв во времени между бетонированием нижнего и верхнего слоев не должен превышать двух часов.

6) Термообработка панелей - ввиду малой толщины железобетонных слоев возможна по укороченному циклу (5 - 6 часов), устанавливаемому заводом-изготовителем из условия обеспечения прочности бетона к моменту выемки панелей из формы не менее 70% проектной.

После распалубки панели поступают на пост отделки фасадного слоя. Возможно применение любого вида отделки (покраска, присыпка, облицовка и т.п.), не уменьшающей толщину бетонного слоя и не ухудшающей его физико-механических свойств.

При применении панелей в зданиях с относительной влажностью внутреннего воздуха свыше 60% (но не свыше 75%) в конкретном проекте должны предусматриваться дополнительные меры защиты панелей от увлажнения.

Перед началом массового изготовления панелей должны быть проведены их испытания по прочности и жесткости в соответствии с ГОСТ 8829-77 "Конструкции и изделия железобетонные сборные. Методы испытаний и оценки прочности, жесткости и трещиностойкости". Испытываются панели длиной 6 м и более.

ЭПВЦ КиевЗНИИЭП
ОПЕРАТОР ТЛП КОРТ
ВЗАМ. ИНВ. №
ПОДП. И ДАТА
ИНВ. № ПОДЛ.

Схема опирания и загружения панелей при испытании

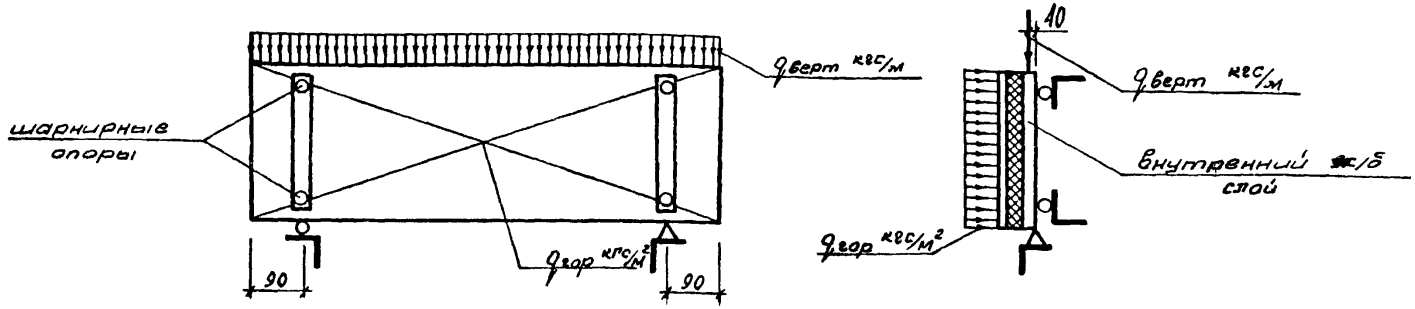

Контрольные нагрузки и прогибы при испытании панелей

Высота панели мм	Длина панели мм	Контрольные нагрузки при испытании								Контрольный прогиб см
		на прочность						на жесткость		
		вертикальная				горизонтальная		вертикальная	горизонтальная	
		полная		За вычетом собственного веса						
		C=1.25	C=1.6	C=1.25	C=1.6	C=1.25	C=1.6			
585	5980	1121	1435	926	1216	101	130	собственный вес	68	2.9
885	5980	779	997	483	666	62	78	—"—	41	2.9
	7180	732	938	437	606	22	29	—"—	15	3.0
1185	5980	1432	1834	1037	1391	70	90	—"—	47	2.9
	7180	1316	1685	921	1242	24	30	—"—	16	3.0
	8980	1204	1541	808	1098	19	24	—"—	13	3.5
1285	5980	1251	1602	821	1121	55	70	—"—	37	2.9
	7180	1168	1494	738	1013	19	24	—"—	13	3.0
	8980	1088	1392	658	911	13	18	—"—	9	3.5
1485	5980	1819	2328	1323	1773	70	90	—"—	47	2.9
	7180	1671	2139	1176	1584	25	32	—"—	17	3.0
	8980	1524	1950	1029	1395	19	24	—"—	13	3.5
1785	5980	1622	2077	1026	1409	50	64	—"—	33	2.9
	7180	1526	1954	929	1286	19	24	—"—	13	3.0
	8980	1429	1829	832	1161	13	18	—"—	9	3.5
2085	5980	1894	2424	1197	1644	50	64	—"—	33	2.9
	7180	1780	2278	1084	1498	18	22	—"—	12	3.0
	8980	1666	2133	970	1353	13	16	—"—	8	3.5

КиевЗНИИЭП | ПЛ КОРТ

ФОРМАТ	ЗОНА	ПОЗ	ОБОЗНАЧЕНИЕ	НАИМЕНОВАНИЕ	КОЛ НА ИСПОЛН 1.020-1.5-10 1.0.0.0-																			ПРИМЕЧАНИЕ
					–	01	02	03	04	05	06	07	08	09	10	11	12	13	14	15	16	17	18	19	
				ДОКУМЕНТАЦИЯ:																				
12			1.020-1.5-10 1.0.0.0 СБ	СБОРОЧНЫЙ ЧЕРТЕЖ	Х	Х	Х	Х	Х	Х	Х	Х	Х	Х	Х	Х	Х	Х	Х	Х	Х	Х	Х	Х	
12			1.020-1.5-11 0.0.0.0 У	УЗЛЫ	Х	Х	Х	Х	Х	Х	Х	Х	Х	Х	Х	Х	Х	Х	Х	Х	Х	Х	Х	Х	
12			1.020-1.5-10 1.0.0.0 ВМС	ВЕДОМОСТЬ МАТЕРИАЛОВ И ВЫБОРКА СТАЛИ	Х	Х	Х	Х	Х	Х	Х	Х	Х	Х	Х	Х	Х	Х	Х	Х	Х	Х	Х	Х	
12			1.020-1.5-10 0.0.0.0 ПЗ	ПОЯСНИТЕЛЬНАЯ ЗАПИСКА	Х	Х	Х	Х	Х	Х	Х	Х	Х	Х	Х	Х	Х	Х	Х	Х	Х	Х	Х	Х	
				СБОРОЧНЫЕ ЕДИНИЦЫ:																				
12		1	1.020-1.5-12 0.0.1.0	СЕТКА С-1	1	1																		
			1.020-1.5-12 0.0.1.0-03	СЕТКА С-7	–	–	1	1																
			1.020-1.5-12 0.0.1.0-07	СЕТКА С-15	–	–	–	–	1	1														
			1.020-1.5-12 0.0.1.0-12	СЕТКА С-25	–	–	–	–	–	–	1	1												
			1.020-1.5-12 0.0.1.0-17	СЕТКА С-35	–	–	–	–	–	–	–	–	1	1										
			1.020-1.5-12 0.0.1.0-22	СЕТКА С-45	–	–	–	–	–	–	–	–	–	–	1	1								
			1.020-1.5-12 0.0.1.0-27	СЕТКА С-55	–	–	–	–	–	–	–	–	–	–	–	–	1	1						
			1.020-1.5-12 0.0.1.0-01	СЕТКА С-3	–	–	–	–	–	–	–	–	–	–	–	–	–	–	1	1				
			1.020-1.5-12 0.0.1.0-04	СЕТКА С-9	–	–	–	–	–	–	–	–	–	–	–	–	–	–	–	–	1	1		
			1.020-1.5-12 0.0.1.0-08	СЕТКА С-17	–	–	–	–	–	–	–	–	–	–	–	–	–	–	–	–	–	–	1	1
12		2	1.020-1.5-12 0.0.2.0	СЕТКА С-2	1	1																		
			1.020-1.5-12 0.0.2.0-03	СЕТКА С-8	–	–	1	1																
			1.020-1.5-12 0.0.2.0-07	СЕТКА С-16	–	–	–	–	1	1														
			1.020-1.5-12 0.0.2.0-12	СЕТКА С-26	–	–	–	–	–	–	1	1												
			1.020-1.5-12 0.0.2.0-17	СЕТКА С-36	–	–	–	–	–	–	–	–	1	1										
			1.020-1.5-12 0.0.2.0-22	СЕТКА С-46	–	–	–	–	–	–	–	–	–	–	1	1								
			1.020-1.5-12 0.0.2.0-27	СЕТКА С-56	–	–	–	–	–	–	–	–	–	–	–	–	1	1						
			1.020-1.5-12 0.0.2.0-01	СЕТКА С-4	–	–	–	–	–	–	–	–	–	–	–	–	–	–	1	1				
			1.020-1.5-12 0.0.2.0-04	СЕТКА С-10	–	–	–	–	–	–	–	–	–	–	–	–	–	–	–	–	1	1		
			1.020-1.5-12 0.0.2.0-08	СЕТКА С-18	–	–	–	–	–	–	–	–	–	–	–	–	–	–	–	–	–	–	1	1
11		3	1.020-1.5-12 0.0.8.0	ПЕТЛЯ СТРОПОВОЧНАЯ П-1	2	2	2	2	2	2	–	–	–	–	–	–	–	–	2	2				
			1.020-1.5-12 0.0.8.0-1	ПЕТЛЯ СТРОПОВОЧНАЯ П-2	–	–	–	–	–	–	2	2	2	2	2	2	–	–	–	–	2	2	2	2
			1.020-1.5-12 0.0.8.0-2	ПЕТЛЯ СТРОПОВОЧНАЯ П-3	–	–	–	–	–	–	–	–	–	–	–	–	2	2						
12		4	1.020-1.5-12 0.0.7.0	ИЗДЕЛИЕ ЗАКЛАДНОЕ МН-1	2	2	2	2	2	2	2	2	2	2	2	2	2	2	2	2	2	2	2	2
12		5	1.020-1.5-12 0.0.7.0-04	ИЗДЕЛИЕ ЗАКЛАДНОЕ МН-6	4	4	4	4	4	4	4	4	4	4	4	4	4	4	4	4	4	4	4	4
12		6	1.020-1.5-12 0.0.7.0-01	ИЗДЕЛИЕ ЗАКЛАДНОЕ МН-3	–	–	–	–	–	–	–	–	–	–	–	–	–	–	1	1	1	1	1	1
				ДЕТАЛИ:																				МАССА, КГ
				ГОСТ 5781-81																				
11		7		СТЕРЖЕНЬ ГНУТЫЙ ГС-1	8	–	8	–	12	–	12	–	12	–	16	–	16	–	12	–	12	–	18	–	0.479
				СТЕРЖЕНЬ ГНУТЫЙ ГС-2	–	8	–	8	–	12	–	12	–	12	–	16	–	16	–	12	–	12	–	18	0.568

НАЧОТД	БОРИСЕНКО		14.04
НКОНТР	МАЛАЧЕВСКИЙ		13.04
ГИП	КОВАЛЬЧУК		13.04
РУКГР	ПИНЧУК		12.04
ПРОВЕРИЛ	ПИНЧУК		12.04
РАЗРАБ	ШПАРКОВСКАЯ		12.04

1.020-1.5-10 1.0.0.0

ПАНЕЛЬ 1ПС

СТАДИЯ	ЛИСТ	ЛИСТОВ
Р	1	5

КиевЗНИИЭП

ЭПВЦ КиевЗНИИЭП | ОПЕРАТОР ТЛП КОРТ | СКАЛА

ВЗАМ ИНВ № | ПОДПИСЬ И ДАТА | ИНВ № ПОДЛ

18295 13

ФОРМАТ 12

Форма	Зона	Поз	Обозначение	Наименование	Кол на исполн 1.020-1.5-10 1.0.0.0- 20	21	22	23	24	25	26	27	28	29	30	31	32	33	34	35	36	37	38	39	Примечание
				ДОКУМЕНТАЦИЯ:																					
12			1.020-1.5-10 1.0.0.0 СБ	СБОРОЧНЫЙ ЧЕРТЕЖ	Х	Х	Х	Х	Х	Х	Х	Х	Х	Х	Х	Х	Х	Х	Х	Х	Х	Х	Х	Х	
12			1.020-1.5-11 0.0.0.0 У	УЗЛЫ	Х	Х	Х	Х	Х	Х	Х	Х	Х	Х	Х	Х	Х	Х	Х	Х	Х	Х	Х	Х	
12			1.020-1.5-10 1.0.0.0 ВМС	ВЕДОМОСТЬ МАТЕРИАЛОВ И ВЫБОРКА СТАЛИ	Х	Х	Х	Х	Х	Х	Х	Х	Х	Х	Х	Х	Х	Х	Х	Х	Х	Х	Х	Х	
12			1.020-1.5-10 0.0.0.0 ПЗ	ПОЯСНИТЕЛЬНАЯ ЗАПИСКА	Х	Х	Х	Х	Х	Х	Х	Х	Х	Х	Х	Х	Х	Х	Х	Х	Х	Х	Х	Х	
				СБОРОЧНЫЕ ЕДИНИЦЫ:																					
12	1		1.020-1.5-12 0.0.1.0-13	СЕТКА С-27	1	1																			
			1.020-1.5-12 0.0.1.0-18	СЕТКА С-37	–	–	1	1																	
			1.020-1.5-12 0.0.1.0-23	СЕТКА С-47	–	–	–	–	1	1															
			1.020-1.5-12 0.0.1.0-28	СЕТКА С-57	–	–	–	–	–	–	1	1													
			1.020-1.5-12 0.0.1.0-02	СЕТКА С-5	–	–	–	–	–	–	–	–	1	1											
			1.020-1.5-12 0.0.1.0-05	СЕТКА С-11	–	–	–	–	–	–	–	–	–	–	1	1	1	1							
			1.020-1.5-12 0.0.1.0-09	СЕТКА С-19	–	–	–	–	–	–	–	–	–	–	–	–	–	–	1	1	1	1			
			1.020-1.5-12 0.0.1.0-14	СЕТКА С-29	–	–	–	–	–	–	–	–	–	–	–	–	–	–	–	–	–	–	1	1	
12	2		1.020-1.5-12 0.0.2.0-13	СЕТКА С-28	1	1																			
			1.020-1.5-12 0.0.2.0-18	СЕТКА С-38	–	–	1	1																	
			1.020-1.5-12 0.0.2.0-23	СЕТКА С-48	–	–	–	–	1	1															
			1.020-1.5-12 0.0.2.0-28	СЕТКА С-58	–	–	–	–	–	–	1	1													
			1.020-1.5-12 0.0.2.0-02	СЕТКА С-6	–	–	–	–	–	–	–	–	1	1											
			1.020-1.5-12 0.0.2.0-05	СЕТКА С-12	–	–	–	–	–	–	–	–	–	–	1	1	1	1							
			1.020-1.5-12 0.0.2.0-09	СЕТКА С-20	–	–	–	–	–	–	–	–	–	–	–	–	–	–	1	1	1	1			
			1.020-1.5-12 0.0.2.0-14	СЕТКА С-30	–	–	–	–	–	–	–	–	–	–	–	–	–	–	–	–	–	–	1	1	
11	3		1.020-1.5-12 0.0.8.0-1	ПЕТЛЯ СТРОПОВОЧНАЯ П-2	2	2	–	–	–	–	–	–	–	–	2	2	2	2							
			1.020-1.5-12 0.0.8.0-2	ПЕТЛЯ СТРОПОВОЧНАЯ П-3	–	–	2	2	2	2	–	–	–	–	–	–	–	–	2	2	2	2	2	2	
			1.020-1.5-12 0.0.8.0-3	ПЕТЛЯ СТРОПОВОЧНАЯ П-4	–	–	–	–	–	–	2	2													
			1.020-1.5-12 0.0.8.0	ПЕТЛЯ СТРОПОВОЧНАЯ П-1	–	–	–	–	–	–	–	–	2	2											
12	4		1.020-1.5-12 0.0.7.0	ИЗДЕЛИЕ ЗАКЛАДНОЕ МН-1	2	2	2	2	2	2	2	2	2	2	2	2	2	2	2	2	2	2	2	2	
12	5		1.020-1.5-12 0.0.7.0-04	ИЗДЕЛИЕ ЗАКЛАДНОЕ МН-6	4	4	4	4	4	4	4	4	8	8	8	8	8	8	8	8	8	8	8	8	
12	6		1.020-1.5-12 0.0.7.0-01	ИЗДЕЛИЕ ЗАКЛАДНОЕ МН-3	1	1	1	1	1	1	1	1	1	1	1	1	1	1	1	1	1	1	1	1	
				ДЕТАЛИ:																					
				ГОСТ 5781-81																					МАССА, КГ
11	7			СТЕРЖЕНЬ ГНУТЫЙ ГС-1	18	–	18	–	24	–	24	–	16	–	16	–	16	–	24	–	24	–	24	–	0.479
				СТЕРЖЕНЬ ГНУТЫЙ ГС-2	–	18	–	18	–	24	–	24	–	16	–	16	–	16	–	24	–	24	–	24	0.568

ФОРМАТ	ЗОНА	ПОЗ	ОБОЗНАЧЕНИЕ	НАИМЕНОВАНИЕ	КОЛ НА ИСПОЛН 1.020-1.5-10 1.0.0.0-																		ПРИМЕЧАНИЕ
					40	41	42	43	44	45	46	47	48	49	50	51	52	53	54	55	56	57	58	59	
				ДОКУМЕНТАЦИЯ:																					
12			1.020-1.5-10 1.0.0.0 СБ	СБОРОЧНЫЙ ЧЕРТЕЖ	X	X	X	X	X	X	X	X	X	X	X	X	X	X	X	X	X	X	X	X	
12			1.020-1.5-11 0.0.0.0 У	УЗЛЫ	X	X	X	X	X	X	X	X	X	X	X	X	X	X	X	X	X	X	X	X	
12			1.020-1.5-10 1.0.0.0 ВМС	ВЕДОМОСТЬ МАТЕРИАЛОВ И ВЫБОРКА СТАЛИ	X	X	X	X	X	X	X	X	X	X	X	X	X	X	X	X	X	X	X	X	
12			1.020-1.5-10 0.0.0.0 ПЗ	ПОЯСНИТЕЛЬНАЯ ЗАПИСКА	X	X	X	X	X	X	X	X	X	X	X	X	X	X	X	X	X	X	X	X	
				СБОРОЧНЫЕ ЕДИНИЦЫ:																					
12		1	1.020-1.5-12 0.0.1.0-14	СЕТКА С-29	1	1																			
			1.020-1.5-12 0.0.1.0-19	СЕТКА С-39	-	-	1	1	1	1															
			1.020-1.5-12 0.0.1.0-24	СЕТКА С-49	-	-	-	-	-	-	1	1	1	1											
			1.020-1.5-12 0.0.1.0-29	СЕТКА С-59	-	-	-	-	-	-	-	-	-	-	1	1	1	1							
			1.020-1.5-12 0.0.1.0-06	СЕТКА С-13	-	-	-	-	-	-	-	-	-	-	-	-	-	-	1	1					
			1.020-1.5-12 0.0.1.0-10	СЕТКА С-21	-	-	-	-	-	-	-	-	-	-	-	-	-	-	-	-	1	1			
			1.020-1.5-12 0.0.1.0-15	СЕТКА С-31	-	-	-	-	-	-	-	-	-	-	-	-	-	-	-	-	-	-	1	1	
12		2	1.020-1.5-12 0.0.2.0-14	СЕТКА С-30	1	1																			
			1.020-1.5-12 0.0.2.0-19	СЕТКА С-40	-	-	1	1	1	1															
			1.020-1.5-12 0.0.2.0-24	СЕТКА С-50	-	-	-	-	-	-	1	1	1	1											
			1.020-1.5-12 0.0.2.0-29	СЕТКА С-60	-	-	-	-	-	-	-	-	-	-	1	1	1	1							
			1.020-1.5-12 0.0.2.0-06	СЕТКА С-14	-	-	-	-	-	-	-	-	-	-	-	-	-	-	1	1					
			1.020-1.5-12 0.0.2.0-10	СЕТКА С-22	-	-	-	-	-	-	-	-	-	-	-	-	-	-	-	-	1	1			
			1.020-1.5-12 0.0.2.0-15	СЕТКА С-32	-	-	-	-	-	-	-	-	-	-	-	-	-	-	-	-	-	-	1	1	
11		3	1.020-1.5-12 0.0.8.0-2	ПЕТЛЯ СТРОПОВОЧНАЯ П-3	2	2	-	-	-	-	-	-	-	-	-	-	-	-	2	2					
			1.020-1.5-12 0.0.8.0-3	ПЕТЛЯ СТРОПОВОЧНАЯ П-4	-	-	2	2	2	2	2	2	2	2	-	-	-	-	-	-	2	2	2	2	
			1.020-1.5-12 0.0.8.0-4	ПЕТЛЯ СТРОПОВОЧНАЯ П-5	-	-	-	-	-	-	-	-	-	-	2	2	2	2							
12		4	1.020-1.5-12 0.0.7.0	ИЗДЕЛИЕ ЗАКЛАДНОЕ МН-1	2	2	2	2	2	2	2	2	2	2	2	2	2	2	2	2	2	2	2	2	
12		5	1.020-1.5-12 0.0.7.0-04	ИЗДЕЛИЕ ЗАКЛАДНОЕ МН-6	8	8	8	8	8	8	8	8	8	8	8	8	8	8	8	8	8	8	8	8	
12		6	1.020-1.5-12 0.0.7.0-01	ИЗДЕЛИЕ ЗАКЛАДНОЕ МН-3	1	1	1	1	1	1	1	1	1	1	1	1	1	1	4	4	4	4	4	4	
				ДЕТАЛИ:																					МАССА, КГ
				ГОСТ 5781-81																					
11		7		СТЕРЖЕНЬ ГНУТЫЙ ГС-1	24	-	24	-	24	-	32	-	32	-	32	-	32	-	18	-	27	-	27	-	0.479
				СТЕРЖЕНЬ ГНУТЫЙ ГС-2	-	24	-	24	-	24	-	32	-	32	-	32	-	32	-	18	-	27	-	27	0.568

ЭПВЦ КиевЗНИИЭП
ОПЕРАТОР ТПП КОРТ
СКАНИН

ИНВ № ПОДЛ | ПОДП И ДАТА | ВЗАМ ИНВ №

1.020-1.5-10 1.0.0.0

ЛИС 3

18295 15

ФОРМАТ А2

Формат	Зона	Поз	Обозначение	Наименование	Кол на испол 1.020-1.5-10 1.0.0.0- 60	61	62	63	64	65	66	67	68	69	70	71	72	73	74	75	76	77	78	79	Примечание
				ДОКУМЕНТАЦИЯ:																					
12			1.020-1.5-10 1.0.0.0 СВ	СВОРОЧНЫЙ ЧЕРТЕЖ	Х	Х	Х	Х	Х	Х	Х	Х	Х	Х	Х	Х	Х	Х	Х	Х	Х	Х	Х	Х	
12			1.020-1.5-11 0.0.0.0 У	УЗЛЫ	Х	Х	Х	Х	Х	Х	Х	Х	Х	Х	Х	Х	Х	Х	Х	Х	Х	Х	Х	Х	
12			1.020-1.5-10 1.0.0.0 ВМС	ВЕДОМОСТЬ МАТЕРИАЛОВ И ВЫБОРКА СТАЛИ	Х	Х	Х	Х	Х	Х	Х	Х	Х	Х	Х	Х	Х	Х	Х	Х	Х	Х	Х	Х	
12			1.020-1.5-10 0.0.0.0 ПЗ	ПОЯСНИТЕЛЬНАЯ ЗАПИСКА	Х	Х	Х	Х	Х	Х	Х	Х	Х	Х	Х	Х	Х	Х	Х	Х	Х	Х	Х	Х	
				СБОРОЧНЫЕ ЕДИНИЦЫ:																					
12	1		1.020-1.5-12 0.0.1.0-20	СЕТКА С-41	1	1																			
			1.020-1.5-12 0.0.1.0-25	СЕТКА С-51	–	–	1	1																	
			1.020-1.5-12 0.0.1.0-30	СЕТКА С-61	–	–	–	–	1	1															
			1.020-1.5-12 0.0.1.0-11	СЕТКА С-23	–	–	–	–	–	–	1	1	1	1											
			1.020-1.5-12 0.0.1.0-21	СЕТКА С-43	–	–	–	–	–	–	–	–	–	–	1	1	1	1							
			1.020-1.5-12 0.0.1.0-26	СЕТКА С-53	–	–	–	–	–	–	–	–	–	–	–	–	–	–	1	1	1	1			
			1.020-1.5-12 0.0.1.0-31	СЕТКА С-63	–	–	–	–	–	–	–	–	–	–	–	–	–	–	–	–	–	–	1	1	
12	2		1.020-1.5-12 0.0.2.0-20	СЕТКА С-42	1	1																			
			1.020-1.5-12 0.0.2.0-25	СЕТКА С-52	–	–	1	1																	
			1.020-1.5-12 0.0.2.0-30	СЕТКА С-62	–	–	–	–	1	1															
			1.020-1.5-12 0.0.2.0-11	СЕТКА С-24	–	–	–	–	–	–	1	1	1	1											
			1.020-1.5-12 0.0.2.0-21	СЕТКА С-44	–	–	–	–	–	–	–	–	–	–	1	1	1	1							
			1.020-1.5-12 0.0.2.0-26	СЕТКА С-54	–	–	–	–	–	–	–	–	–	–	–	–	–	–	1	1	1	1			
			1.020-1.5-12 0.0.2.0-31	СЕТКА С-64	–	–	–	–	–	–	–	–	–	–	–	–	–	–	–	–	–	–	1	1	
11	3		1.020-1.5-12 0.0.8.0-3	ПЕТЛЯ СТРОПОВОЧНАЯ П-4	2	2	–	–	–	–	–	–	–	–	4	4	4	4	4	4	4	4			
			1.020-1.5-12 0.0.8.0-4	ПЕТЛЯ СТРОПОВОЧНАЯ П-5	–	–	2	2	–	–	–	–	–	–	–	–	–	–	–	–	–	–	4	4	
			1.020-1.5-12 0.0.8.0-5	ПЕТЛЯ СТРОПОВОЧНАЯ П-6	–	–	–	–	2	2															
			1.020-1.5-12 0.0.8.0-2	ПЕТЛЯ СТРОПОВОЧНАЯ П-3	–	–	–	–	–	–	4	4	4	4											
12	4		1.020-1.5-12 0.0.7.0	ИЗДЕЛИЕ ЗАКЛАДНОЕ МН-1	2	2	2	2	2	2	2	2	2	2	2	2	2	2	2	2	2	2	2	2	
12	5		1.020-1.5-12 0.0.7.0-04	ИЗДЕЛИЕ ЗАКЛАДНОЕ МН-6	8	8	8	8	8	8	8	8	8	8	8	8	8	8	8	8	8	8	8	8	
12	6		1.020-1.5-12 0.0.7.0-01	ИЗДЕЛИЕ ЗАКЛАДНОЕ МН-3	4	4	4	4	4	4	4	4	4	4	4	4	4	4	4	4	4	4	4	4	
				ДЕТАЛИ:																					
				ГОСТ 5781-81																					МАССА, КГ
11	7			СТЕРЖЕНЬ ГНУТЫЙ ГС-1	27	–	32	–	32	–	33	–	33	–	33	–	33	–	44	–	44	–	44	–	0.479
				СТЕРЖЕНЬ ГНУТЫЙ ГС-2	–	27	–	32	–	32	–	33	–	33	–	33	–	33	–	44	–	44	–	44	0.568

ФОРМАТ	ЗОНА	ПОЗ	ОБОЗНАЧЕНИЕ	НАИМЕНОВАНИЕ	КОЛ НА ИСПОЛН 1.020-1.5-10 1.0.0.0- 80	81	ПРИМЕЧАНИЕ
				ДОКУМЕНТАЦИЯ:			
12			1.020-1.5-10 1.0.0.0 СВ	СБОРОЧНЫЙ ЧЕРТЕЖ	Х	Х	
12			1.020-1.5-11 0.0.0.0 У	УЗЛЫ	Х	Х	
12			1.020-1.5-10 1.0.0.0 ВМС	ВЕДОМОСТЬ МАТЕРИАЛОВ И ВЫБОРКА СТАЛИ	Х	Х	
12			1.020-1.5-10 0.0.0.0 ПЗ	ПОЯСНИТЕЛЬНАЯ ЗАПИСКА	Х	Х	
				СБОРОЧНЫЕ ЕДИНИЦЫ:			
12		1	1.020-1.5-12 0.0.1.0-31	СЕТКА С-63	1	1	
12		2	1.020-1.5-12 0.0.2.0-31	СЕТКА С-64	1	1	
11		3	1.020-1.5-12 0.0.8.0-4	ПЕТЛЯ СТРОПОВОЧНАЯ П-5	4	4	
12		4	1.020-1.5-12 0.0.7.0	ИЗДЕЛИЕ ЗАКЛАДНОЕ МН-1	2	2	
12		5	1.020-1.5-12 0.0.7.0-04	ИЗДЕЛИЕ ЗАКЛАДНОЕ МН-6	8	8	
12		6	1.020-1.5-12 0.0.7.0-01	ИЗДЕЛИЕ ЗАКЛАДНОЕ МН-3	4	4	
				ДЕТАЛИ:			МАССА, КГ
				ГОСТ 5781-81			
11		7		СТЕРЖЕНЬ ГНУТЫЙ ГС-1	44	-	0.479
				СТЕРЖЕНЬ ГНУТЫЙ ГС-2	-	44	0.568

ЭПВЦ КиевЗНИИЭП
ОПЕРАТОР ТЛП КОРТ
СКАЛА

ИНВ № ПОДЛ | ПОДП И ДАТА | ВЗАМ ИНВ №

18295 17
ФОРМАТ 12

ТПП КОРП | КиевЗНИИЭП

РИС. 1

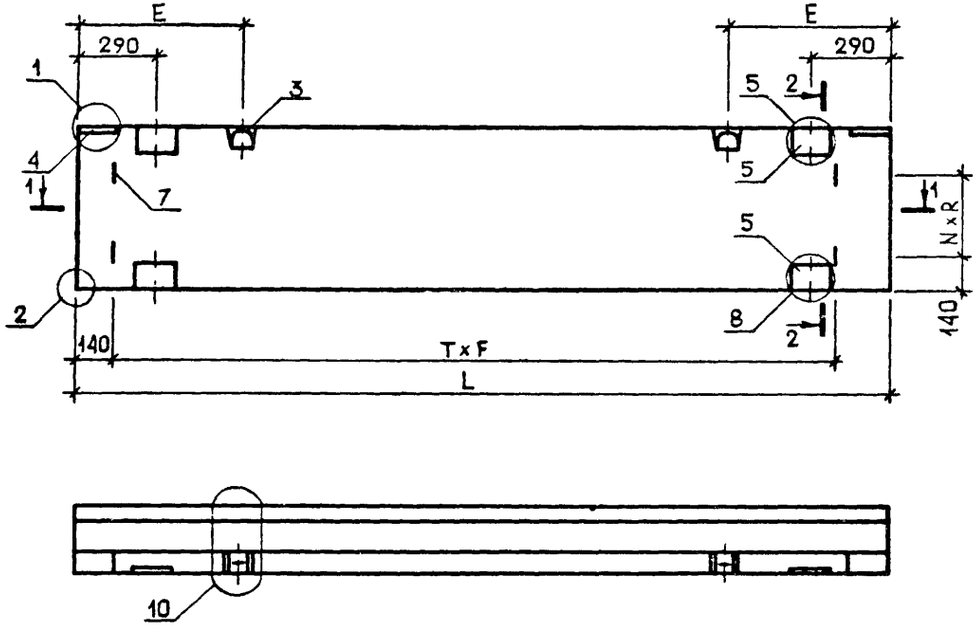

1 - 1

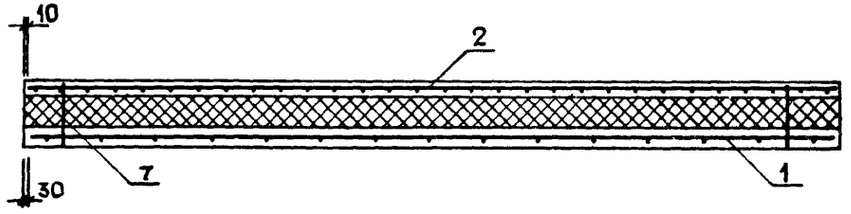

2 - 2 М1:10

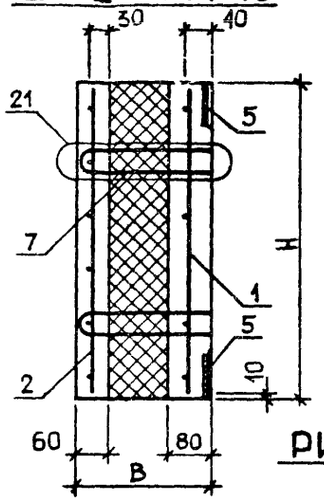

РИС. 2 М1:40

ОСТАЛЬНОЕ СМ. РИС.1

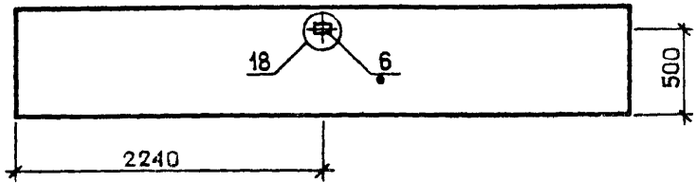

РИС. 3 М1:40 ОСТАЛЬНОЕ СМ РИС. 1

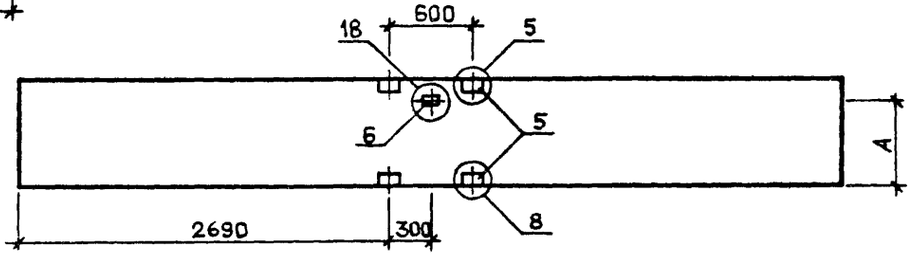

РИС. 4 М1:40 ОСТАЛЬНОЕ СМ. РИС. 1

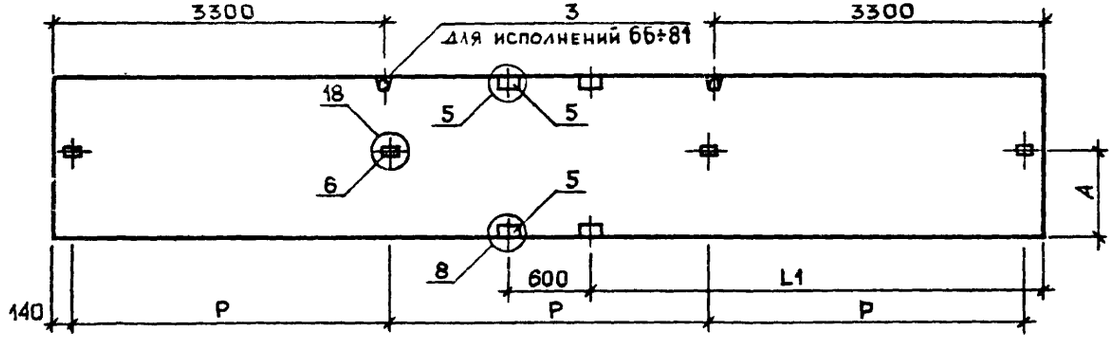

1. УЗЛЫ, ЗАМАРКИРОВАННЫЕ НА ДАННОМ ЧЕРТЕЖЕ, РАЗРАБОТАНЫ В ВЫПУСКЕ 5-11. УЗЕЛ 1,2 СМ. ЛИСТ 1; 5 - ЛИСТ 2; 8,10 - ЛИСТ 3; 18 - ЛИСТ 5; 21 - ЛИСТ 6.
2. ТАБЛИЦУ ИСПОЛНЕНИЙ СМ. ЛИСТЫ 2,3,4; В ТАБЛИЦЕ ИСПОЛНЕНИЙ РАЗМЕРЫ ПРИВЕДЕНЫ В ММ.

НАЧОТД	БОРИСЕНКО	
НКОНТР	МАЛАЧЕВСКИЙ	
ГИП	КОВАЛЬЧУК	
РУК ГР	ПИНЧУК	
ПРОВЕРИЛ	ПИНЧУК	
РАЗРАБ.	ШПАРКОВСКАЯ	

1.020-1.5-10 1.0.0.0 СБ

ПАНЕЛЬ 1ПС

СТАДИЯ	МАССА	МАСШТАБ
Р	СМ ТАБЛ	1:20

ЛИСТ 1 ЛИСТОВ 4

КиевЗНИИЭП

ОБОЗНАЧЕНИЕ	МАРКА	РИС	L	L1	H	B	A	E	T	F	P	N	R	МАССА Т
1.020-1.5-10 1 0.0.0	1ПС30.6.2,5-Т3	1	2980	-	585	250	-	600	3	880	-	1	300	0.64
-01	1ПС30.6.3,0-Т3	1	2980	-	585	300	-	600	3	880	-	1	300	0.65
-02	1ПС30.9.2,5-Т3	1	2980	-	885	250	-	600	3	880	-	1	600	0.97
-03	1ПС30 9.3,0-Т3	1	2980	-	885	300	-	600	3	880	-	1	600	0.99
-04	1ПС30.12.2,5-Т3	1	2980	-	1185	250	-	600	3	880	-	2	500	1.29
-05	1ПС30.12.3,0-Т3	1	2980	-	1185	300	-	600	3	880	-	2	500	1.32
-06	1ПС30.13.2,5-Т3	1	2980	-	1285	250	-	600	3	880	-	2	500	1.40
-07	1ПС30.13.3,0-Т3	1	2980	-	1285	300	-	600	3	880	-	2	500	1.43
-08	1ПС30.15.2,5-Т3	1	2980	-	1485	250	-	600	3	880	-	2	600	1.62
-09	1ПС30.15.3,0-Т3	1	2980	-	1485	300	-	600	3	880	-	2	600	1.66
-10	1ПС30.18.2,5-Т3	1	2980	-	1785	250	-	600	3	880	-	3	500	1.95
-11	1ПС30.18.3,0-Т3	1	2980	-	1785	300	-	600	3	880	-	3	500	1.99
-12	1ПС30.21.2,5-Т3	1	2980	-	2085	250	-	600	3	880	-	3	600	2.28
-13	1ПС30.21.3,0-Т3	1	2980	-	2085	300	-	600	3	880	-	3	600	2.32
-14	1ПС45.6.2,5-Т3	2	4480	-	585	250	500	900	5	840	-	1	300	0.96
-15	1ПС45.6.3,0-Т3	2	4480	-	585	300	500	900	5	840	-	1	300	0.98
-16	1ПС45.9.2,5-Т3	2	4480	-	885	250	500	900	5	840	-	1	600	1.45
-17	1ПС45.9.3,0-Т3	2	4480	-	885	300	500	900	5	840	-	1	600	1.48
-18	1ПС45.12.2,5-Т3	2	4480	-	1185	250	500	900	5	840	-	2	500	1.95
-19	1ПС45.12.3,0-Т3	2	4480	-	1185	300	500	900	5	840	-	2	500	1.99
-20	1ПС45.13.2,5-Т3	2	4480	-	1285	250	500	900	5	840	-	2	500	2.11
-21	1ПС45.13.3,0-Т3	2	4480	-	1285	300	500	900	5	840	-	2	500	2.15
-22	1ПС45.15 2,5-Т3	2	4480	-	1485	250	500	900	5	840	-	2	600	2.44
-23	1ПС45.15.3,0-Т3	2	4480	-	1485	300	500	900	5	840	-	2	600	2.49
-24	1ПС45.18.2,5-Т3	2	4480	-	1785	250	500	900	5	840	-	3	500	2.93
-25	1ПС45 18.3,0-Т3	2	4480	-	1785	300	500	900	5	840	-	3	500	2.99
-26	1ПС45.21.2,5-Т3	2	4480	-	2085	250	500	900	5	840	-	3	600	3.42
-27	1ПС45.21.3,0-Т3	2	4480	-	2085	300	500	900	5	840	-	3	600	3.49

ЭПВЦ КиевЗНИИЭП
ОПЕРАТОР ТЛП КОРТ
СКАЛА
ВЗАМ. ИНВ.№
ПОДП. И ДАТА
ИНВ.№ПОДЛ.
18295 19
ФОРМАТ 12

ОБОЗНАЧЕНИЕ	МАРКА	РИС	L	L1	H	B	A	E	T	F	P	N	R	МАССА Т
1.020-1.5-10 1.0.0.0-28	1ПС60.6.2,5-Т3	3	5980	-	585	250	500	1200	7	820	-	1	300	1.28
-29	1ПС60.6.3,0-Т3	3	5980	-	585	300	500	1200	7	820	-	1	300	1.31
-30	1ПС60.9.2,5-Т3	3	5980	-	885	250	500	1200	7	820	-	1	600	1.94
-31	1ПС60.9.3,0-Т3	3	5980	-	885	300	500	1200	7	820	-	1	600	1.98
-32	1ПС60.9.2,5-Т3-А	3	5980	-	885	250	650	1200	7	820	-	1	600	1.94
-33	1ПС60.9.3,0-Т3-А	3	5980	-	885	300	650	1200	7	820	-	1	600	1.98
-34	1ПС60.12.2,5-Т3	3	5980	-	1185	250	500	1200	7	820	-	2	500	2.60
-35	1ПС60.12.3,0-Т3	3	5980	-	1185	300	500	1200	7	820	-	2	500	2.65
-36	1ПС60.12.2,5-Т3-А	3	5980	-	1185	250	650	1200	7	820	-	2	500	2.60
-37	1ПС60.12.3,0-Т3-А	3	5980	-	1185	300	650	1200	7	820	-	2	500	2.65
-38	1ПС60.13.2,5-Т3	3	5980	-	1285	250	500	1200	7	820	-	2	500	2.82
-39	1ПС60.13.3,0-Т3	3	5980	-	1285	300	500	1200	7	820	-	2	500	2.87
-40	1ПС60.13.2,5-Т3-А	3	5980	-	1285	250	650	1200	7	820	-	2	500	2.82
-41	1ПС60.13.3,0-Т3-А	3	5980	-	1285	300	650	1200	7	820	-	2	500	2.87
-42	1ПС60.15.2,5-Т3	3	5980	-	1485	250	500	1200	7	820	-	2	600	3.25
-43	1ПС60.15.3,0-Т3	3	5980	-	1485	300	500	1200	7	820	-	2	600	3.32
-44	1ПС60.15.2,5-Т3-А	3	5980	-	1485	250	650	1200	7	820	-	2	600	3.25
-45	1ПС60.15.3,0-Т3-А	3	5980	-	1485	300	650	1200	7	820	-	2	600	3.32
-46	1ПС60.18.2,5-Т3	3	5980	-	1785	250	500	1200	7	820	-	3	500	3.91
-47	1ПС60.18.3,0-Т3	3	5980	-	1785	300	500	1200	7	820	-	3	500	3.99
-48	1ПС60.18.2,5-Т3-А	3	5980	-	1785	250	650	1200	7	820	-	3	500	3.91
-49	1ПС60.18.3,0-Т3-А	3	5980	-	1785	300	650	1200	7	820	-	3	500	3.99
-50	1ПС60.21.2,5-Т3	3	5980	-	2085	250	500	1200	7	820	-	3	600	4.57
-51	1ПС60.21.3,0-Т3	3	5980	-	2085	300	500	1200	7	820	-	3	600	4.66
-52	1ПС60.21.2,5-Т3-А	3	5980	-	2085	250	650	1200	7	820	-	3	600	4.57
-53	1ПС60.21.3,0-Т3-А	3	5980	-	2085	300	650	1200	7	820	-	3	600	4.66
-54	1ПС72.9.2,5-Т3	4	7180	3290	885	250	500	1200	8	860	2300	1	600	2.32
-55	1ПС72.9.3,0-Т3	4	7180	3290	885	300	500	1200	8	860	2300	1	600	2.38

ОБОЗНАЧЕНИЕ	МАРКА	РИС	L	L1	H	B	A	E	T	F	P	N	R	МАССА Т
1. 020-1.5-10 1.0.0.0-56	1ПС72.12 2,5-Т3	4	7180	3290	1185	250	500	1200	8	860	2300	2	500	3 12
-57	1ПС72.12 3,0-Т3	4	7180	3290	1185	300	500	1200	8	860	2300	2	500	3 18
-58	1ПС72.13 2,5-Т3	4	7180	3290	1285	250	500	1200	8	860	2300	2	500	3.38
-59	1ПС72.13 3,0-Т3	4	7180	3290	1285	300	500	1200	8	860	2300	2	500	3.45
-60	1ПС72.15.2,5-Т3	4	7180	3290	1485	250	500	1200	8	860	2300	2	600	3.91
-61	1ПС72.15.3,0-Т3	4	7180	3290	1485	300	500	1200	8	860	2300	2	600	3.99
-62	1ПС72.18 2,5-Т3	4	7180	3290	1785	250	500	1200	8	860	2300	3	500	4.70
-63	1ПС72.18.3,0-Т3	4	7180	3290	1785	300	500	1200	8	860	2300	3	500	4.79
-64	1ПС72.21.2,5-Т3	4	7180	3290	2085	250	500	1200	8	860	2300	3	600	5.49
-65	1ПС72.21.3,0-Т3	4	7180	3290	2085	300	500	1200	8	860	2300	3	600	5.60
-66	1ПС90.12.2,5-Т3	4	8980	4190	1185	250	500	900	10	870	2900	2	500	3.90
-67	1ПС90.12.3,0-Т3	4	8980	4190	1185	300	500	900	10	870	2900	2	500	3.98
-68	1ПС90.12.2,5-Т3-А	4	8980	4190	1185	250	650	900	10	870	2900	2	500	3.90
-69	1ПС90.12.3,0-Т3-А	4	8980	4190	1185	300	650	900	10	870	2900	2	500	3.98
-70	1ПС90.15.2,5-Т3	4	8980	4190	1485	250	500	900	10	870	2900	2	600	4.89
-71	1ПС90.15.3,0-Т3	4	8980	4190	1485	300	500	900	10	870	2900	2	600	4.99
-72	1ПС90.15.2,5-Т3-А	4	8980	4190	1485	250	650	900	10	870	2900	2	600	4.89
-73	1ПС90.15.3,0-Т3-А	4	8980	4190	1485	300	650	900	10	870	2900	2	600	4.99
-74	1ПС90.18.2,5-Т3	4	8980	4190	1785	250	500	900	10	870	2900	3	500	5.87
-75	1ПС90.18.3,0-Т3	4	8980	4190	1785	300	500	900	10	870	2900	3	500	5.99
-76	1ПС90.18.2,5-Т3-А	4	8980	4190	1785	250	650	900	10	870	2900	3	500	5.87
-77	1ПС90.18.3,0-Т3-А	4	8980	4190	1785	300	650	900	10	870	2900	3	500	5.99
-78	1ПС90.21.2,5-Т3	4	8980	4190	2085	250	500	900	10	870	2900	3	600	6.86
-79	1ПС90.21.3,0-Т3	4	8980	4190	2085	300	500	900	10	870	2900	3	600	7.00
-80	1ПС90.21.2,5-Т3-А	4	8980	4190	2085	250	650	900	10	870	2900	3	600	6.86
-81	1ПС90.21.3,0-Т3-А	4	8980	4190	2085	300	650	900	10	870	2900	3	600	7.00

ЭПВЦ КиевЗНИИЭП | ОПЕРАТОР ТЛП КОРТ | СКАЛА

ИНВ №ПОДЛ | ПОДП. И ДАТА | ВЗАМ. ИНВ.№

18295 21

ФОРМАТ 12

НАИМЕНОВАНИЕ	КОЛ НА ИСПОЛН 1.020-1.5-10 1.0.0.0-																			
	-	01	02	03	04	05	06	07	08	09	10	11	12	13	14	15	16	17	18	19
МАТЕРИАЛЫ:																				
БЕТОН ТЯЖ. М300 М КУБ	0.244	0.244	0.369	0.369	0.494	0.494	0.536	0.536	0.620	0.620	0.745	0.745	0.870	0.870	0.367	0.367	0.555	0.555	0.743	0.743
ПЛИТЫ МИНЕРАЛОВАТН М КУБ	0.192	0.279	0.290	0.422	0.388	0.565	0.421	0.613	0.487	0.708	0.585	0.851	0.683	0.994	0.288	0.419	0.436	0.634	0.584	0.849
ПОКАЗАТЕЛИ:																				
МАССА СТАЛИ КГ	21.98	22.69	22.67	23.38	31.46	32.53	29.40	00.46	35.45	36.51	36.68	38.10	40.50	41.92	32.86	33.93	30.74	31.81	38.64	40.24
АРМАТУРНЫЕ ИЗДЕЛИЯ	12.38	13.09	13.07	13.78	21.86	22.93	19.02	20.09	25.07	26.14	26.30	27.73	29.00	30.43	22.50	23.57	19.60	20.67	27.50	29.10
АРМАТУРНАЯ СТАЛЬ	12.38	13.09	13.07	13.78	21.86	22.93	19.02	20.09	25.07	26.14	26.30	27.73	29.00	30.43	22.50	23.57	19.60	20.67	27.50	29.10
КЛАСС А-П	3.832	4.544	3.832	4.544	5.748	6.816	5.748	2.816	5.748	6.816	7.664	9.088	7.664	9.088	5.748	6.816	5.748	6.816	8.622	10.22
Ф12АП ГОСТ 5781-81	3.832	4.544	3.832	4.544	5.748	6.816	5.748	6.816	5.748	6.816	7.664	9.088	7.664	9.088	5.748	6.816	5.748	6.816	8.622	10.22
КЛАСС А-Ш	4.609	4.609	3.241	3.241	8.065	8.065	4.537	4.537	9.218	9.218	6.481	6.481	7.129	7.129	10.85	10.85	4.883	4.883	6.836	6.836
Ф6АШ ГОСТ 5781-81	-	-	3.241	3.241	-	-	4.537	4.537	-	-	6.481	6.481	7.129	7.129	-	-	4.883	4.883	6.836	6.836
Ф8АШ ГОСТ 5781-81	4.609	4.609	-	-	8.065	8.065	-	-	9.218	9.218										
Ф10АШ ГОСТ 5781-81	-	-	-	-	-	-	-	-	-	-	-	-	-	-	10.85	10.85				
КЛАСС ВР-I	3.942	3.942	5.996	5.996	8.050	8.050	8.734	8.734	10.10	10.10	12.16	12.16	14.21	14.21	5.899	5.899	8.971	8.971	12.04	12.04
Ф4ВРI ГОСТ 6727-80	3.942	3.942	5.996	5.996	8.050	8.050	8.734	8.734	10.10	10.10	12.16	12.16	14.21	14.21	5.899	5.899	8.971	8.971	12.04	12.04
ЗАКЛАДНЫЕ ИЗДЕЛИЯ	9.597	9.597	9.597	9.597	9.597	9.597	10.38	10.38	10.38	10.38	10.38	10.38	11.49	11.49	10.36	10.36	11.14	11.14	11.14	11.14
ПРОФИЛЬНАЯ СТАЛЬ	6.030	6.030	6.030	6.030	6.030	6.030	6.030	6.030	6.030	6.030	6.030	6.030	6.030	6.030	6.747	6.747	6.747	6.747	6.747	6.747
ПОЛОСОВАЯ	6.030	6.030	6.030	6.030	6.030	6.030	6.030	6.030	6.030	6.030	6.030	6.030	6.030	6.030	6.747	6.747	6.747	6.747	6.747	6.747
-8Х30 ГОСТ 103-76																				
ВСТ3КП2 ГОСТ 380-71	0.456	0.456	0.456	0.456	0.456	0.456	0.456	0.456	0.456	0.456	0.456	0.456	0.456	0.456	0.570	0.570	0.570	0.570	0.570	0.570
-8Х80 ГОСТ 103-76																				
ВСТ3КП2 ГОСТ 380-71	1.806	1.806	1.806	1.806	1.806	1.806	1.806	1.806	1.806	1.806	1.806	1.806	1.806	1.806	2.409	2.409	2.409	2.409	2.409	2.409
-8Х100 ГОСТ 103-76																				
ВСТ3КП2 ГОСТ 380-71	3.768	3.768	3.768	3.768	3.768	3.768	3.768	3.768	3.768	3.768	3.768	3.768	3.768	3.768	3.768	3.768	3.768	3.768	3.768	3.768
АРМАТУРНАЯ СТАЛЬ	3.567	3.567	3.567	3.567	3.567	3.567	4.347	4.347	4.347	4.347	4.347	4.347	5.463	5.463	3.614	3.614	4.394	4.394	4.394	4.394
КЛАСС А-I	2.405	2.405	2.405	2.405	2.405	2.405	3.185	3.185	3.185	3.185	3.185	3.185	4.301	4.301	2.405	2.405	3.185	3.185	3.185	3.185
Ф10АI ГОСТ 5781-81	2.405	2.405	2.405	2.405	2.405	2.405	1.233	1.233	1.233	1.233	1.233	1.233	1.233	1.233	2.405	2.405	1.233	1.233	1.233	1.233
Ф12АI ГОСТ 5781-81	-	-	-	-	-	-	1.952	1.952	1.952	1.952	1.952	1.952	-	-	-	-	1.952	1.952	1.952	1.952
Ф14АI ГОСТ 5781-81	-	-	-	-	-	-	-	-	-	-	-	-	3.068	3.068						
КЛАСС А-Ш	1.162	1.162	1.162	1.162	1.162	1.162	1.162	1.162	1.162	1.162	1.162	1.162	1.162	1.162	1.209	1.209	1.209	1.209	1.209	1.209
Ф8АШ ГОСТ 5781-81	0.915	0.915	0.915	0.915	0.915	0.915	0.915	0.915	0.915	0.915	0.915	0.915	0.915	0.915	0.963	0.963	0.963	0.963	0.963	0.963
Ф10АШ ГОСТ 5781-81	0.247	0.247	0.247	0.247	0.247	0.247	0.247	0.247	0.247	0.247	0.247	0.247	0.247	0.247	0.247	0.247	0.247	0.247	0.247	0.247

МАРКИРОВКА ИЗДЕЛИЙ ПО ИСПОЛНЕНИЯМ ПРИВЕДЕНА В ТАБЛИЦЕ ИСПОЛНЕНИЙ К СБОРОЧНОМУ ЧЕРТЕЖУ

НАЧОТД	БОРИСЕНКО		14.04
НКОНТР	МАЛАЧЕВСКИЙ		14.04
ГИП	КОВАЛЬЧУК		13.04
РУКГР	ПИНЧУК		12.04
ПРОВЕРИЛ	ПИНЧУК		12.04
РАЗРАБ	ШПАРКОВСКАЯ		12.04

1.020-1.5-10 1.0.0.0 ВМС

ПАНЕЛЬ 1ПС

СТАДИЯ	ЛИСТ	ЛИСТОВ
Р	1	5

КиевЗНИИЭП

НАИМЕНОВАНИЕ	КОЛ НА ИСПОЛН. 1.020-1.5-10 1.0.0.0-																			
	20	21	22	23	24	25	26	27	28	29	30	31	32	33	34	35	36	37	38	39
МАТЕРИАЛЫ:																				
БЕТОН ТЯЖ. М300 М КУБ	0.806	0.806	0.931	0.931	1.120	1.120	1.308	1.308	0.490	0.490	0.741	0.741	0.741	0.741	0.992	0.992	0.992	0.992	1.076	1.076
ПЛИТЫ МИНЕРАЛОВАТН М КУВ	0.633	0.921	0.732	1.064	0.880	1.279	1.027	1.495	0.385	0.560	0.582	0.847	0.582	0.847	0.779	1.134	0.779	1.134	0.845	1.229
ПОКАЗАТЕЛИ:																				
МАССА СТАЛИ КГ	39.67	41.27	43.81	45.41	51.71	53.84	57.07	59.21	51.91	53.33	42.35	43.77	42.35	43.77	61.20	63.33	61.20	63.33	62.57	64.71
АРМАТУРНЫЕ ИЗДЕЛИЯ	28.53	30.13	31.55	33.15	39.45	41.59	43.50	45.63	36.59	38.02	26.26	27.68	26.26	27.68	43.99	46.13	43.99	46.13	45.36	47.50
АРМАТУРНАЯ СТАЛЬ	28.53	30.13	31.55	33.15	39.45	41.59	43.50	45.63	36.59	38.02	26.26	27.68	26.26	27.68	43.99	46.13	43.99	46.13	45.36	47.50
КЛАСС А-П	8.622	10.22	8.622	10.22	11.50	13.63	11.50	13.63	7.664	9.088	7.664	9.088	7.664	9.088	11.50	13.63	11.50	13.63	11.50	13.63
Ф12АП ГОСТ 5781-81	8.622	10.22	8.622	10.22	11.50	13.63	11.50	13.63	7.664	9.088	7.664	9.088	7.664	9.088	11.50	13.63	11.50	13.63	11.50	13.63
КЛАСС А-Ш	6.836	6.836	7.813	7.813	9.766	9.766	10.74	10.74	21.02	21.02	6.570	6.570	6.570	6.570	16.35	16.35	16.35	16.35	16.35	16.35
Ф6АШ ГОСТ 5781-81	6.836	6.836	7.813	7.813	9 766	9.766	10.74	10.74	-	-	6.570	6.570	6.570	6.570						
Ф8АШ ГОСТ 5781-81	-	-	-	-	-	-	-	-	-	-	-	-	-	-	16.35	16.35	16.35	16.35	16.35	16.35
Ф12АШ ГОСТ 5781-81	-	-	-	-	-	-	-	-	21.02	21.02										
КЛАСС ВР-I	13.07	13.07	15.12	15.12	18.19	18.19	21.26	21.26	7.906	7.906	12.02	12.02	12.02	12.02	16.14	16.14	16.14	16.14	17.52	17.52
Ф4ВРI ГОСТ 6727-80	13.07	13.07	15.12	15.12	18.19	18.19	21.26	21.26	7.906	7.906	12.02	12.02	12.02	12.02	16.14	16.14	16.14	16.14	17.52	17.52
ЗАКЛАДНЫЕ ИЗДЕЛИЯ	11.14	11.14	12.26	12.26	12.26	12.26	13.58	13.58	15.31	15.31	16.09	16.09	16.09	16.09	17.21	17.21	17.21	17.21	17.21	17.21
ПРОФИЛЬНАЯ СТАЛЬ	6.747	6.747	6.747	6.747	6.747	6.747	6.747	6.747	10.97	10.97	10.97	10.97	10.97	10.97	10.97	10.97	10.97	10.97	10.97	10.97
ПОЛОСОВАЯ	6.747	6.747	6.747	6.747	6.747	6.747	6.747	6.747	10.97	10.97	10.97	10.97	10.97	10.97	10.97	10.97	10.97	10.97	10.97	10.97
-8Х30 ГОСТ 103-76																				
ВСТ3КП2 ГОСТ 380-71	0.570	0.570	0.570	0.570	0.570	0.570	0.570	0.570	1.026	1.026	1.026	1.026	1.026	1.026	1.026	1.026	1.026	1.026	1.026	1.026
-8Х80 ГОСТ 103-76																				
ВСТ3КП2 ГОСТ 380-71	2.409	2.409	2.409	2.409	2.409	2.409	2.409	2.409	2.409	2.409	2.409	2.409	2.409	2.409	2.409	2.409	2.409	2.409	2.409	2.409
-8Х100 ГОСТ 103-76																				
ВСТ3КП2 ГОСТ 380-71	3.768	3.768	3.768	3.768	3.768	3.768	3.768	3.768	7.536	7.536	7.536	7.536	7.536	7.536	7.536	7.536	7.536	7.536	7.536	7.536
АРМАТУРНАЯ СТАЛЬ	4.394	4.394	5.510	5.510	5.510	5.510	6.828	3.828	4.341	4.341	5.121	5.121	5.121	5.121	6.237	6.237	6.237	6.237	6.237	6.237
КЛАСС А-I	3.185	3.185	4.301	4.301	4.301	4.301	5.619	5.619	2.405	2.405	3.185	3.185	3.185	3.185	4.301	4.301	4.301	4.301	4.301	4.301
Ф10АI ГОСТ 5781-81	1.233	1.233	1.233	1.233	1.233	1.233	1.233	1.233	2.405	2.405	1.233	1.233	1.233	1.233	1.233	1.233	1.233	1.233	1.233	1.233
Ф12АI ГОСТ 5781-81	1.952	1.952	-	-	-	-	-	-	-	-	1.952	1.952	1.952	1.952						
Ф14АI ГОСТ 5781-81	-	-	3.068	3.068	3.068	3.068	-	-	-	-	-	-	-	-	3.068	3.068	3.068	3.068	3.068	3.068
Ф16АI ГОСТ 5781-81	-	-	-	-	-	-	4.386	4.386												
КЛАСС А-Ш	1.209	1.209	1.209	1.209	1.209	1.209	1.209	1.209	1.935	1.935	1.935	1.935	1.935	1.935	1.935	1.935	1.935	1.935	1.935	1.935
Ф8АШ ГОСТ 5781-81	0.963	0.963	0.963	0.963	0.963	0.963	0.963	0.963	1.689	1.689	1.689	1.689	1.689	1.689	1.689	1.689	1.689	1.689	1.689	1.689
Ф10АШ ГОСТ 5781-81	0.247	0.247	0.247	0.247	0.247	0.247	0.247	0.247	0.247	0.247	0.247	0.247	0.247	0.247	0.247	0.247	0.247	0.247	0.247	0.247

ЭПВЦ Киевзниизп ОПЕРАТОР ТЛП КОРТ СКАЛА

ИНВ № ПОДЛ | ПОДП И ДАТА | ВЗАМ ИНВ №

18295 23

ФОРМАТ 12

НАИМЕНОВАНИЕ	КОЛ НА ИСПОЛН. 1.020-1.5-10 1.0.0.0-																			
	40	41	42	43	44	45	46	47	48	49	50	51	52	53	54	55	56	57	58	59
МАТЕРИАЛЫ:																				
БЕТОН ТЯЖ. М300 М КУБ	1.076	1.076	1.243	1.243	1.243	1.243	1.494	1.494	1.494	1.494	1.746	1.746	1.746	1.746	0.890	0.890	1.191	1.191	1.292	1.292
ПЛИТЫ МИНЕРАЛОВАТН М КУБ	0.845	1.229	0.977	1.421	0.977	1.421	1.174	1.708	1.174	1.708	1.372	1.995	1.372	1.995	0.699	1.017	0.936	1.361	1.015	1.476
ПОКАЗАТЕЛИ:																				
МАССА СТАЛИ КГ	52.57	64.71	68.97	71.11	68.97	71.11	71.37	74.22	71.37	74.22	79.49	81.34	78.49	81.34	50.46	52.06	72.80	75.20	74.45	76.85
АРМАТУРНЫЕ ИЗДЕЛИЯ	45.36	47.50	50.45	52.58	50.45	52.58	52.85	55.70	52.85	55.70	58.28	61.13	58.28	61.13	30.96	32.56	51.98	54.38	53.63	56.03
АРМАТУРНАЯ СТАЛЬ	45.36	47.50	50.45	52.58	50.45	52.58	52.85	55.70	52.85	55.70	58.28	61.13	58.28	61.13	30.96	32.56	51.98	54.38	53.63	56.03
КЛАСС А-П	11.50	13.63	11.50	13.63	11.50	13.63	15.33	18.18	15.33	18.18	15.33	18.18	15.33	18.18	8.622	10.22	12.93	15.34	12.93	15.34
Ф12АП ГОСТ 5781-81	11.50	13.63	11.50	13.63	11.50	13.63	15.33	18.18	15.33	18.18	15.33	18.18	15.33	18.18	8.622	10.22	12.93	15.34	12.93	15.34
КЛАСС А-Ш	16.35	16.35	18.69	18.69	18.69	18.69	13.14	13.14	13.14	13.14	14.45	14.45	14.45	14.45	7.902	7.902	19.67	19.67	19.67	19.67
Ф6АШ ГОСТ 5781-81	-	-	-	-	-	-	13.14	13.14	13.14	13.14	14.45	14.45	14.45	14.45	7.902	7.902				
Ф8АШ ГОСТ 5781-81	16.35	16.35	18.69	18.69	18.69	18.69	-	-	-	-	-	-	-	-	-	-	19.67	19.67	19.67	19.67
КЛАСС ВР-I	17.52	17.52	20.26	20.26	20.26	20.26	24.38	24.38	24.38	24.38	28.50	28.50	28.50	28.50	14.44	14.44	19.38	19.38	21.03	21.03
Ф4ВРI ГОСТ 6727-80	17.52	17.52	20.26	20.26	20.26	20.26	24.38	24.38	24.38	24.38	28.50	28.50	28.50	28.50	14.44	14.44	19.38	19.38	21.03	21.03
ЗАКЛАДНЫЕ ИЗДЕЛИЯ	17.21	17.21	18.53	18.53	18.53	18.53	18.53	18.53	18.53	18.53	20.21	20.21	20.21	20.21	19.50	19.50	20.82	20.82	20.82	20.82
ПРОФИЛЬНАЯ СТАЛЬ	10.97	10.97	10.97	10.97	10.97	10.97	10.97	10.97	10.97	10.97	10.97	10.97	10.97	10.97	13.12	13.12	13.12	13.12	13.12	13.12
ПОЛОСОВАЯ	10.97	10.97	10.97	10.97	10.97	10.97	10.97	10.97	10.97	10.97	10.97	10.97	10.97	10.97	13.12	13.12	13.12	13.12	13.12	13.12
-8Х30 ГОСТ 103-76																				
ВСТ3КП2 ГОСТ 380-71	1.026	1.026	1.026	1.026	1.026	1.026	1.026	1.026	1.026	1.026	1.026	1.026	1.026	1.026	1.026	1.368	1.368	1.368	1.368	1.368
-8Х80 ГОСТ 103-76																				
ВСТ3КП2 ГОСТ 380-71	2.409	2.409	2.409	2.409	2.409	2.409	2.409	2.409	2.409	2.409	2.409	2.409	2.409	2.409	4.218	4.218	4.218	4.218	4.218	4.218
-8Х100 ГОСТ 103-76																				
ВСТ3КП2 ГОСТ 380-71	7.536	7.536	7.536	7.536	7.536	7.536	7.536	7.536	7.536	7.536	7.536	7.536	7.536	7.536	7.536	7.536	7.536	7.536	7.536	7.536
АРМАТУРНАЯ СТАЛЬ	6.237	6.237	7.555	7.555	7.555	7.555	7.555	7.555	7.555	7.555	9.241	9.241	9.241	9.241	6.379	6.379	7.697	7.697	7.697	7.697
КЛАСС А-I	4.301	4.301	5.619	5.619	5.619	5.619	5.619	5.619	5.619	5.619	7.305	7.305	7.305	7.305	4.301	4.301	5.619	5.619	5.619	5.619
Ф10АI ГОСТ 5781-81	1.233	1.233	1.233	1.233	1.233	1.233	1.233	1.233	1.233	1.233	1.233	1.233	1.233	1.233	1.233	1.233	1.233	1.233	1.233	1.233
Ф14АI ГОСТ 5781-81	3.068	3.068	-	-	-	-	-	-	-	-	-	-	-	-	3.068	3.068				
Ф16АI ГОСТ 5781-81	-	-	4.386	4.386	4.386	4.386	4.386	4.386	4.386	4.386	-	-	-	-	-	-	4.386	4.386	4.386	4.386
Ф18АI ГОСТ 5781-81	-	-	-	-	-	-	-	-	-	-	6.072	6.072	6.072	6.072						
КЛАСС А-Ш	1.935	1.935	1.935	1.935	1.935	1.935	1.935	1.935	1.935	1.935	1.935	1.935	1.935	1.935	2.077	2.077	2.077	2.077	2.077	2.077
Ф8АШ ГОСТ 5781-81	1.689	1.689	1.689	1.689	1.689	1.689	1.689	1.689	1.689	1.689	1.689	1.689	1.689	1.689	1.831	1.831	1.831	1.831	1.831	1.831
Ф10АШ ГОСТ 5781-81	0.247	0.247	0.247	0.247	0.247	0.247	0.247	0.247	0.247	0.247	0.247	0.247	0.247	0.247	0.247	0.247	0.247	0.247	0.247	0.247

НАИМЕНОВАНИЕ	КОЛ НА ИСПОЛН. 1.020-1.5-10 1.0.0.0-																			
	60	61	62	63	64	65	66	67	68	69	70	71	72	73	74	75	76	77	78	79
МАТЕРИАЛЫ:																				
БЕТОН ТЯЖ. М300 М КУБ	1.493	1.493	1.794	1.794	2.096	2.096	1.490	1.490	1.490	1.490	1.867	1.867	1.867	1.867	2.244	2.244	2.244	2.244	2.621	2.621
ПЛИТЫ МИНЕРАЛОВАТН М КУБ	1.173	1.706	1.410	2.051	1.647	2.395	1.171	1.703	1.171	1.703	1.467	2.134	1.467	2.134	1.763	2.565	1.763	2.565	2.060	2.99(
ПОКАЗАТЕЛИ:																				
МАССА СТАЛИ КГ	80.55	82.95	82.90	85.75	89.43	92.28	102.3	105.3	102.3	105.3	116.7	119.6	116.7	119.6	119.3	123.2	119.3	123.2	132.4	136.3
АРМАТУРНЫЕ ИЗДЕЛИЯ	59.73	62.14	60.40	63.25	66.92	69.77	78.54	81.48	78.54	81.48	90.22	93.16	90.22	93.16	92.88	96.79	92.88	96.79	102.6	106.5
АРМАТУРНАЯ СТАЛЬ	59.73	62.14	60.40	63.25	66.92	69.77	78.54	81.48	78.54	81.48	90.22	93.16	90.22	93.16	92.88	96.79	92.88	96.79	102.6	106.5
КЛАСС А-П	12.93	15.34	15.33	18.18	15.33	18.18	15.81	18.74	15.81	18.74	15.81	18.74	15.81	18.74	21.08	24.99	21.08	24.99	21.08	24.99
Ф12АП ГОСТ 5781-81	12.93	15.34	15.33	18.18	15.33	18.18	15.81	18.74	15.81	18.74	15.81	18.74	15.81	18.74	21.08	24.99	21.08	24.99	21.08	24.99
КЛАСС А-Ш	22.48	22.48	15.80	15.80	17.38	17.38	38.50	38.50	38.50	38.50	44.00	44.00	44.00	44.00	35.20	35.20	35.20	35.20	38.72	38.72
Ф6АШ ГОСТ 5781-81	–	–	15.80	15.80	17.38	17.38														
Ф8АШ ГОСТ 5781-81	22.48	22.48	–	–	–	–	–	–	–	–	–	–	–	–	35.20	35.20	35.20	35.20	38.72	38.72
Ф10АШ ГОСТ 5781-81	–	–	–	–	–	–	38.50	38.50	38.50	38.50	44.00	44.00	44.00	44.00						
КЛАСС ВР-I	24.32	24.32	29.27	29.27	34.21	34.21	24.24	24.24	24.24	24.24	30.42	30.42	30.42	30.42	36.60	36.60	36.60	36.60	42.79	42.79
Ф4ВРI ГОСТ 6727-80	24.32	24.32	29.27	29.27	34.21	34.21	24.24	24.24	24.24	24.24	30.42	30.42	30.42	30.42	36.60	36.60	36.60	36.60	42.79	42.79
ЗАКЛАДНЫЕ ИЗДЕЛИЯ	20.82	20.82	22.50	22.50	22.50	22.50	23.80	23.80	23.80	23.80	26.44	26.44	26.44	26.44	26.44	26.44	26.44	26.44	29.81	29.81
ПРОФИЛЬНАЯ СТАЛЬ	13.12	13.12	13.12	13.12	13.12	13.12	13.12	13.12	13.12	13.12	13.12	13.12	13.12	13.12	13.12	13.12	13.12	13.12	13.12	13.1
ПОЛОСОВАЯ	13.12	13.12	13.12	13.12	13.12	13.12	13.12	13.12	13.12	13.12	13.12	13.12	13.12	13.12	13.12	13.12	13.12	13.12	13.12	13.12
-8Х30 ГОСТ 103-76																				
ВСТ3КП2 ГОСТ 380-71	1.368	1.368	1.368	1.368	1.368	1.368	1.368	1.368	1.368	1.368	1.368	1.368	1.368	1.368	1.368	1.368	1.368	1.368	1.368	1.368
-8Х80 ГОСТ 103-76																				
ВСТ3КП2 ГОСТ 380-71	4.218	4.218	4.218	4.218	4.218	4.218	4.218	4.218	4.218	4.218	4.218	4.218	4.218	4.218	4.218	4.218	4.218	4.218	4.218	4.218
-8Х100 ГОСТ 103-76																				
ВСТ3КП2 ГОСТ 380-71	7.536	7.536	7.536	7.536	7.536	7.536	7.536	7.536	7.536	7.536	7.536	7.536	7.536	7.536	7.536	7.536	7.536	7.536	7.536	7.53(
АРМАТУРНАЯ СТАЛЬ	7.697	7.697	9.383	9.383	9.383	9.383	10.68	10.68	10.68	10.68	13.32	13.32	13.32	13.32	13.32	13.32	13.32	13.32	16.69	16.69
КЛАСС А-I	5.619	5.619	7.305	7.305	1.233	1.233	8.602	8.602	8.602	8.602	11.24	11.24	11.24	11.24	11.24	11.24	11.24	11.24	14.61	14.61
Ф10АI ГОСТ 5781-81	1.233	1.233	1.233	1.233	1.233	1.233	2.466	2.466	2.466	2.466	2.466	2.466	2.466	2.466	2.466	2.466	2.466	2.466	2.466	2.466
Ф14АI ГОСТ 5781-81	–	–	–	–	–	–	6.136	6.136	6.136	6.136										
Ф16АI ГОСТ 5781-81	4.386	4.386	–	–	–	–	–	–	–	–	8.772	8.772	8.772	8.772	8.772	8.772	8.772	8.772		
Ф18АI ГОСТ 5781-81	–	–	6.072	6.072	–	–	–	–	–	–	–	–	–	–	–	–	–	–	12.14	12.14
КЛАСС А-I	–	–	–	–	6.072	6.072														
Ф18АI ГОСТ 5781-81	–	–	–	–	6.072	6.072														
КЛАСС А-Ш	2.077	2.077	2.077	2.077	2.077	2.077	2.077	2.077	2.077	2.077	2.077	2.077	2.077	2.077	2.077	2.077	2.077	2.077	2.077	2.077
Ф8АШ ГОСТ 5781-81	1.831	1.831	1.831	1.831	1.831	1.831	1.831	1.831	1.831	1.831	1.831	1.831	1.831	1.831	1.831	1.831	1.831	1.831	1.831	1.831
Ф10АШ ГОСТ 5781-81	0.247	0.247	0.247	0.247	0.247	0.247	0.247	0.247	0.247	0.247	0.247	0.247	0.247	0.247	0.247	0.247	0.247	0.247	0.247	0.247

ЭПВЦ КиевЗНИИЭП | ОПЕРАТОР ТЛП КОРТ | СКАЛА

ИНВ № ПОДЛ | ПОДП И ДАТА | ВЗАМ ИНВ №

1.020-1.5-10 1.0.0.0 ВМС

ЛИСТ 4

18295 25

ФОРМАТ 12

НАИМЕНОВАНИЕ	КОЛ НА ИСПОЛН 1.020-1.5-10 1.0.0.0-	
	80	81
МАТЕРИАЛЫ:		
БЕТОН ТЯЖ. М300 М КУБ	2.621	2.621
ПЛИТЫ МИНЕРАЛОВАТН М КУБ	2.060	2.996
ПОКАЗАТЕЛИ:		
МАССА СТАЛИ КГ	132.4	136.3
АРМАТУРНЫЕ ИЗДЕЛИЯ	102.6	106.5
АРМАТУРНАЯ СТАЛЬ	102.6	106.5
КЛАСС А-П	21.08	24.99
Ф12АП ГОСТ 5781-81	21.08	24.99
КЛАСС А-Ш	38.72	38.72
Ф8АШ ГОСТ 5781-81	38.72	38.72
КЛАСС ВР-I	42.79	42.79
Ф4ВРI ГОСТ 6727-80	42.79	42.79
ЗАКЛАДНЫЕ ИЗДЕЛИЯ	29.81	29.81
ПРОФИЛЬНАЯ СТАЛЬ	13.12	13.12
ПОЛОСОВАЯ	13.12	13.12
-8Х30 ГОСТ 103-76		
ВСТ3КП2 ГОСТ 380-71	1.368	1.368
-8Х80 ГОСТ 103-76		
ВСТ3КП2 ГОСТ 380-71	4.218	4.218
-8Х100 ГОСТ 103-76		
ВСТ3КП2 ГОСТ 380-71	7.536	7.536
АРМАТУРНАЯ СТАЛЬ	16.69	16.69
КЛАСС А-I	14.61	14.61
Ф10АI ГОСТ 5781-81	2.466	2.466
Ф18АI ГОСТ 5781-81	12.14	12.14
КЛАСС А-Ш	2.077	2.077
Ф8АШ ГОСТ 5781-81	1.831	1.831
Ф10АШ ГОСТ 5781-81	0.247	0.247

ФОРМАТ	ЗОНА	ПОЗ	ОБОЗНАЧЕНИЕ	НАИМЕНОВАНИЕ	КОЛ НА ИСПОЛН 1.020-1.5-10 2.0.0.0-																ПРИМЕЧАНИЕ
					–	01	02	03	04	05	06	07	08	09	10	11	12	13	14	15	
				ДОКУМЕНТАЦИЯ:																	
12			1.020-1.5-10 2.0.0.0 СБ	СБОРОЧНЫЙ ЧЕРТЕЖ	X	X	X	X	X	X	X	X	X	X	X	X	X	X	X	X	
12			1.020-1.5-11 0.0.0.0 У	УЗЛЫ	X	X	X	X	X	X	X	X	X	X	X	X	X	X	X	X	
12			1.020-1.5-10 2.0.0.0 ВМС	ВЕДОМОСТЬ МАТЕРИАЛОВ И ВЫБОРКА СТАЛИ	X	X	X	X	X	X	X	X	X	X	X	X	X	X	X	X	
12			1.020-1.5-10 0.0.0.0 ПЗ	ПОЯСНИТЕЛЬНАЯ ЗАПИСКА	X	X	X	X	X	X	X	X	X	X	X	X	X	X	X	X	
				СБОРОЧНЫЕ ЕДИНИЦЫ:																	
12	1		1.020-1.5-12 0.0.1.0-32	СЕТКА С-65	1	1															
			1.020-1.5-12 0.0.1.0-22	СЕТКА С-45	–	–	1	1													
			1.020-1.5-12 0.0.1.0-18	СЕТКА С-37	–	–	–	–	1	1											
			1.020-1.5-12 0.0.1.0-33	СЕТКА С-67	–	–	–	–	–	–	1	1									
			1.020-1.5-12 0.0.1.0-24	СЕТКА С-49	–	–	–	–	–	–	–	–	1	1							
			1.020-1.5-12 0.0.1.0-34	СЕТКА С-69	–	–	–	–	–	–	–	–	–	–	1	1					
			1.020-1.5-12 0.0.1.0-35	СЕТКА С-71	–	–	–	–	–	–	–	–	–	–	–	–	1	1			
			1.020-1.5-12 0.0.1.0-26	СЕТКА С-53	–	–	–	–	–	–	–	–	–	–	–	–	–	–	1	1	
12	2		1.020-1.5-12 0.0.2.0-17	СЕТКА С-26	1	1															
			1.020-1.5-12 0.0.2.0-22	СЕТКА С-46	–	–	1	1													
			1.020-1.5-12 0.0.2.0-18	СЕТКА С-38	–	–	–	–	1	1											
			1.020-1.5-12 0.0.2.0-19	СЕТКА С-40	–	–	–	–	–	–	1	1									
			1.020-1.5-12 0.0.2.0-24	СЕТКА С-50	–	–	–	–	–	–	–	–	1	1							
			1.020-1.5-12 0.0.2.0-20	СЕТКА С-42	–	–	–	–	–	–	–	–	–	–	1	1					
			1.020-1.5-12 0.0.2.0-21	СЕТКА С-44	–	–	–	–	–	–	–	–	–	–	–	–	1	1			
			1.020-1.5-12 0.0.2.0-26	СЕТКА С-54	–	–	–	–	–	–	–	–	–	–	–	–	–	–	1	1	
11	3		1.020-1.5-12 0.0.8.0-1	ПЕТЛЯ СТРОПОВОЧНАЯ П-2	2	2	2	2													
			1.020-1.5-12 0.0.8.0-2	ПЕТЛЯ СТРОПОВОЧНАЯ П-3	–	–	–	–	2	2											
			1.020-1.5-12 0.0.8.0-3	ПЕТЛЯ СТРОПОВОЧНАЯ П-4	–	–	–	–	–	–	2	2	2	2	2	2	4	4	4	4	
12	4		1.020-1.5-12 0.0.7.0	ИЗДЕЛИЕ ЗАКЛАДНОЕ МН-1	2	2	2	2	2	2	2	2	2	2	2	2	2	2	2	2	
12	5		1.020-1.5-12 0.0.7.0-04	ИЗДЕЛИЕ ЗАКЛАДНОЕ МН-6	2	2	2	2	2	2	4	4	4	4	4	4	4	4	4	4	
12	6		1.020-1.5-12 0.0.7.0-02	ИЗДЕЛИЕ ЗАКЛАДНОЕ МН-4	2	2	2	2	2	2	2	2	2	2	2	2	2	2	2	2	
12	7		1.020-1.5-12 0.0.7.0-01	ИЗДЕЛИЕ ЗАКЛАДНОЕ МН-3	–	–	–	–	1	1	1	1	1	1	2	2	2	2	2	2	
				ДЕТАЛИ:																	МАССА, КГ
				ГОСТ 5781-81																	
11	8			СТЕРЖЕНЬ ГНУТЫЙ ГС-1	12	–	16	–	18	–	24	–	24	–	27	–	33	–	44	–	–	–	–	–	0.479
				СТЕРЖЕНЬ ГНУТЫЙ ГС-2	–	12	–	16	–	18	–	24	–	24	–	27	–	33	–	44	–	–	–	–	0.568

НАЧОТД	БОРИСЕНКО		14.04
НКОНТР	МАЛАЧЕВСКИЙ		13.04
ГИП	КОВАЛЬЧУК		13.04
РУКГР	ПИНЧУК		12.04
ПРОВЕРИЛ	ПИНЧУК		12.04
РАЗРАБ	ШПАРКОВСКАЯ		12.04

1.020-1.5-10 2.0.0.0

ПАНЕЛЬ 1ПС

СТАДИЯ	ЛИСТ	ЛИСТОВ
Р		1

КиевЗНИИЭП

ЭПВЦ КиевЗНИИЭП | ОПЕРАТОР ТПП КОРТ | СКАЛА

ВЗАМ. ИНВ № | ПОДПИСЬ И ДАТА | ИНВ № ПОДЛ.

18295 27

ФОРМАТ 12

РИС. 1

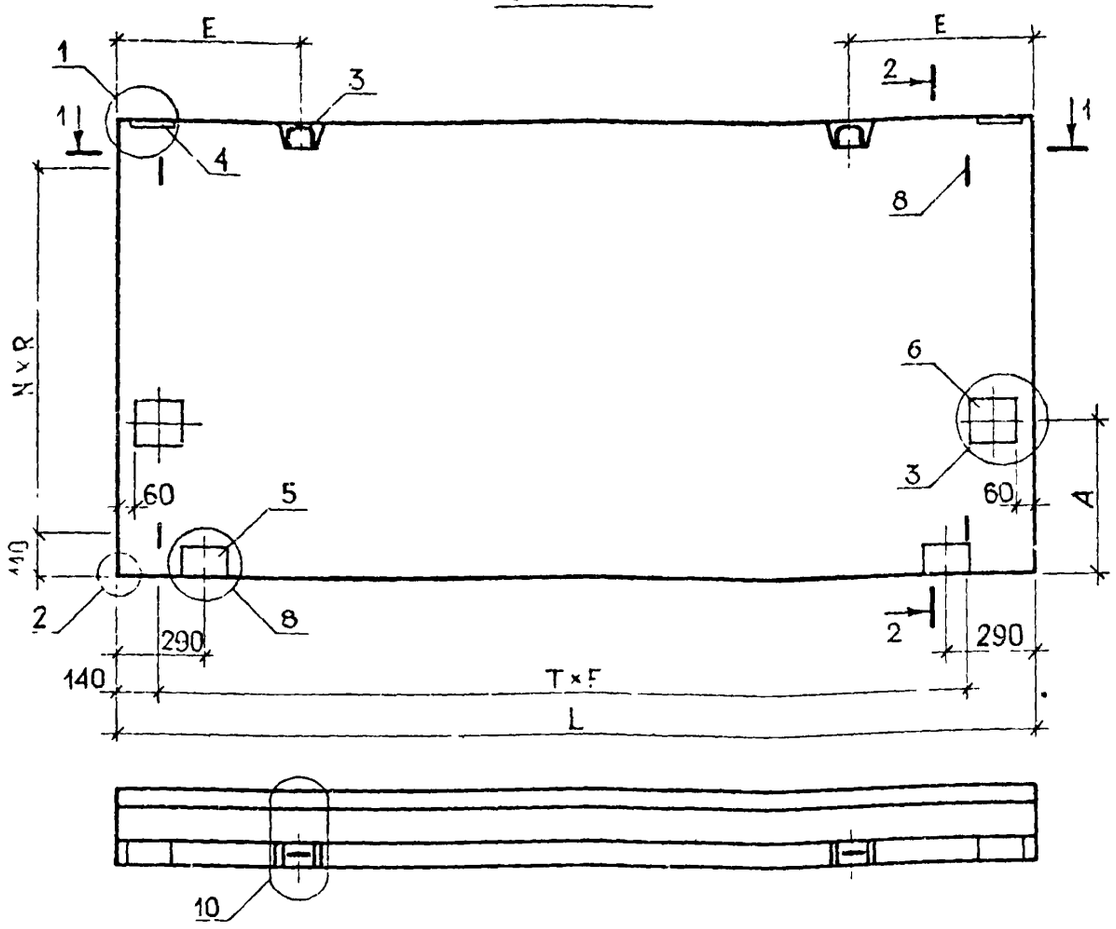

1-1

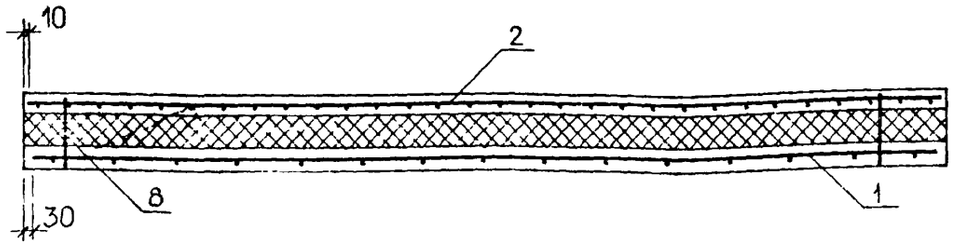

2-2 М1:10

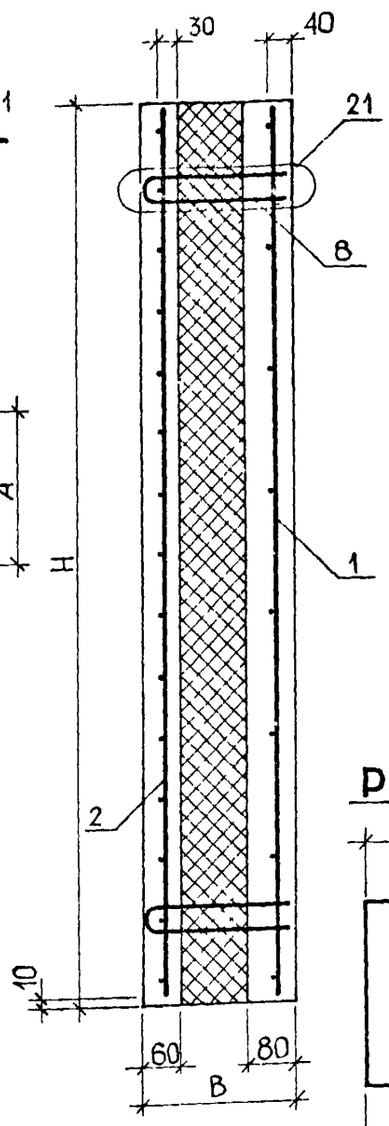

РИС. 2 М1:50

ОСТАЛЬНОЕ СМ. РИС. 1

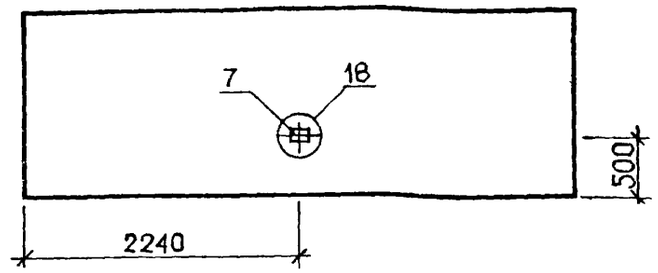

РИС. 3 М1:50 ОСТАЛЬНОЕ СМ. РИС. 1

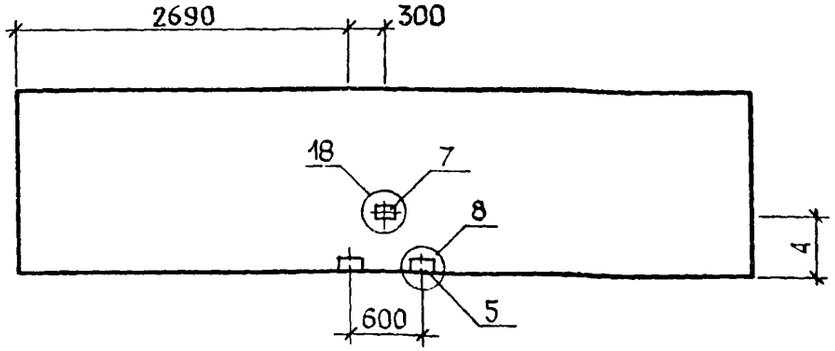

РИС. 4 М1:50 ОСТАЛЬНОЕ СМ. РИС. 1

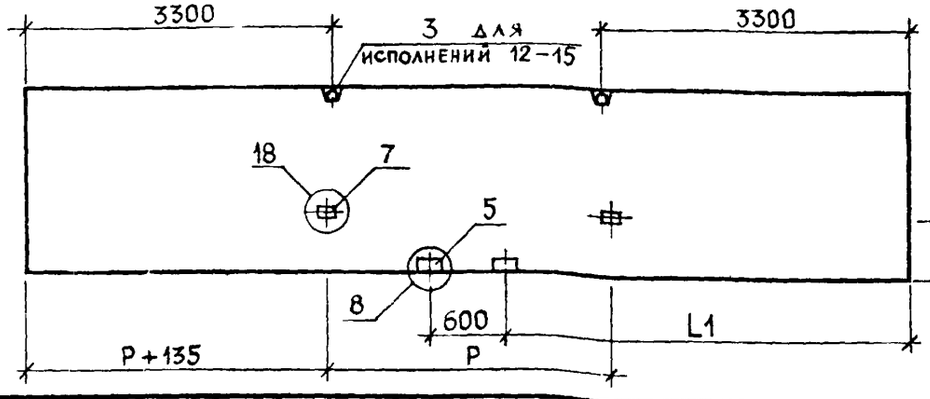

1. УЗЛЫ, ЗАМАРКИРОВАННЫЕ НА ДАННОМ ЧЕРТЕЖЕ, РАЗРАБОТАНЫ В ВЫПУСКЕ 5-11. УЗЛЫ 1,2 СМ. ЛИСТ 1; 3 - ЛИСТ 2; 8,10 - ЛИСТ 3; 18 - ЛИСТ 5; 21 - ЛИСТ 6.
2. ТАБЛИЦУ ИСПОЛНЕНИЙ СМ. ЛИСТ 2; В ТАБЛИЦЕ ИСПОЛНЕНИЙ РАЗМЕРЫ ПРИВЕДЕНЫ В ММ.

НАЧОТД	БОРИСЕНКО		14.04
НКОНТР	МАЛАЧЕВСКИЙ		13.04
ГИП	КОВАЛЬЧУК		13.04
РУКГР	ПИНЧУК		12.04
ПРОВЕРИЛ	ПИНЧУК		12.04
РАЗРАБ	ШПАРКОВСКАЯ		12.04

1.020-1.5-10 2.0.0.0 СБ

ПАНЕЛЬ 1ПС

СТАДИЯ	МАССА	МАСШТАБ
Р	СМ ТАБЛ	1:20

ЛИСТ 1 ЛИСТОВ 2

КиевЗНИИЭП

ОБРЗНАЧЕНИЕ	МАРКА	РИС	L	L1	H	B	A	E	T	F	P	N	R	МАССА Т
1.020-1.5-10 2.0.0.0	1ПС30.15.2,5-ТЭ-1	1	2980	-	1485	250	500	600	3	880	-	2	600	1.62
-01	1ПС30.15.3,0-ТЭ-1	1	2980	-	1485	300	500	600	3	880	-	2	600	1.66
-02	1ПС30.18.2,5-ТЭ-1	1	2980	-	1785	250	650	600	3	880	-	3	500	1.95
-03	1ПС30.18.3,0-ТЭ-1	1	2980	-	1785	300	650	600	3	880	-	3	500	1.99
-04	1ПС45.15.2,5-ТЭ-1	2	4480	-	1485	250	-	900	5	840	-	2	600	2.44
-05	1ПС45.15.3,0-ТЭ-1	2	4480	-	1485	300	-	900	5	840	-	2	600	2.49
-06	1ПС60.15.2,5-ТЭ-1	3	5980	-	1485	250	500	1200	7	820	-	2	600	3.25
-07	1ПС60.15.3,0-ТЭ-1	3	5980	-	1485	300	500	1200	7	820	-	2	600	3.32
-08	1ПС60.18.2,5-ТЭ-1	3	5980	-	1785	250	650	1200	7	820	-	3	500	3.92
-09	1ПС60.18.3,0-ТЭ-1	3	5980	-	1785	300	650	1200	7	820	-	3	500	4.00
-10	1ПС72.15.2,5-ТЭ-1	4	7180	3290	1485	250	500	1200	8	860	2300	2	600	3.93
-11	1ПС72.15 3,0-ТЭ-1	4	7180	3290	1485	300	500	1200	8	860	2300	2	600	4.01
-12	1ПС90.15.2,5-ТЭ-1	4	8980	4190	1485	250	500	900	10	870	2900	2	600	4.93
-13	1ПС90.15.3,0-ТЭ-1	4	8980	4190	1485	300	500	900	10	870	2900	2	600	5.03
-14	1ПС90.18.2,5-ТЭ-1	4	8980	4190	1785	250	650	900	10	870	2900	3	500	5.89
-15	1ПС90.18.3,0-ТЭ-1	4	8980	4190	1785	300	650	900	10	870	2900	3	500	6.03

ЭПВЦ КиевЗНИИЭП | ОПЕРАТОР ТЛП КОРТ | СКАЛА

ВЗАМ. ИНВ № | ПОДП. И ДАТА | ИНВ №ПОДЛ

1.020-1.5-10 2.0.0.0 СБ | ЛИС 12

18295 29

ФОРМАТ 12

НАИМЕНОВАНИЕ	КОД НА ИСПОЛН. 1.020-1.5-10 2.0.0.0-																			
	-	01	02	03	04	05	06	07	08	09	10	11	12	13	14	15				
МАТЕРИАЛЫ:																				
БЕТОН ТЯЖ. М300 М КУБ	0.620	0.620	0.745	0.745	0.931	0.931	1.243	1.243	1.494	1.494	1.493	1.493	1.867	1.867	2.244	2.244				
ПЛИТЫ ПЕНОПЛАСТ М КУБ	0.487	0.708	0.585	0.851	0.732	1.064	0.977	1.421	1.174	1.708	1.173	1.706	1.467	2.134	1.763	2.565				
ПОКАЗАТЕЛИ:																				
МАССА СТАЛИ КГ	32.41	33.48	37.68	39.10	44.80	46.41	59.32	61.45	66.06	68.20	67.71	70.11	97.81	100.8	116.3	120.2				
АРМАТУРНЫЕ ИЗДЕЛИЯ	21.04	22.10	26.30	27.73	31.55	33.15	42.27	44.41	49.02	51.15	49.90	52.30	74.38	77.32	92.88	96.79				
АРМАТУРНАЯ СТАЛЬ	21.04	22.10	26.30	27.73	31.55	33.15	42.27	44.41	49.02	51.15	49.90	52.30	74.38	77.32	92.88	96.79				
КЛАСС А-П	5.748	6.816	7.664	9.088	8.622	10.22	11.50	13.63	11.50	13.63	12.93	15.34	15.81	18.74	21.08	24.99				
Ф12АП ГОСТ 5781-81	5.748	6.816	7.664	9.088	8.622	10.22	11.50	13.63	11.50	13.63	12.93	15.34	15.81	18.74	21.08	24.99				
КЛАСС А-Ш	5.185	5.185	6.481	6.481	7.813	7.813	10.51	10.51	13.14	13.14	12.64	12.64	28.16	28.16	35.20	35.20				
Ф6АШ ГОСТ 5781-81	5.185	5.185	6.481	6.481	7.813	7.813	10.51	10.51	13.14	13.14	12.64	12.64								
Ф8АШ ГОСТ 5781-81	-	-	-	-	-	-	-	-	-	-	-	-	28.16	28.16	35.20	35.20				
КЛАСС ВР-I	10.10	10.10	12.16	12.16	15.12	15.12	20.26	20.26	24.38	24.38	24.32	24.32	30.42	30.42	36.60	36.60				
Ф4ВРI ГОСТ 6727-80	10.10	10.10	12.16	12.16	15.12	15.12	20.26	20.26	24.38	24.38	24.32	24.32	30.42	30.42	36.60	36.60				
ЗАКЛАДНЫЕ ИЗДЕЛИЯ	11.37	11.37	11.37	11.37	13.25	13.25	17.05	17.05	17.05	17.05	17.81	17.81	23.43	23.43	23.43	23.43				
ПРОФИЛЬНАЯ СТАЛЬ	7.200	7.200	7.200	7.200	7.917	7.917	10.03	10.03	10.03	10.03	10.75	10.75	10.75	10.75	10.75	10.75				
ПОЛОСОВАЯ	7.200	7.200	7.200	7.200	7.917	7.917	10.03	10.03	10.03	10.03	10.75	10.75	10.75	10.75	10.75	10.75				
-8Х30 ГОСТ 103-76																				
ВСТ3КП2 ГОСТ 380-71	0.684	0.684	0.684	0.684	0.798	0.798	1.026	1.026	1.026	1.026	1.140	1.140	1.140	1.140	1.140	1.140				
-8Х80 ГОСТ 103-76																				
ВСТ3КП2 ГОСТ 380-71	1.806	1.806	1.806	1.806	2.409	2.409	2.409	2.409	2.409	2.409	3.012	3.012	3.012	3.012	3.012	3.012				
-8Х100 ГОСТ 103-76																				
ВСТ3КП2 ГОСТ 380-71	1.884	1.884	1.884	1.884	1.884	1.884	3.768	3.768	3.768	3.768	3.768	3.768	3.768	3.768	3.768	3.768				
-8Х150 ГОСТ 103-76																				
ВСТ3КП2 ГОСТ 380-71	2.826	2.826	2.826	2.826	2.826	2.826	2.826	2.826	2.826	2.826	2.826	2.826	2.826	2.826	2.826	2.826				
АРМАТУРНАЯ СТАЛЬ	4.174	4.174	4.174	4.174	5.337	5.337	7.018	7.018	7.018	7.018	7.065	7.065	12.68	12.68	12.68	12.68				
КЛАСС А-I	3.185	3.185	3.185	3.185	4.301	4.301	5.619	5.619	5.619	5.619	5.619	5.619	11.24	11.24	11.24	11.24				
Ф10АI ГОСТ 5781-81	1.233	1.233	1.233	1.233	1.233	1.233	1.233	1.233	1.233	1.233	1.233	1.233	2.466	2.466	2.466	2.466				
Ф12АI ГОСТ 5781-81	1.952	1.952	1.952	1.952																
Ф14АI ГОСТ 5781-81	-	-	-	-	3.068	3.068														
Ф16АI ГОСТ 5781-81	-	-	-	-	-	-	4.386	7.386	4.386	4.386	4.386	4.386	8.772	8.772	8.772	8.772				
КЛАСС А-Ш	0.988	0.988	0.988	0.988	1.036	1.036	1.399	1.399	1.399	1.399	1.446	1.446	1.446	1.446	1.446	1.446				
Ф8АШ ГОСТ 5781-81	0.742	0.742	0.742	0.742	0.789	0.789	1.152	1.152	1.152	1.152	1.200	1.200	1.200	1.200	1.200	1.200				
Ф10АШ ГОСТ 5781-81	0.247	0.247	0.247	0.247	0.247	0.247	0.247	0.247	0.247	0.247	0.247	0.247	0.247	0.247	0.247	0.247				

МАРКИРОВКА ИЗДЕЛИЙ ПО ИСПОЛНЕНИЯМ ПРИВЕДЕНА В ТАБЛИЦЕ ИСПОЛНЕНИИ К СБОРОЧНОМУ ЧЕРТЕЖУ

НАЧОТД	БОРИСЕНКО		11.04
НКОНТР	МАЛАЧЕВСКИЙ		13.04
ГИП	КОВАЛЬЧУК		13.04
РУКГР	ПИНЧУК		12.04
ПРОВЕРИЛ	ПИНЧУК		12.04
РАЗРАБ	ШПАРКОВСКАЯ		12.04

1.020-1.5-10 2.0.0.0 ВМС

ПАНЕЛЬ 1ПС

СТАДИЯ	ЛИСТ	ЛИСТОВ
Р		1

КиевЗНИИЭП

ФОРМА	ЗОНА	ПОЗ	ОБОЗНАЧЕНИЕ	НАИМЕНОВАНИЕ	КОЛ НА ИСПОЛН 1.020-1.5-10 3.0.0.0-																			ПРИМЕЧАНИЕ
					-	001	002	003	004	005	006	007	008	009	010	011	012	013	014	015	016	017	018	019	
				ДОКУМЕНТАЦИЯ:																				
12			1.020-1.5-10 3.0.0.0 СБ	СБОРОЧНЫЙ ЧЕРТЕЖ	Х	Х	Х	Х	Х	Х	Х	Х	Х	Х	Х	Х	Х	Х	Х	Х	Х	Х	Х	Х	
12			1.020-1.5-11 0.0.0.0 У	УЗЛЫ	Х	Х	Х	Х	Х	Х	Х	Х	Х	Х	Х	Х	Х	Х	Х	Х	Х	Х	Х	Х	
12			1.020-1.5-10 3.0.0.0 ВМС	ВЕДОМОСТЬ МАТЕРИАЛОВ И ВЫБОРКА СТАЛИ	Х	Х	Х	Х	Х	Х	Х	Х	Х	Х	Х	Х	Х	Х	Х	Х	Х	Х	Х	Х	
12			1.020-1.5-10 0.0.0.0 ПЗ	ПОЯСНИТЕЛЬНАЯ ЗАПИСКА	Х	Х	Х	Х	Х	Х	Х	Х	Х	Х	Х	Х	Х	Х	Х	Х	Х	Х	Х	Х	
				СБОРОЧНЫЕ ЕДИНИЦЫ:																				
12	1		1.020-1.5-12 0.0.1.0-37	СЕТКА С-75	1	1																		
			1.020-1.5-12 0.0.1.0-41	СЕТКА С-83	-	-	1	1	1	1														
			1.020-1.5-12 0.0.1.0-45	СЕТКА С-91	-	-	-	-	-	-	1	1	1	1										
			1.020-1.5-12 0.0.1.0-49	СЕТКА С-99	-	-	-	-	-	-	-	-	-	-	1	1	1	1						
			1.020-1.5-12 0.0.1.0-53	СЕТКА С-107	-	-	-	-	-	-	-	-	-	-	-	-	-	-	1	1	1	1		
			1.020-1.5-12 0.0.1.0-57	СЕТКА С-115	-	-	-	-	-	-	-	-	-	-	-	-	-	-	-	-	-	-	1	1
12	2		1.020-1.5-12 0.0.2.0-34	СЕТКА С-70	1																			
			1.020-1.5-12 0.0.2.0-32	СЕТКА С-66	-	1																		
			1.020-1.5-12 0.0.2.0-40	СЕТКА С-82	-	-	1	-	1															
			1.020-1.5-12 0.0.2.0-38	СЕТКА С-78	-	-	-	1	-	1														
			1.020-1.5-12 0.0.2.0-46	СЕТКА С-94	-	-	-	-	-	-	1	-	1											
			1.020-1.5-12 0.0.2.0-44	СЕТКА С-90	-	-	-	-	-	-	-	1	-	1										
			1.020-1.5-12 0.0.2.0-52	СЕТКА С-106	-	-	-	-	-	-	-	-	-	-	1	-	1							
			1.020-1.5-12 0.0.2.0-50	СЕТКА С-102	-	-	-	-	-	-	-	-	-	-	-	1	-	1						
			1.020-1.5-12 0.0.2.0-58	СЕТКА С-118	-	-	-	-	-	-	-	-	-	-	-	-	-	-	1	-	1			
			1.020-1.5-12 0.0.2.0-56	СЕТКА С-114	-	-	-	-	-	-	-	-	-	-	-	-	-	-	-	1	-	1		
			1.020-1.5-12 0.0.2.0-64	СЕТКА С-130	-	-	-	-	-	-	-	-	-	-	-	-	-	-	-	-	-	-	1	
			1.020-1.5-12 0.0.2.0-62	СЕТКА С-126	-	-	-	-	-	-	-	-	-	-	-	-	-	-	-	-	-	-	-	1
11	3		1.020-1.5-12 0.0.8.0	ПЕТЛЯ СТРОПОВОЧНАЯ П-1	2	2	2	2	2	2	2	2	2	2	2	2	2	2						
			1.020-1.5-12 0.0.8.0-1	ПЕТЛЯ СТРОПОВОЧНАЯ П-2	-	-	-	-	-	-	-	-	-	-	-	-	-	-	2	2	2	2	2	2
12	4		1.020-1.5-12 0.0.7.0-05	ИЗДЕЛИЕ ЗАКЛАДНОЕ МН-7	1	1	1	1	1	1	1	1	1	1	1	1	1	1	1	1	1	1	1	1
12	5		1.020-1.5-12 0.0.7.0	ИЗДЕЛИЕ ЗАКЛАДНОЕ МН-1	1	1	1	1	1	1	1	1	1	1	1	1	1	1	1	1	1	1	1	1
12	6		1.020-1.5-12 0.0.7.0-04	ИЗДЕЛИЕ ЗАКЛАДНОЕ МН-6	3	3	3	3	3	3	3	3	3	3	3	3	3	3	3	3	3	3	3	3
12	7		1.020-1.5-12 0.0.7.0-03	ИЗДЕЛИЕ ЗАКЛАДНОЕ МН-5	1	1																		
12			1.020-1.5-12 0.0.7.0-04	ИЗДЕЛИЕ ЗАКЛАДНОЕ МН-6	-	-	1	1	1	1	1	1	1	1	1	1	1	1	1	1	1	1	1	1
12	8		1.020-1.5-12 0.0.7.0-02	ИЗДЕЛИЕ ЗАКЛАДНОЕ МН-4	-	-	1	1	1	1	1	1	1	1	1	1	1	1	1	1	1	1	1	1
				ДЕТАЛИ:																				МАССА, КГ
				ГОСТ 5781-81																				
11	10			СТЕРЖЕНЬ ГНУТЫЙ ГС-1	8	-	8	-	8	-	12	-	12	-	12	-	12	-	12	-	12	-	16	-	0.479
				СТЕРЖЕНЬ ГНУТЫЙ ГС-2	-	8	-	8	-	8	-	12	-	12	-	12	-	12	-	12	-	12	-	16	0.568

НАЧОТД	БОРИСЕНКО		14.04
НКОНТР	МАЛАЧЕВСКИЙ		13.04
ГИП	КОВАЛЬЧУК		13.04
РУКГР	ЛИНЧУК		12.04
ПРОВЕРИЛ	ЛИНЧУК		12.04
РАЗРАБ	ШАРКОВСКИЙ		12.04

1.020-1.5-10 3.0.0.0

ПАНЕЛЬ 2ПС

СТАДИЯ	ЛИСТ	ЛИСТОВ
Р	1	6

КиевЗНИИЭП

ЭПВЦ КиевЗНИИЭП | ОПЕРАТОР ТЛП КОРТ | СКАЛА

ВЗАМ ИНВ № | ПОДПИСЬ И ДАТА | ИНВ №

ФОРМАТ	ЗОНА	ПОЗ	ОБОЗНАЧЕНИЕ	НАИМЕНОВАНИЕ	КОЛ НА ИСПОЛН 1.020-1.5-10 3.0.0.0-																			ПРИМЕЧАНИЕ
					020	021	022	023	024	025	026	027	028	029	030	031	032	033	034	035	036	037	038	039	
				ДОКУМЕНТАЦИЯ:																					
12			1.020-1.5-10 3.0.0.0 СВ	СВОРОЧНЫЙ ЧЕРТЕЖ	X	X	X	X	X	X	X	X	X	X	X	X	X	X	X	X	X	X	X	X	
12			1.020-1.5-11 0.0.0.0 У	УЗЛЫ	X	X	X	X	X	X	X	X	X	X	X	X	X	X	X	X	X	X	X	X	
12			1.020-1.5-10 3.0.0.0 ВМС	ВЕДОМОСТЬ МАТЕРИАЛОВ И ВЫБОРКА СТАЛИ	X	X	X	X	X	X	X	X	X	X	X	X	X	X	X	X	X	X	X	X	
12			1.020-1.5-10 0.0.0.0 ПЗ	ПОЯСНИТЕЛЬНАЯ ЗАПИСКА	X	X	X	X	X	X	X	X	X	X	X	X	X	X	X	X	X	X	X	X	
				СБОРОЧНЫЕ ЕДИНИЦЫ:																					
12	1		1.020-1.5-12 0.0.1.0-57	СЕТКА С-115	1	1																			
			1.020-1.5-12 0.0.1.0-61	СЕТКА С-123	–	–	1	1	1	1															
			1.020-1.5-12 0.0.1.0-36	СЕТКА С-73	–	–	–	–	–	–	1	1													
			1.020-1.5-12 0.0.1.0-40	СЕТКА С-81	–	–	–	–	–	–	–	–	1	1	1	1									
			1.020-1.5-12 0.0.1.0-44	СЕТКА С-89	–	–	–	–	–	–	–	–	–	–	–	–	1	1	1	1					
			1.020-1.5-12 0.0.1.0-48	СЕТКА С-97	–	–	–	–	–	–	–	–	–	–	–	–	–	–	–	–	1	1	1	1	
12	2		1.020-1.5-12 0.0.2.0-64	СЕТКА С-130	1																				
			1.020-1.5-12 0.0.2.0-62	СЕТКА С-126	–	1																			
			1.020-1.5-12 0.0.2.0-70	СЕТКА С-142	–	–	1	–	1																
			1.020-1.5-12 0.0.2.0-68	СЕТКА С-138	–	–	–	1	–	1															
			1.020-1.5-12 0.0.2.0-32	СЕТКА С-66	–	–	–	–	–	–	1														
			1.020-1.5-12 0.0.2.0-33	СЕТКА С-68	–	–	–	–	–	–	–	1													
			1.020-1.5-12 0.0.2.0-38	СЕТКА С-78	–	–	–	–	–	–	–	–	1	–	1										
			1.020-1.5-12 0.0.2.0-39	СЕТКА С-80	–	–	–	–	–	–	–	–	–	1	–	1									
			1.020-1.5-12 0.0.2.0-44	СЕТКА С-90	–	–	–	–	–	–	–	–	–	–	–	–	1	–	1						
			1.020-1.5-12 0.0.2.0-45	СЕТКА С-92	–	–	–	–	–	–	–	–	–	–	–	–	–	1	–	1					
			1.020-1.5-12 0.0.2.0-50	СЕТКА С-102	–	–	–	–	–	–	–	–	–	–	–	–	–	–	–	–	1	–	1		
			1.020-1.5-12 0.0.2.0-51	СЕТКА С-104	–	–	–	–	–	–	–	–	–	–	–	–	–	–	–	–	–	1	–	1	
11	3		1.020-1.5-12 0.0.8.0-1	ПЕТЛЯ СТРОПОВОЧНАЯ П-2	2	2	2	2	2	2															
			1.020-1.5-12 0.0.8.0	ПЕТЛЯ СТРОПОВОЧНАЯ П-1	–	–	–	–	–	–	2	2	2	2	2	2	2	2	2	2	2	2	2	2	
12	4		1.020-1.5-12 0.0.7.0-05	ИЗДЕЛИЕ ЗАКЛАДНОЕ МН-7	1	1	1	1	1	1	1	1	1	1	1	1	1	1	1	1	1	1	1	1	
12	5		1.020-1.5-12 0.0.7.0	ИЗДЕЛИЕ ЗАКЛАДНОЕ МН-1	1	1	1	1	1	1	1	1	1	1	1	1	1	1	1	1	1	1	1	1	
12	6		1.020-1.5-12 0.0.7.0-04	ИЗДЕЛИЕ ЗАКЛАДНОЕ МН-6	3	3	3	3	3	3	3	3	3	3	3	3	3	3	3	3	3	3	3	3	
12	7		1.020-1.5-12 0.0.7.0-04	ИЗДЕЛИЕ ЗАКЛАДНОЕ МН-6	1	1	1	1	1	1	–	–	1	1	1	1	1	1	1	1	1	1	1	1	
12			1.020-1.5-12 0.0.7.0-03	ИЗДЕЛИЕ ЗАКЛАДНОЕ МН-5	–	–	–	–	–	–	1	1													
12	8		1.020-1.5-12 0.0.7.0-02	ИЗДЕЛИЕ ЗАКЛАДНОЕ МН-4	1	1	1	1	1	1	–	–	1	1	1	1	1	1	1	1	1	1	1	1	
				ДЕТАЛИ:																					
				ГОСТ 5781-81																					МАССА, КГ
11	10			СТЕРЖЕНЬ ГНУТЫЙ ГС-1	16	–	16	–	16	–	8	–	8	–	8	–	12	–	12	–	12	–	12	–	0.479
				СТЕРЖЕНЬ ГНУТЫЙ ГС-2	–	16	–	16	–	16	–	8	–	8	–	8	–	12	–	12	–	12	–	12	0.568

ФОРМАТ	ЗОНА	ПОЗ	ОБОЗНАЧЕНИЕ	НАИМЕНОВАНИЕ	КОЛ НА ИСПОЛН 1.020-1.5-10 3.0.0.0-																			ПРИМЕЧАНИЕ
					040	041	042	043	044	045	046	047	048	049	050	051	052	053	054	055	056	057	058	059	
				ДОКУМЕНТАЦИЯ:																				
12			1.020-1.5-10 3.0.0.0 СБ	СБОРОЧНЫЙ ЧЕРТЕЖ	X	X	X	X	X	X	X	X	X	X	X	X	X	X	X	X	X	X	X	X	
12			1.020-1.5-11 0.0.0.0 У	УЗЛЫ	X	X	X	X	X	X	X	X	X	X	X	X	X	X	X	X	X	X	X	X	
12			1.020-1.5-10 3.0.0.0 ВМС	ВЕДОМОСТЬ МАТЕРИАЛОВ И ВЫБОРКА СТАЛИ	X	X	X	X	X	X	X	X	X	X	X	X	X	X	X	X	X	X	X	X	
12			1.020-1.5-10 0.0.0.0 ПЗ	ПОЯСНИТЕЛЬНАЯ ЗАПИСКА	X	X	X	X	X	X	X	X	X	X	X	X	X	X	X	X	X	X	X	X	
				СБОРОЧНЫЕ ЕДИНИЦЫ:																				
12	1		1.020-1.5-12 0.0.1.0-52	СЕТКА С-105	1	1	1	1																
			1.020-1.5-12 0.0.1.0-56	СЕТКА С-113	–	–	–	–	1	1	1	1												
			1.020-1.5-12 0.0.1.0-60	СЕТКА С-121	–	–	–	–	–	–	–	–	1	1	1	1								
			1.020-1.5-12 0.0.1.0-39	СЕТКА С-79	–	–	–	–	–	–	–	–	–	–	–	–	1	1						
			1.020-1.5-12 0.0.1.0-43	СЕТКА С-87	–	–	–	–	–	–	–	–	–	–	–	–	–	–	1	1	1	1		
			1.020-1.5-12 0.0.1.0-47	СЕТКА С-95	–	–	–	–	–	–	–	–	–	–	–	–	–	–	–	–	–	–	1	1
12	2		1.020-1.5-12 0.0.2.0-56	СЕТКА С-114	1	–	1																	
			1.020-1.5-12 0.0.2.0-57	СЕТКА С-116	–	1	–	1																
			1.020-1.5-12 0.0.2.0-62	СЕТКА С-126	–	–	–	–	1	–	1													
			1.020-1.5-12 0.0.2.0-63	СЕТКА С-128	–	–	–	–	–	1	–	1												
			1.020-1.5-12 0.0.2.0-68	СЕТКА С-138	–	–	–	–	–	–	–	–	1	–	1									
			1.020-1.5-12 0.0.2.0-69	СЕТКА С-140	–	–	–	–	–	–	–	–	–	1	–	1								
			1.020-1.5-12 0.0.2.0-37	СЕТКА С-76	–	–	–	–	–	–	–	–	–	–	–	–	1							
			1.020-1.5-12 0.0.2.0-35	СЕТКА С-72	–	–	–	–	–	–	–	–	–	–	–	–	–	1						
			1.020-1.5-12 0.0.2.0-43	СЕТКА С-88	–	–	–	–	–	–	–	–	–	–	–	–	–	–	1	–	1			
			1.020-1.5-12 0.0.2.0-41	СЕТКА С-84	–	–	–	–	–	–	–	–	–	–	–	–	–	–	–	1	–	1		
			1.020-1.5-12 0.0.2.0-49	СЕТКА С-100	–	–	–	–	–	–	–	–	–	–	–	–	–	–	–	–	–	–	1	
			1.020-1.5-12 0.0.2.0-47	СЕТКА С-96	–	–	–	–	–	–	–	–	–	–	–	–	–	–	–	–	–	–	–	1
11	3		1.020-1.5-12 0.0.8.0-1	ПЕТЛЯ СТРОПОВОЧНАЯ П-2	2	2	2	2	2	2	2	2	2	2	2	2	–	–	2	2	2	2		
			1.020-1.5-12 0.0.8.0	ПЕТЛЯ СТРОПОВОЧНАЯ П-1	–	–	–	–	–	–	–	–	–	–	–	–	2	2						
			1.020-1.5-12 0.0.8.0-2	ПЕТЛЯ СТРОПОВОЧНАЯ П-3	–	–	–	–	–	–	–	–	–	–	–	–	–	–	–	–	–	–	2	2
12	4		1.020-1.5-12 0.0.7.0-05	ИЗДЕЛИЕ ЗАКЛАДНОЕ МН-7	1	1	1	1	1	1	1	1	1	1	1	1	1	1	1	1	1	1	1	1
12	5		1.020-1.5-12 0.0.7.0	ИЗДЕЛИЕ ЗАКЛАДНОЕ МН-1	1	1	1	1	1	1	1	1	1	1	1	1	1	1	1	1	1	1	1	1
12	6		1.020-1.5-12 0.0.7.0-04	ИЗДЕЛИЕ ЗАКЛАДНОЕ МН-6	3	3	3	3	3	3	3	3	3	3	3	3	3	3	3	3	3	3	3	3
12	7		1.020-1.5-12 0.0.7.0-04	ИЗДЕЛИЕ ЗАКЛАДНОЕ МН-6	1	1	1	1	1	1	1	1	1	1	1	1	–	–	1	1	1	1	1	1
12			1.020-1.5-12 0.0.7.0-03	ИЗДЕЛИЕ ЗАКЛАДНОЕ МН-5	–	–	–	–	–	–	–	–	–	–	–	–	1	1						
12	8		1.020-1.5-12 0.0.7.0-02	ИЗДЕЛИЕ ЗАКЛАДНОЕ МН-4	1	1	1	1	1	1	1	1	1	1	1	1	–	–	1	1	1	1	1	1
12	9		1.020-1.5-12 0.0.7.0-01	ИЗДЕЛИЕ ЗАКЛАДНОЕ МН-3	–	–	–	–	–	–	–	–	–	–	–	–	1	1	1	1	1	1	1	1
				ДЕТАЛИ:																				МАССА, КГ
				ГОСТ 5781-81																				
11	10			СТЕРЖЕНЬ ГНУТЫЙ ГС-1	12	–	12	–	16	–	16	–	16	–	16	–	14	–	14	–	14	–	21	–	0.479
				СТЕРЖЕНЬ ГНУТЫЙ ГС-2	–	12	–	12	–	16	–	16	–	16	–	16	–	14	–	14	–	14	–	21	0.568

ЭПВЦ КиевЗНИИЭП | ОПЕРАТОР ТПП КОРТ | СКАЛА

ИНВ № ПОДЛ | ПОДП И ДАТА | ВЗАМ ИНВ №

1.020-1.5-10 3.0.0.0

ЛИСТ 3

ФОРМАТ	ЗОНА	ПОЗ	ОБОЗНАЧЕНИЕ	НАИМЕНОВАНИЕ	КОЛ НА ИСПОЛН 1.020-1.5-10 3.0.0.0-																			ПРИМЕЧАНИЕ
					060	061	062	063	064	065	066	067	068	069	070	071	072	073	074	075	076	077	078	079	
				ДОКУМЕНТАЦИЯ:																				
12			1.020-1.5-10 3.0.0.0 СБ	СБОРОЧНЫЙ ЧЕРТЕЖ	Х	Х	Х	Х	Х	Х	Х	Х	Х	Х	Х	Х	Х	Х	Х	Х	Х	Х	Х	Х	
12			1.020-1.5-11 0.0.0.0 У	УЗЛЫ	Х	Х	Х	Х	Х	Х	Х	Х	Х	Х	Х	Х	Х	Х	Х	Х	Х	Х	Х	Х	
12			1.020-1.5-10 3.0.0.0 ВМС	ВЕДОМОСТЬ МАТЕРИАЛОВ И ВЫБОРКА СТАЛИ	Х	Х	Х	Х	Х	Х	Х	Х	Х	Х	Х	Х	Х	Х	Х	Х	Х	Х	Х	Х	
12			1.020-1.5-10 0.0.0.0 ПЗ	ПОЯСНИТЕЛЬНАЯ ЗАПИСКА	Х	Х	Х	Х	Х	Х	Х	Х	Х	Х	Х	Х	Х	Х	Х	Х	Х	Х	Х	Х	
				СБОРОЧНЫЕ ЕДИНИЦЫ:																				
12	1		1.020-1.5-12 0.0.1.0-47	СЕТКА С-95	1	1																		
			1.020-1.5-12 0.0.1.0-51	СЕТКА С-103	–	–	1	1	1	1														
			1.020-1.5-12 0.0.1.0-55	СЕТКА С-111	–	–	–	–	–	–	1	1	1	1										
			1.020-1.5-12 0.0.1.0-59	СЕТКА С-119	–	–	–	–	–	–	–	–	–	–	1	1	1	1						
			1.020-1.5-12 0.0.1.0-63	СЕТКА С-127	–	–	–	–	–	–	–	–	–	–	–	–	–	–	1	1	1	1		
			1.020-1.5-12 0.0.1.0-38	СЕТКА С-77	–	–	–	–	–	–	–	–	–	–	–	–	–	–	–	–	–	–	1	1	
12	2		1.020-1.5-12 0.0.2.0-49	СЕТКА С-100	1																			
			1.020-1.5-12 0.0.2.0-47	СЕТКА С-96	–	1																		
			1.020-1.5-12 0.0.2.0-55	СЕТКА С-112	–	–	1	–	1															
			1.020-1.5-12 0.0.2.0-53	СЕТКА С-108	–	–	–	1	–	1														
			1.020-1.5-12 0.0.2.0-61	СЕТКА С-124	–	–	–	–	–	–	1	–	1											
			1.020-1.5-12 0.0.2.0-59	СЕТКА С-120	–	–	–	–	–	–	–	1	–	1										
			1.020-1.5-12 0.0.2.0-67	СЕТКА С-136	–	–	–	–	–	–	–	–	–	–	1	–	1							
			1.020-1.5-12 0.0.2.0-65	СЕТКА С-132	–	–	–	–	–	–	–	–	–	–	–	1	–	1						
			1.020-1.5-12 0.0.2.0-73	СЕТКА С-148	–	–	–	–	–	–	–	–	–	–	–	–	–	–	1	–	1			
			1.020-1.5-12 0.0.2.0-71	СЕТКА С-144	–	–	–	–	–	–	–	–	–	–	–	–	–	–	–	1	–	1		
			1.020-1.5-12 0.0.2.0-35	СЕТКА С-72	–	–	–	–	–	–	–	–	–	–	–	–	–	–	–	–	–	–	1	
			1.020-1.5-12 0.0.2.0-36	СЕТКА С-74	–	–	–	–	–	–	–	–	–	–	–	–	–	–	–	–	–	–	–	1
11	3		1.020-1.5-12 0.0.8.0-2	ПЕТЛЯ СТРОПОВОЧНАЯ П-3	2	2	2	2	2	2														
			1.020-1.5-12 0.0.8.0-3	ПЕТЛЯ СТРОПОВОЧНАЯ П-4	–	–	–	–	–	–	2	2	2	2	2	2	2	2						
			1.020-1.5-12 0.0.8.0-4	ПЕТЛЯ СТРОПОВОЧНАЯ П-5	–	–	–	–	–	–	–	–	–	–	–	–	–	–	2	2	2	2		
			1.020-1.5-12 0.0.8.0	ПЕТЛЯ СТРОПОВОЧНАЯ П-1	–	–	–	–	–	–	–	–	–	–	–	–	–	–	–	–	–	–	2	2
12	4		1.020-1.5-12 0.0.7.0-05	ИЗДЕЛИЕ ЗАКЛАДНОЕ МН-7	1	1	1	1	1	1	1	1	1	1	1	1	1	1	1	1	1	1	1	1
12	5		1.020-1.5-12 0.0.7.0	ИЗДЕЛИЕ ЗАКЛАДНОЕ МН-8	1	1	1	1	1	1	1	1	1	1	1	1	1	1	1	1	1	1	1	1
12	6		1.020-1.5-12 0.0.7.0-04	ИЗДЕЛИЕ ЗАКЛАДНОЕ МН-6	3	3	3	3	3	3	3	3	3	3	3	3	3	3	3	3	3	3	3	3
12	7		1.020-1.5-12 0.0.7.0-04	ИЗДЕЛИЕ ЗАКЛАДНОЕ МН-6	1	1	1	1	1	1	1	1	1	1	1	1	1	1	1	1	1	1		
12			1.020-1.5-12 0.0.7.0-03	ИЗДЕЛИЕ ЗАКЛАДНОЕ МН-5	–	–	–	–	–	–	–	–	–	–	–	–	–	–	–	–	–	–	1	1
12	8		1.020-1.5-12 0.0.7.0-02	ИЗДЕЛИЕ ЗАКЛАДНОЕ МН-4	1	1	1	1	1	1	1	1	1	1	1	1	1	1	1	1	1	1		
12	9		1.020-1.5-12 0.0.7.0-01	ИЗДЕЛИЕ ЗАКЛАДНОЕ МН-3	1	1	1	1	1	1	1	1	1	1	1	1	1	1	1	1	1	1	1	1
				ДЕТАЛИ:																				МАССА, КГ
				ГОСТ 5781-81																				
11	10			СТЕРЖЕНЬ ГНУТЫЙ ГС-1	21	–	21	–	21	–	21	–	21	–	28	–	28	–	28	–	28	–	14	–	0.479
				СТЕРЖЕНЬ ГНУТЫЙ ГС-2	–	21	–	21	–	21	–	21	–	21	–	28	–	28	–	28	–	28	–	14	0.568

ФОРМАТ	ЗОНА	ПОЗ	ОБОЗНАЧЕНИЕ	НАИМЕНОВАНИЕ	КОЛ НА ИСПОЛН 1.020-1.5-10 3.0.0.0-																			ПРИМЕЧАНИЕ
					080	081	082	083	084	085	086	087	088	089	090	091	092	093	094	095	096	097	098	099	
				ДОКУМЕНТАЦИЯ:																				
12			1.020-1.5-10 3.0.0.0 СВ	СВОРОЧНЫЙ ЧЕРТЕЖ	X	X	X	X	X	X	X	X	X	X	X	X	X	X	X	X	X	X	X	X	
12			1.020-1.5-11 0.0.0.0 У	УЗЛЫ	X	X	X	X	X	X	X	X	X	X	X	X	X	X	X	X	X	X	X	X	
12			1.020-1.5-10 3.0.0.0 ВМС	ВЕДОМОСТЬ МАТЕРИАЛОВ И ВЫБОРКА СТАЛИ	X	X	X	X	X	X	X	X	X	X	X	X	X	X	X	X	X	X	X	X	
12			1.020-1.5-10 0.0.0.0 ПЗ	ПОЯСНИТЕЛЬНАЯ ЗАПИСКА	X	X	X	X	X	X	X	X	X	X	X	X	X	X	X	X	X	X	X	X	
				СБОРОЧНЫЕ ЕДИНИЦЫ:																				
12		1	1.020-1.5-12 0.0.1.0-42	СЕТКА С-85	1	1	1	1																
			1.020-1.5-12 0.0.1.0-46	СЕТКА С-93	–	–	–	–	1	1	1	1												
			1.020-1.5-12 0.0.1.0-50	СЕТКА С-101	–	–	–	–	–	–	–	–	1	1	1	1								
			1.020-1.5-12 0.0.1.0-54	СЕТКА С-109	–	–	–	–	–	–	–	–	–	–	–	–	1	1	1	1				
			1.020-1.5-12 0.0.1.0-58	СЕТКА С-117	–	–	–	–	–	–	–	–	–	–	–	–	–	–	–	–	1	1	1	1	
12		2	1.020-1.5-12 0.0.2.0-41	СЕТКА С-84	1	–	1																	
			1.020-1.5-12 0.0.2.0-42	СЕТКА С-86	–	1	–	1																
			1.020-1.5-12 0.0.2.0-47	СЕТКА С-96	–	–	–	–	1	–	1													
			1.020-1.5-12 0.0.2.0-48	СЕТКА С-98	–	–	–	–	–	1	–	1												
			1.020-1.5-12 0.0.2.0-53	СЕТКА С-108	–	–	–	–	–	–	–	–	1	–	1									
			1.020-1.5-12 0.0.2.0-54	СЕТКА С-110	–	–	–	–	–	–	–	–	–	1	–	1								
			1.020-1.5-12 0.0.2.0-59	СЕТКА С-120	–	–	–	–	–	–	–	–	–	–	–	–	1	–	1					
			1.020-1.5-12 0.0.2.0-60	СЕТКА С-122	–	–	–	–	–	–	–	–	–	–	–	–	–	1	–	1				
			1.020-1.5-12 0.0.2.0-65	СЕТКА С-132	–	–	–	–	–	–	–	–	–	–	–	–	–	–	–	–	1	–	1	
			1.020-1.5-12 0.0.2.0-66	СЕТКА С-134	–	–	–	–	–	–	–	–	–	–	–	–	–	–	–	–	–	1	–	1	
11		3	1.020-1.5-12 0.0.8.0-1	ПЕТЛЯ СТРОПОВОЧНАЯ П-2	2	2	2	2																
			1.020-1.5-12 0.0.8.0-2	ПЕТЛЯ СТРОПОВОЧНАЯ П-3	–	–	–	–	2	2	2	2	2	2	2	2								
			1.020-1.5-12 0.0.8.0-3	ПЕТЛЯ СТРОПОВОЧНАЯ П-4	–	–	–	–	–	–	–	–	–	–	–	–	2	2	2	2	2	2	2	2
12		4	1.020-1.5-12 0.0.7.0-05	ИЗДЕЛИЕ ЗАКЛАДНОЕ МН-7	1	1	1	1	1	1	1	1	1	1	1	1	1	1	1	1	1	1	1	1
12		5	1.020-1.5-12 0.0.7.0	ИЗДЕЛИЕ ЗАКЛАДНОЕ МН-1	1	1	1	1	1	1	1	1	1	1	1	1	1	1	1	1	1	1	1	1
12		6	1.020-1.5-12 0.0.7.0-04	ИЗДЕЛИЕ ЗАКЛАДНОЕ МН-6	3	3	3	3	3	3	3	3	3	3	3	3	3	3	3	3	3	3	3	3
12		7	1.020-1.5-12 0.0.7.0-04	ИЗДЕЛИЕ ЗАКЛАДНОЕ МН-6	1	1	1	1	1	1	1	1	1	1	1	1	1	1	1	1	1	1	1	1
12		8	1.020-1.5-12 0.0.7.0-02	ИЗДЕЛИЕ ЗАКЛАДНОЕ МН-4	1	1	1	1	1	1	1	1	1	1	1	1	1	1	1	1	1	1	1	1
12		9	1.020-1.5-12 0.0.7.0-01	ИЗДЕЛИЕ ЗАКЛАДНОЕ МН-3	1	1	1	1	1	1	1	1	1	1	1	1	1	1	1	1	1	1	1	1
				ДЕТАЛИ:																				МАССА, КГ
				ГОСТ 5781-81																				
11		10		СТЕРЖЕНЬ ГНУТЫЙ ГС-1	14	–	14	–	21	–	21	–	21	–	21	–	21	–	21	–	28	–	28	–	0.479
				СТЕРЖЕНЬ ГНУТЫЙ ГС-2	–	14	–	14	–	21	–	21	–	21	–	21	–	21	–	21	–	28	–	28	0.568

ЭПВЦ КиевЗНИИЭП | ОПЕРАТОР ТЛП КОРТ | СКАЛА

ИНВ № ПОДЛ | ПОДП И ДАТА | ВЗАМ ИНВ №

1.020-1.5-10 3.0.0.0

ЛИСТ 5

ФОРМАТ	ЕДНА	ПОЗ.	ОБОЗНАЧЕНИЕ	НАИМЕНОВАНИЕ	КОЛ НА ИСПОЛН 1.020-1.5-10 3.0.0.0- 100	101	102	103	ПРИМЕЧАНИЕ
				ДОКУМЕНТАЦИЯ:					
12			1.020-1.5-10 3.0.0.0 СБ	СВОРОЧНЫЙ ЧЕРТЕЖ	X	X	X	X	
12			1.020-1.5-11 0.0.0.0 У	УЗЛЫ	X	X	X	X	
12			1.020-1.5-10 3.0.0.0 ВМС	ВЕДОМОСТЬ МАТЕРИАЛОВ И ВЫБОРКА СТАЛИ	X	X	X	X	
12			1.020-1.5-10 0.0.0.0 ПЗ	ПОЯСНИТЕЛЬНАЯ ЗАПИСКА	X	X	X	X	
				СБОРОЧНЫЕ ЕДИНИЦЫ:					
12		1	1.020-1.5-12 0.0.1.0-62	СЕТКА С-125	1	1	1	1	
12		2	1.020-1.5-12 0.0.2.0-71	СЕТКА С-144	1	-	1		
			1.020-1.5-12 0.0.2.0-72	СЕТКА С-146	-	1	-	1	
11		3	1.020-1.5-12 0.0.8.0-4	ПЕТЛЯ СТРОПОВОЧНАЯ П-5	2	2	2	2	
12		4	1.020-1.5-12 0.0.7.0-05	ИЗДЕЛИЕ ЗАКЛАДНОЕ МН-7	1	1	1	1	
12		5	1.020-1.5-12 0.0.7.0	ИЗДЕЛИЕ ЗАКЛАДНОЕ МН-1	1	1	1	1	
12		6	1.020-1.5-12 0.0.7.0-04	ИЗДЕЛИЕ ЗАКЛАДНОЕ МН-6	3	3	3	3	
12		7	1.020-1.5-12 0.0.7.0-04	ИЗДЕЛИЕ ЗАКЛАДНОЕ МН-6	1	1	1	1	
12		8	1.020-1.5-12 0.0.7.0-02	ИЗДЕЛИЕ ЗАКЛАДНОЕ МН-4	1	1	1	1	
12		9	1.020-1.5-12 0.0.7.0-01	ИЗДЕЛИЕ ЗАКЛАДНОЕ МН-3	1	1	1	1	
				ДЕТАЛИ:					
				ГОСТ 5781-81					МАССА, КГ
1		10		СТЕРЖЕНЬ ГНУТЫЙ ГС-1	28	-	28	-	0.479
				СТЕРЖЕНЬ ГНУТЫЙ ГС-2	-	28	-	28	0.568

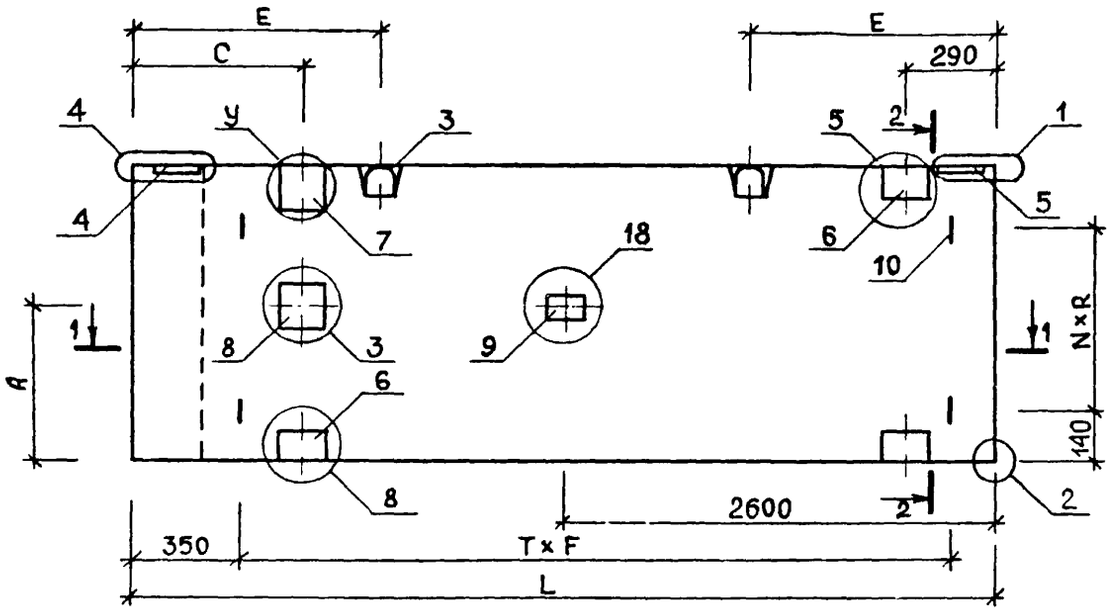

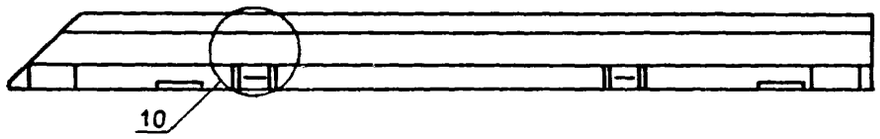

1 - 1

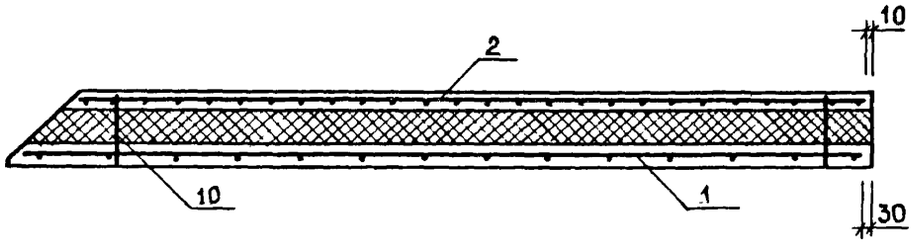

2 - 2
М 1 : 10

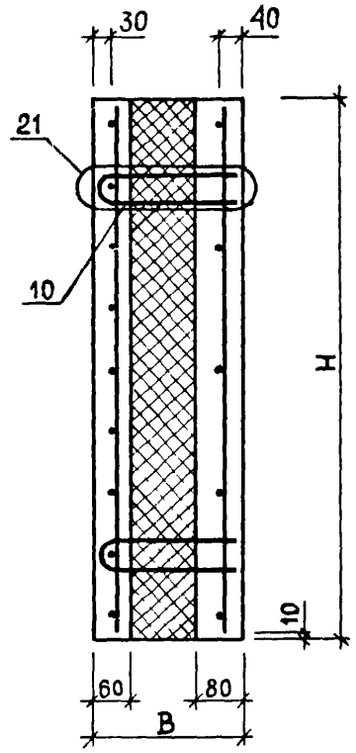

1. Узлы, замаркированные на данном чертеже, разработаны в выпуске 5-11.
   Узлы 1,2 см. лист 1; 3,4 - лист 2; 5,7 (буквенный индекс - "У") - - лист 2; 8,10 - лист 3; 18 - лист 5; 21 - лист 6.
2. Таблицу исполнений см. листы 2,3,4,5 ; в таблице исполнений размеры приведены в мм, масса - в т.

НАЧОТД	БОРИСЕНКО		14.04
Н КОНТР	МАЛАЧЕВСКИЙ		13.04
ГИП	КОВАЛЬЧУК		13.04
РУК ГР	ПИНЧУК		12.04
ПРОВЕРИЛ	ПИНЧУК		12.04
РАЗРАБ	ШПАРКОВСКАЯ		12.04

1.020-1.5-10 3.0.0.0 СБ

ПАНЕЛЬ 2ПС

СТАДИЯ	МАССА	МАСШТАБ
Р	СМ ТАБЛ	1:20
ЛИСТ 1	ЛИСТОВ 5	

КиевЗНИИЭП

ЭПВЦ КиевЗНИИЭП | ОПЕРАТОР ТПП КОРТ | СКАЛА

ВЗАМ ИНВ № | ПОДПИСЬ И ДАТА | ИНВ №ПОДЛ

1829.5 37

ФОРМА 2

ОБОЗНАЧЕНИЕ	МАРКА	L	H	B	C	A	E	T	F	N	R	У	МАССА
1. 020-1.5-10 3 0.0.0	2ПС28.6 2,5-Т3	2800	585	250	550	-	800	3	770	1	300	7	0.57
-001	2ПС28.6.3,0-Т3	2800	585	300	550	-	800	3	770	1	300	7	0.58
-002	2ПС28 9.2,5-Т3	2800	885	250	550	500	800	3	770	1	600	5	0.87
-003	2ПС28.9.3,0-Т3	2800	885	300	550	500	800	3	770	1	600	5	0.88
-004	2ПС28.9.2,5-Т3-А	2800	885	250	550	650	800	3	770	1	600	5	0.87
-005	2ПС28.9.3,0-Т3-А	2800	885	300	550	650	800	3	770	1	600	5	0.88
-006	2ПС28.12.2,5-Т3	2800	1185	250	550	500	800	3	770	2	500	5	1.16
-007	2ПС28.12.3,0-Т3	2800	1185	300	550	500	800	3	770	2	500	5	1.18
-008	2ПС28.12.2,5-Т3-А	2800	1185	250	550	650	800	3	770	2	500	5	1.16
-009	2ПС28.12.3,0-Т3-А	2800	1185	300	550	650	800	3	770	2	500	5	1.18
-010	2ПС28.13.2,5-Т3	2800	1285	250	550	500	800	3	770	2	500	5	1.26
-011	2ПС28.13.3,0-Т3	2800	1285	300	550	500	800	3	770	2	500	5	1.27
-012	2ПС28.13.2,5-Т3-А	2800	1285	250	550	650	800	3	770	2	500	5	1.26
-013	2ПС28.13.3,0-Т3-А	2800	1285	300	550	650	800	3	770	2	500	5	1.27
-014	2ПС28.15.2,5-Т3	2800	1485	250	550	500	800	3	770	2	600	5	1.46
-015	2ПС28.15.3,0-Т3	2800	1485	300	550	500	800	3	770	2	600	5	1.47
-016	2ПС28.15.2,5-Т3-А	2800	1485	250	550	650	800	3	770	2	600	5	1.46
-017	2ПС28.15.3,0-Т3-А	2800	1485	300	550	650	800	3	770	2	600	5	1.47
-018	2ПС28.18.2,5-Т3	2800	1785	250	550	500	800	3	770	3	500	5	1.75
-019	2ПС28.18.3,0-Т3	2800	1785	300	550	500	800	3	770	3	500	5	1.77
-020	2ПС28.18.2,5-Т3-А	2800	1785	250	550	650	800	3	770	3	500	5	1.75
-021	2ПС28.18 3,0-Т3-А	2800	1785	300	550	650	800	3	770	3	500	5	1.77
-022	2ПС28.21.2,5-Т3	2800	2085	250	550	500	800	3	770	3	600	5	2.05
-023	2ПС28.21.3,0-Т3	2800	2085	300	550	500	800	3	770	3	600	5	2.07
-024	2ПС28.21.2,5-Т3-А	2800	2085	250	550	650	800	3	770	3	600	5	2.05
-025	2ПС28.21.3,0-Т3-А	2800	2085	300	550	650	800	3	770	3	600	5	2.07

ОБОЗНАЧЕНИЕ	МАРКА	L	H	B	C	A	E	T	F	N	R	У	МАССА
1 020-1 5-10 3 0.0.0-026	2ПС27. 6 2,5-Т3	2750	585	250	550	-	800	3	770	1	300	7	0.56
-027	2ПС27.6.3,0-Т3	2750	585	300	550	-	800	3	770	1	300	7	0.57
-028	2ПС27. 9.2,5-Т3	2750	885	250	550	500	800	3	770	1	600	5	0.85
-029	2ПС27.9.3,0-Т3	2750	885	300	550	500	800	3	770	1	600	5	0.86
-030	2ПС27.9.2,5-Т3-А	2750	885	250	550	650	800	3	770	1	600	5	0.85
-031	2ПС27.9.3,0-Т3-А	2750	885	300	550	650	800	3	770	1	600	5	0.86
-032	2ПС27.12.2,5-Т3	2750	1185	250	550	500	800	3	770	2	500	5	1.14
-033	2ПС27.12.3,0-Т3	2750	1185	300	550	500	800	3	770	2	500	5	1.15
-034	2ПС27.12.2,5-Т3-А	2750	1185	250	550	650	800	3	770	2	500	5	1.14
-035	2ПС27.12.3,0-Т3-А	2750	1185	300	550	650	800	3	770	2	500	5	1.15
-036	2ПС27.13.2,5-Т3	2750	1285	250	550	500	800	3	770	2	500	5	1.24
-037	2ПС27.13.3,0-Т3	2750	1285	300	550	500	800	3	770	2	500	5	1.25
-038	2ПС27.13.2,5-Т3-А	2750	1285	250	550	650	800	3	770	2	500	5	1.24
-039	2ПС27.13.3,0-Т3-А	2750	1285	300	550	650	800	3	770	2	500	5	1.25
-040	2ПС27.15.2,5-Т3	2750	1485	250	550	500	800	3	770	2	600	5	1.43
-041	2ПС27.15.3,0-Т3	2750	1485	300	550	500	800	3	770	2	600	5	1.45
-042	2ПС27.15.2,5-Т3-А	2750	1485	250	550	650	800	3	770	2	600	5	1.43
-043	2ПС27.15.3,0-Т3-А	2750	1485	300	550	650	800	3	770	2	600	5	1.45
-044	2ПС27.18.2,5-Т3	2750	1785	250	550	500	800	3	770	3	500	5	1.72
-045	2ПС27.18.3,0-Т3	2750	1785	300	550	500	800	3	770	3	500	5	1.74
-046	2ПС27.18.2,5-Т3-А	2750	1785	250	550	650	800	3	770	3	500	5	1.72
-047	2ПС27.18.3,0-Т3-А	2750	1785	300	550	650	800	3	770	3	500	5	1.74
-048	2ПС27.21.2,5-Т3	2750	2085	250	550	500	800	3	770	3	600	5	2.01
-049	2ПС27.21.3,0-Т3	2750	2085	300	550	500	800	3	770	3	600	5	2.03
-050	2ПС27.21.2,5-Т3-А	2750	2085	250	550	650	800	3	770	3	600	5	2.01
-051	2ПС27.21.3,0-Т3-А	2750	2085	300	550	650	800	3	770	3	600	5	2.03

ЭПВЦ КиевЗНИИЭП
ОПЕРАТОР ТЛП КОРТ
ИНВ.№ ПОДЛ | ПОДП. И ДАТА | ВЗАМ. ИНВ. №
18295 39
ФОРМАТ 12

ОБОЗНАЧЕНИЕ	МАРКА	L	H	B	C	A	E	T	F	N	R	У	МАССА
1.020-1 5-10 3 0.0 0-052	2ПС58.6 2,5-Т3	5800	585	250	550	500	1200	6	880	1	300	7	1.22
-053	2ПС58.6.3,0-Т3	5800	585	300	550	500	1200	6	880	1	300	7	1.24
-054	2ПС58.9.2,5-Т3	5800	885	250	550	500	1200	6	880	1	600	5	1.84
-055	2ПС58.9.3,0-Т3	5800	885	300	550	500	1200	6	880	1	600	5	1.87
-056	2ПС58.9 2,5-Т3-А	5800	885	250	550	650	1200	6	880	1	600	5	1.84
-057	2ПС58 9 3,0-Т3-А	5800	885	300	550	650	1200	6	880	1	600	5	1.87
-058	2ПС58.12 2,5-Т3	5800	1185	250	550	500	1200	6	880	2	500	5	2.47
-059	2ПС58 12.3,0-Т3	5800	1185	300	550	500	1200	6	880	2	500	5	2.51
-060	2ПС58.12.2,5-Т3-А	5800	1185	250	550	650	1200	6	880	2	500	5	2.47
-061	2ПС58 12 3,0-Т3-А	5800	1185	300	550	650	1200	6	880	2	500	5	2.51
-062	2ПС58 13.2,5-Т3	5800	1285	250	550	500	1200	6	880	2	500	5	2.67
-063	2ПС58.13.3,0-Т3	5800	1285	300	550	500	1200	6	880	2	500	5	2.72
-064	2ПС58.13.2,5-Т3-А	5800	1285	250	550	650	1200	6	880	2	500	5	2 67
-065	2ПС58.13 3,0 Т3-А	5800	1285	300	550	650	1200	6	880	2	500	5	2 72
-066	2ПС58 15.2,5-Т3	5800	1485	250	550	500	1200	6	880	2	600	5	3 09
-067	2ПС58 15.3,0-Т3	5800	1485	300	550	500	1200	6	880	2	600	5	3 14
-068	2ПС58 15 2,5-Т3-А	5800	1485	250	550	650	1200	6	880	2	600	5	3.09
-069	2ПС58.15.3,0-Т3-А	5800	1485	300	550	650	1200	6	880	2	600	5	3.14
-070	2ПС58 18.2,5-Т3	5800	1785	250	550	500	1200	6	880	3	500	5	3.71
-071	2ПС58.18.3,0-Т3	5800	1785	300	550	500	1200	6	880	3	500	5	3.77
-072	2ПС58.18 2,5-Т3-А	5800	1785	250	550	650	1200	6	880	3	500	5	3.71
-073	2ПС58.18.3,0-Т3-А	5800	1785	300	550	650	1200	6	880	3	500	5	3.77
-074	2ПС58.21.2,5-Т3	5800	2085	250	550	500	1200	6	880	3	600	5	4.34
-075	2ПС58.21.3,0-Т3	5800	2085	300	550	500	1200	6	880	3	600	5	4.41
-076	2ПС58.21 2,5-Т3-А	5800	2085	250	550	650	1200	6	880	3	600	5	4.34
-077	2ПС58 21.3,0-Т3-А	5800	2085	300	550	650	1200	6	880	3	600	5	4 41

ОБОЗНАЧЕНИЕ	МАРКА	L	H	B	C	A	E	T	F	N	R	У	МАССА
1.020-1 5-10 3.0.0.0-078	2ПС57.6.2,5-Т3	5750	585	250	500	500	1200	6	880	1	300	7	1.21
-079	2ПС57.6.3,0-Т3	5750	585	300	500	500	1200	6	880	1	300	7	1.23
-080	2ПС57.9.2,5-Т3	5750	885	250	500	500	1200	6	880	1	600	5	1.83
-081	2ПС57.9.3,0-Т3	5750	885	300	500	500	1200	6	880	1	600	5	1.85
-082	2ПС57.9.2,5-Т3-А	5750	885	250	500	650	1200	6	880	1	600	5	1.83
-083	2ПС57.9.3,0-Т3-А	5750	885	300	500	650	1200	6	880	1	600	5	1.85
-084	2ПС57.12.2,5-Т3	5750	1185	250	500	500	1200	6	880	2	500	5	2.44
-085	2ПС57.12.3,0-Т3	5750	1185	300	500	500	1200	6	880	2	500	5	2.48
-086	2ПС57.12 2,5-Т3-А	5750	1185	250	500	650	1200	6	880	2	500	5	2.44
-087	2ПС57.12.3,0-Т3-А	5750	1185	300	500	650	1200	6	880	2	500	5	2.48
-088	2ПС57.13 2,5-Т3	5750	1285	250	500	500	1200	6	880	2	500	5	2.65
-089	2ПС57.13.3,0-Т3	5750	1285	300	500	500	1200	6	880	2	500	5	2.69
-090	2ПС57.13.2,5-Т3-А	5750	1285	250	500	650	1200	6	880	2	500	5	2.65
-091	2ПС57.13.3,0-Т3-А	5750	1285	300	500	650	1200	6	880	2	500	5	2.69
-092	2ПС57.15.2,5-Т3	5750	1485	250	500	500	1200	6	880	2	600	5	3.06
-093	2ПС57.15.3,0-Т3	5750	1485	300	500	500	1200	6	880	2	600	5	3.11
-094	2ПС57.15.2,5-Т3-А	5750	1485	250	500	650	1200	6	880	2	600	5	3.06
-095	2ПС57.15.3,0-Т3-А	5750	1485	300	500	650	1200	6	880	2	600	5	3.11
-096	2ПС57.18.2,5-Т3	5750	1785	250	500	500	1200	6	880	3	500	5	3.68
-097	2ПС57.18.3,0-Т3	5750	1785	300	500	500	1200	6	880	3	500	5	3.74
-098	2ПС57.18.2,5-Т3-А	5750	1785	250	500	650	1200	6	880	3	500	5	3.68
-099	2ПС57.18.3,0-Т3-А	5750	1785	300	500	650	1200	6	880	3	500	5	3.74
-100	2ПС57.21.2,5-Т3	5750	2085	250	500	500	1200	6	880	3	600	5	4.30
-101	2ПС57.21.3,0-Т3	5750	2085	300	500	500	1200	6	880	3	600	5	4.37
-102	2ПС57.21.2,5-Т3-А	5750	2085	250	500	650	1200	6	880	3	600	5	4.30
-103	2ПС57.21.3,0-Т3-А	5750	2085	300	500	650	1200	6	880	3	600	5	4.37

ЭПВЦ КиевЗНИИЭП
Оператор ТПП КОРТ
Инв.№ подл. | Подп. и дата | Взам. инв.№
1020 с 41
ФОРМАТ 12

НАИМЕНОВАНИЕ	КОЛ НА ИСПОЛН 1.020-1.5-10 3.0.0.0-																			
	-	001	002	003	004	005	006	007	008	009	010	011	012	013	014	015	016	017	018	019
МАТЕРИАЛЫ:																				
БЕТОН ТЯЖ. М300 М КУБ	0.220	0.218	0.333	0.330	0.333	0.330	0.445	0.442	0.445	0.442	0.483	0.479	0.483	0.479	0.558	0.554	0.558	0.554	0.671	0.666
ПЛИТЫ МИНЕРАЛОВАТН М КУБ	0.175	0.255	0.265	0.385	0.265	0.385	0.355	0.516	0.355	0.516	0.384	0.559	0.384	0.559	0.444	0.646	0.444	0.646	0.534	0.777
ПОКАЗАТЕЛИ:																				
МАССА СТАЛИ КГ	21.75	22.38	23.30	23.89	23.30	23.89	31.50	32.41	31.50	32.41	28.83	29.73	28.83	29.73	35.16	36.03	35.16	36.03	36.35	37.5
АРМАТУРНЫЕ ИЗДЕЛИЯ	11.58	12.21	12.12	12.71	12.12	12.71	20.32	21.23	20.32	21.23	17.65	18.54	17.65	18.54	23.20	24.06	23.20	24.06	24.38	25.56
АРМАТУРНАЯ СТАЛЬ	11.58	12.21	12.12	12.71	12.12	12.71	20.32	21.23	20.32	21.23	17.65	18.54	17.65	18.54	23.20	24.06	23.20	24.06	24.38	25.56
КЛАСС А-П	3.832	4.544	3.832	4.544	3.832	4.544	5.748	6.816	5.748	6.816	5.748	6.816	5.748	6.816	5.748	6.816	5.748	6.816	7.664	9.088
Ф12АП ГОСТ 5781-81	3.832	4.544	3.832	4.544	3.832	4.544	5.748	6.816	5.748	6.816	5.748	6.816	5.748	6.816	5.748	6.816	5.748	6.816	7.664	9.088
КЛАСС А-Ш	4.277	4.277	3.007	3.007	3.007	3.007	7.485	7.485	7.485	7.485	4.210	4.210	4.210	4.210	8.555	8.555	8.555	8.555	6.015	6.015
Ф6АШ ГОСТ 5781-81	-	-	3.007	3.007	3.007	3.007	-	-	-	-	4.210	4.210	4.210	4.210	-	-	-	-	6.015	6.015
Ф8АШ ГОСТ 5781-81	4.277	4.277	-	-	-	-	7.485	7.485	7.485	7.485	-	-	-	-	8.555	8.555	8.555	8.555		
КЛАСС ВР-I	3.471	3.392	5.279	5.159	5.279	5.159	7.088	6.926	7.088	6.926	7.691	7.515	7.691	7.515	8.897	8.694	8.897	8.694	10.71	10.46
Ф4ВРI ГОСТ 6727-80	3.471	3.392	5.279	5.159	5.279	5.159	7.088	6.926	7.088	6.926	7.691	7.515	7.691	7.515	8.897	8.694	8.897	8.694	10.71	10.46
ЗАКЛАДНЫЕ ИЗДЕЛИЯ	10.17	10.17	11.18	11.18	11.18	11.18	11.18	11.18	11.18	11.18	11.18	11.18	11.18	11.18	11.96	11.96	11.96	11.96	11.96	11.96
ПРОФИЛЬНАЯ СТАЛЬ	6.561	6.561	7.522	7.522	7.522	7.522	7.522	7.522	7.522	7.522	7.522	7.522	7.522	7.522	7.522	7.522	7.522	7.522	7.522	7.522
ПОЛОСОВАЯ	6.561	6.561	7.522	7.522	7.522	7.522	7.522	7.522	7.522	7.522	7.522	7.522	7.522	7.522	7.522	7.522	7.522	7.522	7.522	7.522
-8Х30 ГОСТ 103-76																				
ВСТ3КП2 ГОСТ 380-71	0.570	0.570	0.684	0.684	0.684	0.684	0.684	0.684	0.684	0.684	0.684	0.684	0.684	0.684	0.684	0.684	0.684	0.684	0.684	0.684
-8Х80 ГОСТ 103-76																				
ВСТ3КП2 ГОСТ 380-71	1.657	1.657	1.657	1.657	1.657	1.657	1.657	1.657	1.657	1.657	1.657	1.657	1.657	1.657	1.657	1.657	1.657	1.657	1.657	1.657
-8Х100 ГОСТ 103-76																				
ВСТ3КП2 ГОСТ 380-71	2.826	2.826	3.768	3.768	3.768	3.768	3.768	3.768	3.768	3.768	3.768	3.768	3.768	3.768	3.768	3.768	3.768	3.768	3.768	3.768
-8Х150 ГОСТ 103-76																				
ВСТ3КП2 ГОСТ 380-71	1.508	1.508	1.413	1.413	1.413	1.413	1.413	1.413	1.413	1.413	1.413	1.413	1.413	1.413	1.413	1.413	1.413	1.413	1.413	1.413
АРМАТУРНАЯ СТАЛЬ	3.607	3.607	3.662	3.662	3.662	3.662	3.662	3.662	3.662	3.662	3.662	3.662	3.662	3.662	4.442	4.442	4.442	4.442	4.442	4.442
КЛАСС А-I	2.405	2.405	2.405	2.405	2.405	2.405	2.405	2.405	2.405	2.405	2.405	2.405	2.405	2.405	3.185	3.185	3.185	3.185	3.185	3.185
Ф10АI ГОСТ 5781-81	2.405	2.405	2.405	2.405	2.405	2.405	2.405	2.405	2.405	2.405	2.405	2.405	2.405	2.405	1.233	1.233	1.233	1.233	1.233	1.233
Ф12АI ГОСТ 5781-81	-	-	-	-	-	-	-	-	-	-	-	-	-	-	1.952	1.952	1.952	1.952	1.952	1.952
КЛАСС А-Ш	1.202	1.202	1.257	1.257	1.257	1.257	1.257	1.257	1.257	1.257	1.257	1.257	1.257	1.257	1.257	1.257	1.257	1.257	1.257	1.257
Ф8АШ ГОСТ 5781-81	0.955	0.955	1.010	1.010	1.010	1.010	1.010	1.010	1.010	1.010	1.010	1.010	1.010	1.010	1.010	1.010	1.010	1.010	1.010	1.010
Ф10АШ ГОСТ 5781-81	0.247	0.247	0.247	0.247	0.247	0.247	0.247	0.247	0.247	0.247	0.247	0.247	0.247	0.247	0.247	0.247	0.247	0.247	0.247	0.247

МАРКИРОВКА ИЗДЕЛИЙ ПО ИСПОЛНЕНИЯМ ПРИВЕДЕНА В ТАБЛИЦЕ ИСПОЛНЕНИЙ К СБОРОЧНОМУ ЧЕРТЕЖУ

НАЧОТД	БОРИСЕНКО		19.04
НКОНТР	МАЛАЧЕВСКИЙ		13.04
ГИП	КОВАЛЬЧУК		13.04
РУКГР	ПИНЧУК		12.04
ПРОВЕРИЛ	ПИНЧУК		12.04
РАЗРАБ	ШПАРКОВСКАЯ		12.04

1.020-1.5-10 3.0.0.0 ВМС

ПАНЕЛЬ 2ПС

СТАДИЯ	ЛИСТ	ЛИСТОВ
Р	1	6

КиевЗНИИЭП

ФОРМАТ А4

НАИМЕНОВАНИЕ	КОЛ НА ИСПОЛН. 1.020-1.5-10 3.0.0.0-																			
	020	021	022	023	024	025	026	027	028	029	030	031	032	033	034	035	036	037	038	039
МАТЕРИАЛЫ:																				
БЕТОН ТЯЖ. М300 М КУБ	0.671	0.666	0.784	0.777	0.784	0.777	0.216	0.214	0.326	0.324	0.326	0.324	0.437	0.434	0.437	0.434	0.474	0.470	0.474	0.470
ПЛИТЫ МИНЕРАЛОВАТН М КУБ	0.534	0.777	0.624	0.907	0.624	0.907	0.172	0.250	0.260	0.378	0.260	0.378	0.348	0.506	0.348	0.506	0.377	0.549	0.377	0.549
ПОКАЗАТЕЛИ:																				
МАССА СТАЛИ КГ	36.35	37.53	38.76	39.90	38.76	39.90	21.59	22.27	23.13	23.80	23.13	23.80	31.21	32.22	31.21	32.22	28.58	29.59	28.58	29.59
АРМАТУРНЫЕ ИЗДЕЛИЯ	24.38	25.56	26.79	27.93	26.79	27.93	11.42	12.11	11.94	12.61	11.94	12.61	20.02	21.03	20.02	21.03	17.40	18.40	17.40	18.40
АРМАТУРНАЯ СТАЛЬ	24.38	25.56	26.79	27.93	26.79	27.93	11.42	12.11	11.94	12.61	11.94	12.61	20.02	21.03	20.02	21.03	17.40	18.40	17.40	18.40
КЛАСС А-П	7.664	9.088	7.664	9.088	7.664	9.088	3.832	4.544	3.832	4.544	3.832	4.544	5.748	6.816	5.748	6.816	5.748	6.816	5.748	6.816
Ф12АП ГОСТ 5781-81	7.664	9.088	7.664	9.088	7.664	9.088	3.832	4.544	3.832	4.544	3.832	4.544	5.748	6.816	5.748	6.816	5.748	6.816	5.748	6.816
КЛАСС А-III	6.015	6.015	6.616	6.616	6.616	6.616	4.198	4.198	2.952	2.952	2.952	2.952	7.347	7.347	7.347	7.347	4.133	4.133	4.133	4.133
Ф6АШ ГОСТ 5781-81	6.015	6.015	6.616	6.616	6.616	6.616	-	-	2.952	2.952	2.952	2.952	-	-	-	-	4.133	4.133	4.133	4.133
Ф8АШ ГОСТ 5781-81	-	-	-	-	-	-	4.198	4.198	-	-	-	-	7.347	7.347	7.347	7.347				
КЛАСС ВР-I	10.71	10.46	12.51	12.23	12.51	12.23	3.392	3.364	5.159	5.118	5.159	5.118	6.926	6.871	6.926	6.871	7.515	7.456	7.515	7.456
Ф4ВРI ГОСТ 6727-80	10.71	10.46	12.51	12.23	12.51	12.23	3.392	3.364	5.159	5.118	5.159	5.118	6.926	6.871	6.926	6.871	7.515	7.456	7.515	7.456
ЗАКЛАДНЫЕ ИЗДЕЛИЯ	11.96	11.96	11.96	11.96	11.96	11.96	10.17	10.17	11.18	11.18	11.18	11.18	11.18	11.18	11.18	11.18	11.18	11.18	11.18	11.18
ПРОФИЛЬНАЯ СТАЛЬ	7.522	7.522	7.522	7.522	7.522	7.522	6.561	6.561	7.522	7.522	7.522	7.522	7.522	7.522	7.522	7.522	7.522	7.522	7.522	7.522
ПОЛОСОВАЯ	7.522	7.522	7.522	7.522	7.522	7.522	6.561	6.561	7.522	7.522	7.522	7.522	7.522	7.522	7.522	7.522	7.522	7.522	7.522	7.522
-8Х30 ГОСТ 103-76																				
ВСТ3КП2 ГОСТ 380-71	0.684	0.684	0.684	0.684	0.684	0.684	0.570	0.570	0.684	0.684	0.684	0.684	0.684	0.684	0.684	0.684	0.684	0.684	0.684	0.684
-8Х80 ГОСТ 103-76																				
ВСТ3КП2 ГОСТ 380-71	1.657	1.657	1.657	1.657	1.657	1.657	1.657	1.657	1.657	1.657	1.657	1.657	1.657	1.657	1.657	1.657	1.657	1.657	1.657	1.657
-8Х100 ГОСТ 103-76																				
ВСТ3КП2 ГОСТ 380-71	3.768	3.768	3.768	3.768	3.768	3.768	2.826	2.826	3.768	3.768	3.768	3.768	3.768	3.768	3.768	3.768	3.768	3.768	3.768	3.768
-8Х150 ГОСТ 103-76																				
ВСТ3КП2 ГОСТ 380-71	1.413	1.413	1.413	1.413	1.413	1.413	1.508	1.508	1.413	1.413	1.413	1.413	1.413	1.413	1.413	1.413	1.413	1.413	1.413	1.413
АРМАТУРНАЯ СТАЛЬ	4.442	4.442	4.442	4.442	4.442	4.442	3.607	3.607	3.662	3.662	3.662	3.662	3.662	3.662	3.662	3.662	3.662	3.662	3.662	3.662
КЛАСС А-I	3.185	3.185	3.185	3.185	3.185	3.185	2.405	2.405	2.405	2.405	2.405	2.405	2.405	2.405	2.405	2.405	2.405	2.405	2.405	2.405
Ф10АI ГОСТ 5781-81	1.233	1.233	1.233	1.233	1.233	1.233	2.405	2.405	2.405	2.405	2.405	2.405	2.405	2.405	2.405	2.405	2.405	2.405	2.405	2.405
Ф12АI ГОСТ 5781-81	1.952	1.952	1.952	1.952	1.952	1.952														
КЛАСС А-III	1.257	1.257	1.257	1.257	1.257	1.257	1.202	1.202	1.257	1.257	1.257	1.257	1.257	1.257	1.257	1.257	1.257	1.257	1.257	1.257
Ф8АШ ГОСТ 5781-81	1.010	1.010	1.010	1.010	1.010	1.010	0.955	0.955	1.010	1.010	1.010	1.010	1.010	1.010	1.010	1.010	1.010	1.010	1.010	1.010
Ф10АШ ГОСТ 5781-81	0.247	0.247	0.247	0.247	0.247	0.247	0.247	0.247	0.247	0.247	0.247	0.247	0.247	0.247	0.247	0.247	0.247	0.247	0.247	0.247

ЭПВЦ КиевЗНИИЭП ТПП КОРТ ОПЕРАТОР СКАПА

ВЗАМ ИНВ № ПОДП И ДАТА ИНВ № ПОДЛ

18295 43

ФОРМАТ 12

НАИМЕНОВАНИЕ	КОЛ НА ИСПОЛН. 1.020-1.5-10 3.0.0.0-																			
	040	041	042	043	044	045	046	047	048	049	050	051	052	053	054	055	056	057	058	059
МАТЕРИАЛЫ:																				
БЕТОН ТЯЖ. М300 М КУБ	0.548	0.543	0.548	0.543	0.658	0.653	0.658	0.653	0.769	0.763	0.769	0.763	0.466	0.464	0.704	0.702	0.704	0.702	0.943	0.940
ПЛИТЫ МИНЕРАЛОВАТН М КУБ	0.436	0.634	0.436	0.634	0.524	0.763	0.524	0.763	0.612	0.891	0.612	0.891	0.368	0.535	0.557	0.810	0.557	0.810	0.746	1.085
ПОКАЗАТЕЛИ:																				
МАССА СТАЛИ КГ	34.80	35.80	34.80	35.80	35.99	37.33	35.99	37.33	38.35	39.68	38.35	39.68	45.35	46.52	37.08	38.20	37.08	38.20	54.86	56.56
АРМАТУРНЫЕ ИЗДЕЛИЯ	22.84	23.84	22.84	23.84	24.03	25.37	24.03	25.37	26.39	27.71	26.39	27.71	34.42	35.59	24.35	25.48	24.35	25.48	41.01	42.72
АРМАТУРНАЯ СТАЛЬ	22.84	23.84	22.84	23.84	24.03	25.37	24.03	25.37	26.39	27.71	26.39	27.71	34.42	35.59	24.35	25.48	24.35	25.48	41.01	42.72
КЛАСС А-П	5.748	6.816	5.748	6.816	7.664	9.088	7.664	9.088	7.664	9.088	7.664	9.088	6.706	7.952	6.706	7.952	6.706	7.952	10.06	11.93
Ф12АП ГОСТ 5781-81	5.748	6.816	5.748	6.816	7.664	9.088	7.664	9.088	7.664	9.088	7.664	9.088	6.706	7.952	6.706	7.952	6.706	7.952	10.06	11.93
КЛАСС А-Ш	8.397	8.397	8.397	8.397	5.904	5.904	5.904	5.904	6.494	6.494	6.494	6.494	20.28	20.28	6.337	6.337	6.337	6.337	15.77	15.77
Ф6АШ ГОСТ 5781-81	-	-	-	-	5.904	5.904	5.904	5.904	6.494	6.494	6.494	6.494	-	-	6.337	6.337	6.337	6.337		
Ф8АШ ГОСТ 5781-81	8.397	8.397	8.397	8.397	-	-	-	-	-	-	-	-	-	-	-	-	-	-	15.77	15.77
Ф12АШ ГОСТ 5781-81	-	-	-	-	-	-	-	-	-	-	-	-	20.28	20.28						
КЛАСС ВР-I	8.694	8.625	8.694	8.625	10.46	10.38	10.46	10.38	12.23	12.13	12.23	12.13	7.435	7.356	11.31	11.19	11.31	11.19	15.18	15.02
Ф4ВРI ГОСТ 6727-80	8.694	8.625	8.694	8.625	10.46	10.38	10.46	10.38	12.23	12.13	12.23	12.13	7.435	7.356	11.31	11.19	11.31	11.19	15.18	15.02
ЗАКЛАДНЫЕ ИЗДЕЛИЯ	11.96	11.96	11.96	11.96	11.96	11.96	11.96	11.96	11.96	11.96	11.96	11.96	10.93	10.93	12.73	12.73	12.73	12.73	13.84	13.84
ПРОФИЛЬНАЯ СТАЛЬ	7.522	7.522	7.522	7.522	7.522	7.522	7.522	7.522	7.522	7.522	7.522	7.522	7.278	7.278	8.239	8.239	8.239	8.239	8.239	8.239
ПОЛОСОВАЯ	7.522	7.522	7.522	7.522	7.522	7.522	7.522	7.522	7.522	7.522	7.522	7.522	7.278	7.278	8.239	8.239	8.239	8.239	8.239	8.239
-8Х30 ГОСТ 103-76																				
ВСТ3КП2 ГОСТ 380-71	0.684	0.684	0.684	0.684	0.684	0.684	0.684	0.684	0.684	0.684	0.684	0.684	0.684	0.684	0.798	0.798	0.798	0.798	0.798	0.798
-8Х80 ГОСТ 103-76																				
ВСТ3КП2 ГОСТ 380-71	1.657	1.657	1.657	1.657	1.657	1.657	1.657	1.657	1.657	1.657	1.657	1.657	2.260	2.260	2.260	2.260	2.260	2.260	2.260	2.260
-8Х100 ГОСТ 103-76																				
ВСТ3КП2 ГОСТ 380-71	3.768	3.768	3.768	3.768	3.768	3.768	3.768	3.768	3.768	3.768	3.768	3.768	2.826	2.826	3.768	3.768	3.768	3.768	3.768	3.768
-8Х150 ГОСТ 103-76																				
ВСТ3КП2 ГОСТ 380-71	1.413	1.413	1.413	1.413	1.413	1.413	1.413	1.413	1.413	1.413	1.413	1.413	1.508	1.508	1.413	1.413	1.413	1.413	1.413	1.413
АРМАТУРНАЯ СТАЛЬ	4.442	4.442	4.442	4.442	4.442	4.442	4.442	4.442	4.442	4.442	4.442	4.442	3.654	3.654	4.489	4.489	4.489	4.489	5.605	5.605
КЛАСС А-I	3.185	3.185	3.185	3.185	3.185	3.185	3.185	3.185	3.185	3.185	3.185	3.185	2.405	2.405	3.185	3.185	3.185	3.185	4.301	4.301
Ф10АI ГОСТ 5781-81	1.233	1.233	1.233	1.233	1.233	1.233	1.233	1.233	1.233	1.233	1.233	1.233	2.405	2.405	1.233	1.233	1.233	1.233	1.233	1.233
Ф12АI ГОСТ 5781-81	1.952	1.952	1.952	1.952	1.952	1.952	1.952	1.952	1.952	1.952	1.952	1.952	-	-	1.952	1.952	1.952	1.952		
Ф14АI ГОСТ 5781-81	-	-	-	-	-	-	-	-	-	-	-	-	-	-	-	-	-	-	3.068	3.068
КЛАСС А-Ш	1.257	1.257	1.257	1.257	1.257	1.257	1.257	1.257	1.257	1.257	1.257	1.257	1.249	1.249	1.304	1.304	1.304	1.304	1.304	1.304
Ф8АШ ГОСТ 5781-81	1.010	1.010	1.010	1.010	1.010	1.010	1.010	1.010	1.010	1.010	1.010	1.010	1.002	1.002	1.057	1.057	1.057	1.057	1.057	1.057
Ф10АШ ГОСТ 5781-81	0.247	0.247	0.247	0.247	0.247	0.247	0.247	0.247	0.247	0.247	0.247	0.247	0.247	0.247	0.247	0.247	0.247	0.247	0.247	0.247

НАИМЕНОВАНИЕ	КОЛ НА ИСПОЛН 1.020-1.5-10 3.0.0.0-																			
	060	061	062	063	064	065	066	067	068	069	070	071	072	073	074	075	076	077	078	079
МАТЕРИАЛЫ:																				
БЕТОН ТЯЖ. М300 М КУБ	0.943	0.940	1.023	1.019	1.023	1.019	1.182	1.177	1.182	1.177	1.421	1.415	1.421	1.415	1.659	1.653	1.659	1.653	0.462	0.460
ПЛИТЫ МИНЕРАЛОВАТН М КУВ	0.746	1.085	0.809	1.176	0.809	1.176	0.934	1.359	0.934	1.359	1.123	1.634	1.123	1.634	1.312	1.908	1.312	1.908	0.365	0.531
ПОКАЗАТЕЛИ:																				
МАССА СТАЛИ КГ	54.86	56 56	56.15	57.84	56.15	57.84	62.30	63.97	62.30	63.97	64.18	66.42	64.18	66.42	71.00	73.21	71.00	73.21	45.09	46.31
АРМАТУРНЫЕ ИЗДЕЛИЯ	41.01	42.72	42.30	44.00	42.30	44.00	47.14	48.80	47.14	48.80	49.01	51.26	49.01	51.26	54.15	56.36	54.15	56.36	34.16	35.38
АРМАТУРНАЯ СТАЛЬ	41.01	42.72	42.30	44.00	42.30	44.00	47.14	48.80	47.14	48.80	49.01	51.26	49.01	51.26	54.15	56.36	54.15	56.36	34.16	35.38
КЛАСС А-П	10.06	11.93	10.06	11.93	10.06	11.93	10.06	11.93	10.06	11.93	13.41	15.90	13.41	15.90	13.41	15.90	13.41	15.90	6.706	7.952
Ф12АП ГОСТ 5781-81	10.06	11.93	10.06	11.93	10.06	11.93	10.06	11.93	10.06	11.93	13.41	15.90	13.41	15.90	13.41	15.90	13.41	15.90	6.706	7.952
КЛАСС А-Ш	15.77	15.77	15.77	15.77	15.77	15.77	18.02	18.02	18.02	18.02	12.67	12.67	12.67	12.67	13.94	13.94	13.94	13.94	20.10	20.10
Ф6АШ ГОСТ 5781-81	-	-	-	-	-	-	-	-	-	-	12.67	12.67	12.67	12.67	13.94	13.94	13.94	13.94		
Ф8АШ ГОСТ 5781-81	15.77	15.77	15.77	15.77	15.77	15.77	18.02	18.02	18.02	18.02										
Ф12АШ ГОСТ 5781-81	-	-	-	-	-	-	-	-	-	-	-	-	-	-	-	-	-	-	20.10	20.10
КЛАСС ВР-I	15.18	15.02	16.47	16.30	16.47	16.30	19.05	18.85	19.05	18.85	22.93	22.68	22.93	22.68	26.80	26.52	26.80	26.52	7.356	7.328
Ф4ВРI ГОСТ 6727-80	15.18	15.02	16.47	16.30	16.47	16.30	19.05	18.85	19.05	18.85	22.93	22.68	22.93	22.68	26.80	26.52	26.80	26.52	7.356	7.328
ЗАКЛАДНЫЕ ИЗДЕЛИЯ	13.84	13.84	13.84	13.84	13.84	13.84	15.16	15.16	15.16	15.16	15.16	15.16	15.16	15.16	16.85	16.85	16.85	16.85	10.93	10.93
ПРОФИЛЬНАЯ СТАЛЬ	8.239	8.239	8.239	8.239	8.239	8.239	8.239	8.239	8.239	8.239	8.239	8.239	8.239	8.239	8.239	8.239	8.239	8.239	7.278	7.278
ПОЛОСОВАЯ	8.239	8.239	8.239	8.239	8.239	8.239	8.239	8.239	8.239	8.239	8.239	8.239	8.239	8.239	8.239	8.239	8.239	8.239	7.278	7.278
-8Х30 ГОСТ 103-76																				
ВСТ3КП2 ГОСТ 380-71	0.798	0.798	0.798	0.798	0.798	0.798	0.798	0.798	0.798	0.798	0.798	0.798	0.798	0.798	0.798	0.798	0.798	0.798	0.684	0.684
-8Х80 ГОСТ 103-76																				
ВСТ3КП2 ГОСТ 380-71	2.260	2.260	2.260	2.260	2.260	2.260	2.260	2.260	2.260	2.260	2.260	2.260	2.260	2.260	2.260	2.260	2.260	2.260	2.260	2.260
-8Х100 ГОСТ 103-76																				
ВСТ3КП2 ГОСТ 380-71	3.768	3.768	3.768	3.768	3.768	3.768	3.768	3.768	3.768	3.768	3.768	3.768	3.768	3.768	3.768	3.768	3.768	3.768	2.826	2.826
-8Х150 ГОСТ 103-76																				
ВСТ3КП2 ГОСТ 380-71	1.413	1.413	1.413	1.413	1.413	1.413	1.413	1.413	1.413	1.413	1.413	1.413	1.413	1.413	1.413	1.413	1.413	1.413	1.508	1.508
АРМАТУРНАЯ СТАЛЬ	5.605	5.605	5.605	5.605	5.605	5.605	6.923	6.923	6.923	6.923	6.923	6.923	6.923	6.923	8.609	8.609	8.609	8.609	3.654	3.651
КЛАСС А-I	4.301	4.301	4.301	4.301	4.301	4.301	5.619	5.619	5.619	5.619	5.619	5.619	5.619	5.619	7.305	7.305	7.305	7.305	2.405	2.405
Ф10АI ГОСТ 5781-81	1.233	1.233	1.233	1.233	1.233	1.233	1.233	1.233	1.233	1.233	1.233	1.233	1.233	1.233	1.233	1.233	1.233	1.233	2.405	2.405
Ф14АI ГОСТ 5781-81	3.068	3.068	3.068	3.068	3.068	3.068														
Ф16АI ГОСТ 5781-81	-	-	-	-	-	-	4.386	4.386	4.386	4.386	4.386	4.386	4.386	4.386						
Ф18АI ГОСТ 5781-81	-	-	-	-	-	-	-	-	-	-	-	-	-	-	6.072	6.072	6.072	6.072		
КЛАСС А-Ш	1.304	1.304	1.304	1.304	1.304	1.304	1.304	1.304	1.304	1.304	1.304	1.304	1.304	1.304	1.304	1.304	1.304	1.304	1.249	1.249
Ф8АШ ГОСТ 5781-81	1.057	1.057	1.057	1.057	1.057	1.057	1.057	1.057	1.057	1.057	1.057	1.057	1.057	1.057	1.057	1.057	1.057	1.057	1.002	1.002
Ф10АШ ГОСТ 5781-81	0.247	0.247	0.247	0.247	0.247	0.247	0.247	0.247	0.247	0.247	0.247	0.247	0.247	0.247	0.247	0.247	0.247	0.247	0.247	0.247

НАИМЕНОВАНИЕ	КОЛ НА ИСПОЛН 1.020-1.5-10 3.0.0.0-																			
	080	081	082	083	084	085	086	087	088	089	090	091	092	093	094	095	096	097	098	099
МАТЕРИАЛЫ:																				
БЕТОН ТЯЖ. М300 М КУБ	0.698	0.696	0.698	0.696	0.935	0.931	0.935	0.931	1.014	1.010	1.014	1.010	1.172	1.167	1.172	1.167	1.408	1.403	1.408	1.403
ПЛИТЫ МИНЕРАЛОВАТН М КУБ	0.552	0.803	0.552	0.803	0.739	1.075	0.739	1.075	0.801	1.166	0.801	1.166	0.926	1.347	0.926	1.347	1.113	1.619	1.113	1.619
ПОКАЗАТЕЛИ:																				
МАССА СТАЛИ КГ	36.90	38.11	36.90	38.11	54.56	56.37	54.56	56.37	55.83	57.64	55.83	57.64	61.94	63.74	61.94	63.74	63.82	66.23	63.82	66.23
АРМАТУРНЫЕ ИЗДЕЛИЯ	24.18	25.38	24.18	25.38	40.71	42.53	40.71	42.53	41.99	43.80	41.99	43.80	46.78	48.58	46.78	48.58	48.66	51.07	48.66	51.07
АРМАТУРНАЯ СТАЛЬ	24.18	25.38	24.18	25.38	40.71	42.53	40.71	42.53	41.99	43.80	41.99	43.80	46.78	48.58	46.78	48.58	48.66	51.07	48.66	51.07
КЛАСС А-II	6.706	7.952	6.706	7.952	10.06	11.93	10.06	11.93	10.06	11.93	10.06	11.93	10.06	11.93	10.06	11.93	13.41	15.90	13.41	15.90
Ф12АII ГОСТ 5781-81	6.706	7.952	6.706	7.952	10.06	11.93	10.06	11.93	10.06	11.93	10.06	11.93	10.06	11.93	10.06	11.93	13.41	15.90	13.41	15.90
КЛАСС А-III	6.281	6.281	6.281	6.281	15.63	15.63	15.63	15.63	15.63	15.63	15.63	15.63	17.87	17.87	17.87	17.87	12.56	12.56	12.56	12.56
Ф6АIII ГОСТ 5781-81	6.281	6.281	6.281	6.281	-	-	-	-	-	-	-	-	-	-	-	-	12.56	12.56	12.56	12.56
Ф8АIII ГОСТ 5781-81	-	-	-	-	15.63	15.63	15.63	15.63	15.63	15.63	15.63	15.63	17.87	17.87	17.87	17.87				
КЛАСС ВР-I	11.19	11.15	11.19	11.15	15.02	14.96	15.02	14.96	16.30	16.24	16.30	16.24	18.85	18.78	18.85	18.78	22.68	22.60	22.68	22.60
Ф4ВРI ГОСТ 6727-80	11.19	11.15	11.19	11.15	15.02	14.96	15.02	14.96	16.30	16.24	16.30	16.24	18.85	18.78	18.85	18.78	22.68	22.60	22.68	22.60
ЗАКЛАДНЫЕ ИЗДЕЛИЯ	12.73	12.73	12.73	12.73	13.84	13.84	13.84	13.84	13.84	13.84	13.84	13.84	15.16	15.16	15.16	15.16	15.16	15.16	15.16	15.16
ПРОФИЛЬНАЯ СТАЛЬ	8.239	8.239	8.239	8.239	8.239	8.239	8.239	8.239	8.239	8.239	8.239	8.239	8.239	8.239	8.239	8.239	8.239	8.239	8.239	8.239
ПОЛОСОВАЯ	8.239	8.239	8.239	8.239	8.239	8.239	8.239	8.239	8.239	8.239	8.239	8.239	8.239	8.239	8.239	8.239	8.239	8.239	8.239	8.239
-8Х30 ГОСТ 103-76																				
ВСТ3КП2 ГОСТ 380-71	0.798	0.798	0.798	0.798	0.798	0.798	0.798	0.798	0.798	0.798	0.798	0.798	0.798	0.798	0.798	0.798	0.798	0.798	0.798	0.798
-8Х80 ГОСТ 103-76																				
ВСТ3КП2 ГОСТ 380-71	2.260	2.260	2.260	2.260	2.260	2.260	2.260	2.260	2.260	2.260	2.260	2.260	2.260	2.260	2.260	2.260	2.260	2.260	2.260	2.260
-8Х100 ГОСТ 103-76																				
ВСТ3КП2 ГОСТ 380-71	3.768	3.768	3.768	3.768	3.768	3.768	3.768	3.768	3.768	3.768	3.768	3.768	3.768	3.768	3.768	3.768	3.768	3.768	3.768	3.768
-8Х150 ГОСТ 103-76																				
ВСТ3КП2 ГОСТ 380-71	1.413	1.413	1.413	1.413	1.413	1.413	1.413	1.413	1.413	1.413	1.413	1.413	1.413	1.413	1.413	1.413	1.413	1.413	1.413	1.413
АРМАТУРНАЯ СТАЛЬ	4.489	4.489	4.489	4.489	5.605	5.605	5.605	5.605	5.605	5.605	5.605	5.605	6.923	6.923	6.923	6.923	6.923	6.923	6.923	6.923
КЛАСС А-I	3.185	3.185	3.185	3.185	4.301	4.301	4.301	4.301	4.301	4.301	4.301	4.301	5.619	5.619	5.619	5.619	5.619	5.619	5.619	5.619
Ф10АI ГОСТ 5781-81	1.233	1.233	1.233	1.233	1.233	1.233	1.233	1.233	1.233	1.233	1.233	1.233	1.233	1.233	1.233	1.233	1.233	1.233	1.233	1.233
Ф12АI ГОСТ 5781-81	1.952	1.952	1.952	1.952																
Ф14АI ГОСТ 5781-81	-	-	-	-	3.068	3.068	3.068	3.068	3.068	3.068	3.068	3.068								
Ф16АI ГОСТ 5781-81	-	-	-	-	-	-	-	-	-	-	-	-	4.386	4.386	4.386	4.386	4.386	4.386	4.386	4.386
КЛАСС А-III	1.304	1.304	1.304	1.304	1.304	1.304	1.304	1.304	1.304	1.304	1.304	1.304	1.304	1.304	1.304	1.304	1.304	1.304	1.304	1.304
Ф8АIII ГОСТ 5781-81	1.057	1.057	1.057	1.057	1.057	1.057	1.057	1.057	1.057	1.057	1.057	1.057	1.057	1.057	1.057	1.057	1.057	1.057	1.057	1.057
Ф10АIII ГОСТ 5781-81	0.247	0.247	0.247	0.247	0.247	0.247	0.247	0.247	0.247	0.247	0.247	0.247	0.247	0.247	0.247	0.247	0.247	0.247	0.247	0.247

НАИМЕНОВАНИЕ	КОЛ НА ИСПОЛН. 1.020-1.5-10 3.0.0.0-			
	100	101	102	103
МАТЕРИАЛЫ:				
БЕТОН ТЯЖ. М300 М КУВ	1.645	1.639	1.645	1.639
ПЛИТЫ МИНЕРАЛОВАТН М КУВ	1.300	1.892	1.300	1.892
ПОКАЗАТЕЛИ:				
МАССА СТАЛИ КГ	70.60	72.99	70.60	72.99
АРМАТУРНЫЕ ИЗДЕЛИЯ	53.75	56.14	53.75	56.14
АРМАТУРНАЯ СТАЛЬ	53.75	56.14	53.75	56.14
КЛАСС А-П	13.41	15.90	13.41	15.90
Ф12АП ГОСТ 5781-81	13.41	15.90	13.41	15.90
КЛАСС А-Ш	13.82	13.82	13.82	13.82
Ф6АШ ГОСТ 5781-81	13.82	13.82	13.82	13.82
КЛАСС ВР-I	26.52	26.42	26.52	26.42
Ф4ВРI ГОСТ 6727-80	26.52	26.42	26.52	26.42
ЗАКЛАДНЫЕ ИЗДЕЛИЯ	16.85	16.85	16.85	16.85
ПРОФИЛЬНАЯ СТАЛЬ	8.239	8.239	8.239	8.239
ПОЛОСОВАЯ	8.239	8.239	8.239	8.239
-8Х30 ГОСТ 103-76				
ВСТ3КП2 ГОСТ 380-71	0.798	0.798	0.798	0.798
-8Х80 ГОСТ 103-76				
ВСТ3КП2 ГОСТ 380-71	2.260	2.260	2.260	2.260
-8Х100 ГОСТ 103-76				
ВСТ3КП2 ГОСТ 380-71	3.768	3.768	3.768	3.768
-8Х150 ГОСТ 103-76				
ВСТ3КП2 ГОСТ 380-71	1.413	1.413	1.413	1.413
АРМАТУРНАЯ СТАЛЬ	8.609	8.609	8.609	8.609
КЛАСС А-I	7.305	7.305	7.305	7.305
Ф10АI ГОСТ 5781-81	1.233	1.233	1.233	1.233
Ф18АI ГОСТ 5781-81	6.072	6.072	6.072	6.072
КЛАСС А-Ш	1.304	1.304	1.304	1.304
Ф8АШ ГОСТ 5781-81	1.057	1.057	1.057	1.057
Ф10АШ ГОСТ 5781-81	0.247	0.247	0.247	0.247

ЭПВЦ КиевЗНИИЭП | ОПЕРАТОР ТЛП КОРТ | СКАЛА

ИНВ № ПОДЛ | ПОДП И ДАТА | ВЗАМ ИНВ №

1.020-1.5-10 3.0.0.0 ВМС

ЛИСТ 6

ФОРМАТ 12

ФОРМАТ	ЗОНА	ПОЗ	ОБОЗНАЧЕНИЕ	НАИМЕНОВАНИЕ	КОЛ НА ИСПОЛН 1.020-1.5-10 4.0.0.0-								ПРИМЕЧАНИЕ
					–	1	2	3	4	5	6	7	
				ДОКУМЕНТАЦИЯ:									
12			1.020-1.5-10 4.0.0.0 СВ	СБОРОЧНЫЙ ЧЕРТЕЖ	Х	Х	Х	Х	Х	Х	Х	Х	
12			1.020-1.5-11 0.0.0.0 У	УЗЛЫ	Х	Х	Х	Х	Х	Х	Х	Х	
12			1.020-1.5-10 4.0.0.0 ВМС	ВЕДОМОСТЬ МАТЕРИАЛОВ И ВЫБОРКА СТАЛИ	Х	Х	Х	Х	Х	Х	Х	Х	
12			1.020-1.5-10 0.0.0.. ПЗ	ПОЯСНИТЕЛЬНАЯ ЗАПИСКА	Х	Х	Х	Х	Х	Х	Х	Х	
				СБОРОЧНЫЕ ЕДИНИЦЫ:									
12	1		1.020-1.5-12 0.0.1.0-65	СЕТКА С-131	1	1							
			1.020-1.5-12 0.0.1.0-64	СЕТКА С-129	–	–	1	1					
			1.020-1.5-12 0.0.1.0-67	СЕТКА С-135	–	–	–	–	1	1			
			1.020-1.5-12 0.0.1.0-66	СЕТКА С-133	–	–	–	–	–	–	1	1	
12	2		1.020-1.5-12 0.0.2.0-58	СЕТКА С-118	1								
			1.020-1.5-12 0.0.2.0-56	СЕТКА С-114	–	1	1						
			1.020-1.5-12 0.0.2.0-57	СЕТКА С-116	–	–	–	1					
			1.020-1.5-12 0.0.2.0-61	СЕТКА С-124	–	–	–	–	1				
			1.020-1.5-12 0.0.2.0-59	СЕТКА С-120	–	–	–	–	–	1	1		
			1.020-1.5-12 0.0.2.0-60	СЕТКА С-122	–	–	–	–	–	–	–	1	
11	3		1.020-1.5-12 0.0.8.0-1	ПЕТЛЯ СТРОПОВОЧНАЯ П-2	2	2	2	2					
			1.020-1.5-12 0.0.8.0-3	ПЕТЛЯ СТРОПОВОЧНАЯ П-4	–	–	–	–	2	2	2	2	
12	4		1.020-1.5-12 0.0.7.0-05	ИЗДЕЛИЕ ЗАКЛАДНОЕ МН-7	1	1	1	1	1	1	1	1	
12	5		1.020-1.5-12 0.0.7.0	ИЗДЕЛИЕ ЗАКЛАДНОЕ МН-1	1	1	1	1	1	1	1	1	
12	6		1.020-1.5-12 0.0.7.0-04	ИЗДЕЛИЕ ЗАКЛАДНОЕ МН-6	2	2	2	2	2	2	2	2	
12	7		1.020-1.5-12 0.0.7.0-02	ИЗДЕЛИЕ ЗАКЛАДНОЕ МН-4	2	2	2	2	2	2	2	2	
12	8		1.020-1.5-12 0.0.7.0-01	ИЗДЕЛИЕ ЗАКЛАДНОЕ МН-3	–	–	–	–	1	1	1	1	
				ДЕТАЛИ:									МАССА, КГ
				ГОСТ 5781-81									
11	9			СТЕРЖЕНЬ ГНУТЫЙ ГС-1	12	–	12	–	21	–	21	–	0.479
				СТЕРЖЕНЬ ГНУТЫЙ ГС-2	–	12	–	12	–	21	–	21	0.568

НАЧ ОТД	БОРИСЕНКО		14.04
Н КОНТР	МАЛАЧЕВСКИЙ		13.04
ГИП	КОВАЛЬЧУК		13.04
РУК ГР	ПИНЧУК		12.04
ПРОВЕРИЛ	ПИНЧУК		12.04
РАЗРАБ	ШПАРКОВСКАЯ		12.04

1.020-1.5-10 4.0.0.0

ПАНЕЛЬ 2ПС

СТАДИЯ	ЛИСТ	ЛИСТОВ
Р		1

КиевЗНИИЭП

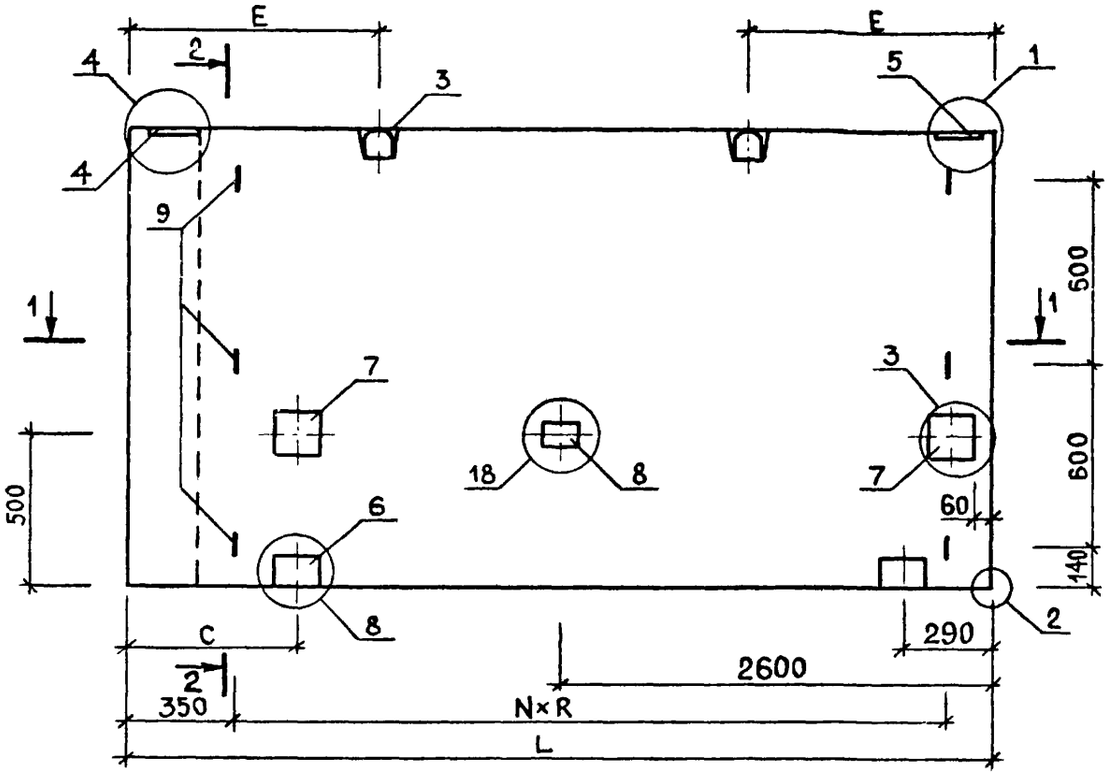

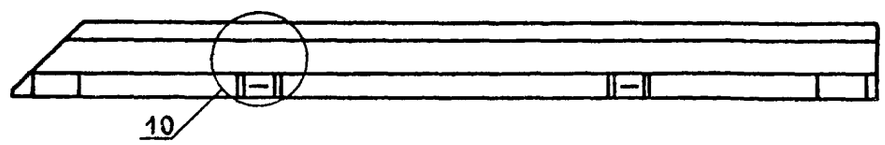

1 – 1

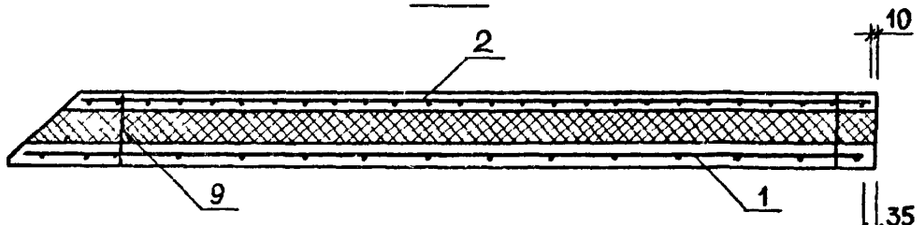

2 – 2 M1:10

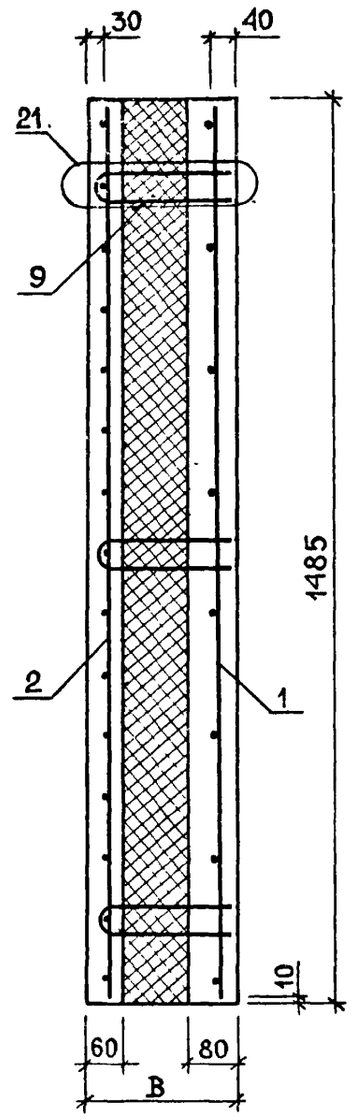

1. Узлы, замаркированные на данном чертеже, разработаны в выпуске 5-11. Узлы 1,2 см. лист 1; 3,4 - лист 2; 8,10 - лист 3; 18 - лист 5; 21 - лист 6.
2. Таблицу исполнений см. лист 2; в таблице исполнений размеры приведены в мм,

НАЧОТД	БОРИСЕНКО		14.04
НКОНТР	МАЛАЧЕВСКИЙ		13 04
ГИП	КОВАЛЬЧУК		13 04
РУК ГР.	ПИНЧУК		12.04
ПРОВЕРИЛ	ПИНЧУК		12.04
РАЗРАБ.	ШПАРКОВСКАЯ		12.04

1.020-1.5-10 4.0.0.0 СБ

ПАНЕЛЬ 2ПС

СТАДИЯ	МАССА	МАСШТАБ
Р	СМ ТАБЛ	1:20
ЛИСТ 1	ЛИСТОВ 2	

КиевЗНИИЭП

ЭПВЦ КиевЗНИИЭП | ОПЕРАТОР ТЛП КОРТ | СКАЛА

ИНВ №ПОДЛ | ПОДПИСЬ И ДАТА | ВЗАМ ИНВ №

ФОРМАТ А2

ОБОЗНАЧЕНИЕ	МАРКА	L	E	B	C	N	R	МАССА
1.020-1.5-10 4.0 0 0	2ПС28.15.2,5-ТЭ-1	2800	800	250	550	3	770	1.46
-01	2ПС28.15.3,0-ТЭ-1	2800	800	300	550	3	770	1.47
-02	2ПС27.15.2,5-ТЭ-1	2750	800	250	500	3	770	1.43
-03	2ПС27.15.3,0-ТЭ-1	2750	800	300	500	3	770	1.45
-04	2ПС58.15.2,5-ТЭ-1	5800	1200	250	550	6	880	3.09
-05	2ПС58 15.3,0-ТЭ-1	5800	1200	300	550	6	880	3.14
-06	2ПС57.15.2,5-ТЭ-1	5750	1200	250	500	6	880	3.06
-07	2ПС57.15.3,0-ТЭ-1	5750	1200	300	500	6	880	3.11

18295 50 ФОРМАТ 12

НАИМЕНОВАНИЕ	КОЛ НА ИСПОЛН 1.020-1.5-10 4.0.0.0-							
	-	1	2	3	4	5	6	7
МАТЕРИАЛЫ:								
БЕТОН ТЯЖ. М300 М КУБ	0.558	0.554	0.548	0.543	1.182	1.177	1.172	1.167
ПЛИТЫ МИНЕРАЛОВАТН М КУБ	0.444	0.646	0.436	0.634	0.934	1.359	0.926	1.347
ПОКАЗАТЕЛИ:								
МАССА СТАЛИ КГ	30.68	31.55	30.39	31.39	53.68	55.34	53.38	55.18
АРМАТУРНЫЕ ИЗДЕЛИЯ	19.46	20.32	19.16	20.16	39.25	40.92	38.96	40.76
АРМАТУРНАЯ СТАЛЬ	19.46	20.32	19.16	20.16	39.25	40.92	38.96	40.76
КЛАСС А-II	5.748	6.816	5.748	6.816	10.06	11.93	10.06	11.93
Ф12АII ГОСТ 5781-81	5.748	6.816	5.748	6.816	10.06	11.93	10.06	11.93
КЛАСС А-III	4.812	4.812	4.723	4.723	10.14	10.14	10.05	10.05
Ф6АIII ГОСТ 5781-81	4.812	4.812	4.723	4.723	10.14	10.14	10.05	10.05
КЛАСС ВР-I	8.897	8.694	8.694	8.625	19.05	18.85	18.85	18.78
Ф4ВРI ГОСТ 6727-80	8.897	8.694	8.694	8.625	19.05	18.85	18.85	18.78
ЗАКЛАДНЫЕ ИЗДЕЛИЯ	11.22	11.22	11.22	11.22	14.42	14.42	14.42	14.42
ПРОФИЛЬНАЯ СТАЛЬ	7.051	7.051	7.051	7.051	7.768	7.768	7.768	7.768
ПОЛОСОВАЯ	7.051	7.051	7.051	7.051	7.768	7.768	7.768	7.768
-8Х30 ГОСТ 103-76								
ВСТ3КП2 ГОСТ 380-71	0.684	0.684	0.684	0.684	0.798	0.798	0.798	0.798
-8Х89 ГОСТ 103-76								
ВСТ3КП2 ГОСТ 380-71	1.657	1.657	1.657	1.657	2.260	2.260	2.260	2.260
-8Х100 ГОСТ 103-76								
ВСТ3КП2 ГОСТ 380-71	1.884	1.884	1.884	1.884	1.884	1.884	1.884	1.884
-8Х150 ГОСТ 103-76								
ВСТ3КП2 ГОСТ 380-71	2.826	2.826	2.826	2.826	2.826	2.826	2.826	2.826
АРМАТУРНАЯ СТАЛЬ	4.174	4.174	4.174	4.174	6.655	6.655	6.655	6.655
КЛАСС А-I	3.185	3.185	3.185	3.185	5.619	5.619	5.619	5.619
Ф10АI ГОСТ 5781-81	1.233	1.233	1.233	1.233	1.233	1.233	1.233	1.233
Ф12АI ГОСТ 5781-81	1.952	1.952	1.952	1.952				
Ф16АI ГОСТ 5781-81	-	-	-	-	4.386	4.386	4.386	4.386
КЛАСС А-III	0.988	0.988	0.988	0.988	1.036	1.036	1.036	1.036
Ф8АIII ГОСТ 5781-81	0.742	0.742	0.742	0.742	0.789	0.789	0.789	0.789
Ф10АIII ГОСТ 5781-81	0.247	0.247	0.247	0.247	0.247	0.247	0.247	0.247

МАРКИРОВКА ИЗДЕЛИЙ ПО ИСПОЛНЕНИЯМ ПРИВЕДЕНА

В ТАБЛИЦЕ ИСПОЛНЕНИИ К СБОРОЧНОМУ ЧЕРТЕЖУ

НАЧОТД	БОРИСЕНКО		19.04
НКОНТР	МАЛАЧЕВСКИЙ		13.04
ГИП	КОВАЛЬЧУК		13.04
РУК ГР	ПИНЧУК		12.04
ПРОВЕРИЛ	ПИНЧУК		12.04
РАЗРАБ	ШПАРКОВСКАЯ		12.04

1.020-1.5-10 4.0.0.0 ВМС

ПАНЕЛЬ 2ПС

СТАДИЯ	ЛИСТ	ЛИСТОВ
Р		1

КиевЗНИИЭП

ЭПВЦ КиевЗНИИЭП ОПЕРАТОР ТПП КОРТ СКАЛА

ВЗАМ ИНВ № | ПОДПИСЬ И ДАТА | ИНВ № ПОДЛ

18295 51

ФОРМАТ 12

ФОРМАТ	ЗОНА	ПОЗ	ОБОЗНАЧЕНИЕ	НАИМЕНОВАНИЕ	КОЛ НА ИСПОЛН 1.020-1.5-10 5.0.0.0-																			ПРИМЕЧАНИЕ
					–	001	002	003	004	005	006	007	008	009	010	011	012	013	014	015	016	017	018	019	
				ДОКУМЕНТАЦИЯ:																				
12			1.020-1.5-10 3.0.0.0 СВ	СВОРОЧНЫЙ ЧЕРТЕЖ	Х	Х	Х	Х	Х	Х	Х	Х	Х	Х	Х	Х	Х	Х	Х	Х	Х	Х	Х	Х	
12			1.020-1.5-11 0.0.0.0 У	УЗЛЫ	Х	Х	Х	Х	Х	Х	Х	Х	Х	Х	Х	Х	Х	Х	Х	Х	Х	Х	Х	Х	
12			1.020-1.5-10 3.0.0.0 ВМС	ВЕДОМОСТЬ МАТЕРИАЛОВ И ВЫБОРКА СТАЛИ	Х	Х	Х	Х	Х	Х	Х	Х	Х	Х	Х	Х	Х	Х	Х	Х	Х	Х	Х	Х	
12			1.020-1.5-10 0.0.0.0 ПЗ	ПОЯСНИТЕЛЬНАЯ ЗАПИСКА	Х	Х	Х	Х	Х	Х	Х	Х	Х	Х	Х	Х	Х	Х	Х	Х	Х	Х	Х	Х	
				СБОРОЧНЫЕ ЕДИНИЦЫ:																				
12		1	1.020-1.5-12 0.0.1.0-37	СЕТКА С-75	1	1																		
			1.020-1.5-12 0.0.1.0-41	СЕТКА С-83	–	–	1	1	1	1														
			1.020-1.5-12 0.0.1.0-45	СЕТКА С-91	–	–	–	–	–	–	1	1	1	1										
			1.020-1.5-12 0.0.1.0-49	СЕТКА С-99	–	–	–	–	–	–	–	–	–	–	1	1	1	1						
			1.020-1.5-12 0.0.1.0-53	СЕТКА С-107	–	–	–	–	–	–	–	–	–	–	–	–	–	–	1	1	1	1		
			1.020-1.5-12 0.0.1.0-57	СЕТКА С-115	–	–	–	–	–	–	–	–	–	–	–	–	–	–	–	–	–	–	1	1	
12		2	1.020-1.5-12 0.0.2.0-34	СЕТКА С-70	1																			
			1.020-1.5-12 0.0.2.0-32	СЕТКА С-66	–	1																		
			1.020-1.5-12 0.0.2.0-40	СЕТКА С-82	–	–	1	–	1															
			1.020-1.5-12 0.0.2.0-38	СЕТКА С-78	–	–	–	1	–	1														
			1.020-1.5-12 0.0.2.0-46	СЕТКА С-94	–	–	–	–	–	–	1	–	1											
			1.020-1.5-12 0.0.2.0-44	СЕТКА С-90	–	–	–	–	–	–	–	1	–	1										
			1.020-1.5-12 0.0.2.0-52	СЕТКА С-106	–	–	–	–	–	–	–	–	–	–	1	–	1							
			1.020-1.5-12 0.0.2.0-50	СЕТКА С-102	–	–	–	–	–	–	–	–	–	–	–	1	–	1						
			1.020-1.5-12 0.0.2.0-58	СЕТКА С-118	–	–	–	–	–	–	–	–	–	–	–	–	–	–	1	–	1			
			1.020-1.5-12 0.0.2.0-56	СЕТКА С-114	–	–	–	–	–	–	–	–	–	–	–	–	–	–	–	1	–	1		
			1.020-1.5-12 0.0.2.0-64	СЕТКА С-130	–	–	–	–	–	–	–	–	–	–	–	–	–	–	–	–	–	–	1	
			1.020-1.5-12 0.0.2.0-62	СЕТКА С-126	–	–	–	–	–	–	–	–	–	–	–	–	–	–	–	–	–	–	–	1
11		3	1.020-1.5-12 0.0.8.0	ПЕТЛЯ СТРОПОВОЧНАЯ П-1	2	2	2	2	2	2	2	2	2	2	2	2	2	2						
			1.020-1.5-12 0.0.8.0-1	ПЕТЛЯ СТРОПОВОЧНАЯ П-2	–	–	–	–	–	–	–	–	–	–	–	–	–	–	2	2	2	2	2	2
12		4	1.020-1.5-12 0.0.7.0-05	ИЗДЕЛИЕ ЗАКЛАДНОЕ МН-7	1	1	1	1	1	1	1	1	1	1	1	1	1	1	1	1	1	1	1	1
12		5	1.020-1.5-12 0.0.7.0	ИЗДЕЛИЕ ЗАКЛАДНОЕ МН-1	1	1	1	1	1	1	1	1	1	1	1	1	1	1	1	1	1	1	1	1
12		6	1.020-1.5-12 0.0.7.0-04	ИЗДЕЛИЕ ЗАКЛАДНОЕ МН-6	3	3	3	3	3	3	3	3	3	3	3	3	3	3	3	3	3	3	3	3
12		7	1.020-1.5-12 0.0.7.0-03	ИЗДЕЛИЕ ЗАКЛАДНОЕ МН-5	1	1																		
12			1.020-1.5-12 0.0.7.0-04	ИЗДЕЛИЕ ЗАКЛАДНОЕ МН-6	–	–	1	1	1	1	1	1	1	1	1	1	1	1	1	1	1	1	1	1
12		8	1.020-1.5-12 0.0.7.0-02	ИЗДЕЛИЕ ЗАКЛАДНОЕ МН-4	–	–	1	1	1	1	1	1	1	1	1	1	1	1	1	1	1	1	1	1
				ДЕТАЛИ:																				МАССА, КГ
				ГОСТ 5781-81																				
11		10		СТЕРЖЕНЬ ГНУТЫЙ ГС-1	8	–	8	–	8	–	12	–	12	–	12	–	12	–	12	–	12	–	16	–	0.479
				СТЕРЖЕНЬ ГНУТЫЙ ГС-2	–	8	–	8	–	8	–	12	–	12	–	12	–	12	–	12	–	12	–	16	0.568

НАЧ.ОТД	БОРИСЕНКО		14.04
Н.КОНТР	МАЛАЧЕВСКИЙ		14.04
ГИП	КОВАЛЬЧУК		13.04
РУК.ГР	ПИНЧУК		12.04
ПРОВЕРИЛ	ПИНЧУК		12.04
РАЗРАБ	ШПАРКОВСКАЯ		12.04

1.020-1.5-10 5.0.0.0

ПАНЕЛЬ ЗПС

СТАДИЯ	ЛИСТ	ЛИСТОВ
Р	1	6

КиевЗНИИЭП

ЭПВЦ КиевЗНИИЭП | ОПЕРАТОР ТЛП КОРТ | СКАЛА

ФОРМАТ	ЗОНА	ПОЗ	ОБОЗНАЧЕНИЕ	НАИМЕНОВАНИЕ	КОЛ НА ИСПОЛН 1.020-1.5-10 5.0.0.0-																			ПРИМЕЧАНИЕ
					020	021	022	023	024	025	026	027	028	029	030	031	032	033	034	035	036	037	038	039	
				ДОКУМЕНТАЦИЯ:																					
12			1.020-1.5-10 3.0.0.0 СБ	СБОРОЧНЫЙ ЧЕРТЕЖ	X	X	X	X	X	X	X	X	X	X	X	X	X	X	X	X	X	X	X	X	
12			1.020-1.5-11 0.0.0.0 У	УЗЛЫ	X	X	X	X	X	X	X	X	X	X	X	X	X	X	X	X	X	X	X	X	
12			1.020-1.5-10 3.0.0.0 ВМС	ВЕДОМОСТЬ МАТЕРИАЛОВ И ВЫБОРКА СТАЛИ	X	X	X	X	X	X	X	X	X	X	X	X	X	X	X	X	X	X	X	X	
12			1.020-1.5-10 0.0.0.0 ПЗ	ПОЯСНИТЕЛЬНАЯ ЗАПИСКА	X	X	X	X	X	X	X	X	X	X	X	X	X	X	X	X	X	X	X	X	
				СБОРОЧНЫЕ ЕДИНИЦЫ:																					
12	1		1.020-1.5-12 0.0.1.0-57	СЕТКА С-115	1	1																			
			1.020-1.5-12 0.0.1.0-61	СЕТКА С-123	–	–	1	1	1	1															
			1.020-1.5-12 0.0.1.0-36	СЕТКА С-73	–	–	–	–	–	–	1	1													
			1.020-1.5-12 0.0.1.0-40	СЕТКА С-81	–	–	–	–	–	–	–	–	1	1	1	1									
			1.020-1.5-12 0.0.1.0-44	СЕТКА С-89	–	–	–	–	–	–	–	–	–	–	–	–	1	1	1	1					
			1.020-1.5-12 0.0.1.0-48	СЕТКА С-97	–	–	–	–	–	–	–	–	–	–	–	–	–	–	–	–	1	1	1	1	
12	2		1.020-1.5-12 0.0.2.0-64	СЕТКА С-130	1																				
			1.020-1.5-12 0.0.2.0-62	СЕТКА С-126	–	1																			
			1.020-1.5-12 0.0.2.0-70	СЕТКА С-142	–	–	1	–	1																
			1.020-1.5-12 0.0.2.0-68	СЕТКА С-138	–	–	–	1	–	1															
			1.020-1.5-12 0.0.2.0-32	СЕТКА С-66	–	–	–	–	–	–	1														
			1.020-1.5-12 0.0.2.0-33	СЕТКА С-68	–	–	–	–	–	–	–	1													
			1.020-1.5-12 0.0.2.0-38	СЕТКА С-78	–	–	–	–	–	–	–	–	1	–	1										
			1.020-1.5-12 0.0.2.0-39	СЕТКА С-80	–	–	–	–	–	–	–	–	–	1	–	1									
			1.020-1.5-12 0.0.2.0-44	СЕТКА С-90	–	–	–	–	–	–	–	–	–	–	–	–	1	–	1						
			1.020-1.5-12 0.0.2.0-45	СЕТКА С-92	–	–	–	–	–	–	–	–	–	–	–	–	–	1	–	1					
			1.020-1.5-12 0.0.2.0-50	СЕТКА С-102	–	–	–	–	–	–	–	–	–	–	–	–	–	–	–	–	1	–	1		
			1.020-1.5-12 0.0.2.0-51	СЕТКА С-104	–	–	–	–	–	–	–	–	–	–	–	–	–	–	–	–	–	1	–	1	
11	3		1.020-1.5-12 0.0.8.0-1	ПЕТЛЯ СТРОПОВОЧНАЯ П-2	2	2	2	2	2	2															
			1.020-1.5-12 0.0.8.0	ПЕТЛЯ СТРОПОВОЧНАЯ П-1	–	–	–	–	–	–	2	2	2	2	2	2	2	2	2	2	2	2	2	2	
12	4		1.020-1.5-12 0.0.7.0-05	ИЗДЕЛИЕ ЗАКЛАДНОЕ МН-7	1	1	1	1	1	1	1	1	1	1	1	1	1	1	1	1	1	1	1	1	
12	5		1.020-1.5-12 0.0.7.0	ИЗДЕЛИЕ ЗАКЛАДНОЕ МН-1	1	1	1	1	1	1	1	1	1	1	1	1	1	1	1	1	1	1	1	1	
12	6		1.020-1.5-12 0.0.7.0-04	ИЗДЕЛИЕ ЗАКЛАДНОЕ МН-6	3	3	3	3	3	3	3	3	3	3	3	3	3	3	3	3	3	3	3	3	
12	7		1.020-1.5-12 0.0.7.0-04	ИЗДЕЛИЕ ЗАКЛАДНОЕ МН-6	1	1	1	1	1	1	–	–	1	1	1	1	1	1	1	1	1	1	1	1	
			1.020-1.5-12 0.0.7.0-03	ИЗДЕЛИЕ ЗАКЛАДНОЕ МН-5	–	–	–	–	–	–	1	1													
12	8		1.020-1.5-12 0.0.7.0-02	ИЗДЕЛИЕ ЗАКЛАДНОЕ МН-4	1	1	1	1	1	1	–	–	1	1	1	1	1	1	1	1	1	1	1	1	МАССА, КГ
				ДЕТАЛИ:																					
				ГОСТ 5781-81																					
11	10			СТЕРЖЕНЬ ГНУТЫЙ ГС-1	16	–	16	–	16	–	8	–	8	–	8	–	12	–	12	–	12	–	12	–	0.479
				СТЕРЖЕНЬ ГНУТЫЙ ГС-2	–	16	–	16	–	16	–	8	–	8	–	8	–	12	–	12	–	12	–	12	0.568

ВЗАМ. ИНВ № | ПОДП. И ДАТА | ИНВ № ПОДЛ

1.020-1.5-10 5.0.0.0

ЛИСТ 2

ФОРМАТ 12

ФОРМА	ЗОНА	ПОЗ	ОБОЗНАЧЕНИЕ	НАИМЕНОВАНИЕ	КОЛ НА ИСПОЛН 1.020-1.5-10 5.0.0.0-																			ПРИМЕЧАНИЕ
					040	041	042	043	044	045	046	047	048	049	050	051	052	053	054	055	056	057	058	059	
				ДОКУМЕНТАЦИЯ:																				
12			1.020-1.5-10 3.0.0.0 СБ	СБОРОЧНЫЙ ЧЕРТЕЖ	X	X	X	X	X	X	X	X	X	X	X	X	X	X	X	X	X	X	X	X	
12			1.020-1.5-11 0.0.0.0 У	УЗЛЫ	X	X	X	X	X	X	X	X	X	X	X	X	X	X	X	X	X	X	X	X	
12			1.020-1.5-10 3.0.0.0 ВМС	ВЕДОМОСТЬ МАТЕРИАЛОВ И ВЫБОРКА СТАЛИ	X	X	X	X	X	X	X	X	X	X	X	X	X	X	X	X	X	X	X	X	
12			1.020-1.5-10 0.0.0.0 ПЗ	ПОЯСНИТЕЛЬНАЯ ЗАПИСКА	X	X	X	X	X	X	X	X	X	X	X	X	X	X	X	X	X	X	X	X	
				СБОРОЧНЫЕ ЕДИНИЦЫ:																				
12		1	1.020-1.5-12 0.0.1.0-52	СЕТКА С-105	1	1	1	1																
			1.020-1.5-12 0.0.1.0-56	СЕТКА С-113	–	–	–	–	1	1	1	1												
			1.020-1.5-12 0.0.1.0-60	СЕТКА С-121	–	–	–	–	–	–	–	–	1	1	1	1								
			1.020-1.5-12 0.0.1.0-39	СЕТКА С-79	–	–	–	–	–	–	–	–	–	–	–	–	1	1						
			1.020-1.5-12 0.0.1.0-43	СЕТКА С-87	–	–	–	–	–	–	–	–	–	–	–	–	–	–	1	1	1	1		
			1.020-1.5-12 0.0.1.0-47	СЕТКА С-95	–	–	–	–	–	–	–	–	–	–	–	–	–	–	–	–	–	–	1	1
12		2	1.020-1.5-12 0.0.2.0-56	СЕТКА С-114	1	–	1																	
			1.020-1.5-12 0.0.2.0-57	СЕТКА С-116	–	1	–	1																
			1.020-1.5-12 0.0.2.0-62	СЕТКА С-126	–	–	–	–	1	–	1													
			1.020-1.5-12 0.0.2.0-63	СЕТКА С-128	–	–	–	–	–	1	–	1												
			1.020-1.5-12 0.0.2.0-68	СЕТКА С-138	–	–	–	–	–	–	–	–	1	–	1									
			1.020-1.5-12 0.0.2.0-69	СЕТКА С-140	–	–	–	–	–	–	–	–	–	1	–	1								
			1.020-1.5-12 0.0.2.0-37	СЕТКА С-76	–	–	–	–	–	–	–	–	–	–	–	–	1							
			1.020-1.5-12 0.0.2.0-35	СЕТКА С-72	–	–	–	–	–	–	–	–	–	–	–	–	–	1						
			1.020-1.5-12 0.0.2.0-43	СЕТКА С-88	–	–	–	–	–	–	–	–	–	–	–	–	–	–	1	–	1			
			1.020-1.5-12 0.0.2.0-41	СЕТКА С-84	–	–	–	–	–	–	–	–	–	–	–	–	–	–	–	1	–	1		
			1.020-1.5-12 0.0.2.0-49	СЕТКА С-100	–	–	–	–	–	–	–	–	–	–	–	–	–	–	–	–	–	–	1	
			1.020-1.5-12 0.0.2.0-47	СЕТКА С-96	–	–	–	–	–	–	–	–	–	–	–	–	–	–	–	–	–	–	–	1
11		3	1.020-1.5-12 0.0.8.0-1	ПЕТЛЯ СТРОПОВОЧНАЯ П-2	2	2	2	2	2	2	2	2	2	2	2	2	–	–	2	2	2	2		
			1.020-1.5-12 0.0.8.0	ПЕТЛЯ СТРОПОВОЧНАЯ П-1	–	–	–	–	–	–	–	–	–	–	–	–	2	2						
			1.020-1.5-12 0.0.8.0-2	ПЕТЛЯ СТРОПОВОЧНАЯ П-3	–	–	–	–	–	–	–	–	–	–	–	–	–	–	–	–	–	–	2	2
12		4	1.020-1.5-12 0.0.7.0-05	ИЗДЕЛИЕ МЗАКЛАДНОЕ МН-7	1	1	1	1	1	1	1	1	1	1	1	1	1	1	1	1	1	1	1	1
12		5	1.020-1.5-12 0.0.7.0	ИЗДЕЛИЕ ЗАКЛАДНОЕ МН-1	1	1	1	1	1	1	1	1	1	1	1	1	1	1	1	1	1	1	1	1
12		6	1.020-1.5-12 0.0.7.0-04	ИЗДЕЛИЕ ЗАКЛАДНОЕ МН-6	3	3	3	3	3	3	3	3	3	3	3	3	3	3	3	3	3	3	3	3
12		7	1.020-1.5-12 0.0.7.0-04	ИЗДЕЛИЕ ЗАКЛАДНОЕ МН-6	1	1	1	1	1	1	1	1	1	1	1	1	–	–	1	1	1	1	1	1
			1.020-1.5-12 0.0.7.0-03	ИЗДЕЛИЕ ЗАКЛАДНОЕ МН-5	–	–	–	–	–	–	–	–	–	–	–	–	1	1						
12		8	1.020-1.5-12 0.0.7.0-02	ИЗДЕЛИЕ ЗАКЛАДНОЕ МН-4	1	1	1	1	1	1	1	1	1	1	1	1	–	–	1	1	1	1	1	1
12		9	1.020-1.5-12 0.0.7.0-01	ИЗДЕЛИЕ ЗАКЛАДНОЕ МН-3	–	–	–	–	–	–	–	–	–	–	–	–	1	1	1	1	1	1	1	1
				ДЕТАЛИ:																				МАССА, КГ
				ГОСТ 5781-81																				
11		10		СТЕРЖЕНЬ ГНУТЫЙ ГС-1	12	–	12	–	16	–	16	–	16	–	16	–	14	–	14	–	14	–	21	–	0.479
				СТЕРЖЕНЬ ГНУТЫЙ ГС-2	–	12	–	12	–	16	–	16	–	16	–	16	–	14	–	14	–	14	–	21	0.568

ФОРМАТ	ЗОНА	ПОЗ	ОБОЗНАЧЕНИЕ	НАИМЕНОВАНИЕ	КОЛ НА ИСПОЛН 1.020-1.5-10 5.0.0.0-																			ПРИМЕЧАНИЕ
					060	061	062	063	064	065	066	067	068	069	070	071	072	073	074	075	076	077	078	079	
				ДОКУМЕНТАЦИЯ:																				
12			1.020-1.5-10 3.0.0.0 СВ	СВОРОЧНЫЙ ЧЕРТЕЖ	Х	Х	Х	Х	Х	Х	Х	Х	Х	Х	Х	Х	Х	Х	Х	Х	Х	Х	Х	Х	
12			1.020-1.5-11 0.0.0.0 У	УЗЛЫ	Х	Х	Х	Х	Х	Х	Х	Х	Х	Х	Х	Х	Х	Х	Х	Х	Х	Х	Х	Х	
12			1.020-1.5-10 3.0.0.0 ВМС	ВЕДОМОСТЬ МАТЕРИАЛОВ И ВЫБОРКА СТАЛИ	Х	Х	Х	Х	Х	Х	Х	Х	Х	Х	Х	Х	Х	Х	Х	Х	Х	Х	Х	Х	
12			1.020-1.5-10 0.0.0.0 ПЗ	ПОЯСНИТЕЛЬНАЯ ЗАПИСКА	Х	Х	Х	Х	Х	Х	Х	Х	Х	Х	Х	Х	Х	Х	Х	Х	Х	Х	Х	Х	
				СВОРОЧНЫЕ ЕДИНИЦЫ:																				
12		1	1.020-1.5-12 0.0.1.0-47	СЕТКА С-95	1	1																		
			1.020-1.5-12 0.0.1.0-51	СЕТКА С-103	–	–	1	1	1	1														
			1.020-1.5-12 0.0.1.0-55	СЕТКА С-111	–	–	–	–	–	–	1	1	1	1										
			1.020-1.5-12 0.0.1.0-59	СЕТКА С-119	–	–	–	–	–	–	–	–	–	–	1	1	1	1						
			1.020-1.5-12 0.0.1.0-63	СЕТКА С-127	–	–	–	–	–	–	–	–	–	–	–	–	–	–	1	1	1	1		
			1.020-1.5-12 0.0.1.0-38	СЕТКА С-77	–	–	–	–	–	–	–	–	–	–	–	–	–	–	–	–	–	–	1	1	
12		2	1.020-1.5-12 0.0.2.0-49	СЕТКА С-100	1																			
			1.020-1.5-12 0.0.2.0-47	СЕТКА С-96	–	1																		
			1.020-1.5-12 0.0.2.0-55	СЕТКА С-112	–	–	1	–	1															
			1.020-1.5-12 0.0.2.0-53	СЕТКА С-108	–	–	–	1	–	1														
			1.020-1.5-12 0.0.2.0-61	СЕТКА С-124	–	–	–	–	–	–	1	–	1											
			1.020-1.5-12 0.0.2.0-59	СЕТКА С-120	–	–	–	–	–	–	–	1	–	1										
			1.020-1.5-12 0.0.2.0-67	СЕТКА С-136	–	–	–	–	–	–	–	–	–	–	1	–	1							
			1.020-1.5-12 0.0.2.0-65	СЕТКА С-132	–	–	–	–	–	–	–	–	–	–	–	1	–	1						
			1.020-1.5-12 0.0.2.0-73	СЕТКА С-148	–	–	–	–	–	–	–	–	–	–	–	–	–	–	1	–	1			
			1.020-1.5-12 0.0.2.0-71	СЕТКА С-144	–	–	–	–	–	–	–	–	–	–	–	–	–	–	–	1	–	1		
			1.020-1.5-12 0.0.2.0-35	СЕТКА С-72	–	–	–	–	–	–	–	–	–	–	–	–	–	–	–	–	–	–	1	
			1.020-1.5-12 0.0.2.0-36	СЕТКА С-74	–	–	–	–	–	–	–	–	–	–	–	–	–	–	–	–	–	–	–	1
11		3	1.020-1.5-12 0.0.8.0-2	ПЕТЛЯ СТРОПОВОЧНАЯ П-3	2	2	2	2	2	2														
			1.020-1.5-12 0.0.8.0-3	ПЕТЛЯ СТРОПОВОЧНАЯ П-4	–	–	–	–	–	–	2	2	2	2	2	2	2	2						
			1.020-1.5-12 0.0.8.0-4	ПЕТЛЯ СТРОПОВОЧНАЯ П-5	–	–	–	–	–	–	–	–	–	–	–	–	–	–	2	2	2	2		
			1.020-1.5-12 0.0.8.0	ПЕТЛЯ СТРОПОВОЧНАЯ П-1	–	–	–	–	–	–	–	–	–	–	–	–	–	–	–	–	–	–	2	2
12		4	1.020-1.5-12 0.0.7.0-05	ИЗДЕЛИЕ ЗАКЛАДНОЕ МН-7	1	1	1	1	1	1	1	1	1	1	1	1	1	1	1	1	1	1	1	1
12		5	1.020-1.5-12 0.0.7.0	ИЗДЕЛИЕ ЗАКЛАДНОЕ МН-1	1	1	1	1	1	1	1	1	1	1	1	1	1	1	1	1	1	1	1	1
12		6	1.020-1.5-12 0.0.7.0-04	ИЗДЕЛИЕ ЗАКЛАДНОЕ МН-6	3	3	3	3	3	3	3	3	3	3	3	3	3	3	3	3	3	3	3	3
12		7	1.020-1.5-12 0.0.7.0-04	ИЗДЕЛИЕ ЗАКЛАДНОЕ МН-6	1	1	1	1	1	1	1	1	1	1	1	1	1	1	1	1	1	1		
			1.020-1.5-12 0.0.7.0-03	ИЗДЕЛИЕ ЗАКЛАДНОЕ МН-5	–	–	–	–	–	–	–	–	–	–	–	–	–	–	–	–	–	–	1	1
12		8	1.020-1.5-12 0.0.7.0-02	ИЗДЕЛИЕ ЗАКЛАДНОЕ МН-4	1	1	1	1	1	1	1	1	1	1	1	1	1	1	1	1	1	1		
12		9	1.020-1.5-12 0.0.7.0-01	ИЗДЕЛИЕ ЗАКЛАДНОЕ МН-3	1	1	1	1	1	1	1	1	1	1	1	1	1	1	1	1	1	1	1	1
				ДЕТАЛИ:																				МАССА, КГ
				ГОСТ 5781-81																				
11		10		СТЕРЖЕНЬ ГНУТЫЙ ГС-1	21	–	21	–	21	–	21	–	21	–	28	–	28	–	28	–	28	–	14	–	0.479
				СТЕРЖЕНЬ ГНУТЫЙ ГС-2	–	21	–	21	–	21	–	21	–	21	–	28	–	28	–	28	–	28	–	14	0.568

ЭПВЦ КиевЗНИИЭП | ОПЕРАТОР ТЛП КОРТ | СКАЛА

ИНВ № ПОДЛ | ПОДПИСЬ И ДАТА | ВЗАМ. ИНВ №

1.020-1.5-10 5.0.0.0

ЛИСТ 4

Поз	Обозначение	Наименование	Кол на испол 1.020-1.5-10 5.0.0.0- 080	081	082	083	084	085	086	087	088	089	090	091	092	093	094	095	096	097	098	099	Примечание
		ДОКУМЕНТАЦИЯ:																					
12	1.020-1.5-10 3.0.0.0 СВ	СБОРОЧНЫЙ ЧЕРТЕЖ	Х	Х	Х	Х	Х	Х	Х	Х	Х	Х	Х	Х	Х	Х	Х	Х	Х	Х	Х	Х	
12	1.020-1.5-11 0.0.0.0 У	УЗЛЫ	Х	Х	Х	Х	Х	Х	Х	Х	Х	Х	Х	Х	Х	Х	Х	Х	Х	Х	Х	Х	
12	1.020-1.5-10 3.0.0.0 ВМС	ВЕДОМОСТЬ МАТЕРИАЛОВ И ВЫБОРКА СТАЛИ	Х	Х	Х	Х	Х	Х	Х	Х	Х	Х	Х	Х	Х	Х	Х	Х	Х	Х	Х	Х	
12	1.020-1.5-10 0.0.0.0 ПЗ	ПОЯСНИТЕЛЬНАЯ ЗАПИСКА	Х	Х	Х	Х	Х	Х	Х	Х	Х	Х	Х	Х	Х	Х	Х	Х	Х	Х	Х	Х	
		СБОРОЧНЫЕ ЕДИНИЦЫ:																					
12 1	1.020-1.5-12 0.0.1.0-42	СЕТКА С-85	1	1	1	1																	
	1.020-1.5-12 0.0.1.0-46	СЕТКА С-93	–	–	–	–	1	1	1	1													
	1.020-1.5-12 0.0.1.0-50	СЕТКА С-101	–	–	–	–	–	–	–	–	1	1	1	1									
	1.020-1.5-12 0.0.1.0-54	СЕТКА С-109	–	–	–	–	–	–	–	–	–	–	–	–	1	1	1	1					
	1.020-1.5-12 0.0.1.0-58	СЕТКА С-117	–	–	–	–	–	–	–	–	–	–	–	–	–	–	–	–	1	1	1	1	
12 2	1.020-1.5-12 0.0.2.0-41	СЕТКА С-84	1	–	1																		
	1.020-1.5-12 0.0.2.0-42	СЕТКА С-86	–	1	–	1																	
	1.020-1.5-12 0.0.2.0-47	СЕТКА С-96	–	–	–	–	1	–	1														
	1.020-1.5-12 0.0.2.0-48	СЕТКА С-98	–	–	–	–	–	1	–	1													
	1.020-1.5-12 0.0.2.0-53	СЕТКА С-108	–	–	–	–	–	–	–	–	1	–	1										
	1.020-1.5-12 0.0.2.0-54	СЕТКА С-110	–	–	–	–	–	–	–	–	–	1	–	1									
	1.020-1.5-12 0.0.2.0-59	СЕТКА С-120	–	–	–	–	–	–	–	–	–	–	–	–	1	–	1						
	1.020-1.5-12 0.0.2.0-60	СЕТКА С-122	–	–	–	–	–	–	–	–	–	–	–	–	–	1	–	1					
	1.020-1.5-12 0.0.2.0-65	СЕТКА С-132	–	–	–	–	–	–	–	–	–	–	–	–	–	–	–	–	1	–	1		
	1.020-1.5-12 0.0.2.0-66	СЕТКА С-134	–	–	–	–	–	–	–	–	–	–	–	–	–	–	–	–	–	1	–	1	
11 3	1.020-1.5-12 0.0.8.0-1	ПЕТЛЯ СТРОПОВОЧНАЯ П-2	2	2	2	2																	
	1.020-1.5-12 0.0.8.0-2	ПЕТЛЯ СТРОПОВОЧНАЯ П-3	–	–	–	–	2	2	2	2	2	2	2	2									
	1.020-1.5-12 0.0.8.0-3	ПЕТЛЯ СТРОПОВОЧНАЯ П-4	–	–	–	–	–	–	–	–	–	–	–	–	2	2	2	2	2	2	2	2	
12 4	1.020-1.5-12 0.0.7.0-05	ИЗДЕЛИЕ ЗАКЛАДНОЕ МН-7	1	1	1	1	1	1	1	1	1	1	1	1	1	1	1	1	1	1	1	1	
12 5	1.020-1.5-12 0.0.7.0	ИЗДЕЛИЕ ЗАКЛАДНОЕ МН-1	1	1	1	1	1	1	1	1	1	1	1	1	1	1	1	1	1	1	1	1	
12 6	1.020-1.5-12 0.0.7.0-04	ИЗДЕЛИЕ ЗАКЛАДНОЕ МН-6	3	3	3	3	3	3	3	3	3	3	3	3	3	3	3	3	3	3	3	3	
12 7	1.020-1.5-12 0.0.7.0-04	ИЗДЕЛИЕ ЗАКЛАДНОЕ МН-6	1	1	1	1	1	1	1	1	1	1	1	1	1	1	1	1	1	1	1	1	
12 8	1.020-1.5-12 0.0.7.0-02	ИЗДЕЛИЕ ЗАКЛАДНОЕ МН-4	1	1	1	1	1	1	1	1	1	1	1	1	1	1	1	1	1	1	1	1	
12 9	1.020-1.5-12 0.0.7.0-01	ИЗДЕЛИЕ ЗАКЛАДНОЕ МН-3	1	1	1	1	1	1	1	1	1	1	1	1	1	1	1	1	1	1	1	1	
		ДЕТАЛИ:																					
		ГОСТ 5781-81																					МАССА, КГ
11 10		СТЕРЖЕНЬ ГНУТЫЙ ГС-1	14	–	14	–	21	–	21	–	21	–	21	–	21	–	21	–	28	–	28	–	0.479
		СТЕРЖЕНЬ ГНУТЫЙ ГС-2	–	14	–	14	–	21	–	21	–	21	–	21	–	21	–	21	–	28	–	28	0.568

ФОРМАТ	ЗОНА	ПОЗ	ОБОЗНАЧЕНИЕ	НАИМЕНОВАНИЕ	КОЛ НА ИСПОЛН 1.020-1.5-10 5.0.0.0- 100	101	102	103	ПРИМЕЧАНИЕ
				ДОКУМЕНТАЦИЯ:					
12			1.020-1.5-10 3.0.0.0 СБ	СБОРОЧНЫЙ ЧЕРТЕЖ	Х	Х	Х	Х	
12			1.020-1.5-11 0.0.0.0 У	УЗЛЫ	Х	Х	Х	Х	
12			1.020-1.5-10 3.0.0.0 ВМС	ВЕДОМОСТЬ МАТЕРИАЛОВ И ВЫБОРКА СТАЛИ	Х	Х	Х	Х	
12			1.020-1.5-10 0.0.0.0 ПЗ	ПОЯСНИТЕЛЬНАЯ ЗАПИСКА	Х	Х	Х	Х	
				СБОРОЧНЫЕ ЕДИНИЦЫ:					
12		1	1.020-1.5-12 0.0.1.0-62	СЕТКА С-125	1	1	1	1	
12		2	1.020-1.5-12 0.0.2.0-71	СЕТКА С-144	1	-	1		
			1.020-1.5-12 0.0.2.0-72	СЕТКА С-146	-	1	-	1	
11		3	1.020-1.5-12 0.0.8.0-4	ПЕТЛЯ СТРОПОВОЧНАЯ П-5	2	2	2	2	
12		4	1.020-1.5-12 0.0.7.0-05	ИЗДЕЛИЕ ЗАКЛАДНОЕ МН-7	1	1	1	1	
12		5	1.020-1.5-12 0.0.7.0	ИЗДЕЛИЕ ЗАКЛАДНОЕ МН-1	1	1	1	1	
12		6	1.020-1.5-12 0.0.7.0-04	ИЗДЕЛИЕ ЗАКЛАДНОЕ МН-6	3	3	3	3	
12		7	1.020-1.5-12 0.0.7.0-04	ИЗДЕЛИЕ ЗАКЛАДНОЕ МН-6	1	1	1	1	
12		8	1.020-1.5-12 0.0.7.0-02	ИЗДЕЛИЕ ЗАКЛАДНОЕ МН-4	1	1	1	1	
12		9	1.020-1.5-12 0.0.7.0-01	ИЗДЕЛИЕ ЗАКЛАДНОЕ МН-3	1	1	1	1	
				ДЕТАЛИ:					
				ГОСТ 5781-81					МАССА, КГ
11		10		СТЕРЖЕНЬ ГНУТЫЙ ГС-1	28	-	28	-	0.479
				СТЕРЖЕНЬ ГНУТЫЙ ГС-2	-	28	-	28	0.568

ЭПВЦ КиевЗНИИЭП | ОПЕРАТОР ТЛП КОРТ | СКАЛА

Взам. инв. № | Подп. и дата | Инв. № подл.

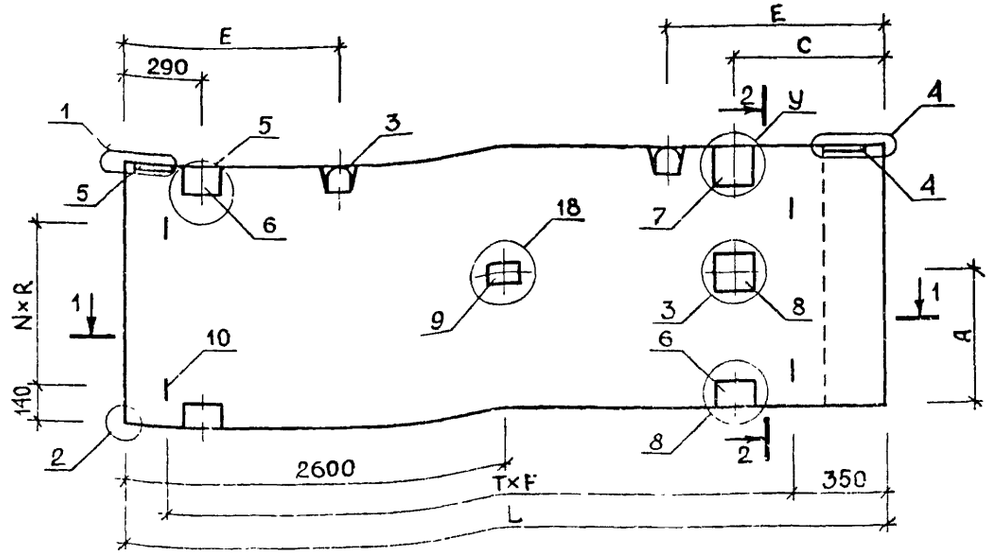

1 – 1

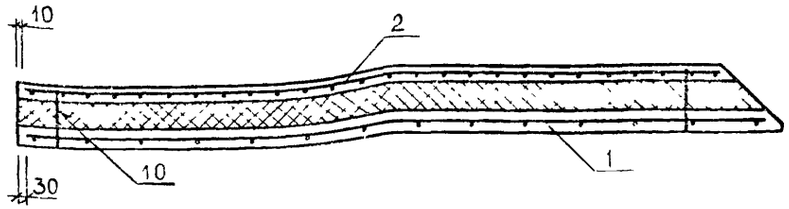

2 – 2
М 1:10

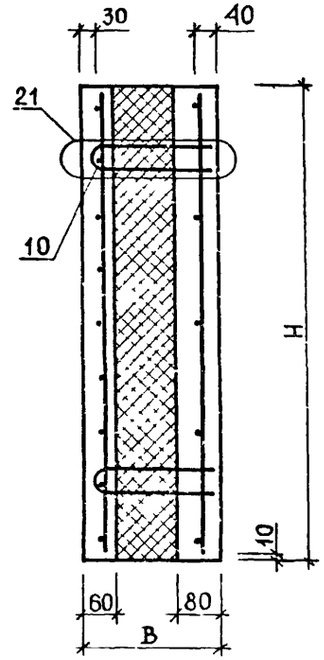

1 Узлы, замаркированные на данном чертеже, разработаны в выпуске 5-11

2 Узлы 1,2 см. лист 1; 3,4 - лист 2; 5,7 (буквенный индекс - "У") - - лист 2; 8,10 - лист 3; 18 - лист 5; 21 - лист 6.

3. Таблицу исполнений см. листы 2,3,4,5; в таблице исполнений размеры приведены в мм.

		1.020-1.5-10 5.0.0.0 СБ	
НАЧОТД	БОРИСЕНКО		14.04
НКОНТР	МАЛАЧЕВСКИЙ		13.04
ГИП	КОВАЛЬЧУК		13.04
РУК ГР	ПИНЧУК		12.04
ПРОВЕРИЛ	ПИНЧУК		12.04
РАЗРАБ	ШПАРКОВСКАЯ		12.04

ПАНЕЛЬ 3ПС	СТАДИЯ	МАССА	МАСШТАБ
	Р	СМ ТАБЛ	1:20
	ЛИСТ 1	ЛИСТОВ 5	
	КиевЗНИИЭП		

ФОРМАТ А2

ОБОЗНАЧЕНИЕ	МАРКА	L	H	B	C	A	E	T	F	N	R	У	МАССА
1.020-1.5-10 5.0 0.0	ЗПС28.6 2,5-Т3	2800	585	250	550	-	800	3	770	1	300	7	0.57
-001	ЗПС28.6.3,0-Т3	2800	585	300	550	-	800	3	770	1	300	7	0.58
-002	ЗПС28.9 2,5-Т3	2800	885	250	550	500	800	3	770	1	600	5	0.87
-003	ЗПС28.9.3,0-Т3	2800	885	300	550	500	800	3	770	1	600	5	0.88
-004	ЗПС28.9.2,5-Т3-А	2800	885	250	550	650	800	3	770	1	600	5	0.87
-005	ЗПС28.9.3,0-Т3-А	2800	885	300	550	650	800	3	770	1	600	5	0.88
-006	ЗПС28.12 2,5-Т3	2800	1185	250	550	500	800	3	770	2	500	5	1.16
-007	ЗПС28.12 3,0-Т3	2800	1185	300	550	500	800	3	770	2	500	5	1.18
-008	ЗПС28.12.2,5-Т3-А	2800	1185	250	550	650	800	3	770	2	500	5	1.16
-009	ЗПС28.12.3,0-Т3-А	2800	1185	300	550	650	800	3	770	2	500	5	1.18
-010	ЗПС28.13.2,5-Т3	2800	1285	250	550	500	800	3	770	2	500	5	1.26
-011	ЗПС28.13 3,0-Т3	2800	1285	300	550	500	800	3	770	2	500	5	1.27
-012	ЗПС28.13.2,5-Т3-А	2800	1285	250	550	650	800	3	770	2	500	5	1.26
-013	ЗПС28.13.3,0-Т3-А	2800	1285	300	550	650	800	3	770	2	500	5	1.27
-014	ЗПС28.15.2,5-Т3	2800	1485	250	550	500	800	3	770	2	600	5	1.46
-015	ЗПС28.15.3,0-Т3	2800	1485	300	550	500	800	3	770	2	600	5	1.47
-016	ЗПС28.15.2,5-Т3-А	2800	1485	250	550	650	800	3	770	2	600	5	1.46
-017	ЗПС28.15.3,0-Т3-А	2800	1485	300	550	650	800	3	770	2	600	5	1.47
018	ЗПС28.18.2,5-Т3	2800	1785	250	550	500	800	3	770	3	500	5	1.75
-019	ЗПС28 18.3,0-Т3	2800	1785	300	550	500	800	3	770	3	500	5	1.77
020	ЗПС28.18.2,5-Т3-А	2800	1785	250	550	650	800	3	770	3	500	5	1.75
-021	ЗПС28.18.3,0-Т3-А	2800	1785	300	550	650	800	3	770	3	500	5	1.77
-022	ЗПС28.21.2,5-Т3	2800	2085	250	550	500	800	3	770	3	600	5	2.05
-023	ЗПС28 21 3,0-Т3	2800	2085	300	550	500	800	3	770	3	600	5	2.07
-024	ЗПС28.21 2,5-Т3-А	2800	2085	250	550	650	800	3	770	3	600	5	2.05
-025	ЗПС28 21 3,0-Т3-А	2800	2085	300	550	650	800	3	770	3	600	5	2.07

ЭПВЦ КиевЗНИИЭП | ОПЕРАТОР ТЛП КОРТ | СКАЛА

ВЗАМ. ИНВ.№ | ПОДП. И ДАТА | ИНВ.№ ПОДЛ.

18295 59

ФОРМАТ 12

ОБОЗНАЧЕНИЕ	МАРКА	L	H	B	C	A	E	T	F	N	R	У	МАССА
1.020-1.5-10.5.0.0.0-026	3ПС27.6.2,5-Т3	2750	585	250	550	-	800	3	770	1	300	7	0.56
-027	3ПС27.6.3,0-Т3	2750	585	300	550	-	800	3	770	1	300	7	0.57
-028	3ПС27.9.2,5-Т3	2750	885	250	550	500	800	3	770	1	600	5	0.85
-029	3ПС27.9.3,0-Т3	2750	885	300	550	500	800	3	770	1	600	5	0.86
-030	3ПС27.9.2,5-Т3-А	2750	885	250	550	650	800	3	770	1	600	5	0.85
-031	3ПС27.9.3,0-Т3-А	2750	885	300	550	650	800	3	770	1	600	5	0.86
-032	3ПС27.12.2,5-Т3	2750	1185	250	550	500	800	3	770	2	500	5	1.14
-033	3ПС27.12.3,0-Т3	2750	1185	300	550	500	800	3	770	2	500	5	1.15
-034	3ПС27.12 2,5-Т3-А	2750	1185	250	550	650	800	3	770	2	500	5	1.14
-035	3ПС27.12.3,0-Т3-А	2750	1185	300	550	650	800	3	770	2	500	5	1.15
-036	3ПС27.13.2,5-Т3	2750	1285	250	550	500	800	3	770	2	500	5	1.24
-037	3ПС27.13.3,0-Т3	2750	1285	300	550	500	800	3	770	2	500	5	1.25
-038	3ПС27.13.2,5-Т3-А	2750	1285	250	550	650	800	3	770	2	500	5	1.24
-039	3ПС27.13.3,0-Т3-А	2750	1285	300	550	650	800	3	770	2	500	5	1.25
-040	3ПС27.15.2,5-Т3	2750	1485	250	550	500	800	3	770	2	600	5	1.43
-041	3ПС27.15.3,0-Т3	2750	1485	300	550	500	800	3	770	2	600	5	1.45
-042	3ПС27.15.2,5-Т3-А	2750	1485	250	550	650	800	3	770	2	600	5	1.43
-043	3ПС27.15.3,0-Т3-А	2750	1485	300	550	650	800	3	770	2	600	5	1.45
-044	3ПС27.18.2,5-Т3	2750	1785	250	550	500	800	3	770	3	500	5	1.72
-045	3ПС27.18.3,0-Т3	2750	1785	300	550	500	800	3	770	3	500	5	1.74
-046	3ПС27.18.2,5-Т3-А	2750	1785	250	550	650	800	3	770	3	500	5	1.72
-047	3ПС27.18.3,0-Т3-А	2750	1785	300	550	650	800	3	770	3	500	5	1.74
-048	3ПС27.21.2,5-Т3	2750	2085	250	550	500	800	3	770	3	600	5	2.01
-049	3ПС27.21.3,0-Т3	2750	2085	300	550	500	800	3	770	3	600	5	2.03
-050	3ПС27.21.2,5-Т3-А	2750	2085	250	550	650	800	3	770	3	600	5	2.01
-051	3ПС27.21.3,0-Т3-А	2750	2085	300	550	650	800	3	770	3	600	5	2.03

ОБОЗНАЧЕНИЕ	МАРКА	L	H	B	C	A	E	T	F	N	R	У	МАССА
1.020-1.5-10 5 0 0.0-052	3ПС58.6 2,5-Т3	5800	585	250	550	500	1200	6	880	1	300	7	1.22
-053	3ПС58.6 3,0-Т3	5800	585	300	550	500	1200	6	880	1	300	7	1.24
-054	3ПС58.9 2,5-Т3	5800	885	250	550	500	1200	6	880	1	600	5	1.84
-055	3ПС58.9.3,0-Т3	5800	885	300	550	500	1200	6	880	1	600	5	1.87
-056	3ПС58.9.2,5-Т3-А	5800	885	250	550	650	1200	6	880	1	600	5	1.84
-057	3ПС58.9 3,0-Т3-А	5800	885	300	550	650	1200	6	880	1	600	5	1.87
-058	3ПС58.12 2,5-Т3	5800	1185	250	550	500	1200	6	880	2	500	5	2.47
-059	3ПС58.12.3.0-Т3	5800	1185	300	550	500	1200	6	880	2	500	5	2.51
-060	3ПС58.12 2,5-Т3-А	5800	1185	250	550	650	1200	6	880	2	500	5	2.47
-061	3ПС58.12 3,0-Т3-А	5800	1185	300	550	650	1200	6	880	2	500	5	2.51
-062	3ПС58.13 2,5-Т3	5800	1285	250	550	500	1200	6	880	2	500	5	2.67
-063	3ПС58.13 3,0-Т3	5800	1285	300	550	500	1200	6	880	2	500	5	2.72
-064	3ПС58.13 2,5-Т3-А	5800	1285	250	550	650	1200	6	880	2	500	5	2.67
-065	3ПС58.13 3,0-Т3-А	5800	1285	300	550	650	1200	6	880	2	500	5	2.72
-066	3ПС58.15 2,5 Т3	5800	1485	250	550	500	1200	6	880	2	600	5	3.09
-067	3ПС58.15 3,0-Т3	5800	1485	300	550	500	1200	6	880	2	600	5	3.14
-068	3ПС58.15 2,5-Т3-А	5800	1485	250	550	650	1200	6	880	2	600	5	3.09
-069	3ПС58.15 3,0-Т3-А	5800	1485	300	550	650	1200	6	880	2	600	5	3.14
-070	3ПС58.18 2,5-Т3	5800	1785	250	550	500	1200	6	880	3	500	5	3.71
-071	3ПС58.18 3,0-Т3	5800	1785	300	550	500	1200	6	880	3	500	5	3.77
-072	3ПС58.18 2,5-Т3-А	5800	1785	250	550	650	1200	6	880	3	500	5	3.71
-073	3ПС58.18 3,0-Т3-А	5800	1785	300	550	650	1200	6	880	3	500	5	3.77
-074	3ПС58.21 2,5-Т3	5800	2085	250	550	500	1200	6	880	3	600	5	4.34
-075	3ПС58.21 3,0-Т3	5800	2085	300	550	500	1200	6	880	3	600	5	4.41
-076	3ПС58.21 2,5-Т3-А	5800	2085	250	550	650	1200	6	880	3	600	5	4.34
-077	3ПС58.21 3,0-Т3-А	5800	2085	300	550	650	1200	6	880	3	600	5	4.41

ЭПВЦ КиевЗНИИЭП
ОПЕРАТОР ТЛП КОРТ
СКАЛА 18 скан
ВЗАМ. ИНВ № | ПОДП. И ДАТА | ИНВ № ПОДЛ
18295 61
ФОРМАТ 12

ОБОЗНАЧЕНИЕ	МАРКА	L	H	B	C	A	E	T	F	N	R	У	МАССА
1.020-1.5-10 5.0.0.0-078	ЗПС57.6.2,5-Т3	5750	585	250	500	500	1200	6	880	1	300	7	1.21
-079	ЗПС57.6.3,0-Т3	5750	585	300	500	500	1200	6	880	1	300	7	1.23
-080	ЗПС57.9.2,5-Т3	5750	885	250	500	500	1200	6	880	1	600	5	1.83
-081	ЗПС57.9.3,0-Т3	5750	885	300	500	500	1200	6	880	1	600	5	1.85
-082	ЗПС57.9.2,5-Т3-А	5750	885	250	500	650	1200	6	880	1	600	5	1.83
-083	ЗПС57.9.3,0-Т3-А	5750	885	300	500	650	1200	6	880	1	600	5	1.85
-084	ЗПС57.12.2,5-Т3	5750	1185	250	500	500	1200	6	880	2	500	5	2.44
-085	ЗПС57.12.3,0-Т3	5750	1185	300	500	500	1200	6	880	2	500	5	2.48
-086	ЗПС57.12.2,5-Т3-А	5750	1185	250	500	650	1200	6	880	2	500	5	2.44
-087	ЗПС57.12.3,0-Т3-А	5750	1185	300	500	650	1200	6	880	2	500	5	2.48
-088	ЗПС57.13.2,5-Т3	5750	1285	250	500	500	1200	6	880	2	500	5	2.65
-089	ЗПС57.13.3,0-Т3	5750	1285	300	500	500	1200	6	880	2	500	5	2.69
-090	ЗПС57.13.2,5-Т3-А	5750	1285	250	500	650	1200	6	880	2	500	5	2.65
-091	ЗПС57.13.3,0-Т3-А	5750	1285	300	500	650	1200	6	880	2	500	5	2.69
-092	ЗПС57.15.2,5-Т3	5750	1485	250	500	500	1200	6	880	2	600	5	3.06
-093	ЗПС57.15.3,0-Т3	5750	1485	300	500	500	1200	6	880	2	600	5	3.11
-094	ЗПС57.15.2,5-Т3-А	5750	1485	250	500	650	1200	6	880	2	600	5	3.06
-095	ЗПС57.15.3,0-Т3-А	5750	1485	300	500	650	1200	6	880	2	600	5	3.11
-096	ЗПС57.18.2,5-Т3	5750	1785	250	500	500	1200	6	880	3	500	5	3.68
-097	ЗПС57.18.3,0-Т3	5750	1785	300	500	500	1200	6	880	3	500	5	3.74
-098	ЗПС57.18.2,5-Т3-А	5750	1785	250	500	650	1200	6	880	3	500	5	3.68
-099	ЗПС57.18.3,0-Т3-А	5750	1785	300	500	650	1200	6	880	3	500	5	3.74
-100	ЗПС57.21.2,5-Т3	5750	2085	250	500	500	1200	6	880	3	600	5	4.30
-101	ЗПС57.21.3,0-Т3	5750	2085	300	500	500	1200	6	880	3	600	5	4.37
-102	ЗПС57.21.2,5-Т3-А	5750	2085	250	500	650	1200	6	880	3	600	5	4.30
-103	ЗПС57.21.3,0-Т3-А	5750	2085	300	500	650	1200	6	880	3	600	5	4.37

НАИМЕНОВАНИЕ	КОЛ НА ИСПОЛН 1.020-1.5-10 5.0.0.0-																			
	-	001	002	003	004	005	006	007	008	009	010	011	012	013	014	015	016	017	018	019
МАТЕРИАЛЫ:																				
БЕТОН ТЯЖ. М300 М КУБ	0.220	0.218	0.333	0.330	0.333	0.330	0.445	0.442	0.445	0.442	0.483	0.479	0.483	0.479	0.558	0.554	0.558	0.554	0.671	0.666
ПЛИТЫ МИНЕРАЛОВАТН М КУБ	0.175	0.255	0.265	0.385	0.265	0.385	0.355	0.516	0.355	0.516	0.384	0.559	0.384	0.559	0.444	0.646	0.444	0.646	0.534	0.777
ПОКАЗАТЕЛИ:																				
МАССА СТАЛИ КГ	21.75	22.38	23.30	23.89	23.30	23.89	31.50	32.41	31.50	32.41	28.83	29.73	28.83	29.73	35.16	36.03	35.16	36.03	36.35	37.53
АРМАТУРНЫЕ ИЗДЕЛИЯ	11.58	12.21	12.12	12.71	12.12	12.71	20.32	21.23	20.32	21.23	17.65	18.54	17.65	18.54	23.20	24.06	23.20	24.06	24.38	25.56
АРМАТУРНАЯ СТАЛЬ	11.58	12.21	12.12	12.71	12.12	12.71	20.32	21.23	20.32	21.23	17.65	18.54	17.65	18.54	23.20	24.06	23.20	24.06	24.38	25.56
КЛАСС А-П	3.832	4.544	3.832	4.544	3.832	4.544	5.748	6.816	5.748	6.816	5.748	6.816	5.748	6.816	5.748	6.816	5.748	6.816	7.664	9.088
Ф12АП ГОСТ 5781-81	3.832	4.544	3.832	4.544	3.832	4.544	5.748	6.816	5.748	6.816	5.748	6.816	5.748	6.816	5.748	6.816	5.748	6.816	7.664	9.088
КЛАСС А-Ш	4.277	4.277	3.007	3.007	3.007	3.007	7.485	7.485	7.485	7.485	4.210	4.210	4.210	4.210	8.555	8.555	8.555	8.555	6.015	6.015
Ф6АШ ГОСТ 5781-81	-	-	3.007	3.007	3.007	3.007	-	-	-	-	4.210	4.210	4.210	4.210	-	-	-	-	6.015	6.015
Ф8АШ ГОСТ 5781-81	4.277	4.277	-	-	-	-	7.485	7.485	7.485	7.485	-	-	-	-	8.555	8.555	8.555	8.555		
КЛАСС ВР-I	3.471	3.392	5.279	5.159	5.279	5.159	7.088	6.926	7.088	6.926	7.691	7.515	7.691	7.515	8.897	8.694	8.897	8.694	10.71	10.46
Ф4ВР-I ГОСТ 6727-80	3.471	3.392	5.279	5.159	5.279	5.159	7.088	6.926	7.088	6.926	7.691	7.515	7.691	7.515	8.897	8.694	8.897	8.694	10.71	10.46
ЗАКЛАДНЫЕ ИЗДЕЛИЯ	10.17	10.17	11.18	11.18	11.18	11.18	11.18	11.18	11.18	11.18	11.18	11.18	11.18	11.18	11.96	11.96	11.96	11.96	11.96	11.96
ПРОФИЛЬНАЯ СТАЛЬ	6.561	6.561	7.522	7.522	7.522	7.522	7.522	7.522	7.522	7.522	7.522	7.522	7.522	7.522	7.522	7.522	7.522	7.522	7.522	7.522
ПОЛОСОВАЯ	6.561	6.561	7.522	7.522	7.522	7.522	7.522	7.522	7.522	7.522	7.522	7.522	7.522	7.522	7.522	7.522	7.522	7.522	7.522	7.522
-8Х30 ГОСТ 103-76																				
ВСТ3КП2 ГОСТ 380-71	0.570	0.570	0.684	0.684	0.684	0.684	0.684	0.684	0.684	0.684	0.684	0.684	0.684	0.684	0.684	0.684	0.684	0.684	0.684	0.684
-8Х80 ГОСТ 103-76																				
ВСТ3КП2 ГОСТ 380-71	1.657	1.657	1.657	1.657	1.657	1.657	1.657	1.657	1.657	1.657	1.657	1.657	1.657	1.657	1.657	1.657	1.657	1.657	1.657	1.657
-8Х100 ГОСТ 103-76																				
ВСТ3КП2 ГОСТ 380-71	2.826	2.826	3.768	3.768	3.768	3.768	3.768	3.768	3.768	3.768	3.768	3.768	3.768	3.768	3.768	3.768	3.768	3.768	3.768	3.768
-8Х150 ГОСТ 103-76																				
ВСТ3КП2 ГОСТ 380-71	1.508	1.508	1.413	1.413	1.413	1.413	1.413	1.413	1.413	1.413	1.413	1.413	1.413	1.413	1.413	1.413	1.413	1.413	1.413	1.413
АРМАТУРНАЯ СТАЛЬ	3.607	3.607	3.662	3.662	3.662	3.662	3.662	3.662	3.662	3.662	3.662	3.662	3.662	3.662	4.442	4.442	4.442	4.442	4.442	4.442
КЛАСС А-I	2.405	2.405	2.405	2.405	2.405	2.405	2.405	2.405	2.405	2.405	2.405	2.405	2.405	2.405	3.185	3.185	3.185	3.185	3.185	3.185
Ф10АI ГОСТ 5781-81	2.405	2.405	2.405	2.405	2.405	2.405	2.405	2.405	2.405	2.405	2.405	2.405	2.405	2.405	1.233	1.233	1.233	1.233	1.233	1.233
Ф12АI ГОСТ 5781-81	-	-	-	-	-	-	-	-	-	-	-	-	-	-	1.952	1.952	1.952	1.952	1.952	1.952
КЛАСС А-Ш	1.202	1.202	1.257	1.257	1.257	1.257	1.257	1.257	1.257	1.257	1.257	1.257	1.257	1.257	1.257	1.257	1.257	1.257	1.257	1.257
Ф8АШ ГОСТ 5781-81	0.955	0.955	1.010	1.010	1.010	1.010	1.010	1.010	1.010	1.010	1.010	1.010	1.010	1.010	1.010	1.010	1.010	1.010	1.010	1.010
Ф10АШ ГОСТ 5781-81	0.247	0.247	0.247	0.247	0.247	0.247	0.247	0.247	0.247	0.247	0.247	0.247	0.247	0.247	0.247	0.247	0.247	0.247	0.247	0.247

МАРКИРОВКА ИЗДЕЛИЙ ПО ИСПОЛНЕНИЯМ ПРИВЕДЕНА

В ТАБЛИЦЕ ИСПОЛНЕНИИ К СБОРОЧНОМУ ЧЕРТЕЖУ

НАЧ ОТД	БОРИСЕНКО		12.04
Н КОНТР	МАЛАЧЕВСКИЙ		13.04
ГИП	КОВАЛЬЧУК		13.04
РУК ГР	ПИНЧУК		12.04
ПРОВЕРИЛ	ПИНЧУК		12.04
РАЗРАБ	ШПАРКОВСКАЯ		12.04

1.020-1.5-10 5.0.0.0 ВМС

ПАНЕЛЬ ЗПС

СТАДИЯ	ЛИСТ	ЛИСТОВ
Р	1	6

КиевЗНИИЭП

18295 63

ФОРМАТ 12

ЭПВЦ КиевЗНИИЭП | ОПЕРАТОР ТПП КОРТ | СКАЛА

ВЗАМ ИНВ № | ПОДПИСЬ И ДАТА | ИНВ № ПОДЛ

НАИМЕНОВАНИЕ	КОЛ НА ИСПОЛН. 1.020-1.5-10 5.0.0.0-																			
	020	021	022	023	024	025	026	027	028	029	030	031	032	033	034	035	036	037	038	039
МАТЕРИАЛЫ:																				
БЕТОН ТЯЖ. М300 М КУБ	0.671	0.666	0.784	0.777	0.784	0.777	0.216	0.214	0.326	0.324	0.326	0.324	0.437	0.434	0.437	0.434	0.474	0.470	0.474	0.470
ГЛИТЫ МИНЕРАЛОВАТН М КУБ	0.534	0.777	0.624	0.907	0.624	0.907	0.172	0.250	0.260	0.378	0.260	0.378	0.348	0.506	0.348	0.506	0.377	0.549	0.377	0.549
ПОКАЗАТЕЛИ:																				
МАССА СТАЛИ КГ	36.35	37.53	38.76	39.90	38.76	39.90	21.59	22.27	23.13	23.80	23.13	23.80	31.21	32.22	31.21	32.22	28.58	29.59	28.58	29.59
АРМАТУРНЫЕ ИЗДЕЛИЯ	24.38	25.56	26.79	27.93	26.79	27.93	11.42	12.11	11.94	12.61	11.94	12.61	20.02	21.03	20.02	21.03	17.40	18.40	17.40	18.40
АРМАТУРНАЯ СТАЛЬ	24.38	25.56	26.79	27.93	26.79	27.93	11.42	12.11	11.94	12.61	11.94	12.61	20.02	21.03	20.02	21.03	17.40	18.40	17.40	18.40
КЛАСС А-П	7.664	9.088	7.664	9.088	7.664	9.088	3.832	4.544	3.832	4.544	3.832	4.544	5.748	6.816	5.748	6.816	5.748	6.816	5.748	6.816
Ф12АП ГОСТ 5781-81	7.664	9.088	7.664	9.088	7.664	9.088	3.832	4.544	3.832	4.544	3.832	4.544	5.748	6.816	5.748	6.816	5.748	6.816	5.748	6.816
КЛАСС А-Ш	6.015	6.015	6.616	6.616	6.616	6.616	4.198	4.198	2.952	2.952	2.952	2.952	7.347	7.347	7.347	7.347	4.133	4.133	4.133	4.133
Ф6АШ ГОСТ 5781-81	6.015	6.015	6.616	6.616	6.616	6.616	-	-	2.952	2.952	2.952	2.952	-	-	-	-	4.133	4.133	4.133	4.133
Ф8АШ ГОСТ 5781-81	-	-	-	-	-	-	4.198	4.198	-	-	-	-	7.347	7.347	7.347	7.347				
КЛАСС ВР-I	10.71	10.46	12.51	12.23	12.51	12.23	3.392	3.364	5.159	5.118	5.159	5.118	6.926	6.871	6.926	6.871	7.515	7.456	7.515	7.456
Ф4ВРI ГОСТ 6727-80	10.71	10.46	12.51	12.23	12.51	12.23	3.392	3.364	5.159	5.118	5.159	5.118	6.926	6.871	6.926	6.871	7.515	7.456	7.515	7.456
ЗАКЛАДНЫЕ ИЗДЕЛИЯ	11.96	11.96	11.96	11.96	11.96	11.96	10.17	10.17	11.18	11.18	11.18	11.18	11.18	11.18	11.18	11.18	11.18	11.18	11.18	11.18
ПРОФИЛЬНАЯ СТАЛЬ	7.522	7.522	7.522	7.522	7.522	7.522	6.561	6.561	7.522	7.522	7.522	7.522	7.522	7.522	7.522	7.522	7.522	7.522	7.522	7.522
ПОЛОСОВАЯ	7.522	7.522	7.522	7.522	7.522	7.522	6.561	6.561	7.522	7.522	7.522	7.522	7.522	7.522	7.522	7.522	7.522	7.522	7.522	7.522
-8Х30 ГОСТ 103-76																				
ВСТ3КП2 ГОСТ 380-71	0.684	0.684	0.684	0.684	0.684	0.684	0.570	0.570	0.684	0.684	0.684	0.684	0.684	0.684	0.684	0.684	0.684	0.684	0.684	0.684
-8Х80 ГОСТ 103-76																				
ВСТ3КП2 ГОСТ 380-71	1.657	1.657	1.657	1.657	1.657	1.657	1.657	1.657	1.657	1.657	1.657	1.657	1.657	1.657	1.657	1.657	1.657	1.657	1.657	1.657
-8Х100 ГОСТ 103-76																				
ВСТ3КП2 ГОСТ 380-71	3.768	3.768	3.768	3.768	3.768	3.768	2.826	2.826	3.768	3.768	3.768	3.768	3.768	3.768	3.768	3.768	3.768	3.768	3.768	3.768
-8Х150 ГОСТ 103-76																				
ВСТ3КП2 ГОСТ 380-71	1.413	1.413	1.413	1.413	1.413	1.413	1.508	1.508	1.413	1.413	1.413	1.413	1.413	1.413	1.413	1.413	1.413	1.413	1.413	1.413
АРМАТУРНАЯ СТАЛЬ	4.442	4.442	4.442	4.442	4.442	4.442	3.607	3.607	3.662	3.662	3.662	3.662	3.662	3.662	3.662	3.662	3.662	3.662	3.662	3.662
КЛАСС А-I	3.185	3.185	3.185	3.185	3.185	3.185	2.405	2.405	2.405	2.405	2.405	2.405	2.405	2.405	2.405	2.405	2.405	2.405	2.405	2.405
Ф10АI ГОСТ 5781-81	1.233	1.233	1.233	1.233	1.233	1.233	2.405	2.405	2.405	2.405	2.405	2.405	2.405	2.405	2.405	2.405	2.405	2.405	2.405	2.405
Ф12АI ГОСТ 5781-81	1.952	1.952	1.952	1.952	1.952	1.952														
КЛАСС А-Ш	1.257	1.257	1.257	1.257	1.257	1.257	1.202	1.202	1.257	1.257	1.257	1.257	1.257	1.257	1.257	1.257	1.257	1.257	1.257	1.257
Ф8АШ ГОСТ 5781-81	1.010	1.010	1.010	1.010	1.010	1.010	0.955	0.955	1.010	1.010	1.010	1.010	1.010	1.010	1.010	1.010	1.010	1.010	1.010	1.010
Ф10АШ ГОСТ 5781-81	0.247	0.247	0.247	0.247	0.247	0.247	0.247	0.247	0.247	0.247	0.247	0.247	0.247	0.247	0.247	0.247	0.247	0.247	0.247	0.247

НАИМЕНОВАНИЕ	КОЛ НА ИСПОЛН. 1.020-1.5-10 5.0.0.0-																			
	040	041	042	043	044	045	046	047	048	049	050	051	052	053	054	055	056	057	058	059
МАТЕРИАЛЫ:																				
БЕТОН ТЯЖ. М300 М КУБ	0.548	0.543	0.548	0.543	0.658	0.653	0.658	0.653	0.769	0.763	0.769	0.763	0.466	0.464	0.704	0.702	0.704	0.702	0.943	0.940
ПЛИТЫ МИНЕРАЛОВАТН М КУБ	0.436	0.634	0.436	0.634	0.524	0.763	0.524	0.763	0.612	0.891	0.612	0.891	0.368	0.535	0.557	0.810	0.557	0.810	0.746	1.085
ПОКАЗАТЕЛИ:																				
МАССА СТАЛИ КГ	34.80	35.80	34.80	35.80	35.99	37.33	35.99	37.33	38.35	39.68	38.35	39.68	45.35	46.52	37.08	38.20	37.08	38.20	54.86	56.56
АРМАТУРНЫЕ ИЗДЕЛИЯ	22.84	23.84	22.84	23.84	24.03	25.37	24.03	25.37	26.39	27.71	26.39	27.71	34.42	35.59	24.35	25.48	24.35	25.48	41.01	42.72
АРМАТУРНАЯ СТАЛЬ	22.84	23.84	22.84	23.84	24.03	25.37	24.03	25.37	26.39	27.71	26.39	27.71	34.42	35.59	24.35	25.48	24.35	25.48	41.01	42.72
КЛАСС А-П	5.748	6.816	5.748	6.816	7.664	9.088	7.664	9.088	7.664	9.088	7.664	9.088	6.706	7.952	6.706	7.952	6.706	7.952	10.06	11.93
Ф12АП ГОСТ 5781-81	5.748	6.816	5.748	6.816	7.664	9.088	7.664	9.088	7.664	9.088	7.664	9.088	6.706	7.952	6.706	7.952	6.706	7.952	10.06	11.93
КЛАСС А-Ш	8.397	8.397	8.397	8.397	5.904	5.904	5.904	5.904	6.494	6.494	6.494	6.494	20.28	20.28	6.337	6.337	6.337	6.337	15.77	15.77
Ф6АШ ГОСТ 5781-81	-	-	-	-	5.904	5.904	5.904	5.904	6.494	6.494	6.494	6.494	-	-	6.337	6.337	6.337	6.337		
Ф8АШ ГОСТ 5781-81	8.397	8.397	8.397	8.397	-	-	-	-	-	-	-	-	-	-	-	-	-	-	15.77	15.77
Ф12АШ ГОСТ 5781-81	-	-	-	-	-	-	-	-	-	-	-	-	20.28	20.28						
КЛАСС ВР-I	8.694	8.625	8.694	8.625	10.46	10.38	10.46	10.38	12.23	12.13	12.23	12.13	7.435	7.356	11.31	11.19	11.31	11.19	15.18	15.02
Ф4ВРI ГОСТ 6727-80	8.694	8.625	8.694	8.625	10.46	10.38	10.46	10.38	12.23	12.13	12.23	12.13	7.435	7.356	11.31	11.19	11.31	11.19	15.18	15.02
ЗАКЛАДНЫЕ ИЗДЕЛИЯ	11.96	11.96	11.96	11.96	11.96	11.96	11.96	11.96	11.96	11.96	11.96	11.96	10.93	10.93	12.73	12.73	12.73	12.73	13.84	13.84
ПРОФИЛЬНАЯ СТАЛЬ	7.522	7.522	7.522	7.522	7.522	7.522	7.522	7.522	7.522	7.522	7.522	7.522	7.278	7.278	8.239	8.239	8.239	8.239	8.239	8.239
ПОЛОСОВАЯ	7.522	7.522	7.522	7.522	7.522	7.522	7.522	7.522	7.522	7.522	7.522	7.522	7.278	7.278	8.239	8.239	8.239	8.239	8.239	8.239
-8Х30 ГОСТ 103-76																				
ВСТ3КП2 ГОСТ 380-71	0.684	0.684	0.684	0.684	0.684	0.684	0.684	0.684	0.684	0.684	0.684	0.684	0.684	0.684	0.798	0.798	0.798	0.798	0.798	0.798
-8Х80 ГОСТ 103-76																				
ВСТ3КП2 ГОСТ 380-71	1.657	1.657	1.657	1.657	1.657	1.657	1.657	1.657	1.657	1.657	1.657	1.657	2.260	2.260	2.260	2.260	2.260	2.260	2.260	2.260
-8Х100 ГОСТ 103-76																				
ВСТ3КП2 ГОСТ 380-71	3.768	3.768	3.768	3.768	3.768	3.768	3.768	3.768	3.768	3.768	3.768	3.768	2.826	2.826	3.768	3.768	3.768	3.768	3.768	3.768
-8Х150 ГОСТ 103-76																				
ВСТ3КП2 ГОСТ 380-71	1.413	1.413	1.413	1.413	1.413	1.413	1.413	1.413	1.413	1.413	1.413	1.413	1.508	1.508	1.413	1.413	1.413	1.413	1.413	1.413
АРМАТУРНАЯ СТАЛЬ	4.442	4.442	4.442	4.442	4.442	4.442	4.442	4.442	4.442	4.442	4.442	4.442	3.654	3.654	4.489	4.489	4.489	4.489	5.605	5.605
КЛАСС А-I	3.185	3.185	3.185	3.185	3.185	3.185	3.185	3.185	3.185	3.185	3.185	3.185	2.405	2.405	3.185	3.185	3.185	3.185	4.301	4.301
Ф10АI ГОСТ 5781-81	1.233	1.233	1.233	1.233	1.233	1.233	1.233	1.233	1.233	1.233	1.233	1.233	2.405	2.405	1.233	1.233	1.233	1.233	1.233	1.233
Ф12АI ГОСТ 5781-81	1.952	1.952	1.952	1.952	1.952	1.952	1.952	1.952	1.952	1.952	1.952	1.952	-	-	1.952	1.952	1.952	1.952		
Ф14АI ГОСТ 5781-81	-	-	-	-	-	-	-	-	-	-	-	-	-	-	-	-	-	-	3.068	3.068
КЛАСС А-Ш	1.257	1.257	1.257	1.257	1.257	1.257	1.257	1.257	1.257	1.257	1.257	1.257	1.249	1.249	1.304	1.304	1.304	1.304	1.304	1.304
Ф8АШ ГОСТ 5781-81	1.010	1.010	1.010	1.010	1.010	1.010	1.010	1.010	1.010	1.010	1.010	1.010	1.002	1.002	1.057	1.057	1.057	1.057	1.057	1.057
Ф10АШ ГОСТ 5781-81	0.247	0.247	0.247	0.247	0.247	0.247	0.247	0.247	0.247	0.247	0.247	0.247	0.247	0.247	0.247	0.247	0.247	0.247	0.247	0.247

НАИМЕНОВАНИЕ	КОЛ НА ИСПОЛН. 1.020-1.5-10 5.0.0.0-																			
	060	061	062	063	064	065	066	067	068	069	070	071	072	073	074	075	076	077	078	079
МАТЕРИАЛЫ:																				
БЕТОН ТЯЖ. М300 М КУБ	0.943	0.940	1.023	1.019	1.023	1.019	1.182	1.177	1.182	1.177	1.421	1.415	1.421	1.415	1.659	1.653	1.659	1.653	0.462	0.460
ПЛИТЫ МИНЕРАЛОВАТН М КУБ	0.746	1.085	0.809	1.176	0.809	1.176	0.934	1.359	0.934	1.359	1.123	1.634	1.123	1.634	1.312	1.908	1.312	1.908	0.365	0.531
ПОКАЗАТЕЛИ:																				
МАССА СТАЛИ КГ	54.86	56.56	56.15	57.84	56.15	57.84	62.30	63.97	62.30	63.97	64.18	66.42	64.18	66.42	71.00	73.21	71.00	73.21	45.09	46.31
АРМАТУРНЫЕ ИЗДЕЛИЯ	41.01	42.72	42.30	44.00	42.30	44.00	47.14	48.80	47.14	48.80	49.01	51.26	49.01	51.26	54.15	56.36	54.15	56.36	34.16	35.38
АРМАТУРНАЯ СТАЛЬ	41.01	42.72	42.30	44.00	42.30	44.00	47.14	48.80	47.14	48.80	49.01	51.26	49.01	51.26	54.15	56.36	54.15	56.36	34.16	35.38
КЛАСС А-П	10.06	11.93	10.06	11.93	10.06	11.93	10.06	11.93	10.06	11.93	13.41	15.90	13.41	15.90	13.41	15.90	13.41	15.90	6.706	7.952
Ф12АП ГОСТ 5781-81	10.06	11.93	10.06	11.93	10.06	11.93	10.06	11.93	10.06	11.93	13.41	15.90	13.41	15.90	13.41	15.90	13.41	15.90	6.706	7.952
КЛАСС А-Ш	15.77	15.77	15.77	15.77	15.77	15.77	18.02	18.02	18.02	18.02	12.67	12.67	12.67	12.67	13.94	13.94	13.94	13.94	20.10	20.10
Ф6АШ ГОСТ 5781-81	–	–	–	–	–	–	–	–	–	–	12.67	12.67	12.67	12.67	13.94	13.94	13.94	13.94		
Ф8АШ ГОСТ 5781-81	15.77	15.77	15.77	15.77	15.77	15.77	18.02	18.02	18.02	18.02										
Ф12АШ ГОСТ 5781-81	–	–	–	–	–	–	–	–	–	–	–	–	–	–	–	–	–	–	20.10	20.10
КЛАСС ВР-I	15.18	15.02	16.47	16.30	16.47	16.30	19.05	18.85	19.05	18.85	22.93	22.68	22.93	22.68	26.80	26.52	26.80	26.52	7.356	7.328
Ф4ВРI ГОСТ 6727-80	15.18	15.02	16.47	16.30	16.47	16.30	19.05	18.85	19.05	18.85	22.93	22.68	22.93	22.68	26.80	26.52	26.80	26.52	7.356	7.328
ЗАКЛАДНЫЕ ИЗДЕЛИЯ	13.84	13.84	13.84	13.84	13.84	13.84	15.16	15.16	15.16	15.16	15.16	15.16	15.16	15.16	16.85	16.85	16.85	16.85	10.93	10.93
ПРОФИЛЬНАЯ СТАЛЬ	8.239	8.239	8.239	8.239	8.239	8.239	8.239	8.239	8.239	8.239	8.239	8.239	8.239	8.239	8.239	8.239	8.239	8.239	7.278	7.278
ПОЛОСОВАЯ	8.239	8.239	8.239	8.239	8.239	8.239	8.239	8.239	8.239	8.239	8.239	8.239	8.239	8.239	8.239	8.239	8.239	8.239	7.278	7.278
-8Х30 ГОСТ 103-76																				
ВСТ3КП2 ГОСТ 380-71	0.798	0.798	0.798	0.798	0.798	0.798	0.798	0.798	0.798	0.798	0.798	0.798	0.798	0.798	0.798	0.798	0.798	0.798	0.684	0.684
-8Х80 ГОСТ 103-76																				
ВСТ3КП2 ГОСТ 380-71	2.260	2.260	2.260	2.260	2.260	2.260	2.260	2.260	2.260	2.260	2.260	2.260	2.260	2.260	2.260	2.260	2.260	2.260	2.260	2.260
-8Х100 ГОСТ 103-76																				
ВСТ3КП2 ГОСТ 380-71	3.768	3.768	3.768	3.768	3.768	3.768	3.768	3.768	3.768	3.768	3.768	3.768	3.768	3.768	3.768	3.768	3.768	3.768	2.826	2.826
-8Х150 ГОСТ 103-76																				
ВСТ3КП2 ГОСТ 380-71	1.413	1.413	1.413	1.413	1.413	1.413	1.413	1.413	1.413	1.413	1.413	1.413	1.413	1.413	1.413	1.413	1.413	1.413	1.508	1.508
АРМАТУРНАЯ СТАЛЬ	5.605	5.605	5.605	5.605	5.605	5.605	6.923	6.923	6.923	6.923	6.923	6.923	6.923	6.923	8.609	8.609	8.609	8.609	3.654	3.654
КЛАСС А-I	4.301	4.301	4.301	4.301	4.301	4.301	5.619	5.619	5.619	5.619	5.619	5.619	5.619	5.619	7.305	7.305	7.305	7.305	2.405	2.405
Ф10АI ГОСТ 5781-81	1.233	1.233	1.233	1.233	1.233	1.233	1.233	1.233	1.233	1.233	1.233	1.233	1.233	1.233	1.233	1.233	1.233	1.233	2.405	2.405
Ф14АI ГОСТ 5781-81	3.068	3.068	3.068	3.068	3.068	3.068														
Ф16АI ГОСТ 5781-81	–	–	–	–	–	–	4.386	4.386	4.386	4.386	4.386	4.386	4.386	4.386						
Ф18АI ГОСТ 5781-81	–	–	–	–	–	–	–	–	–	–	–	–	–	–	6.072	6.072	6.072	6.072		
КЛАСС А-Ш	1.304	1.304	1.304	1.304	1.304	1.304	1.304	1.304	1.304	1.304	1.304	1.304	1.304	1.304	1.304	1.304	1.304	1.304	1.249	1.249
Ф8АШ ГОСТ 5781-81	1.057	1.057	1.057	1.057	1.057	1.057	1.057	1.057	1.057	1.057	1.057	1.057	1.057	1.057	1.057	1.057	1.057	1.057	1.002	1.002
Ф10АШ ГОСТ 5781-81	0.247	0.247	0.247	0.247	0.247	0.247	0.247	0.247	0.247	0.247	0.247	0.247	0.247	0.247	0.247	0.247	0.247	0.247	0.247	0.247

НАИМЕНОВАНИЕ	КОЛ НА ИСПОЛН. 1.020-1.5-10 5.0.0.0-																			
	080	081	082	083	084	085	086	087	088	089	090	091	092	093	094	095	096	097	098	099
МАТЕРИАЛЫ:																				
БЕТОН ТЯЖ. М300 М КУБ	0.698	0.696	0.698	0.696	0.935	0.931	0.935	0.931	1.014	1.010	1.014	1.010	1.172	1.167	1.172	1.167	1.408	1.403	1.408	1.403
ПЛИТЫ МИНЕРАЛОВАТН М КУБ	0.552	0.803	0.552	0.803	0.739	1.075	0.739	1.075	0.801	1.166	0.801	1.166	0.926	1.347	0.926	1.347	1.113	1.619	1.113	1.619
ПОКАЗАТЕЛИ:																				
МАССА СТАЛИ КГ	36.90	38.11	36.90	38.11	54.56	56.37	54.56	56.37	55.83	57.64	55.83	57.64	61.94	63.74	61.94	63.74	63.82	66.23	63.82	66.23
АРМАТУРНЫЕ ИЗДЕЛИЯ	24.18	25.38	24.18	25.38	40.71	42.53	40.71	42.53	41.99	43.80	41.99	43.80	46.78	48.58	46.78	48.58	48.66	51.07	48.66	51.07
АРМАТУРНАЯ СТАЛЬ	24.18	25.38	24.18	25.38	40.71	42.53	40.71	42.53	41.99	43.80	41.99	43.80	46.78	48.58	46.78	48.58	48.66	51.07	48.66	51.07
КЛАСС А-П	6.706	7.952	6.706	7.952	10.06	11.93	10.06	11.93	10.06	11.93	10.06	11.93	10.06	11.93	10.06	11.93	13.41	15.90	13.41	15.90
Ф12АП ГОСТ 5781-81	6.706	7.952	6.706	7.952	10.06	11.93	10.06	11.93	10.06	11.93	10.06	11.93	10.06	11.93	10.06	11.93	13.41	15.90	13.41	15.90
КЛАСС А-Ш	6.281	6.281	6.281	6.281	15.63	15.63	15.63	15.63	15.63	15.63	15.63	15.63	17.87	17.87	17.87	17.87	12.56	12.56	12.56	12.56
Ф6АШ ГОСТ 5781-81	6.281	6.281	6.281	6.281	–	–	–	–	–	–	–	–	–	–	–	–	12.56	12.56	12.56	12.56
Ф8АШ ГОСТ 5781-81	–	–	–	–	15.63	15.63	15.63	15.63	15.63	15.63	15.63	15.63	17.87	17.87	17.87	17.87				
КЛАСС ВР-I	11.19	11.15	11.19	11.15	15.02	14.96	15.02	14.96	16.30	16.24	16.30	16.24	18.85	18.78	18.85	18.78	22.68	22.60	22.68	22.60
Ф4ВРI ГОСТ 6727-80	11.19	11.15	11.19	11.15	15.02	14.96	15.02	14.96	16.30	16.24	16.30	16.24	18.85	18.78	18.85	18.78	22.68	22.60	22.68	22.60
ЗАКЛАДНЫЕ ИЗДЕЛИЯ	12.73	12.73	12.73	12.73	13.84	13.84	13.84	13.84	13.84	13.84	13.84	13.84	15.16	15.16	15.16	15.16	15.16	15.16	15.16	15.16
ПРОФИЛЬНАЯ СТАЛЬ	8.239	8.239	8.239	8.239	8.239	8.239	8.239	8.239	8.239	8.239	8.239	8.239	8.239	8.239	8.239	8.239	8.239	8.239	8.239	8.239
ПОЛОСОВАЯ	8.239	8.239	8.239	8.239	8.239	8.239	8.239	8.239	8.239	8.239	8.239	8.239	8.239	8.239	8.239	8.239	8.239	8.239	8.239	8.239
-8Х30 ГОСТ 103-76																				
ВСТ3КП2 ГОСТ 380-71	0.798	0.798	0.798	0.798	0.798	0.798	0.798	0.798	0.798	0.798	0.798	0.798	0.798	0.798	0.798	0.798	0.798	0.798	0.798	0.796
-8Х80 ГОСТ 103-76																				
ВСТ3КП2 ГОСТ 380-71	2.260	2.260	2.260	2.260	2.260	2.260	2.260	2.260	2.260	2.260	2.260	2.260	2.260	2.260	2.260	2.260	2.260	2.260	2.260	2.260
-8Х100 ГОСТ 103-76																				
ВСТ3КП2 ГОСТ 380-71	3.768	3.768	3.768	3.768	3.768	3.768	3.768	3.768	3.768	3.768	3.768	3.768	3.768	3.768	3.768	3.768	3.768	3.768	3.768	3.768
-8Х150 ГОСТ 103-76																				
ВСТ3КП2 ГОСТ 380-71	1.413	1.413	1.413	1.413	1.413	1.413	1.413	1.413	1.413	1.413	1.413	1.413	1.413	1.413	1.413	1.413	1.413	1.413	1.413	1.413
АРМАТУРНАЯ СТАЛЬ	4.489	4.489	4.489	4.489	5.605	5.605	5.605	5.605	5.605	5.605	5.605	5.605	6.923	6.923	6.923	6.923	6.923	6.923	6.923	6.923
КЛАСС А-I	3.185	3.185	3.185	3.185	4.301	4.301	4.301	4.301	4.301	4.301	4.301	4.301	5.619	5.619	5.619	5.619	5.619	5.619	5.619	5.619
Ф10АI ГОСТ 5781-81	1.233	1.233	1.233	1.233	1.233	1.233	1.233	1.233	1.233	1.233	1.233	1.233	1.233	1.233	1.233	1.233	1.233	1.233	1.233	1.239
Ф12АI ГОСТ 5781-81	1.952	1.952	1.952	1.952																
Ф14АI ГОСТ 5781-81	–	–	–	–	3.068	3.068	3.068	3.068	3.068	3.068	3.068	3.068								
Ф16АI ГОСТ 5781-81	–	–	–	–	–	–	–	–	–	–	–	–	4.386	4.386	4.386	4.386	4.386	4.386	4.386	4.389
КЛАСС А-Ш	1.304	1.304	1.304	1.304	1.304	1.304	1.304	1.304	1.304	1.304	1.304	1.304	1.304	1.304	1.304	1.304	1.304	1.304	1.304	1.301
Ф8АШ ГОСТ 5781-81	1.057	1.057	1.057	1.057	1.057	1.057	1.057	1.057	1.057	1.057	1.057	1.057	1.057	1.057	1.057	1.057	1.057	1.057	1.057	1.057
Ф10АШ ГОСТ 5781-81	0.247	0.247	0.247	0.247	0.247	0.247	0.247	0.247	0.247	0.247	0.247	0.247	0.247	0.247	0.247	0.247	0.247	0.247	0.247	0.247

ЭПВЦ Киевзнииэп | ТЛП КОРТ | ОПЕРАТОР | СКАЛА

ИНВ № ПОДЛ | ПОДП И ДАТА | ВЗАМ ИНВ №

НАИМЕНОВАНИЕ	КОЛ НА ИСПОЛН. 1.020-1.5-10 5.0.0.0-																			
	100	101	102	103																
МАТЕРИАЛЫ:																				
БЕТОН ТЯЖ. М300 М КУБ	1.645	1.639	1.645	1.639																
ПЛИТЫ МИНЕРАЛОВАТН М КУБ	1.300	1.892	1.300	1.892																
ПОКАЗАТЕЛИ:																				
МАССА СТАЛИ КГ	70.60	72.99	70.60	72.99																
АРМАТУРНЫЕ ИЗДЕЛИЯ	53.75	56.14	53.75	56.14																
АРМАТУРНАЯ СТАЛЬ	53.75	56.14	53.75	56.14																
КЛАСС А-II	13.41	15.90	13.41	15.90																
Ф12АII ГОСТ)5781-81	13.41	15.90	13.41	15.90																
КЛАСС А-III	13.82	13.82	13.82	13.82																
Ф6АIII ГОСТ 5781-81	13.82	13.82	13.82	13.82																
КЛАСС ВР-I	26.52	26.42	26.52	26.42																
Ф4ВРI ГОСТ 6727-80	26.52	26.42	26.52	26.42																
ЗАКЛАДНЫЕ ИЗДЕЛИЯ	16.85	16.85	16.85	16.85																
ПРОФИЛЬНАЯ СТАЛЬ	8.239	8.239	8.239	8.239																
ПОЛОСОВАЯ	8.239	8.239	8.239	8.239																
-8Х30 ГОСТ 103-76																				
ВСТ3КП2 ГОСТ 380-71	0.798	0.798	0.798	0.798																
-8Х80 ГОСТ 103-76																				
ВСТ3КП2 ГОСТ 380-71	2.260	2.260	2.260	2.260																
-8Х100 ГОСТ 103-76																				
ВСТ3КП2 ГОСТ 380-71	3.768	3.768	3.768	3.768																
-8Х150 ГОСТ 103-76																				
ВСТ3КП2 ГОСТ 380-71	1.413	1.413	1.413	1.413																
АРМАТУРНАЯ СТАЛЬ	8.609	8.609	8.609	8.609																
КЛАСС А-I	7.305	7.305	7.305	7.305																
Ф10АI ГОСТ 5781-81	1.233	1.233	1.233	1.233																
Ф18АI ГОСТ 5781-81	6.072	6.072	6.072	6.072																
КЛАСС А-III	1.304	1.304	1.304	1.304																
Ф8АIII ГОСТ 5781-81	1.057	1.057	1.057	1.057																
Ф10АIII ГОСТ 5781-81	0.247	0.247	0.247	0.247																

ФОРМАТ	ЗОНА	ПОЗ	ОБОЗНАЧЕНИЕ	НАИМЕНОВАНИЕ	КОЛ НА ИСПОЛН 1.020-1.5-10 6.0.0.0-								ПРИМЕЧАНИЕ
					-	1	2	3	4	5	6	7	
				ДОКУМЕНТАЦИЯ:									
12			1.020-1.5-10 4.0.0.0 СВ	СБОРОЧНЫЙ ЧЕРТЕЖ	X	X	X	X	X	X	X	X	
12			1.020-1.5-11 0.0.0.0 У	УЗЛЫ	X	X	X	X	X	X	X	X	
12			1.020-1.5-10 4.0.0.0 ВМС	ВЕДОМОСТЬ МАТЕРИАЛОВ И ВЫБОРКА СТАЛИ	X	X	X	X	X	X	X	X	
12			1.020-1.5-10 0.0.0.0 ПЗ	ПОЯСНИТЕЛЬНАЯ ЗАПИСКА	X	X	X	X	X	X	X	X	
				СБОРОЧНЫЕ ЕДИНИЦЫ:									
12		1	1.020-1.5-12 0.0.1.0-65	СЕТКА С-131	1	1							
			1.020-1.5-12 0.0.1.0-64	СЕТКА С-129	-	-	1	1					
			1.020-1.5-12 0.0.1.0-67	СЕТКА С-135	-	-	-	-	1	1			
			1.020-1.5-12 0.0.1.0-66	СЕТКА С-133	-	-	-	-	-	-	1	1	
12		2	1.020-1.5-12 0.0.2.0-58	СЕТКА С-118	1								
			1.020-1.5-12 0.0.2.0-56	СЕТКА С-114	-	1	1						
			1.020-1.5-12 0.0.2.0-57	СЕТКА С-116	-	-	-	1					
			1.020-1.5-12 0.0.2.0-61	СЕТКА С-124	-	-	-	-	1				
			1.020-1.5-12 0.0.2.0-59	СЕТКА С-120	-	-	-	-	-	1	1		
			1.020-1.5-12 0.0.2.0-60	СЕТКА С-122	-	-	-	-	-	-	-	1	
11		3	1.020-1.5-12 0.0.8.0-1	ПЕТЛЯ СТРОПОВОЧНАЯ П-2	2	2	2	2					
			1.020-1.5-12 0.0.8.0-3	ПЕТЛЯ СТРОПОВОЧНАЯ П-4	-	-	-	-	2	2	2	2	
12		4	1.020-1.5-12 0.0.7.0-05	ИЗДЕЛИЕ ЗАКЛАДНОЕ МН-7	1	1	1	1	1	1	1	1	
12		5	1.020-1.5-12 0.0.7.0	ИЗДЕЛИЕ ЗАКЛАДНОЕ МН-1	1	1	1	1	1	1	1	1	
12		6	1.020-1.5-12 0.0.7.0-04	ИЗДЕЛИЕ ЗАКЛАДНОЕ МН-6	2	2	2	2	2	2	2	2	
12		7	1.020-1.5-12 0.0.7.0-02	ИЗДЕЛИЕ ЗАКЛАДНОЕ МН-4	2	2	2	2	2	2	2	2	
12		8	1.020-1.5-12 0.0.7.0-01	ИЗДЕЛИЕ ЗАКЛАДНОЕ МН-3	-	-	-	-	1	1	1	1	
				ДЕТАЛИ:									МАССА, КГ
				ГОСТ 5781-81									
11		9		СТЕРЖЕНЬ ГНУТЫЙ ГС-1	12	-	12	-	21	-	21	-	0.479
				СТЕРЖЕНЬ ГНУТЫЙ ГС-2	-	12	-	12	-	21	-	21	0.568

ЭПВЦ КиевЗНИИЭП | ОПЕРАТОР ТПП КОРГ | СКАЛА

ИНВ № ПОДЛ | ПОДПИСЬ И ДАТА | ВЗАМ ИНВ №

НАЧОТД	БОРИСЕНКО	14.04
Н КОНТР	МАЛАЧЕВСКИЙ	13.04
ГИП	КОВАЛЬЧУК	13.04
РУК ГР	ПИНЧУК	12.04
ПРОВЕРИЛ	ПИНЧУК	12.04
РАЗРАБ	ШПАРКОВСКАЯ	12.04

1.020-1.5-10 6.0.0.0

ПАНЕЛЬ ЗПС

СТАДИЯ	ЛИСТ	ЛИСТОВ
Р		1

КиевЗНИИЭП

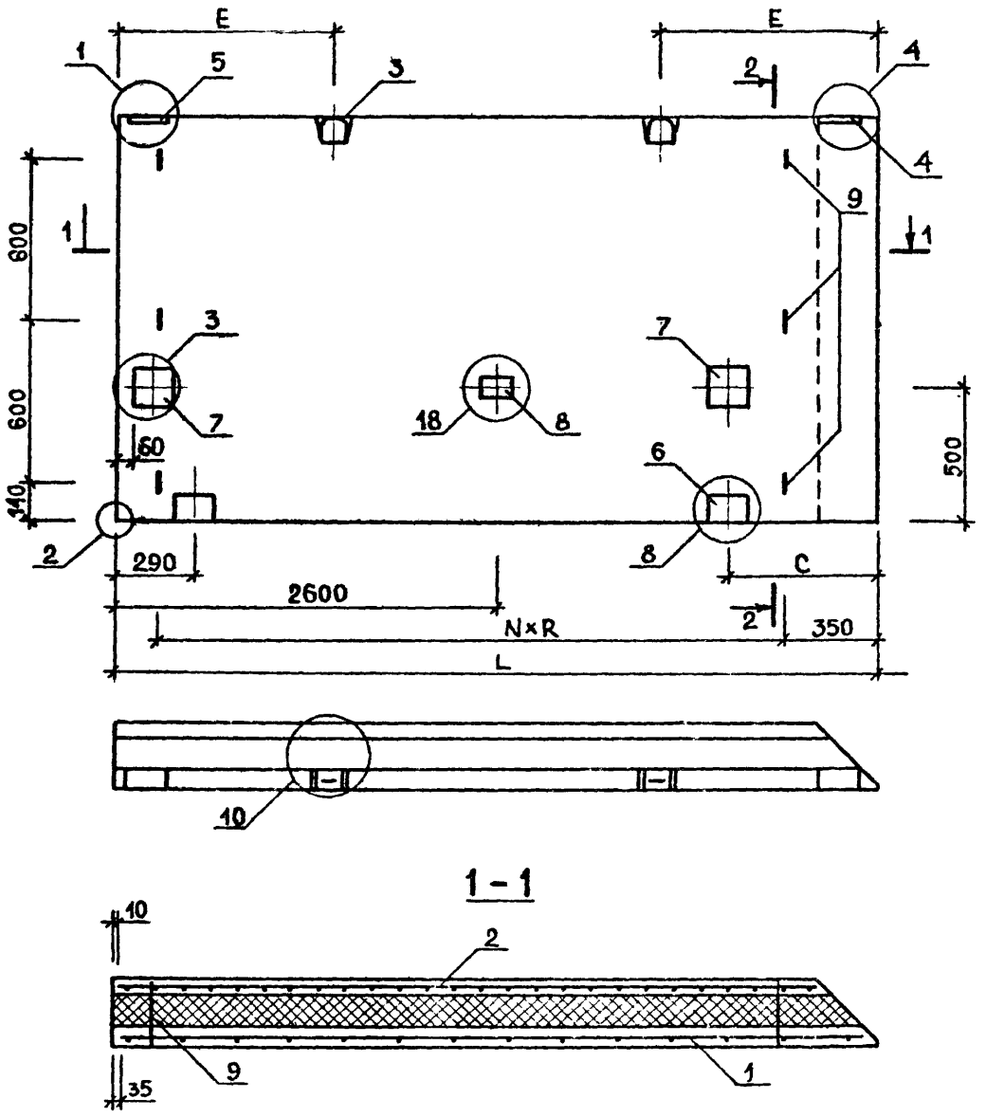

1 - 1

2 - 2 М 1:10

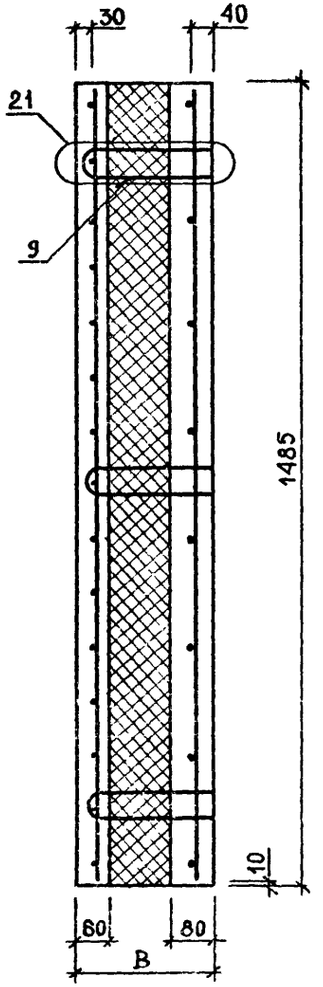

1. Узлы, замаркированные на данном чертеже, разработаны в выпуске 5-11. Узлы 1,2 см лист 1; 3,4 - лист 2; 8,10 - лист 3; 18 - лист 5; 21 - лист 6.
2. Таблицу исполнений см. лист 2; в таблице исполнений размеры приведены в мм, масса - в т.

		1.020-1.5-10 6.0.0.0 СБ	
		ПАНЕЛЬ ЗПС	СТАДИЯ: Р; МАССА: см табл; МАСШТАБ: 1:20
			ЛИСТ 1; ЛИСТОВ 2
НАЧ.ОТД	БОРИСЕНКО		КиевЗНИИЭП
Н.КОНТР	МАЛАЧЕВСКИЙ		
ГИП	КОВАЛЬЧУК		
РУК.ГР	ПИНЧУК		
ПРОВЕРИЛ	ПИНЧУК		
РАЗРАБ.	ШЛ. ЯРКОВСКАЯ		

КиевЗНИИЭП Инв. № подл.

ОБОЗНАЧЕНИЕ	МАРКА	L	E	6	C	N	R	МАССА
1.020-1.5-10.6.0.0.0	3ПС28.15.2,5-Т3-1	2800	800	250	550	3	770	1.46
-01	3ПС28.15 3,0-Т3-1	2800	800	300	550	3	770	1.47
-02	3ПС27.15.2,5-Т3-1	2750	800	250	500	3	770	1.43
-03	3ПС27.15.3,0-Т3-1	2750	800	300	500	3	770	1.45
-04	3ПС58.15.2,5-Т3-1	5800	1200	250	550	6	880	3.09
-05	3ПС58.15.3,0-Т3-1	5800	1200	300	550	6	880	3.14
-06	3ПС57.15.2,5-Т3-1	5750	1200	250	500	6	880	3.06
-07	3ПС57.15.3,0-Т3-1	5750	1200	300	500	6	880	3.11

ЭПВЦ КиевЗНИИЭП | ОПЕРАТОР ТЛП КОРТ | СКАЛА

ИНВ.№ ПОДЛ | ПОДП. И ДАТА | ВЗАМ. ИНВ.№

1R295 71 ФОРМАТ А2

НАИМЕНОВАНИЕ	КОЛ НА ИСПОЛН 1.020-1.5-10 6.0.0.0-							
	-	1	2	3	4	5	6	7
МАТЕРИАЛЫ:								
БЕТОН ТЯЖ. М300 М КУБ	0.558	0.554	0.548	0.543	1.182	1.177	1.172	1.167
ПЛИТЫ МИНЕРАЛОВАТН М КУБ	0.444	0.646	0.436	0.634	0.934	1.359	0.926	1.347
ПОКАЗАТЕЛИ:								
МАССА СТАЛИ КГ	30.68	31.55	30.39	31.39	53.68	55.34	53.38	55.18
АРМАТУРНЫЕ ИЗДЕЛИЯ	19.46	20.32	19.16	20.16	39.25	40.92	38.96	40.76
АРМАТУРНАЯ СТАЛЬ	19.46	20.32	19.16	20.16	39.25	40.92	38.96	40.76
КЛАСС А-П	5.748	6.816	5.748	6.816	10.06	11.93	10.06	11.93
Ф12АП ГОСТ 5781-81	5.748	6.816	5.748	6.816	10.06	11.93	10.06	11.93
КЛАСС А-Ш	4.812	4.812	4.723	4.723	10.14	10.14	10.05	10.05
Ф6АШ ГОСТ 5781-81	4.812	4.812	4.723	4.723	10.14	10.14	10.05	10.05
КЛАСС ВР-I	8.897	8.694	8.694	8.625	19.05	18.85	18.85	18.78
Ф4ВРI ГОСТ 6727-80	8.897	8.694	8.694	8.625	19.05	18.85	18.85	18.78
ЗАКЛАДНЫЕ ИЗДЕЛИЯ	11.22	11.22	11.22	11.22	14.42	14.42	14.42	14.42
ПРОФИЛЬНАЯ СТАЛЬ	7.051	7.051	7.051	7.051	7.768	7.768	7.768	7.768
ПОЛОСОВАЯ	7.051	7.051	7.051	7.051	7.768	7.768	7.768	7.768
-8Х30 ГОСТ 103-76								
ВСТ3КП2 ГОСТ 380-71	0.684	0.684	0.684	0.684	0.798	0.798	0.798	0.798
-8Х80 ГОСТ 103-76								
ВСТ3КП2 ГОСТ 380-71	1.657	1.657	1.657	1.657	2.260	2.260	2.260	2.260
-8Х100 ГОСТ 103-76								
ВСТ3КП2 ГОСТ 380-71	1.884	1.884	1.884	1.884	1.884	1.884	1.884	1.884
-8Х150 ГОСТ 103-76								
ВСТ3КП2 ГОСТ 380-71	2.826	2.826	2.826	2.826	2.826	2.826	2.826	2.826
АРМАТУРНАЯ СТАЛЬ	4.174	4.174	4.174	4.174	6.655	6.655	6.655	6.655
КЛАСС А-I	3.185	3.185	3.185	3.185	5.619	5.619	5.619	5.619
Ф10АI ГОСТ 5781-81	1.233	1.233	1.233	1.233	1.233	1.233	1.233	1.233
Ф12АI ГОСТ 5781-81	1.952	1.952	1.952	1.952				
Ф16АI ГОСТ 5781-81	-	-	-	-	4.386	4.386	4.386	4.386
КЛАСС А-Ш	0.988	0.988	0.988	0.988	1.036	1.036	1.036	1.036
Ф8АШ ГОСТ 5781-81	0.742	0.742	0.742	0.742	0.789	0.789	0.789	0.789
Ф10АШ ГОСТ 5781-81	0.247	0.247	0.247	0.247	0.247	0.247	0.247	0.247

МАРКИРОВКА ИЗДЕЛИЙ ПО ИСПОЛНЕНИЯМ ПРИВЕДЕНА В ТАБЛИЦЕ ИСПОЛНЕНИЙ К СБОРОЧНОМУ ЧЕРТЕЖУ

ГАЧОТД	БОРИСЕНКО	
НКОНТР	МАЛАЧЕВСКИЙ	
ГИП	КОВАЛЬЧУК	
РУК ГР	ПИНЧУК	
ПРОВЕРИЛ	ПИНЧУК	
РАЗРАБ	ШПАРКОВСКАЯ	

1.020-1.5-10 6.0.0.0 ВМС

ПАНЕЛЬ ЗПС

СТАДИЯ	ЛИСТ	ЛИСТОВ
Р		1

КиевЗНИИЭП

ФОРМАТ	ЗОНА	ПОЗ	ОБОЗНАЧЕНИЕ	НАИМЕНОВАНИЕ	КОЛ НА ИСПОЛН 1.020-1.5-10 7.0.0.0-																		ПРИМЕЧАНИЕ
					–	01	02	03	04	05	06	07	08	09	10	11	12	13	14	15	16	17	18	19	
				ДОКУМЕНТАЦИЯ:																				
12			1.020-1.5-10 7.0.0.0 СВ	СБОРОЧНЫЙ ЧЕРТЕЖ	Х	Х	Х	Х	Х	Х	Х	Х	Х	Х	Х	Х	Х	Х	Х	Х	Х	Х	Х	Х	
12			1.020-1.5-11 0.0.0.0 У	УЗЛЫ	Х	Х	Х	Х	Х	Х	Х	Х	Х	Х	Х	Х	Х	Х	Х	Х	Х	Х	Х	Х	
12			1.020-1.5-10 7.0.0.0 ВМС	ВЕДОМОСТЬ МАТЕРИАЛОВ И ВЫБОРКА СТАЛИ	Х	Х	Х	Х	Х	Х	Х	Х	Х	Х	Х	Х	Х	Х	Х	Х	Х	Х	Х	Х	
12			1.020-1.5-10 0.0.0.0 ПЗ	ПОЯСНИТЕЛЬНАЯ ЗАПИСКА	Х	Х	Х	Х	Х	Х	Х	Х	Х	Х	Х	Х	Х	Х	Х	Х	Х	Х	Х	Х	
				СБОРОЧНЫЕ ЕДИНИЦЫ:																				
12	1		1.020-1.5-12 0.0.3.0	СЕТКА С-149	1	1																		
			1.020-1.5-12 0.0.3.0-01	СЕТКА С-151	–	–	1	1																
			1.020-1.5-12 0.0.3.0-02	СЕТКА С-153	–	–	–	–	1	1														
			1.020-1.5-12 0.0.3.0-03	СЕТКА С-155	–	–	–	–	–	–	1	1												
			1.020-1.5-12 0.0.3.0-04	СЕТКА С-157	–	–	–	–	–	–	–	–	1	1										
			1.020-1.5-12 0.0.3.0-05	СЕТКА С-159	–	–	–	–	–	–	–	–	–	–	1	1								
			1.020-1.5-12 0.0.3.0-06	СЕТКА С-161	–	–	–	–	–	–	–	–	–	–	–	–	1	1						
			1.020-1.5-12 0.0.3.0-07	СЕТКА С-163	–	–	–	–	–	–	–	–	–	–	–	–	–	–	1	1				
			1.020-1.5-12 0.0.3.0-08	СЕТКА С-165	–	–	–	–	–	–	–	–	–	–	–	–	–	–	–	–	1	1		
			1.020-1.5-12 0.0.3.0-09	СЕТКА С-167	–	–	–	–	–	–	–	–	–	–	–	–	–	–	–	–	–	–	1	1	
12	2		1.020-1.5-12 0.0.4.0	СЕТКА С-150	1	1																		
			1.020-1.5-12 0.0.4.0-01	СЕТКА С-152	–	–	1	1																
			1.020-1.5-12 0.0.4.0-02	СЕТКА С-154	–	–	–	–	1	1														
			1.020-1.5-12 0.0.4.0-03	СЕТКА С-156	–	–	–	–	–	–	1	1												
			1.020-1.5-12 0.0.4.0-04	СЕТКА С-158	–	–	–	–	–	–	–	–	1	1										
			1.020-1.5-12 0.0.4.0-05	СЕТКА С-160	–	–	–	–	–	–	–	–	–	–	1	1								
			1.020-1.5-12 0.0.4.0-06	СЕТКА С-162	–	–	–	–	–	–	–	–	–	–	–	–	1	1						
			1.020-1.5-12 0.0.4.0-07	СЕТКА С-164	–	–	–	–	–	–	–	–	–	–	–	–	–	–	1	1				
			1.020-1.5-12 0.0.4.0-08	СЕТКА С-166	–	–	–	–	–	–	–	–	–	–	–	–	–	–	–	–	1	1		
			1.020-1.5-12 0.0.4.0-09	СЕТКА С-168	–	–	–	–	–	–	–	–	–	–	–	–	–	–	–	–	–	–	1	1	
11	3		1.020-1.5-12 0.0.8.0-7	ПЕТЛЯ СТРОПОВОЧНАЯ П-8	1	1	1	1																
			1.020-1.5-12 0.0.8.0-6	ПЕТЛЯ СТРОПОВОЧНАЯ П-7	–	–	–	–	1	1	1	1	1	1	1	1								
			1.020-1.5-12 0.0.8.0	ПЕТЛЯ СТРОПОВОЧНАЯ П-1	–	–	–	–	–	–	–	–	–	–	–	–	1	1	1	1	1	1	1	1	
12	4		1.020-1.5-12 0.0.7.0-06	ИЗДЕЛИЕ ЗАКЛАДНОЕ МН-8	2	2	2	2	2	2	2	2	2	2	2	2								
12			1.020-1.5-12 0.0.7.0-09	ИЗДЕЛИЕ ЗАКЛАДНОЕ МН-13	–	–	–	–	–	–	–	–	–	–	–	–	2	2	2	2	2	2	2	2	
12	5		1.020-1.5-12 0.0.7.0-07	ИЗДЕЛИЕ ЗАКЛАДНОЕ МН-9	2	2	2	2	2	2	2	2	2	2	2	2								
			1.020-1.5-12 0.0.7.0-10	ИЗДЕЛИЕ ЗАКЛАДНОЕ МН-14	–	–	–	–	–	–	–	–	–	–	–	–	2	2	2	2	2	2	2	2	
				ДЕТАЛИ:																				МАССА, КГ
				ГОСТ 5781-81																				
11	7			СТЕРЖЕНЬ ГНУТЫЙ ГС-1	4	–	4	–	5	–	8	–	8	–	10	–	6	–	6	–	8	–	8	–	0.479
				СТЕРЖЕНЬ ГНУТЫЙ ГС-2	–	4	–	4	–	5	–	8	–	8	–	10	–	6	–	6	–	8	–	8	0.568

НАЧОТД	БОРИСЕНКО		14.04
НКОНТР	МАЛАЧЕВСКИЙ		13.04
ГИП	КОВАЛЬЧУК		13.04
РУК ГР	ПИНЧУК		12.04
ПРОВЕРИЛ	ПИНЧУК		12.04
РАЗРАБ	ШПАРКОВСКАЯ		12.04

1.020-1.5-10 7.0.0.0

ПАНЕЛЬ 4ПС

СТАДИЯ	ЛИСТ	ЛИСТОВ
Р	1	3

КиевЗНИИЭП

ЭПВЦ КиевЗНИИЭП | ОПЕРАТОР ТЛП КОРТ | СКАПА

ВЗАМ. ИНВ № | ПОДПИСЬ И ДАТА | ИНВ № ПОДЛ.

19205 73

ПОЗИЦИЯ	ЗОНА	ПОЗ	ОБОЗНАЧЕНИЕ	НАИМЕНОВАНИЕ	КОЛ НА ИСПОЛН 1.020-1.5-10 7.0.0.0-																			ПРИМЕЧАНИЕ
					20	21	22	23	24	25	26	27	28	29	30	31	32	33	34	35	36	37	38	39	
				ДОКУМЕНТАЦИЯ:																				
12			1.020-1.5-10 7.0.0.0 СВ	СВОРОЧНЫЙ ЧЕРТЕЖ	X	X	X	X	X	X	X	X	X	X	X	X	X	X	X	X	X	X	X	X	
12			1.020-1.5-11 0.0.0.0 У	УЗЛЫ	X	X	X	X	X	X	X	X	X	X	X	X	X	X	X	X	X	X	X	X	
12			1.020-1.5-10 7.0.0.0 ВМС	ВЕДОМОСТЬ МАТЕРИАЛОВ И ВЫБОРКА СТАЛИ	X	X	X	X	X	X	X	X	X	X	X	X	X	X	X	X	X	X	X	X	
2			1.020-1.5-10 0.0.0.0 ПЗ	ПОЯСНИТЕЛЬНАЯ ЗАПИСКА	X	X	X	X	X	X	X	X	X	X	X	X	X	X	X	X	X	X	X	X	
				СВОРОЧНЫЕ ЕДИНИЦЫ:																				
2		1	1.020-1.5-12 0.0.3.0-10	СЕТКА С-169	1	1																		
			1.020-1.5-12 0.0.3.0-11	СЕТКА С-171	–	–	1	1																
			1.020-1.5-12 0.0.3.0-12	СЕТКА С-173	–	–	–	–	1	1														
			1.020-1.5-12 0.0.3.0-13	СЕТКА С-175	–	–	–	–	–	–	1	1												
			1.020-1.5-12 0.0.3.0-14	СЕТКА С-177	–	–	–	–	–	–	–	–	1	1										
			1.020-1.5-12 0.0.3.0-15	СЕТКА С-179	–	–	–	–	–	–	–	–	–	–	1	1								
			1.020-1.5-12 0.0.3.0-16	СЕТКА С-181	–	–	–	–	–	–	–	–	–	–	–	–	1	1						
			1.020-1.5-12 0.0.3.0-17	СЕТКА С-183	–	–	–	–	–	–	–	–	–	–	–	–	–	–	1	1				
			1.020-1.5-12 0.0.3.0-18	СЕТКА С-185	–	–	–	–	–	–	–	–	–	–	–	–	–	–	–	–	1	1		
			1.020-1.5-12 0.0.3.0-19	СЕТКА С-187	–	–	–	–	–	–	–	–	–	–	–	–	–	–	–	–	–	–	1	1
2		2	1.020-1.5-12 0.0.4.0-10	СЕТКА С-170	1	1																		
			1.020-1.5-12 0.0.4.0-11	СЕТКА С-172	–	–	1	1																
			1.020-1.5-12 0.0.4.0-12	СЕТКА С-174	–	–	–	–	1	1														
			1.020-1.5-12 0.0.4.0-13	СЕТКА С-176	–	–	–	–	–	–	1	1												
			1.020-1.5-12 0.0.4.0-14	СЕТКА С-178	–	–	–	–	–	–	–	–	1	1										
			1.020-1.5-12 0.0.4.0-15	СЕТКА С-180	–	–	–	–	–	–	–	–	–	–	1	1								
			1.020-1.5-12 0.0.4.0-16	СЕТКА С-182	–	–	–	–	–	–	–	–	–	–	–	–	1	1						
			1.020-1.5-12 0.0.4.0-17	СЕТКА С-184	–	–	–	–	–	–	–	–	–	–	–	–	–	–	1	1				
			1.020-1.5-12 0.0.4.0-18	СЕТКА С-186	–	–	–	–	–	–	–	–	–	–	–	–	–	–	–	–	1	1		
			1.020-1.5-12 0.0.4.0-19	СЕТКА С-188	–	–	–	–	–	–	–	–	–	–	–	–	–	–	–	–	–	–	1	1
11		3	1.020-1.5-12 0.0.8.0	ПЕТЛЯ СТРОПОВОЧНАЯ П-1	1	1	–	–	–	–	–	–	–	–	–	–	2	2	2	2	2	2	2	2
			1.020-1.5-12 0.0.8.0-7	ПЕТЛЯ СТРОПОВОЧНАЯ П-8	–	–	2	2																
			1.020-1.5-12 0.0.8.0-6	ПЕТЛЯ СТРОПОВОЧНАЯ П-7	–	–	–	–	2	2	2	2	2	2	2	2								
12		4	1.020-1.5-12 0.0.7.0-09	ИЗДЕЛИЕ ЗАКЛАДНОЕ МН-13	2	2																		
12			1.020-1.5-12 0.0.7.0-10	ИЗДЕЛИЕ ЗАКЛАДНОЕ МН-14	–	–	2	2	2	2	2	2	2	2	2	2	2	2	2	2	2	2	2	2
12		5	1.020-1.5-12 0.0.7.0-10	ИЗДЕЛИЕ ЗАКЛАДНОЕ МН-14	2	2	2	2	2	2	2	2	2	2	2	2	2	2	2	2	2	2	2	2
12		6	1.020-1.5-12 0.0.7.0-06	ИЗДЕЛИЕ ЗАКЛАДНОЕ МН-8	–	–	1	1	1	1	1	1	1	1	1	1	1	1	1	1	1	1	1	1
				ДЕТАЛИ:																				
				ГОСТ 5781-81																				МАССА, КГ
11		7		СТЕРЖЕНЬ ГНУТЫЙ ГС-1	10	–	9	–	9	–	12	–	12	–	15	–	9	–	9	–	12	–	12	–	0.479
				СТЕРЖЕНЬ ГНУТЫЙ ГС-2	–	10	–	9	–	9	–	12	–	12	–	15	–	9	–	9	–	12	–	12	0.568

ФОРМАТ	ЗОНА	ПОЗ	ОБОЗНАЧЕНИЕ	НАИМЕНОВАНИЕ	КОЛ НА ИСПОЛН 1.020-1.5-10 7.0.0.0- 40	41	ПРИМЕЧАНИЕ
				ДОКУМЕНТАЦИЯ:			
12			1.020-1.5-10 7.0.0.0 СБ	СБОРОЧНЫЙ ЧЕРТЕЖ	Х	Х	
12			1.020-1.5-11 0.0.0.0 У	УЗЛЫ	Х	Х	
12			1.020-1.5-10 7.0.0.0 ВМС	ВЕДОМОСТЬ МАТЕРИАЛОВ И ВЫБОРКА СТАЛИ	Х	Х	
12			1.020-1.5-10 0.0.0.0 ПЗ	ПОЯСНИТЕЛЬНАЯ ЗАПИСКА	Х	Х	
				СБОРОЧНЫЕ ЕДИНИЦЫ:			
12		1	1.020-1.5-12 0.0.3.0-20	СЕТКА С-189	1	1	
12		2	1.020-1.5-12 0.0.4.0-20	СЕТКА С-190	1	1	
11		3	1.020-1.5-12 0.0.8.0-1	ПЕТЛЯ СТРОПОВОЧНАЯ П-2	2	2	
12		4	1.020-1.5-12 0.0.7.0-10	ИЗДЕЛИЕ ЗАКЛАДНОЕ МН-14	2	2	
12		5	1.020-1.5-12 0.0.7.0-10	ИЗДЕЛИЕ ЗАКЛАДНОЕ МН-14	2	2	
12		6	1.020-1.5-12 0.0.7.0-06	ИЗДЕЛИЕ ЗАКЛАДНОЕ МН-8	1	1	
				ДЕТАЛИ:			МАССА, КГ
				ГОСТ 5781-81			
11		7		СТЕРЖЕНЬ ГНУТЫЙ ГС-1	15	-	0.479
				СТЕРЖЕНЬ ГНУТЫЙ ГС-2	-	15	0.568

ЭПВЦ КиевЗНИИЭП | ОПЕРАТОР ТПП КОРТ | СКАЛА

ВЗАМ ИНВ № | ПОДП И ДАТА | ИНВ № ПОДЛ

1.020-1.5-10 7.0.0.0

ЛИСТ 3

18295 75

ФОРМАТ 12

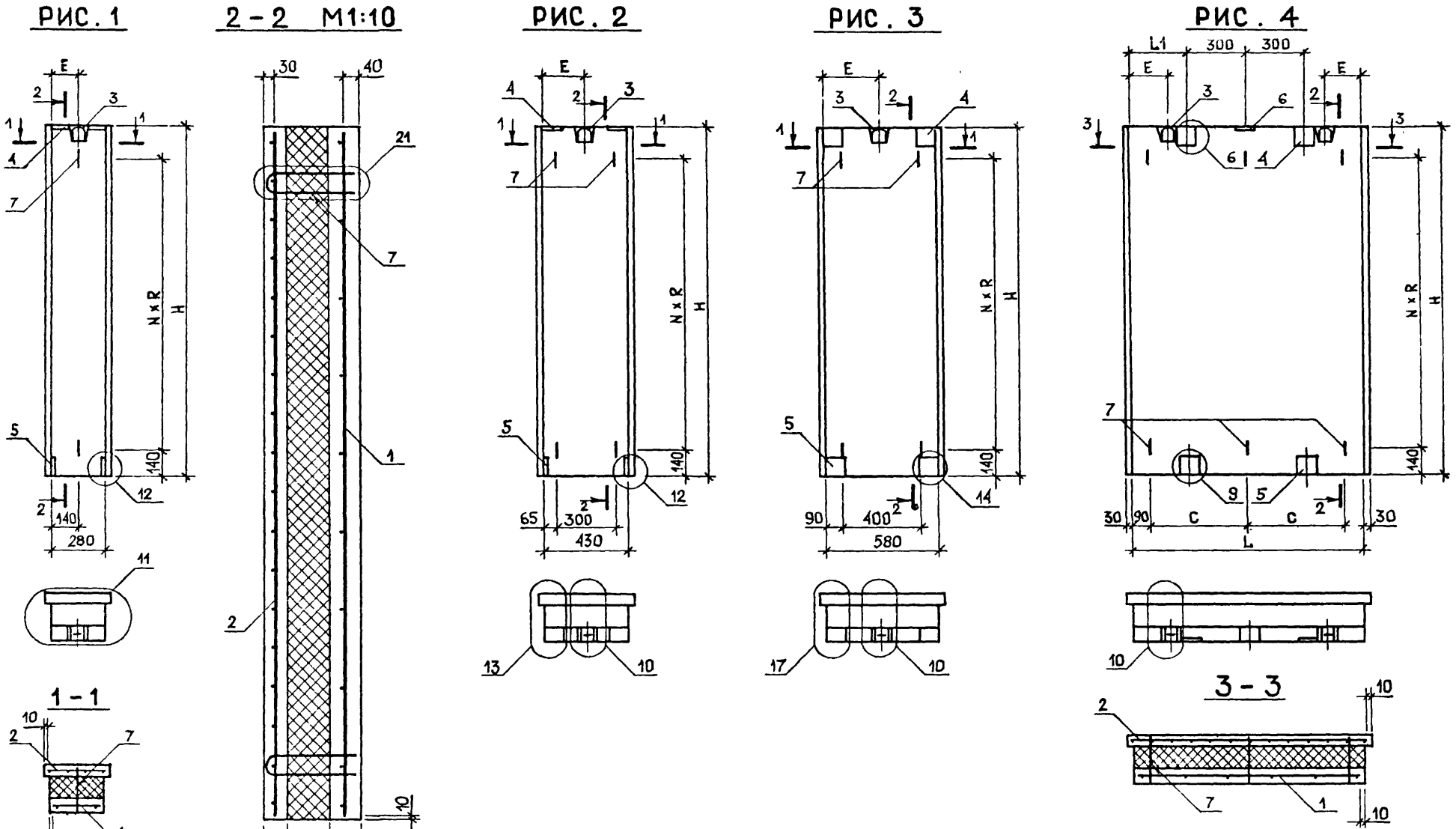

1. УЗЛЫ, ЗАМАРКИРОВАННЫЕ НА ДАННОМ ЧЕРТЕЖЕ, РАЗРАБОТАНЫ В ВЫПУСКЕ 5-11. УЗЕЛ 6 СМ. ЛИСТ 2; 9,10 - ЛИСТ 3; 11,12,13,14 - ЛИСТ 4; 17 - ЛИСТ 5; 21 - ЛИСТ 6.
2. ТАБЛИЦУ ИСПОЛНЕНИЙ СМ. ЛИСТЫ 2,3; В ТАБЛИЦЕ ИСПОЛНЕНИЙ РАЗМЕРЫ ПРИВЕДЕНЫ В ММ.

НАЧ ОТД	БОРИСЕНКО		14.04
Н КОНТР	МАЛАЧЕВСКИЙ		13.04
ГИП	КОВАЛЬЧУК		13.04
РУК ГР	ПИНЧУК		12.04
ПРОВЕРИЛ	ПИНЧУК		12.04
РАЗРАБ	ШПАРКОВСКАЯ		12.04

1.020-1.5-10 .7.0.0.0 СБ

ПАНЕЛЬ 4ПС

СТАДИЯ	МАССА	МАСШТАБ
Р	СМ ТАБЛ	1:20
ЛИСТ 1	ЛИСТОВ 3	

КиевЗНИИЭП

18295 76

ФОРМАТ 12

ОБОЗНАЧЕНИЕ	МАРКА	РИС	L	H	B	B1	E	C	N	R	L1	МАССА Т
1.020-1.5-10 7 0.0.0	4ПО3.18.2,5-Т3	1	-	1785	250	110	140	-	3	500	-	0.21
-01	4ПО3.18.3,0-Т3	1	-	1785	300	160	140	-	3	500	-	0.21
-02	4ПО3.21.2,5-Т3	1	-	2085	250	110	140	-	3	600	-	0.24
-03	4ПО3.21.3,0-Т3	1	-	2085	300	160	140	-	3	600	-	0.25
-04	4ПО3.27.2,5-Т3	1	-	2685	250	110	140	-	4	600	-	0.32
-05	4ПО3.27.3,0-Т3	1	-	2685	300	160	140	-	4	600	-	0.32
-06	4ПО4.18.2,5-Т3	2	-	1785	250	110	215	-	3	500	-	0.31
-07	4ПО4.18.3,0-Т3	2	-	1785	300	160	215	-	3	500	-	0.31
-08	4ПО4.21.2,5-Т3	2	-	2085	250	110	215	-	3	600	-	0.36
-09	4ПО4.21.3,0-Т3	2	-	2085	300	160	215	-	3	600	-	0.37
-10	4ПО4.27.2,5-Т3	2	-	2685	250	110	215	-	4	600	-	0.46
-11	4ПО4.27.3,0-Т3	2	-	2685	300	160	215	-	4	600	-	0.47
-12	4ПО6.12.2,5-Т3	3	-	1185	250	110	290	-	2	500	-	0.27
-13	4ПО6.12.3,0-Т3	3	-	1185	300	160	290	-	2	500	-	0.27
-14	4ПО6.15.2,5-Т3	3	-	1485	250	110	290	-	2	600	-	0.34
-15	4ПО6.15.3,0-Т3	3	-	1485	300	160	290	-	2	600	-	0.34
-16	4ПО6.18.2,5-Т3	3	-	1785	250	110	290	-	3	500	-	0.41
-17	4ПО6.18.3,0-Т3	3	-	1785	300	160	290	-	3	500	-	0.41
-18	4ПО6.21.2,5-Т3	3	-	2085	250	110	290	-	3	600	-	0.47
-19	4ПО6.21.3,0-Т3	3	-	2085	300	160	290	-	3	600	-	0.48
-20	4ПО6.27.2,5-Т3	3	-	2685	250	110	290	-	4	600	-	0.61

ОБОЗНАЧЕНИЕ	МАРКА	РИС	L	H	B	B1	E	C	N	R	L1	МАССА Т
1.020-1.5-10 7.0.0.0-21	4ПС6.27.3,0-ТЭ	3	-	2685	300	160	290	-	4	600	-	0.63
-22	4ПС12.12.2,5-ТЭ	4	1180	1185	250	110	200	500	2	500	290	0.53
-23	4ПС12.12.3,0-ТЭ	4	1180	1185	300	160	200	500	2	500	290	0.54
-24	4ПС12.15.2,5-ТЭ	4	1180	1485	250	110	190	500	2	600	290	0.66
-25	4ПС12.15.3,0-ТЭ	4	1180	1485	300	160	190	500	2	600	290	0.68
-26	4ПС12.18.2,5-ТЭ	4	1180	1785	250	110	190	500	3	500	290	0.80
-27	4ПС12.18.3,0-ТЭ	4	1180	1785	300	160	190	500	3	500	290	0.81
-28	4ПС12.21.2,5-ТЭ	4	1180	2085	250	110	190	500	3	600	290	0.93
-29	4ПС12.21.3,0-ТЭ	4	1180	2085	300	160	190	500	3	600	290	0.95
-30	4ПС12.27.2,5-ТЭ	4	1180	2685	250	110	190	500	4	600	290	1.20
-31	4ПС12.27.3,0-ТЭ	4	1180	2685	300	160	190	500	4	600	290	1.23
-32	4ПС18.12.2,5-ТЭ	4	1780	1185	250	110	400	800	2	500	590	0.79
-33	4ПС18.12.3,0-ТЭ	4	1780	1185	300	160	400	800	2	500	590	0.81
-34	4ПС18.15.2,5-ТЭ	4	1780	1485	250	110	400	800	2	600	590	0.99
-35	4ПС18.15.3,0-ТЭ	4	1780	1485	300	160	400	800	2	600	590	1.01
-36	4ПС18.18.2,5-ТЭ	4	1780	1785	250	110	400	800	3	500	590	1.19
-37	4ПС18.18.3,0-ТЭ	4	1780	1785	300	160	400	800	3	500	590	1.21
-38	4ПС18.21.2,5-ТЭ	4	1780	2085	250	110	400	800	3	600	590	1.39
-39	4ПС18 21.3,0-ТЭ	4	1780	2085	300	160	400	800	3	600	590	1.42
-40	4ПС18.27.2,5-ТЭ	4	1780	2685	250	110	400	800	4	600	590	1.79
-41	4ПС18.27.3,0-ТЭ	4	1780	2685	300	160	400	800	4	600	590	1.83

18295 78 ФОРМАТ 12

НАИМЕНОВАНИЕ	КОЛ НА ИСПОЛН 1.020-1.5-10 7.0.0.0-																			
	-	01	02	03	04	05	06	07	08	09	10	11	12	13	14	15	16	17	18	19
МАТЕРИАЛЫ:																				
БЕТОН ТЯЖ. М300 М КУБ	0.076	0.076	0.089	0.089	0.115	0.115	0.114	0.114	0.133	0.133	0.171	0.171	0.100	0.100	0.126	0.126	0.151	0.151	0.177	0.177
ПЛИТЫ МИНЕРАЛОВАТН М КУБ	0.055	0.080	0.064	0.093	0.083	0.120	0.084	0.123	0.099	0.143	0.127	0.185	0.076	0.110	0.095	0.138	0.114	0.166	0.133	0.193
ПОКАЗАТЕЛИ:																				
МАССА СТАЛИ КГ	7.303	7.659	7.631	7.987	9.035	9.480	10.78	11.49	12.23	12.95	14.54	15.43	13.60	14.13	14.34	14.87	16.04	16.75	18.15	18.87
АРМАТУРНЫЕ ИЗДЕЛИЯ	3.907	4.263	4.234	4.590	5.369	5.814	7.111	7.823	8.567	9.279	10.87	11.76	5.882	6.416	6.625	7.159	8.325	9.037	10.44	11.15
АРМАТУРНАЯ СТАЛЬ	3.907	4.263	4.234	4.590	5.369	5.814	7.111	7.823	8.567	9.279	10.87	11.76	5.882	6.416	6.625	7.159	8.325	9.037	10.44	11.15
КЛАСС А-П	1.916	2.272	1.916	2.272	2.395	2.840	3.832	4.544	3.832	4.544	4.790	5.680	2.874	3.408	2.874	3.408	3.832	4.544	3.832	4.544
Ф12АП ГОСТ 5781-81	1.916	2.272	1.916	2.272	2.395	2.840	3.832	4.544	3.832	4.544	4.790	5.680	2.874	3.408	2.874	3.408	3.832	4.544	3.832	4.544
КЛАСС А-III	0.781	0.781	0.914	0.914	1.181	1.181	1.389	1.389	2.540	2.540	3.280	3.280	1.373	1.373	1.728	1.728	2.083	2.083	3.810	3.810
Ф6АШ ГОСТ 5781-81	0.781	0.781	0.914	0.914	1.181	1.181														
Ф8АШ ГОСТ 5781-81	-	-	-	-	-	-	1.389	1.389	-	-	-	-	1.373	1.373	1.728	1.728	2.083	2.083		
Ф10АШ ГОСТ 5781-81	-	-	-	-	-	-	-	-	2.540	2.540	3.280	3.280	-	-	-	-	-	-	3.810	3.810
КЛАСС ВР-I	1.209	1.209	1.404	1.404	1.793	1.793	1.890	1.890	2.195	2.195	2.804	2.804	1.635	1.635	2.022	2.022	2.410	2.410	2.797	2.797
Ф4ВРI ГОСТ 6727-80	1.209	1.209	1.404	1.404	1.793	1.793	1.890	1.890	2.195	2.195	2.804	2.804	1.635	1.635	2.022	2.022	2.410	2.410	2.797	2.797
ЗАКЛАДНЫЕ ИЗДЕЛИЯ	3.396	3.396	3.396	3.396	3.666	3.666	3.666	3.666	3.666	3.666	3.666	3.666	7.715	7.715	7.715	7.715	7.715	7.715	7.715	7.715
ПРОФИЛЬНАЯ СТАЛЬ	1.912	1.912	1.912	1.912	1.912	1.912	1.912	1.912	1.912	1.912	1.912	1.912	5.644	5.644	5.644	5.644	5.644	5.644	5.644	5.644
УГЛОВАЯ	-	-	-	-	-	-	-	-	-	-	-	-	3.948	3.948	3.948	3.948	3.948	3.948	3.948	3.948
L100Х63Х8 ГОСТ 8510-72																				
ВСТ3КП2 ГОСТ 380-71	-	-	-	-	-	-	-	-	-	-	-	-	3.948	3.948	3.948	3.948	3.948	3.948	3.948	3.948
ПОЛОСОВАЯ	1.912	1.912	1.912	1.912	1.912	1.912	1.912	1.912	1.912	1.912	1.912	1.912	1.696	1.696	1.696	1.696	1.696	1.696	1.696	1.696
-8Х80 ГОСТ 103-76																				
ВСТ3КП2 ГОСТ 380-71	1.912	1.912	1.912	1.912	1.912	1.912	1.912	1.912	1.912	1.912	1.912	1.912								
-8Х30 ГОСТ 103-76																				
ВСТ3КП2 ГОСТ 380-71	-	-	-	-	-	-	-	-	-	-	-	-	0.456	0.456	0.456	0.456	0.456	0.456	0.456	0.456
-8Х100 ГОСТ 103-76																				
ВСТ3КП2 ГОСТ 380-71	-	-	-	-	-	-	-	-	-	-	-	-	1.240	1.240	1.240	1.240	1.240	1.240	1.240	1.240
АРМАТУРНАЯ СТАЛЬ	1.484	1.484	1.484	1.484	1.754	1.754	1.754	1.754	1.754	1.754	1.754	1.754	2.071	2.071	2.071	2.071	2.071	2.071	2.071	2.071
КЛАСС А-I	0.624	0.624	0.624	0.624	0.894	0.894	0.894	0.894	0.894	0.894	0.894	0.894	1.203	1.203	1.203	1.203	1.203	1.203	1.203	1.203
Ф8АI ГОСТ 5781-81	0.316	0.316	0.316	0.316																
Ф10АI ГОСТ 5781-81	0.308	0.308	0.308	0.308	0.894	0.894	0.894	0.894	0.894	0.894	0.894	0.894	1.203	1.203	1.203	1.203	1.203	1.203	1.203	1.203
КЛАСС А-III	0.860	0.860	0.860	0.860	0.860	0.860	0.860	0.860	0.860	0.860	0.860	0.860	0.868	0.868	0.868	0.868	0.868	0.868	0.868	0.868
Ф8АШ ГОСТ 5781-81	0.663	0.663	0.663	0.663	0.663	0.663	0.663	0.663	0.663	0.663	0.663	0.663	0.868	0.868	0.868	0.868	0.868	0.868	0.868	0.868
Ф10АШ ГОСТ 5781-81	0.197	0.197	0.197	0.197	0.197	0.197	0.197	0.197	0.197	0.197	0.197	0.197								

МАРКИРОВКА ИЗДЕЛИЙ ПО ИСПОЛНЕНИЯМ ПРИВЕДЕНА

В ТАБЛИЦЕ ИСПОЛНЕНИЙ К СБОРОЧНОМУ ЧЕРТЕЖУ

НАЧОТД	БОРИСЕНКО		14.04
НКОНТР	МАЛАЧЕВСКИЙ		13.04
ГИП	КОВАЛЬЧУК		13.04
РУК ГР	ПИНЧУК		12.04
ПРОВЕРИЛ	ПИНЧУК		12.04
РАЗРАБ	ШПАРКОВСКАЯ		12.04

1.020-1.5-10 7.0.0.0 ВМС

ПАНЕЛЬ 4ПС

СТАДИЯ	ЛИСТ	ЛИСТОВ
Р	1	3

КиевЗНИИЭП

ЭПВЦ КиевЗНИИЭП | ОПЕРАТОР ТЛП КОРТ | СКАЛА

ВЗАМ ИНВ № | ПОДПИСЬ И ДАТА | ИНВ №ПОДЛ

НАИМЕНОВАНИЕ	КОЛ НА ИСПОЛН. 1.020-1.5-10 7.0.0.0-																			
	20	21	22	23	24	25	26	27	28	29	30	31	32	33	34	35	36	37	38	39
МАТЕРИАЛЫ:																				
БЕТОН ТЯЖ. М300 М КУБ	0.228	0.228	0.200	0.200	0.251	0.251	0.301	0.301	0.352	0.352	0.453	0.453	0.300	0.300	0.375	0.375	0.451	0.451	0.527	0.527
ПЛИТЫ МИНЕРАЛОВАТН М КУВ	0.171	0.249	0.154	0.224	0.193	0.280	0.232	0.337	0.271	0.394	0.349	0.507	0.232	0.337	0.291	0.423	0.350	0.508	0.408	0.591
ПОКАЗАТЕЛИ:																				
МАССА СТАЛИ КГ	21.00	21.89	15.88	16.68	17.90	18.70	20.82	21.89	25.05	26.12	30.25	31.59	20.04	20.84	22.26	23.06	25.92	26.99	32.26	33.33
АРМАТУРНЫЕ ИЗДЕЛИЯ	13.28	14.17	10.32	11.12	11.81	12.61	14.73	15.79	18.95	20.02	24.15	25.49	13.33	14.13	15.55	16.35	19.21	20.28	25.55	26.62
АРМАТУРНАЯ СТАЛЬ	13.28	14.17	10.32	11.12	11.81	12.61	14.73	15.79	18.95	20.02	24.15	25.49	13.33	14.13	15.55	16.35	19.21	20.28	25.55	26.62
КЛАСС А-П	4.790	5.680	4.311	5.112	4.311	5.112	5.748	6.816	5.748	6.816	7.185	8.520	4.311	5.112	4.311	5.112	5.748	6.816	5.748	6.816
Ф12АП ГОСТ 5781-81	4.790	5.680	4.311	5.112	4.311	5.112	5.748	6.816	5.748	6.816	7.185	8.520	4.311	5.112	4.311	5.112	5.748	6.816	5.748	6.816
КЛАСС А-Ш	4.920	4.920	2.746	2.746	3.457	3.457	4.167	4.167	7.620	7.620	9.840	9.840	4.119	4.119	5.185	5.185	6.250	6.250	11.43	11.43
Ф8АШ ГОСТ 5781-81	–	–	2.746	2.746	3.457	3.457	4.167	4.167	–	–	–	–	4.119	4.119	5.185	5.185	6.250	6.250		
Ф10АШ ГОСТ 5781-81	4.920	4.920	–	–	–	–	–	–	7.620	7.620	9.840	9.840	–	–	–	–	–	–	11.43	11.43
КЛАСС ВР-I	3.571	3.571	3.265	3.265	4.038	4.038	4.810	4.810	5.583	5.583	7.128	7.128	4.895	4.895	6.053	6.053	7.211	7.211	8.369	8.369
Ф4ВРI ГОСТ 6727-80	3.571	3.571	3.265	3.265	4.038	4.038	4.810	4.810	5.583	5.583	7.128	7.128	4.895	4.895	6.053	6.053	7.211	7.211	8.369	8.369
ЗАКЛАДНЫЕ ИЗДЕЛИЯ	7.715	7.715	5.557	5.557	6.097	6.097	6.097	6.097	6.097	6.097	6.097	6.097	6.713	6.713	6.713	6.713	6.713	6.713	6.713	6.713
ПРОФИЛЬНАЯ СТАЛЬ	5.644	5.644	3.389	3.389	3.389	3.389	3.389	3.389	3.389	3.389	3.389	3.389	3.389	3.389	3.389	3.389	3.389	3.389	3.389	3.389
УГЛОВАЯ	3.948	3.948																		
L100Х63Х8 ГОСТ 8510-72																				
ВСТ3КП2 ГОСТ 380-71	3.948	3.948																		
ПОЛОСОВАЯ	1.696	1.696	3.389	3.389	3.389	3.389	3.389	3.389	3.389	3.389	3.389	3.389	3.389	3.389	3.389	3.389	3.389	3.389	3.389	3.389
-8Х30 ГОСТ 103-76																				
ВСТ3КП2 ГОСТ 380-71	0.456	0.456	0.456	0.456	0.456	0.456	0.456	0.456	0.456	0.456	0.456	0.456	0.456	0.456	0.456	0.456	0.456	0.456	0.456	0.456
-8Х100 ГОСТ 103-76																				
ВСТ3КП2 ГОСТ 380-71	1.240	1.240	2.480	2.480	2.480	2.480	2.480	2.480	2.480	2.480	2.480	2.480	2.480	2.480	2.480	2.480	2.480	2.480	2.480	2.480
-8Х80 ГОСТ 103-76																				
ВСТ3КП2 ГОСТ 380-71	–	–	0.453	0.453	0.453	0.453	0.453	0.453	0.453	0.453	0.453	0.453	0.453	0.453	0.453	0.453	0.453	0.453	0.453	0.453
АРМАТУРНАЯ СТАЛЬ	2.071	2.071	2.168	2.168	2.708	2.708	2.708	2.708	2.708	2.708	2.708	2.708	3.324	3.324	3.324	3.324	3.324	3.324	3.324	3.324
КЛАСС А-I	1.203	1.203	1.249	1.249	1.789	1.789	1.789	1.789	1.789	1.789	1.789	1.789	2.405	2.405	2.405	2.405	2.405	2.405	2.405	2.405
Ф8АI ГОСТ 5781-81	–	–	0.632	0.632																
Ф10АI ГОСТ 5781-81	1.203	1.203	0.617	0.617	1.789	1.789	1.789	1.789	1.789	1.789	1.789	1.789	2.405	2.405	2.405	2.405	2.405	2.405	2.405	2.405
КЛАСС А-Ш	0.868	0.868	0.919	0.919	0.919	0.919	0.919	0.919	0.919	0.919	0.919	0.919	0.919	0.919	0.919	0.919	0.919	0.919	0.919	0.919
Ф8АШ ГОСТ 5781-81	0.868	0.868	0.821	0.821	0.821	0.821	0.821	0.821	0.821	0.821	0.821	0.821	0.821	0.821	0.821	0.821	0.821	0.821	0.821	0.821
Ф10АШ ГОСТ 5781-81	–	–	0.099	0.099	0.099	0.099	0.099	0.099	0.099	0.099	0.099	0.099	0.099	0.099	0.099	0.099	0.099	0.099	0.099	0.099

НАИМЕНОВАНИЕ	КОЛ НА ИСПОЛН. 1.020-1.5-10 7.0.0.0-	
	40	41
МАТЕРИАЛЫ:		
БЕТОН ТЯЖ. М300 М КУБ	0.679	0.679
ПЛИТЫ МИНЕРАЛОВАТН М КУБ	0.526	0.765
ПОКАЗАТЕЛИ:		
МАССА СТАЛИ КГ	40.12	41.46
АРМАТУРНЫЕ ИЗДЕЛИЯ	32.63	33.96
АРМАТУРНАЯ СТАЛЬ	32.63	33.96
КЛАСС А-П	7.185	8.520
Ф12АП ГОСТ 5781-81	7.185	8.520
КЛАСС А-Ш	14.76	14.76
Ф10АШ ГОСТ 5781-81	14.76	14.76
КЛАСС ВР-I	10.68	10.68
Ф4ВРI ГОСТ 6727-80	10.68	10.68
ЗАКЛАДНЫЕ ИЗДЕЛИЯ	7.493	7.493
ПРОФИЛЬНАЯ СТАЛЬ	3.389	3.389
ПОЛОСОВАЯ	3.389	3.389
-8Х30 ГОСТ 103-76		
ВСТ3КП2 ГОСТ 380-71	0.456	0.456
-8Х80 ГОСТ 103-76		
ВСТ3КП2 ГОСТ 380-71	0.453	0.453
-8Х100 ГОСТ 103-76		
ВСТ3КП2 ГОСТ 380-71	2.480	2.480
АРМАТУРНАЯ СТАЛЬ	4.104	4.104
КЛАСС А-I	3.185	3.185
Ф10АI ГОСТ 5781-81	1.233	1.233
Ф12АI ГОСТ 5781-81	1.952	1.952
КЛАСС А-Ш	0.919	0.919
Ф8АШ ГОСТ 5781-81	0.821	0.821
Ф10АШ ГОСТ 5781-81	0.099	0.099

ЭПВЦ КиевЗНИИЭП | ОПЕРАТОР ТЛП КОРТ | СКАЛА

ВЗАМ ИНВ № | ПОДП И ДАТА | ИНВ № ПОДЛ

ТИП КОРП	ЗОНА	ПОЗ	ОБОЗНАЧЕНИЕ	НАИМЕНОВАНИЕ	КОЛ НА ИСПОЛН 1.020-1.5-10 8.0.0.0-																			ПРИМЕЧАНИЕ
					–	01	02	03	04	05	06	07	08	09	10	11	12	13	14	15	16	17	18	19	
				ДОКУМЕНТАЦИЯ:																				
12			1.020-1.5-10 8.0.0.0 СБ	СБОРОЧНЫЙ ЧЕРТЕЖ	Х	Х	Х	Х	Х	Х	Х	Х	Х	Х	Х	Х	Х	Х	Х	Х	Х	Х	Х	
12			1.020-1.5-11 0.0.0.0 У	УЗЛЫ	Х	Х	Х	Х	Х	Х	Х	Х	Х	Х	Х	Х	Х	Х	Х	Х	Х	Х	Х	
12			1.020-1.5-10 8.0.0.0 ВМС	ВЕДОМОСТЬ МАТЕРИАЛОВ И ВЫБОРКА СТАЛИ	Х	Х	Х	Х	Х	Х	Х	Х	Х	Х	Х	Х	Х	Х	Х	Х	Х	Х	Х	
12			1.020-1.5-10 0.0.0.0 ПЗ	ПОЯСНИТЕЛЬНАЯ ЗАПИСКА	Х	Х	Х	Х	Х	Х	Х	Х	Х	Х	Х	Х	Х	Х	Х	Х	Х	Х	Х	
				СБОРОЧНЫЕ ЕДИНИЦЫ:																				
12		1	1.020-1.5-12 0.0.3.0-26	СЕТКА С-221	1	1																		
			1.020-1.5-12 0.0.3.0-27	СЕТКА С-223	–	–	1	1																
			1.020-1.5-12 0.0.3.0-28	СЕТКА С-225	–	–	–	–	1	1														
			1.020-1.5-12 0.0.3.0-29	СЕТКА С-227	–	–	–	–	–	–	1	1												
			1.020-1.5-12 0.0.3.0-30	СЕТКА С-229	–	–	–	–	–	–	–	–	1	1										
			1.020-1.5-12 0.0.3.0-31	СЕТКА С-231	–	–	–	–	–	–	–	–	–	–	1	1								
			1.020-1.5-12 0.0.3.0-32	СЕТКА С-233	–	–	–	–	–	–	–	–	–	–	–	–	1	1						
11			1.020-1.5-12 0.0.5.0	СЕТКА С-235	–	–	–	–	–	–	–	–	–	–	–	–	–	–	1	1				
12			1.020-1.5-12 0.0.3.0-33	СЕТКА С-263	–	–	–	–	–	–	–	–	–	–	–	–	–	–	–	–	1			
11			1.020-1.5-12 0.0.5.0-01	СЕТКА С-237	–	–	–	–	–	–	–	–	–	–	–	–	–	–	–	–	–	1		
12			1.020-1.5-12 0.0.3.0-34	СЕТКА С-265	–	–	–	–	–	–	–	–	–	–	–	–	–	–	–	–	–	–	1	
11			1.020-1.5-12 0.0.5.0-02	СЕТКА С-239	–	–	–	–	–	–	–	–	–	–	–	–	–	–	–	–	–	–	–	
12			1.020-1.5-12 0.0.3.0-35	СЕТКА С-267	–	–	–	–	–	–	–	–	–	–	–	–	–	–	–	–	–	–	1	
12		2	1.020-1.5-12 0.0.6.0	СЕТКА С-222	1																		1	
			1.020-1.5-12 0.0.6.0-14	СЕТКА С-250	–	1																		
			1.020-1.5-12 0.0.6.0-01	СЕТКА С-224	–	–	1																	
			1.020-1.5-12 0.0.6.0-15	СЕТКА С-252	–	–	–	1																
			1.020-1.5-12 0.0.6.0-02	СЕТКА С-226	–	–	–	–	1															
			1.020-1.5-12 0.0.6.0-16	СЕТКА С-254	–	–	–	–	–	1														
			1.020-1.5-12 0.0.6.0-03	СЕТКА С-228	–	–	–	–	–	–	1													
			1.020-1.5-12 0.0.6.0-17	СЕТКА С-256	–	–	–	–	–	–	–	1												
			1.020-1.5-12 0.0.6.0-04	СЕТКА С-230	–	–	–	–	–	–	–	–	1											
			1.020-1.5-12 0.0.6.0-18	СЕТКА С-258	–	–	–	–	–	–	–	–	–	1										
			1.020-1.5-12 0.0.6.0-05	СЕТКА С-232	–	–	–	–	–	–	–	–	–	–	1									
			1.020-1.5-12 0.0.6.0-19	СЕТКА С-260	–	–	–	–	–	–	–	–	–	–	–	1								
			1.020-1.5-12 0.0.6.0-06	СЕТКА С-234	–	–	–	–	–	–	–	–	–	–	–	–	1							
			1.020-1.5-12 0.0.6.0-20	СЕТКА С-262	–	–	–	–	–	–	–	–	–	–	–	–	–	1						
			1.020-1.5-12 0.0.6.0-07	СЕТКА С-236	–	–	–	–	–	–	–	–	–	–	–	–	–	–	1					
			1.020-1.5-12 0.0.6.0-21	СЕТКА С-264	–	–	–	–	–	–	–	–	–	–	–	–	–	–	–	1				
			1.020-1.5-12 0.0.6.0-08	СЕТКА С-238	–	–	–	–	–	–	–	–	–	–	–	–	–	–	–	–	1			
			1.020-1.5-12 0.0.6.0-22	СЕТКА С-266	–	–	–	–	–	–	–	–	–	–	–	–	–	–	–	–	–	1		
			1.020-1.5-12 0.0.6.0-09	СЕТКА С-240	–	–	–	–	–	–	–	–	–	–	–	–	–	–	–	–	–	–	1	
			1.020-1.5-12 0.0.6.0-23	СЕТКА С-268	–	–	–	–	–	–	–	–	–	–	–	–	–	–	–	–	–	–	–	
11		3	1.020-1.5-12 0.0.8.0-7	ПЕТЛЯ СТРОПОВОЧНАЯ П-8	1	1	1	1	1	1	1	1	–	–	–	–	–	–	1	1	1	1	–	1
			1.020-1.5-12 0.0.8.0-6	ПЕТЛЯ СТРОПОВОЧНАЯ П-7	–	–	–	–	–	–	–	–	1	1	1	1	1	1	–	–	–	–	1	1
12		4	1.020-1.5-12 0.0.7.0-08	ИЗДЕЛИЕ ЗАКЛАДНОЕ МН-11	2	2	2	2	2	2	2	2	2	2	2	2	2	2	2	2	2	2	2	2

НАЧОТД	БОРИСЕНКО		14.04
НКОНТР	МАЛАЧЕВСКИЙ		13.04
ГИП	КОВАЛЬЧУК		13.04
РУК ГР	ПИНЧУК		12.04
ПРОВЕРИЛ	ПИНЧУК		12.04
РАЗРАБ	ЩПАРКОВСКАЯ		12.04

1.020-1.5-10 8.0.0.0

ПАНЕЛЬ 5ПС

СТАДИЯ	ЛИСТ	ЛИСТОВ
Р	1	2

КиевЗНИИЭП

18295 82

ФОРМАТ А2

ФОРМАТ	ЗОНА	ПОЗ	ОБОЗНАЧЕНИЕ	НАИМЕНОВАНИЕ	КОЛ НА ИСПОЛН 1.020-1.5-10 8.0.0.0-														ПРИМЕЧАНИЕ
					20	21	22	23	24	25	26	27	28	29	30	31	32	33	
				ДОКУМЕНТАЦИЯ:															
12			1.020-1.5-10 8.0.0.0 СВ	СБОРОЧНЫЙ ЧЕРТЕЖ	X	X	X	X	X	X	X	X	X	X	X	X	X	X	
12			1.020-1.5-11 0.0.0.0 У	УЗЛЫ	X	X	X	X	X	X	X	X	X	X	X	X	X	X	
12			1.020-1.5-10 8.0.0.0 ВМС	ВЕДОМОСТЬ МАТЕРИАЛОВ И ВЫБОРКА СТАЛИ	X	X	X	X	X	X	X	X	X	X	X	X	X	X	
12			1.020-1.5-10 0.0.0.0 ПЗ	ПОЯСНИТЕЛЬНАЯ ЗАПИСКА	X	X	X	X	X	X	X	X	X	X	X	X	X	X	
				СБОРОЧНЫЕ ЕДИНИЦЫ:															
11		1	1.020-1.5-12 0.0.5.0-03	СЕТКА С-241	1														
12			1.020-1.5-12 0.0.3.0-36	СЕТКА С-269	–	1													
11			1.020-1.5-12 0.0.5.0-04	СЕТКА С-243	–	–	1	–	–	–	–	–	–	–	1				
12			1.020-1.5-12 0.0.3.0-37	СЕТКА С-271	–	–	–	1	–	–	–	–	–	–	–	1			
11			1.020-1.5-12 0.0.5.0-05	СЕТКА С-245	–	–	–	–	1	–	–	–	–	–	–	–	1		
12			1.020-1.5-12 0.0.3.0-38	СЕТКА С-273	–	–	–	–	–	1	–	–	–	–	–	–	–	1	
11			1.020-1.5-12 0.0.5.0-06	СЕТКА С-247	–	–	–	–	–	–	1								
12			1.020-1.5-12 0.0.3.0-39	СЕТКА С-275	–	–	–	–	–	–	–	1							
			1.020-1.5-12 0.0.3.0-30	СЕТКА С-229	–	–	–	–	–	–	–	–	1	1					
12		2	1.020-1.5-12 0.0.6.0-10	СЕТКА С-242	1														
			1.020-1.5-12 0.0.6.0-24	СЕТКА С-270	–	1													
			1.020-1.5-12 0.0.6.0-11	СЕТКА С-244	–	–	1	–	–	–	–	–	–	–	1				
			1.020-1.5-12 0.0.6.0-25	СЕТКА С-272	–	–	–	1	–	–	–	–	–	–	–	1			
			1.020-1.5-12 0.0.6.0-12	СЕТКА С-246	–	–	–	–	1	–	–	–	–	–	–	–	1		
			1.020-1.5-12 0.0.6.0-26	СЕТКА С-274	–	–	–	–	–	1	–	–	–	–	–	–	–	1	
			1.020-1.5-12 0.0.6.0-13	СЕТКА С-248	–	–	–	–	–	–	1								
			1.020-1.5-12 0.0.6.0-27	СЕТКА С-276	–	–	–	–	–	–	–	1							
			1.020-1.5-12 0.0.6.0-04	СЕТКА С-230	–	–	–	–	–	–	–	–	1						
			1.020-1.5-12 0.0.6.0-18	СЕТКА С-258	–	–	–	–	–	–	–	–	–	1					
11		3	1.020-1.5-12 0.0.8.0-6	ПЕТЛЯ СТРОПОВОЧНАЯ П-7	1	1	1	1	1	1	1	1	1	1	1	1	1	1	
12		4	1.020-1.5-12 0.0.7.0-08	ИЗДЕЛИЕ ЗАКЛАДНОЕ МН-11	2	2	2	2	2	2	2	2							
			1.020-1.5-12 0.0.7.0-11	ИЗДЕЛИЕ ЗАКЛАДНОЕ МН-15	–	–	–	–	–	–	–	–	1	1	1	1	1	1	

ЭПВЦ КиевЗНИИЭП | ОПЕРАТОР ТЛП КОРТ | СКАЛА

ИНВ № ПОДЛ | ПОДП И ДАТА | ВЗАМ. ИНВ №

1.020-1.5-10 8.0.0.0

ЛИСТ 2

18295 83

ФОРМАТ 12

РИС. 1

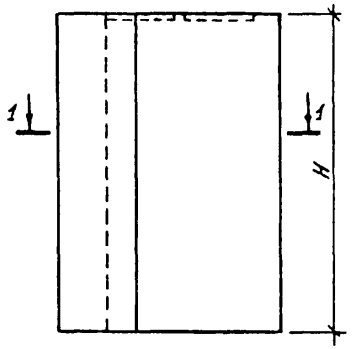

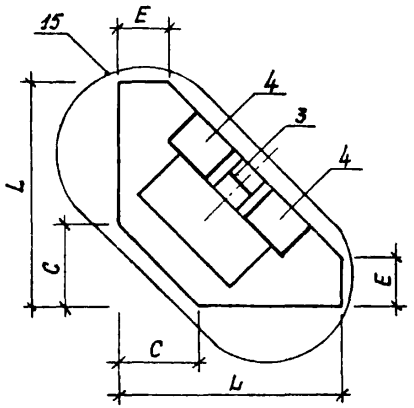

1 - 1

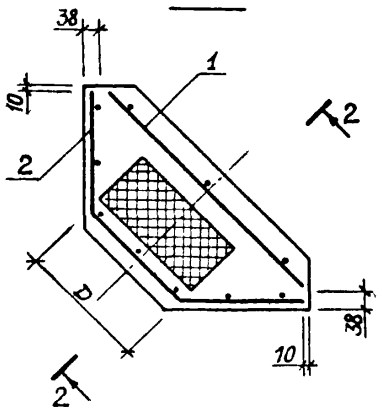

2 - 2 повернуто

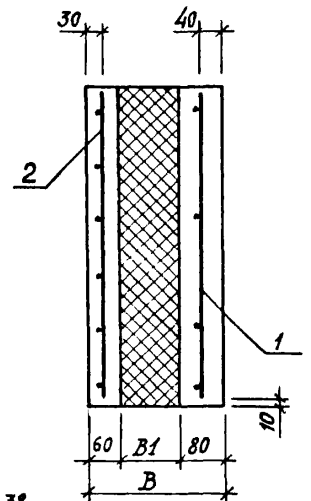

3 - 3

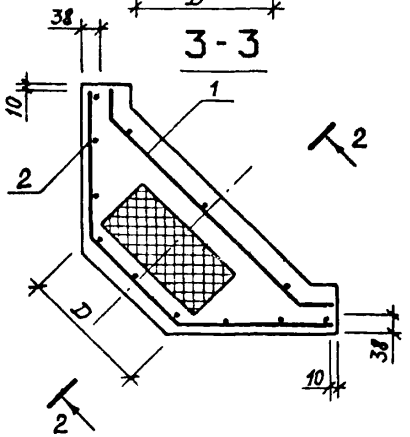

РИС. 2

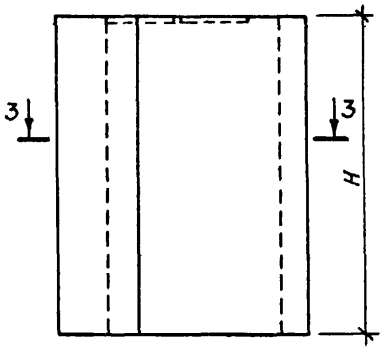

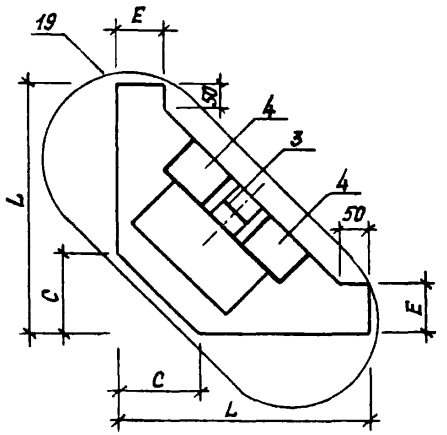

1 Узлы, замаркированные на данном чертеже, разработаны в выпуске 5-11; Узел 15 см. лист 5; 19 - лист 6;

2. Таблицу исполнений см. лист 3; в таблице исполнений размеры приведены в мм.

				1.020 - 1.5 - 10		8.0.0.0 СБ	
				ПАНЕЛЬ 5ПС	СТАДИЯ	МАССА	МАСШТАБ
НАЧ ОТД	Борисенко		14.04		Р	СМ ТАБЛ	1 : 10
Н КОНТР.	Малачевский		13.04				
ГИП	Ковальчук		13.04		ЛИСТ 1	ЛИСТОВ 3	
РУК ГР	Пинчук		12.04		КиевЗНИИЭП		
ПРОВЕРИЛ	Пинчук		12.04				
РАЗРАБ.	Шпарковская		12.04				

18295 84

ФОРМАТ 12

РИС. 3

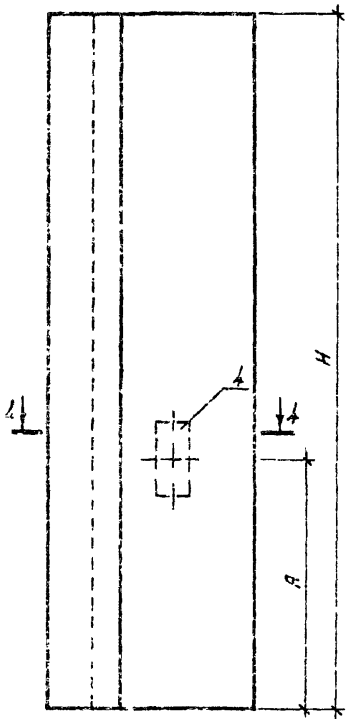

РИС. 4

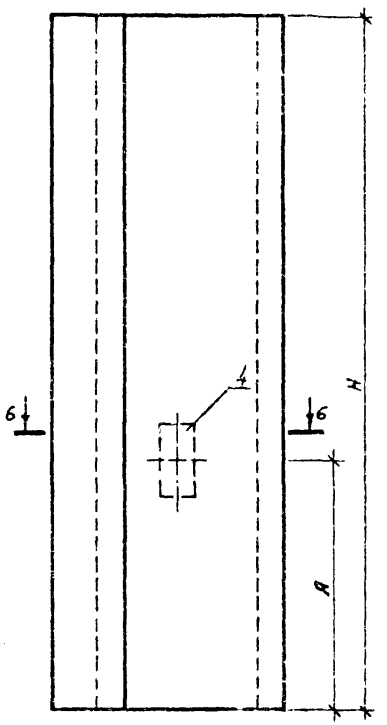

5-5 повернуто

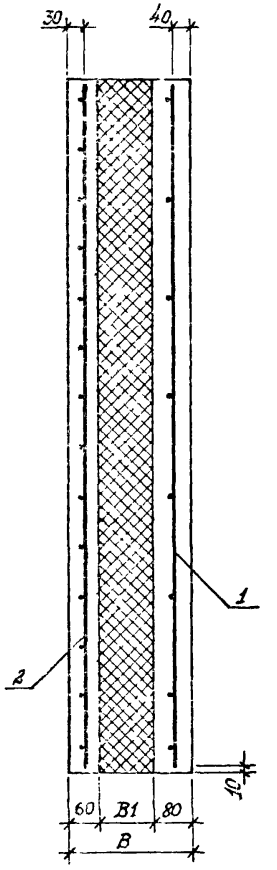

4-4

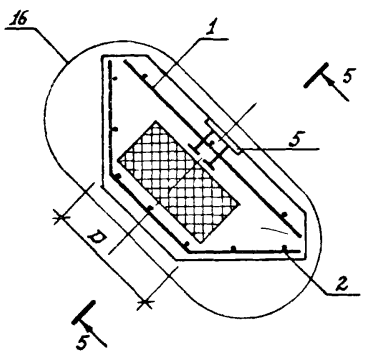

6-6

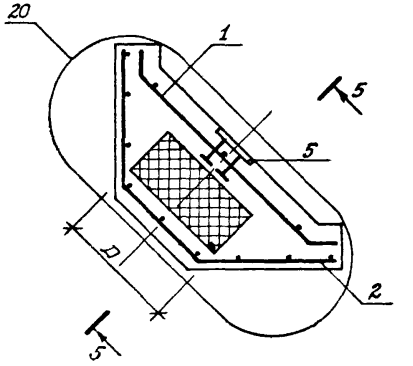

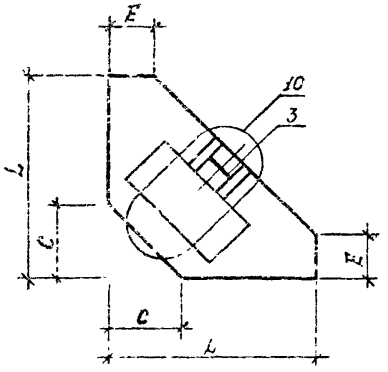

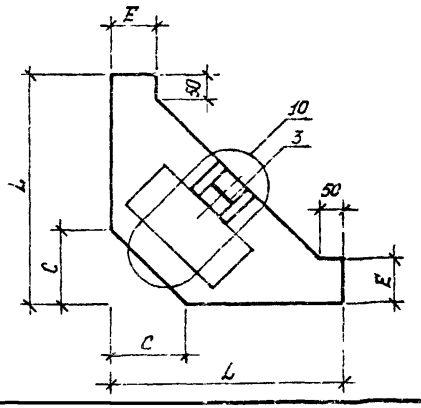

1. УЗЛЫ, ЗАМАРКИРОВАННЫЕ НА ДАННОМ ЧЕРТЕЖЕ, РАЗРАБОТАНЫ В ВЫПУСКЕ 5-11;
УЗЕЛ 10 СМ. ЛИСТ 3; 16 - ЛИСТ 5; 20 - ЛИСТ 6.
2. ТАБЛИЦУ ИСПОЛНЕНИЙ СМ. ЛИСТ 3; В ТАБЛИЦЕ ИСПОЛНЕНИЙ РАЗМЕРЫ ПРИВЕДЕНЫ В ММ.

Инв. № подл. | Подп. и дата | Взам. инв. №

ОБОЗНАЧЕНИЕ	МАРКА	РИС	L	H	B	B1	C	D	E	A	МАССА Т
1.020-1.5-10 8 0.0.0	5ПС41.60.25-Т3	1	410	585	250	110	146	220	90	-	0.12
-01	5ПС46.60.30-Т3	1	460	585	300	160	175	260	140	-	0.16
-02	5ПС41 90.25-Т3	1	410	885	250	110	146	220	90	-	0.18
-03	5ПС46.90 30-Т3	1	460	885	300	160	175	250	140	-	0.23
-04	5ПС41.120.25-Т3	1	410	1185	250	110	146	220	90	-	0.24
-05	5ПС46.120.30-Т3	1	460	1185	300	160	175	260	140	-	0.31
-06	5ПС41.130.25-Т3	1	410	1285	250	110	146	220	90	-	0.27
-07	5ПС46.130 30-Т3	1	460	1285	300	160	175	260	140	-	0.33
-08	5ПС41.150.25-Т3	1	410	1485	250	110	146	220	90	-	0.31
-09	5ПС46.150.30-Т3	1	460	1485	300	160	175	260	140	-	0.36
-10	5ПС41.180.25-Т3	1	410	1785	250	110	146	220	90	-	0.39
-11	5ПС46.180.30-Т3	1	460	1785	300	160	175	260	140	-	0.46
-12	5ПС41.210.25-Т3	1	410	2085	250	110	146	220	90	-	0.43
-13	5ПС46 210.30-Т3	1	460	2085	300	160	175	260	140	-	0 54
-14	5ПС46 .60.25-Т3	2	460	585	250	110	146	220	90	-	0.14
-15	5ПС51.60.30-Т3	1	510	585	300	160	175	260	90	-	0.17
-16	5ПС46.90.25-Т3	2	460	885	250	110	146	220	90	-	0.20
-17	5ПС51.90.30-Т3	1	510	885	300	160	175	260	90	-	0.26
-18	5ПС46.120.25-Т3	2	460	1185	250	110	146	220	90	-	0.27
-19	5ПС51.120.30-Т3	1	510	1185	300	160	175	260	90	-	0.34
-20	5ПС46.130.25-Т3	2	460	1285	250	110	146	220	90	-	0.38
-21	5ПС51.130.30-Т3	1	510	1285	300	160	175	260	90	-	0.37
-22	5ПС46.150.25-Т3	2	460	1485	250	110	146	220	90	-	0.33
-23	5ПС51.150.30-Т3	1	510	1485	300	160	175	260	90	-	0.43
-24	5ПС46.180.25-Т3	2	460	1785	250	110	146	220	90	-	0.40
-25	5ПС51.180.30-Т3	1	510	1785	300	160	175	260	90	-	0.51
-26	5ПС46.210.25-Т3	2	460	2085	250	110	146	220	90	-	0.46
-27	5ПС51.210.30-Т3	1	510	2085	300	160	175	260	90	-	0.60
28	5ПС41.150.25-Т3-1	3	410	1485	250	110	146	220	90	500	0.31
-29	5ПС46.15 0.30-Т3-1	3	460	1465	300	160	175	260	140	500	0.39
-30	5ПС46.150.25-Т3-1	4	460	1485	250	110	146	220	90	500	0.33
-31	5ПС51.150.30-Т3-1	3	510	1465	300	160	175	260	90	500	0.43
-32	5ПС46.180.25-Т3-1	4	460	1785	250	110	146	220	90	650	0.41
-33	5ПС51.180.30-Т3-1	3	510	1785	300	160	175	260	90	650	0.51

НАИМЕНОВАНИЕ	КОЛ НА ИСПОЛН 1.020-1.5-10 8.0.0.0-																			
	-	01	02	03	04	05	06	07	08	09	10	11	12	13	14	15	16	17	18	19
МАТЕРИАЛЫ:																				
БЕТОН ТЯЖ. М300 М КУБ	0.048	0.061	0.072	0.090	0.096	0.120	0.104	0.130	0.120	0.150	0.154	0.181	0.168	0.210	0.053	0.067	0.080	0.100	0.106	0.133
ПЛИТЫ МИНЕРАЛОВАТН М КУБ	0.014	0.024	0.022	0.038	0.029	0.052	0.032	0.056	0.038	0.065	0.045	0.078	0.053	0.092	0.014	0.024	0.022	0.038	0.029	0.053
ПОКАЗАТЕЛИ:																				
МАССА СТАЛИ КГ	3.320	3.430	3.944	4.106	5.169	5.382	5.413	5.644	6.218	6.484	6.997	7.315	9.147	9.518	3.702	3.584	4.469	4.328	6.107	5.942
АРМАТУРНЫЕ ИЗДЕЛИЯ	1.303	1.413	1.927	2.089	3.152	3.365	3.396	3.627	3.931	4.197	4.710	5.028	6.860	7.231	1.685	1.567	2.452	2.311	3.820	3.655
АРМАТУРНАЯ СТАЛЬ	1.303	1.413	1.927	2.089	3.152	3.365	3.396	3.627	3.931	4.197	4.710	5.028	6.860	7.231	1.685	1.567	2.452	2.311	3.820	3.655
КЛАСС А-III	0.373	0.373	0.573	0.573	1.373	1.373	1.492	1.492	1.728	1.728	2.083	2.083	3.810	3.810	0.779	0.373	1.114	0.573	2.050	1.373
Ф6AIII ГОСТ 5781-81	0.373	0.373	0.573	0.573	-	-	-	-	-	-	-	-	-	-	0.779	0.373	1.114	0.573	0.677	
Ф8AIII ГОСТ 5781-81	-	-	-	-	1.373	1.373	1.492	1.492	1.728	1.728	2.083	2.083	-	-	-	-	-	-	1.373	1.373
Ф10AIII ГОСТ 5781-81	-	-	-	-	-	-	-	-	-	-	-	-	3.810	3.810						
КЛАСС ВР-I	0.930	1.040	1.354	1.516	1.778	1.992	1.904	2.135	2.202	2.468	2.626	2.945	3.050	3.421	0.906	1.194	1.338	1.738	1.770	2.282
Ф4ВРI ГОСТ 6727-80	0.930	1.040	1.354	1.516	1.778	1.992	1.904	2.135	2.202	2.468	2.626	2.945	3.050	3.421	0.906	1.194	1.338	1.738	1.770	2.282
ЗАКЛАДНЫЕ ИЗДЕЛИЯ	2.017	2.017	2.017	2.017	2.017	2.017	2.017	2.017	2.287	2.287	2.287	2.287	2.287	2.287	2.017	2.017	2.017	2.017	2.287	2.287
ПРОФИЛЬНАЯ СТАЛЬ	1.006	1.006	1.006	1.006	1.006	1.006	1.006	1.006	1.006	1.006	1.006	1.006	1.006	1.006	1.006	1.006	1.006	1.006	1.006	1.006
ПОЛОСОВАЯ	1.006	1.006	1.006	1.006	1.006	1.006	1.006	1.006	1.006	1.006	1.006	1.006	1.006	1.006	1.006	1.006	1.006	1.006	1.006	1.006
-8Х80 ГОСТ 103-76																				
ВСТ3КП2 ГОСТ 380-71	1.006	1.006	1.006	1.006	1.006	1.006	1.006	1.006	1.006	1.006	1.006	1.006	1.006	1.006	1.006	1.006	1.006	1.006	1.006	1.006
АРМАТУРНАЯ СТАЛЬ	1.011	1.011	1.011	1.011	1.011	1.011	1.011	1.011	1.281	1.281	1.281	1.281	1.281	1.281	1.011	1.011	1.011	1.011	1.281	1.281
КЛАСС А-I	0.624	0.624	0.624	0.624	0.624	0.624	0.624	0.624	0.894	0.894	0.894	0.894	0.894	0.894	0.624	0.624	0.624	0.624	0.894	0.894
Ф8AI ГОСТ 5781-81	0.316	0.316	0.316	0.316	0.316	0.316	0.316	0.316	-	-	-	-	-	-	0.316	0.316	0.316	0.316		
Ф10AI ГОСТ 5781-81	0.308	0.308	0.308	0.308	0.308	0.308	0.308	0.308	0.894	0.894	0.894	0.894	0.894	0.894	0.308	0.308	0.308	0.308	0.894	0.894
КЛАСС А-III	0.387	0.387	0.387	0.387	0.387	0.387	0.387	0.387	0.387	0.387	0.387	0.387	0.387	0.387	0.387	0.387	0.387	0.387	0.387	0.387
Ф8AIII ГОСТ 5781-81	0.189	0.189	0.189	0.189	0.189	0.189	0.189	0.189	0.189	0.189	0.189	0.189	0.189	0.189	0.189	0.189	0.189	0.189	0.189	0.189
Ф10AIII ГОСТ 5781-81	0.197	0.197	0.197	0.197	0.197	0.197	0.197	0.197	0.197	0.197	0.197	0.197	0.197	0.197	0.197	0.197	0.197	0.197	0.197	0.197

МАРКИРОВКА ИЗДЕЛИЙ ПО ИСПОЛНЕНИЯМ ПРИВЕДЕНА

В ТАБЛИЦЕ ИСПОЛНЕНИИ К СБОРОЧНОМУ ЧЕРТЕЖУ

НАЧ ОТД	БОРИСЕНКО		14.04
Н КОНТР	МАЛАЧЕВСКИЙ		13.04
ГИП	КОВАЛЬЧУК		13.04
РУК ГР	ПИНЧУК		12.04
ПРОВЕРИЛ	ПИНЧУК		12.04
РАЗРАБ	ШПАРКОВСКАЯ		12.04

1.020-1.5-10 8.0.0.0 ВМС

ПАНЕЛЬ 5ПС

СТАДИЯ	ЛИСТ	ЛИСТОВ
Р	1	2

КиевЗНИИЭП

ЭПВЦ КиевЗНИИЭП ОПЕРАТОР ТЛП КОРТ СКАЛА

ВЗАМ ИНВ № | ПОДПИСЬ И ДАТА | ИНВ №ПОДЛ

18295 87

ФОРМАТ 12

НАИМЕНОВАНИЕ	КОЛ НА ИСПОЛН. 1.020-1.5-10 8.0.0.0-													
	20	21	22	23	24	25	26	27	28	29	30	31	32	33
МАТЕРИАЛЫ:														
БЕТОН ТЯЖ. М300 М КУБ	0.116	0.144	0.130	0.167	0.160	0.200	0.190	0.234	0.120	0.150	0.130	0.167	0.160	0.200
ПЛИТЫ МИНЕРАЛОВАТН М КУБ	0.032	0.056	0.038	0.065	0.045	0.078	0.053	0.092	0.038	0.065	0.038	0.065	0.045	0.078
ПОКАЗАТЕЛИ:														
МАССА СТАЛИ КГ	6.370	6.222	7.030	6.842	7.953	7.741	10.25	10.01	6.090	6.356	6.902	6.714	7.825	7.613
АРМАТУРНЫЕ ИЗДЕЛИЯ	4.083	3.935	4.743	4.555	5.666	5.454	7.960	7.725	3.931	4.197	4.743	4.555	5.666	5.454
АРМАТУРНАЯ СТАЛЬ	4.083	3.935	4.743	4.555	5.666	5.454	7.960	7.725	3.931	4.197	4.743	4.555	5.666	5.454
КЛАСС А-Ш	2.168	1.492	2.541	1.728	3.031	2.083	4.893	3.810	1.728	1.728	2.541	1.728	3.031	2.083
Ф6АШ ГОСТ 5781-81	0.677	-	0.812	-	0.948	-	1.083	-	-	-	0.812	-	0.948	
Ф8АШ ГОСТ 5781-81	1.492	1.492	1.728	1.728	2.083	2.083	-	-	1.728	1.728	1.728	1.728	2.083	2.083
Ф10АШ ГОСТ 5781-81	-	-	-	-	-	-	3.810	3.810						
КЛАСС ВР-I	1.914	2.444	2.202	2.826	2.635	3.370	3.067	3.915	2.202	2.468	2.202	2.826	2.635	3.370
Ф4ВРI ГОСТ 6727-80	1.914	2.444	2.202	2.826	2.635	3.370	3.067	3.915	2.202	2.468	2.202	2.826	2.635	3.370
ЗАКЛАДНЫЕ ИЗДЕЛИЯ	2.287	2.287	2.287	2.287	2.287	2.287	2.287	2.287	2.159	2.159	2.159	2.159	2.159	2.159
ПРОФИЛЬНАЯ СТАЛЬ	1.006	1.006	1.006	1.006	1.006	1.006	1.006	1.006	1.170	1.170	1.170	1.170	1.170	1.170
ПОЛОСОВАЯ	1.006	1.006	1.006	1.006	1.006	1.006	1.006	1.006	1.170	1.170	1.170	1.170	1.170	1.170
-8Х80 ГОСТ 103-76														
ВСТ3КП2 ГОСТ 380-71	1.006	1.006	1.006	1.006	1.006	1.006	1.006	1.006						
-8Х30 ГОСТ 103-76														
ВСТ3КП2 ГОСТ 380-71	-	-	-	-	-	-	-	-	0.228	0.228	0.228	0.228	0.228	0.228
-8Х100 ГОСТ 103-76														
ВСТ3КП2 ГОСТ 380-71	-	-	-	-	-	-	-	-	0.942	0.942	0.942	0.942	0.942	0.942
АРМАТУРНАЯ СТАЛЬ	1.281	1.281	1.281	1.281	1.281	1.281	1.281	1.281	0.989	0.989	0.989	0.989	0.989	0.989
КЛАСС А-I	0.894	0.894	0.894	0.894	0.894	0.894	0.894	0.894	0.894	0.894	0.894	0.894	0.894	0.894
Ф10АI ГОСТ 5781-81	0.894	0.894	0.894	0.894	0.894	0.894	0.894	0.894	0.894	0.894	0.894	0.894	0.894	0.894
КЛАСС А-Ш	0.387	0.387	0.387	0.387	0.387	0.387	0.387	0.387	0.095	0.095	0.095	0.095	0.095	0.095
Ф8АШ ГОСТ 5781-81	0.189	0.189	0.189	0.189	0.189	0.189	0.189	0.189	0.095	0.095	0.095	0.095	0.095	0.095
Ф10АШ ГОСТ 5781-81	0.197	0.197	0.197	0.197	0.197	0.197	0.197	0.197						

ФОРМАТ	ЗОНА	ПОЗ	ОБОЗНАЧЕНИЕ	НАИМЕНОВАНИЕ	КОЛ НА ИСПОЛН 1.020-1.5-10 9.0.0.0-																			ПРИМЕЧАНИЕ
					–	01	02	03	04	05	06	07	08	09	10	11	12	13	14	15	16	17	18	19	
				ДОКУМЕНТАЦИЯ:																				
12			1.020-1.5-10 9.0.0.0 СВ	СБОРОЧНЫЙ ЧЕРТЕЖ	X	X	X	X	X	X	X	X	X	X	X	X	X	X	X	X	X	X	X	X	
12			1.020-1.5-11 0.0.0.0 У	УЗЛЫ	X	X	X	X	X	X	X	X	X	X	X	X	X	X	X	X	X	X	X	X	
12			1.020-1.5-10 9.0.0.0 ВМС	ВЕДОМОСТЬ МАТЕРИАЛОВ И ВЫБОРКА СТАЛИ	X	X	X	X	X	X	X	X	X	X	X	X	X	X	X	X	X	X	X	X	
12			1.020-1.5-10 0.0.0.0 ПЗ	ПОЯСНИТЕЛЬНАЯ ЗАПИСКА	X	X	X	X	X	X	X	X	X	X	X	X	X	X	X	X	X	X	X	X	
				СБОРОЧНЫЕ ЕДИНИЦЫ:																				
12	1		1.020-1.5-12 0.0.3.0-21	СЕТКА С-191	1	1																		
			1.020-1.5-12 0.0.3.0-22	СЕТКА С-193	–	–	1	1																
			1.020-1.5-12 0.0.3.0-23	СЕТКА С-195	–	–	–	–	1	1														
			1.020-1.5-12 0.0.3.0-24	СЕТКА С-197	–	–	–	–	–	–	1	1												
			1.020-1.5-12 0.0.3.0-25	СЕТКА С-199	–	–	–	–	–	–	–	–	1	1										
			1.020-1.5-12 0.0.3.0-06	СЕТКА С-161	–	–	–	–	–	–	–	–	–	–	1	1								
			1.020-1.5-12 0.0.3.0-07	СЕТКА С-163	–	–	–	–	–	–	–	–	–	–	–	–	1	1						
			1.020-1.5-12 0.0.3.0-08	СЕТКА С-165	–	–	–	–	–	–	–	–	–	–	–	–	–	–	1	1				
			1.020-1.5-12 0.0.3.0-09	СЕТКА С-167	–	–	–	–	–	–	–	–	–	–	–	–	–	–	–	–	1	1		
			1.020-1.5-12 0.0.3.0-10	СЕТКА С-169	–	–	–	–	–	–	–	–	–	–	–	–	–	–	–	–	–	–	1	1
12	2		1.020-1.5-12 0.0.4.0-21	СЕТКА С-192	1																			
			1.020-1.5-12 0.0.4.0-26	СЕТКА С-202	–	1	–	–	–	–	–	–	–	–	1									
			1.020-1.5-12 0.0.4.0-22	СЕТКА С-194	–	–	1																	
			1.020-1.5-12 0.0.4.0-27	СЕТКА С-204	–	–	–	1	–	–	–	–	–	–	–	–	1							
			1.020-1.5-12 0.0.4.0-23	СЕТКА С-196	–	–	–	–	1															
			1.020-1.5-12 0.0.4.0-28	СЕТКА С-206	–	–	–	–	–	1	–	–	–	–	–	–	–	–	1					
			1.020-1.5-12 0.0.4.0-24	СЕТКА С-198	–	–	–	–	–	–	1													
			1.020-1.5-12 0.0.4.0-29	СЕТКА С-208	–	–	–	–	–	–	–	1	–	–	–	–	–	–	–	–	1			
			1.020-1.5-12 0.0.4.0-25	СЕТКА С-200	–	–	–	–	–	–	–	–	1											
			1.020-1.5-12 0.0.4.0-30	СЕТКА С-210	–	–	–	–	–	–	–	–	–	1	–	–	–	–	–	–	–	1		
			1.020-1.5-12 0.0.4.0-31	СЕТКА С-212	–	–	–	–	–	–	–	–	–	–	–	1								
			1.020-1.5-12 0.0.4.0-32	СЕТКА С-214	–	–	–	–	–	–	–	–	–	–	–	–	1							
			1.020-1.5-12 0.0.4.0-33	СЕТКА С-216	–	–	–	–	–	–	–	–	–	–	–	–	–	–	1					
			1.020-1.5-12 0.0.4.0-34	СЕТКА С-218	–	–	–	–	–	–	–	–	–	–	–	–	–	–	–	1				
			1.020-1.5-12 0.0.4.0-35	СЕТКА С-220	–	–	–	–	–	–	–	–	–	–	–	–	–	–	–	–	–	–	1	
11	3		1.020-1.5-12 0.0.8.0	ПЕТЛЯ СТРОПОВОЧНАЯ П-1	1	1	1	1	1	1	1	1	1	1	1	1	1	1	1	1	1	1	1	1
12	4		1.020-1.5-12 0.0.7.0-10	ИЗДЕЛИЕ ЗАКЛАДНОЕ МН-14	2	2	2	2	2	2	2	2	2	2	2	2	2	2	2	2	2	2	2	2	МАССА, КГ
				ДЕТАЛИ:																				
				ГОСТ 5781-81																				
11	5			СТЕРЖЕНЬ ГНУТЫЙ ГС-1	6	–	6	–	8	–	8	–	10	–	6	–	6	–	8	–	8	–	10	–	0.479
				СТЕРЖЕНЬ ГНУТЫЙ ГС-2	–	6	–	6	–	8	–	8	–	10	–	6	–	6	–	8	–	8	–	10	0.568

НАЧОТД	БОРИСЕНКО		14.04
НКОНТР	МАЛАЧЕВСКИЙ		13.04
ГИП	КОВАЛЬЧУК		13.04
РУК ГР	ПИНЧУК		12.04
ПРОВЕРИЛ	ПИНЧУК		12.04
РАЗРАБ	ШПАРКОВСКАЯ		12.04

1.020-1.5-10 9.0.0.0

ПАКЕЛЬ 6ПС-ММ

СТАДИЯ	ЛИСТ	ЛИСТОВ
Р	1	2

КиевЗНИИЭП

ЭПВЦ КиевЗНИИЭП | ОПЕРАТОР ТЛП КОРТ | СКАЛЯ

ВЗАМ ИНВ № | ПОДПИСЬ И ДАТА

18205 89

ФОРМАТ А2

ФОРМАТ	ЗО	ПОЗ	ОБОЗНАЧЕНИЕ	НАИМЕНОВАНИЕ	КОЛ НА ИСПОЛН 1.020-1.5-10 9.0.0.0-																			ПРИМЕЧАНИЕ
					20	21	22	23	24	25	26	27	28	29	30	31	32	33	34	35	36	37	38	39	
12			1.020-1.5-10 9.0.0.0 СВ	ДОКУМЕНТАЦИЯ: СБОРОЧНЫЙ ЧЕРТЕЖ	X	X	X	X	X	X	X	X	X	X	X	X	X	X	X	X	X	X	X	X	
12			1.020-1.5-11 0.0.0.0 У	УЗЛЫ	X	X	X	X	X	X	X	X	X	X	X	X	X	X	X	X	X	X	X	X	
12			1.020-1.5-10 9.0.0.0 ВМС	ВЕДОМОСТЬ МАТЕРИАЛОВ И ВЫБОРКА СТАЛИ	X	X	X	X	X	X	X	X	X	X	X	X	X	X	X	X	X	X	X	X	
12			1.020-1.5-10 0.0.0.0 ПЗ	ПОЯСНИТЕЛЬНАЯ ЗАПИСКА	X	X	X	X	X	X	X	X	X	X	X	X	X	X	X	X	X	X	X	X	
				СБОРОЧНЫЕ ЕДИНИЦЫ:																					
12	1		1.020-1.5-12 0.0.3.0-21	СЕТКА С-191	1	1																			
			1.020-1.5-12 0.0.3.0-22	СЕТКА С-193	–	–	1	1																	
			1.020-1.5-12 0.0.3.0-23	СЕТКА С-195	–	–	–	–	1	1															
			1.020-1.5-12 0.0.3.0-24	СЕТКА С-197	–	–	–	–	–	–	1	1													
			1.020-1.5-12 0.0.3.0-25	СЕТКА С-199	–	–	–	–	–	–	–	–	1	1											
			1.020-1.5-12 0.0.3.0-06	СЕТКА С-161	–	–	–	–	–	–	–	–	–	–	1	1									
			1.020-1.5-12 0.0.3.0-07	СЕТКА С-163	–	–	–	–	–	–	–	–	–	–	–	–	1	1							
			1.020-1.5-12 0.0.3.0-08	СЕТКА С-165	–	–	–	–	–	–	–	–	–	–	–	–	–	–	1	1					
			1.020-1.5-12 0.0.3.0-09	СЕТКА С-167	–	–	–	–	–	–	–	–	–	–	–	–	–	–	–	–	1	1			
			1.020-1.5-12 0.0.3.0-10	СЕТКА С-169	–	–	–	–	–	–	–	–	–	–	–	–	–	–	–	–	–	–	1	1	
12	2		1.020-1.5-12 0.0.4.0-21	СЕТКА С-192	1																				
			1.020-1.5-12 0.0.4.0-26	СЕТКА С-202	–	1	–	–	–	–	–	–	–	–	1										
			1.020-1.5-12 0.0.4.0-22	СЕТКА С-194	–	–	1																		
			1.020-1.5-12 0.0.4.0-27	СЕТКА С-204	–	–	–	1	–	–	–	–	–	–	–	–	1								
			1.020-1.5-12 0.0.4.0-23	СЕТКА С-196	–	–	–	–	1																
			1.020-1.5-12 0.0.4.0-28	СЕТКА С-206	–	–	–	–	–	1	–	–	–	–	–	–	–	–	1						
			1.020-1.5-12 0.0.4.0-24	СЕТКА С-198	–	–	–	–	–	–	1														
			1.020-1.5-12 0.0.4.0-29	СЕТКА С-208	–	–	–	–	–	–	–	1	–	–	–	–	–	–	–	–	1				
			1.020-1.5-12 0.0.4.0-25	СЕТКА С-200	–	–	–	–	–	–	–	–	1												
			1.020-1.5-12 0.0.4.0-30	СЕТКА С-210	–	–	–	–	–	–	–	–	–	1	–	–	–	–	–	–	–	1			
			1.020-1.5-12 0.0.4.0-31	СЕТКА С-212	–	–	–	–	–	–	–	–	–	–	–	1									
			1.020-1.5-12 0.0.4.0-32	СЕТКА С-214	–	–	–	–	–	–	–	–	–	–	–	–	–	1							
			1.020-1.5-12 0.0.4.0-33	СЕТКА С-216	–	–	–	–	–	–	–	–	–	–	–	–	–	–	1						
			1.020-1.5-12 0.0.4.0-34	СЕТКА С-218	–	–	–	–	–	–	–	–	–	–	–	–	–	–	–	1					
			1.020-1.5-12 0.0.4.0-35	СЕТКА С-220	–	–	–	–	–	–	–	–	–	–	–	–	–	–	–	–	1		–	1	
11	3		1.020-1.5-12 0.0.8.0	ПЕТЛЯ СТРОПОВОЧНАЯ П-1	1	1	1	1	1	1	1	1	1	1	1	1	1	1	1	1	1	1	1	1	
12	4		1.020-1.5-12 0.0.7.0-10	ИЗДЕЛИЕ ЗАКЛАДНОЕ МН-14	2	2	2	2	2	2	2	2	2	2	2	2	2	2	2	2	2	2	2	2	
				ДЕТАЛИ:																					МАССА, КГ
				ГОСТ 5781-81																					
				СТЕРЖЕНЬ ГНУТЫЙ ГС-1	6	–	6	–	8	–	8	–	10	–	6	–	6	–	8	–	8	–	10	–	0.479
				СТЕРЖЕНЬ ГНУТЫЙ ГС-2	–	6	–	6	–	8	–	8	–	10	–	6	–	6	–	8	–	8	–	10	0.568

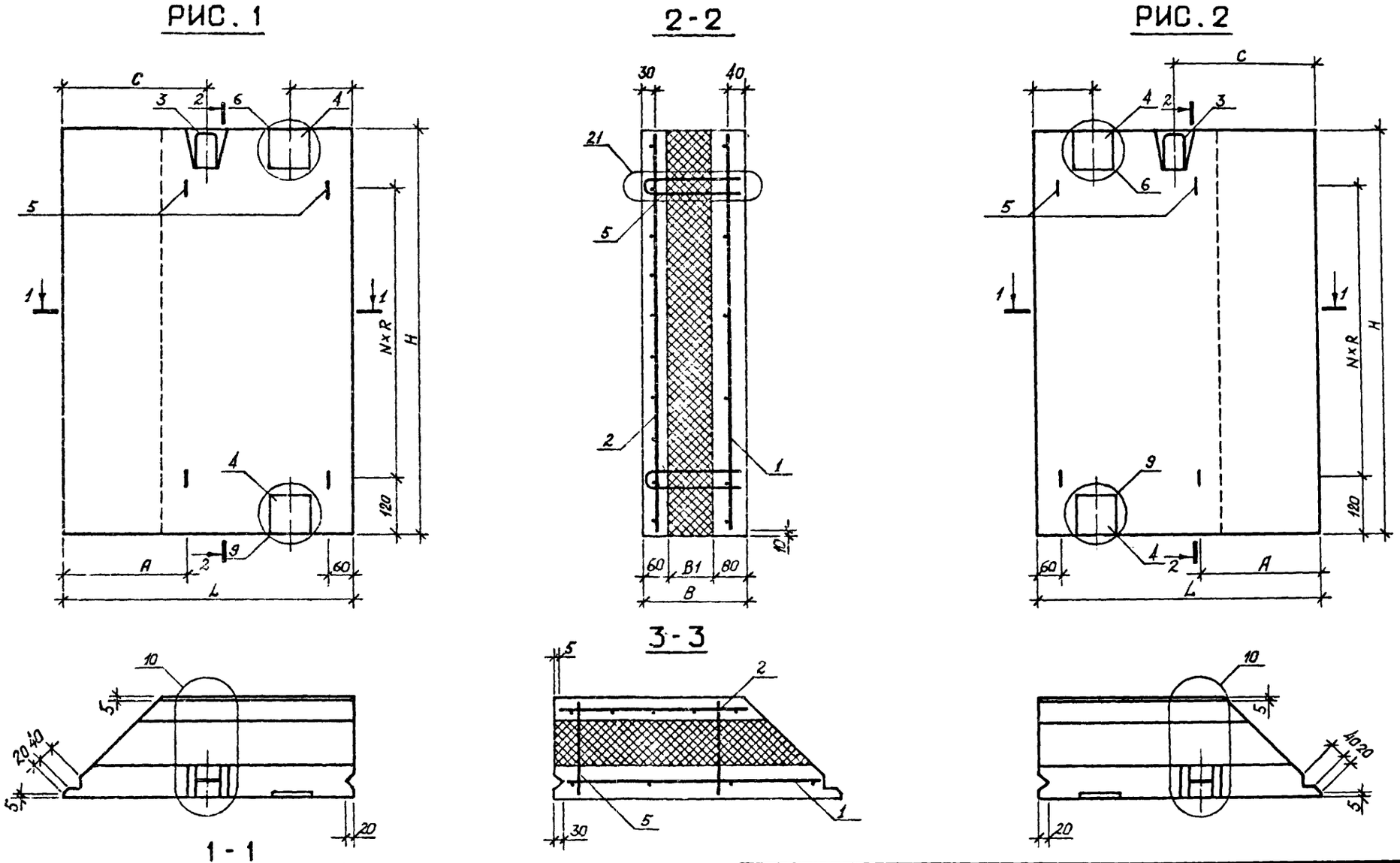

1. Узлы, замаркированные на данном чертеже, разработаны в выпуске 5-11;
Узел 10 см. лист 4;
Узлы 6, 9 - лист 5; 21 - лист 6.
2. Таблицу исполнения см. лист 2,3.
Размеры в таблице исполнений приведены в мм.

НАЧ.ОТД	Борисенко		14.04
Н.КОНТР	Маланевский		13.04
ГИП	Ковальчук		13.04
РУК.ГР	Линчук		12.04
ПРОВЕРИЛ	Линчук		12.04
РАЗРАБ	Шпарковская		12.04

1.020-1.5-10 9.0.0.0 СБ

ПАНЕЛЬ 6ПС·7ПС

СТАДИЯ	МАССА	МАСШТАБ
Р	СМ ТАБЛ	1 : 10

ЛИСТ 1 ЛИСТОВ 3

КиевЗНИИЭП

ЭПВЦ КиевЗНИИЭП | ОПЕРАТОР ТПП КОРТ | СКАЛА

ИНВ №ПОДЛ | ПОДПИСЬ И ДАТА | ВЗАМ ИНВ №

ОБОЗНАЧЕНИЕ	МАРКА	РИС	L	H	B	B1	C	A	N	R	МАССА Т
1.020-1 5-10 9.0.0.0	6ПС70.120.25-Т3	1	700	1185	250	110	400	300	2	500	0.25
-01	6ПС70.120.30-Т3	1	700	1185	300	160	400	350	2	500	0.25
-02	6ПС70.150.25 Т3	1	700	1485	250	110	400	300	2	600	0.32
03	6ПС70.150.30-Т3	1	700	1485	300	160	400	350	2	600	0.31
-04	6ПС70.180.25-Т3	1	700	1785	250	110	400	300	3	500	0.38
-05	6ПС70.180.30-Т3	1	700	1785	300	160	400	350	3	500	0.38
-06	6ПС70.210.25-Т3	1	700	2085	250	110	400	300	3	600	0.45
-07	6ПС70.210.30-Т3	1	700	2085	300	160	400	350	3	600	0.44
-08	6ПС70.270.25-Т3	1	700	2685	250	110	400	300	4	600	0.58
-09	6ПС70.270.30-Т3	1	700	2685	300	160	400	350	4	600	0.57
-10	6ПС65.120.25-Т3	1	650	1185	250	110	375	300	2	500	0.23
-11	6ПС65.120.30-Т3	1	650	1185	300	160	375	350	2	500	0.23
-12	6ПС65.150.25-Т3	1	650	1485	250	110	375	300	2	600	0.29
-13	6ПС65.150.30-Т3	1	650	1485	300	160	375	350	2	600	0.29
-14	6ПС65.180.25-Т3	1	650	1785	250	110	375	300	3	500	0.35
-15	6ПС65.180.30-Т3	1	650	1785	300	160	375	350	3	500	0.34
-16	6ПС65.210.25-Т3	1	650	2085	250	110	375	300	3	600	0.41
-17	6ПС65.210.30-Т3	1	650	2085	300	160	375	350	3	600	0.40
-18	6ПС65.270.25-Т3	1	650	2685	250	110	375	300	4	600	0.53
-19	6ПС65.270.30-Т3	1	650	2685	300	160	375	350	4	600	0.52

ОБОЗНАЧЕНИЕ	МАРКА	РИС	L	H	B	B1	C	A	N	R	МАССА Т
1.020-1.5-10 9.0.0.0-20	7ПС70.120.25-Т3	2	700	1185	250	110	400	300	2	500	0.25
-21	7ПС70.120.30-Т3	2	700	1185	300	160	400	350	2	500	0.25
-22	7ПС70.150.25-Т3	2	700	1485	250	110	400	300	2	600	0.32
-23	7ПС70.150.30-Т3	2	700	1485	300	160	400	350	2	600	0.31
-24	7ПС70.180.25-Т3	2	700	1785	250	110	400	300	3	500	0.38
-25	7ПС70.180.30-Т3	2	700	1785	300	160	400	350	3	500	0.38
-26	7ПС70.210.25-Т3	2	700	2085	250	110	400	300	3	600	0.45
-27	7ПС70.210.30-Т3	2	700	2085	300	160	400	350	3	600	0.44
-28	7ПС70.270.25-Т3	2	700	2685	250	110	400	300	4	600	0.58
-29	7ПС70.270.30-Т3	2	700	2685	300	160	400	350	4	600	0.57
-30	7ПС65.120.25-Т3	2	650	1185	250	110	375	300	2	500	0.23
-31	7ПС65.120.30-Т3	2	650	1185	300	160	375	350	2	500	0.23
-32	7ПС65.150.25-Т3	2	650	1485	250	110	375	300	2	600	0.29
-33	7ПС65.150.30-Т3	2	650	1485	300	160	375	350	2	600	0.29
-34	7ПС65.180.25-Т3	2	650	1785	250	110	375	300	3	500	0.35
-35	7ПС65.180.30-Т3	2	650	1785	300	160	375	350	3	500	0.34
-36	7ПС65.210.25-Т3	2	650	2085	250	110	375	300	3	600	0.41
-37	7ПС65 210.30-Т3	2	650	2085	300	160	375	350	3	600	0.40
-38	7ПС65 270.25-Т3	2	650	2685	250	110	375	300	4	600	0.53
-39	7ПС65 270.30-Т3	2	650	2685	300	160	375	350	4	600	0.52

НАИМЕНОВАНИЕ	КОЛ. НА ИСПОЛН. 1.020-1.5-10 9.0.0.0-																			
	-	01	02	03	04	05	06	07	08	09	10	11	12	13	14	15	16	17	18	19
МАТЕРИАЛЫ:																				
БЕТОН ТЯЖ. М300 М КУБ	0.097	0.093	0.122	0.117	0.146	0.141	0.171	0.165	0.220	0.212	0.089	0.085	0.111	0.107	0.134	0.128	0.156	0.150	0.201	0.193
ПЛИТЫ МИНЕРАЛОВАТН М КУВ	0.081	0.118	0.101	0.147	0.122	0.177	0.142	0.207	0.183	0.266	0.074	0.108	0.093	0.135	0.112	0.163	0.131	0.190	0.168	0.245
ПОКАЗАТЕЛИ:																				
МАССА СТАЛИ КГ	8.654	9.021	9.332	9.658	10.97	11.43	13.02	13.44	15.73	16.25	8.464	8.939	9.097	9.557	10.69	11.31	12.69	13.30	15.31	16.07
АРМАТУРНЫЕ ИЗДЕЛИЯ	5.620	5.988	6.298	6.625	7.934	8.398	9.984	10.41	12.70	13.22	5.431	5.905	6.063	6.524	7.653	8.278	9.657	10.27	12.28	13.04
АРМАТУРНАЯ СТАЛЬ	5.620	5.988	6.298	6.625	7.934	8.398	9.984	10.41	12.70	13.22	5.431	5.905	6.063	6.524	7.653	8.278	9.657	10.27	12.28	13.04
КЛАСС А-П	2.874	3.408	2.874	3.408	3.832	4.544	3.832	4.544	4.790	5.660	2.874	3.408	2.874	3.408	3.832	4.544	3.832	4.544	4.790	5.680
Ф12АП ГОСТ 5781-81	2.874	3.408	2.874	3.408	3.832	4.544	3.832	4.544	4.790	5.680	2.874	3.408	2.874	3.408	3.832	4.544	3.832	4.544	4.790	5.680
КЛАСС А-Ш	1.373	1.373	1.728	1.728	2.083	2.083	3.810	3.810	4.920	4.920	1.373	1.373	1.728	1.728	2.083	2.083	3.810	3.810	4.920	4.920
Ф8АШ ГОСТ 5781-81	1.373	1.373	1.728	1.728	2.083	2.083	-	-	-	-	1.373	1.373	1.728	1.728	2.083	2.083				
Ф10АШ ГОСТ 5781-81	-	-	-	-	-	-	3.810	3.810	4.920	4.920	-	-	-	-	-	-	3.810	3.810	4.920	4.920
КЛАСС ВР-I	1.373	1.207	1.696	1.488	2.019	1.770	2.342	2.052	2.988	2.615	1.184	1.124	1.461	1.387	1.738	1.651	2.015	1.914	2.569	2.441
Ф4ВРI ГОСТ 6727-80	1.373	1.207	1.696	1.488	2.019	1.770	2.342	2.052	2.988	2.615	1.184	1.124	1.461	1.387	1.738	1.651	2.015	1.914	2.569	2.441
ЗАКЛАДНЫЕ ИЗДЕЛИЯ	3.034	3.034	3.034	3.034	3.034	3.034	3.034	3.034	3.034	3.034	3.034	3.034	3.034	3.034	3.034	3.034	3.034	3.034	3.034	3.034
ПРОФИЛЬНАЯ СТАЛЬ	1.468	1.468	1.468	1.468	1.468	1.468	1.468	1.468	1.468	1.468	1.468	1.468	1.468	1.468	1.468	1.468	1.468	1.468	1.468	1.468
ГОЛОСОВАЯ	1.468	1.468	1.468	1.468	1.468	1.468	1.468	1.468	1.468	1.468	1.468	1.468	1.468	1.468	1.468	1.468	1.468	1.468	1.468	1.468
-8Х30 ГОСТ 103-76																				
ВСТ3КП2 ГОСТ 380-71	0.228	0.228	0.228	0.228	0.228	0.228	0.228	0.228	0.228	0.228	0.228	0.228	0.228	0.228	0.228	0.228	0.228	0.228	0.228	0.228
-8Х100 ГОСТ 103-76																				
ВСТ3КП2 ГОСТ 380-71	1.240	1.240	1.240	1.240	1.240	1.240	1.240	1.240	1.240	1.240	1.240	1.240	1.240	1.240	1.240	1.240	1.240	1.240	1.240	1.240
АРМАТУРНАЯ СТАЛЬ	1.566	1.566	1.566	1.566	1.566	1.566	1.566	1.566	1.566	1.566	1.566	1.566	1.566	1.566	1.566	1.566	1.566	1.566	1.566	1.566
КЛАСС А-I	1.203	1.203	1.203	1.203	1.203	1.203	1.203	1.203	1.203	1.203	1.203	1.203	1.203	1.203	1.203	1.203	1.203	1.203	1.203	1.203
Ф10АI ГОСТ 5781-81	1.203	1.203	1.203	1.203	1.203	1.203	1.203	1.203	1.203	1.203	1.203	1.203	1.203	1.203	1.203	1.203	1.203	1.203	1.203	1.203
КЛАСС А-Ш	0.363	0.363	0.363	0.363	0.363	0.363	0.363	0.363	0.363	0.363	0.363	0.363	0.363	0.363	0.363	0.363	0.363	0.363	0.363	0.363
Ф8АШ ГОСТ 5781-81	0.363	0.363	0.363	0.363	0.363	0.363	0.363	0.363	0.363	0.363	0.363	0.363	0.363	0.363	0.363	0.363	0.363	0.363	0.363	0.363

МАРКИРОВКА ИЗДЕЛИЙ ПО ИСПОЛНЕНИЯМ ПРИВЕДЕНА

В ТАБЛИЦЕ ИСПОЛНЕНИИ К СБОРОЧНОМУ ЧЕРТЕЖУ

НАЧОТД	БОРИСЕНКО		13.04
НКОНТР	МАЛАЧЕВСКИЙ		13.04
ГИП	КОВАЛЬЧУК		13.04
РУК ГР	ПИНЧУК		12.04
ПРОВЕРИЛ	ПИНЧУК		12.04
РАЗРАБ	ШПАРКОВСКАЯ		12.04

1.020-1.5-10 9.0.0.0 ВМС

ПАНЕЛЬ 6ПС-7ПС

СТАДИЯ	ЛИСТ	ЛИСТОВ
Р	1	2

КиевЗНИИЭП

НАИМЕНОВАНИЕ	КОЛ НА ИСПОЛН. 1.020-1.5-10 9.0.0.0-																			
	20	21	22	23	24	25	26	27	28	29	30	31	32	33	34	35	36	37	38	39
МАТЕРИАЛЫ:																				
БЕТОН ТЯЖ. М300 М КУБ	0.097	0.093	0.122	0.117	0.146	0.141	0.171	0.165	0.220	0.212	0.089	0.085	0.111	0.107	0.134	0.128	0.156	0.150	0.201	0.193
ПЛИТЫ МИНЕРАЛОВАТН М КУБ	0.081	0.118	0.101	0.147	0.122	0.177	0.142	0.207	0.183	0.266	0.074	0.108	0.093	0.135	0.112	0.163	0.131	0.190	0.168	0.245
ПОКАЗАТЕЛИ:																				
МАССА СТАЛИ КГ	8.654	9.021	9.332	9.658	10.97	11.43	13.02	13.44	15.73	16.25	8.464	8.939	9.097	9.557	10.69	11.31	12.69	13.30	15.31	16.07
АРМАТУРНЫЕ ИЗДЕЛИЯ	5.620	5.988	6.298	6.625	7.934	8.398	9.984	10.41	12.70	13.22	5.431	5.905	6.063	6.524	7.653	8.278	9.657	10.27	12.28	13.04
АРМАТУРНАЯ СТАЛЬ	5.620	5.988	6.298	6.625	7.934	8.398	9.984	10.41	12.70	13.22	5.431	5.905	6.063	6.524	7.653	8.278	9.657	10.27	12.28	13.04
КЛАСС А-П	2.874	3.408	2.874	3.408	3.832	4.544	3.832	4.544	4.790	5.680	2.874	3.408	2.874	3.408	3.832	4.544	3.832	4.544	4.790	5.680
Ф12АП ГОСТ 5781-81	2.874	3.408	2.874	3.408	3.832	4.544	3.832	4.544	4.790	5.680	2.874	3.408	2.874	3.408	3.832	4.544	3.832	4.544	4.790	5.680
КЛАСС А-Ш	1.373	1.373	1.728	1.728	2.083	2.083	3.810	3.810	4.920	4.920	1.373	1.373	1.728	1.728	2.083	2.083	3.810	3.810	4.920	4.920
Ф8АШ ГОСТ 5781-81	1.373	1.373	1.728	1.728	2.083	2.083	-	-	-	-	1.373	1.373	1.728	1.728	2.083	2.083				
Ф10АШ ГОСТ 5781-81	-	-	-	-	-	-	3.810	3.810	4.920	4.920	-	-	-	-	-	-	3.810	3.810	4.920	4.920
КЛАСС ВР-I	1.373	1.207	1.696	1.488	2.019	1.770	2.342	2.052	2.988	2.615	1.184	1.124	1.461	1.387	1.738	1.651	2.015	1.914	2.569	2.441
Ф4ВРI ГОСТ 6727-80	1.373	1.207	1.696	1.488	2.019	1.770	2.342	2.052	2.988	2.615	1.184	1.124	1.461	1.387	1.738	1.651	2.015	1.914	2.569	2.441
ЗАКЛАДНЫЕ ИЗДЕЛИЯ	3.034	3.034	3.034	3.034	3.034	3.034	3.034	3.034	3.034	3.034	3.034	3.034	3.034	3.034	3.034	3.034	3.034	3.034	3.034	3.034
ПРОФИЛЬНАЯ СТАЛЬ	1.468	1.468	1.468	1.468	1.468	1.468	1.468	1.468	1.468	1.468	1.468	1.468	1.468	1.468	1.468	1.468	1.468	1.468	1.468	1.468
ПОЛОСОВАЯ	1.468	1.468	1.468	1.468	1.468	1.468	1.468	1.468	1.468	1.468	1.468	1.468	1.468	1.468	1.468	1.468	1.468	1.468	1.468	1.468
-8Х30 ГОСТ 103-76																				
ВСТ3КП2 ГОСТ 380-71	0.228	0.228	0.228	0.228	0.228	0.228	0.228	0.228	0.228	0.228	0.228	0.228	0.228	0.228	0.228	0.228	0.228	0.228	0.228	0.228
-8Х100 ГОСТ 103-76																				
ВСТ3КП2 ГОСТ 380-71	1.240	1.240	1.240	1.240	1.240	1.240	1.240	1.240	1.240	1.240	1.240	1.240	1.240	1.240	1.240	1.240	1.240	1.240	1.240	1.240
АРМАТУРНАЯ СТАЛЬ	1.566	1.566	1.566	1.566	1.566	1.566	1.566	1.566	1.566	1.566	1.566	1.566	1.566	1.566	1.566	1.566	1.566	1.566	1.566	1.566
КЛАСС А-I	1.203	1.203	1.203	1.203	1.203	1.203	1.203	1.203	1.203	1.203	1.203	1.203	1.203	1.203	1.203	1.203	1.203	1.203	1.203	1.203
Ф10АI ГОСТ 5781-81	1.203	1.203	1.203	1.203	1.203	1.203	1.203	1.203	1.203	1.203	1.203	1.203	1.203	1.203	1.203	1.203	1.203	1.203	1.203	1.203
КЛАСС А-Ш	0.363	0.363	0.363	0.363	0.363	0.363	0.363	0.363	0.363	0.363	0.363	0.363	0.363	0.363	0.363	0.363	0.363	0.363	0.363	0.363
Ф8АШ ГОСТ 5781-81	0.363	0.363	0.363	0.363	0.363	0.363	0.363	0.363	0.363	0.363	0.363	0.363	0.363	0.363	0.363	0.363	0.363	0.363	0.363	0.363

ЭПВЦ КиевЗНИИЭП | ТПП КОРТ | ОПЕРАТОР | СКАЛА

ВЗАМ.ИНВ.№ | ПОДП. И ДАТА | ИНВ.№ ПОДЛ

gost.e-ecolog.ru