ТИПОВАЯ ДОКУМЕНТАЦИЯ НА СТРОИТЕЛЬНЫЕ СИСТЕМЫ И ИЗДЕЛИЯ ЗДАНИЙ И СООРУЖЕНИЙ

СЕРИЯ 1.020-1

КОНСТРУКЦИИ КАРКАСА МЕЖВИДОВОГО ПРИМЕНЕНИЯ ДЛЯ МНОГОЭТАЖНЫХ ОБЩЕСТВЕННЫХ И ПРОИЗВОДСТВЕННЫХ ЗДАНИЙ (НА ОСНОВЕ СЕРИИ ИИ-04)

ВЫПУСК 5-8

КАРНИЗНАЯ ПАНЕЛЬ. ФРИЗОВЫЙ КАМЕНЬ. ОПАЛУБОЧНЫЕ ЧЕРТЕЖИ И АРМИРОВАНИЕ АРМАТУРНЫЕ ИЗДЕЛИЯ

РАБОЧИЕ ЧЕРТЕЖИ

17537
ЦЕНА 0-76

gost.e-ecolog.ru

Копировал Вишневская Формат 12

ЦЕНТРАЛЬНЫЙ ИНСТИТУТ ТИПОВОГО ПРОЕКТИРОВАНИЯ
ГОССТРОЯ СССР

Москва, А-445, Смольная ул., 22

Сдано в печать IV 1983 года

Заказ № 3958 Тираж 1050 экз.

ТИПОВАЯ ДОКУМЕНТАЦИЯ НА СТРОИТЕЛЬНЫЕ СИСТЕМЫ И ИЗДЕЛИЯ ЗДАНИЙ И СООРУЖЕНИЙ

СЕРИЯ 1.020-1

КОНСТРУКЦИИ КАРКАСА МЕЖВИДОВОГО ПРИМЕНЕНИЯ ДЛЯ МНОГОЭТАЖНЫХ ОБЩЕСТВЕННЫХ И ПРОИЗВОДСТВЕННЫХ ЗДАНИЙ (НА ОСНОВЕ СЕРИИ ИИ-04)

ВЫПУСК 5-8

КАРНИЗНАЯ ПАНЕЛЬ. ФРИЗОВЫЙ КАМЕНЬ. ОПАЛУБОЧНЫЕ ЧЕРТЕЖИ И АРМИРОВАНИЕ АРМАТУРНЫЕ ИЗДЕЛИЯ.

РАБОЧИЕ ЧЕРТЕЖИ

РАЗРАБОТАНЫ

ЦНИИЭП торгово-бытовых зданий и туристских комплексов

Гл. инженер ин-та В. Лепский
Нач. отдела Б. Волынский
Гл. инж. пр-та Ю. Ванян

ЦНИИПРОМЗДАНИЙ

Гл. инженер ин-та И. Петров
Нач. отдела Э. Кодыш

Утверждены и введены в действие с 01.01.82г
постановление Госстроя СССР от 16.11.81г N 190

NN п.п	Обозначение	Наименование	Стр.	Примечание
1		Содержание		
2	1.020-1.5-8 0.0.0.0ПЗ	Пояснительная записка	3	
3	1.020-1.5-8 1.0.0.0СБ	Панель карнизная ПК	4	ПК 30.10 ПК 45.10
4	1.020-1.5-8 2.0.0.0СБ	Панель карнизная ПК	5	ПК 39.10 - 1п ПК 54.10 - 1п
5	1.020-1.5-8 3.0.0.0СБ	Панель карнизная ПК	6	ПК 39.10 - 1л ПК 54.10 - 1л
6	1.020-1.5-8 4.0.0.0СБ	Панель карнизная ПК	7	ПК 31.10-2л
7	1.020-1.5-8 5.0.0.0СБ	Панель карнизная ПК	8	ПК 31.10-2п
8	1.020-1.5-8 6.0.0.0СБ	Камень фризовый КФ	9	КФ 15.4
9	1.020-1.5-8 0.0.0.0У	Узел	10	1, 2, 3, 4
10	1.020-1.5-8 0.0.10СБ	Сетка С	11	С-1, С-2, С-3, С-4
11	1.020-1.5-8 0.0.20 1.020-1.5-8 0.0.30	Сетка С	12	
12	1.020-1.5-8 0.0.20СБ	Сетка С	13	С-5 ÷ С-12
13	1.020-1.5-8 0.0.30СБ	Сетка С	14	С-13, С-14, С-15, С-16
14	1.020-1.5-8 0.0.40СБ	Изделие закладное МН	15	МН-1, МН-2
15	1.020-1.5-8 0.0.50СБ	Строповочная петля СП	16	СП-1, СП-2, СП-3
16	1.020-1.5-8 0.0.60СБ 1.020-1.5-8 0.0.0.10Сб	Сетка 17 стержень отдельный	17	ОС-1, ОС-2, ОС-3
17	1.020-1.5-8 0.0.0.0ВСТ	Выборка стали на одно изделие	18	

Инв.№ подл. | Подп. и дата | Взам. инв.№

Копировал Вишневская Формат А4

Выпуск 5-8 содержит рабочие чертежи карнизных панелей и фризового камня, предназначенных для применения при проектировании и строительстве общественных зданий, зданий административно-бытового назначения и промышленных зданий.

В составе выпуска рабочие чертежи сборных железобетонных карнизных панелей и фризового камня.

Номенклатура карнизных панелей состоит из:

рядовых карнизных панелей длиной 2980мм и 4480мм;

угловых карнизных панелей для наружных углов зданий (правая, левая) длиной 3900мм и 5400мм;

угловых карнизных панелей для внутренних углов здания (правая, левая) длиной 3080мм.

Маркировка карнизных панелей и фризового камня выполнена в соответствии с ГОСТ 23009-78. Марка содержит обозначения основных характеристик изделия и состоит из буквенно-цифровых групп, где:

группа букв обозначает тип изделия;

первая группа цифр обозначает габаритные размеры изделия, длину и ширину (в дециметрах с округлением);

вторая группа цифр, состоящая из цифрового индекса, обозначает принадлежность изделия к внутреннему или внешнему углу здания; цифра 1 - для внешних углов здания, цифра 2 - для внутренних углов здания;

буквенный индекс в конце марки обозначает: П-правая, Л-левая

Пример маркировки: ПК 39.10-1П - панель карнизная, длиной 3080мм, шириной 1020мм для внешних углов здания, правая.

Расчет и конструирование выполнены в соответствии с требованиями СНиП II-21-75. Снеговая нагрузка для IV района согласно СНиП II-6-74.

Карнизные панели и фризовый камень изготовляются из тяжелого бетона марки „200" по прочности на сжатие. Марка бетона по морозостойкости принята $M_{рз}$-100.

Армирование панелей выполнено сварными сетками из стали класса В-I. Подъемные петли выполнены из стали класса А-I ГОСТ 5781-75 марки ВСт3сп2 и ВСт3пс2. В случае, если монтаж изделий ведется при температуре -40°С и ниже, не допускается принимать для петель сталь марки ВСт3пс2.

Сварные сетки и закладные детали изготавливаются при помощи контактной точечной сварки в соответствии с ГОСТом 10922-75 и указаниями по сварке СН 393-69. Проектное положение закладных деталей обеспечивается закреплением их на форме.

Предельные допускаемые отклонения от размеров изделий должны соответствовать требованиям ГОСТ 13015-75: по длине ±8мм, по ширине ±5мм, по толщине ±5мм. Все лицевые поверхности изделий должны быть ровными и гладкими, не требующими дополнительной обработки в построечных условиях.

Систематический контроль за качеством изготовления, в части маркировки, допусков, соблюдения правил приемки, условий складирования и транспортировки, методов испытаний и других технических требований должен осуществляться в соответствии с требованиями ГОСТ 13015-75.

Кубиковая прочность бетона к моменту отпуска изделий с завода-изготовителя должна составлять 100% проектной в зимних условиях и „В летний период не менее 80%. При этом завод-изготовитель должен гарантировать достижение 100% прочности в 28 дневном возрасте. Контроль качества бетона производить в соответствии с требованиями ГОСТа 10180-78.

Подъем карнизной панели осуществляется за три петли. После установки панели в рабочее положение обязательно закрепление панели за конструкции здания. Установка панелей и фризового камня в рабочее положение осуществляется по слою цементного раствора толщиной 20мм. После монтажа карнизных панелей петли срезать и место среза затереть цементным раствором. После установки фризовых камней их следует связать между собой за монтажные петли вязальной проволокой. Место стыка заделать цементным раствором. Лицевые поверхности фризового камня-железнить.

В соответствии с письмом Госстроя СССР 42-Д от 15 апреля 1980г. арматуру класса В-I рекомендуется заменить на арматуру класса B_p-I.

Перечень выпусков, входящих в состав серии 1.020-1 приведён в выпуске 0-0.

				1.020-1.5-8 0.0.0.0 ПЗ		
Нач. отд.	Волынский		20 III	Пояснительная записка	Стадия: Р	Лист: -	Листов: 1
Нормок.	Маркин		19 III				
ГИП	Ванян		19 III		ЦНИИЭП торгово-бытовых зданий и туристских комплексов		
Рук. гр.	Николаева		19 III				
Разраб.	Луговая		19 III				

Копировал 17537 4 Формат 12

Сбщ	Обозначение	Наименование	Количество на исполнение 1.020 5-8 1.0.0.0		Примечание
			-	01	
		Документация			
	1.020-1.5-8 1.0.0.СБ	Сборочный чертеж			
	1.020-1.5-8 0.0.0.0 У	Узлы			
	1.020-1.5-8 0.0.0.ВСТ	Выборка стали			
	1.020-1.5-8 0.0.0.0 ПЗ	Пояснительная записка			
		Сборочные единицы			
1	1.020-1.5-8 0.0.1.0	Сетка С-1	1	-	
2	-01	Сетка С-2	-	1	
1	-02	Сетка С-3	1	-	
2	-04	Сетка С-4	-	1	
3	1.020-1.5-8 0.0.4.0	Изделие закладное МН1	2	2	
4	-01	Изделие закладное МН2	2	2	
5	1.020-1.5-8 0.0.5.0 - 01	Петля строповочная СП2	3	-	
6	-02	Петля строповочная СП3	-	3	
		Материалы			
		Бетон ГОСТ 7473-76 М300	м³	0.3	0.46
		Марки 200			

1.020-1.5-8 1.0.0.0			
Панель карнизная ПК		Стадия	Лист	Листов
		Р		1
Нач.отд. Волынский 20.03		ЦНИИЭП торговых зданий и туристских комплексов	
Н.контр. Маркин 20.03			
ГИП Ванян 20.03			
Провер. Луговая 20.03			
Разраб. Кашелкина 20.03			

Копировал Гаврилина Формат 11

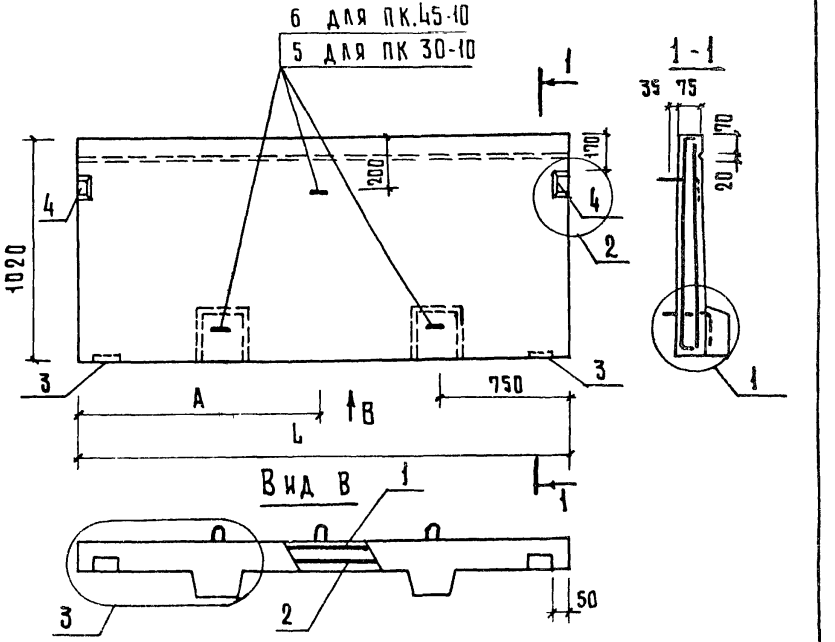

Обозначение	Марка	L мм	A мм	Масса кг
1.020-1.5-8 1.0.0.0	ПК 30.10	2980	1490	0.71
-01	ПК 45.10	4480	2240	1.06

1.020-1. 5-8 1.0.0.СБ			
Панель карнизная ПК		Стадия	Масса	Масштаб
		Р	см. табл.	1:50
Нач.отд. Волынский 20.03		Лист	Листов 1
Н.контр. Маркин 20.03		ЦНИИЭП торговых зданий и туристских комплексов	
ГИП Ванян 20.03			
Провер. Луговая 20.03			
Разраб. Кашелкина 20.03			

Инв.№ подл. | Подпись и дата | Взам.инв.№

Копировал Гаврилина 17537 5 Формат 11

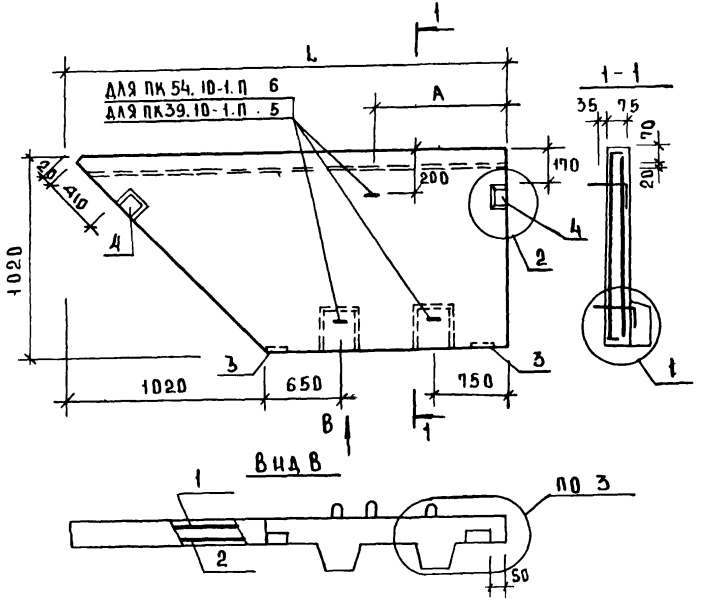

ОБОЗНАЧЕНИЕ	МАРКА	L мм	A мм	МАССА кг
1.020-1.5-8 2.0.0.0	ПК39.10-1П	3900	1700	0.8
-01	ПК54.10-1П	5400	2400	1.17

НАЧ.ОТД	ВОЛЫНСКИЙ		20.03
НОРМОК	МАРКИН		20.03
ГИП	ВАНЯН		20.03
ПРОВЕР	ЛУГОВАЯ		20.03
РАЗРАБ	КАШЕЛКИНА		20.03

1.020-1.5-8 2.0.0.0 СБ

ПАНЕЛЬ КАРНИЗНАЯ ПК

СТАДИЯ	МАССА	МАСШТАБ
Р	СМ ТАБЛ.	1:50
ЛИСТ	ЛИСТОВ 1	

ЦНИИЭП ТОРГОВО-БЫТОВЫХ ЗДАНИЙ И ТУРИСТСКИХ КОМПЛЕКСОВ

ИНВ.N ПОДЛ | ПОДПИСЬ И ДАТА | ВЗАМЕН ИНВ.N

17537 6

КОПИРОВАЛ Скомородова ФОРМАТ

ФОРМАТ	ЗОНА	ПОЗ	ОБОЗНАЧЕНИЕ	НАИМЕНОВАНИЕ	КОЛ НА ИСПОЛН. 1.020-1.5-8 2.0.0.0	ПРИМЕЧ
				ДОКУМЕНТАЦИЯ		
А4			1.020-1.5-8 2.0.0.0 СБ	СБОРОЧНЫЙ ЧЕРТЕЖ		
			1.020-1.5-8 0.0.0.0 У	УЗЛЫ		
			1.020-1.5-8 0.0.0.0 ВСТ	ВЫБОРКА СТАЛИ		
			1.020-1.5-8 0.0.0.0 ПЗ	ПОЯСНИТЕЛЬНАЯ ЗАПИСКА		
				СБОРОЧНЫЕ ЕДИНИЦЫ		
А4		1	1.020-1.5-8 0.0.2.0	СЕТКА С-5	1 —	
А4			-01	СЕТКА С-6	1	
А4		2	-02	СЕТКА С-7	1 —	
А4			-03	СЕТКА С-8	— 1	
А4		3	1.020-1.5-8 0.0.40	ИЗДЕЛИЕ ЗАКЛАДН. МН1	2 2	
А4		4	-01	ИЗДЕЛИЕ ЗАКЛАДН. МН2	2 2	
А4		5	1.020-1.5-8 0.0.50-01	ПЕТЛЯ СТРОПОВОЧН. СП2	3 —	
А4		6	-02	ПЕТЛЯ СТРОПОВОЧН. СП3	3	
				МАТЕРИАЛЫ		
				БЕТОН ГОСТ 7473-76	м³ 0,52 0,47	
				МАРКИ 200		

1.020-1.5-8 2.0.0.0

ПАНЕЛЬ КАРНИЗНАЯ ПК

СТАДИЯ	ЛИСТ	ЛИСТОВ
Р		1

ЦНИИЭП ТОРГОВО-БЫТОВЫХ ЗДАНИЙ И ТУРИСТСКИХ КОМПЛЕКСОВ

НАЧ.ОТД	ВОЛЫНСКИЙ		20.03
НОРМОК	МАРКИН		20.03
ГИП	ВАНЯН		20.03
ПРОВЕР	ЛУГОВАЯ		20.03
РАЗРАБ	КАШЕЛКИНА		20.03

КОПИРОВАЛ Скомородова ФОРМАТ 11

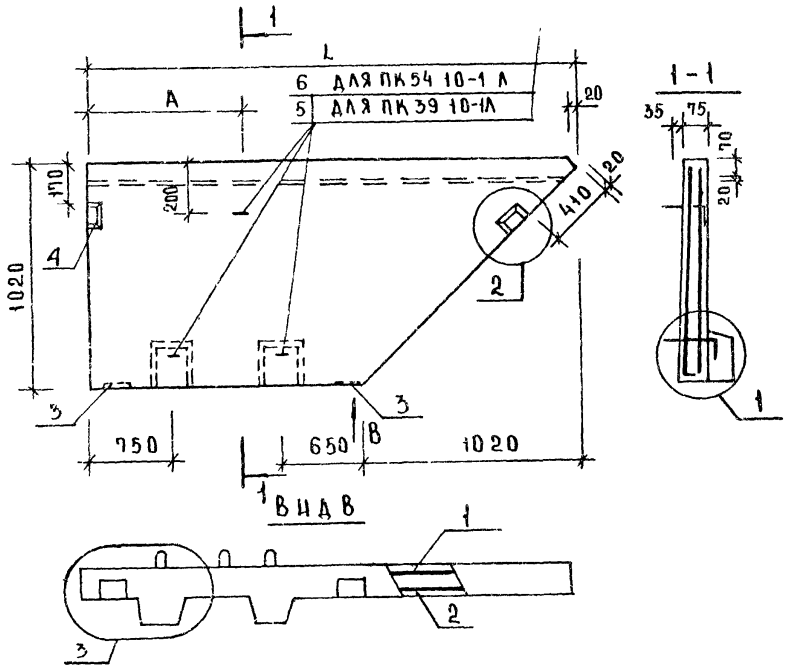

ОБОЗНАЧЕНИЕ	МАРКА	L мм	А мм	МАССА кг
1.020-1.5-8 3.0.0 0	ПК 39.10-1 А	3900	1700	0.8
-01	ПК 54.10-1А	5400	2400	1.17

НАЧ.ОТД	ВОЛЫНСКИЙ		20.03
НОРМОК	МАРКИН		20.03
ГИП	ВАНЯН		20.03
ПРОВЕР.	ЛУГОВАЯ		20.03
РАЗРАБ.	КАШЕЛКИНА		20.03

1.020-1.5-8 3.0.0 0 С6

ПАНЕЛЬ КАРНИЗНАЯ ПК

СТАДИЯ	МАССА	МАСШТАБ
Р	СМ. ТАБЛ.	1:50
ЛИСТ	ЛИСТОВ 1	

ЦНИИЭП ТОРГОВО-БЫТОВЫХ ЗДАНИЙ И ТУРИСТСКИХ КОМПЛЕКСОВ

ИНВ.N ПОДЛ. | ПОДПИСЬ И ДАТА | ВЗАМ. ИНВ.N

17537 7 КОПИРОВАЛ Скоморохова ФОРМАТ II

ФОРМАТ	ЗОНА	ПОЗ.	ОБОЗНАЧЕНИЕ	НАИМЕНОВАНИЕ	КОЛ НА ИСПОЛН 1.020-1.5-8 3.0.0.0										ПРИМЕЧ
					-	01									
				АДКУМЕНТАЦИЯ											
А4			1.020-1.5-8 3.0.0 СБ	СБОРОЧНЫЙ ЧЕРТЕЖ											
			1.020-1.5-8 0.0.0 У	УЗЛЫ											
			1.020-1.5-8 0.0.0 ВСТ	ВЫБОРКА СТАЛИ											
			1.020-1.5-8 0.0.0 ПЗ	ПОЯСНИТЕЛЬНАЯ ЗАПИСКА											
				СБОРОЧНЫЕ ЕДИНИЦЫ											
А4		1	1.020-1.5-8 0.0.20-04	СЕТКА С-9	1										
А4			-05	СЕТКА С-10		1									
А4		2	-06	СЕТКА С-11	1										
А4			-07	СЕТКА С-12		1									
А4		3	1.020-1.5-8 0.0.40	ИЗДЕЛИЕ ЗАКЛАДН. МН1	2	2									
А4		4	-01	ИЗДЕЛИЕ ЗАКЛАДН. МН2	2	2									
А4		5	1.020-1.5-8 0.0.50 -01	ПЕТЛЯ СТРОПОВОЧН. СП2	3										
А4		6	-02	ПЕТЛЯ СТРОПОВОЧН. СП3		3									
				МАТЕРИАЛЫ											
				БЕТОН ГОСТ 7473-76	М3		0,32	0,47							
				МАРКИ 200											

1.020-1.5-8 3.0.0.0

НАЧ.ОТД	ВОЛЫНСКИЙ		20.03
НОРМОК	МАРКИН		20.03
ГИП	ВАНЯН		20.03
ПРОВЕР.	ЛУГОВАЯ		20.03
РАЗРАБ.	КАШЕЛКИНА		20.03

ПАНЕЛЬ КАРНИЗНАЯ ПК

СТАДИЯ	ЛИСТ	ЛИСТОВ
Р		1

ЦНИИЭП ТОРГОВО-БЫТОВЫХ ЗДАНИЙ И ТУРИСТСКИХ КОМПЛЕКСОВ

КОПИРОВАЛ Скоморохова ФОРМАТ II

ИНВ.N ПОДЛ. | ПОДПИСЬ И ДАТА | ВЗАМ. ИНВ.N

ФОРМАТ	ЗОНА	ПОЗ.	ОБОЗНАЧЕНИЕ	НАИМЕНОВАНИЕ	КОЛ	ПРИМЕЧ
				ДОКУМЕНТАЦИЯ		
11			1.020-1.5-8 4.0.0.0 СБ	СБОРОЧНЫЙ ЧЕРТЕЖ		
			1.020-1.5-8 0.0.0.0 У	УЗЛЫ		
			1.020-1.5-8 0.0.0.0 ВСТ	ВЫБОРКА СТАЛИ		
			1.020-1.5-8 0.0.0.0 ПЗ	ПОЯСНИТЕЛЬНАЯ ЗАПИСКА		
				СБОРОЧНЫЕ ЕДИНИЦЫ		
11		1	1.020-1.5-8 0.0.3.0	СЕТКА С-13	1	
11		2	-01	СЕТКА С-14	1	
11		3	1.020-1.5-8 0.0.4.0	ИЗДЕЛИЕ ЗАКЛ. МН1	2	
11		4	-01	ИЗДЕЛИЕ ЗАКЛ. МН2	2	
11		5	1.020-1.5-8 0.0.5.0-01	ПЕТЛЯ СТРОП. СП2	3	
				МАТЕРИАЛЫ		
				БЕТОН ГОСТ 7473-76	м³	
				МАРКИ 200	0.24	

1.020-1.5-8 4.0.0.0

НАЧ.ОТД	ВОЛЫНСКИЙ		20.03
НОРМОК	МАРКИН		20.03
ГИП	ВАНЯН		20.03
ПРОВЕР	ЛУГОВАЯ		20.03
РАЗРАБ	КАШЕЛКИНА		20.03

ПАНЕЛЬ КАРНИЗНАЯ ПК

СТАДИЯ	ЛИСТ	ЛИСТОВ
Р		1

ЦНИИЭП ТОРГОВО-БЫТОВЫХ ЗДАНИЙ И ТУРИСТСКИХ КОМПЛЕКСОВ

КОПИРОВАЛ Скоморохова ФОРМАТ 11

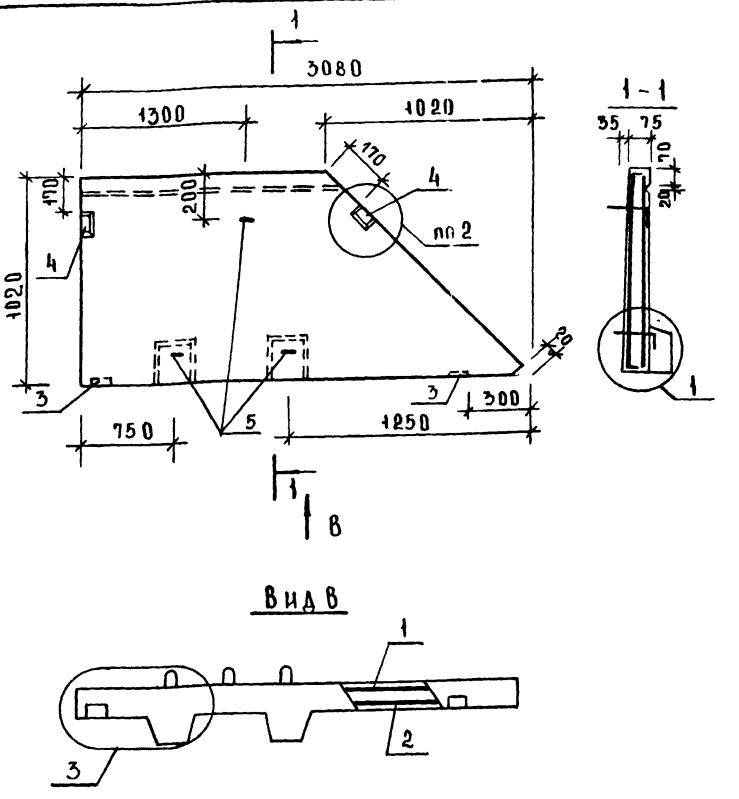

ИНВ.№ ПОДЛ. | ПОДПИСЬ И ДАТА | ВЗАМЕН ИНВ.№

1.020-1.5-8 4.0.0.0 СБ

НАЧ.ОТД	ВОЛЫНСКИЙ		20.03
НОРМОК	МАРКИН		20.03
ГИП	ВАНЯН		20.03
ПРОВЕР	ЛУГОВАЯ		20.03
РАЗРАБ	КАШЕЛКИНА		20.03

ПАНЕЛЬ КАРНИЗНАЯ ПК

СТАДИЯ	МАССА	МАСШТАБ
Р	0.61	1:50
ЛИСТ	ЛИСТОВ 1	

ЦНИИЭП ТОРГОВО-БЫТОВЫХ ЗДАНИЙ И ТУРИСТСКИХ КОМПЛЕКСОВ

КОПИРОВАЛ Скоморохова 17537 8 ФОРМАТ 11

Формат	Зона	Поз	Обозначение	Наименование	Кол.	Примеч.
				Документация		
11			1.020.1.5-8 5.0.0.0 СБ	Сборочный чертеж		
			1.020.1.5-8 0.0.0.0 У	Узлы		
			1.020-1.5-8 0.0.0.0 ВСТ	Выборка стали		
			1.020-1.5-8 0.0.0.0 ПЗ	Пояснительная записка		
				Сборочные единицы		
11		1	1.020-1.5-8 0.0.30-02	Сетка С 15	1	
11		2	-03	Сетка С-16	1	
11		3	1.020-1.5-8 0.0.4.0	Изделие закл. МН1	2	
11		4	-01	Изделие закл. МН2	2	
11		5	1.020-1.5-8 0.0.5.0-01	Петля строп. СП 2	3	
				Материалы		
				Бетон ГОСТ 7473-76	м³	
				Марки 200	0.24	

Инв. № подл. | Подпись и дата | Взамен инв. №

Нач. отд.	Волынский		20.03
Нормок	Маркин		20.03
ГИП	Ванян		20.03
Провер.	Луговая		20.03
Разраб.	Кашелкина		20.03

1.020-1.5-8 5.0.0.0

Панель карнизная ПК

Стадия	Лист	Листов
Р		1

ЦНИИЭП торгово-бытовых зданий и туристских комплексов

Копировал Скоморохова Формат 11

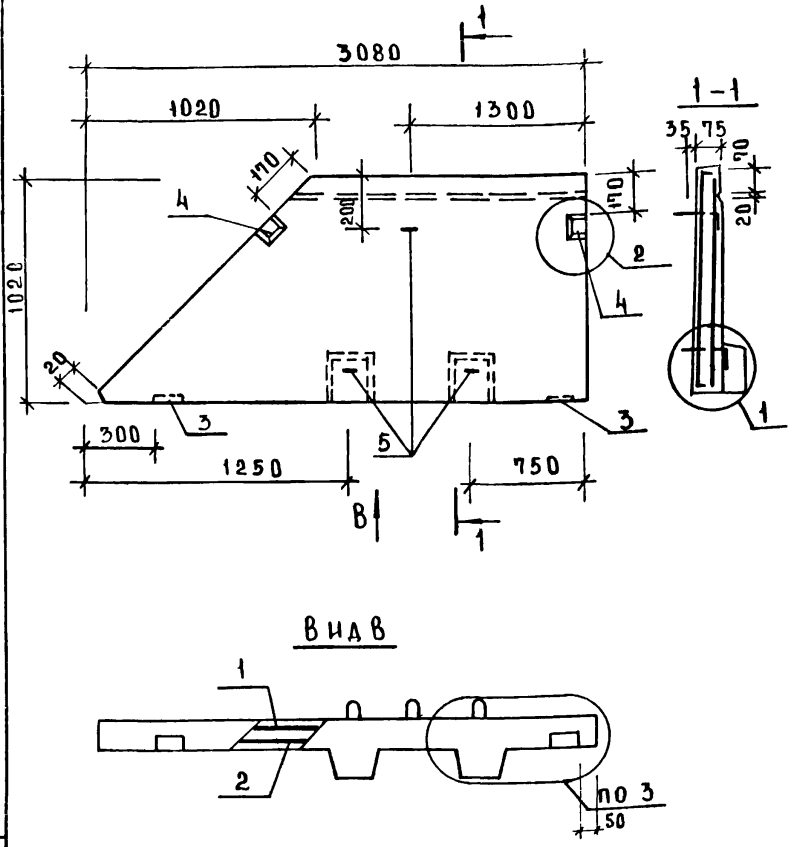

Инв. № подл. | Подпись и дата | Взамен инв. №

Нач. отд.	Волынский		20.03
Нормок	Маркин		20.03
ГИП	Ванян		20.03
Провер.	Луговая		20.03
Разраб.	Кашелкина		20.03

1.020-1.5-8 5.0.0.0 СБ

Панель карнизная ПК

Стадия	Масса	Масштаб
Р	0.61	1:50
Лист	Листов 1	

ЦНИИЭП торгово-бытовых зданий и туристских комплексов

Копировал Скоморохова 17537 9 Формат 11

Формат	Зона	Поз.	Обозначение	Наименование	Кол.	Примеч
				Документация		
11			1.020-1.5-8 6.0.0.0 СБ	Сборочный чертеж		
			1.020-1.5-8 0.0.0.0 ВСт	Выборка стали		
			1.020-1.5-8 0.0.0.0 ПЗ	Пояснительная записка		
				Сборочные единицы		
11		1	1.020-1.5-8 0.0.60	Сетка С-17	1	
		2	1.020-1.5-8 0.0.5.0	Петля строповая СП1	2	
				Материалы		
				Бетон ГОСТ 7473-76	м³	
				Марки 200	0.04	

Нач.отд	Волынский		20.03
Нормок	Маркин		20.03
ГИП	Ванян		20.03
Провер	Луговая		20.03
Разраб	Кашелкина		20.03

1.020-1.5-8 6.0.0.0

Камень фризовый КФ

Стадия	Лист	Листов
Р		1

ЦНИИЭП торгово-бытовых зданий и туристских комплексов

Копировал Скоморохова Формат 11

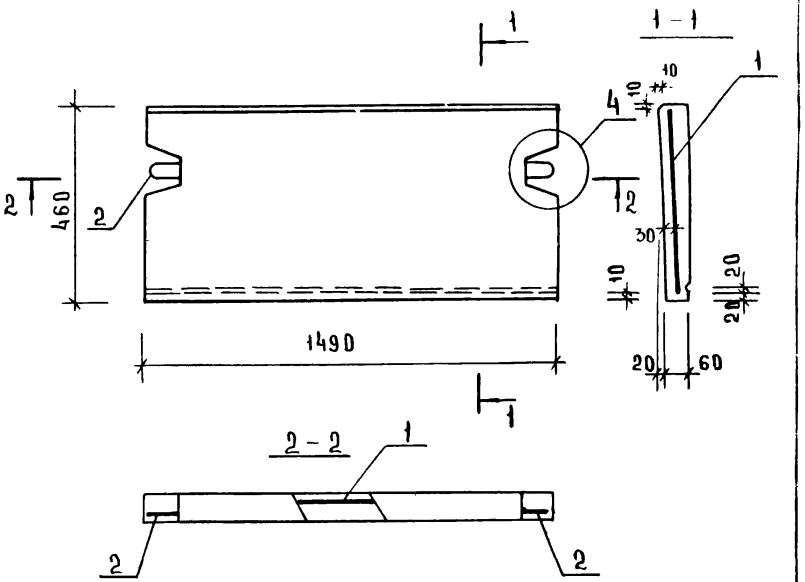

Нач.отд	Волынский		20.03
Нормок	Маркин		20.03
ГИП	Ванян		20.03
Провер	Луговая		20.03
Разраб	Кашелкина		20.03

1.020-1.5-8 6.0.0.0 СБ

Камень фризовый КФ

Стадия	Масса	Масштаб
Р	0.10	1:10
Лист	Листов 1	

ЦНИИЭП торгово-бытовых зданий и туристских комплексов

Инв.№ подл. | Подпись и дата | Взам.инв.№

1153/1 10 Копировал Скоморохова Формат 11

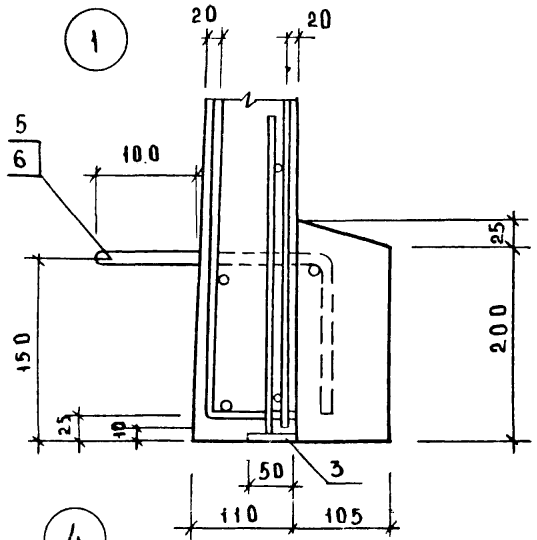

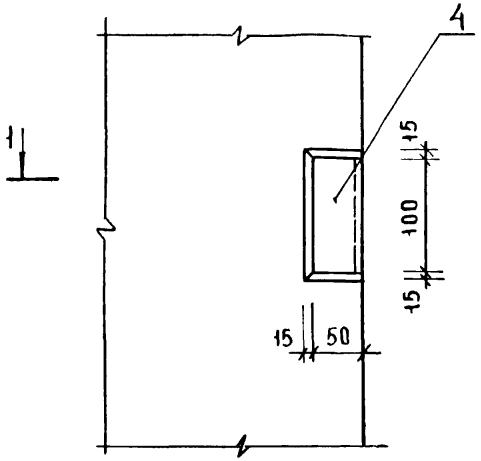

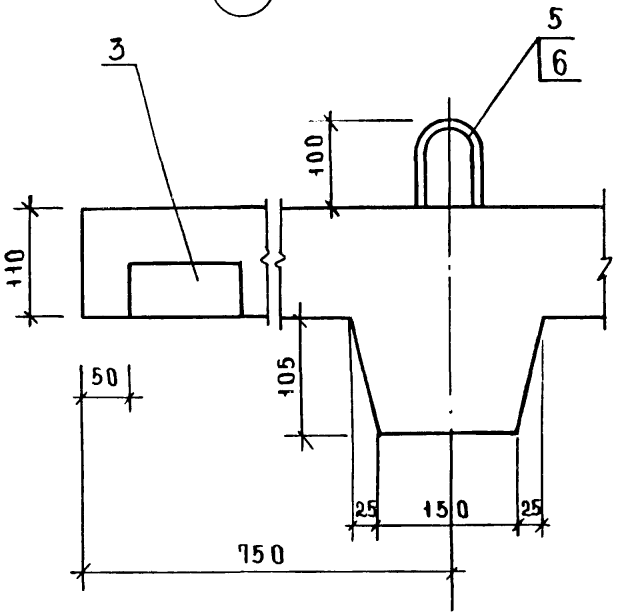

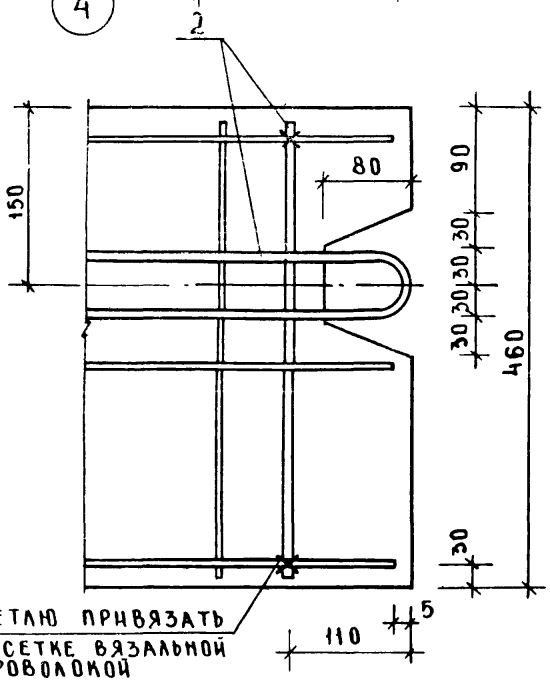

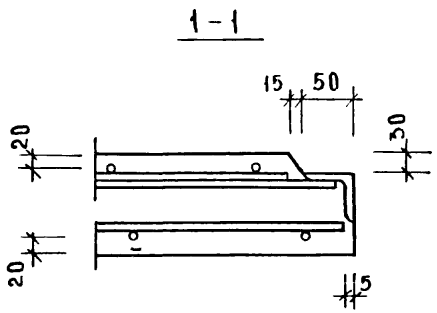

НАЧ.ОТД	ВОЛЫНСКИЙ		20.03
НОРМОК	МАРКИН		20.03
ГИП	ВАНЯН		20.03
ПРОВЕР	ЛУГОВАЯ		20.03
РАЗРАБ	КАШЕЛКИНА		20.03

1.020-1.5-8 0.0.0.0У

УЗЕЛ

СТАДИЯ	ЛИСТ	ЛИСТОВ
Р		1

ЦНИИЭП ТОРГОВО-БЫТОВЫХ ЗДАНИЙ И ТУРИСТСКИХ КОМПЛЕКСОВ

ИНВ.№ ПОДЛ. | ПОДПИСЬ И ДАТА | ВЗАМЕН ИНВ.№

17537 11 КОПИРОВАЛ Скоморохова ФОРМАТ А2

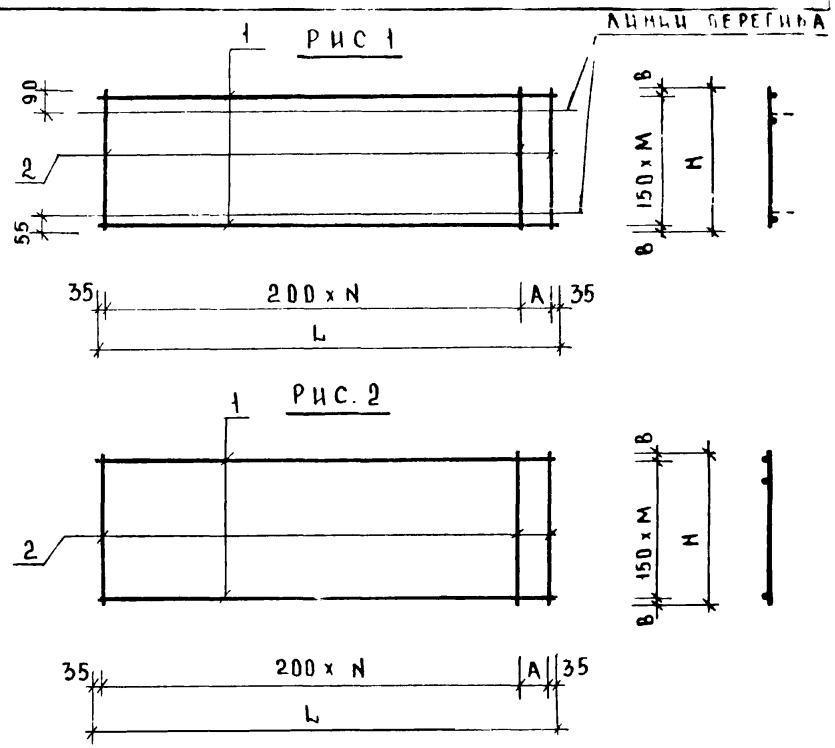

ОБОЗНАЧЕНИЕ	МАРКА	РИС.	L ММ	A ММ	H ММ	B ММ	N	M	МАССА КГ
1.020-1.5-8 0.0.1.0	С-1	1	2970	100	1120	35	14	7	4.13
-01	С-2	1	4470	—	1120	35	22	7	6.09
-02	С-3	2	2970	100	1000	50	14	6	3.64
-03	С-4	2	4470	—	1000	50	22	6	5.37

ОБОЗНАЧЕНИЕ	НАИМЕНОВАНИЕ	КОЛ. НА ИСПОЛН. 1.020-1.5-8 0.0.10									
		-	01	02	03						
	ДОКУМЕНТАЦИЯ										
1.020-1.5-8 0.0.1.0 СБ	СБОРОЧНЫЙ ЧЕРТЕЖ	X	X	X	X						
	ДЕТАЛИ										
	СТ. ОТД. ГОСТ 6727-53*										
	Ф4ВI ℓ=2970	8	—	7	—						
	Ф4ВI ℓ=4470	—	8	—	7						
	Ф4ВI ℓ=1120	16	23	—	—						
	Ф4ВI ℓ 1000	—	—	16	23						

ФОРМАТ	ЗОНА	ПОЗ
11		
БЧ	1	
БЧ	2	

1.020-1.5-8 0.0.1.0

СЕТКАС

СТАДИЯ	ЛИСТ	ЛИСТОВ
Р		1

ЦНИИЭП ТОРГОВО-БЫТОВЫХ ЗДАНИЙ И ТУРИСТСКИХ КОМПЛЕКСОВ

НАЧ. ОТД	ВОЛЫНСКИЙ		20.03
НОРМОК	МАРКИН		20.03
ГИП	ВАНЯН		20.03
ПРОВЕР.	ЛУГОВАЯ		20.03
РАЗРАБ	КАШЕЛКИНА		20.03

КОПИРОВАЛ СКОМОРОХОВА ФОРМАТ 11

ИНВ. N ПОДЛ. | ПОДПИСЬ И ДАТА | ВЗАМЕН ИНВ. N

1.020-1.5-8 0.0.10 СБ

СЕТКАС

СТАДИЯ	МАССА	МАСШТАБ
Р	СМ. ТАБЛ.	

ЛИСТ | ЛИСТОВ 1

ЦНИИЭП ТОРГОВО БЫТОВЫХ ЗДАНИЙ И ТУРИСТСКИХ КОМПЛЕКСОВ

17537 12 КОПИРОВАЛ СКОМОРОХОВА ФОРМАТ 11

Инв.№ подл.	Подпись и дата	Взамен инв.№

Формат	Зона	Поз.	Обозначение	Наименование	Кол. на исполн. 1.020-1.5-8 0.0.20									
					–	01	02	03	04	05	06	07		
				Документация										
12			1.020-1.5-8 0.0.2.0 СБ	Сборочный чертеж	X	X	X	X	X	X	X	X		
				Детали										
				Ст. ОТД ГОСТ 6727-58*										
БЧ		1		ф4 ВI ℓ=3820	8	—	7	—	8	—	7	—		
БЧ				ф4 ВI ℓ=5320	—	8	—	7	—	8	—	7		
БЧ		2		ф4 ВI ℓ=1120	19	27	—	—	19	27	—	—		
БЧ				ф4 ВI ℓ=1000	—	—	19	27	—	—	19	27		

				1.020-1. 5-8 0.0.2.0			
Нач.отд	Волынский		20.03		Стадия	Лист	Листов
Нормок	Маркин		20.03	Сетка С	Р		1
ГИП	Ванян		20.03		ЦНИИЭП торгово-бытовых зданий и туристских комплексов		
Провер	Луговая		20.03				
Разраб	Кашелкина		20.03				

Копировал Скоморохова Формат А1

Инв.№ подл.	Подпись и дата	Взамен инв.№

Формат	Зона	Поз.	Обозначение	Наименование	Кол. на исполн. 1.020-1.5-8 0.0.30									
					–	01	02	03						
				Документация										
12			1.020-1.5-8 0.0.3.0 СБ	Сборочный чертеж	X	X	X	X						
				Детали										
				Ст. ОТД ГОСТ 6727-53*										
БЧ		1		ф4 ВI ℓ=3000	8	7	8	7						
БЧ		2		ф4 ВI ℓ=1120	15	—	15	—						
БЧ				ф4 ВI ℓ=1000	—	15	—	15						

				1.020-1. 5-8 0.0.3.0			
Нач.отд	Волынский		20.03		Стадия	Лист	Листов
Нормок	Маркин		20.03	Сетка С	Р		1
ГИП	Ванян		20.03		ЦНИИЭП торгово-бытовых зданий и туристских комплексов		
Провер.	Луговая		20.03				
Разраб	Кашелкина		20.03				

Копировал Скоморохова Формат А1

17537 13

РИС. 1

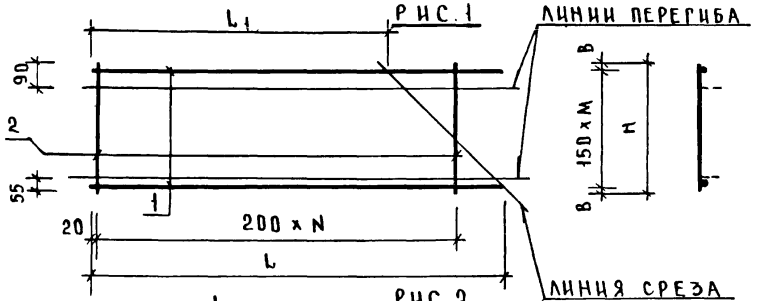

РИС. 2

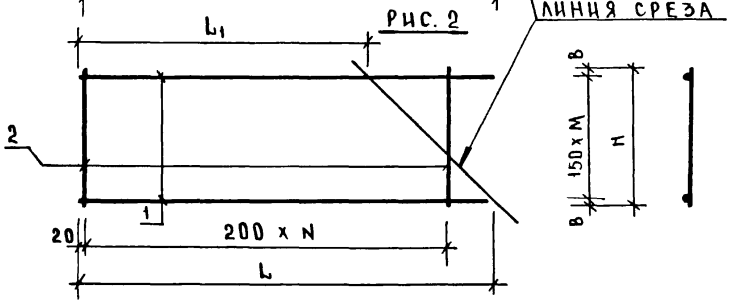

РИС. 3

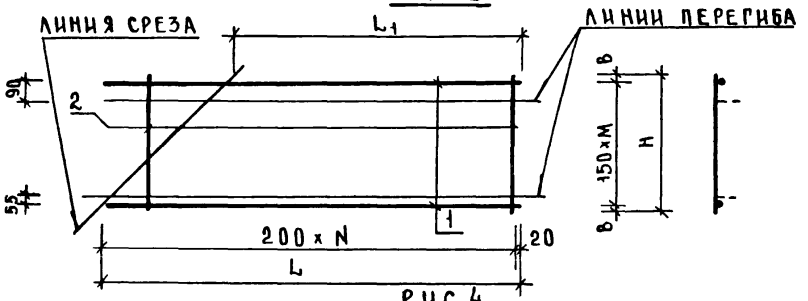

РИС. 4

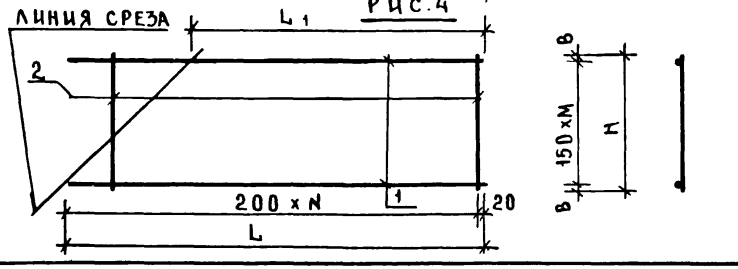

ОБОЗНАЧЕНИЕ	МАРКА	РИС	L мм	L_1 мм	H мм	B мм	N	M	МАССА кг
1.020-1.5-8 0.0.2.0	С-5	1	3820	2920	1120	35	18	7	5.13
-01	С-6	1	5320	4420	1120	35	26	7	7.21
-02	С-7	2	3820	2920	1000	50	18	6	4.53
-03	С-8	2	5320	4420	1000	50	26	6	6.36
-04	С-9	3	3820	2920	1120	35	18	7	5.13
-05	С-10	3	5320	4420	1120	35	26	7	7.21
-06	С-11	4	3820	2920	1000	50	18	6	4.53
-07	С-12	4	5320	4420	1000	50	26	6	6.36

НАЧ.ОТД	ВОЛЫНСКИЙ		20.03
НОРМОК	МАРКИН		20.03
ГИП	ВАНЯН		20.03
ПРОВЕР	ЛУГОВАЯ		20.03
РАЗРАБ	НАШЕЛКИНА		20.03

1.020-1.5-8 0.0.2.0 СБ

СЕТКА С

СТАДИЯ	МАССА	МАСШТАБ
Р	СМ. ТАБЛ.	
ЛИСТ	ЛИСТОВ 1	

ЦНИИЭП ТОРГОВО-БЫТОВЫХ ЗДАНИЙ И ТУРИСТСКИХ КОМПЛЕКСОВ

ИНВ.№ ПОДЛ | ПОДПИСЬ И ДАТА | ВЗАМЕН ИНВ.№

КОПИРОВАЛ Скворохова ФОРМАТ 12

РИС. 1

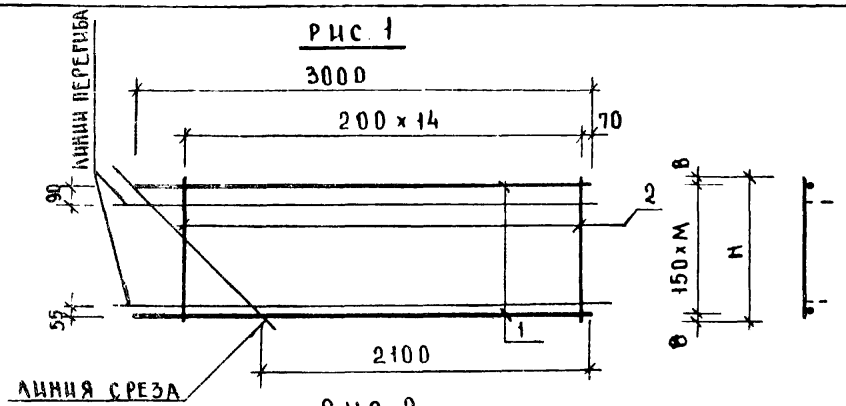

РИС. 2

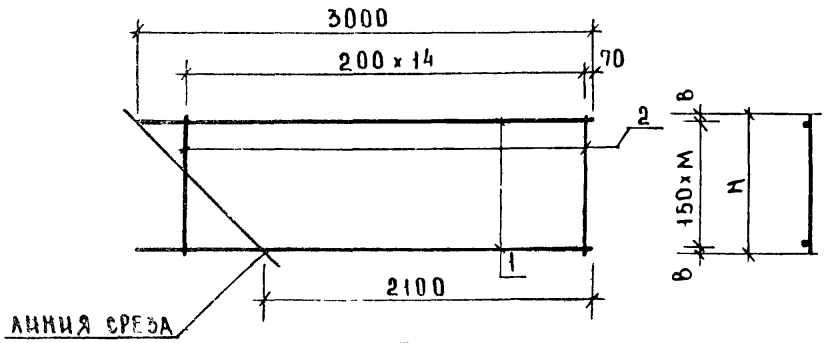

РИС. 3

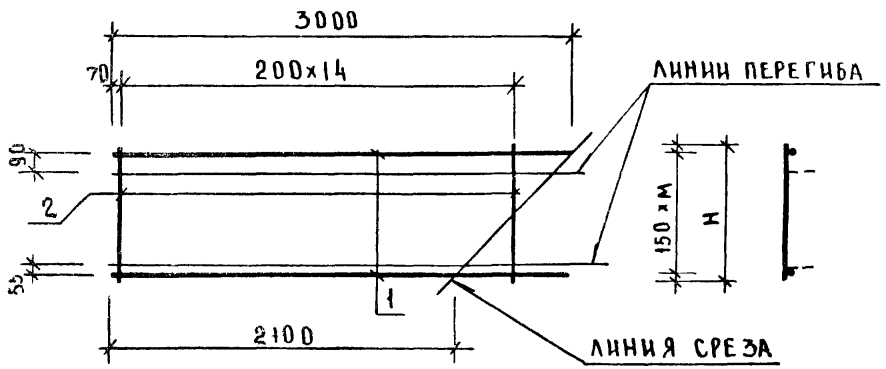

РИС. 4

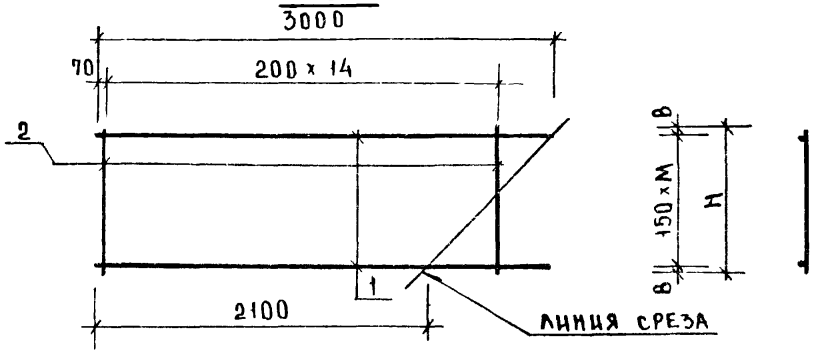

ОБОЗНАЧЕНИЕ	МАРКА	РИС.	М мм	В мм	М	МАССА кг
1.020-1 5-8 0.03.0	С-13	1	1120	35	7	4.04
-01	С-14	2	1000	50	6	3.56
-02	С-15	3	1120	35	7	4.04
-03	С-16	4	1000	50	6	3.66

НАЧ ОТД	ВОЛЫНСКИЙ		20.03
НОРМОК	МАРКИН		20.03
ГИП	БАНЯН		20.03
ПРОВЕР	ЛУГОВАЯ		20.03
РАЗРАБ	КАШЕЛКИНА		20.03

1.020-1.5-8 0.0.30 СБ

СЕТКА С

СТАДИЯ	МАССА	МАСШТАБ
Р	СМ. ТАБЛ.	
ЛИСТ	ЛИСТОВ 1	

ЦНИИЭП торгово-бытовых зданий и туристских комплексов

Инв.№ подл. | Подпись и дата | Взам.инв.№

Копировал Смоморова 17537 15 Формат 12

Инв. N подл.	Подпись и дата	Взамен инв. N

Формат	Зона	Поз.	Обозначение	Наименование	Кол. на испол. 1.020-1.5-8 0.0.40										Масса кг
					–	01									
				Документация											
11			1.020-1.5-8 0.0.4.0СБ	Сборочный чертеж	X	X									
				Детали											
				Полоса ГОСТ 103-76 С 38/23											
11		1		-50×8 ℓ=100	1	–									0.31
				Уголок ГОСТ 8509-72											
11		2		L 50×5 ℓ=100	–	1									0.38
				Ст. отд. ГОСТ 5781-75											
11		3		ф10 AII ℓ=300	2	2									0.37

				1.020-1.5-8 0.0.40			
Нач.отд	Волынский		20.03		Стадия	Лист	Листов
Нормок	Маркин		20.03	Изделие закладное МН	Р		
ГИП	Ванян		20.03		ЦНИИЭП торгово-бытовых зданий и туристских комплексов		
Провер	Луговая		20.03				
Разраб.	Кашелкина		20.03				

Копировал Скоморохова Формат 11

Инв. N подл.	Подпись и дата	Взамен инв. N

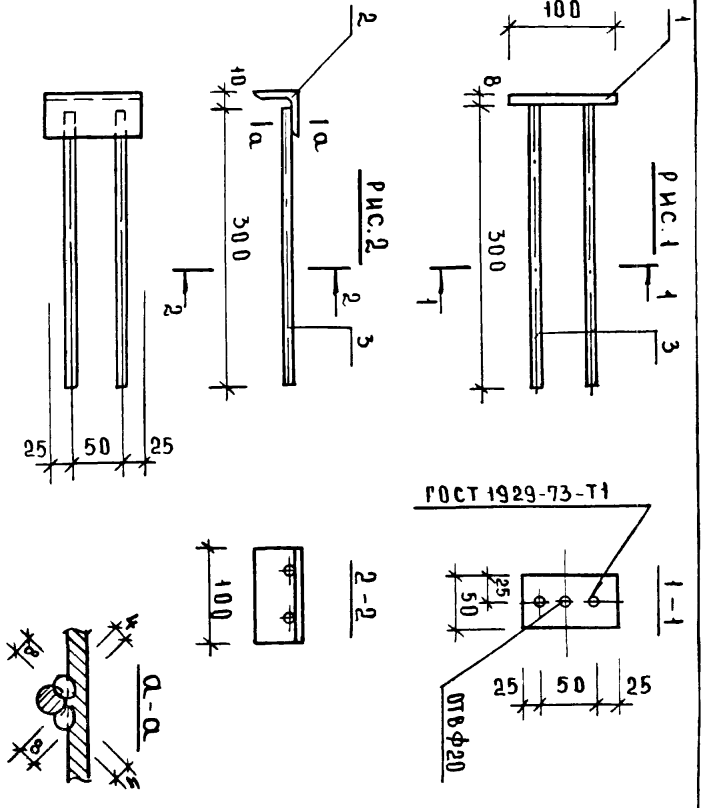

Обозначение	Марка	Рис	Масса кг
1.020-1.5-8 0.0.4.0 -01	МН1	1	0.68
	МН2	2	0.75

				1.020-1.5-8 0.0.4.0 СБ			
Нач.отд	Волынский		20.03		Стадия	Масса	Масштаб
Нормок	Маркин		20.03	Изделие закладное МН	Р		1:5
ГИП	Ванян		20.03		ЦНИИЭП торгово-бытовых зданий и туристских комплексов	Лист	Листов 1
Провер	Луговая		20.03				
Разраб.	Кашелкина		20.03				

Копировал Скоморохова 17537 16 Формат 11

Формат	Зона	Поз.	Обозначение	Наименование	Кол. на испол. 1.020-1.5-8 0.0.50 –	01	02	Примеч.
				Документация				
11			1.020-1.5-8 0.0.50 СБ	Сборочный чертеж				
				Детали				
				Ст. отд. ГОСТ 5781-45				Масса кг
11		1	1.020-1.5-8 0.0.0.1	Ø10 AI ℓ=860	1			0.53
11		2	-01	Ø10 AI ℓ=860		1		0.53
11		3	-02	Ø12 AI ℓ=860			1	0.76
БЧ		4		Ø10 AI ℓ=400	1	1	1	0.25

Нач. отд.	Волынский		20.03	1.020-1.5-8 0.0.50
Нормок	Маркин		20.03	Строповочная петля СП
ГИП	Ванян		20.03	
Провер.	Луговая		20.03	
Разраб.	Кашелкина		20.03	

Стадия	Лист	Листов
Р		1

ЦНИИЭП торгово-бытовых зданий и туристских комплексов

Копировал Скоморохова Формат 11

Инв. № подл. | Подпись и дата | Взамен инв. №

Обозначение	Марка	Рис.	Ø мм	Масса кг
1.020-1.5-8 0.0.50	СП 1	1	10	0.78
-01	СП 2	2	10	0.78
-02	СП 3	2	12	1.01

Нач. отд.	Волынский	20.03
Нормок	Маркин	20.03
ГИП	Ванян	20.03
Провер.	Луговая	20.03
Разраб.	Кашелкина	20.03

Строповочная петля СП

1.020-1.5-8 0.0.50 СБ

Стадия	Масса	Масштаб
Р		1:5
	см. табл.	
Лист	Листов 1	

ЦНИИЭП торгово-бытовых зданий и туристских комплексов

Рис. 1

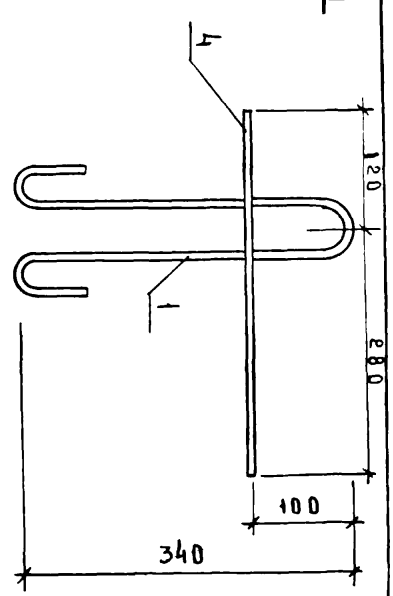

Рис. 2

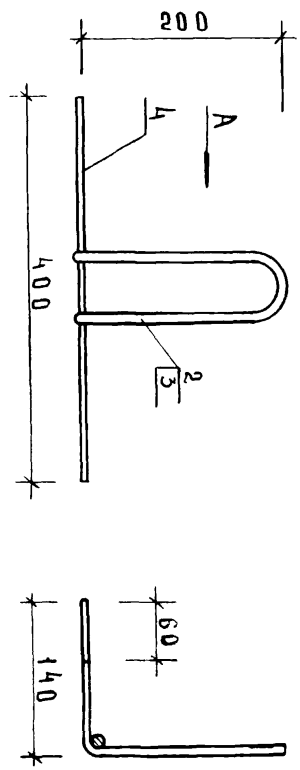

Копировал Скоморохова 17537 17 Формат 11

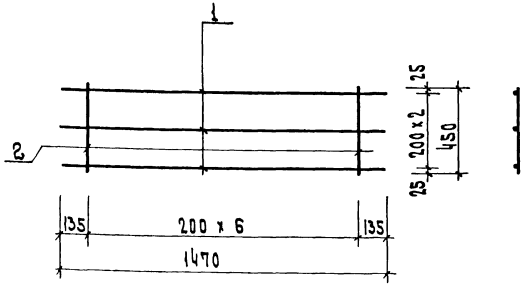

Формат	Зона	Поз.	Обозначение	Наименование	Кол	Примеч.
				Детали		
				отд. ст. ГОСТ 6727-53*		Масса кг
БЧ		1		ф4 В-I ℓ= 1470	3	0.44
БЧ		2		ф4 В-I ℓ= 450	7	0.31

Инв. № подл. | Подп. и дата | Взам. инв. №

Нач.отд	Волынский		20.03
Нормок.	Маркин		20.03
ГИП	Ваня И		20.03
Провер.	Луговая		20.03
Разраб.	Кашеркина		20.03

1.020-1.5-8 0.0.60 СБ

Сетка С-17

Стадия	Масса	Масштаб
Р	0.95	1:20

Лист | Листов 1

ЦНИИЭП торгово-бытовых зданий и туристских комплексов

Копировал Вишневская Формат 11

Рис. 1

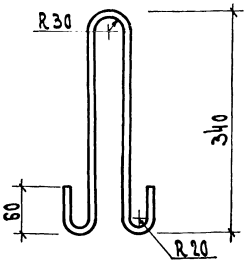

Рис. 2

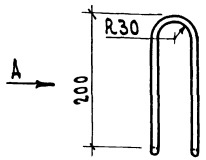

Вид А

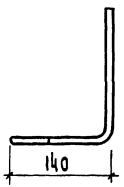

Обозначение	Марка	Рис.	ф мм	ℓ мм	Масса кг
1.020-1.5-8 0.0.0.1	0С1	1	10	860	0.53
-01	0С2	2	10	860	0.53
-02	0С3	2	12	860	0.76

Инв. № подл. | Подп. и дата | Взам. инв. №

Нач.отд	Волынский		20.03
Нормок.	Маркин		20.03
ГИП	Ваня И		20.03
Провер.	Луговая		20.03
Разраб.	Кашеркина		20.03

1.020-1.5-8 0.0.0.1 СБ

Стержень отдельный

Стадия	Масса	Масштаб
Р	См. табл.	1:5

Лист | Листов 1

ЦНИИЭП торгово-бытовых зданий и туристских комплексов

Копировал Вишневская 17537 18 Формат 11

МАРКА ИЗДЕЛИЯ	АРМАТУРНЫЕ ИЗДЕЛИЯ					ЗАКЛАДНЫЕ ИЗДЕЛИЯ					ВСЕГО
	АРМАТУРНАЯ СТАЛЬ ГОСТ 5781-75			АРМАТ. СТАЛЬ ГОСТ 6727-53*		ПРОФИЛЬНАЯ СТАЛЬ			АРМАТ СТАЛЬ ГОСТ 5781-75		
	КЛАССА А-I ф мм		ИТОГО	КЛ В-I ф мм	ИТОГО	ГОСТ 103-76	ГОСТ 8509-72	ИТОГО	КЛ А-II ф мм	ИТОГО	
	10	12		4		-8×50	L50×5		10		
ПК 30.10	2.34	–	2.34	7.74	7.74	0.62	0.76	1.38	1.48	1.48	12.94
ПК 45 10	0.74	2.28	3.03	11.46	11.46	0.62	0.76	1.38	1.48	1.48	17.35
ПК 39.10-1 П	2.34	–	2.34	9.66	9.66	0.62	0.76	1.38	1.48	1.48	14.86
ПК 39.10-1 Л	2.34	–	2.34	9.66	9.66	0.62	0.76	1.38	1.48	1.48	14.86
ПК 54.10-1 П	0.75	2.28	3.03	13.57	13.57	0.62	0.76	1.38	1.48	1.48	19.46
ПК 54.10-1 Л	0.75	2.28	3.03	13.57	13.57	0.62	0.76	1.38	1.48	1.48	19.46
ПК 31.10-2 П	2.34	–	2.34	7.60	7.60	0.62	0.76	1.38	1.48	1.48	12.80
ПК 31.10-2 Л	2.34	–	2.34	7.60	7.60	0.62	0.76	1.38	1.48	1.48	12.80
КФ 15.4	1.56	–	1.56	0.75	0.75	–	–	–	–	–	2.31

НАЧ. ОТД.	ВОЛЬШОВИЧ		20.03
			20.03
ГИП	ВАНЯН		20.03
ПРОВЕР.	ЛУГОВАЯ		20.03
РАЗРАБ.	КАШЕЛКИНА		20.03

1. 020-1.5-8 0.0.0.0 ВСТ

ВЫБОРКА СТАЛИ НА ОДНО ИЗДЕЛИЕ

СТАДИЯ	ЛИСТ	ЛИСТОВ
Р		1

ЦНИИЭП торгово-бытовых зданий и туристских комплексов

gost.e-ecolog.ru

Формат 11

17537 (19)