ТИПОВАЯ ДОКУМЕНТАЦИЯ НА СТРОИТЕЛЬНЫЕ СИСТЕМЫ И ИЗДЕЛИЯ ЗДАНИЙ И СООРУЖЕНИЙ

СЕРИЯ 1.020-1

КОНСТРУКЦИИ КАРКАСА МЕЖВИДОВОГО ПРИМЕНЕНИЯ ДЛЯ МНОГОЭТАЖНЫХ ОБЩЕСТВЕННЫХ И ПРОИЗВОДСТВЕННЫХ ЗДАНИЙ (НА ОСНОВЕ СЕРИИ ИИ-04)

ВЫПУСК 5-7

ПАНЕЛИ НАРУЖНЫХ СТЕН ИЗ ЛЕГКИХ И ЯЧЕИСТЫХ БЕТОНОВ АРМАТУРНЫЕ ИЗДЕЛИЯ

РАБОЧИЕ ЧЕРТЕЖИ

17536
ЦЕНА 2·39

gost.e-ecolog.ru

ЦЕНТРАЛЬНЫЙ ИНСТИТУТ ТИПОВОГО ПРОЕКТИРОВАНИЯ
ГОССТРОЯ СССР

Москва, А-445, Смольная ул., 22

Сдано в печать IX 1982 года

Заказ № 10044 Тираж 1380 экз.

ТИПОВАЯ ДОКУМЕНТАЦИЯ НА СТРОИТЕЛЬНЫЕ СИСТЕМЫ И ИЗДЕЛИЯ ЗДАНИЙ И СООРУЖЕНИЙ

СЕРИЯ 1.020-1

КОНСТРУКЦИИ КАРКАСА МЕЖВИДОВОГО ПРИМЕНЕНИЯ ДЛЯ МНОГОЭТАЖНЫХ ОБЩЕСТВЕННЫХ И ПРОИЗВОДСТВЕННЫХ ЗДАНИЙ (НА ОСНОВЕ СЕРИИ ИИ-04)

ВЫПУСК 5-7

ПАНЕЛИ НАРУЖНЫХ СТЕН ИЗ ЛЕГКИХ И ЯЧЕИСТЫХ БЕТОНОВ АРМАТУРНЫЕ ИЗДЕЛИЯ

РАБОЧИЕ ЧЕРТЕЖИ

РАЗРАБОТАНЫ

ЦНИИЭП торгово-бытовых зданий и туристских комплексов

Гл. инженер ин-та В. Лелюхий
Нач. отдела Б. Волынский
Гл. инж. пр-та Ю. Заянян
Гл. технолог Г. Кац

ЦНИИПРОМЗДАНИЙ

Гл. инженер ин-та И. Петров
Нач. отдела Э. Кодыш

НИИЖБ ГОССТРОЯ СССР

Зам. директора ин-та Н. Коровин
Рук. сектора Ю. Чичеяков
Рук. лаборатории В. Макаричев
Ст. научн. сотрудник А. Евдокимова
Ст. научн. сотрудник Б. Филиппов

ГИПРОСТРОММАШ

Гл. инженер ин-та Н. Гузенко
Гл. технолог отдела арматурных работ М. Соломович

Утверждены и введены в действие с 01.01.82г. постановление Госстроя СССР от 16.11.81г. N 190

17536 2 Копировал Вишневская Формат А2

N п/п	Обозначение	Наименование	Стр.	Примечание
1		Содержание	2-8	
2	1.020-1.5-7 0.000 ПЗ	Пояснительная записка	9	
3	1.020-1.5-7 0.0.1.0	Каркас плоский КР	10-28	КР1. 25 КР1. 30 КР1. 35 КР1. 40 КР2. 25 КР2. 30 КР2. 35 КР2. 40 КР3. 40 КР4. 40 КР5. 25 КР5. 30 КР5. 35 КР5. 40 КР6. 25 КР6. 30 КР6. 35 КР6. 40 КР7. 25 КР7 30 КР7. 35 КР7 40 КР8. 25 КР8. 30 КР8. 35 КР8. 40 КР9. 25 КР9 30 КР10. 25 КР10. 30 КР11. 25 КР11. 30 КР11. 35 КР11. 40
				КР12. 25 КР12. 30 КР12. 35 КР12. 40 КР13. 25 КР13. 30 КР13. 35 КР13. 40 КР14. 25 КР14. 30 КР14. 35 КР14. 40 КР15. 25 КР15. 30 КР15. 35 КР15 40 КР16. 25 КР16. 30 КР16. 35 КР16. 40 КР17. 25 КР17. 30 КР17. 35 КР17. 40 КР18. 25 КР18 30 КР18. 35 КР18. 40 КР19. 30 КР19. 30 КР20. 30 КР20. 35 КР21. 25 КР21. 30 КР21. 35 КР21. 40

Инв.№подл. | Подпись и дата | Взам.инв.№

N п/п	Обозначение	Наименование	Стр.	Примечание
				КР22.25
				КР22.30
				КР22.35
				КР22.40
				КР23.25
				КР24.25
				КР25.30
				КР25.35
				КР26.30
				КР26.35
				КР27.25
				КР27.30
				КР27.35
				КР27.40
				КР28.25
				КР28.30
				КР28.35
				КР28.40
				КР29.25
				КР29.30
				КР29.35
				КР29.40
				КР30.25
				КР30.30
				КР30.35
				КР30.40
				КР71.25
				КР71.30
				КР71.35
				КР71.40
				КР72.25
				КР72.30
				КР72.35
				КР72.40
				КР73.25
				КР73.30

N п/п	Обозначение	Наименование	Стр.	Примечание
				КР73.35
				КР73.40
				КР74.25
				КР74.30
				КР74.35
				КР74.40
				КР75.25
				КР75.30
				КР75.35
				КР75.40
				КР76.25
				КР76.30
				КР76.35
				КР76.40
				КР77.25
				КР77.30
				КР77.35
				КР77.40
				КР78.25
				КР78.30
				КР78.35
				КР78.40
				КР79.25
				КР79.30
				КР79.35
				КР79.40
				КР80.35
				КР80.40
				КР81.25
				КР81.30
				КР81.35
				КР81.40
				КР82.30
				КР82.35
				КР83.25
				КР83.30

Инв. № подл. | Подпись и дата | Взам. инв. №

N п/п	Обозначение	Наименование	Стр.	Примечание
				КР83. 35
				КР83. 40
				КР84. 25
				КР84. 30
				КР84. 35
				КР85. 30
				КР85. 35
				КР86. 40
				КР86. 40
				КР87. 30
				КР87. 35
				КР87. 40
				КР88. 25
				КР89. 40
				КР90. 25
				КР90. 30
				КР90. 35
				КР91. 25
				КР91. 30
				КР91. 35
				КР92. 30
				КР92. 35
				КР92. 40
				КР93. 40
				КР1. 25-1
				КР1. 30-1
				КР1. 35-1
				КР1. 40-1
				КР3. 40-1
				КР5. 25-1
				КР5. 30-1
				КР5. 35-1
				КР5. 40-1
				КР7. 25-1
				КР7. 30-1
				КР7. 35-1

Инв.№подл. | Подпись и дата | Взам.инв.№

N п/п	Обозначение	Наименование	Стр.	Примечание
				КР7. 40-1
				КР9. 25-1
				КР9. 30-1
				КР11. 25-1
				КР11. 30-1
				КР11. 35-1
				КР11. 40-1
				КР13. 25-1
				КР13. 30-1
				КР13. 35-1
				КР13. 40-1
				КР17. 25-1
				КР17. 30-1
				КР17. 35-1
				КР17. 40-1
				КР19. 30-1
				КР19. 35-1
				КР21. 25-1
				КР21. 30-1
				КР21. 35-1
				КР21. 40-1
				КР71. 25-1
				КР71. 30-1
				КР71. 35-1
				КР71. 40-1
				КР73. 25-1
				КР73. 30-1
				КР73. 35-1
				КР73. 40-1
				КР75. 25-1
				КР75. 30-1
				КР75. 35-1
				КР75. 40-1
4	1020-1.5-70.0.2.0	Каркас плоский КР	29÷45	КР31. 25
				КР31. 30
				КР31. 35

Инв.№подл. | Подпись и дата | Взам.инв.№

N п/п	Обозначение	Наименование	Стр.	Примечание
				КР31. 40
				КР32. 25
				КР32. 30
				КР32. 35
				КР32. 40
				КР33. 40
				КР34. 40
				КР35. 25
				КР35. 30
				КР35. 35
				КР35. 40
				КР36. 25
				КР36. 30
				КР36. 35
				КР36. 40
				КР37. 40
				КР38. 40
				КР39. 25
				КР39. 30
				КР39. 35
				КР39. 40
				КР40. 25
				КР40. 30
				КР40. 35
				КР40. 40
				КР41. 25
				КР41. 30
				КР41. 35
				КР41. 40
				КР42. 25
				КР42. 30
				КР42 35
				КР42. 40
				КР43. 25
				КР43. 30
				КР43. 35
				КР43 40

N п/п	Обозначение	Наименование	Стр.	Примечание
				КР44. 25
				КР44. 30
				КР44. 35
				КР44. 40
				КР45. 25
				КР45. 30
				КР45. 35
				КР45. 40
				КР46. 25
				КР46. 30
				КР46. 35
				КР46. 40
				КР47. 25
				КР47. 30
				КР47. 35
				КР47. 40
				КР48. 25
				КР48. 30
				КР48. 35
				КР48. 40
				КР49. 25
				КР49. 33
				КР49. 35
				КР49 40
				КР50. 25
				КР50. 30
				КР50. 35
				КР50 40
				КР31 25-1
				КР31 30-1
				КР31. 35-1
				КР31. 40-1
				КР33. 40-1
				КР35. 25-1
				КР35. 30-1
				КР35. 35-1
				КР35. 40-1

Инв. № подл. | Подпись и дата | Взам. инв. №

N п/п	Обозначение	Наименование	Стр.	Примечание
				КР37. 40-1
				КР39. 25-1
				КР39. 30-1
				КР39. 35-1
				КР39. 40-1
				КР41. 25-1
				КР41. 30-1
				КР41. 35-1
				КР41. 40-1
				КР45. 25-1
				КР45. 30-1
				КР45. 35-1
				КР45. 40-1
				КР47. 25-1
				КР47. 30-1
				КР47. 35-1
				КР47. 40-1
				КР51. 25
				КР51. 30
				КР51. 35
				КР51. 40
				КР52. 25
				КР52. 30
				КР52. 35
				КР52. 40
				КР53. 40
				КР54. 40
				КР55. 25
				КР55. 30
				КР55. 35
				КР55. 40
				КР56. 25
				КР56. 30
				КР56. 35
				КР56. 40
				КР57. 40

Инв. № подл. | Подпись и дата | Взам. инв. №

N п/п	Обозначение	Наименование	Стр	Примечание
				КР58. 40
				КР59. 25
				КР59. 30
				КР59. 35
				КР59. 40
				КР60. 25
				КР60. 30
				КР60. 35
				КР60. 40
				КР61. 25
				КР61. 30
				КР61. 35
				КР61. 40
				КР62. 25
				КР62. 30
				КР62. 35
				КР62. 40
				КР63. 25
				КР63. 30
				КР63. 35
				КР63. 40
				КР64. 25
				КР64. 30
				КР64. 35
				КР64. 40
				КР65. 25
				КР65. 30
				КР65. 35
				КР65. 40
				КР66. 25
				КР66. 30
				КР66. 35
				КР66. 40
				КР67. 25
				КР67. 30
				КР67. 35
				КР67. 40

Инв. № подл. | Подпись и дата | Взам. инв. №

N п/п	Обозначение	Наименование	Стр.	Примечание
				КР68.25
				КР68.30
				КР68.35
				КР68.40
				КР69.25
				КР69.30
				КР69.35
				КР69.40
				КР70.25
				КР70.30
				КР70.35
				КР70.40
				КР51.25
				КР51.30
				КР51.35
				КР51.40
				КР53.40
				КР55.25
				КР55.30
				КР55.35
				КР55.40
				КР57.40
				КР59.25
				КР59.30
				КР59.35
				КР59.40
				КР61.25
				КР61.30
				КР61.35
				КР61.40
				КР65.25
				КР65.30
				КР65.35
				КР65.40
				КР67.25
				КР67.30
				КР67.35

N п/п	Обозначение	Наименование	Стр.	Примечание
				КР67.40
5	1.020-1.5-7 0.0.3.0	Каркас плоский КР	46÷50	КР100.25
				КР100.30
				КР100.35
				КР100.40
				КР101.25
				КР101.30
				КР101.35
				КР101.40
				КР102.25
				КР102.30
				КР102.35
				КР102.40
				КР103.25
				КР103.30
				КР103.35
				КР103.40
				КР104.25
				КР104.30
				КР104.35
				КР104.40
				КР105.25
				КР105.30
				КР105.35
				КР105.40
				КР106.25
				КР106.30
				КР106.35
				КР106.40
				КР107.25
				КР107.30
				КР107.35
				КР107.40
				КР108.25
				КР108.30
				КР108.35

Инв. № подл. | Подпись и дата | Взам. инв. №

№ п/п	Обозначение	Наименование	Стр.	Примечание
				КР 108.40 КР 109.25 КР 109.30 КР 109.35 КР 109.40
6	1.020-1.5-7 0.0.4.0	Изделие закладное МН Петля строповочная СП	51÷53	МН1.25 МН1.30 МН1.35 МН1.40 МН2.25 МН2.30 МН2.35 МН2.40 МН8.25 МН8.30 МН8.35 МН8.40 СП1 СП2 СП3 СП4 СП5
7	1.020-1.5-70.0.5.0	Изделие закладное МН	54÷56	МН3.25 МН3.30 МН3.35 МН3.40 МН4 МН9.25 МН9.30 МН9.35 МН9.40 МН10 МН11 МН13 МН14 МН15

№ п/п	Обозначение	Наименование	Стр.	Примечание
				МН16 МН17 МН18 МН19
8	1.020-1.5-70.0.6.0	Изделие закладное МН	57÷58	МН5 МН6.30 МН6.35 МН6.40
9	1.020-1.5-70.0.7.0	Изделие закладное МН	59÷60	МН7 МН12.25 МН12.30 МН12.35 МН12.40
10	1.020-1.5-7 0.0.01	Стержень гнутый	61	
11	1.020-1.5-70.0.02	Стержень гнутый	61	

Инв. № подл. | Подпись и дата | Взам. инв. №

Настоящий выпуск содержит рабочие чертежи плоских каркасов, закладных деталей и строповочных петель для панелей наружных стен по выпускам 5-2; 5-4, 5-9, рассчитанных на серийное изготовление на типовом и нестандартном оборудовании заводов железобетонных конструкций и специализированных механических заводах

Сталь для плоских каркасов принята класса А-III марок 25Г2С или 35ГС и класса В-I

Для изготовления строповочных петель стеновых панелей следует применять сталь класса А-I марок ВСт3сп2 и ВСт3пс2

Для пластин закладных деталей марка стали определяется в конкретном проекте в зависимости от условий эксплуатации в соответствии с главой СН и П II-21-75

Указания по технологии изготовления, сварке арматурных каркасов, петель строповочных и деталей закладных разработаны в выпуске 0-4

В соответствии с письмом Госстроя СССР 42Д от 15 апреля 1980г арматуру класса В-I рекомендуется заменять на арматуру класса Вр-I

Общие указания по антикоррозийной защите арматурных изделий приведены в выпусках 5 2 и 5 4

Каждому арматурному изделию присвоена марка, состоящая из буквенных и цифровых индексов, последние разделены между собой точками

Буквенные индексы означают вид арматурного изделия

КР - каркас плоский

МН - деталь закладная

СП - петля строповочная

Цифровые индексы обозначают порядковый номер изделия и толщину панели, в которой это изделие устанавливается

Пример

КР 1.25 - Каркас плоский №1 для панелей толщиной 250мм

МН 8.30 - изделие закладное №8 для панелей толщиной 300мм

СП 4 - петля строповочная №4

Если арматурное изделие является общим для панелей разных толщин, то цифровой индекс, определяющий толщину панели в марке изделия опускается

Перечень выпусков, входящих в состав серии 1.020-1, приведен в выпуске 0-0

Нач. отд.	Бальнский		10.03
Нормок.	Маркин		18.03
ГИП	Бояян		18.03
Рук. гр.	Шандаурова		18.03
Провер.	Хадаш		18.03
Разраб.	Шандаурова		18.03

1.020-1.5-7 0.0.0. 0 ПЗ

Пояснительная записка

Стадия	Лист	Листов
Р	1	

ЦНИИЭП торгово-бытовых зданий и туристских комплексов

Копировал

17536 10

Формат 12

ФОРМАТ	ЗОНА	ПОЗ	ОБОЗНАЧЕНИЕ	НАИМЕНОВАНИЕ	КОЛ НА ИСПОЛН 1.020-1.5-7 0.0.1.0-																			ПРИМЕЧАНИЕ
					–	001	002	003	004	005	006	007	008	009	010	011	012	013	014	015	016	017	018	019	
12			1.020-1.5-7 0.0.1.0 СВ	ДОКУМЕНТАЦИЯ: СВОРОЧНЫЙ ЧЕРТЕЖ	*	*	*	*	*	*	*	*	*	*	*	*	*	*	*	*	*	*	*	*	
				ДЕТАЛИ: ГОСТ 5781-95																				МАССА, КГ
ВЧ		1		Ф6АШ L=2960	2	2	2	2	2	2	2	2	–	–	–	–	–	–	–	–	–	–	–	–	0.657
				Ф6АШ L=4460	–	–	–	–	–	–	–	–	–	–	2	2	2	2	2	2	2	2	–	–	0.990
				Ф8АШ L=2960	–	–	–	–	–	–	–	–	2	2	–	–	–	–	–	–	–	–	–	–	1.168
				Ф8АШ L=4460	–	–	–	–	–	–	–	–	–	–	–	–	–	–	–	–	–	–	2	2	1.760
				ГОСТ 6727-53*																					
ВЧ		2		Ф4ВI L=220	19	–	–	–	10	–	–	–	–	–	29	–	–	–	15	–	–	–	29	–	0.022
				Ф4ВI L=270	–	19	–	–	–	10	–	–	–	–	–	29	–	–	–	15	–	–	–	29	0.027
				Ф4ВI L=320	–	–	19	–	–	–	10	–	–	–	–	–	29	–	–	–	15	–	–	–	0.032
				Ф4ВI L=370	–	–	–	19	–	–	–	10	19	10	–	–	–	29	–	–	–	15	–	–	0.036

НАЧ ОТД	ВОЛЫНСКИЙ		24.03
Н. КОНТР.	ВАСИЛЬЕВА		24.03
ГИП	ВАНЯН		24.03
РУК. ГР.	ШАНАУРОВА		24.03
ПРОВЕР.	ХОДОШ		24.03
РАЗРАБ.	СОКОЛОВА		24.03

I.020-I.5-7 0.0.I.0

КАРКАС ПЛОСКИЙ КФ

СТАДИЯ	ЛИСТ	ЛИСТОВ
Р	1	11

ЦНИИЭП торгово-бытовых зданий и туристских комплексов

СКАЛА

ОПЕРАТОР ТЛП КОРТ

ЭПВЦ КиевЗНИИЭП

ВЗАМ.ИНВ.№

ПОДП. И ДАТА

ИНВ.№ПОДЛ.

ФОРМАТ	ЗОНА	ПОЗ	ОБОЗНАЧЕНИЕ	НАИМЕНОВАНИЕ	КОЛ НА ИСПОЛН 1.020-1.5-7 0.0.1.0-																				ПРИМЕЧАНИЕ
					020	021	022	023	024	025	026	027	028	029	030	031	032	033	034	035	036	037	038	039	
12			1.020-1.5-7 0.0.1.0 СВ	ДОКУМЕНТАЦИЯ: СБОРОЧНЫЙ ЧЕРТЕЖ	*	*	*	*	*	*	*	*	*	*	*	*	*	*	*	*	*	*	*	*	
				ДЕТАЛИ: ГОСТ 5781-75																					МАССА,КГ
ВЧ		1		Ф8АШ L=4460	2	2	2	2	2	2	–	–	–	–	–	–	–	–	–	–	–	–	–	–	1.760
				Ф8АШ L=5960	–	–	–	–	–	–	–	–	–	–	2	2	2	2	2	2	2	2	–	–	2.352
				ГОСТ 5.1459-72*																					
				Ф10АШ L=4460		–		–	–	–	2	2	2	2	–	–	–	–	–	–	–	–	–	–	2.750
				Ф10АШ L=5960	–	–	–	–	–	–	–	–	–	–	–	–	–	–	–	–	–	–	2	2	3.675
				ГОСТ 6727-53*																					
ВЧ		2		Ф4ВI L=320	29	–	–	–	15	–	–	–	–	–	–	–	39		–	–	20	–	–	–	0.032
				Ф4ВI L=370	–	29	–	–	–	15	–	–	–	–	–	–	–	39	–	–	–	20	–	–	0.036
				Ф4ВI L=220	–	–	15	–	–	–	29	–	15	–	39	–	–	–	20	–	–	–	39	–	0.022
				Ф4ВI L=270	–	–	–	15	–	–	–	29	–	15	–	39	–	–	–	20	–	–	–	39	0.027

ФОРМАТ	ЗОНА	ПОЗ.	ОБОЗНАЧЕНИЕ	НАИМЕНОВАНИЕ	КОЛ НА ИСПОЛН 1.020-1.5-7 0.0.1.0- 040	041	042	043	044	045	046	047	048	049	050	051	052	053	054	055	056	057	058	059	ПРИМЕЧАНИЕ
12			1.020-1.5-7 0.0.1.0 СВ	ДОКУМЕНТАЦИЯ: СВОРОЧНЫЙ ЧЕРТЕЖ	*	*	*	*	*	*	*	*	*	*	*	*	*	*	*	*	*	*	*	*	
				ДЕТАЛИ:																					
				ГОСТ 5.1459-72*																					МАССА,КГ
ВЧ		1		Ф10АШ L=5960	2	2	2	2	2	2	–	–	–	–	–	–	–	–	–	–	–	–	–	–	3.675
				Ф12АШ L=8960	–	–	–	–	–	–	–	–	–	–	–	–	–	–	2	2	2	2	2	2	7.955
				Ф14АШ L=5960	–	–	–	–	–	–	2	2	2	2	2	2	2	2	–	–	–	–	–	–	7.202
				ГОСТ 6727-53*																					
ВЧ		2		Ф4ВI L=320	39	–	–	–	20	–	–	–	39	–	–	–	20	–		–	59			–	0.032
				Ф4ВI L=370	–	39	–	–	–	20	–	–	–	39	–	–	–	20				59	–		0.036
				Ф4ВI L=220	–	–	20	–	–	–	39	–	–	–	20	–	–	–	59	–	–	–	30	–	0.022
				Ф4ВI L=270	–	–	–	20	–	–	–	39	–	–	–	20	–	–	–	59	–	–	–	30	0.027

ЭПВЦ КиевЗНИИЭП | ОПЕРАТОР ТЛП КОРТ | СКАЛА

ИНВ. № ПОДЛ. | ПОДПИСЬ И ДАТА | ВЗАМ. ИНВ. №

ФОРМАТ	ЗОНА	ПОЗ.	ОБОЗНАЧЕНИЕ	НАИМЕНОВАНИЕ	КОЛ.НА ИСПОЛН. 1.020-1.5-7 0.0.1.0-																			ПРИМЕЧАНИЕ
					060	061	062	063	064	065	066	067	068	069	070	071	072	073	074	075	076	077	078	079	
12			1.020-1.5-7 0.0.1.0 СВ	ДОКУМЕНТАЦИЯ: СБОРОЧНЫЙ ЧЕРТЕЖ	*	*	*	*	*	*	*	*	*	*	*	*	*	*	*	*	*	*	*	*	
				ДЕТАЛИ:																				МАССА,КГ
				ГОСТ 5.1459-72*																				
ВЧ	1			Ф12АШ L=8960	2	2	–	–	2	2	–	–	–	–	–	–	–	–	–	–	–	–	–	7.955
				Ф14АШ L=8960	–	–	2	2	–	–	–	–	–	–	–	–	–	–	–	–	–	–	–	10.83
				Ф16АШ L=8960	–	–	–	–	–	–	2	2	2	2	2	2	2	2	–	–	–	–	–	14.14
				Ф16АШ I=11360	–	–	–	–	–	–	–	–	–	–	–	–	–	–	–	–	2	2	2	18.88
				Ф20АШ L=11960	–	–	–	–	–	–	–	–	–	–	–	–	–	–	2	2	–	–	–	29.50
				ГОСТ 6727-53*																				
ВЧ	2			Ф4ВI L=320	30	–	–	59	–	30	–	–	–	–	–	–	–	–	–	–	–	79	–	40	0.032
				Ф4ВI L=370	–	30	–	–	–	–	–	–	–	–	–	–	–	–	–	–	–	–	–	–	0.036
				Ф4ВI L=270	–	–	59	–	30	–	–	–	–	–	–	–	–	–	–	–	79	–	40	–	0.027
				Ф5ВI L=220	–	–	–	–	–	–	59	–	–	–	30	–	–	–	79	40	–	–	–	–	0.034
				Ф5ВI L=270	–	–	–	–	–	–	–	59	–	–	–	30	–	–	–	–	–	–	–	–	0.042
				Ф5ВI L=320	–	–	–	–	–	–	–	–	59	–	–	–	30	–	–	–	–	–	–	–	0.049
				Ф5ВI L=370	–	–	–	–	–	–	–	–	–	59	–	–	–	30	–	–	–	–	–	–	0.057

ФОРМА	ЗОНА	ПОЗ.	ОБОЗНАЧЕНИЕ	НАИМЕНОВАНИЕ	КОЛ НА ИСПОЛН 1.020-1.5-7 .0.0.1.0-																				ПРИМЕЧАНИЕ
					080	081	082	083	084	085	086	087	088	089	090	091	092	093	094	095	096	097	098	099	
12			1.020-1.5-7 0.0.1.0 СБ	ДОКУМЕНТАЦИЯ: СБОРОЧНЫЙ ЧЕРТЕЖ	*	*	*	*	*	*	*	*	*	*	*	*	*	*	*	*	*	*	*	*	
				ДЕТАЛИ: ГОСТ 5781-75																					МАССА, КГ
ВЧ		1		Ф6АШ L=2360	2	2	2	2	2	2	2	2	–	–	–	–	–	–	–	–	–	–	–	–	0.524
				Ф6АШ L=3860 ГОСТ 5.1459-72*	–	–	–	–	–	–	–	–	2	2	2	2	2	2	2	2	–	–	–	–	0.857
				Ф10АШ L=7160 ГОСТ 6727-53*	–	–	–	–	–	–	–	–	–	–	–	–	–	–	–	–	2	2	2	2	4.414
ВЧ		2		Ф4ВI L=220	15	–	–	–	8	–	–	–	25	–	–	–	13	–	–	–	47	–	–	–	0.022
				Ф4ВI L=270	–	15	–	–	–	8	–	–	–	25	–	–	–	13	–	–	–	47	–	–	0.027
				Ф4ВI L=320	–	–	15	–	–	–	8	–	–	–	25	–	–	–	3	–	–	–	47	–	0.032
				Ф4ВI L=370	–	–	–	15	–	–	–	8	–	–	–	25	–	–	–	13	–	–	–	47	0.036

ЭПОЦ КиевЗНИИЭП ТПМ КОРТ

Инв. № подл. | Подп. и дата | Взам. инв. №

I.020-I.5-7 0.0.I.0

Лист 5

ФОРМАТ	ЗОНА	ПОЗ.	ОБОЗНАЧЕНИЕ	НАИМЕНОВАНИЕ	КОЛ НА ИСПОЛН 1.020-1.5-7 0.0.1.0-																		ПРИМЕЧАНИЕ
					100	101	102	103	104	105	106	107	108	109	110	111	112	113	114	115	116	117	118	119	
12			1.020-1.5-7 0.0.1.0 СБ	ДОКУМЕНТАЦИЯ: СБОРОЧНЫЙ ЧЕРТЕЖ	*	*	*	*	*	*	*	*	*	*	*	*	*	*	*	*	*	*	*	*	
				ДЕТАЛИ: ГОСТ 5.1459-72*																				МАССА,КГ
ВЧ		1		Ф10АШ L=7160	2	2	2	2																4.414
				Ф12АШ L=7160	–	–	–	–	2	2	2	2	2	2	2	2	–	–	–	–	–	–	–	6.357
				Ф14АШ L=7160	–	–	–	–	–	–	–	–	–	–	–	–	2	2	2	2	2	2	2	8.652
				ГОСТ 6727-53*																				
ВЧ		2		Ф4ВI L=220	24	–	–	–	47	–	–	–	24	–	–	–	47	–	–	–	24	–	–	–	0.022
				Ф4ВI L=270	–	24	–	–	–	47	–	–	–	24	–	–	–	47	–	–	–	24	–	–	0.027
				Ф4ВI L=320	–	–	24	–	–	–	47	–	–	–	24	–	–	–	47	–	–	–	24	–	0.032
				Ф4ВI L=370	–	–	–	24	–	–	–	47	–	–	–	24	–	–	–	47	–	–	–	24	0.036

ФОРМАТ	ЗОНА	ПОЗ.	ОБОЗНАЧЕНИЕ	НАИМЕНОВАНИЕ	КОЛ.НА ИСПОЛН. 1.020-1.5-7 0.0.1.0-																				ПРИМЕЧАНИЕ
					120	121	122	123	124	125	126	127	128	129	130	131	132	133	134	135	136	137	138	139	
2			1.020-1.5-7 0.0.1.0 СВ	ДОКУМЕНТАЦИЯ: СБОРОЧНЫЙ ЧЕРТЕЖ	*	*	*	*	*	*	*	*	*	*	*	*	*	*	*	*	*	*	*	*	
				ДЕТАЛИ: ГОСТ 5781-75																					МАССА, КГ
БЧ		1		Ф6АШ L=1750	–	–	–	–	–	–	–	–	–	–	–	–	2	2	–	–	–	–	–	–	0.388
				Ф8АШ L=1750 ГОСТ 5.1459-72*	–	–	–	–	–	–	–	–	–	–	–	–	–	–	2	2	2	2	–	–	0.691
				Ф10АШ L=1750 ГОСТ 6727-53*	–	–	–	–	–	–	–	–	–	–	–	–	–	–	–	–	–	–	2	2	1.079
				Ф5ВI L=1150	2	2	2	2	–	–	–	–	–	–	–	–	–	–	–	–	–	–	–	–	0.177
				Ф5ВI L=1450	–	–	–	–	2	2	2	2	–	–	–	–	–	–	–	–	–	–	–	–	0.223
				Ф5ВI L=1750	–	–	–	–	–	–	–	–	2	2	2	2	–	–	–	–	–	–	–	–	0.270
БЧ		2		Ф4ВI L=220	4	–	–	–	5	–	–	–	6	–	–	–	–	–	6	–	–	–	–	–	0.022
				Ф4ВI L=270	–	4	–	–	–	5	–	–	–	6	–	–	–	–	–	6	–	–	6	–	0.027
				Ф4ВI L=320	–	–	4	–	–	–	5	–	–	–	6	–	6	–	–	–	6	–	–	6	0.032
				Ф4ВI L=370	–	–	–	4	–		–	5	–	–	–	6	–	6	–	–	–	6	–	–	0.036

ФОРМАТ	ЗОНА	ПОЗ.	ОБОЗНАЧЕНИЕ	НАИМЕНОВАНИЕ	КОЛ НА ИСПОЛН 1.020-1.5-7 0.0.1.0-																			ПРИМЕЧАНИЕ
					140	141	142	143	144	145	146	147	148	149	150	151	152	153	154	155	156	157	158	159	
12			1.020-1.5-7 0.0.1.0 СБ	ДОКУМЕНТАЦИЯ: СБОРОЧНЫЙ ЧЕРТЕЖ	*	*	*	*	*	*	*	*	*	*	*	*	*	*	*	*	*	*	*	*	
				ДЕТАЛИ:																				МАССА, КГ
				ГОСТ 5781-75																				
ВЧ		1		Ф6АШ L=2350	–	–	–	–	–	–	–	–	–	–	–	–	–	–	2	–	–	–	–	–	0.522
				Ф6АШ L=2650	–	–	–	–	–	–	–	–	–	–	–	–	–	–	–	–	2	2	2	–	0.588
				Ф8АШ L=2050	–	–	–	–	2	2	2	–	–	–	–	–	–	–	–	–	–	–	–	–	0.809
				Ф8АШ L=2650	–	–	–	–	–	–	–	–	–	–	–	–	–	–	–	–	–	–	–	2	1.046
				ГОСТ 5.1459-72*																				
				Ф10АШ L=2050	–	–	–	–	–	–	–	2	2	2	–	–	–	–	–	–	–	–	–	–	1.264
				Ф12АШ L=2050	–	–	–	–	–	–	–	–	–	–	2	–	–	–	–	–	–	–	–	–	1.820
				ГОСТ 6727-53*																				
				Ф5ВI L=2050	2	2	2	2	–	–	–	–	–	–	–	–	–	–	–	–	–	–	–	–	0.316
				Ф5ВI L=2350	–	–	–	–	–	–	–	–	–	–	–	2	2	2	–	–	–	–	–	–	0.362
				Ф5ВI L=2650	–	–	–	–	–	–	–	–	–	–	–	–	–	–	–	2	–	–	–	–	0.408
ВЧ		2		Ф4ВI L=220	7	–	–	–	7	–	–	–	–	–	–	–	–	–	8	–	9	–	–	9	0.022
				Ф4ВI L=270	–	7	–	–	–	7	–	7	–	–	–	8	–	–	–	–	–	9	–	–	0.027
				Ф4ВI L=320	–	–	7	–	–	–	7	–	7	–	–	–	8	–	–	–	–	–	9	–	0.032
				Ф4ВI L=370	–	–	–	7	–	–	–	–	–	7	7	–	–	8	–	9	–	–	–	–	0.036

ФОРМАТ	ЗОНА	ПОЗ.	ОБОЗНАЧЕНИЕ	НАИМЕНОВАНИЕ	КОЛ.НА ИСПОЛН. 1.020-1.5-7 0.0.1.0-																			ПРИМЕЧАНИЕ
					160	161	162	163	164	165	166	167	168	169	170	171	172	173	174	175	176	177	178	179	
12			1.020-1.5-7 0.0.1.0 СБ	ДОКУМЕНТАЦИЯ: СБОРОЧНЫЙ ЧЕРТЕЖ	*	*	*	*	*	*	*	*	*	*	*	*	*	*	*	*	*	*	*	*	
				ДЕТАЛИ:																					МАССА, КГ
				ГОСТ 5781-75																					
ВЧ		1		Ф6АШ L=2960	–	–	–	–	–	–	1	1	1	1	–	–	–	–	–	–	–	–	–	–	0.657
				Ф6АШ L=4460	–	–	–	–	–	–	–	–	–	–	–	1	1	1	1	–	–	–	–	–	0.990
				Ф8АШ L=2650	2	2	–	–	–	–	–	–	–	–	–	–	–	–	–	–	–	–	–	–	1.046
				Ф8АШ L=2960	1	–	–	–	–	–	–	–	–	–	1	–	–	–	–	–	–	–	–	–	1.168
				Ф8АШ L=4460	–	–	–	–	–	–	–	–	–	–	–	–	–	–	–	1	1	1	1	–	1.760
				ГОСТ 5.1459-72*																					
				Ф10АШ L=2650	–	–	2	2	2	–	–	–	–	–	–	–	–	–	–	–	–	–	–	–	1.634
				Ф10АШ L=4460	–	–	–	–	–	–	–	–	–	–	–	–	–	–	–	–	–	–	–	1	2.750
				Ф12АШ L=2650	–	–	–	–	–	2	–	–	–	–	–	–	–	–	–	–	–	–	–	–	2.353
				ГОСТ 5781-75																					
ВЧ		2		Ф6АШ L=2540	–	–	–	–	–	–	1	1	1	1	–	–	–	–	–	–	–	–	–	–	0.564
				Ф6АШ L=4040	–	–	–	–	–	–	–	–	–	–	–	1	1	1	1	–	–	–	–	–	0.897
				Ф8АШ L=2540	–	–	–	–	–	–	–	–	–	–	1	–	–	–	–	–	–	–	–	–	1.002
				Ф8АШ L=4040	–	–	–	–	–	–	–	–	–	–	–	–	–	–	–	1	1	1	1	–	1.594
				ГОСТ 5.1459-72*																					
				Ф10АШ L=4040	–	–	–	–	–	–	–	–	–	–	–	–	–	–	–	–	–	–	–	1	2.491
				ГОСТ 6727-53*																					
				Ф4ВI L=270	9	–	9	–	–	–	–	–	–	–	–	–	–	–	–	–	–	–	–	–	0.027
				Ф4ВI L=320	–	9	–	9	–	–	–	–	–	–	–	–	–	–	–	–	–	–	–	–	0.032
				Ф4ВI L=370	–	–	–	–	9	9	–	–	–	–	–	–	–	–	–	–	–	–	–	–	0.036
				ГОСТ 5781-75																					
ВЧ		3		Ф6АШ L=300	–	–	–	–	–	–	2	2	2	2	–	2	2	2	2	–	–	–	–	–	0.067
				Ф8АШ L=300	–	–	–	–	–	–	–	–	–	–	2	–	–	–	–	2	2	2	2	–	0.118
				ГОСТ 5.1459-72*																					
				Ф10АШ L=300	–	–	–	–	–	–	–	–	–	–	–	–	–	–	–	–	–	–	–	2	0.185
				ГОСТ 6727-53*																					
ВЧ		4		Ф4ВI L=220	–	–	–	–	–	–	17	–	–	–	–	27	–	–	–	27	–	–	–	27	0.022
				Ф4ВI L=270	–	–	–	–	–	–	–	17	–	–	–	–	27	–	–	–	27	–	–	–	0.027
				Ф4ВI L=320	–	–	–	–	–	–	–	–	17	–	–	–	–	27	–	–	–	27	–	–	0.032
				Ф4ВI L=370	–	–	–	–	–	–	–	–	–	17	17	–	–	–	27	–	–	–	27	–	0.036
ВЧ		5		Ф4ВI L=80	–	–	–	–	–	–	6	–	–	–	–	6	–	–	–	6	–	–	–	6	0.008
				Ф4ВI L=130	–	–	–	–	–	–	–	6	–	–	–	–	6	–	–	–	6	–	–	–	0.013
				Ф4ВI L=180	–	–	–	–	–	–	–	–	6	–	–	–	–	6	–	–	–	6	–	–	0.018
				Ф4ВI L=230	–	–	–	–	–	–	–	–	–	6	6	–	–	–	6	–	–	–	6	–	0.023

СКАЛА

ОПЕРАТОР ТЛП КОРТ

ЭПВЦ КиевЗНИИЭП

ИНВ. № ПОДЛ. | ПОДП. И ДАТА | ВЗАМ. ИНВ. №

I.020-I.5-7 0.0.I.0

ПИС 9

ФОРМАТ	ЗОНА	ПОЗ.	ОБОЗНАЧЕНИЕ	НАИМЕНОВАНИЕ	КОЛ НА ИСПОЛН 1.020-1.5-7 0.0.1.0-																				ПРИМЕЧАНИЕ
					180	181	182	183	184	185	186	187	188	189	190	191	192	193	194	195	196	197	198	199	
12			1.020-1.5-7 0.0.1.0 СБ	ДОКУМЕНТАЦИЯ: СБОРОЧНЫЙ ЧЕРТЕЖ	*	*	*	*	*	*	*	*	*	*	*	*	*	*	*	*	*	*	*	*	
				ДЕТАЛИ:																					МАССА, КГ
				ГОСТ 5781-75																					
ВЧ		1		Ф8 AIII L=5960	-	1	1	1	1	-	-	-	-	-	-	-	-	-	-	-	-	-	-	-	2.352
				ГОСТ 5.1459-72*																					
				Ф10 AIII L=4460	1	-	-	-	-	-	-	-	-	-	-	-	-	-	-	-	-	-	-	-	2.750
				Ф10 AIII L=5960	-	-	-	-	-	1	1	1	1	-	-	-	-	-	-	-	-	-	-	-	3.675
				Ф10 AIII L=7160	-	-	-	-	-	-	-	-	-	-	-	-	-	-	-	-	-	-	-	1	4.414
				Ф12 AIII L=8960	-	-	-	-	-	-	-	-	-	1	1	1	1	-	-	-	-	-	-	-	7.955
				Ф14 AIII L=8960	-	-	-	-	-	-	-	-	-	-	-	-	-	1	1	-	-	-	-	-	10.83
				Ф16 AIII L=8960	-	-	-	-	-	-	-	-	-	-	-	-	-	-	-	1	1	1	1	-	14.14
				ГОСТ 5781-75																					
ВЧ		2		Ф8 AIII L=5540	-	1	1	1	1	-	-	-	-	-	-	-	-	-	-	-	-	-	-	-	2.186
				ГОСТ 5.1459-72*																					
				Ф10 AIII L=4040	1	-	-	-	-	-	-	-	-	-	-	-	-	-	-	-	-	-	-	-	2.491
				Ф10 AIII L=5540	-	-	-	-	-	1	1	1	1	-	-	-	-	-	-	-	-	-	-	-	3.416
				Ф10 AIII L=6740	-	-	-	-	-	-	-	-	-	-	-	-	-	-	-	-	-	-	-	1	4.155
				Ф12 AIII L=8540	-	-	-	-	-	-	-	-	-	1	1	1	1	-	-	-	-	-	-	-	7.582
				Ф14 AIII L=8540	-	-	-	-	-	-	-	-	-	-	-	-	-	1	1	-	-	-	-	-	10.32
				Ф16 AIII L=8540	-	-	-	-	-	-	-	-	-	-	-	-	-	-	-	1	1	1	1	-	13.48
				ГОСТ 5781-75																					
ВЧ		3		Ф8 AIII L=300	-	2	2	2	2	-	-	-	-	-	-	-	-	-	-	-	-	-	-	-	0.118
				ГОСТ 5.1459-72*																					
				Ф10 AIII L=300	2	-	-	-	-	2	2	2	2	-	-	-	-	-	-	-	-	-	-	2	0.185
				Ф12 AIII L=300	-	-	-	-	-	-	-	-	-	2	2	2	2	-	-	-	-	-	-	-	0.266
				Ф14 AIII L=300	-	-	-	-	-	-	-	-	-	-	-	-	-	2	2	-	-	-	-	-	0.363
				Ф16 AIII L=300	-	-	-	-	-	-	-	-	-	-	-	-	-	-	-	2	2	2	2	-	0.474
				ГОСТ 6727-53*																					
ВЧ		4		Ф4 BI L=270	27		37	-	-	-	37	-	-	-	57	-	-	57	-	-	57	-	-	-	0.027
				Ф4 BI L=220	-	37	-	-	-	37	-	-	57	-	-	-	-	-	-	57	-	-	-	45	0.022
				Ф4 BI L=320	-	-	-	37	-	-	-	37	-	-	-	57	-	-	57	-	-	57	-	-	0.032
				Ф4 BI L=370	-	-	-	-	37	-	-	-	37	-	-	-	57	-	-	-	-	-	57	-	0.036
ВЧ		5		Ф4 BI L=130	6	-	6	-	-	-	6	-	-	-	6	-	-	6	-	-	6	-	-	-	0.013
				Ф4 BI L=80	-	6	-	-	-	6	-	-	-	6	-	-	-	-	-	6	-	-	-	6	0.008
				Ф4 BI L=180	-	-	-	6	-	-	-	6	-	-	-	6	-	-	6	-	-	6	-	-	0.018
				Ф4 BI L=230	-	-	-	-	6	-	-	-	6	-	-	-	6	-	-	-	-	-	6	-	0.023

ФОРМАТ	ЗОНА	ПОЗ.	ОБОЗНАЧЕНИЕ	НАИМЕНОВАНИЕ	КОЛ НА ИСПОЛН 1.020-1.5-7 0.0.1.0- 200	201	202	203	204	205	206	207	208	209	210										ПРИМЕЧАНИЕ
12			1.020-1.5-7 0.0.1.0 СБ	ДОКУМЕНТАЦИЯ: СБОРОЧНЫЙ ЧЕРТЕЖ	*	*	*	*	*	*	*	*	*	*	*										
				ДЕТАЛИ:																					МАССА,КГ
				ГОСТ 5.1459-72*																					
БЧ		1		Ф10АШ L=7160	1	1	1	–	–	–	–	–	–	–	–	–	–	–	–	–	–	–	–	–	4.414
				Ф12АШ L=7160	–	–	–	1	1	1	1	–	–	–	–	–	–	–	–	–	–	–	–	–	6.357
				Ф14АШ L=7160	–	–	–	–	–	–	–	1	1	1	1	–	–	–	–	–	–	–	–	–	8.652
БЧ		2		Ф10АШ L=6740	1	1	1	–	–	–	–	–	–	–	–	–	–	–	–	–	–	–	–	–	4.155
				Ф12АШ L=6740	–	–	–	1	1	1	1	–	–	–	–	–	–	–	–	–	–	–	–	–	5.984
				Ф14АШ L=6740	–	–	–	–	–	–	–	1	1	1	1	–	–	–	–	–	–	–	–	–	8.145
БЧ		3		Ф10АШ L=300	2	2	2	–	–	–	–	–	–	–	–	–	–	–	–	–	–	–	–	–	0.185
				Ф12АШ L=300	–	–	–	2	2	2	2	–	–	–	–	–	–	–	–	–	–	–	–	–	0.266
				Ф14АШ L=300	–	–	–	–	–	–	–	2	2	2	2	–	–	–	–	–	–	–	–	–	0.363
				ГОСТ 6727-53*																					
БЧ		4		Ф4ВI L=270	45	–	–	–	45	–	–		45	–	–	–	–	–	–	–	–	–	–	–	0.027
				Ф4ВI L=320	–	45	–	–	–	45	–	–	–	45	–	–	–	–	–	–	–	–	–	–	0.032
				Ф4ВI L=370	–	–	45	–	–	–	45	–	–	–	45	–	–	–	–	–	–	–	–	–	0.036
				Ф4ВI L=220	–	–	–	45	–	–	–	45	–	–	–	–	–	–	–	–	–	–	–	–	0.022
БЧ		5		Ф4ВI L=130	6	–	–	–	6	–	–	–	6	–	–	–	–	–	–	–	–	–	–	–	0.013
				Ф4ВI L=180	–	6	–	–	–	6	–	–	–	6	–	–	–	–	–	–	–	–	–	–	0.018
				Ф4ВI L=230	–	–	6	–	–	–	6	–	–	–	6	–	–	–	–	–	–	–	–	–	0.023
				Ф4ВI L=80	–	–	–	6	–	–	–	6	–	–	–	–	–	–	–	–	–	–	–	–	0.008

СКАЛА

ОПЕРАТОР ТЛП КОРТ

ЭПВЦ КиевЗНИИЭП

ВЗАМ. ИНВ. №

ПОДП. И ДАТА

ИНВ № ПОДЛ.

РИС. 1

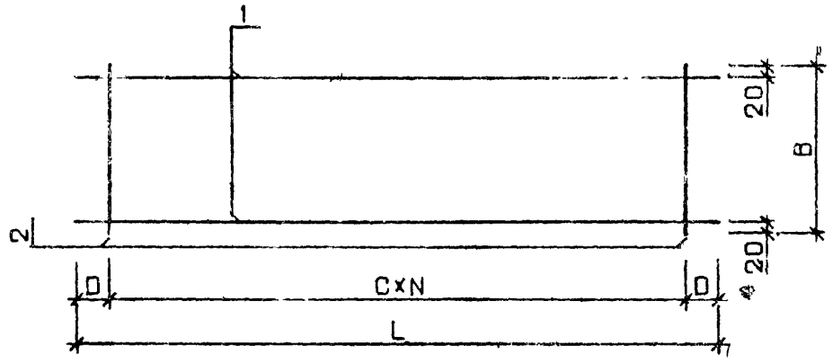

РИС. 2

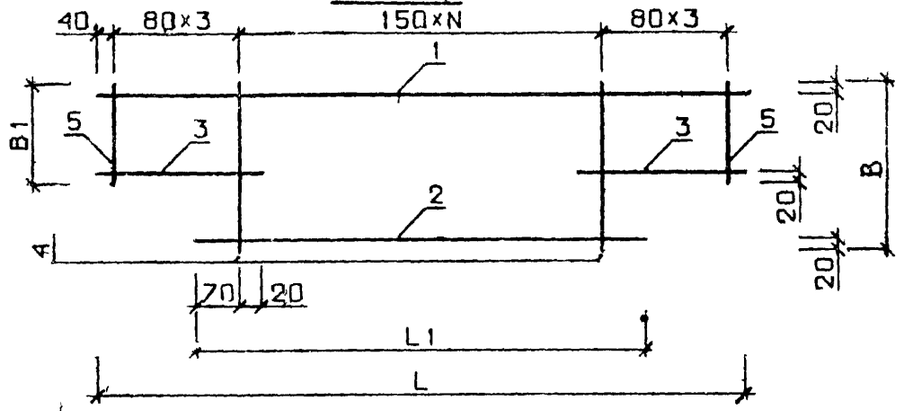

ОБОЗНАЧЕНИЕ	МАРКА	РИС	L	L1	B	B1	C	N	D	МАССА
1.020-1.5-7 0.0.1.0	КР1 25	1	2960	-	220	-	150	18	130	1.7
-001	КР1.30	1	2960	-	270	-	150	18	130	1.8
-002	КР1.35	1	2960	-	320	-	150	18	130	1.9
-003	КР1.40	1	2960	-	370	-	150	18	130	2.0
-004	КР2.25	1	2960	-	220	-	300	9	130	1.5
-005	КР2.30	1	2960	-	270	-	300	9	130	1.6
-006	КР2.35	1	2960	-	320	-	300	9	130	1.6
-007	КР2.40	1	2960	-	370	-	300	9	130	1.7
-008	КР3.40	1	2960	-	370	-	150	18	130	3.0
-009	КР4.40	1	2960	-	370	-	300	9	130	2.7
-010	КР5.25	1	4460		220	-	150	28	130	2.6
-011	КР5.30	1	4460		270	-	150	28	130	2.8
-012	КР5.35	1	4460		320		150	28	130	2.9
-013	КР5.20	1	4460		370	-	150	28	130	3.0
-014	КР6.25	1	4460		220	-	300	14	130	2.3
-015	КР6.30	1	4460		270	-	300	14	130	2.4

В ТАБЛИЦЕ ИСПОЛНЕНИЙ РАЗМЕРЫ ПРИВЕДЕНЫ В ММ, МАССА В КГ

НАЧ.ОТД	Волынский		25.03
Н.КОНТР.	Васильева		24.03
ГИП	Ванин		24.03
РУК. ГР.	Шанаурова		24.03
ПРОВЕРИЛ	Ходош		24.03
РАЗРАБ.	Соколова		24.03

1.020-1.5-7 0.0.1.0 СБ

КАРКАС ПЛ. КР

СТАДИЯ	МАССА	МАСШТАБ
Р	СМ ТАБЛ	

ЛИСТ 1 ЛИСТОВ 3

ЦНИИЭП торгово-бытовых зданий и туристских комплексов

ИНВ.№ПОДЛ. | ПОДПИСЬ И ДАТА | ВЗАМ.ИНВ.№

ФОРМАТ 12

КОВАЛЬЧУК
ОПЕРАТОР ТЛП КОРТ
ЭПВЦ КиевЗНИИЭП
ВЗАМ. ИНВ.№
ПОДП. И ДАТА
ИНВ.№ПОДЛ

ОБОЗНАЧЕНИЕ	МАРКА	РИС	L	L1	B	B1	C	N	D	МАССА
1.020-1.5-7 0.0.1.0-016	КР6 35	1	4460	-	320	-	300	14	130	2.5
-017	КР6 40	1	4460	-	370	-	300	14	130	2.5
-018	КР7 25	1	4460	-	220	-	150	28	130	4.1
-019	КР7 30	1	4460	-	270	-	150	28	130	4.3
-020	КР7 35	1	4460	-	320	-	150	28	130	4.4
-021	КР7 40	1	4460	-	370	-	150	28	130	6.6
-022	КР8 25	1	4460	-	220	-	300	14	130	3.8
-023	КР8 30	1	4460	-	270	-	300	14	130	3.9
-024	КР8 35	1	4460	-	320	-	300	14	130	4.0
-025	КР8 40	1	4460	-	370	-	300	14	130	4.1
-026	КР9 25	1	4460	-	220	-	150	28	130	6.1
-027	КР9.30	1	4460	-	270	-	150	28	130	6.3
-028	КР10.25	1	4460	-	220	-	300	14	130	5.8
-029	КР10.30	1	4460	-	270	-	300	14	130	5.9
-030	КР11 25	1	5960	-	220	-	150	38	130	5.5
-031	КР11 30	1	5960	-	270	-	150	38	130	5.7
-032	КР11 35	1	5960	-	320	-	150	38	130	5.9
-033	КР11 40	1	5960	-	370	-	150	38	130	6.1
-034	КР12 25	1	5960	-	220	-	300	19	130	5.1
-035	КР12.30	1	5960	-	270	-	300	19	130	5.2
-036	КР12.35	1	5960	-	320	-	300	19	130	5.3
-037	КР12.40	1	5960	-	370	-	300	19	130	5.4
-038	КР13.25	1	5960	-	220	-	150	38	130	8.2
-039	КР13.30	1	5960	-	270	-	150	38	130	8.4
-040	КР13.35	1	5960	-	320	-	150	38	130	8.6
-041	КР13.40	1	5960	-	370	-	150	38	130	8.8
-042	КР14.25	1	5960	-	220	-	300	19	130	7.8
-043	КР14.30	1	5960	-	270	-	300	19	130	7.9
-044	КР14.35	1	5960	-	320	-	300	19	130	8.0
-045	КР14.40	1	5960	-	370	-	300	19	130	8.1

ОБОЗНАЧЕНИЕ	МАРКА	РИС	L	L1	B	B1	C	N	D	МАССА
1.020-1.5-7 0.0.1.0-046	КР15.25	1	5960	-	220	-	150	38	130	15.3
-047	КР15.30	1	5960	-	270	-	150	38	130	15.4
-048	КР15.35	1	5960	-	320	-	150	38	130	15.6
-049	КР15.40	1	5960	-	370	-	150	38	130	15.8
-050	КР16.25	1	5960	-	220	-	300	19	130	14.8
-051	КР16.30	1	5960	-	270	-	300	19	130	14.9
-052	КР16.35	1	5960	-	320	-	300	19	130	15.0
-053	КР16.40	1	5960	-	370	-	300	19	130	15.1
-054	КР17.25	1	8960		220	-	150	58	130	17.2
-055	КР17.30	1	8960	-	270	-	150	58	130	17.5
-056	КР17.35	1	8960	-	320		150	58	130	17.8
-057	КР17.40	1	8960	-	370		150	58	130	18.1
-058	КР18.25	1	8960	-	220		300	29	130	16.6
-059	КР18.30	1	8960	-	270	-	300	29	130	16.7
-060	КР18.35	1	8960		320		300	29	130	16.9
-061	КР18.40	1	8960	-	370	-	300	29	130	17.0
-062	КР19.30	1	8960	-	270		150	58	130	23.2
-063	КР19.35	1	8960	-	320	-	150	58	130	23.5
-064	КР20.30	1	8960	-	270	-	300	29	130	22.5
-065	КР20.35	1	8960	-	320	-	300	29	130	22.6
-066	КР21.25	1	8960	-	220	-	150	58	130	30.3
-067	КР21.30	1	8960	-	270	-	150	58	130	30.7
-068	КР21.35	1	8960	-	320	-	150	58	130	31.2
-069	КР21.40	1	8960	-	370	-	150	58	130	31.6
-070	КР22.25	1	8960	-	220	-	300	29	130	29.3
-071	КР22.30	1	8960		270	-	300	29	130	29.5
-072	КР22.35	1	8960		320	-	300	29	130	29.8
-073	КР22.40	1	8960		370	-	300	29	130	30.0
-074	КР23.25	1	1960		220	-	150	78	130	61.7
-075	КР24.25	1	1960		220	-	300	39	130	60.3

ИНВ.№ПОДЛ. ПОДПИСЬ И ДАТА ВЗАМ.ИНВ.№
Киевэнинэп ТЛП КОРТ

ОБОЗНАЧЕНИЕ	МАРКА	РИС	l	l 1	B	B1	C	N	D	МАССА
1.020-1.5-7 0.0,1.0-076	КР25.30	1	11960	-	270	-	150	78	130	39 9
-077	КР25.35	1	11960	-	320	-	150	78	130	40.2
-078	КР26.30	1	11960	-	270	-	300	39	130	38.8
-079	КР26.35	1	11960	-	320	-	300	39	130	39.0
-080	КР27.25	1	2360	-	220	-	150	14	130	1.4
-081	КР27.30	1	2360	-	270	-	150	14	130	1.4
-082	КР27.35	1	2360	-	320	-	150	14	130	1.5
-083	КР27.40	1	2360	-	370	-	150	14	130	1.6
-084	КР28.25	1	2360	-	220	-	300	7	130	1.2
-085	КР28.30	1	2360	-	270	-	300	7	130	1.3
-086	КР28.35	1	2360	-	320	-	300	7	130	1.3
-087	КР28.40	1	2360	-	370	-	300	7	130	1.3
-088	КР29.25	1	3860	-	220	-	150	24	130	2.3
-089	КР29.30	1	3860	-	270	-	150	24	130	2.4
-090	КР29.35	1	3860	-	320	-	150	24	130	2.5
-091	КР29.40	1	3860		370		150	24	130	2.6
-092	КР30.25	1	3860	-	220	-	300	12	130	2.0
-093	КР30.30	1	3860	-	270	-	300	12	130	2.1
-094	КР30.35	1	3860	-	320	-	300	12	130	2.1
-095	КР30.40	1	3860	-	370	-	300	12	130	2.2
-096	КР71.25	1	7160	-	220		150	46	130	9.8
-097	КР71.30	1	7160	-	270	-	150	46	130	10.1
-098	КР71.35	1	7160	-	320	-	150	46	130	10.3
-099	КР71.40	1	7160	-	370	-	150	46	130	10.5
-100	КР72.25	1	7160	-	220	-	300	23	130	9.3
-101	КР72.30	1	7160	-	270	-	300	23	130	9.5
-102	КР72.35	1	7160	-	320	-	300	23	130	9.6
-103	КР72.40	1	7160	-	370	-	300	23	130	9.7
-104	КР73.25	1	7160	-	220	-	150	46	130	13.7
-105	КР73.30	1	7160	-	270	-	150	46	130	14.0

ЭПВЦ КиевЗНИИЭП оператор ТКП КОРТ
ИНВ.№ ПОДЛ. | ПОДПИСЬ И ДАТА | ВЗАМ.ИНВ.№

ОБОЗНАЧЕНИЕ	МАРКА	РИС	L	L1	B	B1	C	N	D	МАССА
1.020-1.5-7 0.0.1.0-106	КР73.35	1	7160	-	320	-	150	46	130	14.2
-107	КР73.40	1	7160	-	370	-	150	46	130	14.4
-108	КР74.25	1	7160	-	220	-	300	23	130	13.2
-109	КР74.30	1	7160	-	270	-	300	23	130	13.4
-110	КР74.35	1	7160	-	320	-	300	23	130	13.5
-111	КР74.40	1	7160	-	370	-	300	23	130	13.6
-112	КР75.25	1	7160	-	220	-	150	46	130	18.3
-113	КР75.30	1	7160	-	270	-	150	46	130	18.6
-114	КР75.35	1	7160	-	320	-	150	46	130	18.8
-115	КР75.40	1	7160	-	370	-	150	46	130	19.0
-116	КР76.25	1	7160	-	220	-	300	23	130	17.8
-117	КР76.30	1	7160	-	270	-	300	23	130	17.9
-118	КР76.35	1	7160	-	320	-	300	23	130	18.1
-119	КР76.40	1	7160	-	370	-	300	23	130	18.2
-120	КР77.25	1	1150	-	220	-	300	3	125	0.4
-121	КР77.30	1	1150	-	270	-	300	3	125	0.5
-122	КР77.35	1	1150	-	320	-	300	3	125	0.5
-123	КР77.40	1	1150	-	370	-	300	3	125	0.5
-124	КР78.25	1	1450	-	220	-	300	4	125	0.6
-125	КР78.30	1	1450	-	270	-	300	4	125	0.6
-126	КР78.35	1	1450	-	320	-	300	4	125	0.6
-127	КР78.40	1	1450	-	370	-	300	4	125	0.6
-128	КР79.25	1	1750	-	220	-	300	5	125	0.7
-129	КР79.30	1	1750	-	270	-	300	5	125	0.7
-130	КР79.35	1	1750	-	320	-	300	5	125	0.7
-131	КР79.40	1	1750	-	370	-	300	5	125	0.8
-132	КР80.35	1	1750	-	320	-	300	5	125	1.0
-133	КР80.40	1	1750	-	370	-	300	5	125	1.0
-134	КР81.25	1	1750	-	220	-	300	5	125	1.5
-135	КР81.30	1	1750	-	270	-	300	5	125	1.5

ОБОЗНАЧЕНИЕ	МАРКА	РИС	L	L1	B	B1	C	N	D	МАССА
1 020-1 5-7 0 0 1 0-136	КР81. 35	1	1750	-	320	-	300	5	125	1. 6
-137	КР81. 40	1	1750	-	370	-	300	5	125	1. 6
-138	КР82. 30	1	1750	-	270	-	300	5	125	2. 3
-139	КР82. 35	1	1750		320		300	5	125	2. 3
-140	КР83. 25	1	2050	-	220		300	6	125	0. 8
-141	КР83. 30	1	2050	-	270	-	300	6	125	0. 8
-142	КР83. 35	1	2050		320	-	300	6	125	0. 9
-143	КР83. 40	1	2050	-	370	-	300	6	125	0. 9
-144	КР84. 25	1	2050	-	220		300	6	125	1. 8
-145	КР84. 30	1	2050	-	270	-	300	6	125	1. 8
-146	КР84. 35	1	2050	-	320	-	300	6	125	1. 8
-147	КР85. 30	1	2050		270		300	6	125	2. 7
-148	КР85. 35	1	2050	-	320	-	300	6	125	2. 7
-149	КР85. 40	1	2050	-	370	-	300	6	125	2. 8
-150	КР86. 40	1	2050	-	370	-	300	6	125	3. 9
-151	КР87. 30	1	2350	-	270	-	300	7	125	0. 9
-152	КР87. 35	1	2350	-	320	-	300	7	125	1. 0
-153	КР87. 40	1	2350	-	370	-	300	7	125	1. 0
-154	КР88. 25	1	2350	-	220	-	300	7	125	1. 2
-155	КР89. 40	1	2650	-	370	-	300	8	125	1. 1
-156	КР90. 25	1	2650	-	220	-	300	8	125	1. 4
-157	КР90. 30	1	2650	-	270	-	300	8	125	1. 4
-158	КР90. 35	1	2650	-	320	-	300	8	125	1. 5
-159	КР91. 25	1	2650	-	220	-	300	8	125	2, 3
-160	КР91. 30	1	2650	-	270	-	300	8	125	2. 3
-161	КР91. 35	1	2650	-	320	-	300	8	125	2. 4
-162	КР92. 30	1	2650	-	270	-	300	8	125	3. 5
-163	КР92. 35	1	2650	-	320	-	300	8	125	3. 6
-164	КР92. 40	1	2650	-	370	-	300	8	125	3. 6
-165	КР93. 40	1	2650	-	370	-	300	8	125	5. 0

ЭПВЦ КиевЗНИИЭП
ОПЕРАТОР ТИП КОРТ
КОПИЛЬЩИК
ВЗАМ. ИНВ.№
ПОДП. И ДАТА
ИНВ.№ ПОДЛ.
17536 27
ФОРМАТ А2

ОБОЗНАЧЕНИЕ	МАРКА	РИС	L	L1	B	B1	C	N	D	МАССА
1.020-1.5-7 0.0.1.0-166	КР1.25-1	2	2960	2540	220	80	-	16	-	1.8
-167	КР1.30-1	2	2960	2540	270	130	-	16	-	1.9
-168	КР1.35-1	2	2960	2540	320	180	-	16	-	2.0
-169	КР1.40-1	2	2960	2540	370	230	-	16		2.1
-170	КР3.40-1	2	2960	2540	370	230	-	16		3.2
-171	КР5.25-1	2	4460	4040	220	80		26	-	2.7
-172	КР5.30-1	2	4460	4040	270	130	-	26		2.8
-173	КР5.35-1	2	4460	4040	320	180	-	26		3.0
-174	КР5.40-1	2	4460	4040	370	230	-	26	-	3.1
-175	КР7.25-1	2	4460	4040	220	80	-	26	-	4.2
-176	КР7.30-1	2	4460	4040	270	130		26	-	4.4
-177	КР7.35-1	2	4460	4040	320	180	-	26	-	4.5
-178	КР7.40-1	2	4460	4040	370	230	-	26	-	4.7
-179	КР9.25-1	2	4460	4040	220	80		26	-	6.2
-180	КР9.30-1	2	4460	4040	270	130	-	26	-	6.4
-181	КР11.25-1	2	5960	5540	220	80	-	36	-	5.6
-182	КР11.30-1	2	5960	5540	270	130	-	36	-	5.8
-183	КР11.35-1	2	5960	5540	320	180	-	36	-	6.0
-184	КР11.40-1	2	5960	5540	370	230	-	36	-	6.3
-185	КР13.25-1	2	5960	5540	220	80	-	36	-	8.3
-186	КР13.30-1	2	5960	5540	270	130	-	36	-	8.5
-187	КР13.35-1	2	5960	5540	320	180	-	36	-	8.7
-188	КР13.40-1	2	5960	5540	370	230	-	36	-	8.9
-189	КР17.25-1	2	8960	8540	220	80	-	56	-	17.4
-190	КР17.30-1	2	8960	8540	270	130	-	56	-	17.7
-191	КР17.35-1	2	8960	8540	320	180		56	-	18.0
-192	КР17.40-1	2	8960	8540	370	230	-	56	-	18.3
-193	КР19.30-1	2	8960	8540	270	130	-	56	-	23.5
-194	КР19.35-1	2	8960	8540	320	180	-	56	-	23.8
-195	КР21.25-1	2	8960	8540	220	80	-	56	-	29.9

ОБОЗНАЧЕНИЕ	МАРКА	РИС	L	L1	B	B1	C	N	D	МАССА
1.020-1.5-7 0.0.1.0-196	КР21. 30-1	2	8960	8540	270	130	-	56	-	30.2
-197	КР21. 35-1	2	8960	8540	320	180	-	56	-	30.5
-198	КР21. 40-1	2	8960	8540	370	230	-	56	-	30.8
-199	КР71. 25-1	2	7160	6740	220	80	-	44	-	10.0
-200	КР71. 30-1	2	7160	6740	270	130	-	44	-	10.2
-201	КР71. 35-1	2	7160	6740	320	180	-	44	-	10.5
-202	КР71.40-1	2	7160	6740	370	230	-	44	-	10.7
-203	КР73.25-1	2	7160	6740	220	80	-	44	-	13.9
-204	КР73. 30-1	2	7160	6740	270	130	-	44	-	14.1
-205	КР73. 35-1	2	7160	6740	320	180	-	44	-	14.4
-206	КР73. 40-1	2	7160	6740	370	230	-	44	-	14.7
-207	КР75.25-1	2	7160	6740	220	80	-	44	-	18.5
-208	КР75 30-1	2	7160	6740	270	130	-	44	-	18.8
-209	КР75.35-1	2	7160	6740	320	180	-	44	-	19.0
-210	КР75.40-1	2	7160	6740	370	230	-	44	-	19.3

ЭПВЦ КиевЗНИИЭП | ОПЕРАТОР ТЛП КОРТ | КОПИРОВ.

ИНВ.№ ПОДЛ. | ПОДП. И ДАТА | ВЗАМ. ИНВ. №

ФОРМАТ	ЗОНА	ПОЗ	ОБОЗНАЧЕНИЕ	НАИМЕНОВАНИЕ	КОЛ НА ИСПОЛН. 1.020-1.5-7 0.0.2.0-																			ПРИМЕЧАНИЕ
					–	001	002	003	004	005	006	007	008	009	010	011	012	013	014	015	016	017	018	019	
12			1.020-1.5-7 0.0.2.0 СВ	ДОКУМЕНТАЦИЯ: СВОРОЧНЫЙ ЧЕРТЕЖ	*	*	*	*	*	*	*	*	*	*	*	*	*	*	*	*	*	*	*	*	
				ДЕТАЛИ:																				МАССА, КГ
				ГОСТ 5781-75																				
ВЧ		1		Ф6 AIII L=2550	1	–	–	–	1	–	–	–	–	–	–	–	–	–	–	–	–	–	–	0.566
				Ф6 AIII L=2500	–	1	–	–	–	1	–	–	–	–	1	–	–	–	1	–	–	–	–	0.555
				Ф6 AIII L=2450	–	–	1	–	–	–	1	–	–	–	–	1	–	–	–	1	–	–	–	0.544
				Ф6 AIII L=2400	–	–	–	1	–	–	–	1	–	–	–	–	1	–	–	–	1	–	–	0.533
				Ф6 AIII L=2350	–	–	–	–	–	–	–	–	–	–	–	–	–	1	–	–	–	1	–	0.522
				Ф8 AIII L=2400	–	–	–	–	–	–	–	–	1	1	–	–	–	–	–	–	–	–	–	0.947
				Ф8 AIII L=2350	–	–	–	–	–	–	–	–	–	–	–	–	–	–	–	–	–	–	1	0.927
ВЧ		2		Ф6 AIII L=2730	1	1	1	1	1	1	1	1	–	–	–	–	–	–	–	–	–	–	–	0.606
				Ф6 AIII L=2680	–	–	–	–	–	–	–	–	–	–	1	1	1	1	1	1	1	–	–	0.595
				Ф8 AIII L=2730	–	–	–	–	–	–	–	–	1	1	–	–	–	–	–	–	–	–	–	1.077
				Ф8 AIII L=2680	–	–	–	–	–	–	–	–	–	–	–	–	–	–	–	–	–	1	1	1.057
				ГОСТ 6727-53																				
ВЧ		3		Ф4 BI L=220	16	–	–	–	8	–	–	–	–	–	16	–	–	–	8	–	–	–	–	0.022
				Ф4 BI L=270	–	16	–	–	–	8	–	–	–	–	–	16	–	–	–	8	–	–	–	0.027
				Ф4 BI L=320	–	–	16	–	–	–	8	–	–	–	–	–	16	–	–	–	8	–	–	0.032
				Ф4 BI L=370	–	–	–	16	–	–	–	8	16	8	–	–	–	16	–	–	–	8	16	8	0.036
ВЧ		4		Ф4 BI L=300	1	–	–	–	1	–	–	–	–	–	1	–	–	–	1	–	–	–	–	0.030
				Ф4 BI L=370	–	1	–	–	–	1	–	–	–	–	–	1	–	–	–	1	–	–	–	0.036
				Ф4 BI L=440	–	–	–	–	–	–	1	–	–	–	–	–	1	–	–	–	1	–	–	0.043
				Ф4 BI L=510	–	–	–	1	–	–	–	1	1	1	–	–	–	1	–	–	–	1	1	1	0.050

НАЧ ОТД	ВОЛЫНСКИЙ		25.03
Н КОНТР	ВАСИЛЬЕВА		24.03
ГИП	ВАНЯН		24.03
РУК. ГР.	ШАНАУРОВА		24.03
ПРОВЕР.	ХОДОШ		24.03
РАЗРАБ	СОКОЛОВА		24.03

I.020-I.5-7 0.0.2.0

КАРКАС ПЛОСКИЙ КР

СТАДИЯ	ЛИСТ	ЛИСТОВ
Р	1	10

ЦНИИЭП торгово бытовых зданий и туристских комплексов

ФОРМАТ	ЗОНА	ПОЗ	ОБОЗНАЧЕНИЕ	НАИМЕНОВАНИЕ	КОЛ НА ИСПОЛН 1.020-1.5-7 0.0.2.0- 020	021	022	023	024	025	026	027	028	029	030	031	032	033	034	035	036	037	038	039	ПРИМЕЧАНИЕ
12			1.020-1.5-7 0.0.2.0 СБ	ДОКУМЕНТАЦИЯ: СБОРОЧНЫЙ ЧЕРТЕЖ	*	*	*	*	*	*	*	*	*	*	*	*	*	*	*	*	*	*	*	*	
				ДЕТАЛИ:																					МАССА,КГ
				ГОСТ 5781-75																					
ВЧ		1		Ф8АШ L=5550	1	–	–	–	1	–	–	–	–	–	–	–	–	–	–	–	–	–	–	–	2.190
				Ф8АШ L=5500	–	1	–	–	–	1	–	–	–	–	–	–	–	–	–	–	–	–	–	–	2.170
				Ф8АШ L=5450	–	–	1	–	–	–	1	–	–	–	–	–	–	–	–	–	–	–	–	–	2.150
				Ф8АШ L=5400	–	–	–	1	–	–	–	1	–	–	–	–	–	–	–	–	–	–	–	–	2.131
				ГОСТ 5.1459-72*																					
				Ф10АШ L=5550	–	–	–	–	–	–	–	–	1	–	–	–	1	–	–	–	–	–	–		3.422
				Ф10АШ L=5500	–	–	–	–	–	–	–	–	–	1	–	–	–	1	–	–	–	–	–	–	3.391
				Ф10АШ L=5450	–	–	–	–	–	–	–	–	–	–	1	–	–	–	1	–	–	–	–	–	3.360
				Ф10АШ L=5400	–	–	–	–	–	–	–	–	–	–	–	1	–	–	–	1	–	–	–	–	3.329
				Ф14АШ L=5550	–	–	–	–	–	–	–	–	–	–	–	–	–	–	–	–	1	–	–	–	6.707
				Ф14АШ L=5500	–	–	–	–	–	–	–	–	–	–	–	–	–	–	–	–	–	1	–	–	6.646
				Ф14АШ L=5450	–	–	–	–	–	–	–	–	–	–	–	–	–	–	–	–	–	–	1	–	6.586
				Ф14АШ L=5400	–	–	–	–	–	–	–	–	–	–	–	–	–	–	–	–	–	–	–	1	6.525
				ГОСТ 5781-75																					
ВЧ		2		Ф8АШ L=5730	1	1	1	1	1	1	1	1	–		–	–	–	–	–	–	–	–	–	–	2.261
				ГОСТ 5.1459-72*																					
				Ф10АШ L=5730	–	–	–	–	–	–	–	–	1	1	1	1	1	1	1	1	–	–	–	–	3.533
				Ф14АШ L=5730	–	–	–	–	–	–	–	–	–	–	–	–	–	–	–	–	1	1	1	1	6.924
				ГОСТ 6727-53*																					
ВЧ		3		Ф4ВI L=220	36	–	–	–	18	–	–	–	36	–	–	–	18	–	–	–	36	–	–	–	0.022
				Ф4ВI L=270	–	36	–	–	–	18	–	–	–	36	–	–	–	18	–	–	–	36	–	–	0.027
				Ф4ВI L=320	–	–	36	–	–	–	18	–	–	–	36	–	–	–	18	–	–	–	36	–	0.032
				Ф4ВI L=370	–	–	–	36	–	–	–	18	–	–	–	36	–	–	–	18	–	–	–	36	0.036
ВЧ		4		Ф4ВI L=300	1	–	–	–	1	–	–	–	1	–	–	–	1	–	–	–	1	–	–	–	0.030
				Ф4ВI L=370	–	1	–	–	–	1	–	–	–	1	–	–	–	1	–	–	–	1	–	–	0.036
				Ф4ВI L=440	–	–	1	–	–	–	1	–	–	–	1	–	–	–	1	–	–	–	1	–	0.043
				Ф4ВI L=510	–	–	–	1	–	–	–	1	–	–	–	1	–	–	–	1	–	–	–	1	0.050

ФОРМА	ЗОНА	ПОЗ	ОБОЗНАЧЕНИЕ	НАИМЕНОВАНИЕ	КОЛ НА ИСПОЛН 1.020-1.5-7 0.0.2.0-																			ПРИМЕЧАНИЕ
					040	041	042	043	044	045	046	047	048	049	050	051	052	053	054	055	056	057	058	059	
12			1.020-1.5-7 0.0.2.0 СБ	ДОКУМЕНТАЦИЯ: СБОРОЧНЫЙ ЧЕРТЕЖ	*	*	*	*	*	*	*	*	*	*	*	*	*	*	*	*	*	*	*	*	
				ДЕТАЛИ:																					МАССА, КГ
				ГОСТ 5781-75																					
ВЧ		1		Ф8АШ L=5500	–	–	–	–	1	–	–	–	1	–	–	–	–	–	–	–	–	–	–	–	2.170
				Ф8АШ L=5450	–	–	–	–	–	1	–	–	–	1	–	–	–	–	–	–	–	–	–	–	2.150
				Ф8АШ L=5400	–	–	–	–	–	–	1	–	–	–	1	–	–	–	–	–	–	–	–	–	2.131
				Ф8АШ L=5350	–	–	–	–	–	–	–	1	–	–	–	1	–	–	–	–	–	–	–	–	2.111
				ГОСТ 5.1459-72*																					
				Ф10АШ L=5500	–	–	–	–	–	–	–	–	–	–	–	–	1	–	–	–	1	–	–	–	3.391
				Ф10АШ L=5450	–	–	–	–	–	–	–	–	–	–	–	–	–	1	–	–	–	1	–	–	3.360
				Ф10АШ L=5400	–	–	–	–	–	–	–	–	–	–	–	–	–	–	1	–	–	–	–	–	3.329
				Ф10АШ L=5350	–	–	–	–	–	–	–	–	–	–	–	–	–	–	–	1	–	–	–	1	3.298
				Ф14АШ L=5550	1	–	–	–	–	–	–	–	–	–	–	–	–	–	–	–	–	–	–	–	6.707
				Ф14АШ L=5500	–	1	–	–	–	–	–	–	–	–	–	–	–	–	–	–	–	–	–	–	6.646
				Ф14АШ L=5450	–	–	1	–	–	–	–	–	–	–	–	–	–	–	–	–	–	–	–	–	6.586
				Ф14АШ L=5400	–	–	–	1	–	–	–	–	–	–	–	–	–	–	–	–	–	–	–	–	6.525
				ГОСТ 5781-75																					
ВЧ		2		Ф8АШ L=5680	–	–	–	–	1	1	1	1	1	1	1	1	–	–	–	–	–	–	–	–	2.241
				ГОСТ 5.1459-72*																					
				Ф10АШ L=5680	–	–	–	–	–	–	–	–	–	–	–	–	1	1	1	1	1	1	1	1	3.502
				Ф14АШ L=5730	1	1	1	1	–	–	–	–	–	–	–	–	–	–	–	–	–	–	–	–	6.924
				ГОСТ 6727-53*																					
ВЧ		3		Ф4ВI L=220	18	–	–	–	36	–	–	–	18	–	–	–	36	–	–	–	18	–	–	–	0.022
				Ф4ВI L=270	–	18	–	–	–	36	–	–	–	18	–	–	–	36	–	–	–	18	–	–	0.027
				Ф4ВI L=320	–	–	18	–	–	–	36	–	–	–	18	–	–	–	36	–	–	–	18	–	0.032
				Ф4ВI L=370	–	–	–	18	–	–	–	36	–	–	–	18	–	–	–	36	–	–	–	18	0.036
ВЧ		4		Ф4ВI L=300	1	–	–	–	1	–	–	–	1	–	–	–	1	–	–	–	1	–	–	–	0.030
				Ф4ВI L=370	–	1	–	–	–	1	–	–	–	1	–	–	–	1	–	–	–	1	–	–	0.036
				Ф4ВI L=440	–	–	1	–	–	–	1	–	–	–	1	–	–	–	1	–	–	–	1	–	0.043
				Ф4ВI L=510	–	–	–	1	–	–	–	1	–	–	–	1	–	–	–	1	–	–	–	1	0.050

ФОРМАТ	ЗОНА	ПОЗ	ОБОЗНАЧЕНИЕ	НАИМЕНОВАНИЕ	КОЛ НА ИСПОЛН 1.020-1.5-7 0.0.2.0- 060	061	062	063	064	065	066	067	068	069	070	071	072	073	074	075	076	077	078	079	ПРИМЕЧАНИЕ
12			1.020-1.5-7 0.0.2.0 СБ	ДОКУМЕНТАЦИЯ: СБОРОЧНЫЙ ЧЕРТЕЖ	*	*	*	*	*	*	*	*	*	*	*	*	*	*	*	*	*	*	*	*	
				ДЕТАЛИ:																					МАССА,КГ
				ГОСТ 5781-75																					
ВЧ		1		Ф6АШ L=2550	–	–	–	–	–	–	–	–	1	–	–	–	–	–	–	–	–	–	–	–	0.566
				Ф6АШ L=2500	–	–	–	–	–	–	–	–	–	1	–	–	–	1	–	–	–	–	–	–	0.555
				Ф6АШ L=2450	–	–	–	–	–	–	–	–	–	–	1	–	–	–	1	–	–	–	–	–	0.544
				Ф6АШ L=2400	–	–	–	–	–	–	–	–	–	–	–	1	–	–	–	1	–	–	–	–	0.533
				Ф6АШ L=2350	–	–	–	–	–	–	–	–	–	–	–	–	–	–	–	–	1	–	–	–	0.522
				Ф8АШ L=2400	–	–	–	–	–	–	–	–	–	–	–	1	–	–	–	–	–	1	–	–	0.947
				Ф8АШ L=2350	–	–	–	–	–	–	–	–	–	–	–	–	–	–	–	–	–	–	1	–	0.927
				Ф8АШ L=5550	–	–	–	–	–	–	–	–	–	–	–	–	–	–	–	–	–	–	–	1	2.190
				Ф8АШ L=5500	–	–	–	–	–	–	–	–	–	–	–	–	–	–	–	–	–	–	–	1	2.170
				ГОСТ 5.1459-72*																					
				Ф14АШ L=5500	1	–	–	–	1	–	–	–	–	–	–	–	–	–	–	–	–	–	–	–	6.646
				Ф14АШ L=5450	–	1	–	–	–	1	–	–	–	–	–	–	–	–	–	–	–	–	–	–	6.586
				Ф14АШ L=5400	–	–	1	–	–	–	1	–	–	–	–	–	–	–	–	–	–	–	–	–	6.525
				Ф14АШ L=5350	–	–	–	1	–	–	–	1	–	–	–	–	–	–	–	–	–	–	–	–	6.465
				ГОСТ 5781-75																					
ВЧ		2		Ф6АШ L=2520	–	–	–	–	–	–	–	–	1	1	1	1	–	–	–	–	–	–	–	–	0.559
				Ф6АШ L=2470	–	–	–	–	–	–	–	–	–	–	–	–	1	1	1	1	–	–	–	–	0.548
				Ф8АШ L=2520	–	–	–	–	–	–	–	–	–	–	–	–	1	–	–	–	–	–	–	–	0.994
				Ф8АШ L=2470	–	–	–	–	–	–	–	–	–	–	–	–	–	–	–	–	1	–	–	–	0.975
				Ф8АШ L=5520	–	–	–	–	–	–	–	–	–	–	–	–	–	–	–	–	–	1	1	1	2.178
				ГОСТ 5.1459-72*																					
				Ф14АШ L=5680	1	1	1	1	1	1	1	1	–	–	–	–	–	–	–	–	–	–	–	–	6.864
				ГОСТ 5781-75																					
ВЧ		3		Ф6АШ L=360	–	–	–	–	–	–	–	–	1	1	1	1	–	1	1	1	1	–	–	–	0.080
				Ф8АШ L=360	–	–	–	–	–	–	–	–	–	–	–	–	1	–	–	–	–	1	1	1	0.142
				ГОСТ 6727-53*																					
				Ф4ВI L=220	36	–	–	–	18	–	–	–	–	–	–	–	–	–	–	–	–	–	–	–	0.022
				Ф4ВI L=270	–	36	–	–	–	18	–	–	–	–	–	–	–	–	–	–	–	–	–	–	0.027
				Ф4ВI L=320	–	–	36	–	–	–	18	–	–	–	–	–	–	–	–	–	–	–	–	–	0.032
				Ф4ВI L=370	–	–	–	36	–	–	–	18	–	–	–	–	–	–	–	–	–	–	–	–	0.036
ВЧ		4		Ф4ВI L=300	1	–	–	–	1	–	–	–	–	–	–	–	–	–	–	–	–	–	–	–	0.030
				Ф4ВI L=370	–	1	–	–	–	1	–	–	–	–	–	14	14	–	–	–	14	14	–	–	0.036
				Ф4ВI L=440	–	–	1	–	–	–	1	–	–	–	–	–	–	–	–	–	–	–	–	–	0.043
				Ф4ВI L=510	–	–	–	1	–	–	–	1	–	–	–	–	–	–	–	–	–	–	–	–	0.050
				Ф4ВI L=220	–	–	–	–	–	–	–	–	14	–	–	–	–	14	–	–	–	34	–	–	0.022
				Ф4ВI L=270	–	–	–	–	–	–	–	–	–	14	–	–	–	–	14	–	–	–	34	0.027
				Ф4ВI L=320	–	–	–	–	–	–	–	–	–	–	14	–	–	–	–	14	–	–	–	–	0.032
ВЧ		5		Ф4ВI L=80	–	–	–	–	–	–	–	–	1	–	–	–	–	1	–	–	–	1	–	–	0.008
				Ф4ВI L=130	–	–	–	–	–	–	–	–	–	1	–	–	–	–	1	–	–	–	–	1	0.013
				Ф4ВI L=180	–	–	–	–	–	–	–	–	–	–	1	–	–	–	–	1	–	–	–	–	0.018
				Ф4ВI L=230	–	–	–	–	–	–	–	–	–	–	–	1	1	–	–	–	1	1	–	–	0.023
ВЧ		6		Ф4ВI L=300	–	–	–	–	–	–	–	–	1	–	–	–	–	1	–	–	–	1	–	–	0.030
				Ф4ВI L=370	–	–	–	–	–	–	–	–	–	1	–	–	–	–	1	–	–	–	1	0.036
				Ф4ВI L=440	–	–	–	–	–	–	–	–	–	–	1	–	–	–	–	1	–	–	–	–	0.043
				Ф4ВI L=510	–	–	–	–	–	–	–	–	–	–	–	1	1	–	–	–	1	1	–	–	0.050

ЭПВЦ КиевЗНИИЭП

СКАЛА

ОПЕРАТОР ГЛП КОРТ

ВЗАМ. ИНВ.№

ПОДП. И ДАТА

ИНВ. № ПОДЛ

ФОРМАТ	ЗОНА	ПОЗ	ОБОЗНАЧЕНИЕ	НАИМЕНОВАНИЕ	КОЛ НА ИСПОЛН 1.020-1.5-7 0.0.2.0-																		ПРИМЕЧАНИЕ
					080	081	082	083	084	085	086	087	088	089	090	091	092	093	094	095	096	097	098	099	
12			1.020-1.5-7 0.0.2.0 СБ	ДОКУМЕНТАЦИЯ: СБОРОЧНЫЙ ЧЕРТЕЖ	*	*	*	*	*	*	*	*	*	*	*	*	*	*	*	*	*	*	*	*	
				ДЕТАЛИ:																					
				ГОСТ 5781-75																					МАССА,КГ
ВЧ		1		Ф6АШ L=2550	–	–	–	–	–	–	–	–	–	–	–	–	–	–	1	–	–	–	1	–	0.566
				Ф6АШ L=2500	–	–	–	–	–	–	–	–	–	–	–	–	–	–	–	1	–	–	–	1	0.555
				Ф6АШ L=2450	–	–	–	–	–	–	–	–	–	–	–	–	–	–	–	–	1	–	–	–	0.544
				Ф6АШ L=2400	–	–	–	–	–	–	–	–	–	–	–	–	–	–	–	–	–	1	–	–	0.533
				Ф8АШ L=5450	1	–	–	–	–	–	–	1	–	–	–	–	–	–	–	–	–	–	–	–	2.150
				Ф8АШ L=5400	–	1	–	–	–	–	–	–	1	–	–	–	–	–	–	–	–	–	–	–	2.131
				Ф8АШ L=5500	–	–	–	–	–	–	1	–	–	–	–	–	–	–	–	–	–	–	–	–	2.170
				Ф8АШ L=5350	–	–	–	–	–	–	–	–	–	1	–	–	–	–	–	–	–	–	–	–	2.111
				ГОСТ 5.1459-72*																					
				Ф10АШ L=5550	–	–	1	–	–	–	–	–	–	–	–	–	–	–	–	–	–	–	–	–	3.422
				Ф10АШ L=5500	–	–	–	1	–	–	–	–	–	–	1	–	–	–	–	–	–	–	–	–	3.391
				Ф10АШ L=5450	–	–	–	–	1	–	–	–	–	–	–	1	–	–	–	–	–	–	–	–	3.360
				Ф10АШ L=5400	–	–	–	–	–	1	–	–	–	–	–	–	1	–	–	–	–	–	–	–	3.329
				Ф10АШ L=5350	–	–	–	–	–	–	–	–	–	–	–	–	–	1	–	–	–	–	–	–	3.299
				ГОСТ 5781-75																					
ВЧ		2		Ф6АШ L=2730	–	–	–	–	–	–	–	–	–	–	–	–	–	–	1	1	1	1	1	1	0.606
				Ф8АШ L=5520	1	1	–	–	–	–	–	–	–	–	–	–	–	–	–	–	–	–	–	–	2.178
				Ф8АШ L=5470	–	–	–	–	–	–	1	1	1	1	–	–	–	–	–	–	–	–	–	–	2.158
				ГОСТ 5.1459-72*																					
				Ф10АШ L=5520	–	–	1	1	1	1	–	–	–	–	–	–	–	–	–	–	–	–	–	–	3.403
				Ф10АШ L=5470	–	–	–	–	–	–	–	–	–	–	1	1	1	1	–	–	–	–	–	–	3.372
				ГОСТ 5781-75																					
ВЧ		3		Ф8АШ L=360	1	1	–	–	–	–	1	1	1	1	–	–	–	–	–	–	–	–	–	–	0.142
				ГОСТ 5.1459-72*																					
				Ф10АШ L=360	–	–	1	1	1	1	–	–	–	–	1	1	1	1	–	–	–	–	–	–	0.222
				ГОСТ 6727-53*																					
				Ф4ВI L=220	–	–	–	–	–	–	–	–	–	–	–	–	–	–	16	–	–	–	8	–	0.022
				Ф4ВI L=270	–	–	–	–	–	–	–	–	–	–	–	–	–	–	–	16	–	–	–	8	0.027
				Ф4ВI L=320	–	–	–	–	–	–	–	–	–	–	–	–	–	–	–	–	16	–	–	–	0.032
				Ф4ВI L=370	–	–	–	–	–	–	–	–	–	–	–	–	–	–	–	–	–	16	–	–	0.036
ВЧ		4		Ф4ВI L=320	34	–	–	–	34	–	–	–	34	–	–	–	34	–	–	–	–	–	–	–	0.032
				Ф4ВI L=370	–	34	–	–	–	34	–	–	–	34	–	–	–	34	–	1	–	–	–	1	0.036
				Ф4ВI L=220	–	–	34	–	–	–	34	–	–	–	34	–	–	–	–	–	–	–	–	–	0.022
				Ф4ВI L=270	–	–	–	34	–	–	–	34	–	–	–	34	–	–	–	–	–	–	–	–	0.027
				Ф4ВI L=300	–	–	–	–	–	–	–	–	–	–	–	–	–	–	1	–	–	–	1	–	0.030
				Ф4ВI L=440	–	–	–	–	–	–	–	–	–	–	–	–	–	–	–	–	1	–	–	–	0.043
				Ф4ВI L=510	–	–	–	–	–	–	–	–	–	–	–	–	–	–	–	–	–	1	–	–	0.050
ВЧ		5		Ф4ВI L=180	1	–	–	–	1	–	–	–	1	–	–	–	1	–	–	–	–	–	–	–	0.018
				Ф4ВI L=230	–	1	–	–	–	1	–	–	–	1	–	–	–	1	–	–	–	–	–	–	0.023
				Ф4ВI L=80	–	–	1	–	–	–	1	–	–	–	1	–	–	–	–	–	–	–	–	–	0.008
				Ф4ВI L=130	–	–	–	1	–	–	–	1	–	–	–	1	–	–	–	–	–	–	–	–	0.013
ВЧ		6		Ф4ВI L=440	1	–	–	–	1	–	–	–	1	–	–	–	1	–	–	–	–	–	–	–	0.043
				Ф4ВI L=510	–	1	–	–	–	1	–	–	–	1	–	–	–	1	–	–	–	–	–	–	0.050
				Ф4ВI L=300	–	–	1	–	–	–	1	–	–	–	1	–	–	–	–	–	–	–	–	–	0.030
				Ф4ВI L=370	–	–	–	1	–	–	–	1	–	–	–	1	–	–	–	–	–	–	–	–	0.036

ФОРМАТ	ЗОНА	ПОЗ	ОБОЗНАЧЕНИЕ	НАИМЕНОВАНИЕ	КОЛ НА ИСПОЛН 1.020-1.5-7 0.0.2.0-																			ПРИМЕЧАНИЕ
					100	101	102	103	104	105	106	107	108	109	110	111	112	113	114	115	116	117	118	119	
12			1.020-1.5-7 0.0.2.0 СВ	ДОКУМЕНТАЦИЯ: СБОРОЧНЫЙ ЧЕРТЕЖ	*	*	*	*	*	*	*	*	*	*	*	*	*	*	*	*	*	*	*	*	
				ДЕТАЛИ:																				МАССА, КГ
				ГОСТ 5781-75																				
ВЧ		1		Ф6АШ L=2450	1	–	–	–	–	1	–	–	–	1	–	–	–	–	–	–	–	–	–	0.544
				Ф6АШ L=2400	–	1	–	–	–	–	1	–	–	–	1	–	–	–	–	–	–	–	–	–	0.533
				Ф6АШ L=2500	–	–	–	–	1	–	–	–	1	–	–	–	–	–	–	–	–	–	–	–	0.555
				Ф6АШ L=2350	–	–	–	–	–	–	–	1	–	–	–	1	–	–	–	–	–	–	–	–	0.522
				Ф8АШ L=2400	–	–	1	1	–	–	–	–	–	–	–	–	–	–	–	–	–	–	–	–	0.947
				Ф8АШ L=2350	–	–	–	–	–	–	–	–	–	–	–	–	1	1	–	–	–	–	–	–	0.927
				Ф8АШ L=5550	–	–	–	–	–	–	–	–	–	–	–	–	–	–	1	–	–	–	1	–	2.190
				Ф8АШ L=5500	–	–	–	–	–	–	–	–	–	–	–	–	–	–	–	1	–	–	–	1	2.170
				Ф8АШ L=5450	–	–	–	–	–	–	–	–	–	–	–	–	–	–	–	–	1	–	–	–	2.150
				Ф8АШ L=5400	–	–	–	–	–	–	–	–	–	–	–	–	–	–	–	–	–	1	–	–	2.131
ВЧ		2		Ф6АШ L=2730	1	1	–	–	–	–	–	–	–	–	–	–	–	–	–	–	–	–	–	–	0.606
				Ф6АШ L=2680	–	–	–	–	1	1	1	1	1	1	1	1	–	–	–	–	–	–	–	–	0.595
				Ф8АШ L=2730	–	–	1	1	–	–	–	–	–	–	–	–	–	–	–	–	–	–	–	–	1.077
				Ф8АШ L=2680	–	–	–	–	–	–	–	–	–	–	–	–	1	1	–	–	–	–	–	–	1.057
				Ф8АШ L=5730	–	–	–	–	–	–	–	–	–	–	–	–	–	–	1	1	1	1	1	1	2.261
				ГОСТ 6727-53*																				
ВЧ		3		Ф4ВI L=320	8	–	–	–	–	–	16	–	–	–	8	–	–	–	–	–	36	–	–	–	0.032
				Ф4ВI L=370	–	8	16	8	–	–	–	16	–	–	–	8	16	8	–	–	–	36	–	–	0.036
		-		Ф4ВI L=220	–	–	–	–	16	–	–	–	8	–	–	–	–	–	36	–	–	–	18	–	0.022
				Ф4ВI L=270	–	–	–	–	–	16	–	–	–	8	–	–	–	–	–	36	–	–	–	18	0.027
ВЧ		4		Ф4ВI L=440	1	–	–	–	–	–	1	–	–	–	1	–	–	–	–	–	1	–	–	–	0.043
				Ф4ВI L=510	–	1	1	1	–	–	–	1	–	–	–	1	1	1	–	–	–	1	–	–	0.050
				Ф4ВI L=300	–	–	–	–	1	–	–	–	1	–	–	–	–	–	1	–	–	–	1	–	0.030
				Ф4ВI L=370	–	–	–	–	–	1	–	–	–	1	–	–	–	–	–	1	–	–	–	1	0.036

ЭГІВЦ КиевЗНИИЭП
ОПЕРАТОР ТЛП КОРТ

ВЗАМ. ИНВ.№
ПОДП. И ДАТА
ИНВ. № ПОДЛ

ФОРМАТ	ЗОНА	ПОЗ	ОБОЗНАЧЕНИЕ	НАИМЕНОВАНИЕ	КОЛ НА ИСПОЛН 1.020-1.5-7 0.0.2.0-																			ПРИМЕЧАНИЕ
					120	121	122	123	124	125	126	127	128	129	130	131	132	133	134	135	136	137	138	139	
12			1.020-1.5-7 0.0.2.0 СБ	ДОКУМЕНТАЦИЯ: СБОРОЧНЫЙ ЧЕРТЕЖ	*	*	*	*	*	*	*	*	*	*	*	*	*	*	*	*	*	*	*	*	
				ДЕТАЛИ:																					МАССА,КГ
				ГОСТ 5781-75																					
ВЧ		1		Ф8АШ L=5450	1	–	–	–	–	–	–	–	–	–	–	–	–	–	–	–	–	–	–	1	2.150
				Ф8АШ L=5400	–	1	–	–	–	–	–	–	–	–	–	–	–	–	–	–	–	–	–	–	2.131
				Ф8АШ L=5500	–	–	–	–	–	–	–	–	–	–	–	–	–	–	–	–	–	–	1	–	2.170
				ГОСТ 5.1459-72*																					
				Ф10АШ L=5550	–	–	1	–	–	–	1	–	–	–	–	–	–	–	–	–	–	–	–	–	3.422
				Ф10АШ L=5500	–	–	–	1	–	–	–	1	–	–	–	–	–	–	–	–	–	–	–	–	3.391
				Ф10АШ L=5450	–	–	–	–	1	–	–	–	1	–	–	–	–	–	–	–	–	–	–	–	3.360
				Ф10АШ L=5400	–	–	–	–	–	1	–	–	–	1	–	–	–	–	–	–	–	–	–	–	3.329
				Ф14АШ L=5550	–	–	–	–	–	–	–	–	–	–	1	–	–	–	1	–	–	–	–	–	6.707
				Ф14АШ L=5500	–	–	–	–	–	–	–	–	–	–	–	1	–	–	–	1	–	–	–	–	6.646
				Ф14АШ L=5450	–	–	–	–	–	–	–	–	–	–	–	–	1	–	–	–	1	–	–	–	6.586
				Ф14АШ L=5400	–	–	–	–	–	–	–	–	–	–	–	–	–	1	–	–	–	1	–	–	6.525
				ГОСТ 5781-75																					
ВЧ		2		Ф8АШ L=5730	1	1	–	–	–	–	–	–	–	–	–	–	–	–	–	–	–	–	–	–	2.261
				Ф8АШ L=5680	–	–	–	–	–	–	–	–	–	–	–	–	–	–	–	–	–	–	1	1	2.241
				ГОСТ 5.1459-72*																					
				Ф10АШ L=5730	–	–	1	1	1	1	1	1	1	1	–	–	–	–	–	–	–	–	–	–	3.533
				Ф14АШ L=5730	–	–	–	–	–	–	–	–	–	–	1	1	1	1	1	1	1	1	–	–	6.924
				ГОСТ 6727-53*																					
ВЧ		3		Ф4ВI L=320	18	–	–	–	36	–	–	–	18	–	–	–	36	–	–	–	18	–	–	–	0.032
				Ф4ВI L=370	–	18	–	–	–	36	–	–	–	18	–	–	–	36	–	–	–	18	–	–	0.036
				Ф4ВI L=220	–	–	36	–	–	–	18	–	–	–	36	–	–	–	18	–	–	–	36	–	0.022
				Ф4ВI L=270	–	–	–	36	–	–	–	18	–	–	–	36	–	–	–	18	–	–	–	36	0.027
ВЧ		4		Ф4ВI L=440	1	–	–	–	1	–	–	–	1	–	–	–	1	–	–	–	1	–	–	–	0.043
				Ф4ВI L=510	–	1	–	–	–	1	–	–	–	1	–	–	–	1	–	–	–	1	–	–	0.050
				Ф4ВI L=300	–	–	1	–	–	–	1	–	–	–	1	–	–	–	1	–	–	–	1	–	0.030
				Ф4ВI L=370	–	–	–	1	–	–	–	1	–	–	–	1	–	–	–	1	–	–	–	1	0.036

ФОРМАТ	ЗОНА	ПОЗ.	ОБОЗНАЧЕНИЕ	НАИМЕНОВАНИЕ	КОЛ НА ИСПОЛН 1.020-1.5-7 0.0.2.0-																			ПРИМЕЧАНИЕ
					140	141	142	143	144	145	146	147	148	149	150	151	152	153	154	155	156	157	158	159	
12			1.020-1.5-7 0.0.2.0 СБ	ДОКУМЕНТАЦИЯ: СБОРОЧНЫЙ ЧЕРТЕЖ	*	*	*	*	*	*	*	*	*	*	*	*	*	*	*	*	*	*	*	*	
				ДЕТАЛИ: ГОСТ 5781-75																				МАССА,КГ
БЧ		1		Ф8АШ L=5400	1	—	—	—	1	—	—	—	—	—	—	—	—	—	—	—	—	—	—	—	2.131
				Ф8АШ L=5350	—	1	—	—	—	1	—	—	—	—	—	—	—	—	—	—	—	—	—	—	2.111
				Ф8АШ L=5500	—	—	1	—	—	—	—	—	—	—	—	—	—	—	—	—	—	—	—	—	2.170
				Ф8АШ L=5450	—	—	—	1	—	—	—	—	—	—	—	—	—	—	—	—	—	—	—	—	2.150
				ГОСТ 5.1459-72*																					
				Ф10АШ L=5500	—	—	—	—	—	—	1	—	—	—	1	—	—	—	—	—	—	—	—	—	3.391
				Ф10АШ L=5450	—	—	—	—	—	—	—	1	—	—	—	1	—	—	—	—	—	—	—	—	3.360
				Ф10АШ L=5400	—	—	—	—	—	—	—	—	1	—	—	—	1	—	—	—	—	—	—	—	3.329
				Ф10АШ L=5350	—	—	—	—	—	—	—	—	—	1	—	—	—	1	—	—	—	—	—	—	3.298
				Ф14АШ L=5500	—	—	—	—	—	—	—	—	—	—	—	—	—	—	1	—	—	—	1	—	6.646
				Ф14АШ L=5450	—	—	—	—	—	—	—	—	—	—	—	—	—	—	—	1	—	—	—	1	6.586
				Ф14АШ L=5400	—	—	—	—	—	—	—	—	—	—	—	—	—	—	—	—	1	—	—	—	6.525
				Ф14АШ L=5350	—	—	—	—	—	—	—	—	—	—	—	—	—	—	—	—	—	1	—	—	6.465
				ГОСТ 5781-75																					
БЧ		2		Ф8АШ L=5680	1	1	1	1	1	1	—	—	—	—	—	—	—	—	—	—	—	—	—	—	2.241
				ГОСТ 5.1459-72*																					
				Ф10АШ L=5680	—	—	—	—	—	—	1	1	1	1	1	1	1	1	—	—	—	—	—	—	3.502
				Ф14АШ L=5680															1	1	1	1	1	1	6.864
				ГОСТ 6727-53*																					
БЧ		3		Ф4ВI L=320	36	—	—	—	18	—	—	—	36	—	—	—	18	—	—	—	36	—	—	—	0.032
				Ф4ВI L=370	—	36	—	—	—	18	—	—	—	36	—	—	—	18	—	—	—	36	—	—	0.036
				Ф4ВI L=220	—	—	18	—	—	—	36	—	—	—	18	—	—	—	36	—	—	—	18	—	0.022
				Ф4ВI L=270	—	—	—	18	—	—	—	36	—	—	—	18	—	—	—	36	—	—	—	18	0.027
БЧ		4		Ф4ВI L=440	1	—	—	—	1	—	—	—	1	—	—	—	1	—	—	—	1	—	—	—	0.043
				Ф4ВI L=510	—	1	—	—	—	1	—	—	—	1	—	—	—	1	—	—	—	1	—	—	0.050
				Ф4ВI L=300	—	—	1	—	—	—	1	—	—	—	1	—	—	—	1	—	—	—	1	—	0.030
				Ф4ВI L=370	—	—	—	1	—	—	—	1	—	—	—	1	—	—	—	1	—	—	—	1	0.036

ФОРМАТ	ЗОНА	ПОЗ	ОБОЗНАЧЕНИЕ	НАИМЕНОВАНИЕ	КОЛ НА ИСПОЛН 1.020-1.5-7 0.0.2.0-																				ПРИМЕЧАНИЕ
					160	161	162	163	164	165	166	167	168	169	170	171	172	173	174	175	176	177	178	179	
12			1.020-1.5-7 0.0.2.0 СБ	ДОКУМЕНТАЦИЯ: СБОРОЧНЫЙ ЧЕРТЕЖ	*	*	*	*	*	*	*	*	*	*	*	*	*	*	*	*	*	*	*	*	
				ДЕТАЛИ:																					МАССА, КГ
				ГОСТ 5781-75																					
ВЧ		1		Ф6АШ L=2550	–	–	1	–	–	–	–	–	–	–	–	–	–	–	–	–	–	–	–	–	0.566
				Ф6АШ L=2500	–	–	–	1	–	–	–	1	–	–	–	–	–	–	–	–	–	–	–	–	0.555
				Ф6АШ L=2450	–	–	–	–	1	–	–	–	1	–	–	–	–	–	–	–	–	–	–	–	0.544
				Ф6АШ L=2400	–	–	–	–	–	1	–	–	–	1	–	–	–	–	–	–	–	–	–	–	0.533
				Ф6АШ L=2350	–	–	–	–	–	–	–	–	–	–	1	–	–	–	–	–	–	–	–	–	0.522
				Ф8АШ L=2400	–	–	–	–	–	–	1	–	–	–	–	–	–	–	–	–	–	–	–	–	0.947
				Ф8АШ L=2350	–	–	–	–	–	–	–	–	–	–	–	1	–	–	–	–	–	–	–	–	0.927
				Ф8АШ L=5550	–	–	–	–	–	–	–	–	–	–	–	–	1	–	–	–	–	–	–	–	2.190
				Ф8АШ L=5500	–	–	–	–	–	–	–	–	–	–	–	–	–	1	–	–	–	–	–	–	2.170
				Ф8АШ L=5450	–	–	–	–	–	–	–	–	–	–	–	–	–	–	1	–	–	–	–	–	2.150
				Ф8АШ L=5400	–	–	–	–	–	–	–	–	–	–	–	–	–	–	–	1	–	–	–	–	2.131
				ГОСТ 5.1459-72*																					
				Ф10АШ L=5550	–	–	–	–	–	–	–	–	–	–	–	–	–	–	–	–	1	–	–	–	3.422
				Ф10АШ L=5500	–	–	–	–	–	–	–	–	–	–	–	–	–	–	–	–	–	1	–	–	3.391
				Ф10АШ L=5450	–	–	–	–	–	–	–	–	–	–	–	–	–	–	–	–	–	–	1	–	3.360
				Ф10АШ L=5400	–	–	–	–	–	–	–	–	–	–	–	–	–	–	–	–	–	–	–	1	3.329
				Ф14АШ L=5400	1	–	–	–	–	–	–	–	–	–	–	–	–	–	–	–	–	–	–	–	6.525
				Ф14АШ L=5350	–	1	–	–	–	–	–	–	–	–	–	–	–	–	–	–	–	–	–	–	6.465
				ГОСТ 5781-75																					
ВЧ		2		Ф6АШ L=2520	–	–	1	1	1	1	–	–	–	–	–	–	–	–	–	–	–	–	–	–	0.559
				Ф6АШ L=2470	–	–	–	–	–	–	–	1	1	1	1	–	–	–	–	–	–	–	–	–	0.548
				Ф8АШ L=2520	–	–	–	–	–	–	1	–	–	–	–	–	–	–	–	–	–	–	–	–	0.994
				Ф8АШ L=2470	–	–	–	–	–	–	–	–	–	–	–	1	–	–	–	–	–	–	–	–	0.975
				Ф8АШ L=5520	–	–	–	–	–	–	–	–	–	–	–	–	1	1	1	1	–	–	–	–	2.178
				ГОСТ 5.1459-72*																					
				Ф10АШ L=5520	–	–	–	–	–	–	–	–	–	–	–	–	–	–	–	1	1	1	1	1	3.403
				Ф14АШ L=5680	1	1	–	–	–	–	–	–	–	–	–	–	–	–	–	–	–	–	–	–	6.864
				ГОСТ 5781-75																					
ВЧ		3		Ф6АШ L=360	–	–	1	1	1	1	–	1	1	1	1	–	–	–	–	–	–	–	–	–	0.080
				Ф8АШ L=360	–	–	–	–	–	–	1	–	–	–	–	1	1	1	1	1	–	–	–	–	0.142
				ГОСТ 5.1459-72*																					
				Ф10АШ L=360	–	–	–	–	–	–	–	–	–	–	–	–	–	–	–	–	1	1	1	1	0.222
				ГОСТ 6727-53*																					
				Ф4ВI L=320	18	–	–	–	–	–	–	–	–	–	–	–	–	–	–	–	–	–	–	–	0.032
				Ф4ВI L=370	–	18	–	–	–	–	–	–	–	–	–	–	–	–	–	–	–	–	–	–	0.036
ВЧ		4		Ф4ВI L=440	1	–	–	–	–	–	–	–	–	–	–	–	–	–	–	–	–	–	–	–	0.043
				Ф4ВI L=510	–	1	–	–	–	–	–	–	–	–	–	–	–	–	–	–	–	–	–	–	0.050
				Ф4ВI L=220	–	–	14	–	–	–	–	14	–	–	–	–	34	–	–	–	34	–	–	–	0.022
				Ф4ВI L=270	–	–	–	14	–	–	–	–	14	–	–	–	–	34	–	–	–	34	–	–	0.027
				Ф4ВI L=320	–	–	–	–	14	–	–	–	–	14	–	–	–	–	34	–	–	–	34	–	0.032
				Ф4ВI L=370	–	–	–	–	–	14	14	–	–	–	14	14	–	–	–	34	–	–	–	34	0.036
ВЧ		5		Ф4ВI L=80	–	–	1	–	–	–	–	1	–	–	–	–	1	–	–	–	1	–	–	–	0.008
				Ф4ВI L=130	–	–	–	1	–	–	–	–	1	–	–	–	–	1	–	–	–	1	–	–	0.013
				Ф4ВI L=180	–	–	–	–	1	–	–	–	–	–	–	–	–	–	1	–	–	–	1	–	0.018
				Ф4ВI L=230	–	–	–	–	–	1	1	–	–	–	1	1	–	–	–	1	–	–	–	1	0.023
ВЧ		6		Ф4ВI L=300	–	–	1	–	–	–	–	1	–	–	–	–	1	–	–	–	1	–	–	–	0.030
				Ф4ВI L=370	–	–	–	1	–	–	–	–	1	–	–	–	–	1	–	–	–	1	–	–	0.036
				Ф4ВI L=440	–	–	–	–	1	–	–	–	–	1	–	–	–	–	1	–	–	–	1	–	0.043
				Ф4ВI L=510	–	–	–	–	–	1	1	–	–	–	1	1	–	–	–	1	–	–	–	1	0.050

ФОРМАТ	ЗОНА	ПОЗ	ОБОЗНАЧЕНИЕ	НАИМЕНОВАНИЕ	КОЛ НА ИСПОЛН 1.020-1.5-7 0.0.2.0- 180	181	182	183	184	185	186	187	ПРИМЕЧАНИЕ
12			1.020-1.5-7 0.0.2.0 СБ	ДОКУМЕНТАЦИЯ: СБОРОЧНЫЙ ЧЕРТЕЖ	*	*	*	*	*	*	*	*	
				ДЕТАЛИ:									МАССА, КГ
				ГОСТ 5781-75									
ВЧ		1		Ф8АШ L=5500	1	–	–	–	–	–	–	–	2.170
				Ф8АШ L=5450	–	1	–	–	–	–	–	–	2.150
				Ф8АШ L=5400	–	–	1	–	–	–	–	–	2.131
				Ф8АШ L=5350	–	–	–	1	–	–	–	–	2.111
				ГОСТ 5.1459-72*									
				Ф10АШ L=5500	–	–	–	–	1	–	–	–	3.391
				Ф10АШ L=5450	–	–	–	–	–	1	–	–	3.360
				Ф10АШ L=5400	–	–	–	–	–	–	1	–	3.329
				Ф10АШ L=5350	–	–	–	–	–	–	–	1	3.298
				ГОСТ 5781-75									
ВЧ		2		Ф8АШ L=5470	1	1	1	1	–	–	–	–	2.158
				ГОСТ 5.1459-72*									
				Ф10АШ L=5470	–	–	–	–	1	1	1	1	3.372
				ГОСТ 5781-75									
ВЧ				Ф8АШ L=360	1	1	1	1	–	–	–	–	0.142
				ГОСТ 5.1459-72*									
				Ф10АШ L=360	–	–	–	–	1	1	1	1	0.222
				ГОСТ 6727-53*									
ВЧ		4		Ф4ВI L=220	34	–	–	–	34	–	–	–	0.022
				Ф4ВI L=270	–	34	–	–	–	34	–	–	0.027
				Ф4ВI L=320	–	–	34	–	–	–	34	–	0.032
				Ф4ВI L=370	–	–	–	34	–	–	–	34	0.036
ВЧ		5		Ф4ВI L=80	1	–	–	–	1	–	–	–	0.008
				Ф4ВI L=130	–	1	–	–	–	1	–	–	0.013
				Ф4ВI L=180	–	–	1	–	–	–	1	–	0.018
				Ф4ВI L=230	–	–	–	1	–	–	–	1	0.023
ВЧ		6		Ф4ВI L=300	1	–	–	–	1	–	–	–	0.030
				Ф4ВI L=370	–	1	–	–	–	1	–	–	0.036
				Ф4ВI L=440	–	–	1	–	–	–	1	–	0.043
				Ф4ВI L=510	–	–	–	1	–	–	–	1	0.050

ЭПВЦ КиевЗНИИЭП | ОПЕРАТОР ТЛП КОРТ | СКАЛА

ИНВ. № ПОДЛ | ПОДП. И ДАТА | ВЗАМ. ИНВ. №

РИС. 1

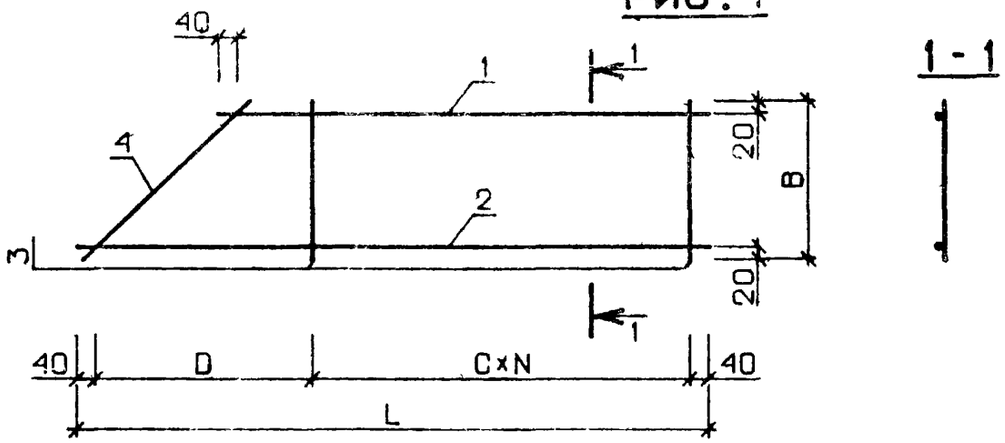

1-1

РИС. 3

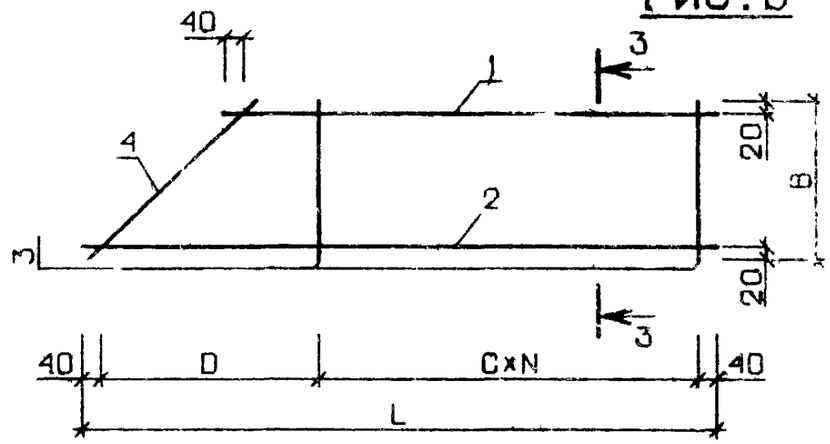

3-3

РИС. 2

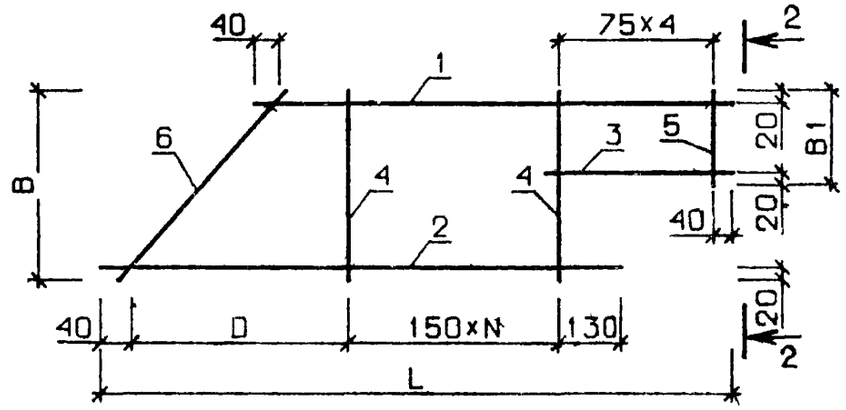

2-2

РИС. 4

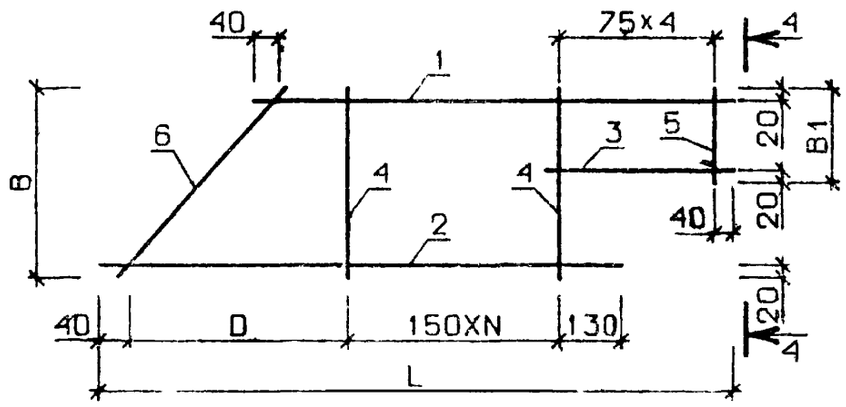

4-4



НАЧ ОТД	Волынский		25 03
Н КОНТР	Васильева		24 03
ГИП	Ванян		24 03
РУК ГР	Шанаурова		24 03
ПРОВЕРИЛ	Ходош		24 03
РАЗРАБ	Соколова		24 03

1.020-1.5-7 0.0.2.0 СБ

КАРКАС ПЛ. КР

СТАДИЯ	МАССА	МАСШТАБ
Р	СМ ТАБЛ	

ЛИСТ 1 ЛИСТОВ 7

ЦНИИЭП торгово бытовых зданий и туристских комплексов

17536 40

ФОРМАТ 12

ЭПВЦ КиевЗНИИЭП | Оператор ТПП КОРТ | КОВАЛЬЧУК

ОБОЗНАЧЕНИЕ	МАРКА	РИС	L	B	B1	C	D	N	МАССА
1.020-1.5-7 0.0.2.0	КР31.25	1	2730	220	-	150	400	15	1.5
-001	КР31.30	1	2730	270	-	150	400	15	1.6
-002	КР31.35	1	2730	320	-	150	400	15	1.7
-003	КР31.40	1	2730	370	-	150	400	15	1.8
-004	КР32.25	1	2730	220	-	300	550	7	1.4
-005	КР32.30	1	2730	270	-	300	550	7	1.4
-006	КР32.35	1	2730	320	-	300	550	7	1.4
-007	КР32.40	1	2730	370	-	300	550	7	1.5
-008	КР33.40	1	2730	370	-	150	400	15	2.7
-009	КР34.40	1	2730	370	-	300	550	7	2.4
-010	КР35.25	1	2680	220	-	150	350	15	1.5
-011	КР35.30	1	2680	270	-	150	350	15	1.6
-012	КР35.35	1	2680	320	-	150	350	15	1.7
-013	КР35.40	1	2680	370	-	150	350	15	1.8
-014	КР36.25	1	2680	220		300	500	7	1.4
-015	КР36.30	1	2680	270		300	500	7	1.4
-016	КР36.35	1	2680	320	-	300	500	7	1.4
-017	КР36.40	1	2680	370	-	300	500	7	1.5
-018	КР37.40	1	2680	370	-	150	350	15	2.6
-019	КР38.40	1	2680	370	-	300	500	7	2.3
-020	КР39.25	1	5730	220	-	150	400	35	5.3
-021	КР39.30	1	5730	270	-	150	400	35	5.4
-022	КР39.35	1	5730	320	-	150	400	35	5.5
-023	КР39.40	1	5730	370	-	150	400	35	5.6
-024	КР40.25	1	5730	220		300	550	17	4.9
-025	КР40.30	1	5730	270	-	300	550	17	4.9
-026	КР40.35	1	5730	320		300	550	17	5.0
-027	КР40.40	1	5730	370	-	300	550	17	5.1
-028	КР41.25	1	5730	220	-	150	400	35	7.8
-029	КР41.30	1	5730	270		150	400	35	7.9
-030	КР41.35	1	5730	320	-	150	400	35	8.1
-031	КР41.40	1	5730	370	-	150	400	35	8.2

В ТАБЛИЦЕ ИСПОЛНЕНИЙ РАЗМЕРЫ ПРИВЕДЕНЫ В ММ, МАССА В КГ

ОБОЗНАЧЕНИЕ	МАРКА	РИС	L	B	B1	C	D	N	МАССА
1.020-1.5-7 0.0.2.0 032	КР42.25	1	5730	220	-	300	550	17	7.4
-033	КР42.30	1	5730	270	-	300	550	17	7.4
-034	КР42.35	1	5730	320	-	300	550	17	7.5
-035	КР42.40	1	5730	370	-	300	550	17	7.6
-036	КР43 25	1	5730	220	-	150	400	35	14.4
-037	КР43.30	1	5730	270	-	150	400	35	14.6
-038	КР43.35	1	5730	320	-	150	400	35	14.7
039	КР43.40	1	5730	370	-	150	400	35	14.8
-040	КР44.25	1	5730	220	-	300	550	17	14.1
-041	КР44.30	1	5730	270	-	300	550	17	14.1
-042	КР44 35	1	5730	320	-	300	550	17	14.1
-043	КР44.40	1	5730	370	-	300	550	17	14.2
-044	КР45 25	1	5680	220	-	150	350	35	5.2
-045	КР45.30	1	5680	270	-	150	350	35	5.4
-046	КР45.35	1	5680	320	-	150	350	35	5.6
047	КР46.40	1	5680	370	-	150	350	35	5.7
048	КР47.25	1	5680	220		300	500	17	4.8
-049	КР46.30	1	5680	270		300	500	17	4.9
-050	КР46.35	1	5680	320	-	300	500	17	5.0
-051	КР46.40	1	5680	370	-	300	500	17	5.1
-052	КР47.25	1	5680	220	-	150	350	35	7.7
-053	КР47.30	1	5680	270	-	150	350	35	7.9
-054	КР47.35	1	5680	320	-	150	350	35	8.0
-055	КР47.40	1	5680	370	-	150	350	35	8.2
-056	КР48.25	1	5680	220	-	300	500	17	7.3
-057	КР48.30	1	5680	270	-	300	500	17	7.4
-058	КР48.35	1	5680	320	-	300	500	17	7.4
-059	КР48.40	1	5680	370	-	300	500	17	7.5
-060	КР49.25	1	5680	220	-	150	350	35	14.3
-061	КР49.30	1	5680	270	-	150	350	35	14.4
-062	КР49.35	1	5680	320	-	150	350	35	14.6
-063	КР49.40	1	5680	370	-	150	350	35	14.7

ОБОЗНАЧЕНИЕ	МАРКА	РИС	L	B	B1	C	D	N	МАССА
1.020-1.5-7 0.0.2.0-064	КР50.25	1	5680	220		300	500	17	13.9
-065	КР50.30	1	5680	270		300	500	17	14.0
-066	КР50.35	1	5680	320		300	500	17	14.0
-067	КР50.40	1	5680	370		300	500	17	14.0
-068	КР31.25-1	2	2730	220	80	-	400	13	1.5
-069	КР31.30-1	2	2730	270	130	-	400	13	1.6
-070	КР31.35-1	2	2730	320	180		400	13	1.7
-071	КР31.40-1	2	2730	370	230	-	400	13	1.8
-072	КР33.40-1	2	2730	370	230	-	400	13	2.7
-073	КР35.25-1	2	2680	220	80	-	350	13	1.5
-074	КР35.30-1	2	2680	270	130	-	350	13	1.6
-075	КР35.35-1	2	2680	320	180	-	350	13	1.7
-076	КР35.40-1	2	2680	370	230	-	350	13	1.7
-077	КР37.40-1	2	2680	370	230	-	350	13	2.6
-078	КР39.25-1	2	5730	220	80	-	400	33	5.3
-079	КР39.30-1	2	5730	270	130	-	400	33	5.4
-080	КР39.35-1	2	5730	320	180		400	33	5.6
-081	КР39.40-1	2	5730	370	230	-	400	33	5.8
-082	КР41.25-1	2	5730	220	80	-	400	33	7.8
-083	КР41.30-1	2	5730	270	130		400	33	8.0
-084	КР41.35-1	2	5730	320	180	-	400	33	8.1
-085	КР41.40-1	2	5730	370	230	-	400	33	8.3
-086	КР45.25-1	2	5680	220	80	-	350	33	5.2
-087	КР45.30-1	2	5680	270	130		350	33	5.4
-088	КР45.35-1	2	5680	320	180		350	33	5.6
-089	КР45.40-1	2	5680	370	230		350	33	5.7
-090	КР47.25-1	2	5680	220	80		350	33	7.8
-091	КР47.30-1	2	5680	270	130		350	33	7.9
-092	КР47.35-1	2	5680	320	180		350	33	8.1
-093	КР47.40-1	2	5680	370	230		350	33	8.2
-094	КР51.25	3	2730	220		150	400	15	1.5
-095	КР51.30	3	2730	270		150	400	15	1.6

ЭПВЦ КиевЗНИИЭП
ОПЕРАТОР ТЛП КОРТ
СКАЛА
ИНВ. № ПОДЛ | ПОДП. И ДАТА | ВЗАМ. ИНВ. №
17536 43

ОБОЗНАЧЕНИЕ	МАРКА	РИС	L	B	B1	C	D	N	МАССА
1.020-1.5-7 0.0.2.0-096	КР51.35	3	2730	320		150	400	15	1.7
-097	КР51.40	3	2730	370		150	400	15	1.8
-098	КР52.25	3	2730	220		300	550	7	1.4
-099	КР52.30	3	2730	270		300	550	7	1.4
-100	КР52.35	3	2730	320		300	550	7	1.5
-101	КР52.40	3	2730	370		300	550	7	2.7
-102	КР53.40	3	2730	370		150	400	15	2.4
103	КР54.40	3	2730	370		300	550	7	1.5
104	КР55.25	3	2680	220		150	350	15	1.6
105	КР55.30	3	2680	270	-	150	350	15	1.7
106	КР55.35	3	2680	320	-	150	350	15	1.8
107	КР55.40	3	2680	370	-	150	350	15	1.4
108	КР56.25	3	2680	220		300	500	7	1.4
-109	КР56.30	3	2680	270	-	300	500	7	1.4
-110	КР56.35	3	2680	320	-	300	500	7	1.5
-111	КР56.40	3	2680	370	-	300	500	7	2.6
-112	КР57.40	3	2680	370		150	350	15	2.3
-113	КР58.40	3	2680	370	-	300	500	7	5.3
-114	КР59.25	3	5730	220	-	150	400	35	5.4
115	КР59.30	3	5730	270	-	150	400	35	5.6
-116	КР59.35	3	5730	320	-	150	400	35	5.8
-117	КР59.40	3	5730	370	-	150	400	35	4.9
-118	КР60.25	3	5730	220	-	300	550	17	4.9
-119	КР60.30	3	5730	270		300	550	17	4.9
-120	КР60.35	3	5730	320		300	550	17	5.0
-121	КР60.40	3	5730	370		300	550	17	5.1
-122	КР61.25	3	5730	220		150	400	35	7.8
-123	КР61.30	3	5730	270		150	400	35	7.9
124	КР61.35	3	5730	320		150	400	35	8.1
-125	КР61.40	3	5730	370		150	400	35	8.2
-126	КР62.25	3	5730	220		300	550	17	7.4
-127	КР62.30	3	5730	270		300	550	17	7.4

ОБОЗНАЧЕНИЕ	МАРКА	РИС	L	B	B1	C	D	N	МАССА
1.020-1.5-7 0.0.2.0-128	КР62.35	3	5730	320	-	300	550	17	7.5
-129	КР62.40	3	5730	370	-	300	550	17	7.6
-130	КР63.25	3	5730	220	-	150	400	35	14.4
-131	КР63.30	3	5730	270	-	150	400	35	14.6
-132	КР63.35	3	5730	320	-	150	400	35	14.7
-133	КР63.40	3	5730	370	-	150	400	35	14.8
-134	КР64.25	3	5730	220	-	300	550	17	14.1
-135	КР64.30	3	5730	270	-	300	550	17	14.1
-136	КР64.35	3	5730	320	-	300	550	17	14.1
-137	КР64.40	3	5730	370	-	300	550	17	14.2
-138	КР65.25	3	5680	220	-	150	350	35	5.2
-139	КР65.30	3	5680	270	-	150	350	35	5.4
-140	КР65.35	3	5680	320	-	150	350	35	5.6
-141	КР65.40	3	5680	370	-	150	350	35	5.7
-142	КР66.25	3	5680	220	-	300	500	17	4.8
-143	КР66.30	3	5680	270	-	300	500	17	4.9
-144	КР66.35	3	5680	320	-	300	500	17	5.0
-145	КР66.40	3	5680	370	-	300	500	17	5.1
-146	КР67.25	3	5680	220	-	150	350	35	7.7
-147	КР67.30	3	5680	270	-	150	350	35	7.9
-148	КР67.35	3	5680	320	-	150	350	35	8.0
-149	КР67.40	3	5680	370	-	150	350	35	8.2
-150	КР68.25	3	5680	220		300	500	17	7.3
-151	КР68.30	3	5680	270	-	300	500	17	7.4
-152	КР68.35	3	5680	320	-	300	500	17	7.4
-153	КР68.40	3	5680	370	-	300	500	17	7.5
-154	КР69.25	3	5680	220	-	150	350	35	14.3
-155	КР69.30	3	5680	270	-	150	350	35	14.4
-156	КР69.35	3	5680	320	-	150	350	35	14.6
-157	КР69.40	3	5680	370	-	150	350	35	14.7
-158	КР70.25	3	5680	220	-	300	500	17	13.9
-159	КР70.30	3	5680	270	-	300	500	17	14.0

ЭПВЦ КиевЗНИИЭП
ОПЕРАТОР ТЛП КОРТ
КОВАЛЬЧУК
ИНВ.№ ПОДЛ
ПОДП. И ДАТА
ВЗАМ. ИНВ.№

ОБОЗНАЧЕНИЕ	МАРКА	РИС	L	B	B1	C	D	N	МАССА
1.020-1.5-7 0.0.2.0-160	КР70.35	3	5680	320		300	500	17	14.0
-161	КР70.40	3	5680	370		300	500	17	14.0
-162	КР51.25-1	4	2730	220	80	-	400	13	1.5
-163	КР51.30-1	4	2730	270	130	-	400	13	1.6
-164	КР51.35-1	4	2730	320	180	-	400	13	1.7
-165	КР51.40-1	4	2730	370	230	-	400	13	1.8
-166	КР53.40-1	4	2730	370	230	-	400	13	2.7
-167	КР55.25-1	4	2680	220	80	-	350	13	1.5
-168	КР55.30-1	4	2680	270	130	-	350	13	1.6
-169	КР55.35-1	4	2680	320	180	-	350	13	1.7
-170	КР55.40-1	4	2680	370	230	-	350	13	1.7
-171	КР57.40-1	4	2680	370	230	-	350	13	2.6
-172	КР59.25-1	4	5730	220	80	-	400	33	5.3
-173	КР59.30-1	4	5730	270	130	-	400	33	5.4
-174	КР59.35-1	4	5730	320	180	-	400	33	5.6
-175	КР59.40-1	4	5730	370	230	-	400	33	5.8
-176	КР61.25-1	4	5730	220	80	-	400	33	7.8
-177	КР61.30-1	4	5730	270	130	-	400	33	8.0
-178	КР61.35-1	4	5730	320	180	-	400	33	8.1
-179	КР61.40-1	4	5730	370	230	-	400	33	8.3
-180	КР65.25-1	4	5680	220	80	-	350	33	5.2
-181	КР65.30-1	4	5680	270	130	-	350	33	5.4
-182	КР65.35-1	4	5680	320	180	-	350	33	5.6
-183	КР65.40-1	4	5680	370	230	-	350	33	5.7
-184	КР67.25-1	4	5680	220	80	-	350	33	7.8
-185	КР67.30-1	4	5680	270	130	-	350	33	7.9
-186	КР67.35-1	4	5680	320	180	-	350	33	8.1
-187	КР67.40-1	4	5680	370	230		350	33	8.2

ФОРМАТ	ЗОНА	ПОЗ.	ОБОЗНАЧЕНИЕ	НАИМЕНОВАНИЕ	КОЛ НА ИСПОЛН. 1.020-1.5-7 0.0.3.0-																			ПРИМЕЧАНИЕ
					–	01	02	03	04	05	06	07	08	09	10	11	12	13	14	15	16	17	18	19	
12			1.020-1.5-7 0.0.3.0 СБ	ДОКУМЕНТАЦИЯ: СБОРОЧНЫЙ ЧЕРТЕЖ	*	*	*	*	*	*	*	*	*	*	*	*	*	*	*	*	*	*	*	*	
				ДЕТАЛИ:																				МАССА, КГ
				ГОСТ 6727-53*																				
ВЧ				Ф5ВI L=385	4	–	–	–	–	–	–	–	–	–	–	–	–	–	–	–	–	–	–	0.059
				Ф5ВI L=435	–	4	–	–	4	–	–	–	–	–	–	–	–	–	–	–	–	–	–	0.067
				Ф5ВI L=485	–	–	4	–	–	4	–	–	–	–	–	–	–	–	–	–	–	–	–	0.075
				Ф5ВI L=535	–	–	–	4	–	–	4	–	–	–	–	–	–	–	–	–	–	–	–	0.082
				Ф5ВI L=585	–	–	–	–	–	–	–	4	–	–	–	–	–	–	–	–	–	–	–	0.090
				Ф5ВI L=545	–	–	–	–	–	–	–	–	4	–	–	–	–	–	–	–	–	–	–	0.084
				Ф5ВI L=595	–	–	–	–	–	–	–	–	–	4	–	–	–	–	–	–	–	–	–	0.092
				Ф5ВI L=645	–	–	–	–	–	–	–	–	–	–	4	–	–	–	–	–	–	–	–	0.099
				Ф5ВI L=695	–	–	–	–	–	–	–	–	–	–	–	4	–	–	–	–	4	4	4	0.107
				Ф5ВI L=685	–	–	–	–	–	–	–	–	–	–	–	–	4	–	–	–	–	–	–	0.106
				Ф5ВI L=735	–	–	–	–	–	–	–	–	–	–	–	–	–	4	–	–	–	–	–	0.113
				Ф5ВI L=785	–	–	–	–	–	–	–	–	–	–	–	–	–	–	4	–	–	–	–	0.121
				Ф5ВI L=835	–	–	–	–	–	–	–	–	–	–	–	–	–	–	–	4	–	–	–	0.129
ВЧ		2		Ф5ВI L=220	2	–	–	–	2	–	–	–	4	–	–	–	4	–	–	–	4	–	–	0.034
				Ф5ВI L=270	–	2	–	–	–	2	–	–	–	4	–	–	–	4	–	–	–	4	–	0.042
				Ф5ВI L=320	–	–	2	–	–	–	2	–	–	–	4	–	–	–	4	–	–	–	4	0.049
				Ф5ВI L=370	–	–	–	2	–	–	–	2	–	–	–	4	–	–	–	4	–	–	–	0.057

НАЧ ОТД	ВОЛЫНСКИЙ		25.03
Н КОНТР	ВАСИЛЬЕВА		24.03
ГИП	ВАНЯН		24.03
РУК ГР	ШАНАУРОВА		24.03
ПРОВЕР	ХОДОШ		24.03
РАЗРАБ	СОКОЛОВА		24.03

I.020-I.5-7 0.0.3.0

КАРКАС ПЛОСКИЙ КР

СТАДИЯ	ЛИСТ	ЛИСТОВ
Р	1	2

ЦНИИЭП торгово-бытовых зданий и туристских комплексов

ФОРМАТ	ЗОНА	ПОЗ	ОБОЗНАЧЕНИЕ	НАИМЕНОВАНИЕ	КОЛ НА ИСПОЛН 1.020-1.5-7 0.0.3.0-																				ПРИМЕЧАНИЕ
					20	21	22	23	24	25	26	27	28	29	30	31	32	33	34	35	36	37	38	39	
12			1.020-1.5-7 0.0.3.0 СБ	ДОКУМЕНТАЦИЯ: СБОРОЧНЫЙ ЧЕРТЕЖ	*	*	*	*	*	*	*	*	*	*		*	*	*	*		*	*	*	*	
				ДЕТАЛИ: ГОСТ 6727-53*																					МАССА, КГ
ВЧ		1		Ф5ВI L=645	4	4	4	4	–	–	2	–	–	–	–	–	–	–	–	–	–	–	–	–	0.099
				Ф5ВI L=545	–	–	–	–	2	–	–	–	–	–	–	–	–	–	–	–	–	–	–	–	0.084
				Ф5ВI L=595	–	–	–	–	–	2	–	–	–	–	–	–	–	–	–	–	–	–	–	–	0.092
				Ф5ВI L=695	–	–	–	–	–	–	–	2	–	–	–	–	–	–	–	–	–	–	–	–	0.107
				Ф5ВI L=&85	–	–	–	–	–	–	–	–	2	–	–	–	–	–	–	–	–	–	–	–	0.106
				Ф5ВI L=735	–	–	–	–	–	–	–	–	–	2	–	–	–	–	–	–	–	–	–	–	0.113
				Ф5ВI L=785	–	–	–	–	–	–	–	–	–	–	2	–	–	–	–	–	–	–	–	–	0.121
				Ф5ВI L=835	–	–	–	–	–	–	–	–	–	–	–	2	–	–	–	–	–	–	–	–	0.129
				Ф5ВI L=385	–	–	–	–	–	–	–	–	–	–	–	–	2	–	–	–	–	–	–	–	0.059
				Ф5ВI L=435	–	–	–	–	–	–	–	–	–	–	–	–	–	2	–	–	2	–	–	–	0.067
				Ф5ВI L=485	–	–	–	–	–	–	–	–	–	–	–	–	–	–	2	–	–	2	–	–	0.075
				Ф5ВI L=535	–	–	–	–	–	–	–	–	–	–	–	–	–	–	–	2	–	–	2	–	0.082
				Ф5ВI L=585	–	–	–	–	–	–	–	–	–	–	–	–	–	–	–	–	–	–	–	2	0.090
ВЧ		2		Ф5ВI L=220	4	–	–	–	–	–	–	–	–	–	–	–	1	–	–	–	1	–	–	–	0.034
				Ф5ВI L=270	–	4	–	–	–	–	–	–	–	–	–	–	–	1	–	–	–	1	–	–	0.042
				Ф5ВI L=320	–	–	4	–	–	–	–	–	–	–	–	–	–	–	1	–	–	–	1	–	0.049
				Ф5ВI L=370	–	–	–	4	–	–	–	–	–	–	–	–	–	–	–	1	–	–	–	1	0.057
				Ф5ВI L=385	–	–	–	–	2	–	–	–	2	–	–	–	–	–	–	–	–	–	–	–	0.059
				Ф5ВI L=435	–	–	–	–	–	2	–	–	–	2	–	–	–	–	–	–	–	–	–	–	0.067
				Ф5ВI L=485	–	–	–	–	–	–	2	–	–	–	2	–	–	–	–	–	–	–	–	–	0.075
				Ф5ВI L=535	–	–	–	–	–	–	–	2	–	–	–	2	–	–	–	–	–	–	–	–	0.082
БЧ		3		Ф5ВI L=220	–	–	–	–	3	–	–	–	3	–	–	–	–	–	–	–	–	–	–	–	0.034
				Ф5ВI L=270	–	–	–	–	–	3	–	–	–	3	–	–	–	–	–	–	–	–	–	–	0.042
				Ф5ВI L=320	–	–	–	–	–	–	3	–	–	–	3	–	–	–	–	–	–	–	–	–	0.049
				Ф5ВI L=370	–	–	–	–	–	–	–	3	–	–	–	3	–	–	–	–	–	–	–	–	0.057
				Ф5ВI L=80	–	–	–	–	–	–	–	–	–	–	–	–	1	–	–	–	1	–	–	–	0.012
				Ф5ВI L=130	–	–	–	–	–	–	–	–	–	–	–	–	–	–	–	–	–	1	–	–	0.020
				Ф5ВI L=180	–	–	–	–	–	–	–	–	–	–	–	–	–	–	1	–	–	–	1	–	0.028
				Ф5ВI L=230	–	–	–	–	–	–	–	–	–	–	–	–	–	–	–	1	–	–	–	1	0.035

РИС. 1

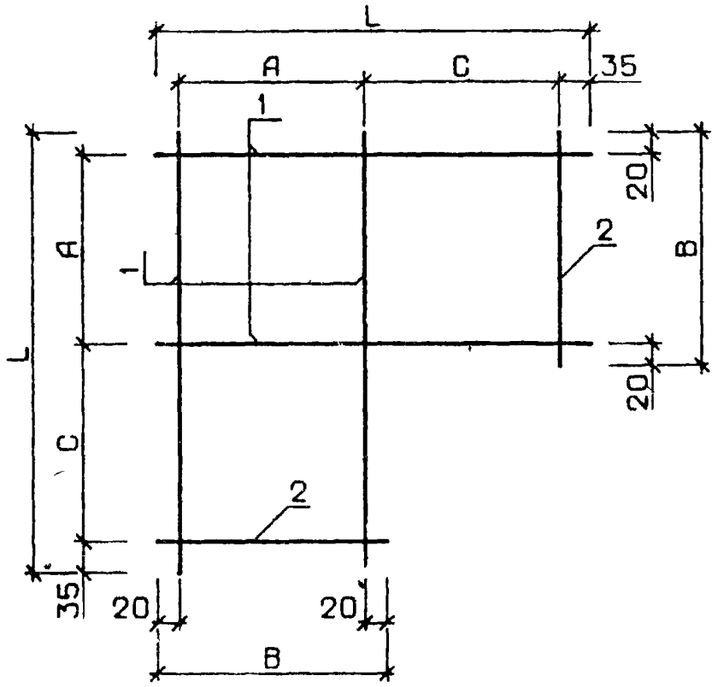

РИС. 2

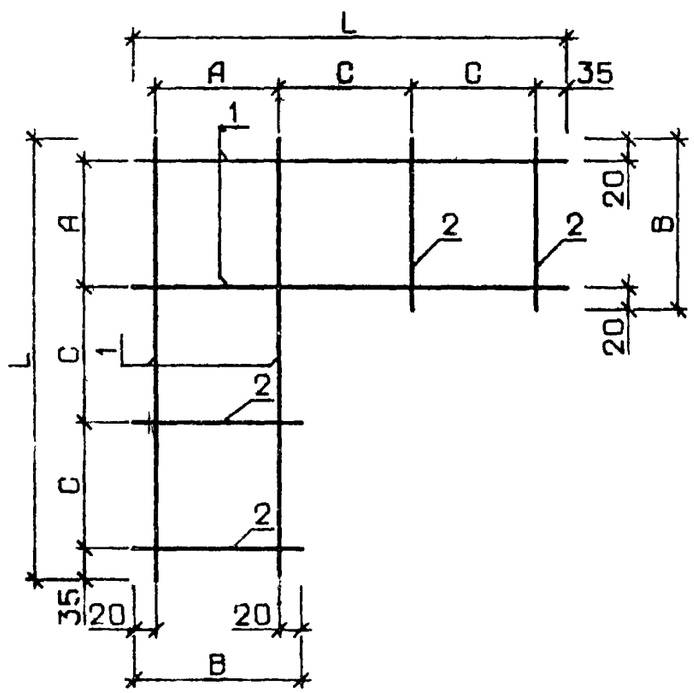

РИС. 3

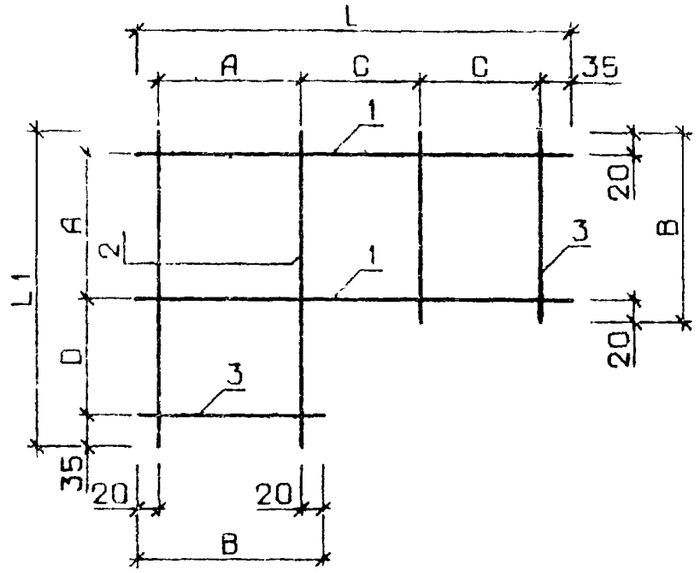

РИС. 4

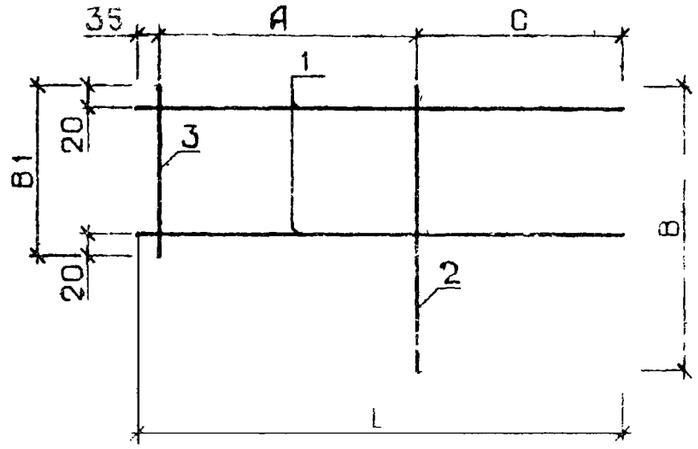

				1.020-1.5-7 0.0.3.0 СБ
Нач. отд.	Волынец		25.03	КАРКАС ПЛ КР
Н. контр.	Сидорова		24.03	
ГИП	Ванян		24.03	
Рук. гр.	Шанаурова		24.03	
Проверил	Ходош		24.03	
Разраб.	Соколова		24.03	

Стадия	Масса	
Р	см табл.	
Лист 1	Листов 3	

ЦНИИЭП торгово бытовых зданий и туристских комплексов

Формат А2

ОБОЗНАЧЕНИЕ	МАРКА	РИС	L	L1	B	B1	A	C	D	МАССА
1.020-1.5-7 0.0.3.0	КР100.25	1	385	-	220	-	180	150	-	0.31
01	КР100.30	1	435	-	270	-	230	150	-	0.35
-02	КР100.35	1	485	-	320	-	280	150	-	0.4
-03	КР100.40	1	535	-	370	-	330	150	-	0.44
-04	КР101.25	1	435	-	220	-	180	200	-	0.34
-05	КР101.30	1	485	-	270	-	230	200	-	0.38
-06	КР101.35	1	535	-	320	-	280	200		0.43
-07	КР101.40	1	585	-	370	-	330	200		0.48
-08	КР102.25	2	545	-	220	-	180	155	-	0.47
-09	КР102.30	2	595	-	270	-	230	155	-	0.53
-10	КР102.35	2	645	-	320	-	280	155	-	0.6
-11	КР102.40	2	695	-	370	-	330	155	-	0.66
-12	КР103.25	2	685		220	-	180	225	-	0.56
-13	КР103.30	2	735	-	270	-	230	225	-	0.62
-14	КР103.35	2	785	-	320	-	280	225	-	0.68
15	КР103.40	2	835	-	370	-	330	225	-	0.74
16	КР104.25	2	695	-	220	-	180	230	-	0.56
17	КР104.30	2	695	-	270	-	230	205		0.6
-18	КР104.35	2	695	-	320	-	280	180		0.63
-19	КР104.40	2	695	-	370	-	330	155		0.66
-20	КР105.25	2	645	-	220	-	180	205		0.53
-21	КР105.30	2	645	-	270	-	230	180		0.56
-22	КР105.35	2	645	-	320	-	280	155		0.6
-23	КР105.40	2	645	-	370	-	330	130		0.63
-24	КР106.25	3	545	385	220	-	180	155	150	0.39
25	КР106.30	3	595	435	270	-	230	155	150	0.44
-26	КР106.35	3	645	485	320	-	280	155	150	0.5
-27	КР106.40	3	695	535	370	-	330	155	150	0.55
-28	КР107.25	3	685	385	220	-	180	225	150	0.43
-29	КР107.30	3	735	435	270.	-	230	225	150	0.49

В ТАБЛИЦЕ ИСПОЛНЕНИЙ РАЗМЕРЫ ПРИВЕДЕНЫ В ММ, МАССА В КГ.

ОБОЗНАЧЕНИЕ	МАРКА	РИС	L	L1	B	B1	A	C	D	МАССА
1.020-1.5-7 0.0.3.0 -30	КР107.35	3	785	485	320	-	280	225	150	0.54
-31	КР107.40	3	835	535	370	-	330	225	150	0.59
-32	КР108.25	4	395	-	220	80	180	185	-	0.17
-33	КР108.30	4	435	-	270	130	230	185	-	0.2
-34	КР108.35	4	485		320	180	280	185	-	0.23
-35	КР108.40	4	535	-	370	230	330	185	-	0.26
-36	КР109.25	4	435	-	220	80	180	235	-	0.18
-37	КР109.30	4	485	-	270	130	230	235	-	0.21
-38	КР109.35	4	535	-	320	180	280	235	-	0.24
-39	КР109.40	4	585	-	370	230	330	235	-	0.27

ФОРМАТ	ЗОНА	ПОЗ	ОБОЗНАЧЕНИЕ	НАИМЕНОВАНИЕ	КОЛ НА ИСПОЛН. 1.020-1.5-7 0.0.4.0-																		ПРИМЕЧАНИЕ
					–	01	02	03	04	05	06	07	08	09	10	11	12	13	14	15	16			
				ДОКУМЕНТАЦИЯ:																			
12			1.020-1.5-7 0.0.4.0 СБ	СБОРОЧНЫЙ ЧЕРТЕЖ	*	*	*	*	*	*	*	*	*	*	*	*	*	*	*	*	*			
				ДЕТАЛИ.																				МАССА, КГ
				ГОСТ 5781-75																				
БЧ		1		Ф8АI L=270	4	–	–	–	–	–	–	–	2	–	–	–	–	–	–	–	–	–	–	0.107
				Ф8АI L=320	–	4	–	–	–	–	–	–	–	2	–	–	–	–	–	–	–	–	–	0.126
				Ф8АI L=370	–	–	4	–	–	–	–	–	–	–	2	–	–	–	–	–	–	–	–	0.146
				Ф8АI L=420	–	–	–	4	–	–	–	–	–	–	–	2	–	–	–	–	–	–	–	0.166
				Ф10АI L=270	–	–	–	–	4	–	–	–	–	–	–	–	–	–	–	–	–	–	–	0.166
				Ф10АI L=320	–	–	–	–	–	4	–	–	–	–	–	–	–	–	–	–	–	–	–	0.197
				Ф10АI L=370	–	–	–	–	–	–	4	–	–	–	–	–	–	–	–	–	–	–	–	0.228
				Ф10АI L=420	–	–	–	–	–	–	–	4	–	–	–	–	–	–	–	–	–	–	–	0.259
11			1.020-1.5-7 0.0.0.2	СТЕРЖЕНЬ ГНУТЫЙ	–	–	–	–	–	–	–	–	–	–	–	–	1	–	–	–	–	–	–	
			1.020-1.5-7 0.0.0.2-01	СТЕРЖЕНЬ ГНУТЫЙ	–	–	–	–	–	–	–	–	–	–	–	–	–	1	–	–	–	–	–	
			1.020-1.5-7 0.0.0.2-02	СТЕРЖЕНЬ ГНУТЫЙ	–	–	–	–	–	–	–	–	–	–	–	–	–	–	1	–	–	–	–	
			1.020-1.5-7 0.0.0.2-03	СТЕРЖЕНЬ ГНУТЫЙ	–	–	–	–	–	–	–	–	–	–	–	–	–	–	–	1	–	–	–	
			1.020-1.5-7 0.0.0.2-04	СТЕРЖЕНЬ ГНУТЫЙ	–	–	–	–	–	–	–	–	–	–	–	–	–	–	–	–	1	–	–	
				ГОСТ 5781-75																				
БЧ		2		Ф8АШ L=360	2	2	2	2	2	2	2	2	1	1	1	1	–	–	–	–	–	–	–	–	0.142
				ГОСТ 5.1459-72*																				
				Ф10АШ L=210	–	–	–	–	–	–	–	–	–	–	–	–	–	–	–	–	3	–	–	–	0.129
				Ф12АШ L=210	–	–	–	–	–	–	–	–	–	–	–	–	3	3	3	3	–	–	–	–	0.186
				ПОЛОСА ГОСТ 103-76																				
БЧ		3		-70Х6 С38/23 L=100	–	–	–	–	–	–	–	–	1	1	1	1	–	–	–	–	–	–	–	–	0.330
				-120Х6 С38/23 L=150	1	1	1	1	–	–	–	–	–	–	–	–	–	–	–	–	–	–	–	–	0.850
				-120Х6 С38/23 L=200	–	–	–	–	1	1	1	1	–	–	–	–	–	–	–	–	–	–	–	–	1.130

Нач.отд.	Волынский		25.03
Н.контр.	Васильева		24.03
ГИП	Ванян		24.03
Рук. гр	Шанаурова		24.03
Проверил	Ходош		24.03
Разраб.	Соколова		24.03

I.020-I.5-7 0.0.4.0

ИЗДЕЛИЕ ЗАКЛАДНОЕ МН, ПЕТЛЯ СТРОПОВОЧНАЯ СП

СТАДИЯ	ЛИСТ	ЛИСТОВ
Р	1	2

ЦНИИЭП торгово бытовых зданий и туристских комплексов

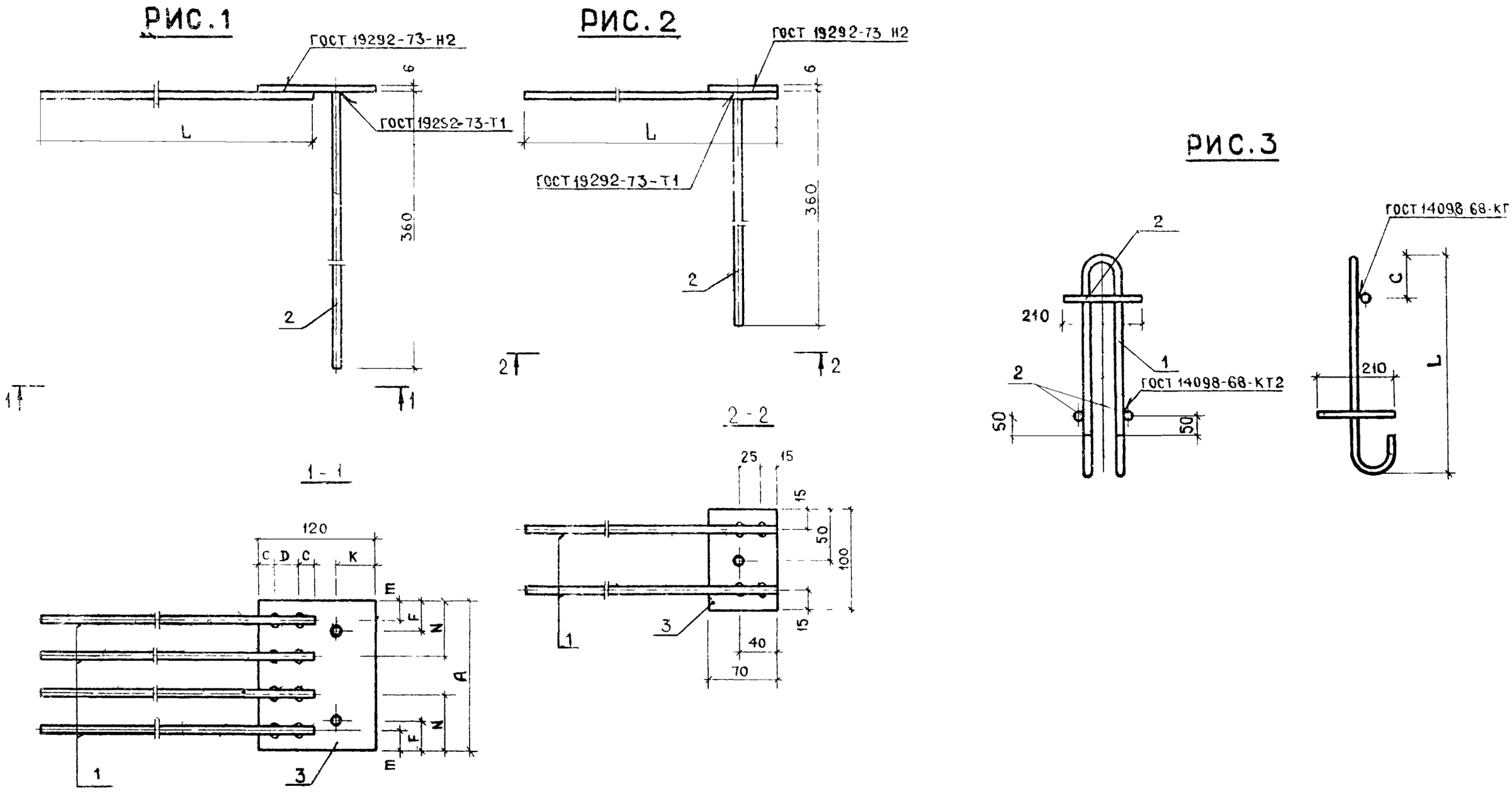

				1.020-1.5-7.0.0.4.0 СБ		
				ИЗДЕЛИЕ ЗАКЛ. МН, ПЕТЛЯ СТРОПОВОЧНАЯ СП	СТАДИЯ	МАССА	МАСШТАБ
НАЧ. ОТД	ВОЛЫНСКИЙ		25 03		Р	СМ ТАБЛ	
Н КОНТР.	ВАСИЛЬЕВА		24 03				
ГИП	ВАНЯЧ		24 03		ЛИСТ 1	ЛИСТОВ 2	
РУК. ГР.	ШАНАУРОВА		24 03		ЦНИИЭП торгово бытовых зданий и туристских комплексов		
ПРОВЕРИЛ	ХОДОШ		24 03				
РАЗРАБ.	СОКОЛОВА		24 03				

ЭПВЦ КиевЗНИИЭП ТЛП КОРТ

ИНВ №ПОДЛ. | ПОДПИСЬ И ДАТА | ВЗАМ ИНВ.№

17536 53

ФОРМАТ 12

ОБОЗНАЧЕНИЕ	МАРКА	РИС	A	L	C	D	m	F	N	K	МАССА
1.020-1.5-7 0.0.4.0	МН1. 25	1	150	270	15	25	15	30	50	30	1. 56
-01	МН1. 30	1	150	320	15	25	15	30	50	30	1. 64
-02	МН1. 35	1	150	370	15	25	15	30	50	30	1. 72
-03	МН1. 40	1	150	420	15	25	15	30	50	30	1. 8
-04	МН2,25	1	200	270	20	30	20	50	80	35	2. 1
-05	МН2.30	1	200	320	20	30	20	50	80	35	2. 2
-06	МН2.35	1	200	370	20	30	20	50	80	35	2. 33
-07	МН2. 40	1	200	420	20	30	20	50	80	35	2. 45
-08	МН8. 25	2	-	270	-	-	-	-	-	-	0. 69
-09	МН8. 30	2	-	320	-	-	-	-	-	-	0. 73
-10	МН8. 35	2	-	370	-	-	-	-	-	-	0. 77
-11	МН8. 40	2	-	420	-	-	-	-	-	-	0. 8
-12	СП1	3	-	550	150	-	-	-	-	-	1. 71
-13	СП2	3	-	750	150	-	-	-	-	-	3. 36
-14	СП3	3	-	800	180	-	-	-	-	-	4. 31
-15	СП4	3	-	950	180	-	-	-	-	-	7. 36
-16	СП5	3	-	550	150	-	-	-	-	-	1. 19

В ТАБЛИЦЕ ИСПОЛНЕНИЙ РАЗМЕРЫ ПРИВЕДЕНЫ В ММ, МАССА В КГ.

ФОРМАТ	ЗОНА	ПОЗ.	ОБОЗНАЧЕНИЕ	НАИМЕНОВАНИЕ	КОЛ НА ИСПОЛН. 1.020-1.5-7 0.0.5.0-																	ПРИМЕЧАНИЕ
					–	01	02	03	04	05	06	07	08	09	10	11	12	13	14	15	16	17	
12			1.020-1.5-7 0.0.5.0 СБ	ДОКУМЕНТАЦИЯ: СБОРОЧНЫЙ ЧЕРТЕЖ	*	*	*	*	*	*	*	*	*	*	*	*	*	*	*	*	*	*	*	
				ДЕТАЛИ:																			МАССА,КГ
				ГОСТ 5781-75																			
БЧ		1		Ф8АШ L=210	4	–	–	–	–	4	–	–	–	–	–	–	–	–	–	–	–	–	0.083
				Ф8АШ L=260	–	4	–	–	–	–	4	–	–	–	–	–	–	–	–	–	–	–	0.103
				Ф8АШ L=310	–	–	4	–	–	–	–	4	–	–	–	–	–	–	–	–	–	–	0.122
				Ф8АШ L=360	–	–	–	4	4	–	–	–	4	4	–	–	–	–	–	2	–	–	0.142
				Ф8АШ L=460	–	–	–	–	–	–	–	–	–	–	4	–	–	–	–	–	2	–	0.182
				Ф8АШ L=964	–	–	–	–	–	–	–	–	–	–	–	4	–	–	–	–	–	–	0.380
				Ф8АШ L=1064	–	–	–	–	–	–	–	–	–	–	–	–	4	–	–	–	–	–	0.420
				Ф8АШ L=1264	–	–	–	–	–	–	–	–	–	–	–	–	–	4	–	–	–	–	0.499
				Ф8АШ L=1564	–	–	–	–	–	–	–	–	–	–	–	–	–	–	4	–	–	–	0.617
				ГОСТ 5.1459-72*																			
				Ф10АШ L=400	–	–	–	–	–	–	–	–	–	–	–	–	–	–	–	–	–	2	0.247
				ПОЛОСА ГОСТ 103-76																			
ВЧ		2		-70Х6 С38/23 L=150	–	–	–	–	–	–	–	–	–	–	–	–	–	–	–	1	1	–	0.500
				-150Х6 С38/23 L=150	–	–	–	–	1	–	–	–	–	–	–	–	–	–	–	–	–	–	1.060
				-150Х6 С38/23 L=100	–	–	–	–	–	1	1	1	1	–	–	–	–	–	–	–	–	–	0.710
				-180Х6 С38/23 L=220	–	–	–	–	–	–	–	–	–	1	1	–	–	–	–	–	–	–	1.900
				-100Х8 С38/23 L=200	–	–	–	–	–	–	–	–	–	–	–	–	–	–	–	–	–	1	1.260
				-100Х8 С38/23 L=250	–	–	–	–	–	–	–	–	–	–	–	–	–	–	–	–	–	–	
				-100Х8 С38/23 L=300	–	–	–	–	–	–	–	–	–	–	–	–	–	–	–	–	–	–	
				-150Х8 С38/23 L=150	1	1	1	1	–	–	–	–	–	–	–	–	–	–	–	–	–	–	1.420
				ГОСТ 5781-75																			
				Ф6АI L=150	–	–	–	–	–	–	–	–	–	–	–	2	2	4	4	–	–	–	0.033
				ПОЛОСА ГОСТ 103-76																			
ВЧ				-150Х6 С38/23 L=200	–	–	–	–	–	–	–	–	–	–	–	2	2	2	2	–	–	–	1.420

НАЧ ОТД	ВОЛЫНСКИЙ	25.03
Н. КОНТР	ВАСИЛЬЕВА	24.03
ГИП	ВАНЯН	24.03
РУК ГР	ШАНАУРОВА	24.03
ПРОВЕР	ХОДОШ	24.03
РАЗРАБ	СОКОЛОВА	24.03

I.020-I.5-7 0.0.5.0

ИЗДЕЛИЕ ЗАКЛАДНОЕ МН

СТАДИЯ	ЛИСТ	ЛИСТОВ
Р	1	2

ЦНИИЭП торгово бытовых зданий и туристских комплексов

РИС.1

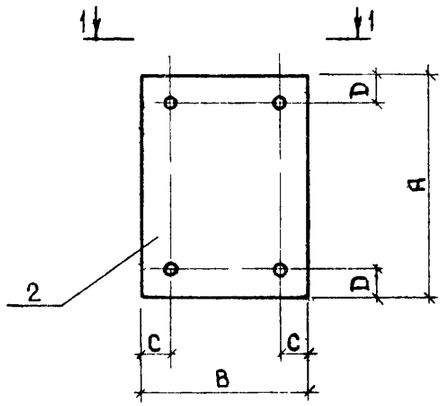

1 – 1

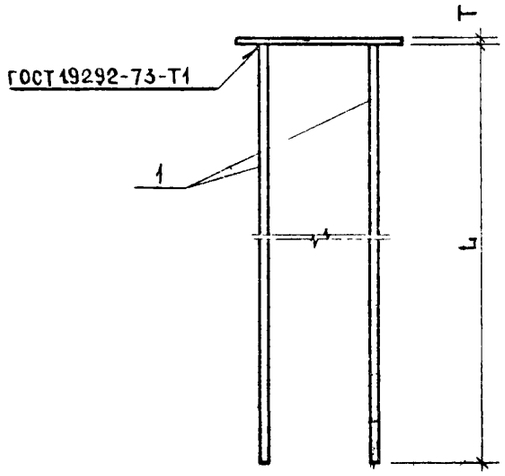

РИС.2

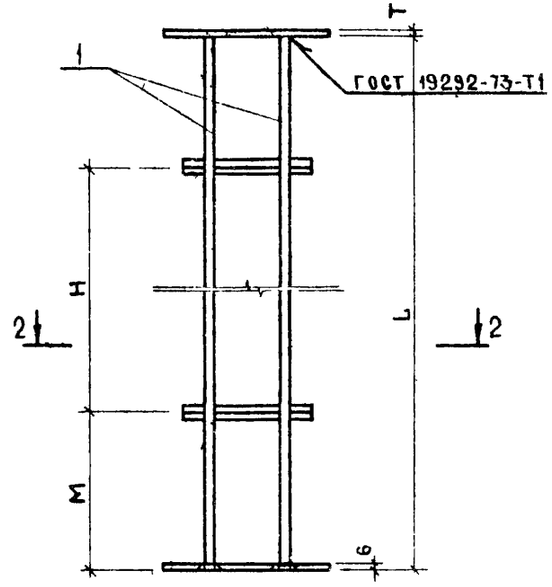

2 – 2

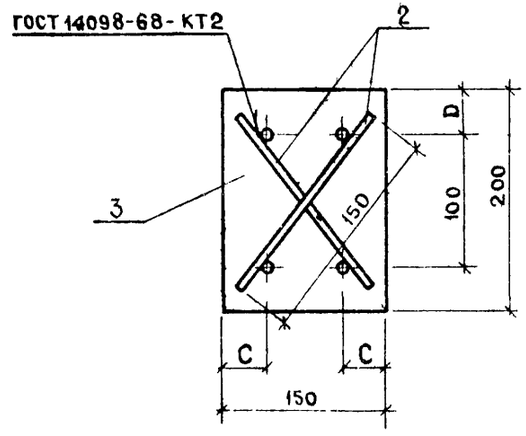

РИС.3

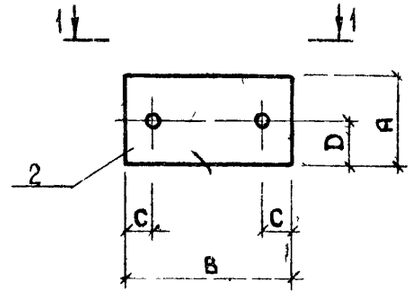

				1.020-1.5-7 0.0.5.0 СБ	
				ИЗДЕЛИЕ ЗАКЛ. МН	СТАДИЯ: Р; МАССА: СМ ТАБЛ; МАСШТАБ:
					ЛИСТ 1; ЛИСТОВ 2
НАЧ. ОТД.	ВОЛЫНСКИЙ		25.03		ЦНИИЭП торгово-бытовых зданий и туристских комплексов
Н. КОНТР.	ВАСИЛЬЕВА		24.03		
ГИП	ВАНЯН		24.03		
РУК. ГР.	ШАНАУРОВА		24.03		
ПРОВЕРИЛ	ХОДОШ		24.03		
РАЗРАБ.	СОКОЛОВА		24.03		

ОБОЗНАЧЕНИЕ	МАРКА	РИС	A	L	C	D	M	H	B	T	МАССА
1.020-1.5-7 0.0.5.0	МН3.25	1	150	210	25	25	-	-	150	8	1.75
-01	МН3.30	1	150	260	25	25	-	-	150	8	1.83
-02	МН3.35	1	150	310	25	25	-	-	150	8	1.91
-03	МН3.40	1	150	360	25	25	-	-	150	8	1.99
-04	МН4	1	150	360	25	40	-	-	150	6	1.63
-05	МН9.25	1	100	210	20	20	-	-	150	6	1.04
-06	МН9.30	1	100	260	20	20	-	-	150	6	1.12
-07	МН9.35	1	100	310	20	20	-	-	150	6	1.2
-08	МН8.40	1	100	360	20	20	-	-	150	6	1.28
-09	МН10	1	220	360	40	50	-	-	180	6	2.47
-10	МН11	1	220	460	40	50	-	-	180	6	2.63
-11	МН13	2	-	964	40	50	500	-	-	6	4.49
-12	МН14	2	-	1064	40	50	500	-	-	6	4.65
-13	МН15	2	-	1264	40	50	400	400	-	6	4.97
-14	МН16	2	-	1564	40	50	500	500	-	6	5.44
-15	МН17	3	70	360	35	40	500	-	150	6	0.78
-16	МН18	3	70	460	35	40	500	-	150	6	0.86
-17	МН19	3	100	400	30	50	500	-	200	8	1.75

В ТАБЛИЦЕ ИСПОЛНЕНИЙ РАЗМЕРЫ ПРИВЕДЕНЫ В ММ МАССА В КГ.

ЭПВЦ КиевЗНИИЭП
ОПЕРАТОР ТЛП КОРТ
КОВАЛЬЧУК
ИНВ.№ПОДЛ
ПОДП. И ДАТА
ВЗАМ. ИНВ.№

ФОРМАТ	ЗОНА	ПОЗ	ОБОЗНАЧЕНИЕ	НАИМЕНОВАНИЕ	КОЛ НА ИСПОЛН. 1.020-1.5-7 0.0.6.0-																				ПРИМЕЧАНИЕ
					–	01	02	03																		
2			1.020-1.5-7 0.0.6.0 СБ	ДОКУМЕНТАЦИЯ: СВОРОЧНЫЙ ЧЕРТЕЖ	*	*	*	*																	
				ДЕТАЛИ: ГОСТ 5781-75																					МАССА,КГ
		1		Ф8АI L=320	2	–	–	–	–	–	–	–	–	–	–	–	–	–	–	–	–	–	–	–	0.126
				Ф8АI L=370	–	4	–	–	–	–	–	–	–	–	–	–	–	–	–	–	–	–	–	–	0.146
				Ф8АI L=420	–	–	4	–	–	–	–	–	–	–	–	–	–	–	–	–	–	–	–	–	0.166
				Ф8АI L=470	–	–	–	4	–	–	–	–	–	–	–	–	–	–	–	–	–	–	–	–	0.185
		2		Ф8АШ L=360	2	2	2	2	–	–	–	–	–	–	–	–	–	–	–	–	–	–	–	–	0.142
				ПОЛОСА ГОСТ 103-76																					
		3		-70Х6 С38/23 L=220	1	1	1	1	–	–	–	–	–	–	–	–	–	–	–	–	–	–	–	–	0.730
11		4	1.020-1.5-7 0.0.0.1	СТЕРЖЕНЬ ГНУТЫЙ	1																				

НАЧ ОТД	ЧОЛЫНСКИЙ		25.03
Н КОНТР	ВАСИЛЬЕВА		24.03
ГИП	ВАНЯН		24.03
РУК ГР	ШАНАУРОВА		24.03
ПРОВЕР	ХОЛОШ		24.03
РАЗРАБ	СОКОЛОВА		24.03

1.020-1.5-7 0.0.6.0

ИЗДЕЛИЕ ЗАКЛАДНОЕ МП

СТАДИЯ	ЛИСТ	ЛИСТОВ
Р		1

ЦНИИЭП торгово бытовых зданий и туристских комплексов

ЭПВЦ КиевЗНИИЭП
Оператор ГПП КОРТ
Инв.№подл. | Подпись и дата | Взам. инв.№

РИС. 1

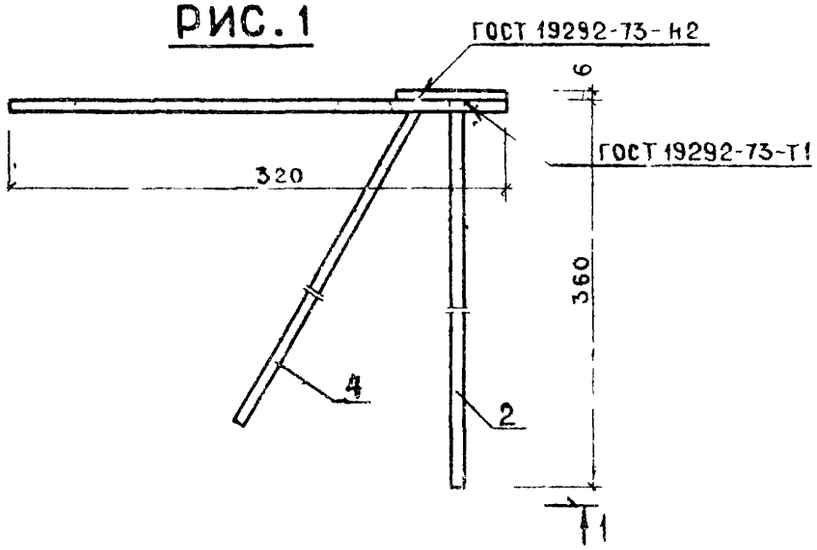

РИС. 2

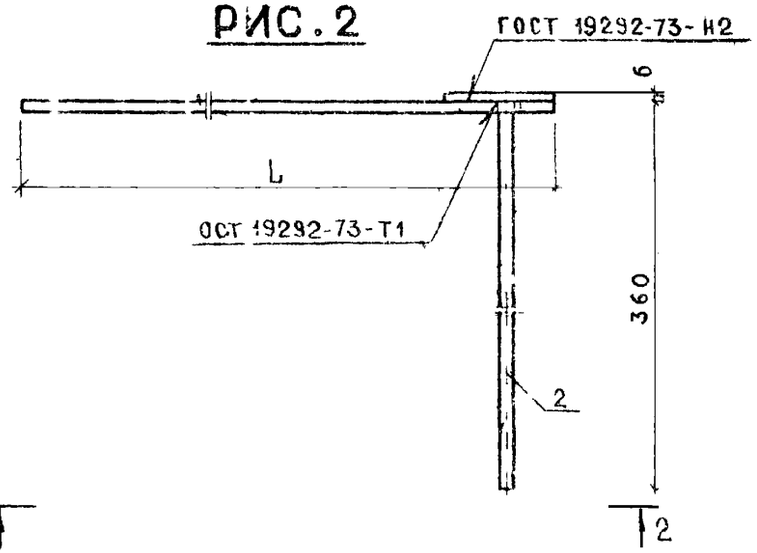

1—1

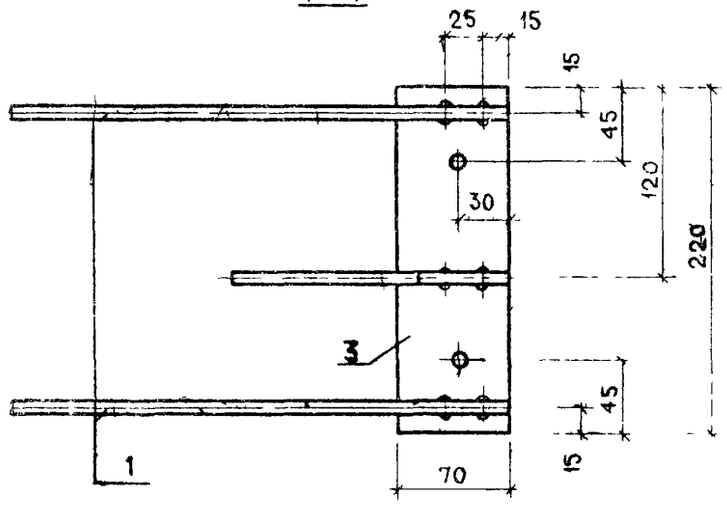

2—2

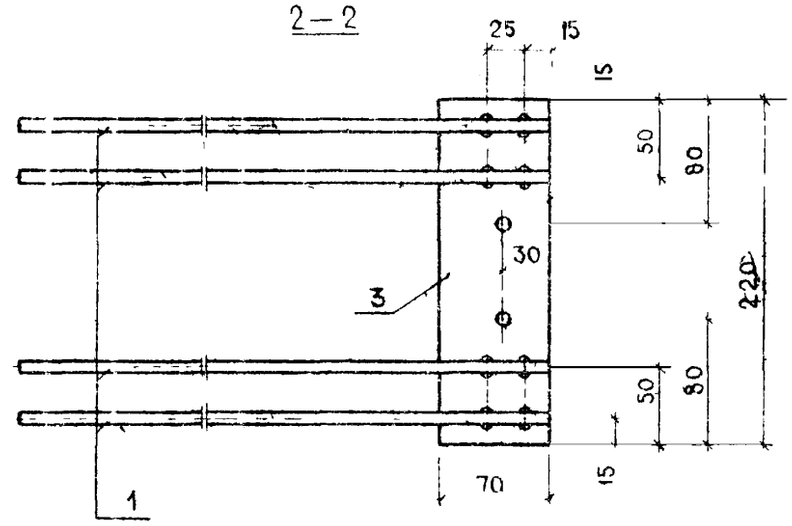

ОБОЗНАЧЕНИЕ	МАРКА	РИС	L мм.	МАССА кг
1.020.-1.5-7 0.0.6.0	МН5	1		1.44
-01	МН6.30	2	370	1,6
-02	МН6.35	2	420	1.67
-03	МН6.40	2	470	1.76

НАЧ ОТД.	ВОЛЫНСКИЙ		25.03
Н. КОНТР.	ВАСИЛЬЕВА		24.03
ГИП	ВАРЯН		24.03
РУК. ГР.	ШАПАЧРОВА		24.03
ПРОВЕРИЛ	ХОДОШ		24.03
РАЗРАБ.	СОКОЛОВА		24.03

1.020.-1.5-7 0.0.6.0 СБ

ИЗДЕЛИЕ ЗАКЛ. МН

СТАДИЯ	МАССА	МАСШТАБ
Р	СМ ТАБЛ	
ЛИСТ 1	ЛИСТОВ 1	

ЦНИИЭП торгово бытовых зданий и туристских комплексов

17536 59

ФОРМАТ 12

ФОРМАТ	ЗОНА	ПОЗ	ОБОЗНАЧЕНИЕ	НАИМЕНОВАНИЕ	КОЛ НА ИСПОЛН 1.020-1.5-7 0.0.7.0-																		ПРИМЕЧАНИЕ
					–	01	02	03	04														
12			1.020-1.5-7 0.0.7.0 СБ	ДОКУМЕНТАЦИЯ: СБОРОЧНЫЙ ЧЕРТЕЖ	*	*	*	*	*														
				ДЕТАЛИ:																			МАССА,КГ
				ГОСТ 5.1459-72*																			
БЧ		1		Ф10АШ L=210	–	4	–	–	–	–	–	–	–	–	–	–	–	–	–	–	–	–	0.129
				Ф10АШ L=260	–	–	4	–	–	–	–	–	–	–	–	–	–	–	–	–	–	–	0.160
				Ф10АШ L=310	–	–	–	4	–	–	–	–	–	–	–	–	–	–	–	–	–	–	0.191
				Ф10АШ L=360	–	–	–	–	4	–	–	–	–	–	–	–	–	–	–	–	–	–	0.222
11			1.020-1.5-7 0.0.0.1-02	СТЕРЖЕНЬ ГНУТЫЙ	2																		
				ГОСТ 5781-75																			
БЧ		2		Ф6АШ L=100	2	–	–	–	–	–	–	–	–	–	–	–	–	–	–	–	–	–	0.022
				ГОСТ 5.1459-72*																			
				Ф12АШ L=210	–	2	2	2	2	–	–	–	–	–	–	–	–	–	–	–	–	–	0.186
				УГОЛОК ГОСТ 8509-72																			
БЧ		3		L45X45X4 С38/23 L=130	1	–	–	–	–	–	–	–	–	–	–	–	–	–	–	–	–	–	0.360
11			1.020-1.5-7 0.0.0.1-01	СТЕРЖЕНЬ ГНУТЫЙ	–	2	2	2	2														–
				ПОЛОСА ГОСТ 103-76																			
БЧ		4		-180X12 С38/23 L=250	–	1	1	1	1		–	–	–	–	–	–	–	–	–	–	–	–	4.240

ЭПВЦ КиевЗНИИЭП ГПП КОРТ

НАЧ ОТД	ВОЛКИНСКИЙ		25.03
Н КОНТР	ВАСИЛЬЕВА		24.03
ГИП	ВАНЯН		24.03
РУК ГР	ШАНАУРОВА		24.03
ПРОВЕР	ХОДОШ		24.03
РАЗРАБ	СОКОЛОВА		24.03

I.020-I.5-7 0.0.7.0

ИЗДЕЛИЕ ЗАКЛАДНОЕ МН

СТАДИЯ	ЛИСТ	ЛИСТОВ
Р		1

ЦНИИЭП торгово бытовых зданий и туристских комплексов

РИС. 1

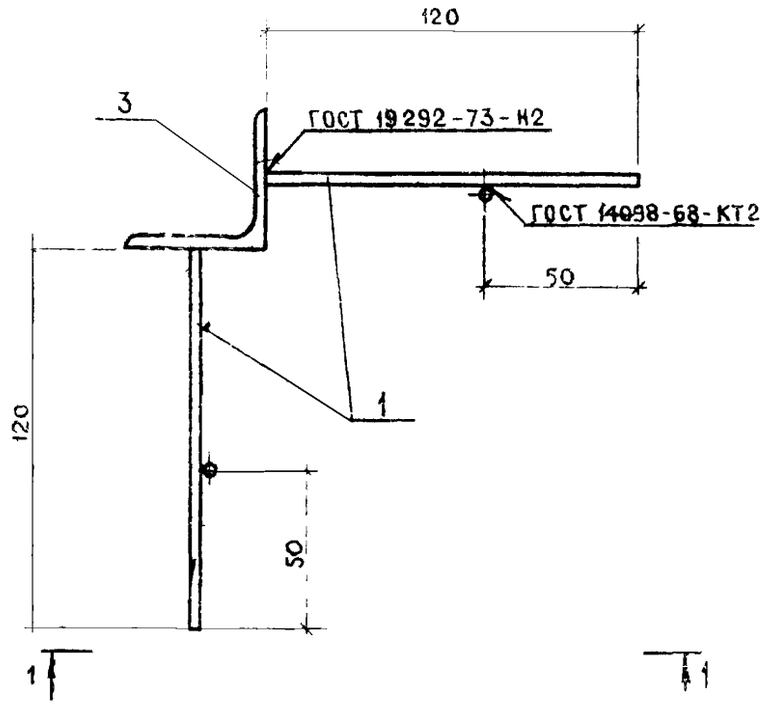

РИС. 2

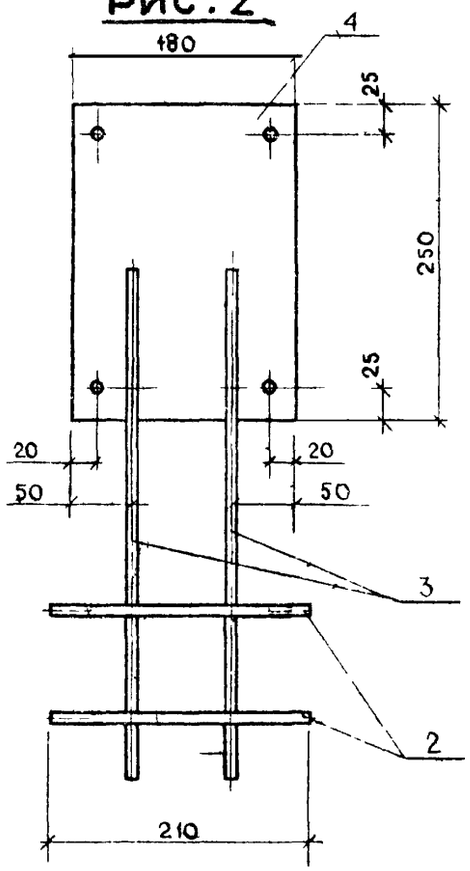

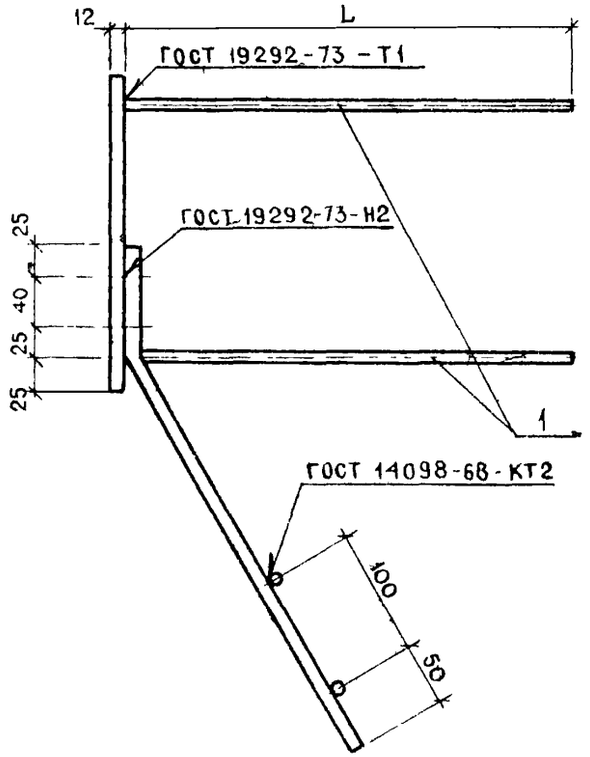

1—1

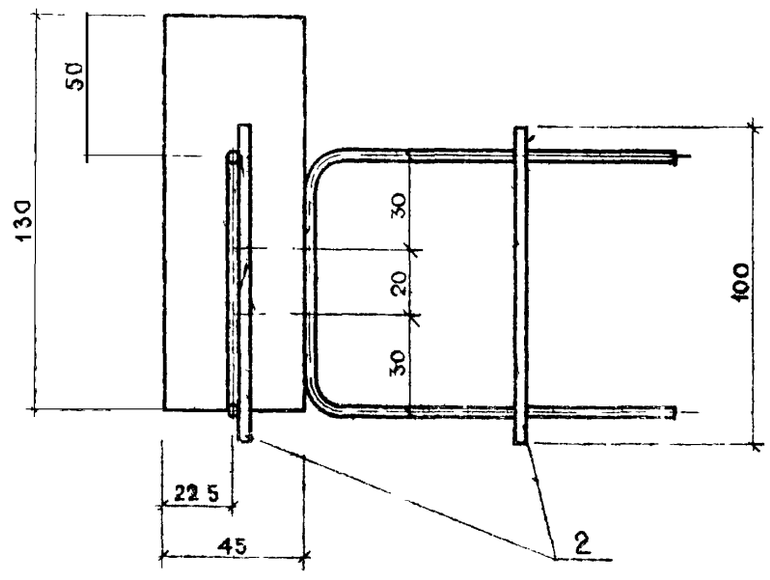

ОБОЗНАЧЕНИЕ	МАРКА	РИС	L мм	МАССА кг
1.020-1 5-7 0.0.7.0	МН7			0.5
-01	МН12.25	2	210	5.6
-02	МН12.30	2	260	5.8
-03	МН12.35	2	310	5.6
-04	МН12.40	2	360	6.0

Нач. отд.	Волынский		25.03
Н. контр.	Васильева		24.03
ГИП	Ванян		24.03
Рук. гр.	Шанчурова		24.03
Проверил	Холощ		24.03
Разраб.	Соколова		24

1.020-1.5-7 0.0.7.0 СБ

ИЗДЕЛИЕ ЗАКЛ. МН

СТАДИЯ	МАССА	МАСШТАБ
Р	СМ ТАБЛ	
ЛИСТ 1	ЛИСТОВ 1	

ЦНИИЭП торгово бытовых зданий и туристских комплексов

РИС. 1

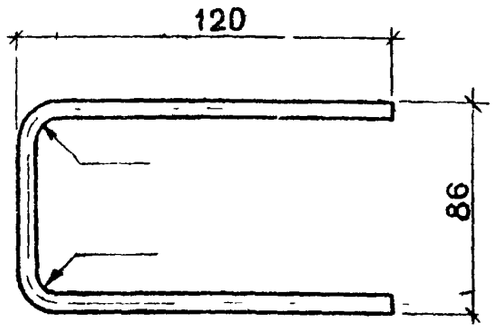

РИС. 2

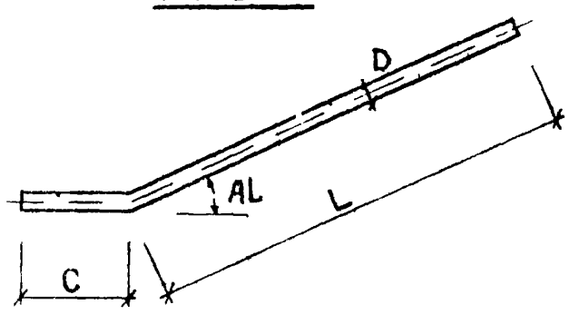

ОБОЗНАЧЕНИЕ	РИС	L мм	C мм	AL гр	D мм	МАССА кг
1.020-1.5-7 0.0.0.1	2	340	70	75	8 AI	0.17
-01	2	360	90	30	10 AIII	0.28
-02	1				6 AIII	0.08

НАЧ. ОТД	ВОЛЫНСКИЙ		25.03
Н. КОНТР.	ВАСИЛЬЕВА		24.03
	ВАНЯН		24.03
РУК. ГР.	ШАНАУРОВА		24.03
ПРОВЕРИЛ	ХОДОШ		24.03
РАЗРАБ	СОКОЛОВА		24.03

1.020-1.5-7 0.0.0.1 СБ

СТЕРЖЕНЬ ГНУТЫЙ

СТАДИЯ	МАССА	МАСШТАБ
Р	СМ ТАБЛ	
ЛИСТ	ЛИСТОВ 1	

ЦНИИЭП торгово бытовых зданий и туристских комплексов

ЭПВЦ КиевЗНИИЭП
ОПЕРАТОР ТПП КОРТ
ВЗАМ. ИНВ. №
ПОДП. И ДАТА
ИНВ. № ПОДЛ.
gost.e-ecolog.ru

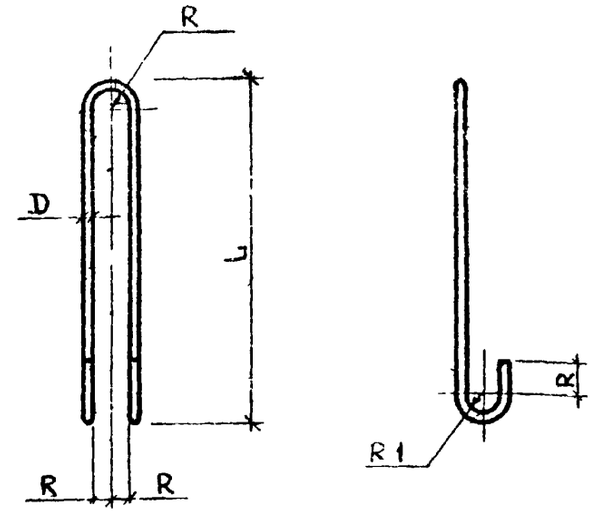

ОБОЗНАЧЕНИЕ	РАЗМЕРЫ, ММ L	D	R1	A1	R	МАССА кг.
1.020-1.5-7. 0. 0. 0. 2	550	12 AI	20	30	30	1.15
-01	750	16 AI	30	50	30	2.8
-02	800	18 AI	30	50	30	3.75
-03	950	22 AI	40	70	40	6.8
-04	550	10 AI	20	30	30	0.8

НАЧ. ОТД	ВОЛЫНСКИЙ		25.03
Н КОНТР	ВАСИЛЬЕВА		24.03
ГИП	ВАНЯН		24.03
РУК ГР	ШАНАУРОВА		24.03
ПРОВЕРИЛ	ХОДОШ		24.03
РАЗРАБ	СОКОЛОВА		24.03

1.020-1.5-7 0.0.0.2 СБ

СТЕРЖЕНЬ ГНУТЫЙ

СТАДИЯ	МАССА	МАСШТАБ
Р	СМ ТАБЛ	
ЛИСТ	ЛИСТОВ 1	

ЦНИИЭП торгово бытовых зданий и туристских комплексов