ТИПОВАЯ ДОКУМЕНТАЦИЯ НА СТРОИТЕЛЬНЫЕ СИСТЕМЫ И ИЗДЕЛИЯ ЗДАНИЙ И СООРУЖЕНИЙ

СЕРИЯ 1.020-1

КОНСТРУКЦИИ КАРКАСА МЕЖВИДОВОГО ПРИМЕНЕНИЯ ДЛЯ МНОГОЭТАЖНЫХ ОБЩЕСТВЕННЫХ И ПРОИЗВОДСТВЕННЫХ ЗДАНИЙ (НА ОСНОВЕ СЕРИИ ИИ-04)

ВЫПУСК 5-6

ПАНЕЛИ НАРУЖНЫХ СТЕН ИЗ ЛЕГКИХ И ЯЧЕИСТЫХ БЕТОНОВ ОПАЛУБОЧНЫЕ И АРМАТУРНЫЕ УЗЛЫ

РАБОЧИЕ ЧЕРТЕЖИ

17535
ЦЕНА 0-61

gost.e-ecolog.ru

ЦЕНТРАЛЬНЫЙ ИНСТИТУТ ТИПОВОГО ПРОЕКТИРОВАНИЯ
ГОССТРОЯ СССР

Москва, А-445, Смольная ул 22

Сдано в печать 11 1983 года

Заказ № 3955 Тираж 1010 экз

ТИПОВАЯ ДОКУМЕНТАЦИЯ НА СТРОИТЕЛЬНЫЕ СИСТЕМЫ И ИЗДЕЛИЯ ЗДАНИЙ И СООРУЖЕНИЙ

СЕРИЯ 1.020-1

КОНСТРУКЦИИ КАРКАСА МЕЖВИДОВОГО ПРИМЕНЕНИЯ ДЛЯ МНОГОЭТАЖНЫХ ОБЩЕСТВЕННЫХ И ПРОИЗВОДСТВЕННЫХ ЗДАНИЙ (НА ОСНОВЕ СЕРИИ ИИ-04)

ВЫПУСК 5-6

ПАНЕЛИ НАРУЖНЫХ СТЕН ИЗ ЛЕГКИХ И ЯЧЕИСТЫХ БЕТОНОВ ОПАЛУБОЧНЫЕ И АРМАТУРНЫЕ УЗЛЫ

РАБОЧИЕ ЧЕРТЕЖИ

РАЗРАБОТАНЫ

ЦНИИЗП торгово-бытовых зданий и туристских комплексов

Гл инженер ин-та В Лелеский
Нач отдела Б Волынский
Гл инж пр-та Ю.Ванян
Гл технолог Г. Кац

ЦНИИПРОМЗДАНИЙ

Гл инженер ин-та И Петров
Нач. отдела Э Кодыш

НИИЖБ ГОССТРОЯ СССР

Зам директора ин-та Ю Коровин
Рук сектора Ю Чиненков
Рук лаборатории Ю Макаричев
Ст научн сотрудник А Евдокимов
Ст научн сотрудник Б Филиппов

ГИПРОСТРОММАШ

Гл инженер ин-та Н Рузенко
Гл технолог отдела арматурных работ М Соломович

УТВЕРЖДЕНЫ И ВВЕДЕНЫ В ДЕЙСТВИЕ С 01.01.82г
ПОСТАНОВЛЕНИЕ ГОССТРОЯ СССР ОТ 16.11.81г N 190

№ п/п	Обозначение	Наименование	Стр.	Примечание
1		Содержание		
2	1.020-1.5-6 0.0.0.ПЗ	Пояснительная записка	2	
3	1.020-1.5-6 0.0.0.ОУ	Опалубочные узлы	3÷5	
4	1.020-1.5-6 0.0.0.ОУ	Арматурные узлы	6÷14	

Настоящий выпуск содержит рабочие чертежи опалубочных и арматурных узлов самонесущих и навесных панелей наружных стен, разработанных в выпусках 5-2; 5-4; 5-9, а также рабочие чертежи панелей нулевого цикла, разработанных в выпуске 5-1.

Опалубочные узлы, приведенные в данном выпуске, замаркированы на сборочных чертежах в выпусках 5-1; 5-2; 5-4; 5-9, арматурные узлы – на сборочных чертежах в выпусках 5-1; 5-3; 5-5.

Перечень серий и выпусков, входящих в состав серии 1.020-1, приведены в выпуске 0-0.

Инв. № подл. | Подпись и дата | Взам. инв. №

Нач. отд	Волынский		19.03
Нормокон.	Маркин		18.03
ГИП	Ванян		18.03
Рук. гр	Шанаурева		18.03
Провер.	Ходош		18.03
Разраб.	Шанаурева		18.03

1.020-1.5-6 0.0.0.0 ПЗ

Пояснительная записка

Стадия	Лист	Листов
Р		1

ЦНИИЭП торгово-бытовых зданий и туристских комплексов

Копировал Захарова 17535 3 Формат 12

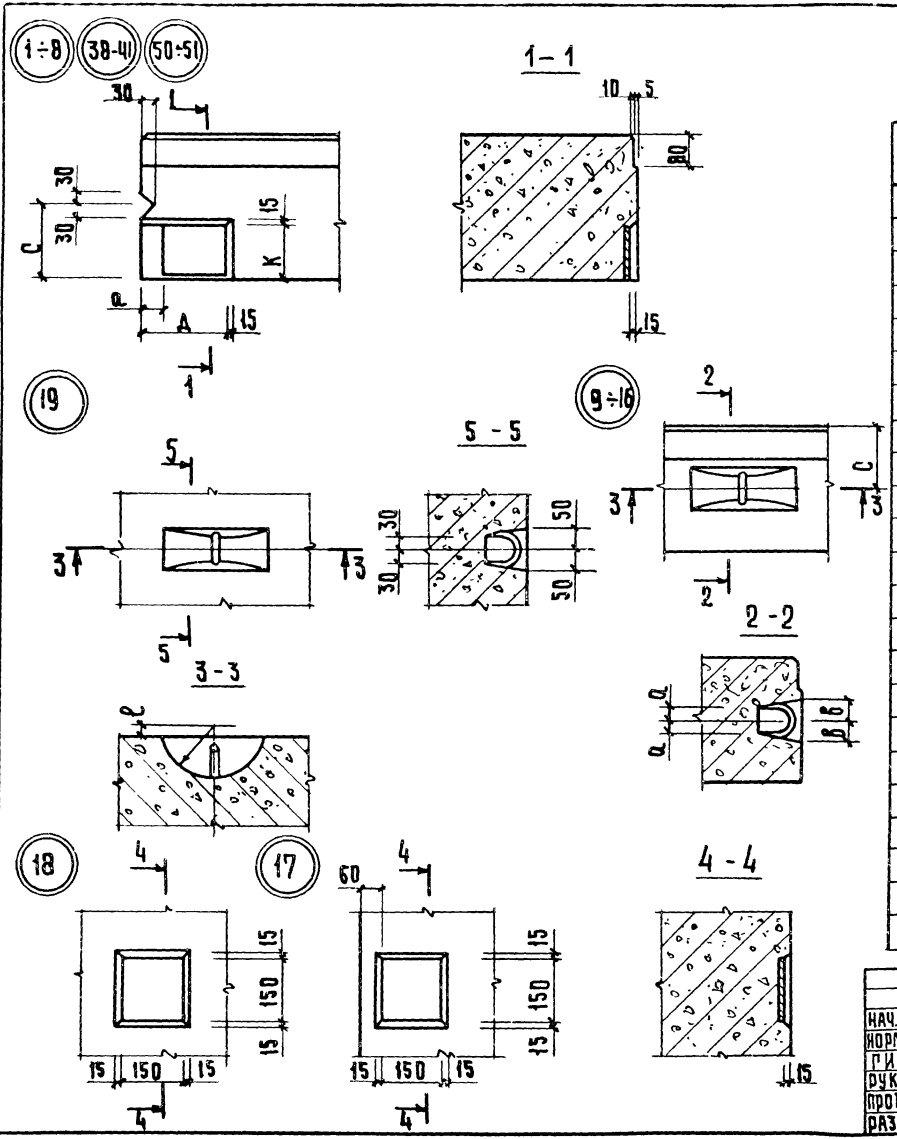

№ узла	c	к	д	а	б	ℓ	R
1	125	130	200	50	—	—	—
2	150	130	200	50	—	—	—
3	175	130	200	50	—	—	—
4	200	130	200	50	—	—	—
5	125	130	250	50	—	—	—
6	150	130	250	50	—	—	—
7	175	130	250	50	—	—	—
8	200	130	250	50	—	—	—
9	125	—	—	30	50	30	125
10	150	—	—	30	50	30	125
11	175	—	—	30	50	30	125
12	200	—	—	30	50	30	125
13	125	—	—	40	65	30	150
14	150	—	—	40	65	30	150
15	175	—	—	40	65	30	150
16	200	—	—	40	65	30	150
19	—	—	—	—	—	0	90
38	—	80	145	45	—	—	—
39	—	80	145	45	—	—	—
40	—	80	145	45	—	—	—
41	—	80	145	45	—	—	—
50	125	130	200	—			
51	150	130	200	—			

Нач.отд	Волынский		18.03
Нормок	Маркин		18.03
ГИП	Ванян		18.03
Рук.гр.	Шанаурова		18.03
Провер.	Ходош		18.03
Разраб.	Соколова		18.03

1.020-1.5-6 0.0.0 УО

Опалубочные узлы

Стадия	Лист	Листов
	1	3

ЦНИИЭП торгово-бытовых зданий и туристских комплексов

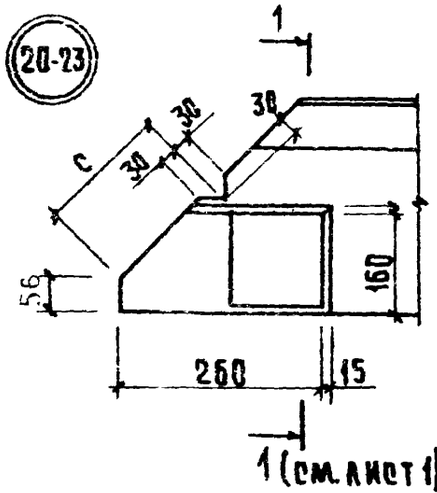

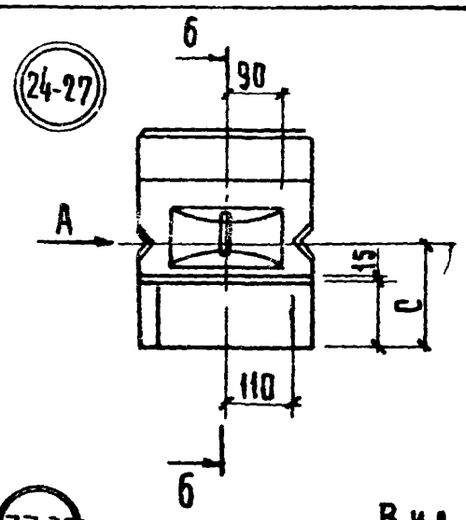

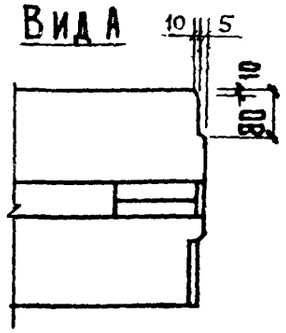

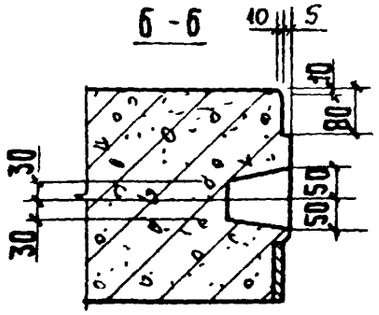

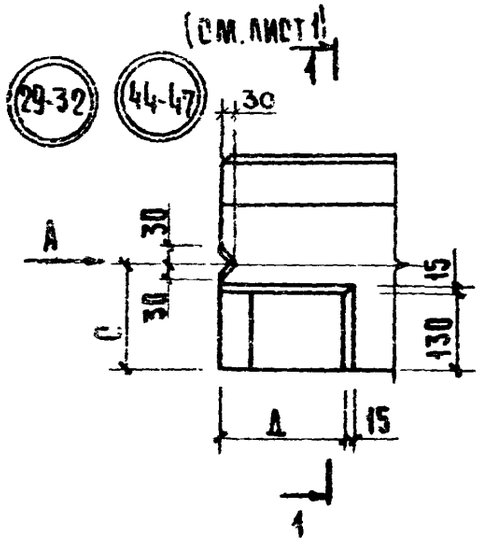

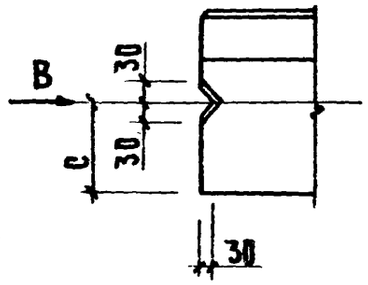

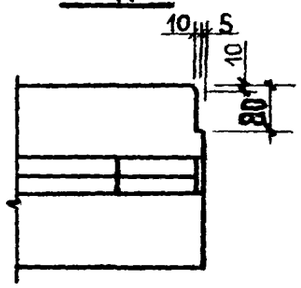

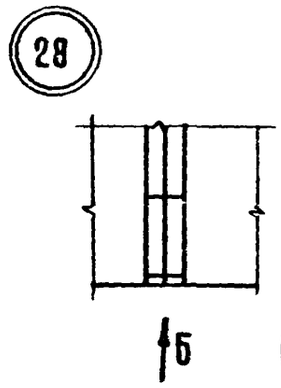

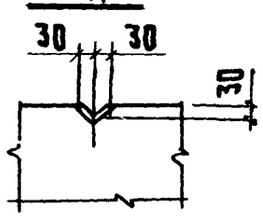

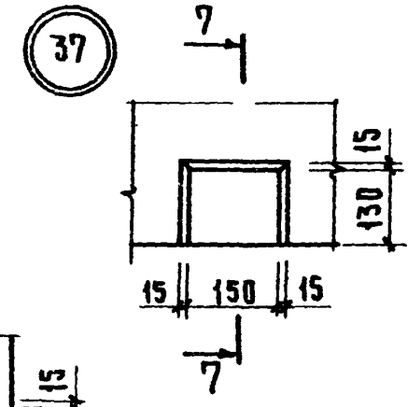

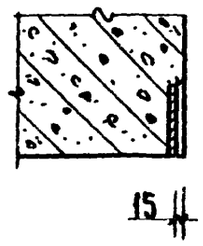

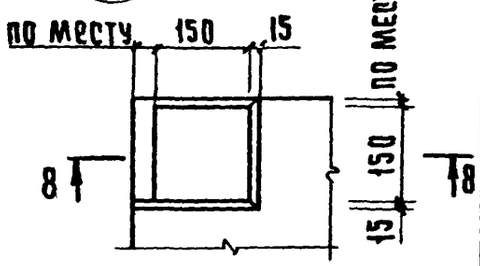

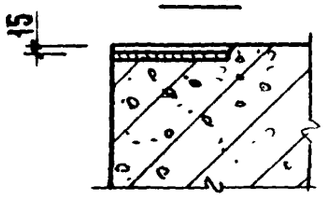

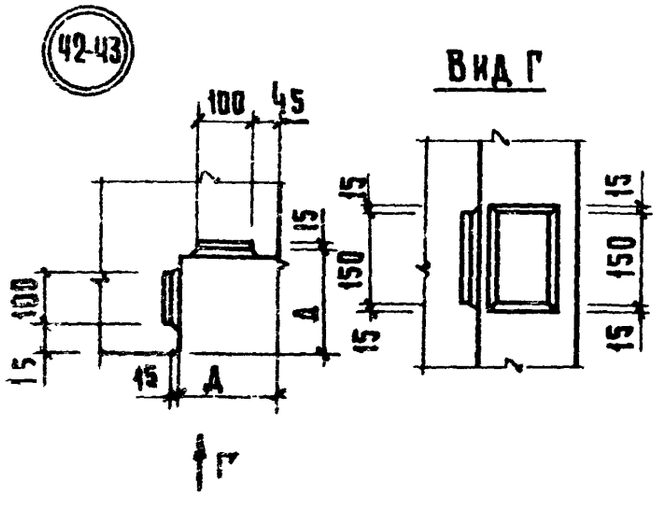

N узла	c	Д
20	135	—
21	170	—
22	205	—
23	240	—
24	125	—
25	150	—
26	175	—
27	200	—
29	125	200
30	150	200
31	175	200
32	200	200
33	125	
34	150	
35	175	
36	200	
42	—	160
43	—	210
44	125	350
45	150	350
46	175	350
47	200	350

(49)

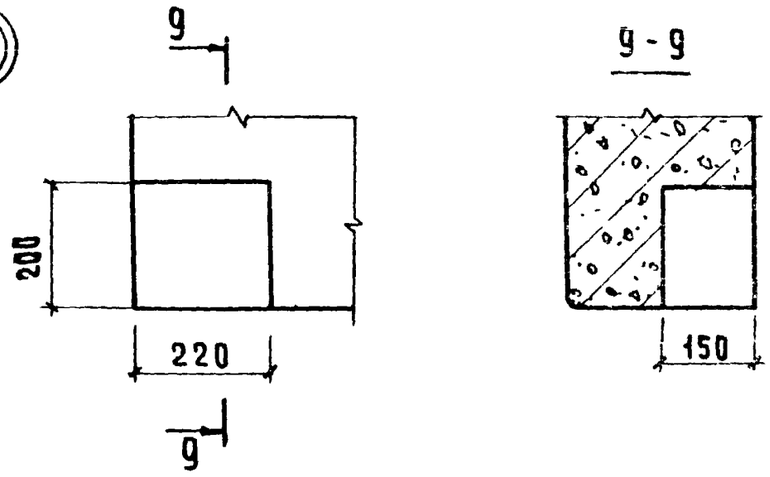

9 - 9

(52)

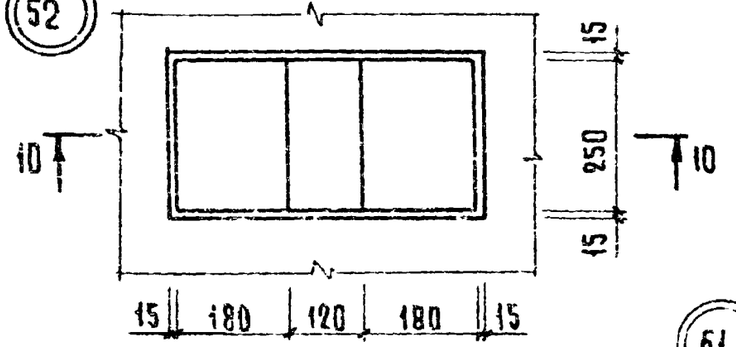

10 - 10

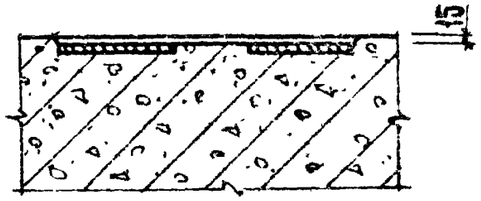

(61)

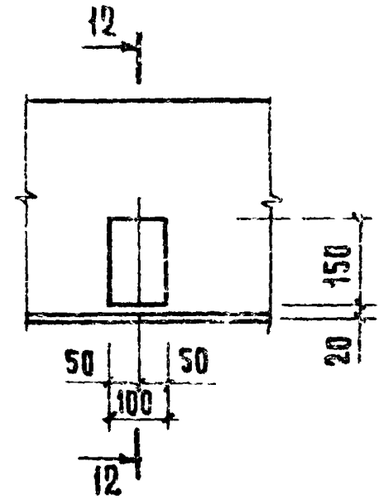

(53-56)

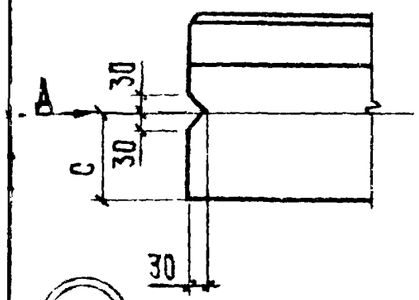

Вид Д

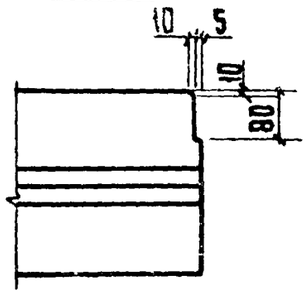

(57-58)

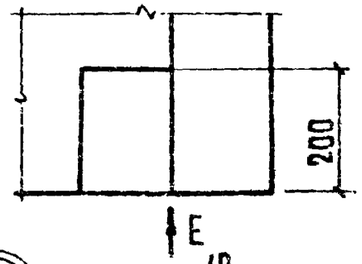

Вид Е

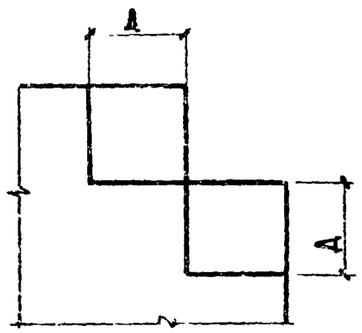

(59)

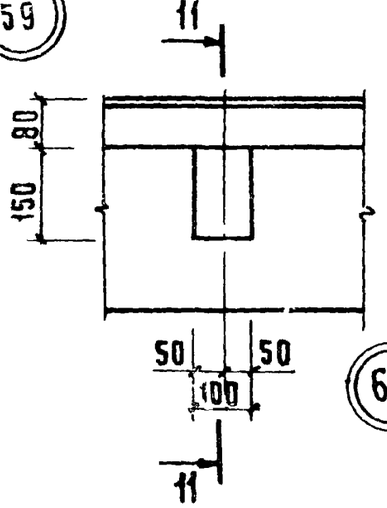

11 - 11

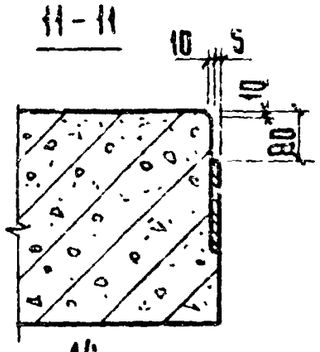

(62)

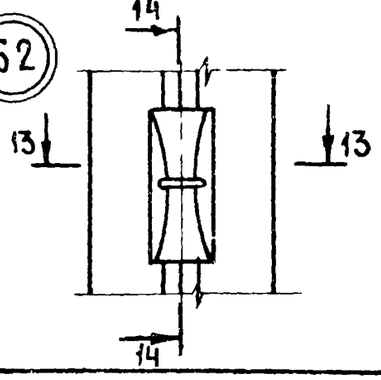

(60)

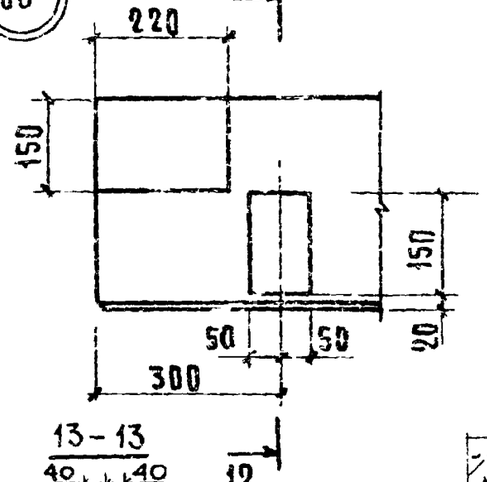

12 - 12

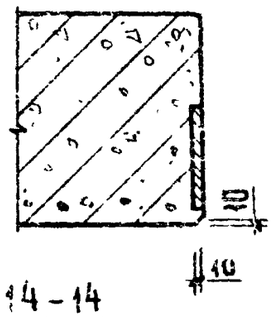

13 - 13

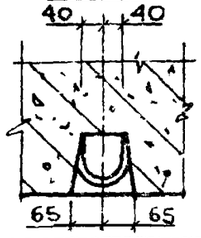

14 - 14

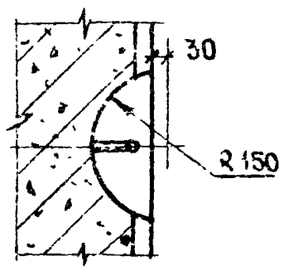

№ узла	С	Д
53	125	—
54	150	—
55	175	—
56	200	—
57	—	160
58	—	210

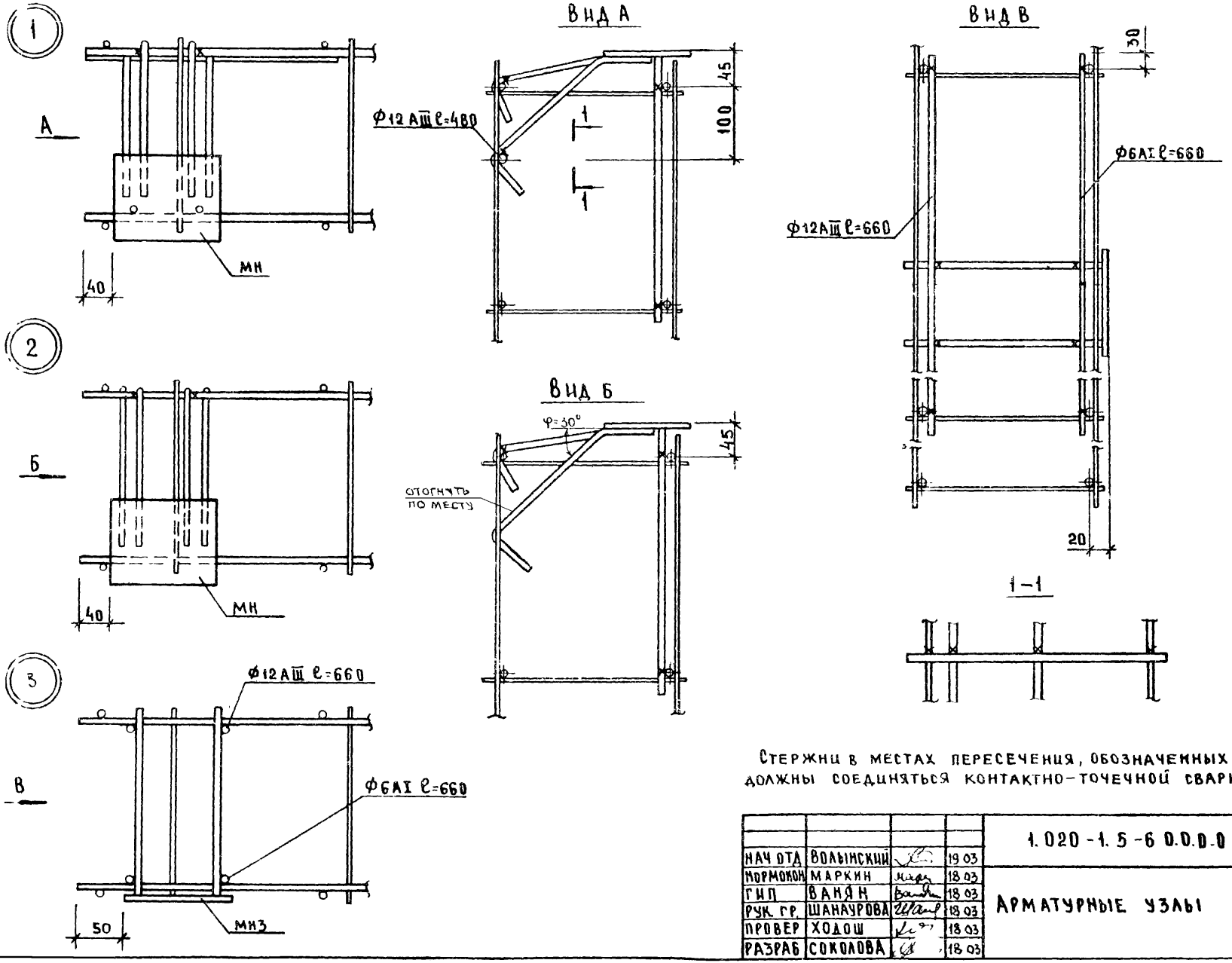

Стержни в местах пересечения, обозначенных знаком х, должны соединяться контактно-точечной сваркой.

				1.020-1.5-6 0.0.0-0 УА	
НАЧ ОТД	ВОЛЫНСКИЙ		19 03		
МОРМОКОН	МАРКИН		18 03		
ГИП	ВАНЯН		18 03	Арматурные узлы	
РУК. ГР.	ШАНАУРОВА		18 03		
ПРОВЕР	ХОДОШ		18 03		
РАЗРАБ	СОКОЛОВА		18 03		

СТАДИЯ	ЛИСТ	ЛИСТОВ
	1	9

ЦНИИЭП торгово-бытовых зданий и туристских комплексов

17535 7

ОПИРОВАЛ ГАВРИЛИНА

ФОРМАТ 12

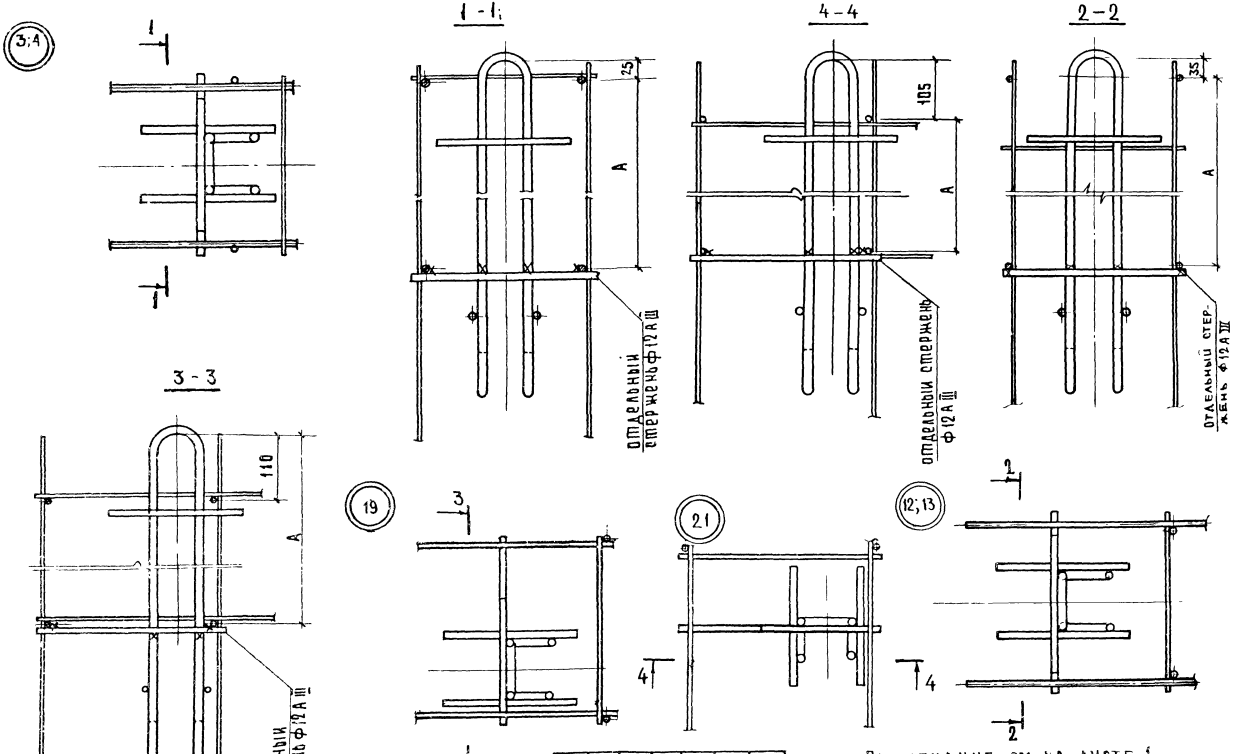

№ узла	3	4	12	13	19	21
A	300	600	300	600	200	500

Примечание см. на листе 1

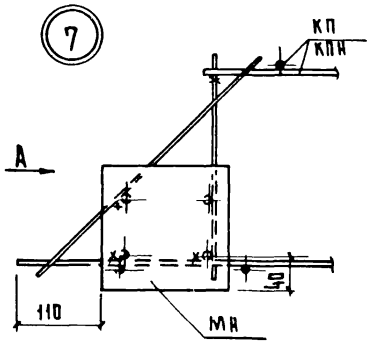

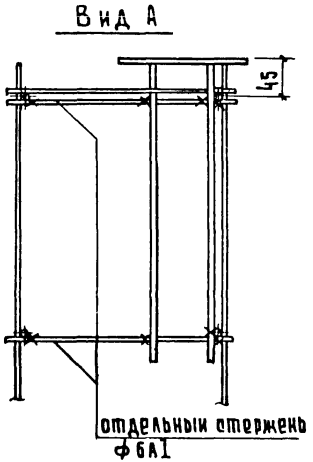

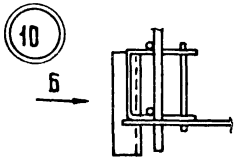

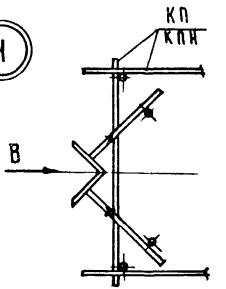

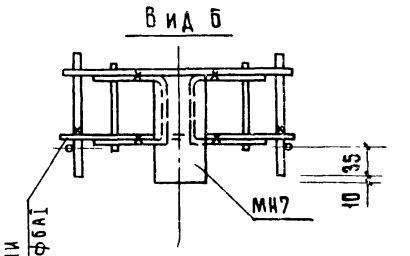

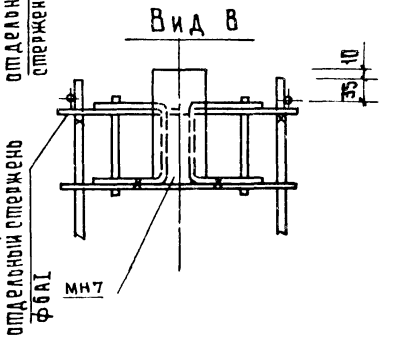

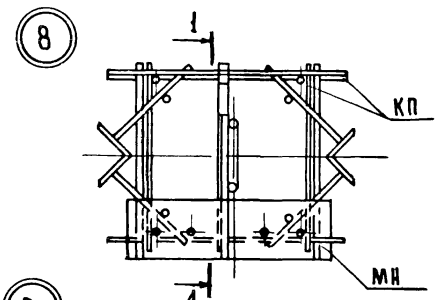

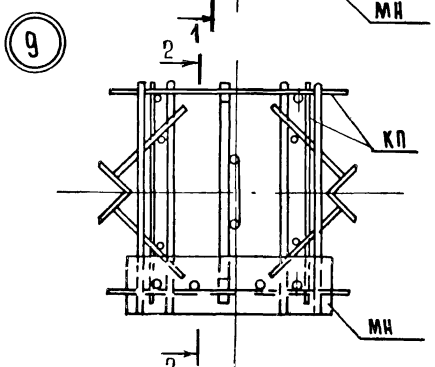

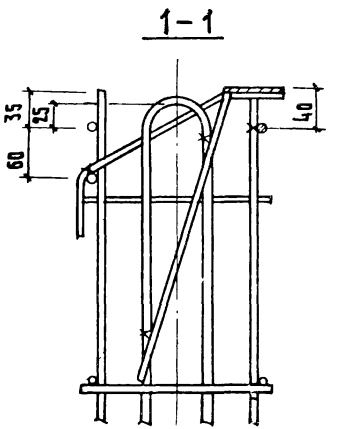

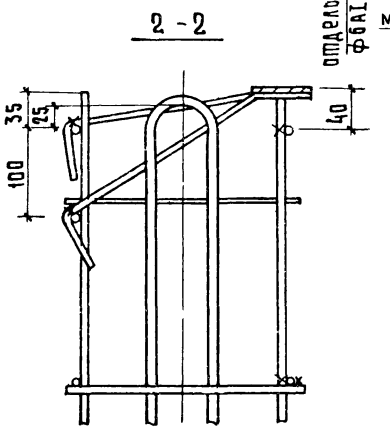

Примечание см на листе 1.

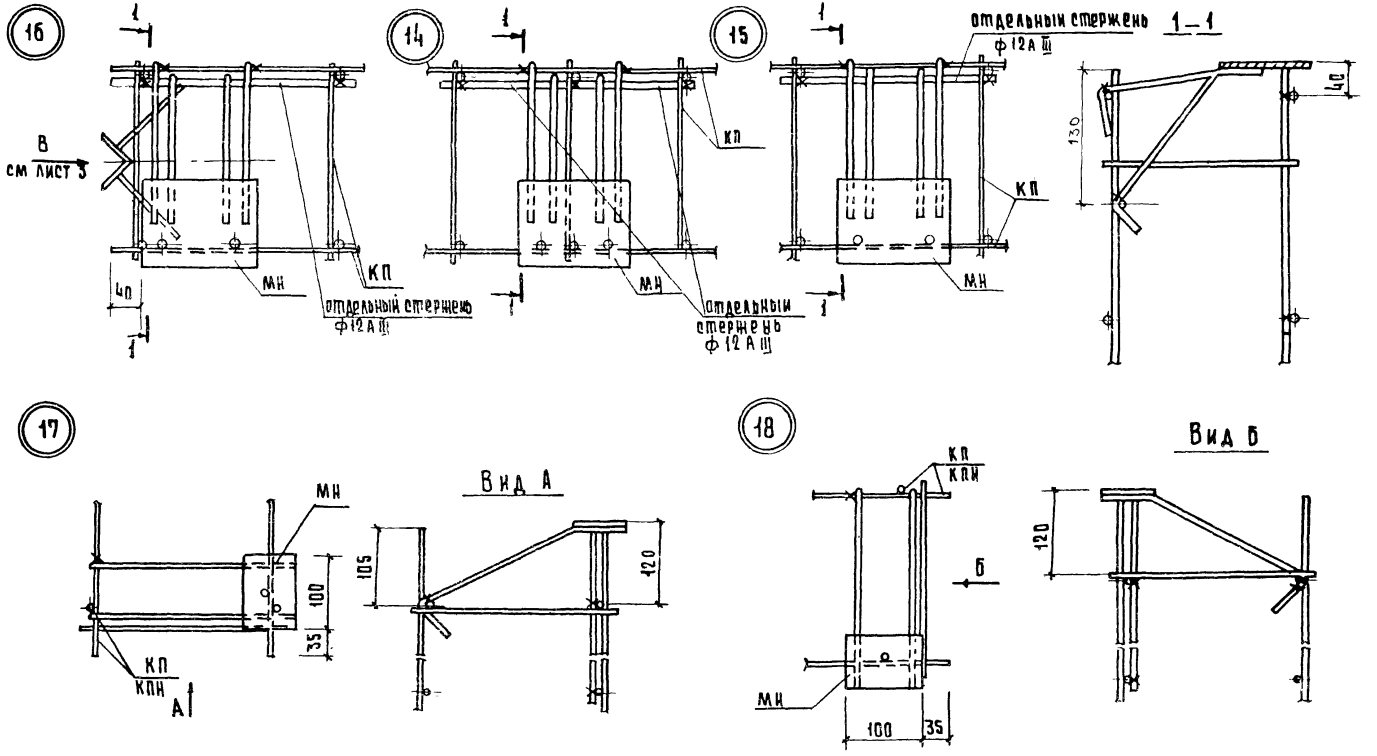

Примечание см на листе 1.

22

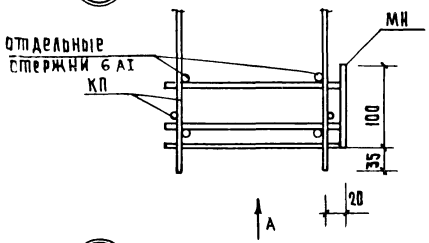

23

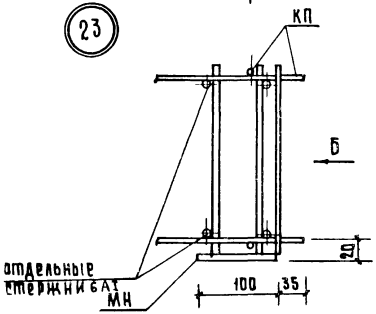

26

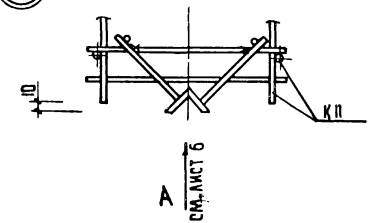

Вид А

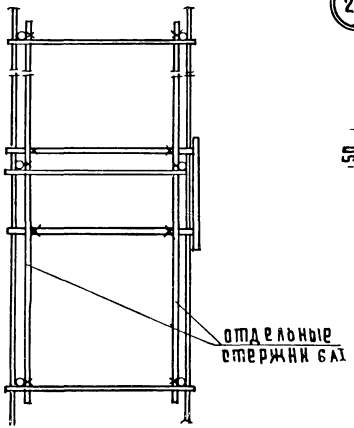

Вид Б

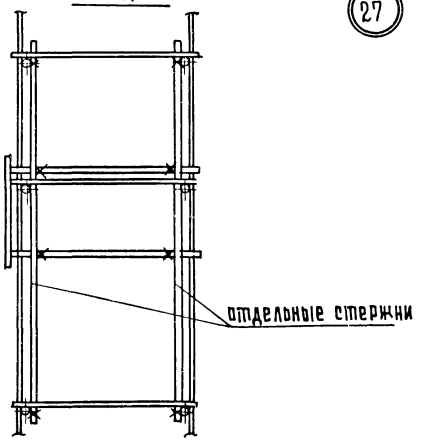

24

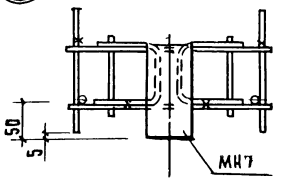

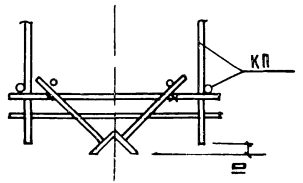

25

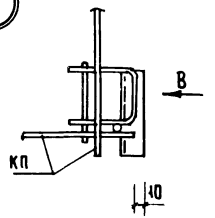

Вид В

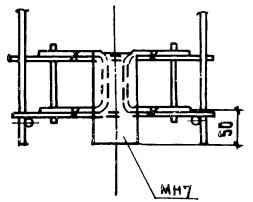

27

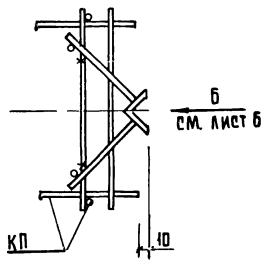

Примечание см. на листе 1.

26

отдельный стержень ф12АIII приварить к соединительным стержням простр. каркаса

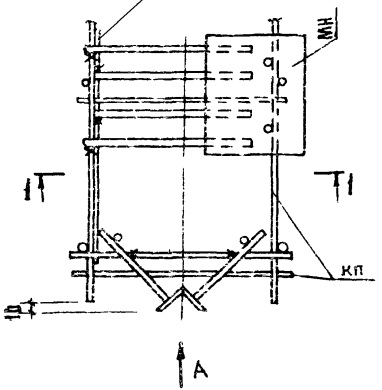

1 - 1

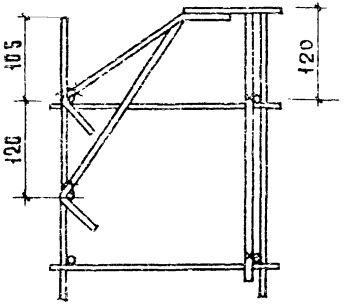

29

отдельный стержень ф12АIII приварить к соединительным стержням простр. каркаса

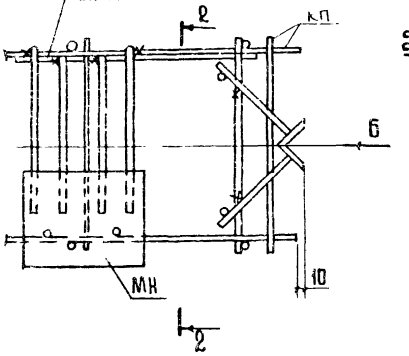

2 - 2

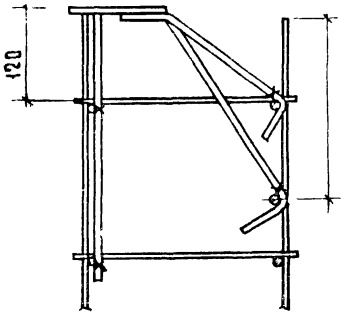

Вид А

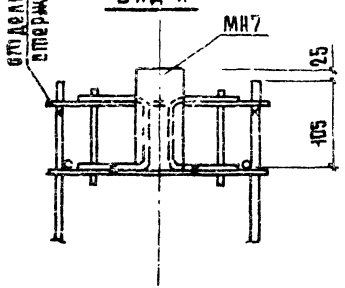

Вид Б

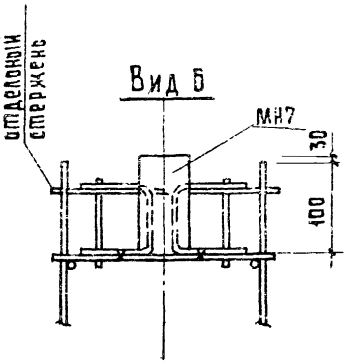

30

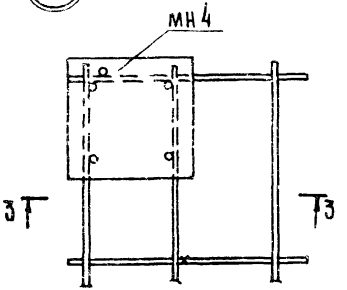

3 - 3

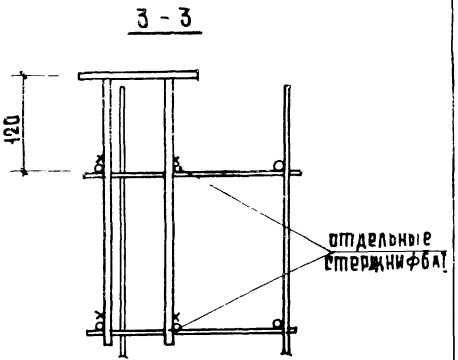

Примечание см. на листе 1.

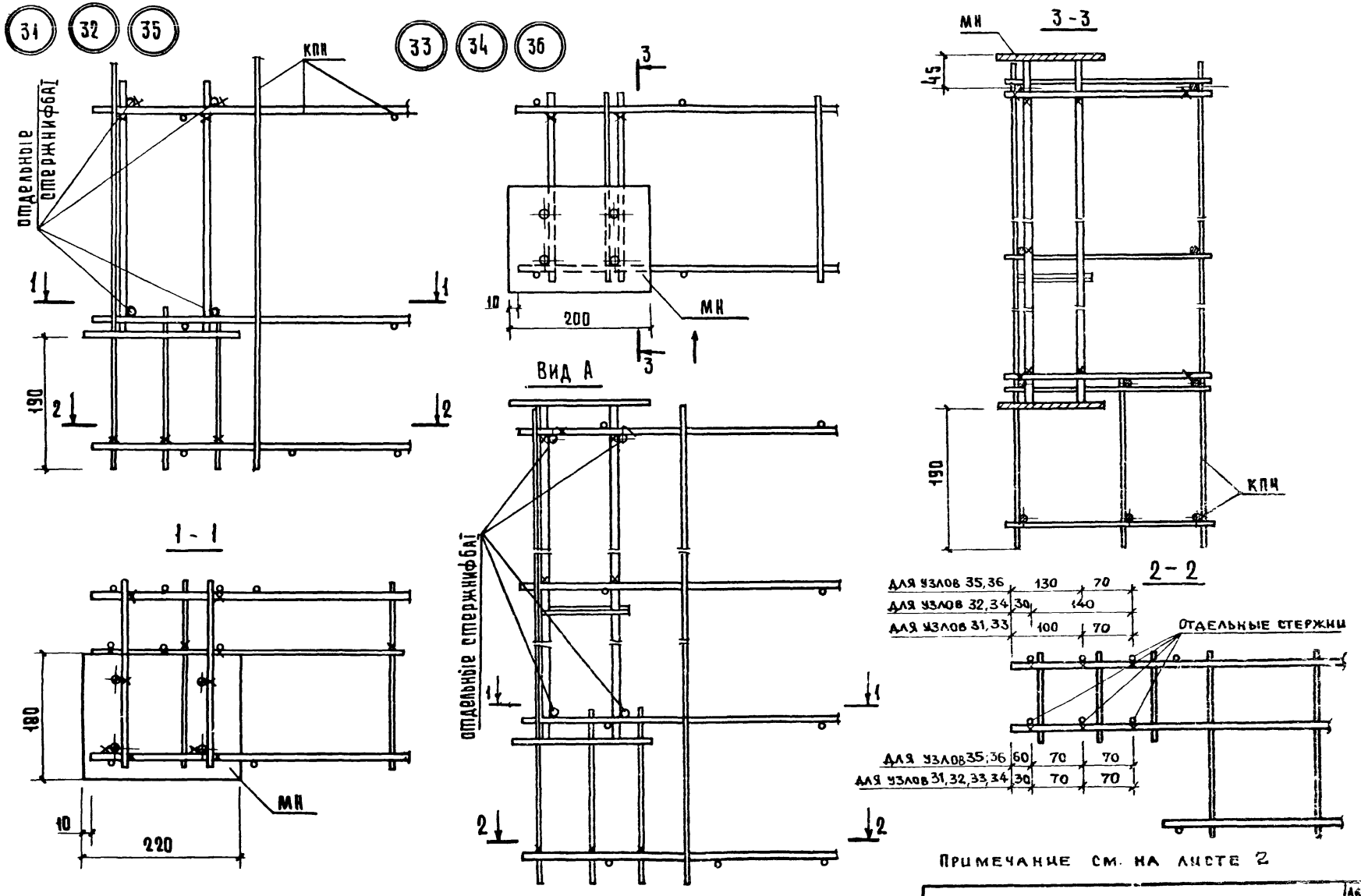

Примечание см. на листе 2

Копировал Гаврилина 17535 13 Формат А2

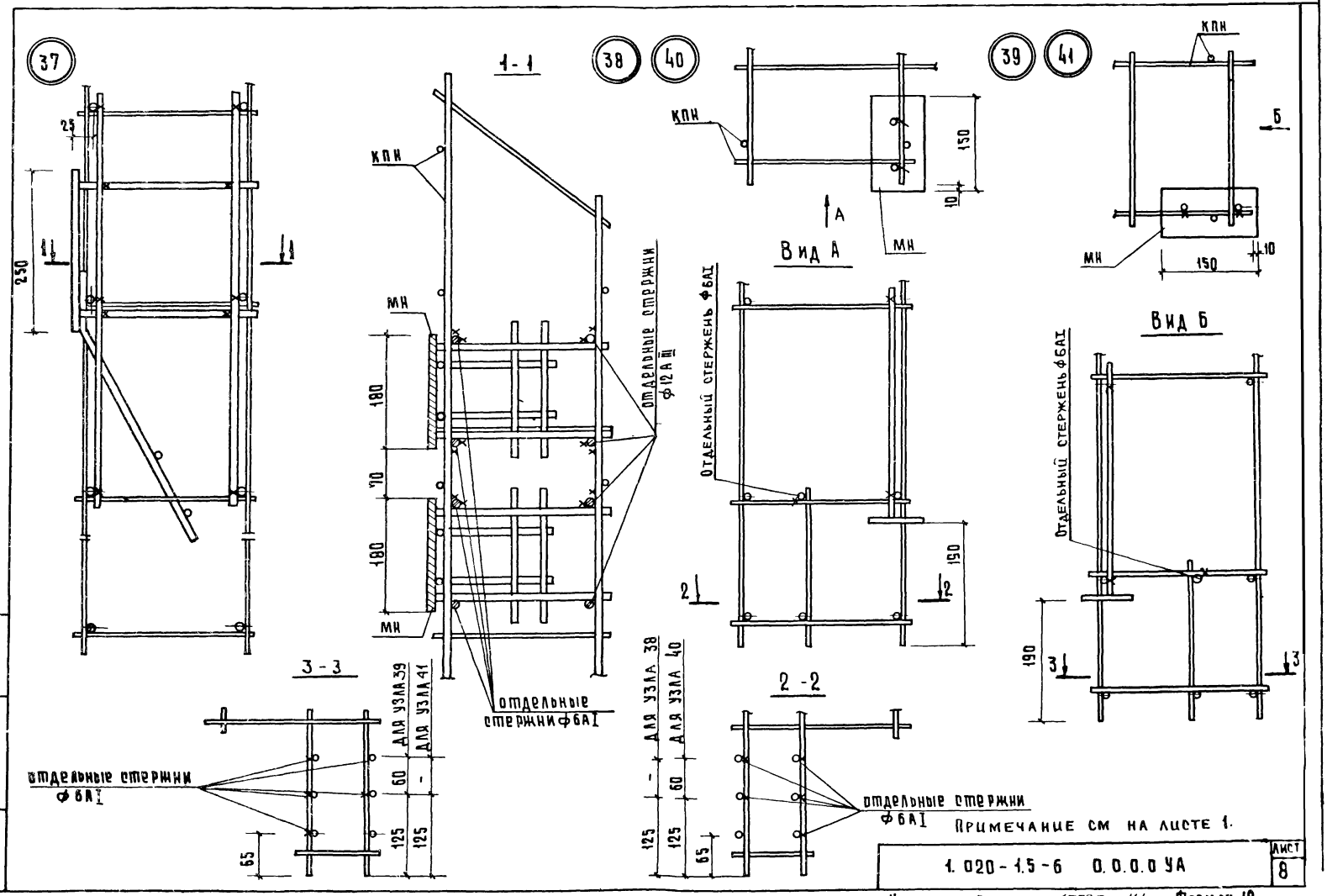

Примечание см на листе 1.

1.020-1.5-6 0.0.0.0 УА

Лист 8

Копировал Гаврилина 17535 14 Формат 12

42

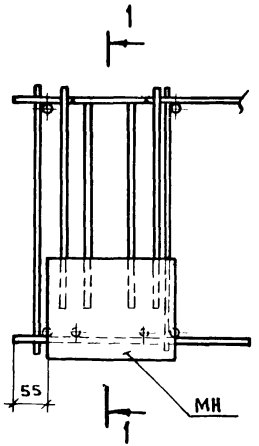

1-1

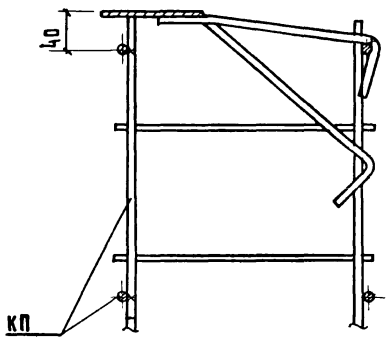

43

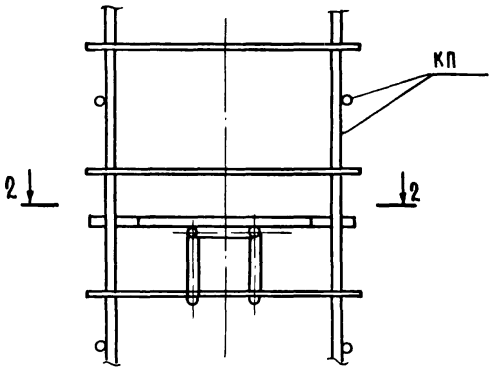

44

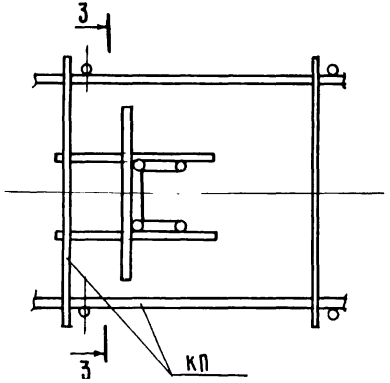

3 - 3

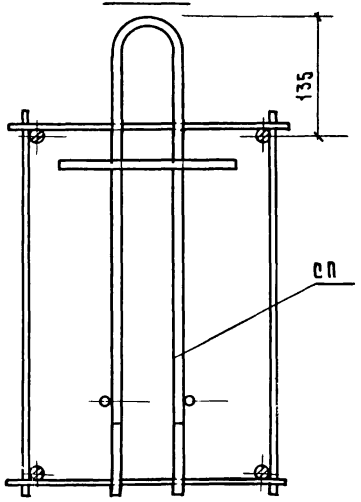

2 - 2

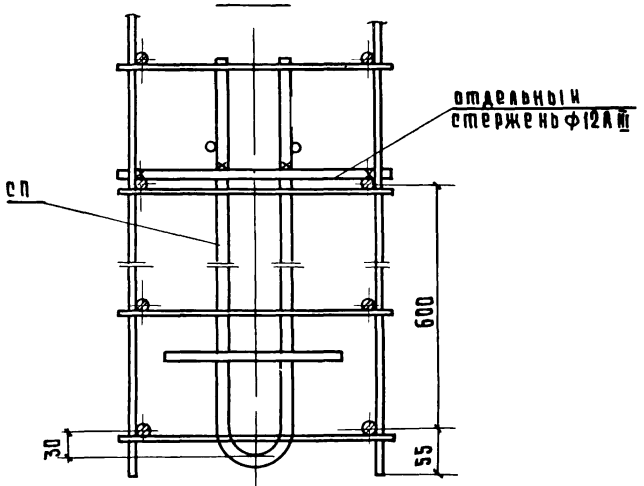

Примечание см. на листе 1.

gost.e-ecolog.ru