ТИПОВАЯ ДОКУМЕНТАЦИЯ НА СТРОИТЕЛЬНЫЕ СИСТЕМЫ И ИЗДЕЛИЯ ЗДАНИЙ И СООРУЖЕНИЙ

СЕРИЯ 1.020-1

КОНСТРУКЦИИ КАРКАСА МЕЖВИДОВОГО ПРИМЕНЕНИЯ ДЛЯ МНОГОЭТАЖНЫХ ОБЩЕСТВЕННЫХ И ПРОИЗВОДСТВЕННЫХ ЗДАНИЙ (НА ОСНОВЕ СЕРИИ ИИ-04)

ВЫПУСК 5-5

НАВЕСНЫЕ ПАНЕЛИ НАРУЖНЫХ СТЕН ИЗ ЛЕГКИХ И ЯЧЕИСТЫХ БЕТОНОВ. ПРОСТРАНСТВЕННЫЕ КАРКАСЫ.

РАБОЧИЕ ЧЕРТЕЖИ

17534
ЦЕНА 2-70

gost.e-ecolog.ru

ЦЕНТРАЛЬНЫЙ ИНСТИТУТ ТИПОВОГО ПРОЕКТИРОВАНИЯ
ГОССТРОЯ СССР

Москва, А-445, Смольная ул., 22

Сдано в печать 15 1983 года

Заказ № 4038 Тираж 980 экз.

ТИПОВАЯ ДОКУМЕНТАЦИЯ НА СТРОИТЕЛЬНЫЕ СИСТЕМЫ И ИЗДЕЛИЯ ЗДАНИЙ И СООРУЖЕНИЙ

СЕРИЯ 1.020-1

КОНСТРУКЦИИ КАРКАСА МЕЖВИДОВОГО ПРИМЕНЕНИЯ ДЛЯ МНОГОЭТАЖНЫХ ОБЩЕСТВЕННЫХ И ПРОИЗВОДСТВЕННЫХ ЗДАНИЙ (НА ОСНОВЕ СЕРИИ ИИ-04)

ВЫПУСК 5-5

НАВЕСНЫЕ ПАНЕЛИ НАРУЖНЫХ СТЕН ИЗ ЛЕГКИХ И ЯЧЕИСТЫХ БЕТОНОВ. ПРОСТРАНСТВЕННЫЕ КАРКАСЫ.

РАБОЧИЕ ЧЕРТЕЖИ

РАЗРАБОТАНЫ

ЦНИИЭП торгово-бытовых зданий и туристских комплексов

Гл. инженер ин-та — В. Лепский
Нач. отдела — Б. Волынский
Гл. инж. пр-та — Ю. Ванян
Гл. технолог — Г. Кац

ГИПРОСТРОММАШ

Гл. инженер ин-та — Н. Рузенко
Гл. технолог отдела арматурных работ — М. Соломович

ЦНИИПРОМЗДАНИЙ

Гл. инженер ин-та — Н. Петров
Нач. отдела — Э. Кодыш

НИИЖБ ГОССТРОЯ СССР

Зам. директора ин-та — Н. Коровин
Рук. сектора — Ю. Чиненков
Рук. лаборатории — Макаричев
Ст. научн. сотрудник — А. Евдокимов
Ст. научн. сотрудник — Б. Филиппов

Утверждены и введены в действие с 01.01.82г.
Постановление Госстроя СССР от 16.11.81г. N 190

N п/п	Обозначение	Наименование	Стр.	Примечание
1		Содержание		
2	1.020-1.5-5.0.0.0.0 ПЗ	Пояснительная записка	8	
3	1.020-1.5-5.0.1.0.0	Каркас пространственный КПН	9÷23	КПН1. 25-П КПН1. 30-П КПН1. 35-П КПН1. 40-П КПН1. 25-Я КПН1. 30-Я КПН2. 25-П КПН2. 30-П КПН2. 35-П КПН2. 40-П КПН2. 25-Я КПН2. 30-Я КПН3. 25-П КПН3. 30-П КПН3. 35-П КПН3. 40-П КПН3. 25-Я КПН3. 30-Я КПН4 25-П КПН4. 30-П КПН4. 35-П КПН4. 40-П КПН4. 25-Я КПН4. 30-Я КПН5. 25-П КПН5. 30-П КПН5. 35-П КПН5. 40-П КПН6. 25-П КПН6. 30-П КПН6. 35-П КПН6. 40-П КПН6. 25-Я КПН6. 30-Я
				КПН7. 25-П КПН7. 30-П КПН7. 35-П КПН7. 40-П КПН7. 25-Я КПН7. 30-Я КПН8. 25-П КПН8. 30-П КПН8. 35-П КПН8. 40-П КПН8. 25-Я КПН8. 30-Я КПН9. 25-П КПН9. 30-П КПН9. 35-П КПН9. 40-П КПН9. 25-Я КПН9. 30-Я КПН10. 25-П КПН10. 30-П КПН10. 35-П КПН10. 40-П КПН11. 25-П КПН11. 30-П КПН11. 35-П КПН11. 40-П КПН11. 25-Я КПН11. 30-Я КПН12. 25-П КПН12. 30-П КПН12. 35-П КПН12. 40-П КПН12. 25-Я КПН12. 30-Я КПН13. 25-П КПН13. 30-П

Инв.№ подл. | Подп. и дата | Взам.инв.№

№ п/п	Обозначение	Наименование	Стр.	Примечание
				КПН13. 35-П
				КПН13. 40-П
				КПН13. 25-9
				КПН13. 30-9
				КПН14. 25-П
				КПН14. 30-П
				КПН14. 35-П
				КПН14. 40-П
				КПН14. 25-9
				КПН14. 30-9
				КПН15. 25-П
				КПН15. 30-П
				КПН15. 35-П
				КПН15. 40-П
				КПН16. 25-П
				КПН16. 30-П
				КПН16. 35-П
				КПН16. 40-П
				КПН17. 25-П
				КПН17. 30-П
				КПН17. 35-П
				КПН17. 40-П
				КПН18. 25-П
				КПН18. 30-П
				КПН18. 35-П
				КПН18. 40-П
				КПН19. 25-П
				КПН19. 30-П
				КПН19. 35-П
				КПН19. 40-П
				КПН91. 25-П
				КПН91. 30-П
				КПН91. 35-П
				КПН91. 40-П
				КПН92. 25-П
				КПН92. 30-П
				КПН92. 35-П
				КПН92. 40-П
				КПН93. 25-П
				КПН93. 30-П
				КПН93. 35-П
				КПН93. 40-П
				КПН94. 25-П
				КПН94. 30-П
				КПН94. 35-П
				КПН94. 40-П
				КПН95. 2 -П
				КПН95. 3 -П
				КПН95. 35-П
				КПН95. 40-П
4	1.020-1.5-5 0.2.0.0	КАРКАС ПРОСТРАНСТВЕННЫЙ КПН	24÷45	КПН20. 25-П
				КПН20. 30-П
				КПН20. 35-П
				КПН20. 40-П
				КПН21. 25-П
				КПН21. 30-П
				КПН21. 35-П
				КПН21. 40-П
				КПН22. 25-П
				КПН22. 30-П
				КПН22. 35-П
				КПН22. 40-П
				КПН23. 25-П
				КПН23. 30-П
				КПН23. 35-П
				КПН23. 40-П
				КПН24. 25-П
				КПН24. 30-П
				КПН24. 35-П
				КПН24. 40-П
				КПН25. 25-П
				КПН25. 30-П

Инв. № подл. | Подп. и дата | Взам. инв. №

N п/п	Обозначение	Наименование	Стр.	Примечание
				КПН25. 35-П
				КПН25. 40-П
				КПН26. 25-П
				КПН26. 30-П
				КПН26. 35-П
				КПН26. 40-П
				КПН27. 25-П
				КПН27. 30-П
				КПН27. 35-П
				КПН27. 40-П
				КПН28. 25-П
				КПН28. 30-П
				КПН28. 35-П
				КПН28. 40-П
				КПН29. 25-П
				КПН29. 30-П
				КПН29. 35-П
				КПН29. 40-П
				КПН30. 25-П
				КПН30. 30-П
				КПН30. 35-П
				КПН30. 40-П
				КПН31. 25-П
				КПН31. 30-П
				КПН31. 35-П
				КПН31. 40-П
				КПН32. 25-П
				КПН32. 30-П
				КПН32. 35-П
				КПН32. 40-П
				КПН33. 25-П
				КПН33. 30-П
				КПН33. 35-П
				КПН33. 40-П
				КПН34. 25-П
				КПН34. 30-П

Инв.№ подл. | Подп. и дата | Взам.инв.№

N п/п	Обозначение	Наименование	Стр.	Примечание
				КПН34. 35-П
				КПН34. 40-П
				КПН35. 25-П
				КПН35. 30-П
				КПН35. 35-П
				КПН35. 40-П
				КПН36. 25-П
				КПН36. 30-П
				КПН36. 35-П
				КПН36. 40-П
				КПН37. 25-П
				КПН37. 30-П
				КПН37. 35-П
				КПН37. 40-П
				КПН38. 25-П
				КПН38. 30-П
				КПН38. 35-П
				КПН38. 40-П
				КПН39. 25-П
				КПН39. 30-П
				КПН39. 35-П
				КПН39. 40-П
				КПН40. 25-П
				КПН40. 30-П
				КПН40. 35-П
				КПН40. 40-П
				КПН41. 25-П
				КПН41. 30-П
				КПН41. 35-П
				КПН41. 40-П
				КПН42. 25-П
				КПН42. 30-П
				КПН42. 35-П
				КПН42. 40-П
				КПН43. 25-П
				КПН43. 30-П

N п/п	Обозначение	Наименование	Стр.	Примечание
				КПН43. 35-П
				КПН43. 40-П
				КПН44. 25-П
				КПН44. 30-П
				КПН44. 35-П
				КПН44. 40-П
				КПН45. 25-П
				КПН45. 30-П
				КПН45. 35-П
				КПН45. 40-П
				КПН46. 25-П
				КПН46. 30-П
				КПН46. 35-П
				КПН46. 40-П
				КПН47. 25-П
				КПН47. 30-П
				КПН47. 35-П
				КПН47. 40-П
				КПН48. 25-П
				КПН48. 30-П
				КПН48. 35-П
				КПН48. 40-П
				КПН49. 25-П
				КПН49. 30-П
				КПН49. 35-П
				КПН49. 40-П
				КПН50. 25-П
				КПН50. 30-П
				КПН50. 35-П
				КПН50. 40-П
				КПН51. 25-П
				КПН51. 30-П
				КПН51. 35-П
				КПН51. 40-П
				КПН52. 25-П
				КПН52. 30-П

N п/п	Обозначение	Наименование	Стр.	Примечание
				КПН52. 35-П
				КПН52. 40-П
				КПН53. 25-П
				КПН53. 30-П
				КПН53. 35-П
				КПН53. 40-П
				КПН54. 25-П
				КПН54. 30-П
				КПН54. 35-П
				КПН54. 40-П
				КПН55. 25-П
				КПН55. 30-П
				КПН55. 35-П
				КПН55. 40-П
				КПН56. 25-П
				КПН56. 30-П
				КПН56. 35-П
				КПН56. 40-П
				КПН57. 25-П
				КПН57. 30-П
				КПН57. 35-П
				КПН57. 40-П
				КПН58. 25-П
				КПН58. 30-П
				КПН58. 35-П
				КПН58. 40-П
				КПН59. 25-П
				КПН59. 30-П
				КПН59. 35-П
				КПН59. 40-П
5	1.020-1.5-5 0.3.0.0	Каркас пространственный КПН	46÷55	КПН20. 25-9
				КПН20. 30-9
				КПН21. 25-9
				КПН21. 30-9
				КПН22. 25-9
				КПН22. 30-9

Инв. N подл. | Подп. и дата | Взам. инв. N

N п/п	Обозначение	Наименование	Стр.	Примечание
				КПН23. 25-9
				КПН23. 30-9
				КПН25. 25-9
				КПН25. 30-9
				КПН26. 25-9
				КПН26. 30-9
				КПН27. 25-9
				КПН27. 30-9
				КПН28. 25-9
				КПН28. 30-9
				КПН30. 25-9
				КПН30. 30-9
				КПН31. 25-9
				КПН31. 30-9
				КПН32. 25-9
				КПН32. 30-9
				КПН33. 25-9
				КПН33. 30-9
				КПН35. 25-9
				КПН35. 30-9
				КПН36. 25-9
				КПН36. 30-9
				КПН37. 25-9
				КПН37. 30-9
				КПН38. 25-9
				КПН38. 30-9
				КПН40. 25-9
				КПН40. 30-9
				КПН41. 25-9
				КПН41. 30-9
				КПН42. 25-9
				КПН42. 30-9
				КПН43. 25-9
				КПН43. 30-9
				КПН45. 25-9
				КПН45. 30-9

Инв. № подл. | Подп. и дата | Взам. инв. №

N п/п	Обозначение	Наименование	Стр.	Примечание
				КПН46. 25-9
				КПН46. 30-9
				КПН47. 25-9
				КПН47. 30-9
				КПН48. 25-9
				КПН48. 30-9
				КПН50. 25-9
				КПН50. 30-9
				КПН51. 25-9
				КПН51. 30-9
				КПН52. 25-9
				КПН52. 30-9
				КПН53. 25-9
				КПН53. 30-9
				КПН55. 25-9
				КПН55. 30-9
				КПН56. 25-9
				КПН56. 30-9
				КПН57. 25-9
				КПН57. 30-9
				КПН58. 25-9
				КПН58. 30-9
6	1.020-1.5-5 0.4.0.0	Каркас пространственный КПН	56÷64	КПН60. 25
				КПН60. 30
				КПН60. 35
				КПН60. 40
				КПН61. 25
				КПН61. 30
				КПН61. 35
				КПН61. 40
				КПН62. 25
				КПН62. 30
				КПН62. 35
				КПН62. 40
				КПН63. 25
				КПН63. 30

Инв. № подл. | Подп. и дата | Взам. инв. №

N п/п	Обозначение	Наименование	Стр.	Примечание
				КПН63. 35
				КПН63. 40
				КПН64. 25
				КПН64. 30
				КПН64. 35
				КПН64. 40
				КПН65. 25
				КПН65. 30
				КПН65. 35
				КПН65. 40
				КПН66. 25
				КПН66. 30
				КПН66. 35
				КПН66. 40
				КПН67. 25
				КПН67. 30
				КПН67. 35
				КПН67. 40
				КПН68. 25
				КПН68. 30
				КПН68. 35
				КПН68. 40
				КПН69. 25
				КПН69. 30
				КПН69. 35
				КПН69. 40
				КПН70. 25
				КПН70. 30
				КПН70. 35
				КПН70. 40
				КПН71. 25
				КПН71. 30
				КПН71. 35
				КПН71. 40
				КПН72. 25
				КПН72. 30

N п/п	Обозначение	Наименование	Стр.	Примечание
				КПН72. 35
				КПН72. 40
				КПН73. 25
				КПН73. 30
				КПН73. 35
				КПН73. 40
				КПН74. 25
				КПН74. 30
				КПН74. 35
				КПН74. 40
				КПН75. 25
				КПН75. 30
				КПН75. 35
				КПН75. 40
				КПН76. 25
				КПН76. 30
				КПН76. 35
				КПН76. 40
				КПН77. 25
				КПН77. 30
				КПН77. 35
				КПН77. 40
				КПН78. 25
				КПН78. 30
				КПН78. 35
				КПН78. 40
				КПН79. 25
				КПН79. 30
				КПН79. 35
				КПН79. 40
				КПН80. 25
				КПН80 30
				КПН80. 35
				КПН80. 40
7	1.020-1.S·S 0.S.0.0	Каркас пространственный КПН	65–69	КПН81. 25
				КПН81. 30

Инв.№ подл. | Подп. и дата | Взам. инв.№

№ п/п	Обозначение	Наименование	Стр.	Примечание
				КПН81. 35
				КПН81. 40
				КПН82. 25
				КПН82. 30
				КПН82. 35
				КПН82. 40
				КПН83. 25
				КПН83. 30
				КПН83. 35
				КПН83. 40
				КПН84. 25
				КПН84. 30
				КПН84. 35
				КПН84. 40
				КПН85. 25
				КПН85. 30
				КПН85. 35
				КПН85. 40
				КПН86. 25
				КПН86. 30
				КПН86. 35
				КПН86. 40
				КПН87. 25
				КПН87. 30
				КПН87. 35
				КПН87. 40
				КПН88. 25
				КПН88. 30
				КПН88. 35
				КПН88. 40
				КПН89. 25
				КПН89. 30
				КПН89. 35
				КПН89. 40
				КПН90. 25
				КПН90. 30
				КПН90. 35
				КПН90. 40

Настоящий выпуск содержит рабочие чертежи пространственных каркасов для армирования навесных панелей наружных стен по выпуску 5-4.

Пространственные каркасы состоят из продольных плоских каркасов, отдельных стержней и закладных деталей, включая строповочные петли.

Места пересечения отдельных стержней и плоских каркасов свариваются контактно-точечной сваркой.

Для сварки и сборки пространственных каркасов рекомендуется применять сборочные кондукторы.

Все закладные детали должны быть закреплены к пространственному каркасу до установки его в форму согласно арматурным узлам, разработанным в выпуске 5-6.

Все арматурные изделия разработаны в выпуске 5-7.

Указания по антикоррозионной защите арматурных изделий приведены в выпуске 5-4.

Общие указания по изготовлению арматурных изделий приведены в выпуске 0-4.

Каждому пространственному каркасу присвоена марка, состоящая из группы букв и цифр, последние разделены точками.

Буквенные индексы означают принадлежность пространственного каркаса к навесным панелям.

Первый цифровой индекс обозначает порядковый номер каркаса, второй - толщину панели, в которую пространственный каркас устанавливается.

Буквенный индекс, проставляемый в конце марки пространственного каркаса, означает материал изготовления панели.

Если пространственный каркас является общим для панелей из лёгких и ячеистых бетонов, то буквенный индекс в марке панели отсутствует.

Пример:

КПН**160**.25-П – пространственный каркас №60, устанавливаемый в навесной лёгкобетонной панели соответствующей марки толщиной 250 мм.

КПН**80**.**30** – пространственный каркас №80, устанавливаемый в навесных панелях из лёгких и ячеистых бетонов толщиной 300мм.

Перечень серий и выпусков, входящих в состав серии 1.020-1, приведен в выпуске 0-0.

Взам. инв. №

Подпись и дата

Инв. № подл.

Нач.отд.	Волынский		19.03
Нормокон.	Маркин		18.03
ГИП	Ванян		18.03
Рук.гр.	Шанаурова		18.03
Проверил	Ходош		18.03
Разраб.	Шанаурова		18.03

1.020-1.5-5 0.0.0.0 ПЗ

Пояснительная записка

Стадия	Лист	Листов
Р		1

ЦНИИЭП торгово-бытовых зданий и туристских комплексов

Копировал: Захарова 17534 9 Формат 1.

ФОРМАТ	ЗОНА	ПОЗ.	ОБОЗНАЧЕНИЕ	НАИМЕНОВАНИЕ	КОЛ НА ИСПОЛН 1.020-1.5-5 0.1.0.0-																			ПРИМЕЧАНИЕ
					–	001	002	003	004	005	006	007	008	009	010	011	012	013	014	015	016	017	018	019	
				ДОКУМЕНТАЦИЯ:																				
12			1.020-1.5-5 0.1.0.0-СБ	СБОРОЧНЫЙ ЧЕРТЕЖ	*	*	*	*	*	*	*	*	*	*	*	*	*	*	*	*	*	*	*	
12			1.020-1.5-6 0.0.0.0 УА	УЗЛЫ АРМАТУРНЫЕ	*	*	*	*	*	*	*	*	*	*	*	*	*	*	*	*	*	*	*	
12			1.020-1.5-5 0.0.0.0 ПЗ	ПОЯСНИТЕЛЬНАЯ ЗАПИСКА	*	*	*	*	*	*	*	*	*	*	*	*	*	*	*	*	*	*	*	
				СБОРОЧНЫЕ ЕДИНИЦЫ:																				
12	1		1.020-1.5-7 0.0.1.0-166	КАРКАС ПЛ. КР1.25-1	1	–	–	–	1	–	1	–	–	–	1	–	1	–	–	–	1	–	1	–	
			1.020-1.5-7 0.0.1.0-167	КАРКАС ПЛ. КР1.30-1	–	1	–	–	–	1	–	1	–	–	–	1	–	1	–	–	–	1	–	1	
			1.020-1.5-7 0.0.1.0-168	КАРКАС ПЛ. КР1.35-1	–	–	1	–	–	–	–	–	1	–	–	–	–	–	1	–	–	–	1	–	
			1.020-1.5-7 0.0.1.0-170	КАРКАС ПЛ. КР3.40-1	–	–	–	1	–	–	–	–	–	1	–	–	–	–	–	1	–	–	–	–	
12	2		1.020-1.5-7 0.0.1.0-004	КАРКАС ПЛ. КР2.25	4	–	–	–	4	–	4	–	–	–	4	–	5	–	–	–	5	–	6	–	
			1.020-1.5-7 0.0.1.0-005	КАРКАС ПЛ. КР2.30	–	4	–	–	–	4	–	4	–	–	–	4	–	5	–	–	–	5	–	6	
			1.020-1.5-7 0.0.1.0-006	КАРКАС ПЛ. КР2.35	–	–	4	–	–	–	–	–	4	–	–	–	4	–	5	–	–	–	5	–	6	
			1.020-1.5-7 0.0.1.0-009	КАРКАС ПЛ. КР4.40	–	–	–	4	–	–	–	–	–	4	–	–	–	–	–	5	–	–	–	–	
12	3		1.020-1.5-7 0.0.4.0	ИЗДЕЛИЕ ЗАКЛ. МН1.25	2	–	–	–	–	–	2	–	–	–	–	–	2	–	–	–	5	–	–	–	
			1.020-1.5-7 0.0.4.0-01	ИЗДЕЛИЕ ЗАКЛ. МН1.30	–	2	–	–	–	–	–	2	–	–	–	–	–	2	–	–	–	2	–	
			1.020-1.5-7 0.0.4.0-02	ИЗДЕЛИЕ ЗАКЛ. МН1.35	–	–	2	–	–	–	–	–	2	–	–	–	–	–	2	–	–	–	2	–	
			1.020-1.5-7 0.0.4.0-03	ИЗДЕЛИЕ ЗАКЛ. МН1.40	–	–	–	2	–	–	–	–	–	2	–	–	–	–	–	2	–	–	–	–	
			1.020-1.5-7 0.0.5.0-11	ИЗДЕЛИЕ ЗАКЛ. МН13	–	–	–	–	2	2	–	–	–	–	–	–	–	–	–	–	2	–	–	–	
			1.020-1.5-7 0.0.5.0-12	ИЗДЕЛИЕ ЗАКЛ. МН14	–	–	–	–	–	–	–	–	–	–	2	2	–	–	–	–	–	–	–	–	
			1.020-1.5-7 0.0.5.0-13	ИЗДЕЛИЕ ЗАКЛ. МН15	–	–	–	–	–	–	–	–	–	–	–	–	–	–	–	–	–	–	–	–	
12	4		1.020-1.5-7 0.0.5.0-09	ИЗДЕЛИЕ ЗАКЛ. МН10	2	2	2	2	–	–	–	–	–	–	–	–	2	2	–	–	2	2	–	–	
			1.020-1.5-7 0.0.5.0-10	ИЗДЕЛИЕ ЗАКЛ. МН11	–	–	–	–	–	–	2	2	2	2	–	–	2	2	–	–	2	2	–	–	
12	5		1.020-1.5-7 0.0.4.0-12	ПЕТЛЯ СТРОПОВОЧНАЯ СП1	2	2	2	2	2	2	2	2	2	–	2	2	2	2	–	–	2	2	–	–	
			1.020-1.5-7 0.0.4.0-13	ПЕТЛЯ СТРОПОВОЧНАЯ СП2	–	–	–	–	–	–	–	–	–	2	–	–	–	–	2	2	–	–	2	2	
				ДЕТАЛИ:																				МАССА, КГ
				ГОСТ 6727-53*																				
ВЧ	6			Ф5ВI L=1150	16	16	16	16	16	16	–	–	–	–	–	–	–	–	–	–	–	–	–	–	0.177
				Ф5ВI L=1250	–	–	–	–	–	–	16	16	16	16	16	16	–	–	–	–	–	–	–	–	0.193
				Ф5ВI L=1450	–	–	–	–	–	–	–	–	–	–	–	–	14	14	14	14	14	14	–	–	0.223
				Ф5ВI L=1750	–	–	–	–	–	–	–	–	–	–	–	–	–	–	–	–	–	–	14	14	0.270
ВЧ	7			Ф5ВI L=940	2	2	2	2	2	2	–	–	–	–	–	–	–	–	–	–	–	–	–	–	0.145
				Ф5ВI L=1040	–	–	–	–	–	–	2	2	2	2	2	2	–	–	–	–	–	–	–	–	0.160
				Ф5ВI L=1240	–	–	–	–	–	–	–	–	–	–	–	–	2	2	2	2	2	2	–	–	0.191
				Ф5ВI L=1540	–	–	–	–	–	–	–	–	–	–	–	–	–	–	–	–	–	–	2	2	0.237
				ГОСТ 5.1459-72*																				
ВЧ	8			Ф12АIII L=210	2	–	–	–	2	–	2	–	–	–	2	–	2	–	–	–	2	–	2	–	0.186
				Ф12АIII L=260	–	2	–	–	–	2	–	2	–	–	–	2	–	2	–	–	–	2	–	2	0.231
				Ф12АIII L=310	–	–	2	–	–	–	–	–	2	–	–	–	–	–	2	–	–	–	–	–	0.275
				Ф12АIII L=360	–	–	–	2	–	–	–	–	–	2	–	–	–	–	–	2	–	–	–	–	0.320
				ГОСТ 5781-75																				
ВЧ	9			Ф6АI L=210	8	–	–	–	8	–	8	–	–	–	8	–	8	–	–	–	8	–	8	–	0.047
				Ф6АI L=310	–	–	8	–	–	–	–	–	8	–	–	–	–	–	8	–	–	–	–	–	0.069
ВЧ	10			Ф6АI L=260	10	18	10	10	10	18	–	8	–	–	8	10	18	10	10	10	18	10	18	0.058
ВЧ	11			Ф6АI L=360	–	–	–	8	–	–	10	10	10	18	10	10	–	–	–	8	–	–	–	–	0.080
				ГОСТ 5.1459-72*																				
ВЧ	12			Ф12АIII L=480	2	2	2	2	–	–	2	2	2	2	–	–	2	2	2	2	–	–	2	2	0.426

1			
НАЧ.ОТД	ВОЛЫНСКИЙ		26.03
Н.КОНТР	ВАСИЛЬЕВА		24.03
ГИП	ВАНЯН		24.03
РУК. ГР.	ШАНАУРОВА		24.03
ПРОВЕР.	ХОДОШ		24.03
РАЗРАБ	СОКОЛОВА		24.03

I-020-I.5-5 0.I.0.0

КАРКАС ПРОСТРАНСТВЕННЫЙ

КПП

СТАДИЯ	ЛИСТ	ЛИСТОВ
Р	1	10

ЦНИИЭП торгово-бытовых зданий и

ФОРМАТ	ЗОНА	ПОЗ	ОБОЗНАЧЕНИЕ	НАИМЕНОВАНИЕ	КОЛ НА ИСПОЛН 1.020-1.5-5 0.1.0.0- 020	021	022	023	024	025	026	027	028	029	030	031	032	033	034	035	036	037	038	039	ПРИМЕЧАНИЕ
				ДОКУМЕНТАЦИЯ:																					
12			1.020-1.5-5 0.1.0.0 СВ	СВОРОЧНЫЙ ЧЕРТЕЖ	*	*	*	*	*	*	*	*	*	*	*	*	*	*	*	*	*	*	*	*	
12			1.020-1.5-6 0.0.0.0 УА	УЗЛЫ АРМАТУРНЫЕ	*	*	*	*	*	*	*	*	*	*	*	*	*	*	*	*	*	*	*	*	
12			1.020-1.5-5 0.0.0.0 ПЗ	ПОЯСНИТЕЛЬНАЯ ЗАПИСКА	*	*	*	*	*	*	*	*	*	*	*	*	*	*	*	*	*	*	*	*	
				СВОРОЧНЫЕ ЕДИНИЦЫ:																					
12		1	1.020-1.5-7 0.0.1.0-168	КАРКАС ПЛ. КР1.35-1	1	–	–	–	–	–	1	–	–	–	–	–	–	–	–	–	–	–	–	–	
			1.020-1.5-7 0.0.1.0-170	КАРКАС ПЛ. КР3.40-1	–	1	–	–	–	–	–	1	–	–	–	–	–	–	–	–	–	–	–	–	
			1.020-1.5-7 0.0.1.0-166	КАРКАС ПЛ. КР1.25-1	–	–	1	–	1	–	–	–	–	–	–	–	–	–	–	–	–	–	–	–	
			1.020-1.5-7 0.0.1.0-167	КАРКАС ПЛ. КР1.30-1	–	–	–	1	–	1	–	–	–	–	–	–	–	–	–	–	–	–	–	–	–	
			1.020-1.5-7 0.0.1.0-171	КАРКАС ПЛ. КР5.25-1	–	–	–	–	–	–	–	–	1	–	–	–	1	–	1	–	–	–	1	–	
			1.020-1.5-7 0.0.1.0-172	КАРКАС ПЛ. КР5.30-1	–	–	–	–	–	–	–	–	–	1	–	–	–	1	–	1	–	–	–	1	
			1.020-1.5-7 0.0.1.0-173	КАРКАС ПЛ. КР5.35-1	–	–	–	–	–	–	–	–	–	–	1	–	–	–	–	–	1	–	–	–	
			1.020-1.5-7 0.0.1.0-178	КАРКАС ПЛ. КР7.40-1	–	–	–	–	–	–	–	–	–	–	–	1	–	–	–	–	–	1	–	–	
12		2	1.020-1.5-7 0.0.1.0-006	КАРКАС ПЛ. КР2.35	6	–	–	–	–	–	7	–	–	–	–	–	–	–	–	–	–	–	–	–	
			1.020-1.5-7 0.0.1.0-009	КАРКАС ПЛ. КР4.40	–	6	–	–	–	–	–	7	–	–	–	–	–	–	–	–	–	–	–	–	
			1.020-1.5-7 0.0.1.0-004	КАРКАС ПЛ. КР2.25	–	–	6	–	7	–	–	–	–	–	–	–	–	–	–	–	–	–	–	–	
			1.020-1.5-7 0.0.1.0-005	КАРКАС ПЛ. КР2.30	–	–	–	6	–	7	–	–	–	–	–	–	–	–	–	–	–	–	–	–	
			1.020-1.5-7 0.0.1.0-014	КАРКАС ПЛ. КР6.25	–	–	–	–	–	–	–	–	4	–	–	–	4	–	4	–	–	–	4	–	
			1.020-1.5-7 0.0.1.0-015	КАРКАС ПЛ. КР6.30	–	–	–	–	–	–	–	–	–	4	–	–	–	4	–	4	–	–	–	4	
			1.020-1.5-7 0.0.1.0-016	КАРКАС ПЛ. КР6.35	–	–	–	–	–	–	–	–	–	–	4	–	–	–	4	–	–	–	–	–	
			1.020-1.5-7 0.0.1.0-025	КАРКАС ПЛ. КР8.40	–	–	–	–	–	–	–	–	–	–	–	4	–	–	–	–	4	–	–	–	
12		3	1.020-1.5-7 0.0.4.0-02	ИЗДЕЛИЕ ЗАКЛ. МН1.35	2	–	–	–	–	–	2	–	–	–	2	–	–	–	–	–	2	–	–	–	
			1.020-1.5-7 0.0.4.0-03	ИЗДЕЛИЕ ЗАКЛ. МН1.40	–	2	–	–	–	–	–	2	–	–	–	2	–	–	–	–	–	2	–	–	
			1.020-1.5-7 0.0.5.0-14	ИЗДЕЛИЕ ЗАКЛ. МН16	–	–	2	2	–	–	–	–	–	–	–	–	–	–	–	–	–	–	–	–	
			1.020-1.5-7 0.0.4.0	ИЗДЕЛИЕ ЗАКЛ. МН1.25	–	–	–	–	2	–	–	–	2	–	–	–	–	–	2	–	–	–	–	–	
			1.020-1.5-7 0.0.4.0-01	ИЗДЕЛИЕ ЗАКЛ. МН1.30	–	–	–	–	–	2	–	–	–	2	–	–	–	–	–	2	–	–	–	–	
			1.020-1.5-7 0.0.5.0-11	ИЗДЕЛИЕ ЗАКЛ. МН13	–	–	–	–	–	–	–	–	–	–	–	–	2	2	–	–	–	–	–	–	
			1.020-1.5-7 0.0.5.0-12	ИЗДЕЛИЕ ЗАКЛ. МН14	–	–	–	–	–	–	–	–	–	–	–	–	–	–	–	–	–	–	2	2	
12		4	1.020-1.5-7 0.0.5.0-09	ИЗДЕЛИЕ ЗАКЛ. МН10	2	2	–	–	2	2	2	2	2	2	2	2	–	–	–	–	–	–	–	–	
			1.020-1.5-7 0.0.5.0-10	ИЗДЕЛИЕ ЗАКЛ. МН11	–	–	–	–	–	–	–	–	–	–	–	–	–	–	2	2	2	2	–	–	
12		5	1.020-1.5-7 0.0.4.0-13	ПЕТЛЯ СТРОПОВОЧНАЯ СП2	2	2	2	2	2	2	2	2	–	2	2	2	–	2	2	2	2	2	2	2	
			1.020-1.5-7 0.0.4.0-12	ПЕТЛЯ СТРОПОВОЧНАЯ СП1	–	–	–	–	–	–	–	–	2	–	–	–	2	–	–	–	–	–	–	–	
				ДЕТАЛИ:																					МАССА,КГ
				ГОСТ 6727-53*																					
ВЧ		6		Ф5ВI L=1750	14	14	14	14	–	–	–	–	–	–	–	–	–	–	–	–	–	–	–	–	0.270
				Ф5ВI L=2050	–	–	–	–	14	14	14	14	–	–	–	–	–	–	–	–	–	–	–	–	0.316
				Ф5ВI L=1150	–	–							20	20	20	20	20	20	–	–	–	–	–	–	0.177
				Ф5ВI L=1250	–	–													20	20	20	20	20	20	0.193
ВЧ		7		Ф5ВI L=1540	2	2	2	2	–	–	–	–	–	–	–	–	–	–	–	–	–	–	–	–	0.237
				Ф5ВI L=1840	–	–	–	–	2	2	2	2	–	–	–	–	–	–	–	–	–	–	–	–	0.284
				Ф5ВI L=940	–	–	–	–	–	–	–	–	2	2	2	2	2	2	–	–	–	–	–	–	0.145
				Ф5ВI L=1040	–	–	–	–	–	–	–	–	–	–	–	–	–	–	2	2	2	2	2	2	0.160
				ГОСТ 5.1459-72*																					
ВЧ		8		Ф12АIII L=310	2	–	–	–	–	–	2	–	–	–	2	–	–	–	–	–	2	–	–	–	0.275
				Ф12АIII L=360	–	2	–	–	–	–	–	2	–	–	–	2	–	–	–	–	–	2	–	–	0.320
				Ф12АIII L=210	–	–	2	–	2	–	–	–	2	–	–	–	2	–	2	–	–	–	2	–	0.186
				Ф12АIII L=260	–	–	–	2	–	2	–	–	–	2	–	–	–	2	–	2	–	–	–	2	0.231

ФОРМАТ	ЗОНА	ПОЗ	ОБОЗНАЧЕНИЕ	НАИМЕНОВАНИЕ	КОЛ НА ИСПОЛН 1.020-1.5-5 0.1.0.0-																			ПРИМЕЧАНИЕ
					020	021	022	023	024	025	026	027	028	029	030	031	032	033	034	035	036	037	038	039	
				ГОСТ 5781-75																				
ВЧ		9		Ф6AI L=310	8	-	-	-	-	-	8	-	-	-	8	-	-	-	-	-	8	-	-	-	0.069
				Ф6AI L=210	-	-	8	-	8	-	-	-	8	-	-	-	8	-	8	-	-	-	8	-	0.047
ВЧ		10		Ф6AI L=260	10	10	10	18	10	18	10	10	10	18	10	10	10	18	-	8	-	-	-	8	0.058
ВЧ		11		Ф6AI L=360	-	8	-	-	-	-	-	8	-	-	-	8	-		10	10	10	18	10	10	0.080
				ГОСТ 5.1459-72*																				
ВЧ		12		Ф12AIII L=480	2	2	-	-	2	2	2	2	2	2	2	2	-	-	2	2	2	2	-	-	0.426

ФОРМАТ	ЗОНА	ПОЗ	ОБОЗНАЧЕНИЕ	НАИМЕНОВАНИЕ	КОЛ НА ИСПОЛН 1.020-1.5-5 0.1.0.0- 040	041	042	043	044	045	046	047	048	049	050	051	052	053	054	055	056	057	058	059	ПРИМЕЧАНИЕ
				ДОКУМЕНТАЦИЯ:																					
12			1.020-1.5-5 0.1.0.0 СВ	СВОРОЧНЫЙ ЧЕРТЕЖ	*	*	*	*	*	*	*	*	*	*	*	*	*	*	*	*	*	*	*	*	
12			1.020-1.5-6 0.0.0.0 УА	УЗЛЫ АРМАТУРНЫЕ	*	*	*	*	*	*	*	*	*	*	*	*	*	*	*	*	*	*	*	*	
12			1.020-1.5-5 0.0.0.0 ПЗ	ПОЯСНИТЕЛЬНАЯ ЗАПИСКА	*	*	*	*	*	*	*	*	*	*	*	*	*	*	*	*	*	*	*	*	
				СВОРОЧНЫЕ ЕДИНИЦЫ:																					
12	1		1.020-1.5-7 0.0.1.0-171	КАРКАС ПЛ. КР5.25-1	1	–	–	–	1	–	1	–	–	–	1	–	1								
			1.020-1.5-7 0.0.1.0-172	КАРКАС ПЛ. КР5.30-1	–	1	–	–	–	1	–	1	–	–	–	1	–	1							
			1.020-1.5-7 0.0.1.0-173	КАРКАС ПЛ. КР5.35-1	–	–	1	–	–	–	–	–	1	–	–	–	1	–	1						
			1.020-1.5-7 0.0.1.0-178	КАРКАС ПЛ. КР7.40-1	–	–	–	1	–	–	–	–	–	1	–	–	–	1							
			1.020-1.5-7 0.0.1.0-181	КАРКАС ПЛ. КР11.25-1	–	–	–	–	–	–	–	–	–	–	1	–	–	–	1						
			1.020-1.5-7 0.0.1.0-182	КАРКАС ПЛ. КР11.30-1	–	–	–	–	–	–	–	–	–	–	–	1	–	–	–	1					
			1.020-1.5-7 0.0.1.0-183	КАРКАС ПЛ. КР11.35-1	–	–	–	–	–	–	–	–	–	–	–	–	1	–	–	–	1				
			1.020-1.5-7 0.0.1.0-188	КАРКАС ПЛ. КР13.40-1	–	–	–	–	–	–	–	–	–	–	–	–	–	1	–	–	–	1			
12	2		1.020-1.5-7 0.0.1.0-014	КАРКАС ПЛ. КР6.25	5	–	–	–	5	–	6	–	–	–	6	–	7								
			1.020-1.5-7 0.0.1.0-015	КАРКАС ПЛ. КР6.30	–	5	–	–	–	5	–	6	–	–	–	6	–	7							
			1.020-1.5-7 0.0.1.0-016	КАРКАС ПЛ. КР6.35	–	–	5	–	–	–	–	–	6	–	–	–	7								
			1.020-1.5-7 0.0.1.0-025	КАРКАС ПЛ. КР8.40	–	–	–	5	–	–	–	–	–	6	–	–	–	7							
			1.020-1.5-7 0.0.1.0-034	КАРКАС ПЛ. КР12.25	–	–	–	–	–	–	–	–	–	–	7	–	–	–	7						
			1.020-1.5-7 0.0.1.0-035	КАРКАС ПЛ. КР12.30	–	–	–	–	–	–	–	–	–	–	–	7	–	–	–	7					
			1.020-1.5-7 0.0.1.0-036	КАРКАС ПЛ. КР12.35	–	–	–	–	–	–	–	–	–	–	–	–	7	–	–	–	7				
			1.020-1.5-7 0.0.1.0-045	КАРКАС ПЛ. КР14.40	–	–	–	–	–	–	–	–	–	–	–	–	–	7	–	–	–	7			
12	3		1.020-1.5-7 0.0.4.0	ИЗДЕЛИЕ ЗАКЛ. МН1.25	2	–	–	–	–	–	2	–	–	–	–	–	2	–	–	–	2				
			1.020-1.5-7 0.0.4.0-01	ИЗДЕЛИЕ ЗАКЛ. МН1.30	–	2	–	–	–	–	–	2	–	–	–	–	–	2	–	–	–	2			
			1.020-1.5-7 0.0.4.0-02	ИЗДЕЛИЕ ЗАКЛ. МН1.35	–	–	2	–	–	–	–	–	2	–	–	–	–	–	2	–	–	–	2		
			1.020-1.5-7 0.0.4.0-03	ИЗДЕЛИЕ ЗАКЛ. МН1.40	–	–	–	2	–	–	–	–	–	2	–	–	–	–	–	2	–	–	–	2	
			1.020-1.5-7 0.0.5.0-13	ИЗДЕЛИЕ ЗАКЛ. МН15	–	–	–	–	2	2															
			1.020-1.5-7 0.0.5.0-14	ИЗДЕЛИЕ ЗАКЛ. МН16	–	–	–	–	–	–	–	–	–	–	2	2									
12	4		1.020-1.5-7 0.0.5.0-09	ИЗДЕЛИЕ ЗАКЛ. МН10	2	2	2	2	–	–	2	2	2	2	–	–	2	2	2	2	2	2	2	2	
12	5		1.020-1.5-7 0.0.4.0-13	ПЕТЛЯ СТРОПОВОЧНАЯ СП2	2	2	2	2	2	2	2	2	2	–	2	2	2	–	–	–	2	2	2	–	
			1.020-1.5-7 0.0.4.0-14	ПЕТЛЯ СТРОПОВОЧНАЯ СП3	–	–	–	–	–	–	–	–	–	2	–	–	–	2	2	2	–	–	–	2	
				ДЕТАЛИ:																					МАССА, КГ
				ГОСТ 6727-53*																					
ВЧ	6			Ф5ВI L=1450	20	20	20	20	20	20	–	–	–	–	–	–	–	–	–	–	–	–	–	–	0.223
				Ф5ВI L=1750	–	–	–	–	–	–	20	20	20	20	20	20	–	–	–	–	–	–	–	–	0.270
				Ф5ВI L=2050	–	–	–	–	–	–	–	–	–	–	–	–	20	20	20	20	–	–	–	–	0.316
				Ф5ВI L=1150	–	–	–	–	–	–	–	–	–	–	–	–	–	–	–	–	26	26	26	26	0.177
ВЧ	7			Ф5ВI L=1240	2	2	2	2	2	2	–	–	–	–	–	–	–	–	–	–	–	–	–	–	0.191
				Ф5ВI L=1540	–	–	–	–	–	–	2	2	2	2	2	2	–	–	–	–	–	–	–	–	0.237
				Ф5ВI L=1840	–	–	–	–	–	–	–	–	–	–	–	–	2	2	2	2	–	–	–	–	0.284
				Ф5ВI L=940	–	–	–	–	–	–	–	–	–	–	–	–	–	–	–	–	2	2	2	2	0.145
				ГОСТ 5.1459-72*																					
ВЧ	8			Ф12АШ L=210	2	–	–	–	2	–	2	–	–	–	2	–	2	–	–	–	2	–	–	–	0.186
				Ф12АШ L=260	–	2	–	–	–	2	–	2	–	–	–	2	–	2	–	–	–	2	–	–	0.231
				Ф12АШ L=310	–	–	2	–	–	–	–	–	2	–	–	–	–	–	2	–	–	–	2	–	0.275
				Ф12АШ L=360	–	–	–	2	–	–	–	–	–	2	–	–	–	–	–	2	–	–	–	2	0.320
				ГОСТ 5781-75																					
ВЧ	9			Ф6АI L=210	8	–	–	–	8	–	8	–	–	–	8	–	8	–	–	–	8	–	–	–	0.047

ФОРМАТ	ЗОНА	ПОЗ	ОБОЗНАЧЕНИЕ	НАИМЕНОВАНИЕ	КОЛ НА ИСПОЛН 1.020-1.5-5 0.1.0.0-																			ПРИМЕЧАНИЕ
					040	041	042	043	044	045	046	047	048	049	050	051	052	053	054	055	056	057	058	059	
				Ф6AI L=310	–	–	8	–	–	–	–	–	8	–	–	–	–	–	8	–	–	–	8	–	0.069
ВЧ		10		Ф6AI L=260	10	18	10	10	10	18	10	18	10	10	10	18	10	18	10	10	10	18	10	10	0.058
ВЧ		11		Ф6AI L=360	–	–	–	8	–	–	–	–	–	8	–	–	–	–	–	8	–	–	–	8	0.080
				ГОСТ 5.1459-72*																				
ВЧ		12		Ф12AIII L=480	2	2	2	2	–	–	2	2	2	2	–	–	2	2	2	2	2	2	2	2	0.426

ФОРМАТ	ЗОНА	ПОЗ.	ОБОЗНАЧЕНИЕ	НАИМЕНОВАНИЕ	КОЛ НА ИСПОЛН 1.020-1.5-5 0.1.0.0- 060	061	062	063	064	065	066	067	068	069	070	071	072	073	074	075	076	077	078	079	ПРИМЕЧАНИЕ
				ДОКУМЕНТАЦИЯ:																					
12			1.020-1.5-5 0.1.0.0 СВ	СБОРОЧНЫЙ ЧЕРТЕЖ	*	*	*	*	*	*	*	*	*	*	*	*	*	*	*	*	*	*	*	*	
12			1.020-1.5-6 0.0.0.0 УА	УЗЛЫ АРМАТУРНЫЕ	*	*	*	*	*	*	*	*	*	*	*	*	*	*	*	*	*	*	*	*	
12			1.020-1.5-5 0.0.0.0 ПЗ	ПОЯСНИТЕЛЬНАЯ ЗАПИСКА	*	*	*	*	*	*	*	*	*	*	*	*	*	*	*	*	*	*	*	*	
				СБОРОЧНЫЕ ЕДИНИЦЫ:																					
12		1	1.020-1.5-7 0.0.1.0-181	КАРКАС ПЛ. КР11.25-1	1	–	1	–	–	–	1	–	1	–	–	–	1	–	1	–	–	–	1		
			1.020-1.5-7 0.0.1.0-182	КАРКАС ПЛ. КР11.30-1	–	1	–	1	–	–	–	1	–	1	–	–	–	1	–	1	–	–	–	1	
			1.020-1.5-7 0.0.1 0-183	КАРКАС ПЛ. КР11.35-1	–	–	–	–	1	–	–	–	–	–	1	–	–	–	–	–	1				
			1.020-1.5-7 0.0.1.0-188	КАРКАС ПЛ. КР13.40-1	–	–	–	–	–	1	–	–	–	–	–	1	–	–	–	–	–	1			
12		2	1.020-1.5-7 0.0.1.0-034	КАРКАС ПЛ. КР12.25	4	–	4	–	–	–	4	–	5	–	–	–	5	–	6	–	–	–	6		
			1.020-1.5-7 0.0.1.0-035	КАРКАС ПЛ. КР12.30	–	4	–	4	–	–	–	4	–	5	–	–	–	5	–	6	–	–	–	6	
			1.020-1.5-7 0.0.1.0-036	КАРКАС ПЛ. КР12.35	–	–	–	–	4	–	–	–	–	–	5	–	–	–	–	–	6				
			1.020-1.5-7 0.0.1.0-045	КАРКАС ПЛ. КР14.40	–	–	–	–	–	4	–	–	–	–	–	5	–	–	–	–	–	6			
12		3	1.020-1.5-7 0.0.5.0-11	ИЗДЕЛИЕ ЗАКЛ. МН13	2	2																			
			1.020-1.5-7 0.0.4.0	ИЗДЕЛИЕ ЗАКЛ. МН1.25	–	–	2	–	–	–	–	–	2	–	–	–	–	–	2						
			1.020-1.5-7 0.0.4.0-01	ИЗДЕЛИЕ ЗАКЛ. МН1.30	–	–	–	2	–	–	–	–	–	2	–	–	–	–	–	2					
			1.020-1.5-7 0.0.4.0-02	ИЗДЕЛИЕ ЗАКЛ. МН1.35	–	–	–	–	2	–	–	–	–	–	2	–	–	–	–	–	2				
			1.020-1.5-7 0.0.4.0-03	ИЗДЕЛИЕ ЗАКЛ. МН1.40	–	–	–	–	–	2	–	–	–	–	–	2	–	–	–	–	–	2			
			1.020-1.5-7 0.0.5.0-12	ИЗДЕЛИЕ ЗАКЛ. МН14	–	–	–	–	–	–	2	2													
			1.020-1.5-7 0.0.5.0-13	ИЗДЕЛИЕ ЗАКЛ. МН15	–	–	–	–	–	–	–	–	–	–	–	–	2	2							
			1.020-1.5-7 0.0.5.0-14	ИЗДЕЛИЕ ЗАКЛ. МН16	–	–	–	–	–	–	–	–	–	–	–	–	–	–	–	–	–	–	2	2	
12		4	1.020-1.5-7 0.0.5.0-10	ИЗДЕЛИЕ ЗАКЛ. МН11	–	–	2	2	2	2															
			1.020-1.5-7 0.0.5.0-09	ИЗДЕЛИЕ ЗАКЛ. МН10	–	–	–	–	–	–	–	–	2	2	2	2	–	–	2	2	2	2			
12		5	1.020-1.5-7 0.0.4.0-13	ПЕТЛЯ СТРОПОВОЧНАЯ СП2	2	2	2	2	2	–	2	2	2	2	–	–	2	2	2	–	–	–	2		
			1.020-1.5-7 0.0.4.0-14	ПЕТЛЯ СТРОПОВОЧНАЯ СП3	–	–	–	–	–	2	–	–	–	–	2	2	–	–	–	2	–	–	–	2	
			1.020-1.5-7 0.0.4.0-15	ПЕТЛЯ СТРОПОВОЧНАЯ СП4	–	–	–	–	–	–	–	–	–	–	–	–	–	–	–	–	2	2			
				ДЕТАЛИ:																					МАССА, КГ
				ГОСТ 6727-53*																					
ВЧ		6		Ф5ВI L=1150	26	26	–	–	–	–	–	–	–	–	–	–	–	–	–	–	–	–	–	–	0.177
				Ф5ВI L=1250	–	–	26	26	26	26	26	26	–	–	–	–	–	–	–	–	–	–	–	–	0.193
				Ф5ВI L=1450	–	–	–	–	–	–	–	–	26	26	26	26	26	26	–	–	–	–	–	–	0.223
				Ф5ВI L=1750	–	–	–	–	–	–	–	–	–	–	–	–	–	–	26	26	26	26	26	26	0.270
ВЧ		7		Ф5ВI L=940	2	2	–	–	–	–	–	–	–	–	–	–	–	–	–	–	–	–	–	–	0.145
				Ф5ВI L=1040	–	–	2	2	2	2	2	2	–	–	–	–	–	–	–	–	–	–	–	–	0.160
				Ф5ВI L=1240	–	–	–	–	–	–	–	–	2	2	2	2	2	2	–	–	–	–	–	–	0.191
				Ф5ВI L=1540	–	–	–	–	–	–	–	–	–	–	–	–	–	–	2	2	2	2	2	2	0.237
				ГОСТ 5.1459-72*																					
ВЧ		8		Ф12АШ L=210	2	–	2	–	–	–	2	–	2	–	–	–	2	–	2	–	–	–	2	–	0.186
				Ф12АШ L=260	–	2	–	2	–	–	–	2	–	2	–	–	–	2	–	2	–	–	–	2	0.231
				Ф12АШ L=310	–	–	–	–	2	–	–	–	–	–	2	–	–	–	–	–	2	–	–	–	0.275
				Ф12АШ L=360	–	–	–	–	–	2	–	–	–	–	–	2	–	–	–	–	–	2	–	–	0.320
				ГОСТ 5781-75																					
ВЧ		9		Ф6АI L=210	8	–	8	–	–	–	8 –	–	8	–	–	–	8	–	8	–	–	–	8	–	0.047
				Ф6АI L=310	–	–	–	–	8	–	–	–	–	–	8	–	–	–	–	–	8	–	–	–	0.069
ВЧ		10		Ф6АI L=260	10	18	–	8	–	–	–	8	10	18	10	10	10	18	10	18	10	10	10	18	0.058
ВЧ		11		Ф6АI L=360	–	–	10	10	10	18	10	10	–	–	–	8	–	–	–	–	–	8	–	–	0.080
				ГОСТ 5.1459-72*																					
ВЧ		12		Ф12АШ L=480	–	–	2	2	2	2	–	–	2	2	2	2	–	–	2	2	2	2	–	–	0.426

ОПЕРАТОР ТЛП КОРТ

ЭПВЦ КиевЗНИИЭП

СКАЛА

ФОРМАТ	ЗОНА	ПОЗ	ОБОЗНАЧЕНИЕ	НАИМЕНОВАНИЕ	КОЛ НА ИСПОЛН 1.020-1.5-5 0.1.0.0-																			ПРИМЕЧАНИЕ
					080	081	082	083	084	085	086	087	088	089	090	091	092	093	094	095	096	097	098	099	
				ДОКУМЕНТАЦИЯ:																				
12			1.020-1.5-5 0.1.0.0 СВ	СВОРОЧНЫЙ ЧЕРТЕЖ	*	*	*	*	*	*	*	*	*	*	*	*	*	*	*	*	*	*	*	*	
12			1.020-1.5-6 0.0.0.0 УА	УЗЛЫ АРМАТУРНЫЕ	*	*	*	*	*	*	*	*	*	*	*	*	*	*	*	*	*	*	*	*	
12			1.020-1.5-5 0.0.0.0 ПЗ	ПОЯСНИТЕЛЬНАЯ ЗАПИСКА	*	*	*	*	*	*	*	*	*	*	*	*	*	*	*	*	*	*	*	*	
				СВОРОЧНЫЕ ЕДИНИЦЫ:																					
12	1		1.020-1.5-7 0.0.1.0-181	КАРКАС ПЛ. КР11.25-1	1																				
			1.020-1.5-7 0.0.1.0-182	КАРКАС ПЛ. КР11.30-1	–	1																			
			1.020-1.5-7 0.0.1.0-183	КАРКАС ПЛ. КР11.35-1	–	–	1																		
			1.020-1.5-7 0.0.1.0-188	КАРКАС ПЛ. КР13.40-1	–	–	–	1																	
			1.020-1.5-7 0.0.1.0-195	КАРКАС ПЛ. КР21.25-1	–	–	–	–	1	–	–	–	1	–	–	–	1								
			1.020-1.5-7 0.0.1.0-196	КАРКАС ПЛ. КР21.30-1	–	–	–	–	–	1	–	–													
			1.020-1.5-7 0.0.1.0-197	КАРКАС ПЛ. КР21.35-1	–	–	–	–	–	–	1														
			1.020-1.5-7 0.0.1.0-198	КАРКАС ПЛ. КР21.40-1	–	–	–	–	–	–	–	1	–	–	–	1									
			1.020-1.5-7 0.0.1.0-193	КАРКАС ПЛ. КР19.30-1	–	–	–	–	–	–	–	–	–	1											
			1.020-1.5-7 0.0.1.0-194	КАРКАС ПЛ. КР19.35-1	–	–	–	–	–	–	–	–	–	–	1										
			1.020-1.5-7 0.0.1.0-190	КАРКАС ПЛ. КР17.30-1	–	–	–	–	–	–	–	–	–	–	–	–	–	1	–	–	–	1			
			1.020-1.5-7 0.0.1.0-191	КАРКАС ПЛ. КР17.35-1	–	–	–	–	–	–	–	–	–	–	–	–	–	–	1	–	–	–	1		
			1.020-1.5-7 0.0.1.0-189	КАРКАС ПЛ. КР17.25-1	–	–	–	–	–	–	–	–	–	–	–	–	–	–	–	1	–	–	–	1	
			1.020-1.5-7 0.0.1.0-192	КАРКАС ПЛ. КР17.40-1	–	–	–	–	–	–	–	–	–	–	–	–	–	–	–	–	1	–	–	–	1
12	2		1.020-1.5-7 0.0.1.0-034	КАРКАС ПЛ. КР12.25	7																			
			1.020-1.5-7 0.0.1.0-035	КАРКАС ПЛ. КР12.30	–	7																		
			1.020-1.5-7 0.0.1.0-036	КАРКАС ПЛ. КР12.35	–	–	7																	
			1.020-1.5-7 0.0.1.0-045	КАРКАС ПЛ. КР14.40	–	–	–	7																
			1.020-1.5-7 0.0.1.0-070	КАРКАС ПЛ. КР22.25	–	–	–	–	4	–	–	–	5	–	–	–	6								
			1.020-1.5-7 0.0.1.0-071	КАРКАС ПЛ. КР22.30	–	–	–	–	–	4															
			1.020-1.5-7 0.0.1.0-072	КАРКАС ПЛ. КР22.35	–	–	–	–	–	–	4														
			1.020-1.5-7 0.0.1.0-073	КАРКАС ПЛ. КР22.40	–	–	–	–	–	–	–	4	–	–	–	5									
			1.020-1.5-7 0.0.1.0-064	КАРКАС ПЛ. КР20.30	–	–	–	–	–	–	–	–	–	5											
			1.020-1.5-7 0.0.1.0-065	КАРКАС ПЛ. КР20.35	–	–	–	–	–	–	–	–	–	–	5										
			1.020-1.5-7 0.0.1.0-059	КАРКАС ПЛ. КР18.30	–	–	–	–	–	–	–	–	–	–	–	–	–	6	–	–	–	7			
			1.020-1.5-7 0.0.1.0-060	КАРКАС ПЛ. КР18.35	–	–	–	–	–	–	–	–	–	–	–	–	–	–	6	–	–	–	7		
			1.020-1.5-7 0.0.1.0-061	КАРКАС ПЛ. КР18.40	–	–	–	–	–	–	–	–	–	–	–	–	–	–	–	6	–	–	–	7	
			1.020-1.5-7 0.0.1.0-058	КАРКАС ПЛ. КР18.25	–	–	–	–	–	–	–	–	–	–	–	–	–	–	–	–	7				
12	3		1.020-1.5-7 0.0.4.0	ИЗДЕЛИЕ ЗАКЛ. МН1.25	2																			
			1.020-1.5-7 0.0.4.0-01	ИЗДЕЛИЕ ЗАКЛ. МН1.30	–	2												4						
			1.020-1.5-7 0.0.4.0-02	ИЗДЕЛИЕ ЗАКЛ. МН1.35	–	–	2																	
			1.020-1.5-7 0.0.4.0-03	ИЗДЕЛИЕ ЗАКЛ. МН1.40	–	–	–	2																
			1.020-1.5-7 0.0.4.0-04	ИЗДЕЛИЕ ЗАКЛ. МН2.25	–	–	–	–	2	–	–	–	2	–	–	–	2	–	–	–	2			
			1.020-1.5-7 0.0.4.0-05	ИЗДЕЛИЕ ЗАКЛ. МН2.30	–	–	–	–	–	2	–	–	–	2	–	–	–	2	–	–	2			
			1.020-1.5-7 0.0.4.0-06	ИЗДЕЛИЕ ЗАКЛ. МН2.35	–	–	–	–	–	–	2	–	–	–	2	–	–	–	2	–	–	2		
			1.020-1.5-7 0.0.4.0-07	ИЗДЕЛИЕ ЗАКЛ. МН2.40	–	–	–	–	–	–	–	2	–	–	–	2	–	–	–	2	–	–	2	
12	4		1.020-1.5-7 0.0.5.0-09	ИЗДЕЛИЕ ЗАКЛ. МН10	2	2	2	2	2	2	2	2	2	2	2	2	2	2	2	2	2	2	2	2	
12	5		1.020-1.5-7 0.0.4.0-14	ПЕТЛЯ СТРОПОВОЧНАЯ СП3	2	–	–	–	–	–	–	–	–	–	–	–	–	–	–	–	–	4	4	–	
			1.020-1.5-7 0.0.4.0-15	ПЕТЛЯ СТРОПОВОЧНАЯ СП4	–	2	2	2	–	–	–	–	–	–	–	–	–	–	–	4	–	–	–	4	
			1.020-1.5-7 0.0.4.0-13	ПЕТЛЯ СТРОПОВОЧНАЯ СП2	–	–	–	–	4	4	4	4	4	4	4	4	4	4	4	–	4				
				ДЕТАЛИ:																				МАССА, КГ
				ГОСТ 6727-53*																				

ФОРМАТ	ЗОНА	ПОЗ.	ОБОЗНАЧЕНИЕ	НАИМЕНОВАНИЕ	КОЛ НА ИСПОЛН 1.020-1.5-5 0.1.0.0-																				ПРИМЕЧАНИЕ
					080	081	082	083	084	085	086	087	088	089	090	091	092	093	094	095	096	097	098	099	
ВЧ		6		Ф5ВI L=2050 ГОСТ 5781-75	26	26	26	26	–	–	–	–	–	–	–	–	–	–	–	–	–	–	–	–	0.316
				Ф8АIII L=1150	–	–	–	–	40	40	40	40	–	–	–	–	–	–	–	–	–	–	–	–	0.454
				Ф8АIII L=1450	–	–	–	–	–	–	–	–	38	38	38	38	–	–	–	–	–	–	–	–	0.572
				Ф8АIII L=1750	–	–	–	–	–	–	–	–	–	–	–	–	38	38	38	38	–	–	–	–	0.691
				Ф8АIII L=2050 ГОСТ 6727-53*	–	–	–	–	–	–	–	–	–	–	–	–	–	–	–	–	38	38	38	38	0.809
ВЧ		7		Ф5ВI L=1840 ГОСТ 5781-75	2	2	2	2	–	–	–	–	–	–	–	–	–	–	–	–	–	–	–	–	0.284
				Ф8АIII L=940	–	–	–	–	2	2	2	2	–	–	–	–	–	–	–	–	–	–	–	–	0.371
				Ф8АIII L=1240	–	–	–	–	–	–	–	–	2	2	2	2	–	–	–	–	–	–	–	–	0.489
				Ф8АIII L=1540	–	–	–	–	–	–	–	–	–	–	–	–	2	2	2	2	–	–	–	–	0.608
				Ф8АIII L=1840 ГОСТ 5.1459-72*	–	–	–	–	–	–	–	–	–	–	–	–	–	–	–	–	2	2	2	2	0.726
ВЧ		8		Ф12АIII L=210	2	–	–	–	4	–	–	–	4	–	–	–	4	–	–	–	4	–	–	–	0.186
				Ф12АIII L=260	–	2	–	–	–	4	–	–	–	4	–	–	–	4	–	–	–	4	–	–	0.231
				Ф12АIII L=310	–	–	2	–	–	–	4	–	–	–	4	–	–	–	4	–	–	–	4	–	0.275
				Ф12АIII L=360 ГОСТ 5781-75	–	–	–	2	–	–	–	4	–	–	–	4	–	–	–	4	–	–	–	4	0.320
ВЧ		9		Ф6АI L=210	8	–	–	–	8	–	–	–	8	–	–	–	8	–	–	–	8	–	–	–	0.047
				Ф6АI L=310	–	–	8	–	–	–	8	–	–	–	8	–	–	–	8	–	–	–	8	–	0.069
ВЧ		10		Ф6АI L=260	10	18	10	10	10	18	10	10	10	18	10	10	10	18	10	10	10	18	10	10	0.058
ВЧ		11		Ф6АI L=360 ГОСТ 5.1459-72*	–	–	–	8	–	–	–	8	–	–	–	8	–	–	–	8	–	–	–	8	0.080
ВЧ		12		Ф12АIII L=480	2	2	2	2	2	2	2	2	2	2	2	2	2	2	2	2	2	2	2	2	0.426

ФОРМАТ	ЗОНА	ПОЗ	ОБОЗНАЧЕНИЕ	НАИМЕНОВАНИЕ	КОЛ НА ИСПОЛН 1.020-1.5-5 0.1.0.0-																			ПРИМЕЧАНИЕ
					100	101	102	103	104	105	106	107	108	109	110	111	112	113	114	115	116	117	118	119	
				ДОКУМЕНТАЦИЯ:																				
12			1.020-1.5-5 0.1.0.0 СБ	СВОРОЧНЫЙ ЧЕРТЕЖ	*	*	*	*	*	*	*	*	*	*	*	*	*	*	*	*	*	*	*	*	
12			1.020-1.5-6 0.0.0.0 УА	УЗЛЫ АРМАТУРНЫЕ	*	*	*	*	*	*	*	*	*	*	*	*	*	*	*	*	*	*	*	*	
12			1.020-1.5-5 0.0.0.0 ПЗ	ПОЯСНИТЕЛЬНАЯ ЗАПИСКА	*	*	*	*	*	*	*	*	*	*	*	*	*	*	*	*	*	*	*	*	
				СВОРОЧНЫЕ ЕДИНИЦЫ:																				
12		1	1.020-1.5-7 0.0.1.0-207	КАРКАС ПЛ. КР75.25-1	1	–	–	–	1	–	–	–	1	–	–	–	1							
			1.020-1.5-7 0.0.1.0-208	КАРКАС ПЛ. КР75.30-1	–	1	–	–	–	1														
			1.020-1.5-7 0.0.1.0-209	КАРКАС ПЛ. КР75.35-1	–	–	1	–	–	–	1													
			1.020-1.5-7 0.0.1.0-210	КАРКАС ПЛ. КР75.40-1	–	–	–	1	–	–	–	1	–	–	–	1								
			1.020-1.5-7 0.0.1.0-204	КАРКАС ПЛ. КР73.30-1	–	–	–	–	–	–	–	–	–	1										
			1.020-1.5-7 0.0.1.0-205	КАРКАС ПЛ. КР73.35-1	–	–	–	–	–	–	–	–	–	–	1									
			1.020-1.5-7 0.0.1.0-200	КАРКАС ПЛ. КР71.30-1	–	–	–	–	–	–	–	–	–	–	–	–	–	1	–	–	–	1		
			1.020-1.5-7 0.0.1.0-201	КАРКАС ПЛ. КР71.35-1	–	–	–	–	–	–	–	–	–	–	–	–	–	–	1	–	–	–	1	
			1.020-1.5-7 0.0.1.0-202	КАРКАС ПЛ. КР71.40-1	–	–	–	–	–	–	–	–	–	–	–	–	–	–	–	1	–	–	–	1
			1.020-1.5-7 0.0.1.0-203	КАРКАС ПЛ. КР73.25-1	–	–	–	–	–	–	–	–	–	–	–	–	–	–	–	–	1			
12		2	1.020-1.5-7 0.0.1.0-116	КАРКАС ПЛ. КР76.25	4	–	–	–	4	–	–	–	5	–	–	–	6							
			1.020-1.5-7 0.0.1.0-117	КАРКАС ПЛ. КР76.30	–	4	–	–	–	4														
			1.020-1.5-7 0.0.1.0-118	КАРКАС ПЛ. КР76.35	–	–	4	–	–	–	4													
			1.020-1.5-7 0.0.1.0-119	КАРКАС ПЛ. КР76.40	–	–	–	4	–	–	–	4	–	–	–	5								
			1.020-1.5-7 0.0.1.0-109	КАРКАС ПЛ. КР74.30	–	–	–	–	–	–	–	–	–	5										
			1.020-1.5-7 0.0.1.0-110	КАРКАС ПЛ. КР74.35	–	–	–	–	–	–	–	–	–	–	5									
			1.020-1.5-7 0.0.1.0-101	КАРКАС ПЛ. КР72.30	–	–	–	–	–	–	–	–	–	–	–	–	–	6	–	–	–	7		
			1.020-1.5-7 0.0.1.0-102	КАРКАС ПЛ. КР72.35	–	–	–	–	–	–	–	–	–	–	–	–	–	–	6	–	–	–	7	
			1.020-1.5-7 0.0.1.0-103	КАРКАС ПЛ. КР72.40	–	–	–	–	–	–	–	–	–	–	–	–	–	–	–	6	–	–	–	7
			1.020-1.5-7 0.0.1.0-108	КАРКАС ПЛ. КР74.25	–	–	–	–	–	–	–	–	–	–	–	–	–	–	–	–	7			
12		3	1.020-1.5-7 0.0.4.0-04	ИЗДЕЛИЕ ЗАКЛ. МН2.25	2	–	–	–	2	–	–	–	2	–	–	–	2	–	–	–	2			
			1.020-1.5-7 0.0.4.0-05	ИЗДЕЛИЕ ЗАКЛ. МН2.30	–	2	–	–	–	2	–	–	–	2	–	–	–	2	–	–	–	2		
			1.020-1.5-7 0.0.4.0-06	ИЗДЕЛИЕ ЗАКЛ. МН2.35	–	–	2	–	–	–	2	–	–	–	2	–	–	–	2	–	–	–	2	
			1.020-1.5-7 0.0.4.0-07	ИЗДЕЛИЕ ЗАКЛ. МН2.40	–	–	–	2	–	–	–	2	–	–	–	2	–	–	–	2	–	–	–	2
			1.020-1.5-7 0.0.4.0	ИЗДЕЛИЕ ЗАКЛ. МН1.25																				
			1.020-1.5-7 0.0.4.0-01	ИЗДЕЛИЕ ЗАКЛ. МН1.30																				
			1.020-1.5-7 0.0.4.0-02	ИЗДЕЛИЕ ЗАКЛ. МН1.35																				
			1.020-1.5-7 0.0.4.0-03	ИЗДЕЛИЕ ЗАКЛ. МН1.40																				
12		4	1.020-1.5-7 0.0.5.0-09	ИЗДЕЛИЕ ЗАКЛ. МН10	2	2	2	2	–	–	–	–	2	2	2	2	2	2	2	2	2	2	2	2	
			1.020-1.5-7 0.0.5.0-10	ИЗДЕЛИЕ ЗАКЛ. МН11	–	–	–	–	2	2	2	2												
12		5	1.020-1.5-7 0.0.4.0-13	ПЕТЛЯ СТРОПОВОЧНАЯ СП2	2	2	–	–	2	2	–	–	2	–	–	–	–	–	–	–	–	4		
			1.020-1.5-7 0.0.4.0-14	ПЕТЛЯ СТРОПОВОЧНАЯ СП3	–	–	2	2	–	–	2	2	–	2	–	–	2							
			1.020-1.5-7 0.0.4.0-15	ПЕТЛЯ СТРОПОВОЧНАЯ СП4	–	–	–	–	–	–	–	–	–	2	2	–	2	2	2	2	2	–	4	
				ДЕТАЛИ:																				МАССА, КГ
				ГОСТ 5781-75																				
ВЧ		6		Ф8 АШ L=1150	32	32	32	32	–	–	–	–	–	–	–	–	–	–	–	–	–	–	–	–	0.454
				Ф8 АШ L=1250	–	–	–	–	32	32	32	32	–	–	–	–	–	–	–	–	–	–	–	–	0.493
				Ф8 АШ L=1450	–	–	–	–	–	–	–	–	30	30	30	30	–	–	–	–	–	–	–	–	0.572
				Ф8 АШ L=1750	–	–	–	–	–	–	–	–	–	–	–	–	30	30	30	30	–	–	–	–	0.691
				ГОСТ 6727-53*																				
				Ф5 ВI L=2050	–	–	–	–	–	–	–	–	–	–	–	–	–	–	–	–	30	30	30	30	0.316
				ГОСТ 5781-75																				
ВЧ		7		Ф8 АШ L=940	2	2	2	2	–	–	–	–	–	–	–	–	–	–	–	–	–	–	–	–	0.371

ФОРМАТ	ЗОНА	ПОЗ.	ОБОЗНАЧЕНИЕ	НАИМЕНОВАНИЕ	КОЛ НА ИСПОЛН 1.020-1.5-5 0.1.0.0-																			ПРИМЕЧАНИЕ
					100	101	102	103	104	105	106	107	108	109	110	111	112	113	114	115	116	117	118	119	
				Ф8АШ L=1040	–	–	–	–	2	2	2	2	–	–	–	–	–	–	–	–	–	–	–	–	0.410
				Ф8АШ L=1240	–	–	–	–	–	–	–	–	2	2	2	2	–	–	–	–	–	–	–	–	0.489
				Ф8АШ L=1540	–	–	–	–	–	–	–	–	–	–	–	–	2	2	2	2	–	–	–	–	0.608
				ГОСТ 6727-53*																				
				Ф5ВI L=1840	–	–	–	–	–	–	–	–	–	–	–	–	–	–	–	–	2	2	2	2	0.284
				ГОСТ 5.1459-72*																				
ВЧ		8		Ф12АШ L=210	2	–	–	–	2	–	–	–	2	–	–	–	2	–	–	–	2	–	–	–	0.186
				Ф12АШ L=260	–	2	–	–	–	2	–	–	–	2	–	–	–	2	–	–	–	2	–	–	0.231
				Ф12АШ L=310	–	–	2	–	–	–	2	–	–	–	2	–	–	–	2	–	–	–	4	–	0.275
				Ф12АШ L=360	–	–	–	2	–	–	–	2	–	–	–	2	–	–	–	2	–	–	–	4	0.320
				ГОСТ 5781-75																				
ВЧ		9		Ф6АI L=210	8	–	–	–	8	–	–	–	8	–	–	–	8	–	–	–	8	–	–	–	0.047
				Ф6АI L=310	–	–	8	–	–	–	8	–	–	–	8	–	–	–	8	–	–	–	8	–	0.069
ВЧ		10		Ф6АI L=260	10	18	10	10	–	8	–	–	10	18	10	10	10	18	10	10	10	18	10	10	0.058
ВЧ		11		Ф6АI L=360	–	–	–	8	10	10	10	18	–	–	–	8	–	–	–	8	–	–	–	8	0.080
				ГОСТ 5.1459-72*																				
ВЧ		12		Ф12АШ L=480	2	2	2	2	2	2	2	2	2	2	2	2	2	2	2	2	2	2	2	2	0.426

РИС. 1

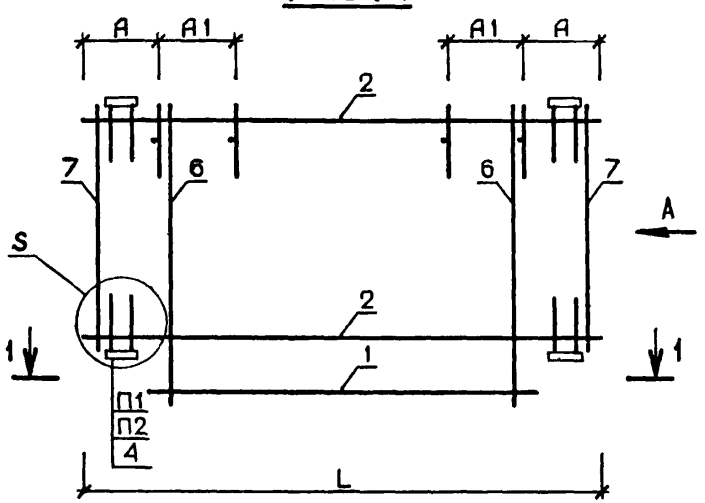

ВИД А

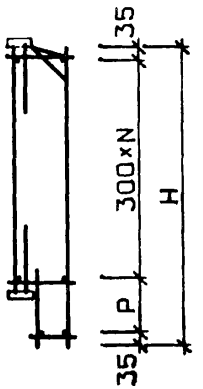

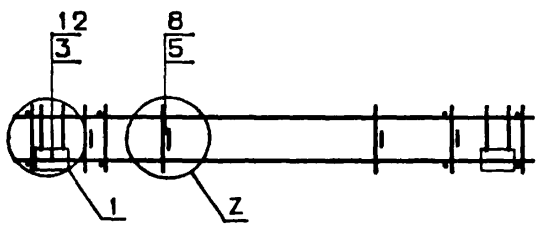

1-1

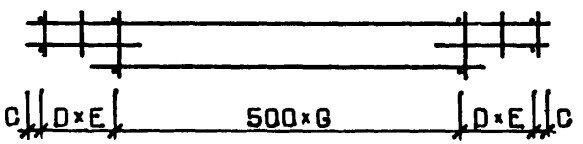

РИС. 2

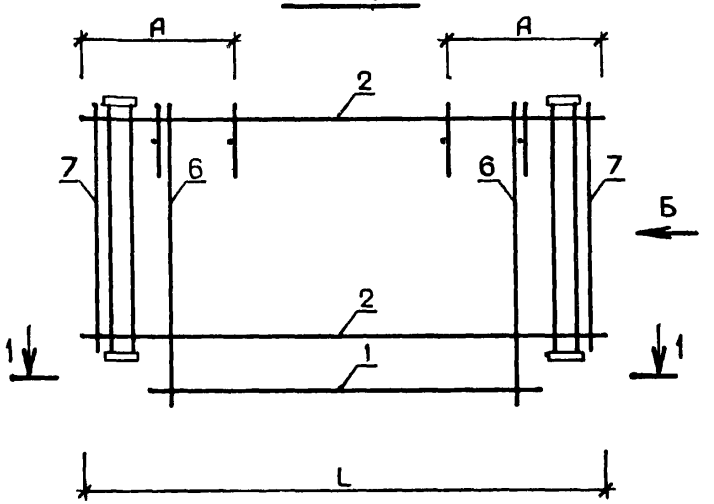

ВИД Б

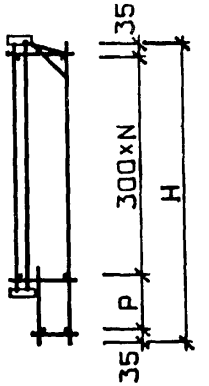

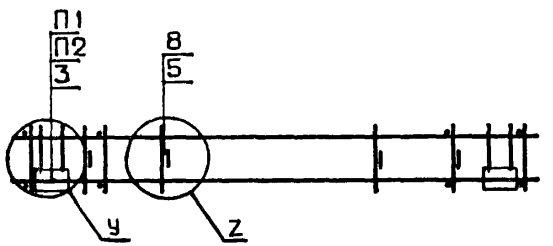

1. УЗЛЫ, ЗАМАРКИРОВАННЫЕ НА ДАННОМ ЧЕРТЕЖЕ, РАЗРАБОТАНЫ В ВЫПУСКЕ 5-6.
2. УЗЕЛ 1 СМ. ЛИСТ 1; УЗЛЫ 3,4 (БУКВЕННЫЙ ИНДЕКС „Z") СМ. ЛИСТ 2; УЗЛЫ 31, 32 (БУКВЕННЫЙ ИНДЕКС „S") И УЗЛЫ 33,34 (БУКВЕННЫЙ ИНДЕКС „У") СМ. ЛИСТ 7.

НАЧ. ОТД	ВОЛЫНСКИЙ		25.03
Н. КОНТР.	ВАСИЛЬЕВА		24.03
ГИП	ВАНЯН		24.03
РУК. ГР.	ШАНАУРОВА		24.03
ПРОВЕРИЛ	ХОДОШ		24.03
РАЗРАБ.	КАШЕЛКИНА		24.03

1.020-1.5-5 0.1.0.0 СБ

КАРКАС ПРОСТРАНСТВЕННЫЙ КП

СТАДИЯ	МАССА	МАСШТАБ
Р	СМ ТАБП	
ЛИСТ 1	ЛИСТОВ 5	

ЦНИИЭП торгово-бытовых зданий и туристских комплексов

ОБОЗНАЧЕНИЕ	МАРКА	РИС	L	H	B	A	A1	C	D	E	G	P	N	Y	Z	S	П1	П2	МАССА
1.020-1.5-5 0.1.0.0	КПН1.25-П	1	2960	1150	220	590	0	80	300	3	2	180	3	–	3	32	9	10	24.7
-001	КПН1.30-П	1	2960	1150	270	590	0	80	300	3	2	180	3	–	3	32	10	10	25.3
-002	КПН1.35-П	1	2960	1150	320	590	0	80	300	3	2	180	3	–	3	32	9	10	26.0
-003	КПН1.40-П	1	2960	1150	370	590	0	80	300	3	2	180	3	–	3	32	11	10	31.8
-004	КПН1.25-Я	2	2960	1150	220	590	0	80	300	3	2	180	3	34	3	–	9	10	24.8
-005	КПН1.30-Я	2	2960	1150	270	590	0	80	300	3	2	180	3	34	3	–	10	10	25.2
-006	КПН2.25-П	1	2960	1250	220	590	0	80	300	3	2	280	3	–	3	32	9	11	25.5
-007	КПН2.30-П	1	2960	1250	270	590	0	80	300	3	2	280	3	–	3	32	10	11	26.1
-008	КПН2.35-П	1	2960	1250	320	590	0	80	300	3	2	280	3	–	3	32	9	11	26.8
-009	КПН2.40-П	1	2960	1250	370	590	0	80	300	3	2	280	3	–	4	32	11	11	35.9
-010	КПН2.25-Я	2	2960	1250	220	590	0	80	300	3	2	280	3	34	3	–	9	11	25.6
-011	КПН2.30-Я	2	2960	1250	270	590	0	80	300	3	2	280	3	34	3	–	10	11	26.1
-012	КПН3.25-П	1	2960	1450	220	590	0	30	200	1	5	180	4	–	3	31	9	10	26.6
-013	КПН3.30-П	1	2960	1450	270	590	0	30	200	1	5	180	4	–	3	31	10	10	27.3
-014	КПН3.35-П	1	2960	1450	320	590	0	30	200	1	5	180	4	–	4	31	9	10	31.3
-015	КПН3.40-П	1	2960	1450	370	590	0	30	200	1	5	180	4	–	4	31	11	10	38.1
-016	КПН3.25-Я	2	2960	1450	220	590	0	30	200	1	5	180	4	33	3	–	9	10	27.6
-017	КПН3.30-Я	2	2960	1450	270	590	0	30	200	1	5	180	4	33	3	–	10	10	28.2
-018	КПН4.25-П	1	2960	1750	220	590	0	30	200	1	5	180	5	–	4	31	9	10	32.2
-019	КПН4.30-П	1	2960	1750	270	590	0	30	200	1	5	180	5	–	4	31	10	10	32.9
-020	КПН4.35-П	1	2960	1750	320	590	0	30	200	1	5	180	5	–	4	31	9	10	33.6
-021	КПН4.40-П	1	2960	1750	370	590	0	30	200	1	5	180	5	–	4	31	11	10	41.6
-022	КПН4.25-Я	2	2960	1750	220	590	0	30	200	1	5	180	5	33	4	–	9	10	34.1
-023	КПН4.30-Я	2	2960	1750	270	590	0	30	200	1	5	180	5	33	4	–	10	10	34.7
-024	КПН5.25-П	1	2960	2050	220	590	0	30	200	1	5	180	6	–	4	31	9	10	34.4
-025	КПН5.30-П	1	2960	2050	270	590	0	30	200	1	5	180	6	–	4	31	10	10	35.2
-026	КПН5.35-П	1	2960	2050	320	590	0	30	200	1	5	180	6	–	4	31	9	10	36.0
-027	КПН5.40-П	1	2960	2050	370	590	0	30	200	1	5	180	6	–	4	31	11	10	45.0
-028	КПН6.25-П	1	4460	1150	220	890	0	30	400	3	4	180	3	–	3	31	9	10	29.4
-029	КПН6.30-П	1	4460	1150	270	890	0	30	400	3	4	180	3	–	4	31	10	10	33.5

В ТАБЛИЦЕ ИСПОЛНЕНИЙ РАЗМЕРЫ ПРИВЕДЕНЫ В ММ, МАССА В КГ.

ЭПВЦ КиевЗНИИЭП
ОПЕРАТОР ТЛП КОРТ
КОВАЛЬЧУК

ОЗНАЧЕНИЕ	МАРКА	РИС	L	H	B	A	A1	C	D	E	G	P	N	У	Z	S	П1	П2	МАССА
1.020-1.5-5 0.1.0.0-030	КПН6.35-П	1	4460	1150	320	890	0	30	400	3	4	180	3	–	4	31	9	10	34.2
-031	КПН6.40-П	1	4460	1150	370	890	0	30	400	3	4	180	3	–	4	31	11	10	42.8
-032	КПН6.25-Я	2	4460	1150	220	890	0	30	400	3	4	180	3	33	3	–	9	10	29.4
-033	КПН6.30-Я	2	4460	1150	270	890	0	30	400	3	4	180	3	33	4	–	10	10	33.4
-034	КПН7.25-П	1	4460	1250	220	890	0	30	400	3	4	280	3	–	4	31	9	11	33.5
-035	КПН7.30-П	1	4460	1250	270	890	0	30	400	3	4	280	3	–	4	31	10	11	34.3
-036	КПН7.35-П	1	4460	1250	320	890	0	30	400	3	4	280	3	–	4	31	9	11	31.1
-037	КПН7.40-П	1	4460	1250	370	890	0	30	400	3	4	280	3	–	4	31	11	11	43.6
-038	КПН7.25-Я	2	4460	1250	220	890	0	30	400	3	4	280	3	33	4	–	9	11	33.6
-039	КПН7.30-Я	2	4460	1250	270	890	0	30	400	3	4	280	3	33	4	–	10	11	34.3
-040	КПН8.25-П	1	4460	1450	220	890	0	30	200	1	8	180	4	–	4	31	9	10	36.0
-041	КПН8.30-П	1	4460	1450	270	890	0	30	200	1	8	180	4	–	4	31	10	10	36.9
-042	КПН8.35-П	1	4460	1450	320	890	0	30	200	1	8	180	4	–	4	31	9	10	37.7
-043	КПН8.40-П	1	4460	1450	370	890	0	30	200	1	8	180	4	–	4	31	11	10	47.8
-044	КПН8.25-Я	2	4460	1450	220	890	0	30	200	1	8	180	4	33	4	–	9	10	37.0
-045	КПН8.30-Я	2	4460	1450	270	890	0	30	200	1	8	180	4	33	4	–	10	10	37.7
-046	КПН9.25-П	1	4460	1750	220	890	0	30	200	1	8	180	5	–	4	31	9	10	39.3
-047	КПН9.30-П	1	4460	1750	270	890	0	30	200	1	8	180	5	–	4	31	10	10	40.2
-048	КПН9.35-П	1	4460	1750	320	890	0	30	200	1	8	180	5	–	4	31	9	10	41.2
-049	КПН9.40-П	1	4460	1750	370	890	0	30	200	1	8	180	5	–	4	31	11	10	54.8
-050	КПН9.25-Я	2	4460	1750	220	890	0	30	200	1	8	180	5	33	4	–	9	10	41.3
-051	КПН9.30-Я	2	4460	1750	270	890	0	30	200	1	8	180	5	33	4	–	10	10	42.1
-052	КПН10.25-П	1	4460	2050	220	890	0	30	200	1	8	180	6	–	4	31	9	10	42.6
-053	КПН10.30-П	1	4460	2050	270	890	0	30	200	1	8	180	6	–	4	31	10	10	45.5
-054	КПН10.35-П	1	4460	2050	320	890	0	30	200	1	8	180	6	–	4	31	9	10	46.6
-055	КПН10.40-П	1	4460	2050	370	890	0	30	200	1	8	180	6	–	4	31	11	10	59.9
-056	КПН11.25-П	1	5960	1150	220	1190	0	30	400	3	7	180	3	–	4	31	9	10	48.0
-057	КПН11.30-П	1	5960	1150	270	1190	0	30	400	3	7	180	3	–	4	31	10	10	49.0
-058	КПН11.35-П	1	5960	1150	320	1190	0	30	400	3	7	180	3	–	4	31	9	10	49.9
-059	КПН11.40-П	1	5960	1150	370	1190	0	30	400	3	7	180	3	–	4	31	11	10	66.0

ЭПВЦ КиевЗНИИЭП | оператор ТЛП КОРТ | КУВАЛЬЧУК

ОБОЗНАЧЕНИЕ	МАРКА	РИС	L	H	B	A	A1	C	D	E	G	P	N	У	Z	S	П1	П2	МАССА
1.020-1.5-5 0.1.0.0-060	КПН11.25-Я	2	5960	1150	220	1190	0	30	400	3	7	180	3	33	4	–	9	10	48.1
-061	КПН11.30-Я	2	5960	1150	270	1190	0	30	400	3	7	180	3	33	4	–	10	10	48.9
-062	КПН12.25-П	1	5960	1250	220	1190	0	30	400	3	7	280	3	–	4	31	9	11	49.0
-063	КПН12.30-П	1	5960	1250	270	1190	0	30	400	3	7	280	3	–	4	31	10	11	49.9
-064	КПН12.35-П	1	5960	1250	320	1190	0	30	400	3	7	280	3	–	4	31	9	11	50.9
-065	КПН12.40-П	1	5960	1250	370	1190	0	30	400	3	7	280	3	–	4	31	11	11	67.0
-066	КПН12.25-Я	2	5960	1250	220	1190	0	30	400	3	7	280	3	33	4	–	9	11	49.1
-067	КПН12.30-Я	2	5960	1250	270	1190	0	30	400	3	7	280	3	33	4	–	10	11	49.9
-068	КПН13.25-П	1	5960	1450	220	1190	0	30	200	1	11	180	4	–	4	31	9	10	54.5
-069	КПН13.30-П	1	5960	1450	270	1190	0	30	200	1	11	180	4	–	4	31	10	10	55.5
-070	КПН13.35-П	1	5960	1450	320	1190	0	30	200	1	11	180	4	–	4	31	9	10	58.4
-071	КПН13.40-П	1	5960	1450	370	1190	0	30	200	1	11	180	4	–	4	31	11	10	75.4
-072	КПН13.25-Я	2	5960	1450	220	1190	0	30	200	1	11	180	4	33	4	–	9	10	55.5
-073	КПН13.30-Я	2	5960	1450	270	1190	0	30	200	1	11	180	4	33	4	–	10	10	56.4
-074	КПН14.25-П	1	5960	1750	220	1190	0	30	200	1	11	180	5	–	4	31	9	10	60.9
-075	КПН14.30-П	1	5960	1750	270	1190	0	30	200	1	11	180	5	–	4	31	10	10	63.9
-076	КПН14.35-П	1	5960	1750	320	1190	0	30	200	1	11	180	5	–	4	31	9	10	71.2
-077	КПН14.40-П	1	5960	1750	370	1190	0	30	200	1	11	180	5	–	4	31	11	10	90.9
-078	КПН14.25-Я	2	5960	1750	220	1190	0	30	200	1	11	180	5	33	4	–	9	10	62.9
-079	КПН14.30-Я	2	5960	1750	270	1190	0	30	200	1	11	180	5	33	4	–	10	10	65.7
-080	КПН15.25-П	1	5960	2050	220	1190	0	30	200	1	11	180	6	–	4	31	9	10	69.2
-081	КПН15.30-П	1	5960	2050	270	1190	0	30	200	1	11	180	6	–	4	31	10	10	76.6
-082	КПН15.35-П	1	5960	2050	320	1190	0	30	200	1	11	180	6	–	4	31	9	10	77.8
-083	КПН15.40-П	1	5960	2050	370	1190	0	30	200	1	11	180	6	–	4	31	11	10	100.2
-084	КПН16.25-П	1	8960	1150	220	890	2400	80	400	6	8	180	3	–	4	32	9	10	191.0
-085	КПН16.30-П	1	8960	1150	270	890	2400	80	400	6	8	180	3	–	4	32	10	10	192.8
-086	КПН16.35-П	1	8960	1150	320	890	2400	80	400	6	8	180	3	–	4	32	9	10	194.5
-087	КПН16.40-П	1	8960	1150	370	890	2400	80	400	6	8	180	3	–	4	32	11	10	196.3
-088	КПН17.25-П	1	8960	1450	220	890	2400	30	200	1	17	180	4	–	4	32	9	10	224.2
-089	КПН17.30-П	1	8960	1450	270	890	2400	30	200	1	17	180	4	–	4	32	10	10	184.1

ОБОЗНАЧЕНИЕ	МАРКА	РИС	L	H	B	A	A1	C	D	E	G	P	N	У	Z	S	П1	П2	МАССА
1.020-1.5-5 0.1.0.0-090	КПН17.35-П	1	8960	1450	320	890	2400	30	200	1	17	180	4	–	4	31	9	10	185.6
-091	КПН17.40-П	1	8960	1450	370	890	2400	30	200	1	17	180	4	–	4	31	11	10	230.1
-092	КПН18.25-П	1	8960	1750	220	890	2400	30	200	1	17	180	5	–	4	31	9	10	258.2
-093	КПН18.30-П	1	8960	1750	270	890	2400	30	200	1	17	180	5	–	4	31	10	10	171.0
-094	КПН18.35-П	1	8960	1750	320	890	2400	30	200	1	17	180	5	–	4	31	9	10	172.7
-095	КПН18.40-П	1	8960	1750	370	890	2400	30	200	1	17	180	5	–	4	31	11	10	202.9
-096	КПН19.25-П	1	8960	2050	220	890	2400	30	200	1	17	180	6	–	4	31	9	10	190.6
-097	КПН19.30-П	1	8960	2050	270	890	2400	30	200	1	17	180	6	–	4	31	10	10	196.2
-098	КПН19.35-П	1	8960	2050	320	890	2400	30	200	1	17	180	6	–	4	31	9	10	198.1
-099	КПН19.40-П	1	8960	2050	370	890	2400	30	200	1	17	180	6	–	4	31	11	10	212.1
-100	КПН91.25-П	1	7160	1150	220	1190	0	80	400	5	6	180	3	–	4	32	9	10	123.5
-101	КПН91.30-П	1	7160	1150	270	1190	0	80	400	5	6	180	3	–	4	32	10	10	124.7
-102	КПН91.35-П	1	7160	1150	320	1190	0	80	400	5	6	180	3	–	4	32	9	10	127.8
-103	КПН91.40-П	1	7160	1150	370	1190	0	80	400	5	6	180	3	–	4	32	11	10	129.1
-104	КПН92.25-П	1	7160	1250	220	1190	0	80	400	5	6	280	3	–	4	32	9	11	124.8
-105	КПН92.30-П	1	7160	1250	270	1190	0	80	400	5	6	280	3	–	4	32	10	11	126.1
-106	КПН92.35-П	1	7160	1250	320	1190	0	80	400	5	6	280	3	–	4	32	9	11	129.2
-107	КПН92.40-П	1	7160	1250	370	1190	0	80	400	5	6	280	3	–	4	32	11	11	130.4
-108	КПН93.25-П	1	7160	1450	220	1190	0	30	300	1	13	180	4	–	4	31	9	10	144.2
-109	КПН93.30-П	1	7160	1450	270	1190	0	30	300	1	13	180	4	–	4	31	10	10	119.8
-110	КПН93.35-П	1	7160	1450	320	1190	0	30	300	1	13	180	4	–	4	31	9	10	127.3
-111	КПН93.40-П	1	7160	1450	370	1190	0	30	300	1	13	180	4	–	4	31	11	10	156.2
-112	КПН94.25-П	1	7160	1750	220	1190	0	30	300	1	13	180	5	–	4	31	9	10	167.7
-113	КПН94.30-П	1	7160	1750	270	1190	0	30	300	1	13	180	5	–	4	31	10	10	115.8
-114	КПН94.35-П	1	7160	1750	320	1190	0	30	300	1	13	180	5	–	4	31	9	10	117.3
-115	КПН94.40-П	1	7160	1750	370	1190	0	30	300	1	13	180	5	–	4	31	11	10	118.8
-116	КПН95.25-П	1	7160	2050	220	1190	0	30	300	1	13	180	6	–	4	31	9	10	135.4
-117	КПН95.30-П	1	7160	2050	270	1190	0	30	300	1	13	180	6	–	4	31	10	10	111.8
-118	КПН95.35-П	1	7160	2050	320	1190	1200	30	300	1	13	180	6	–	4	31	9	10	113.2
-119	КПН95.40-П	1	7160	2050	370	1190	1200	30	300	1	13	180	6	–	4	31	11	10	113.8

ФОРМАТ	ЗОНА	ПОЗ.	ОБОЗНАЧЕНИЕ	НАИМЕНОВАНИЕ	КОЛ НА ИСПОЛН. 1.020-1.5-5 0.2.0.0-																			ПРИМЕЧАНИЕ
					–	001	002	003	004	005	006	007	008	009	010	011	012	013	014	015	016	017	018	019	
				ДОКУМЕНТАЦИЯ:																				
12			1.020-1.5-5 0.2.0.0 СВ	СВОРОЧНЫЙ ЧЕРТЕЖ	*	*	*	*	*	*	*	*	*	*	*	*	*	*	*	*	*	*	*	*	
12			1.020-1.5-6 0.0.0.0 УА	УЗЛЫ АРМАТУРНЫЕ	*	*	*	*	*	*	*	*	*	*	*	*	*	*	*	*	*	*	*	*	
12			1.020-1.5-5 0.0.0.0 ПЗ	ПОЯСНИТЕЛЬНАЯ ЗАПИСКА	*	*	*	*	*	*	*	*	*	*	*	*	*	*	*	*	*	*	*	*	
				СВОРОЧНЫЕ ЕДИНИЦЫ:																					
12	1		1.020-1.5-7 0.0.2.0-068	КАРКАС ПЛ. КР31.25-1	1	–	–	–	1	–	–	–	1	–	–	–	1	–	–	–	1	–	–	–	
			1.020-1.5-7 0.0.2.0-069	КАРКАС ПЛ. КР31.30-1	–	1	–	–	–	1	–	–	–	1	–	–	–	1	–	–	–	1	–	–	
			1.020-1.5-7 0.0.2.0-070	КАРКАС ПЛ. КР31.35-1	–	–	1	–	–	–	1	–	–	–	1	–	–	–	1	–	–	–	1	–	
			1.020-1.5-7 0.0.2.0-072	КАРКАС ПЛ. КР33.40-1	–	–	–	1	–	–	–	1	–	–	–	1	–	–	–	1	–	–	–	1	
12	2		1.020-1.5-7 0.0.2.0-004	КАРКАС ПЛ. КР32.25	3	–	–	–	3	–	–	–	4	–	–	–	5	–	–	–	6	–	–	–	
			1.020-1.5-7 0.0.2.0-005	КАРКАС ПЛ. КР32.30	–	3	–	–	–	3	–	–	–	4	–	–	–	5	–	–	–	6	–	–	
			1.020-1.5-7 0.0.2.0-006	КАРКАС ПЛ. КР32.35	–	–	3	–	–	–	3	–	–	–	4	–	–	–	5	–	–	–	6	–	
			1.020-1.5-7 0.0.2.0-009	КАРКАС ПЛ. КР34.40	–	–	–	3	–	–	–	3	–	–	–	4	–	–	–	5	–	–	–	6	
12	3		1.020-1.5-7 0.0.2.0-098	КАРКАС ПЛ. КР52.25	1	–	–	–	1	–	–	–	1	–	–	–	1	–	–	–	1	–	–	–	
			1.020-1.5-7 0.0.2.0-099	КАРКАС ПЛ. КР52.30	–	1	–	–	–	1	–	–	–	1	–	–	–	1	–	–	–	1	–	–	
			1.020-1.5-7 0.0.2.0-100	КАРКАС ПЛ. КР52.35	–	–	1	–	–	–	1	–	–	–	1	–	–	–	1	–	–	–	1	–	
			1.020-1.5-7 0.0.2.0-103	КАРКАС ПЛ. КР54.40	–	–	–	1	–	–	–	1	–	–	–	1	–	–	–	1	–	–	–	1	
12	4		1.020-1.5-7 0.0.4.0	ИЗДЕЛИЕ ЗАКЛ. МН1.25	1	–	–	–	1	–	–	–	1	–	–	–	1	–	–	–	1	–	–	–	
			1.020-1.5-7 0.0.4.0-01	ИЗДЕЛИЕ ЗАКЛ. МН1.30	–	1	–	–	–	1	–	–	–	1	–	–	–	1	–	–	–	1	–	–	
			1.020-1.5-7 0.0.4.0-02	ИЗДЕЛИЕ ЗАКЛ. МН1.35	–	–	1	–	–	–	1	–	–	–	1	–	–	–	1	–	–	–	1	–	
			1.020-1.5-7 0.0.4.0-03	ИЗДЕЛИЕ ЗАКЛ. МН1.40	–	–	–	1	–	–	–	1	–	–	–	1	–	–	–	1	–	–	–	1	
12	5		1.020-1.5-7 0.0.5.0-04	ИЗДЕЛИЕ ЗАКЛ. МН4	1	1	1	1	1	1	1	1	1	1	1	1	1	1	1	1	1	1	1	1	
12	6		1.020-1.5-7 0.0.5.0-09	ИЗДЕЛИЕ ЗАКЛ. МН10	1	1	1	1	–	–	–	–	1	1	1	1	1	1	1	1	1	1	1	1	
12	7		1.020-1.5-7 0.0.5.0-10	ИЗДЕЛИЕ ЗАКЛ. МН11	–	–	–	–	1	1	1	1	–	–	–	–	–	–	–	–	–	–	–	–	
			1.020-1.5-7 0.0.7.0-01	ИЗДЕЛИЕ ЗАКЛ. МН12.25	2	–	–	–	2	–	–	–	2	–	–	–	2	–	–	–	2	–	–	–	
			1.020-1.5-7 0.0.7.0-02	ИЗДЕЛИЕ ЗАКЛ. МН12.30	–	2	–	–	–	2	–	–	–	2	–	–	–	2	–	–	–	2	–	–	
			1.020-1.5-7 0.0.7.0-03	ИЗДЕЛИЕ ЗАКЛ. МН12.35	–	–	2	–	–	–	2	–	–	–	2	–	–	–	2	–	–	–	2	–	
			1.020-1.5-7 0.0.7.0-04	ИЗДЕЛИЕ ЗАКЛ. МН12.40	–	–	–	2	–	–	–	2	–	–	–	2	–	–	–	2	–	–	–	2	
12	8		1.020-1.5-7 0.0.4.0-12	ПЕТЛЯ СТРОПОВОЧНАЯ СП1	2	2	2	2	2	2	2	–	2	2	–	–	–	–	–	–	–	–	–	–	
			1.020-1.5-7 0.0.4.0-13	ПЕТЛЯ СТРОПОВОЧНАЯ СП2	–	–	–	–	–	–	–	2	–	–	2	2	2	2	2	2	2	2	2	2	
				ДЕТАЛИ:																				МАССА, КГ
БЧ	9			ГОСТ 6727-53*																				
				Ф5ВI L=1150	16	16	16	16	–	–	–	–	–	–	–	–	–	–	–	–	–	–	–	–	0.177
				Ф5ВI L=1250	–	–	–	–	16	16	16	16	–	–	–	–	–	–	–	–	–	–	–	–	0.193
				Ф5ВI L=1450	–	–	–	–	–	–	–	–	12	12	12	12	–	–	–	–	–	–	–	–	0.223
				Ф5ВI L=1750	–	–	–	–	–	–	–	–	–	–	–	–	12	12	12	12	–	–	–	–	0.270
БЧ	10			Ф5ВI L=2050	–	–	–	–	–	–	–	–	–	–	–	–	–	–	–	–	12	12	12	12	0.316
				Ф5ВI L=940	1	1	1	1	–	–	–	–	–	–	–	–	–	–	–	–	–	–	–	–	0.145
				Ф5ВI L=1040	–	–	–	–	1	1	1	1	–	–	–	–	–	–	–	–	–	–	–	–	0.160
				Ф5ВI L=1240	–	–	–	–	–	–	–	–	1	1	1	1	–	–	–	–	–	–	–	–	0.191
				Ф5ВI L=1540	–	–	–	–	–	–	–	–	–	–	–	–	1	1	1	1	–	–	–	–	0.237
				Ф5ВI L=1840	–	–	–	–	–	–	–	–	–	–	–	–	–	–	–	–	1	1	1	1	0.284
БЧ	11			ГОСТ 5.1459-72*																				
				Ф12АШ L=210	2	–	–	–	2	–	–	–	2	–	–	–	2	–	–	–	2	–	–	–	0.186
				Ф12АШ L=260	–	2	–	–	–	2	–	–	–	2	–	–	–	2	–	–	–	2	–	–	0.231
				Ф12АШ L=310	–	–	2	–	–	–	2	–	–	–	2	–	–	–	2	–	–	–	2	–	0.275
				Ф12АШ L=360	–	–	–	2	–	–	–	2	–	–	–	2	–	–	–	2	–	–	–	2	0.320

НАЧ ОТД	ВОЛЫНСКИЙ		25.03
Н КОНТР	ВАСИЛЬЕВА		24.03
ГИП	ВАНЯН		24.03
РУК ГР	ШАНАУРОВА		24.03
ПРОВЕР	ХОДОШ		24.03
РАЗРАБ	СОКОЛОВА		24.03

I.020-I.5-5 0.2.0.0

КАРКАС ПРОСТРАНСТВЕННЫЙ

КПН

СТАДИЯ	ЛИСТ	ЛИСТОВ
Р	1	16

ЦНИИЭП торгово бытовых зданий и туристских комплексов

КиевЗНИИЭП

ФОРМАТ	ЗОНА	ПОЗ	ОБОЗНАЧЕНИЕ	НАИМЕНОВАНИЕ	КОЛ НА ИСПОЛН 1.020-1.5-5 0.2.0.0-																			ПРИМЕЧАНИЕ
						001	002	003	004	005	006	007	008	009	010	011	012	013	014	015	016	017	018	019	
				ГОСТ 5781-75																				
ВЧ		12		Ф6 AI L=210	6	–	–	–	6	–	–	–	6	–	–	–	6	–	–	–	6	–	–	–	0.047
				Ф6 AI L=310	–	–	6	–	–	–	6	–	–	–	6	–	–	–	6	–	–	–	6	–	0.069
ВЧ		13		Ф6 AI L=260	5	11	5	5	–	6	–	–	5	11	5	5	5	11	5	5	5	11	5	5	0.058
ВЧ		14		Ф6 AI L=360	–	–	–	6	5	5	5	11	–	–	–	6	–	–	–	6	–	–	–	6	0.080
				ГОСТ 5.1459-72*																				
ВЧ		15		Ф12 AIII L=480	1	1	1	1	1	1	1	1	1	1	1	1	1	1	1	1	1	1	1	1	0.426
ВЧ		16		Ф12 AIII L=660	4	4	4	4	4	4	4	4	4	4	4	4	4	4	4	4	4	4	4	4	0.586
				ГОСТ 5781-75																				
ВЧ		17		Ф6 AI L=660	4	4	4	4	4	4	4	4	4	4	4	4	4	4	4	4	4	4	4	4	0.146

ФОРМАТ	ЗОНА	ПОЗ.	ОБОЗНАЧЕНИЕ	НАИМЕНОВАНИЕ	КОЛ НА ИСПОЛН 1.020-1.5-5 0.2.0.0-																			ПРИМЕЧАНИЕ
					020	021	022	023	024	025	026	027	028	029	030	031	032	033	034	035	036	037	038	039	
				ДОКУМЕНТАЦИЯ:																				
12			1.020-1.5-5 0.2.0.0 СБ	СБОРОЧНЫЙ ЧЕРТЕЖ	*	*	*	*	*	*	*	*	*	*	*	*	*	*	*	*	*	*	*	*	
12			1.020-1.5-6 0.0.0.0 УА	УЗЛЫ АРМАТУРНЫЕ	*	*	*	*	*	*	*	*	*	*	*	*	*	*	*	*	*	*	*	*	
12			1.020-1.5-5 0.0.0.0 ПЗ	ПОЯСНИТЕЛЬНАЯ ЗАПИСКА	*	*	*	*	*	*	*	*	*	*	*	*	*	*	*	*	*	*	*	*	
				СБОРОЧНЫЕ ЕДИНИЦЫ:																					
12		1	1.020-1.5-7 0.0.2.0-073	КАРКАС ПЛ. КР35.25-1	1	–	–	–	1	–	–	–	1	–	–	–	1	–	–	–	1				
			1.020-1.5-7 0.0.2.0-074	КАРКАС ПЛ. КР35.30-1	–	1	–	–	–	1	–	–	–	1	–	–	–	1	–	–	–	1			
			1.020-1.5-7 0.0.2.0-075	КАРКАС ПЛ. КР35.35-1	–	–	1	–	–	–	1	–	–	–	1	–	–	–	1	–	–	–	1		
			1.020-1.5-7 0.0.2.0-077	КАРКАС ПЛ. КР37.40-1	–	–	–	1	–	–	–	1	–	–	–	1	–	–	–	1	–	–	–	1	
12		2	1.020-1.5-7 0.0.2.0-014	КАРКАС ПЛ. КР36.25	3	–	–	–	3	–	–	–	4	–	–	–	5	–	–	–	6				
			1.020-1.5-7 0.0.2.0-015	КАРКАС ПЛ. КР36.30	–	3	–	–	–	3	–	–	–	4	–	–	–	5	–	–	–	6			
			1.020-1.5-7 0.0.2.0-016	КАРКАС ПЛ. КР36.35	–	–	3	–	–	–	3	–	–	–	4	–	–	–	5	–	–	–	6		
			1.020-1.5-7 0.0.2.0-019	КАРКАС ПЛ. КР38.40	–	–	–	3	–	–	–	3	–	–	–	4	–	–	–	5	–	–	–	6	
12		3	1.020-1.5-7 0.0.2.0-108	КАРКАС ПЛ. КР56.25	1	–	–	–	1	–	–	–	1	–	–	–	1	–	–	–	1				
			1.020-1.5-7 0.0.2.0-109	КАРКАС ПЛ. КР56.30	–	1	–	–	–	1	–	–	–	1	–	–	–	1	–	–	–	1			
			1.020-1.5-7 0.0.2.0-110	КАРКАС ПЛ. КР56.35	–	–	1	–	–	–	1	–	–	–	1	–	–	–	1	–	–	–	1		
			1.020-1.5-7 0.0.2.0-113	КАРКАС ПЛ. КР58.40	–	–	–	1	–	–	–	1	–	–	–	1	–	–	–	1	–	–	–	1	
12		4	1.020-1.5-7 0.0.4.0	ИЗДЕЛИЕ ЗАКЛ. МН1.25	1	–	–	–	1	–	–	–	1	–	–	–	1	–	–	–	1				
			1.020-1.5-7 0.0.4.0-01	ИЗДЕЛИЕ ЗАКЛ. МН1.30	–	1	–	–	–	1	–	–	–	1	–	–	–	1	–	–	–	1			
			1.020-1.5-7 0.0.4.0-02	ИЗДЕЛИЕ ЗАКЛ. МН1.35	–	–	1	–	–	–	1	–	–	–	1	–	–	–	1	–	–	–	1		
			1.020-1.5-7 0.0.4.0-03	ИЗДЕЛИЕ ЗАКЛ. МН1.40	–	–	–	1	–	–	–	1	–	–	–	1	–	–	–	1	–	–	–	1	
12		5	1.020-1.5-7 0.0.5.0-04	ИЗДЕЛИЕ ЗАКЛ. МН4	1	1	1	1	1	1	1	1	1	1	1	1	1	1	1	1	1	1	1	1	
12		6	1.020-1.5-7 0.0.5.0-09	ИЗДЕЛИЕ ЗАКЛ. МН10	1	1	1	1	–	–	–	–	1	1	1	1	1	1	1	1	1	1	1	1	
			1.020-1.5-7 0.0.5.0-10	ИЗДЕЛИЕ ЗАКЛ. МН11	–	–	–	–	1	1	1	1													
12		7	1.020-1.5-7 0.0.7.0-01	ИЗДЕЛИЕ ЗАКЛ. МН12.25	2	–	–	–	2	–	–	–	2	–	–	–	2	–	–	–	2				
			1.020-1.5-7 0.0.7.0-02	ИЗДЕЛИЕ ЗАКЛ. МН12.30	–	2	–	–	–	2	–	–	–	2	–	–	–	2	–	–	–	2			
			1.020-1.5-7 0.0.7.0-03	ИЗДЕЛИЕ ЗАКЛ. МН12.35	–	–	2	–	–	–	2	–	–	–	2	–	–	–	2	–	–	–	2		
			1.020-1.5-7 0.0.7.0-04	ИЗДЕЛИЕ ЗАКЛ. МН12.40	–	–	–	2	–	–	–	2	–	–	–	2	–	–	–	2	–	–	–	2	
12		8	1.020-1.5-7 0.0.4.0-12	ПЕТЛЯ СТРОПОВОЧНАЯ СП1	2	2	2	2	2	2	2	–	2	2	–	–	–	–	–	–	–	–	–	–	
			1.020-1.5-7 0.0.4.0-13	ПЕТЛЯ СТРОПОВОЧНАЯ СП2	–	–	–	–	–	–	–	2	–	–	2	2	2	2	2	2	2	2	2	2	
				ДЕТАЛИ:																				МАССА, КГ
				ГОСТ 6727-53*																				
	ВЧ	9		Ф5ВI L=1150	16	16	16	16	–	–	–	–	–	–	–	–	–	–	–	–	–	–	–	–	0.177
				Ф5ВI L=1250	–	–	–	–	16	16	16	16	–	–	–	–	–	–	–	–	–	–	–	–	0.193
				Ф5ВI L=1450	–	–	–	–	–	–	–	–	12	12	12	12	–	–	–	–	–	–	–	–	0.223
				Ф5ВI L=1750	–	–	–	–	–	–	–	–	–	–	–	–	12	12	12	12	–	–	–	–	0.270
				Ф5ВI L=2050	–	–	–	–	–	–	–	–	–	–	–	–	–	–	–	–	12	12	12	12	0.316
	ВЧ	10		Ф5ВI L=940	1	1	1	1	–	–	–	–	–	–	–	–	–	–	–	–	–	–	–	–	0.145
				Ф5ВI L=1040	–	–	–	–	1	1	1	1	–	–	–	–	–	–	–	–	–	–	–	–	0.160
				Ф5ВI L=1240	–	–	–	–	–	–	–	–	1	1	1	1	–	–	–	–	–	–	–	–	0.191
				Ф5ВI L=1540	–	–	–	–	–	–	–	–	–	–	–	–	1	1	1	1	–	–	–	–	0.237
				Ф5ВI L=1840	–	–	–	–	–	–	–	–	–	–	–	–	–	–	–	–	1	1	1	1	0.284
				ГОСТ 5.1459-72*																				
	ВЧ	11		Ф12АIII L=210	2	–	–	–	2	–	–	–	2	–	–	–	2	–	–	–	2	–	–	–	0.186
				Ф12АIII L=260	–	2	–	–	–	2	–	–	–	2	–	–	–	2	–	–	–	2	–	–	0.231
				Ф12АIII L=310	–	–	2	–	–	–	2	–	–	–	2	–	–	–	2	–	–	–	2	–	0.275
				Ф12АIII L=360	–	–	–	2	–	–	–	2	–	–	–	2	–	–	–	2	–	–	–	2	0.320

ЛИСТ 3

I.020-I.5-5 0.2.0.0

ФОРМАТ	ЗОНА	ПОЗ	ОБОЗНАЧЕНИЕ	НАИМЕНОВАНИЕ	КОЛ НА ИСПОЛН 1.020-1.5-5 0.2.0.0-																			ПРИМЕЧАНИЕ
					020	021	022	023	024	025	026	027	028	029	030	031	032	033	034	035	036	037	038	039	
				ГОСТ 5781-75																				
ВЧ		12		Ф6АI L=210	6	—	—	—	6	—	—	—	6	—	—	—	6	—	—	—	6	—	—	—	0.047
				Ф6АI L=310	—	—	6	—	—	—	6	—	—	—	6	—	—	6	—	—	—	6	—	6	0.069
ВЧ		13		Ф6АI L=260	5	11	5	5	—	6	—	—	5	11	5	5	5	11	5	5	5	11	5	5	0.058
ВЧ		14		Ф6АI L=360	—	—	—	6	5	5	5	11	—	—	—	6	—	—	—	6	—	—	—	6	0.080
				ГОСТ 5.1459-72*																				
ВЧ		15		Ф12АIII L=480	1	1	1	1	1	1	1	1	1	1	1	1	1	1	1	1	1	1	1	1	0.426
ВЧ		16		Ф12АIII L=660	4	4	4	4	4	4	4	4	4	4	4	4	4	4	4	4	4	4	4	4	0.586
				ГОСТ 5781-75																				
ВЧ		17		Ф6АI L=660	4	4	4	4	4	4	4	4	4	4	4	4	4	4	4	4	4	4	4	4	0.146

ФОРМАТ	ЗОНА	ПОЗ.	ОБОЗНАЧЕНИЕ	НАИМЕНОВАНИЕ	КОЛ НА ИСПОЛН 1.020-1.5-5 0.2.0.0- 040	041	042	043	044	045	046	047	048	049	050	051	052	053	054	055	056	057	058	059	ПРИМЕЧАНИЕ
				ДОКУМЕНТАЦИЯ:																					
12			1.020-1.5-5 0.2.0.0 СБ	СБОРОЧНЫЙ ЧЕРТЕЖ	*	*	*	*	*	*	*	*	*	*	*	*	*	*	*	*	*	*	*	*	
12			1.020-1.5-6 0.0.0.0 УА	УЗЛЫ АРМАТУРНЫЕ	*	*	*	*	*	*	*	*	*	*	*	*	*	*	*	*	*	*	*	*	
12			1.020-1.5-5 0.0.0.0 ПЗ	ПОЯСНИТЕЛЬНАЯ ЗАПИСКА	*	*	*	*	*	*	*	*	*	*	*	*	*	*	*	*	*	*	*	*	
				СБОРОЧНЫЕ ЕДИНИЦЫ:																					
12		1	1.020-1.5-7 0.0.2.0-078	КАРКАС ПЛ. КР39.25-1	1	–	–	–	1	–	–	–	1	–	–	–	1	–	–	–	1				
			1.020-1.5-7 0.0.2.0-079	КАРКАС ПЛ. КР39.30-1	–	1	–	–	–	1	–	–	–	1	–	–	–	1	–	–	–	1			
			1.020-1.5-7 0.0.2.0-080	КАРКАС ПЛ. КР39.35-1	–	–	1	–	–	–	1	–	–	–	1	–	–	–	1	–	–	–	1		
			1.020-1.5-7 0.0.2.0-085	КАРКАС ПЛ. КР41.40-1	–	–	–	1	–	–	–	1	–	–	–	1	–	–	–	1	–	–	–	1	
12		2	1.020-1.5-7 0.0.2.0-024	КАРКАС ПЛ. КР40.25	3	–	–	–	3	–	–	–	4	–	–	–	5	–	–	–	6				
			1.020-1.5-7 0.0.2.0-025	КАРКАС ПЛ. КР40.30	–	3	–	–	–	3	–	–	–	4	–	–	–	5	–	–	–	6			
			1.020-1.5-7 0.0.2.0-026	КАРКАС ПЛ. КР40.35	–	–	3	–	–	–	3	–	–	–	4	–	–	–	5	–	–	–	6		
			1.020-1.5-7 0.0.2.0-035	КАРКАС ПЛ. КР42.40	–	–	–	3	–	–	–	3	–	–	–	4	–	–	–	5	–	–	–	6	
12		3	1.020-1.5-7 0.0.2.0-118	КАРКАС ПЛ. КР60.25	1	–	–	–	1	–	–	–	1	–	–	–	1	–	–	–	1				
			1.020-1.5-7 0.0.2.0-119	КАРКАС ПЛ. КР60.30	–	1	–	–	–	1	–	–	–	1	–	–	–	1	–	–	–	1			
			1.020-1.5-7 0.0.2.0-120	КАРКАС ПЛ. КР60.35	–	–	1	–	–	–	1	–	–	–	1	–	–	–	1	–	–	–	1		
			1.020-1.5-7 0.0.2.0-129	КАРКАС ПЛ. КР62.40	–	–	–	1	–	–	–	1	–	–	–	1	–	–	–	1	–	–	–	1	
12		4	1.020-1.5-7 0.0.4.0	ИЗДЕЛИЕ ЗАКЛ. МН1.25	1	–	–	–	1	–	–	–	1	–	–	–	1	–	–	–	1	–	–	–	1
			1.020-1.5-7 0.0.4.0-01	ИЗДЕЛИЕ ЗАКЛ. МН1.30	–	1	–	–	–	1	–	–	–	1	–	–	–	1	–	–	–	1	–	–	–
			1.020-1.5-7 0.0.4.0-02	ИЗДЕЛИЕ ЗАКЛ. МН1.35	–	–	1	–	–	–	1	–	–	–	1	–	–	–	1	–	–	–	1		
			1.020-1.5-7 0.0.4.0-03	ИЗДЕЛИЕ ЗАКЛ. МН1.40	–	–	–	1	–	–	–	1	–	–	–	1	–	–	–	1	–	–	–	1	
12		5	1.020-1.5-7 0.0.5.0-04	ИЗДЕЛИЕ ЗАКЛ. МН4	1	1	1	1	1	1	1	1	1	1	1	1	1	1	1	1	1	1	1	1	1
12		6	1.020-1.5-7 0.0.5.0-09	ИЗДЕЛИЕ ЗАКЛ. МН10	1	1	1	1	–	–	–	–	1	1	1	1	1	1	1	1	1	1	1	1	1
			1.020-1.5-7 0.0.5.0-10	ИЗДЕЛИЕ ЗАКЛ. МН11	–	–	–	–	1	1	1	1													
12		7	1.020-1.5-7 0.0.7.0-01	ИЗДЕЛИЕ ЗАКЛ. МН12.25	2	–	–	–	2	–	–	–	2	–	–	–	2	–	–	–	2				
			1.020-1.5-7 0.0.7.0-02	ИЗДЕЛИЕ ЗАКЛ. МН12.30	–	2	–	–	–	2	–	–	–	2	–	–	–	2	–	–	–	2			
			1.020-1.5-7 0.0.7.0-03	ИЗДЕЛИЕ ЗАКЛ. МН12.35	–	–	2	–	–	–	2	–	–	–	2	–	–	–	2	–	–	–	2		
			1.020-1.5-7 0.0.7.0-04	ИЗДЕЛИЕ ЗАКЛ. МН12.40	–	–	–	2	–	–	–	2	–	–	–	2	–	–	–	2	–	–	–	2	
12		8	1.020-1.5-7 0.0.4.0-13	ПЕТЛЯ СТРОПОВОЧНАЯ СП2	2	2	2	–	2	2	2	–	2	2	–	–	2								
			1.020-1.5-7 0.0.4.0-14	ПЕТЛЯ СТРОПОВОЧНАЯ СП3	–	–	–	2	–	–	–	2	–	–	2	2	–	2	–	–	2				
			1.020-1.5-7 0.0.4.0-15	ПЕТЛЯ СТРОПОВОЧНАЯ СП4	–	–	–	–	–	–	–	–	–	–	–	–	–	–	2	2	–	2	2	2	
				ДЕТАЛИ:																					МАССА,КГ
				ГОСТ 6727-53*																					
БЧ		9		Ф5ВI L=1150	26	26	26	26	–	–	–	–	–	–	–	–	–	–	–	–	–	–	–	–	0.177
				Ф5ВI L=1250	–	–	–	–	26	26	26	26	–	–	–	–	–	–	–	–	–	–	–	–	0.193
				Ф5ВI L=1450	–	–	–	–	–	–	–	–	24	24	24	24	–	–	–	–	–	–	–	–	0.223
				Ф5ВI L=1750	–	–	–	–	–	–	–	–	–	–	–	–	24	24	24	24	–	–	–	–	0.270
				Ф5ВI L=2050	–	–	–	–	–	–	–	–	–	–	–	–	–	–	–	–	24	24	24	24	0.316
БЧ		10		Ф5ВI L=940	1	1	1	1	–	–	–	–	–	–	–	–	–	–	–	–	–	–	–	–	0.145
				Ф5ВI L=1040	–	–	–	–	1	1	1	1	–	–	–	–	–	–	–	–	–	–	–	–	0.160
				Ф5ВI L=1240	–	–	–	–	–	–	–	–	1	1	1	1	–	–	–	–	–	–	–	–	0.191
				Ф5ВI L=1540	–	–	–	–	–	–	–	–	–	–	–	–	1	1	1	1	–	–	–	–	0.237
				Ф5ВI L=1840	–	–	–	–	–	–	–	–	–	–	–	–	–	–	–	–	1	1	1	1	0.284
				ГОСТ 5.1459-72*																					
БЧ		11		Ф12АШ L=210	2	–	–	–	2	–	–	–	2	–	–	–	2	–	–	–	2	–	–	–	0.186
				Ф12АШ L=260	–	2	–	–	–	2	–	–	–	2	–	–	–	2	–	–	–	2	–	–	0.231
				Ф12АШ L=310	–	–	2	–	–	–	2	–	–	–	2	–	–	–	2	–	–	–	2	–	0.275

ТПП КОРТ КиевЗНИИЭП

I.020-I.5-5 0.2.0.0

ЛИСТ 5

17534 29

ФОРМАТ 12

ФОРМАТ	ЗОНА	ПОЗ.	ОБОЗНАЧЕНИЕ	НАИМЕНОВАНИЕ	КОЛ НА ИСПОЛН 1.020-1.5-5 0.2.0.0-																			ПРИМЕЧАНИЕ
					040	041	042	043	044	045	046	047	048	049	050	051	052	053	054	055	056	057	058	059	
				Ф12АШ L=360	–	–	–	2	–	–	–	2	–	–	–	2	–	–	–	2	–	–	–	2	0.320
				ГОСТ 5781-75																				
ВЧ		12		Ф6АI L=210	6	–	–	–	6	–	–	–	6	–	–	–	6	–	–	–	6	–	–	–	0.047
				Ф6АI L=310	–	–	6	–	–	–	6	–	–	–	6	–	–	–	6	–	–	6	–	–	0.069
ВЧ		13		Ф6АI L=260	5	11	5	5	–	6	–	–	5	11	5	5	5	11	5	5	5	11	5	5	0.058
ВЧ		14		Ф6АI L=360	–	–	–	6	5	5	5	11	–	–	–	6	–	–	–	6	–	–	–	6	0.080
				ГОСТ 5.1459-72*																				
ВЧ		15		Ф12АШ L=480	1	1	1	1	1	1	1	1	1	1	1	1	1	1	1	1	1	1	1	1	0.426
ВЧ		16		Ф12АШ L=660	4	4	4	4	4	4	4	4	4	4	4	4	4	4	4	4	4	4	4	4	0.586
				ГОСТ 5781-75																				
ВЧ		17		Ф6АI L=660	4	4	4	4	4	4	4	4	4	4	4	4	4	4	4	4	4	4	4	4	0.146

ФОРМАТ	ЗОНА	ПОЗ	ОБОЗНАЧЕНИЕ	НАИМЕНОВАНИЕ	КОЛ НА ИСПОЛН 1.020-1.5-5 0.2.0.0-																			ПРИМЕЧАНИЕ
					060	061	062	063	064	065	066	067	068	069	070	071	072	073	074	075	076	077	078	079	
				ДОКУМЕНТАЦИЯ:																				
12			1.020-1.5-5 0.2.0.0 СВ	СВОРОЧНЫЙ ЧЕРТЕЖ	*	*	*	*	*	*	*	*	*	*	*	*	*	*	*	*	*	*	*	*	
12			1.020-1.5-6 0.0.0.0 УА	УЗЛЫ АРМАТУРНЫЕ	*	*	*	*	*	*	*	*	*	*	*	*	*	*	*	*	*	*	*	*	
12			1.020-1.5-5 0.0.0.0 ПЗ	ПОЯСНИТЕЛЬНАЯ ЗАПИСКА	*	*	*	*	*	*	*	*	*	*	*	*	*	*	*	*	*	*	*	*	
				СБОРОЧНЫЕ ЕДИНИЦЫ:																					
12		1	1.020-1.5-7 0.0.2.0-086	КАРКАС ПЛ. КР45.25-1	1	–	–	–	1	–	–	–	1	–	–	–	1	–	–	–	1				
			1.020-1.5-7 0.0.2.0-087	КАРКАС ПЛ. КР45.30-1	–	1	–	–	–	1	–	–	–	1	–	–	–	1	–	–	–	1			
			1.020-1.5-7 0.0.2.0-088	КАРКАС ПЛ. КР45.35-1	–	–	1	–	–	–	1	–	–	–	1	–	–	–	1	–	–	–	1		
			1.020-1.5-7 0.0.2.0-093	КАРКАС ПЛ. КР47.40-1	–	–	–	1	–	–	–	1	–	–	–	1	–	–	–	1	–	–	–	1	
12		2	1.020-1.5-7 0.0.2.0-048	КАРКАС ПЛ. КР46.25	3	–	–	–	3	–	–	–	4	–	–	–	5	–	–	–	6				
			1.020-1.5-7 0.0.2.0-049	КАРКАС ПЛ. КР46.30	–	3	–	–	–	3	–	–	–	4	–	–	–	5	–	–	–	6			
			1.020-1.5-7 0.0.2.0-050	КАРКАС ПЛ. КР46.35	–	–	3	–	–	–	3	–	–	–	4	–	–	–	5	–	–	–	6		
			1.020-1.5-7 0.0.2.0-059	КАРКАС ПЛ. КР48.40	–	–	–	3	–	–	–	3	–	–	–	4	–	–	–	5	–	–	–	6	
12		3	1.020-1.5-7 0.0.2.0-142	КАРКАС ПЛ. КР66.25	1	–	–	–	1	–	–	–	1	–	–	–	1	–	–	–	1				
			1.020-1.5-7 0.0.2.0-143	КАРКАС ПЛ. КР66.30	–	1	–	–	–	1	–	–	–	1	–	–	–	1	–	–	–	1			
			1.020-1.5-7 0.0.2.0-144	КАРКАС ПЛ. КР66.35	–	–	1	–	–	–	1	–	–	–	1	–	–	–	1	–	–	–	1		
			1.020-1.5-7 0.0.2.0-153	КАРКАС ПЛ. КР68.40	–	–	–	1	–	–	–	1	–	–	–	1	–	–	–	1	–	–	–	1	
12		4	1.020-1.5-7 0.0.4.0	ИЗДЕЛИЕ ЗАКЛ. МН1.25	1	–	–	–	1	–	–	–	1	–	–	–	1	–	–	–	1				
			1.020-1.5-7 0.0.4.0-01	ИЗДЕЛИЕ ЗАКЛ. МН1.30	–	1	–	–	–	1	–	–	–	1	–	–	–	1	–	–	–	1			
			1.020-1.5-7 0.0.4.0-02	ИЗДЕЛИЕ ЗАКЛ. МН1.35	–	–	1	–	–	–	1	–	–	–	1	–	–	–	1	–	–	–	1		
			1.020-1.5-7 0.0.4.0-03	ИЗДЕЛИЕ ЗАКЛ. МН1.40	–	–	–	1	–	–	–	1	–	–	–	1	–	–	–	1	–	–	–	1	
12		5	1.020-1.5-7 0.0.5.0-04	ИЗДЕЛИЕ ЗАКЛ. МН4	1	1	1	1	1	1	1	1	1	1	1	1	1	1	1	1	1	1	1	1	
12		6	1.020-1.5-7 0.0.5.0-09	ИЗДЕЛИЕ ЗАКЛ. МН10	1	1	1	1	–	–	–	–	1	1	1	1	1	1	1	1	1	1	1	1	
			1.020-1.5-7 0.0.5.0-10	ИЗДЕЛИЕ ЗАКЛ. МН11	–	–	–	–	1	1	1	1													
12		7	1.020-1.5-7 0.0.7.0-01	ИЗДЕЛИЕ ЗАКЛ. МН12.25	2	–	–	–	2	–	–	–	2	–	–	–	2	–	–	–	2				
			1.020-1.5-7 0.0.7.0-02	ИЗДЕЛИЕ ЗАКЛ. МН12.30	–	2	–	–	–	2	–	–	–	2	–	–	–	2	–	–	–	2			
			1.020-1.5-7 0.0.7.0-03	ИЗДЕЛИЕ ЗАКЛ. МН12.35	–	–	2	–	–	–	2	–	–	–	2	–	–	–	2	–	–	–	2		
			1.020-1.5-7 0.0.7.0-04	ИЗДЕЛИЕ ЗАКЛ. МН12.40	–	–	–	2	–	–	–	2	–	–	–	2	–	–	–	2	–	–	–	2	
12		8	1.020-1.5-7 0.0.4.0-13	ПЕТЛЯ СТРОПОВОЧНАЯ СП2	2	2	2	–	2	2	2	–	2	2	–	–	2	–	–	–	2				
			1.020-1.5-7 0.0.4.0-14	ПЕТЛЯ СТРОПОВОЧНАЯ СП3	–	–	–	2	–	–	–	2	–	–	2	2	–	2	–	–	2				
			1.020-1.5-7 0.0.4.0-15	ПЕТЛЯ СТРОПОВОЧНАЯ СП4	–	–	–	–	–	–	–	–	–	–	–	–	–	–	2	2	–	2	2	2	
				ДЕТАЛИ:																				МАССА, КГ
				ГОСТ 6727-53*																				
ВЧ		9		Ф5ВI L=1150	26	26	26	26	–	–	–	–	–	–	–	–	–	–	–	–	–	–	–	–	0.177
				Ф5ВI L=1250	–	–	–	–	26	26	26	26	–	–	–	–	–	–	–	–	–	–	–	–	0.193
				Ф5ВI L=1450	–	–	–	–	–	–	–	–	24	24	24	24	–	–	–	–	–	–	–	–	0.223
				Ф5ВI L=1750	–	–	–	–	–	–	–	–	–	–	–	–	24	24	24	24	–	–	–	–	0.270
				Ф5ВI L=2050	–	–	–	–	–	–	–	–	–	–	–	–	–	–	–	–	24	24	24	24	0.316
ВЧ		10		Ф5ВI L=940	1	1	1	1	–	–	–	–	–	–	–	–	–	–	–	–	–	–	–	–	0.145
				Ф5ВI L=1040	–	–	–	–	1	1	1	1	–	–	–	–	–	–	–	–	–	–	–	–	0.160
				Ф5ВI L=1240	–	–	–	–	–	–	–	–	1	1	1	1	–	–	–	–	–	–	–	–	0.191
				Ф5ВI L=1540	–	–	–	–	–	–	–	–	–	–	–	–	1	1	1	1	–	–	–	–	0.237
				Ф5ВI L=1840	–	–	–	–	–	–	–	–	–	–	–	–	–	–	–	–	1	1	1	1	0.284
				ГОСТ 5.1459-72*																				
ВЧ		11		Ф12АШ L=210	2	–	–	–	2	–	–	–	2	–	–	–	2	–	–	–	2	–	–	–	0.186
				Ф12АШ L=260	–	2	–	–	–	2	–	–	–	2	–	–	–	2	–	–	–	2	–	–	0.231
				Ф12АШ L=310	–	–	2	–	–	–	2	–	–	–	2	–	–	–	2	–	–	–	2	–	0.275

ФОРМА	ЗОНА	ПОЗ	ОБОЗНАЧЕНИЕ	НАИМЕНОВАНИЕ	КОЛ НА ИСПОЛН 1.020-1.5-5 0.2.0.0-																			ПРИМЕЧАНИЕ
					060	061	062	063	064	065	066	067	068	069	070	071	072	073	074	075	076	077	078	079	
				Ф12AIII L=360 ГОСТ 5781-75	-	-	-	2	-	-	-	2	-	-	-	2	-	-	-	2	-	-	-	2	0.320
ВЧ		12		Ф6AI L=210	6	-	-	-	6	-	-	-	6	-	-	-	6	-	-	-	6	-	-	-	0.047
ВЧ		13		Ф6AI L=310	-	-	6	-	-	-	6	-	-	-	6	-	-	-	6	-	-	-	6	-	0.069
ВЧ		14		Ф6AI L=260	5	11	5	5	-	6	-	-	5	11	5	5	5	11	5	5	5	11	5	5	0.058
				Ф6AI L=360 ГОСТ 5.1459-72*	-	-	-	6	5	5	5	11	-	-	-	6	-	-	-	6	-	-	-	6	0.080
ВЧ		15		Ф12AIII L=480	1	1	1	1	1	1	1	1	1	1	1	1	1	1	1	1	1	1	1	1	0.426
ВЧ		16		Ф12AIII L=660 ГОСТ 5781-75	4	4	4	4	4	4	4	4	4	4	4	4	4	4	4	4	4	4	4	4	0.586
ВЧ		17		Ф6AI L=660	4	4	4	4	4	4	4	4	4	4	4	4	4	4	4	4	4	4	4	4	0.146

Формат	Зона	Поз.	Обозначение	Наименование	Кол на исполн 1.020-1.5-5 0.2.0.0- 080	081	082	083	084	085	086	087	088	089	090	091	092	093	094	095	096	097	098	099	Примечание
				ДОКУМЕНТАЦИЯ:																					
12			1.020-1.5-5 0.2.0.0 СВ	СБОРОЧНЫЙ ЧЕРТЕЖ	*	*	*	*	*	*	*	*	*	*	*	*	*	*	*	*	*	*	*	*	
12			1.020-1.5-6 0.0.0.0 УА	УЗЛЫ АРМАТУРНЫЕ	*	*	*	*	*	*	*	*	*	*	*	*	*	*	*	*	*	*	*	*	
12			1.020-1.5-5 0.0.0.0 ПЗ	ПОЯСНИТЕЛЬНАЯ ЗАПИСКА	*	*	*	*	*	*	*	*	*	*	*	*	*	*	*	*	*	*	*	*	
				СБОРОЧНЫЕ ЕДИНИЦЫ:																					
12		1	1.020-1.5-7 0.0.2.0-162	КАРКАС ПЛ. КР51.25-1	1	-	-	-	1	-	-	-	1	-	-	-	1	-	-	-	1				
			1.020-1.5-7 0.0.2.0-163	КАРКАС ПЛ. КР51.30-1	-	1	-	-	-	1	-	-	-	1	-	-	-	1	-	-	-	1			
			1.020-1.5-7 0.0.2.0-164	КАРКАС ПЛ. КР51.35-1	-	-	1	-	-	-	1	-	-	-	1	-	-	-	1	-	-	-	1		
			1.020-1.5-7 0.0.2.0-166	КАРКАС ПЛ. КР53.40-1	-	-	-	1	-	-	-	1	-	-	-	1	-	-	-	1	-	-	-	1	
12		2	1.020-1.5-7 0.0.2.0-098	КАРКАС ПЛ. КР52.25	3	-	-	-	3	-	-	-	4	-	-	-	5	-	-	-	6	-	-		
			1.020-1.5-7 0.0.2.0-099	КАРКАС ПЛ. КР52.30	-	3	-	-	-	3	-	-	-	4	-	-	-	5	-	-	-	6			
			1.020-1.5-7 0.0.2.0-100	КАРКАС ПЛ. КР52.35	-	-	3	-	-	-	3	-	-	-	4	-	-	-	5	-	-	-	6		
			1.020-1.5-7 0.0.2.0-103	КАРКАС ПЛ. КР54.40	-	-	-	3	-	-	-	3	-	-	-	4	-	-	-	5	-	-	-	6	
12		3	1.020-1.5-7 0.0.2.0-004	КАРКАС ПЛ. КР32.25	1	-	-	-	1	-	-	-	1	-	-	-	1	-	-	-	1				
			1.020-1.5-7 0.0.2.0-005	КАРКАС ПЛ. КР32.30	-	1	-	-	-	1	-	-	-	1	-	-	-	1	-	-	-	1			
			1.020-1.5-7 0.0.2.0-006	КАРКАС ПЛ. КР32.35	-	-	1	-	-	-	1	-	-	-	1	-	-	-	1	-	-	-	1		
			1.020-1.5-7 0.0.2.0-009	КАРКАС ПЛ. КР34.40	-	-	-	1	-	-	-	1	-	-	-	1	-	-	-	1	-	-	-	1	
12		4	1.020-1.5-7 0.0.4.0	ИЗДЕЛИЕ ЗАКЛ. МН1.25	1	-	-	-	1	-	-	-	1	-	-	-	1	-	-	-	1				
			1.020-1.5-7 0.0.4.0-01	ИЗДЕЛИЕ ЗАКЛ. МН1.30	-	1	-	-	-	1	-	-	-	1	-	-	-	1	-	-	-	1			
			1.020-1.5-7 0.0.4.0-02	ИЗДЕЛИЕ ЗАКЛ. МН1.35	-	-	1	-	-	-	1	-	-	-	1	-	-	-	1	-	-	-	1		
			1.020-1.5-7 0.0.4.0-03	ИЗДЕЛИЕ ЗАКЛ. МН1.40	-	-	-	1	-	-	-	1	-	-	-	1	-	-	-	1	-	-	-	1	
12		5	1.020-1.5-7 0.0.5.0-04	ИЗДЕЛИЕ ЗАКЛ. МН4	1	1	1	1	1	1	1	1	1	1	1	1	1	1	1	1	1	1	1	1	
12		6	1.020-1.5-7 0.0.5.0-09	ИЗДЕЛИЕ ЗАКЛ. МН10	1	1	1	1	-	-	-	-	1	1	1	1	1	1	1	1	1	1	1	1	
			1.020-1.5-7 0.0.5.0-10	ИЗДЕЛИЕ ЗАКЛ. МН11	-	-	-	-	1	1	1	1													
12		7	1.020-1.5-7 0.0.7.0-01	ИЗДЕЛИЕ ЗАКЛ. МН12.25	2	-	-	-	2	-	-	-	2	-	-	-	2	-	-	-	2				
			1.020-1.5-7 0.0.7.0-02	ИЗДЕЛИЕ ЗАКЛ. МН12.30	-	2	-	-	-	2	-	-	-	2	-	-	-	2	-	-	-	2			
			1.020-1.5-7 0.0.7.0-03	ИЗДЕЛИЕ ЗАКЛ. МН12.35	-	-	2	-	-	-	2	-	-	-	2	-	-	-	2	-	-	-	2		
			1.020-1.5-7 0.0.7.0-04	ИЗДЕЛИЕ ЗАКЛ. МН12.40	-	-	-	2	-	-	-	2	-	-	-	2	-	-	-	2	-	-	-	2	
12		8	1.020-1.5-7 0.0.4.0-12	ПЕТЛЯ СТРОПОВОЧНАЯ СП1	2	2	2	2	2	2	2	-	2	2											
			1.020-1.5-7 0.0.4.0-13	ПЕТЛЯ СТРОПОВОЧНАЯ СП2	-	-	-	-	-	-	-	2	-	-	2	2	2	2	2	2	2	2	2	2	
				ДЕТАЛИ:																					МАССА,КГ
				ГОСТ 6727-53*																					
ВЧ		9		Ф5ВI L=1150	16	16	16	16	-	-	-	-	-	-	-	-	-	-	-	-	-	-	-	-	0.177
				Ф5ВI L=1250	-	-	-	-	16	16	16	16	-	-	-	-	-	-	-	-	-	-	-	-	0.193
				Ф5ВI L=1450	-	-	-	-	-	-	-	-	12	12	12	12	-	-	-	-	-	-	-	-	0.223
				Ф5ВI L=1750	-	-	-	-	-	-	-	-	-	-	-	-	12	12	12	12	-	-	-	-	0.270
				Ф5ВI L=2050	-	-	-	-	-	-	-	-	-	-	-	-	-	-	-	-	12	12	12	12	0.316
ВЧ		10		Ф5ВI L=940	1	1	1	1	-	-	-	-	-	-	-	-	-	-	-	-	-	-	-	-	0.145
				Ф5ВI L=1040	-	-	-	-	1	1	1	1	-	-	-	-	-	-	-	-	-	-	-	-	0.160
				Ф5ВI L=1240	-	-	-	-	-	-	-	-	1	1	1	1	-	-	-	-	-	-	-	-	0.191
				Ф5ВI L=1540	-	-	-	-	-	-	-	-	-	-	-	-	1	1	1	1	-	-	-	-	0.237
				Ф5ВI L=1840	-	-	-	-	-	-	-	-	-	-	-	-	-	-	-	-	1	1	1	1	0.284
				ГОСТ 5.1459-72*																					
ВЧ		11		Ф12АШ L=210	2	-	-	-	2	-	-	-	2	-	-	-	2	-	-	-	2	-	-	-	0.186
				Ф12АШ L=260	-	2	-	-	-	2	-	-	-	2	-	-	-	2	-	-	-	2	-	-	0.231
				Ф12АШ L=310	-	-	2	-	-	-	2	-	-	-	2	-	-	-	2	-	-	-	2	-	0.275
				Ф12АШ L=360	-	-	-	2	-	-	-	2	-	-	-	2	-	-	-	2	-	-	-	2	0.320

ТПП КОРТ КиевЗНИИЭП

ФОРМАТ	ЗОНА	ПОЗ.	ОБОЗНАЧЕНИЕ	НАИМЕНОВАНИЕ	КОЛ НА ИСПОЛН 1.020-1.5-5 0.2.0.0-																			ПРИМЕЧАНИЕ
					080	081	082	083	084	085	086	087	088	089	090	091	092	093	094	095	096	097	098	099	
				ГОСТ 5781-75																				
ВЧ		12		Ф6AI L=210	6	–	–	–	6	–	–	–	6	–	–	–	6	–	–	–	6	–	–	–	0.047
				Ф6AI L=310	–	–	6	–	–	–	6	–	–	–	6	–	–	–	6	–	–	–	6	–	0.069
ВЧ		13		Ф6AI L=260	5	11	5	5	–	6	–	–	5	11	5	5	5	11	5	5	5	11	5	5	0.058
ВЧ		14		Ф6AI L=360	–	–	–	6	5	5	5	11	–	–	–	6	–	–	–	6	–	–	–	6	0.080
				ГОСТ 5.1459-72*																				
ВЧ		15		Ф12AIII L=480	1	1	1	1	1	1	1	1	1	1	1	1	1	1	1	1	1	1	1	1	0.426
ВЧ		16		Ф12AIII L=660	4	4	4	4	4	4	4	4	4	4	4	4	4	4	4	4	4	4	4	4	0.586
				ГООТ 5781-75																				
ВЧ		17		Ф6AI L=660	4	4	4	4	4	4	4	4	4	4	4	4	4	4	4	4	4	4	4	4	0.146

ФОРМАТ	ЗОНА	ПОЗ	ОБОЗНАЧЕНИЕ	НАИМЕНОВАНИЕ	КОЛ НА ИСПОЛН 1.020-1.5-5 0.2.0.0- 100	101	102	103	104	105	106	107	108	109	110	111	112	113	114	115	116	117	118	119	ПРИМЕЧАНИЕ
				ДОКУМЕНТАЦИЯ:																					
12			1.020-1.5-5 0.2.0.0 СБ	СБОРОЧНЫЙ ЧЕРТЕЖ	*	*	*	*	*	*	*	*	*	*	*	*	*	*	*	*	*	*	*	*	
12			1.020-1.5-6 0.0.0.0 УА	УЗЛЫ АРМАТУРНЫЕ	*	*	*	*	*	*	*	*	*	*	*	*	*	*	*	*	*	*	*	*	
12			1.020-1.5-5 0.0.0.0 ПЗ	ПОЯСНИТЕЛЬНАЯ ЗАПИСКА	*	*	*	*	*	*	*	*	*	*	*	*	*	*	*	*	*	*	*	*	
				СБОРОЧНЫЕ ЕДИНИЦЫ:																					
12		1	1.020-1.5-7 0.0.2.0-167	КАРКАС ПЛ. КР55.25-1	1	–	–	–	1	–	–	–	1	–	–	–	1	–	–	–	1				
			1.020-1.5-7 0.0.2.0-168	КАРКАС ПЛ. КР55.30-1	–	1	–	–	–	1	–	–	–	1	–	–	–	1	–	–	–	1			
			1.020-1.5-7 0.0.2.0-169	КАРКАС ПЛ. КР55.35-1	–	–	1	–	–	–	1	–	–	–	1	–	–	–	1	–	–	–	1		
			1.020-1.5-7 0.0.2.0-171	КАРКАС ПЛ. КР57.40-1	–	–	–	1	–	–	–	1	–	–	–	1	–	–	–	1	–	–	–	1	
12		2	1.020-1.5-7 0.0.2.0-108	КАРКАС ПЛ. КР56.25	3	–	–	–	3	–	–	–	4	–	–	–	5	–	–	–	6				
			1.020-1.5-7 0.0.2.0-109	КАРКАС ПЛ. КР56.30	–	3	–	–	–	3	–	–	–	4	–	–	–	5	–	–	–	6			
			1.020-1.5-7 0.0.2.0-110	КАРКАС ПЛ. КР56.35	–	–	3	–	–	–	3	–	–	–	4	–	–	–	5	–	–	–	6		
			1.020-1.5-7 0.0.2.0-113	КАРКАС ПЛ. КР58.40	–	–	–	3	–	–	–	3	–	–	–	4	–	–	–	5	–	–	–	6	
12		3	1.020-1.5-7 0.0.2.0-014	КАРКАС ПЛ. КР36.25	1	–	–	–	1	–	–	–	1	–	–	–	1	–	–	–	1				
			1.020-1.5-7 0.0.2.0-015	КАРКАС ПЛ. КР36.30	–	1	–	–	–	1	–	–	–	1	–	–	–	1	–	–	–	1			
			1.020-1.5-7 0.0.2.0-016	КАРКАС ПЛ. КР36.35	–	–	1	–	–	–	1	–	–	–	1	–	–	–	1	–	–	–	1		
			1.020-1.5-7 0.0.2.0-019	КАРКАС ПЛ. КР38.40	–	–	–	1	–	–	–	1	–	–	–	1	–	–	–	1	–	–	–	1	
12		4	1.020-1.5-7 0.0.4.0	ИЗДЕЛИЕ ЗАКЛ. МН1.25	1	–	–	–	1	–	–	–	1	–	–	–	1	–	–	–	1	–	–	–	
			1.020-1.5-7 0.0.4.0-01	ИЗДЕЛИЕ ЗАКЛ. МН1.30	–	1	–	–	–	1	–	–	–	1	–	–	–	1	–	–	–	1			
			1.020-1.5-7 0.0.4.0-02	ИЗДЕЛИЕ ЗАКЛ. МН1.35	–	–	1	–	–	–	1	–	–	–	1	–	–	–	1	–	–	–	1		
			1.020-1.5-7 0.0.4.0-03	ИЗДЕЛИЕ ЗАКЛ. МН1.40	–	–	–	1	–	–	–	1	–	–	–	1	–	–	–	1	–	–	–	1	
12		5	1.020-1.5-7 0.0.5.0-04	ИЗДЕЛИЕ ЗАКЛ. МН4	1	1	1	1	1	1	1	1	1	1	1	1	1	1	1	1	1	1	1	1	
12		6	1.020-1.5-7 0.0.5.0-09	ИЗДЕЛИЕ ЗАКЛ. МН10	1	1	1	1	–	–	–	–	1	1	1	1	1	1	1	1	1	1	1	1	
			1.020-1.5-7 0.0.5.0-10	ИЗДЕЛИЕ ЗАКЛ. МН11	–	–	–	–	1	1	1	1													
12		7	1.020-1.5-7 0.0.7.0-01	ИЗДЕЛИЕ ЗАКЛ. МН12.25	2	–	–	–	2	–	–	–	2	–	–	–	2	–	–	–	2				
			1.020-1.5-7 0.0.7.0-02	ИЗДЕЛИЕ ЗАКЛ. МН12.30	–	2	–	–	–	2	–	–	–	2	–	–	–	2	–	–	–	2			
			1.020-1.5-7 0.0.7.0-03	ИЗДЕЛИЕ ЗАКЛ. МН12.35	–	–	2	–	–	–	2	–	–	–	2	–	–	–	2	–	–	–	2		
			1.020-1.5-7 0.0.7.0-04	ИЗДЕЛИЕ ЗАКЛ. МН12.40	–	–	–	2	–	–	–	2	–	–	–	2	–	–	–	2	–	–	–	2	
12		8	1.020-1.5-7 0.0.4.0-12	ПЕТЛЯ СТРОПОВОЧНАЯ СП1	2	2	2	2	2	2	2	–	2	2											
			1.020-1.5-7 0.0.4.0-13	ПЕТЛЯ СТРОПОВОЧНАЯ СП2	–	–	–	–	–	–	–	2	–	–	2	2	2	2	2	2	2	2	2	2	
				ДЕТАЛИ:																					МАССА,КГ
				ГОСТ 6727-53*																					
ВЧ		9		Ф5ВI L=1150	16	16	16	16	–	–	–	–	–	–	–	–	–	–	–	–	–	–	–	–	0.177
				Ф5ВI L=1250	–	–	–	–	16	16	16	16	–	–	–	–	–	–	–	–	–	–	–	–	0.193
				Ф5ВI L=1450	–	–	–	–	–	–	–	–	12	12	12	12	–	–	–	–	–	–	–	–	0.223
				Ф5ВI L=1750	–	–	–	–	–	–	–	–	–	–	–	–	12	12	12	12	–	–	–	–	0.270
				Ф5ВI L=2050	–	–	–	–	–	–	–	–	–	–	–	–	–	–	–	–	12	12	12	12	0.316
ВЧ		10		Ф5ВI L=940	1	1	1	1	–	–	–	–	–	–	–	–	–	–	–	–	–	–	–	–	0.145
				Ф5ВI L=1040	–	–	–	–	1	1	1	1	–	–	–	–	–	–	–	–	–	–	–	–	0.160
				Ф5ВI L=1240	–	–	–	–	–	–	–	–	1	1	1	1	–	–	–	–	–	–	–	–	0.191
				Ф5ВI L=1540	–	–	–	–	–	–	–	–	–	–	–	–	1	1	1	1	–	–	–	–	0.237
				Ф5ВI L=1840	–	–	–	–	–	–	–	–	–	–	–	–	–	–	–	–	1	1	1	1	0.284
				ГОСТ 5.1459-72*																					
ВЧ		11		Ф12АШ L=210	2	–	–	–	2	–	–	–	2	–	–	–	2	–	–	–	2	–	–	–	0.186
				Ф12АШ L=260	–	2	–	–	–	2	–	–	–	2	–	–	–	2	–	–	–	2	–	–	0.231
				Ф12АШ L=310	–	–	2	–	–	–	2	–	–	–	2	–	–	–	2	–	–	–	2	–	0.275
				Ф12АШ L=360	–	–	–	2	–	–	–	2	–	–	–	2	–	–	–	2	–	–	–	2	0.320

ТЛП КОРТ

КиевЗНИИЭП

ФОРМАТ	ЗОНА	ПОЗ	ОБОЗНАЧЕНИЕ	НАИМЕНОВАНИЕ	КОЛ НА ИСПОЛН 1.020-1.5-5 0.2.0.0-																			ПРИМЕЧАНИЕ
					100	101	102	103	104	105	106	107	108	109	110	111	112	113	114	115	116	117	118	119	
				ГОСТ 5781-75																				
БЧ		12		Ф6AI L=210	6	–	–	–	6	–	–	–	6	–	–	–	6	–	–	–	6	–	–	–	0.047
				Ф6AI L=310	–	–	6	–	–	–	6	–	–	–	6	–	–	–	6	–	–	–	6	–	0.069
БЧ		13		Ф6AI L=260	5	11	5	5	–	6	–	–	5	11	5	5	5	11	5	5	5	11	5	5	0.058
БЧ		14		Ф6AI L=360	–	–	–	6	5	5	5	11	–	–	–	6	–	–	–	6	–	–	–	6	0.080
				ГОСТ 5.1459-72*																				
БЧ		15		Ф12AIII L=480	1	1	1	1	1	1	1	1	1	1	1	1	1	1	1	1	1	1	1	1	0.426
БЧ		16		Ф12AIII L=660	4	4	4	4	4	4	4	4	4	4	4	4	4	4	4	4	4	4	4	4	0.586
				ГОСТ 5781-75																				
БЧ		17		Ф6AI L=660	4	4	4	4	4	4	4	4	4	4	4	4	4	4	4	4	4	4	4	4	0.146

ФОРМАТ	ЗОНА	ПОЗ	ОБОЗНАЧЕНИЕ	НАИМЕНОВАНИЕ	КОЛ НА ИСПОЛН 1.020-1.5-5 0.2.0.0- 120	121	122	123	124	125	126	127	128	129	130	131	132	133	134	135	136	137	138	139	ПРИМЕЧАНИЕ
				ДОКУМЕНТАЦИЯ:																					
12			1.020-1.5-5 0.2.0.0 СБ	СБОРОЧНЫЙ ЧЕРТЕЖ	*	*	*	*	*	*	*	*	*	*	*	*	*	*	*	*	*	*	*	*	
12			1.020-1.5-6 0.0.0.0 УА	УЗЛЫ АРМАТУРНЫЕ	*	*	*	*	*	*	*	*	*	*	*	*	*	*	*	*	*	*	*	*	
12			1.020-1.5-5 0.0.0.0 ПЗ	ПОЯСНИТЕЛЬНАЯ ЗАПИСКА	*	*	*	*	*	*	*	*	*	*	*	*	*	*	*	*	*	*	*	*	
				СБОРОЧНЫЕ ЕДИНИЦЫ:																					
12		1	1.020-1.5-7 0.0.2.0-172	КАРКАС ПЛ. КР59.25-1	1	–	–	–	1	–	–	–	1	–	–	–	1	–	–	–	1				
			1.020-1.5-7 0.0.2.0-173	КАРКАС ПЛ. КР59.30-1	–	1	–	–	–	1	–	–	–	1	–	–	–	1	–	–	–	1			
			1.020-1.5-7 0.0.2.0-174	КАРКАС ПЛ. КР59.35-1	–	–	1	–	–	–	1	–	–	–	1	–	–	–	1	–	–	–	1		
			1.020-1.5-7 0.0.2.0-179	КАРКАС ПЛ. КР61.40-1	–	–	–	1	–	–	–	1	–	–	–	1	–	–	–	1	–	–	–	1	
12		2	1.020-1.5-7 0.0.2.0-118	КАРКАС ПЛ. КР60.25	3	–	–	–	3	–	–	–	4	–	–	–	5	–	–	–	6				
			1.020-1.5-7 0.0.2.0-119	КАРКАС ПЛ. КР60.30	–	3	–	–	–	3	–	–	–	4	–	–	–	5	–	–	–	6			
			1.020-1.5-7 0.0.2.0-120	КАРКАС ПЛ. КР60.35	–	–	3	–	–	–	3	–	–	–	4	–	–	–	5	–	–	–	6		
			1.020-1.5-7 0.0.2.0-129	КАРКАС ПЛ. КР62.40	–	–	–	3	–	–	–	3	–	–	–	4	–	–	–	5	–	–	–	6	
12		3	1.020-1.5-7 0.0.2.0-024	КАРКАС ПЛ. КР40.25	1	–	–	–	1	–	–	–	1	–	–	–	1	–	–	–	1				
			1.020-1.5-7 0.0.2.0-025	КАРКАС ПЛ. КР40.30	–	1	–	–	–	1	–	–	–	1	–	–	–	1	–	–	–	1			
			1.020-1.5-7 0.0.2.0-026	КАРКАС ПЛ. КР40.35	–	–	1	–	–	–	1	–	–	–	1	–	–	–	1	–	–	–	1		
			1.020-1.5-7 0.0.2.0-035	КАРКАС ПЛ. КР42.40	–	–	–	1	–	–	–	1	–	–	–	1	–	–	–	1	–	–	–	1	
12		4	1.020-1.5-7 0.0.4.0	ИЗДЕЛИЕ ЗАКЛ. МН1.25	1	–	–	–	1	–	–	–	1	–	–	–	1	–	–	–	1				
			1.020-1.5-7 0.0.4.0-01	ИЗДЕЛИЕ ЗАКЛ. МН1.30	–	1	–	–	–	1	–	–	–	1	–	–	–	1	–	–	–	1			
			1.020-1.5-7 0.0.4.0-02	ИЗДЕЛИЕ ЗАКЛ. МН1.35	–	–	1	–	–	–	1	–	–	–	1	–	–	–	1	–	–	–	1		
			1.020-1.5-7 0.0.4.0-03	ИЗДЕЛИЕ ЗАКЛ. МН1.40	–	–	–	1	–	–	–	1	–	–	–	1	–	–	–	1	–	–	–	1	
12		5	1.020-1.5-7 0.0.5.0-04	ИЗДЕЛИЕ ЗАКЛ. МН4	1	1	1	1	1	1	1	1	1	1	1	1	1	1	1	1	1	1	1	1	
12		6	1.020-1.5-7 0.0.5.0-09	ИЗДЕЛИЕ ЗАКЛ. МН10	1	1	1	1					1	1	1	1	1	1	1	1	1	1	1	1	
			1.020-1.5-7 0.0.5.0-10	ИЗДЕЛИЕ ЗАКЛ. МН11	–	–	–	–	1	1	1	1													
12		7	1.020-1.5-7 0.0.7.0-01	ИЗДЕЛИЕ ЗАКЛ. МН12.25	2	–	–	–	2	–	–	–	2	–	–	–	2	–	–	–	2				
			1.020-1.5-7 0.0.7.0-02	ИЗДЕЛИЕ ЗАКЛ. МН12.30	–	2	–	–	–	2	–	–	–	2	–	–	–	2	–	–	–	2			
			1.020-1.5-7 0.0.7.0-03	ИЗДЕЛИЕ ЗАКЛ. МН12.35	–	–	2	–	–	–	2	–	–	–	2	–	–	–	2	–	–	–	2		
			1.020-1.5-7 0.0.7.0-04	ИЗДЕЛИЕ ЗАКЛ. МН12.40	–	–	–	2	–	–	–	2	–	–	–	2	–	–	–	2	–	–	–	2	
12		8	1.020-1.5-7 0.0.4.0-13	ПЕТЛЯ СТРОПОВОЧНАЯ СП2	2	2	2	–	2	2	2	–	2	2	–	–	2								
			1.020-1.5-7 0.0.4.0-14	ПЕТЛЯ СТРОПОВОЧНАЯ СП3	–	–	–	2	–	–	–	2	–	–	2	2	–	2	–	–	2				
			1.020-1.5-7 0.0.4.0-15	ПЕТЛЯ СТРОПОВОЧНАЯ СП4	–	–	–	–	–	–	–	–	–	–	–	–	–	–	2	2	–	2	2	2	
				ДЕТАЛИ:																					МАССА, КГ
				ГОСТ 6727-53*																					
БЧ		9		Ф5ВI L=1150	26	26	26	26	–	–	–	–	–	–	–	–	–	–	–	–	–	–	–	–	0.177
				Ф5ВI L=1250	–	–	–	–	26	26	26	26	–	–	–	–	–	–	–	–	–	–	–	–	0.193
				Ф5ВI L=1450	–	–	–	–	–	–	–	–	24	24	24	24	–	–	–	–	–	–	–	–	0.223
				Ф5ВI L=1750	–	–	–	–	–	–	–	–	–	–	–	–	24	24	24	24	–	–	–	–	0.270
				Ф5ВI L=2050	–	–	–	–	–	–	–	–	–	–	–	–	–	–	–	–	24	24	24	24	0.316
БЧ		10		Ф5ВI L=940	1	1	1	1	–	–	–	–	–	–	–	–	–	–	–	–	–	–	–	–	0.145
				Ф5ВI L=1040	–	–	–	–	1	1	1	1	–	–	–	–	–	–	–	–	–	–	–	–	0.160
				Ф5ВI L=1240	–	–	–	–	–	–	–	–	1	1	1	1	–	–	–	–	–	–	–	–	0.191
				Ф5ВI L=1540	–	–	–	–	–	–	–	–	–	–	–	–	1	1	1	1	–	–	–	–	0.237
				Ф5ВI L=1840	–	–	–	–	–	–	–	–	–	–	–	–	–	–	–	–	1	1	1	1	0.284
				ГОСТ 5.1459-72*																					
БЧ		11		Ф12АШ L=210	2	–	–	–	2	–	–	–	2	–	–	–	2	–	–	–	2	–	–	–	0.186
				Ф12АШ L=260	–	2	–	–	–	2	–	–	–	2	–	–	–	2	–	–	–	2	–	–	0.231
				Ф12АШ L=310	–	–	2	–	–	–	2	–	–	–	2	–	–	–	2	–	–	–	2	–	0.275

ФОРМАТ	ЗОНА	ПОЗ.	ОБОЗНАЧЕНИЕ	НАИМЕНОВАНИЕ	КОЛ НА ИСПОЛН 1.020-1.5-5 0.2.0.0-																			ПРИМЕЧАНИЕ
					120	121	122	123	124	125	126	127	128	129	130	131	132	133	134	135	136	137	138	139	
				Ф12АШ L=360	—	—	—	2	—	—	—	2	—	—	—	2	—	—	—	2	—	—	—	2	0.320
				ГОСТ 5781-75																				
ВЧ		12		Ф6АI L=210	6	—	—	—	6	—	—	—	6	—	—	—	6	—	—	—	6	—	—	—	0.047
				Ф6АI L=310	—	—	6	—	—	—	6	—	—	—	6	—	—	—	6	—	—	—	6	—	0.069
ВЧ		13		Ф6АI L=260	5	11	5	5	—	6	—	—	5	11	5	5	5	11	5	5	5	11	5	5	0.058
ВЧ		14		Ф6АI L=360	—	—	—	6	5	5	5	11	—	—	—	6	—	—	—	6	—	—	—	6	0.080
				ГОСТ 5.1459-72*																				
БЧ		15		Ф12АШ L=480	1	1	1	1	1	1	1	1	1	1	1	1	1	1	1	1	1	1	1	1	0.426
ВЧ		16		Ф12АШ L=660	4	4	4	4	4	4	4	4	4	4	4	4	4	4	4	4	4	4	4	4	0.586
				ГОСТ 5781-75																				
БЧ		17		Ф6АI L=660	4	4	4	4	4	4	4	4	4	4	4	4	4	4	4	4	4	4	4	4	0.146

ТЛП КОРТ

КиевЗНИИЭП

ФОРМАТ	ЗОНА	ПОЗ	ОБОЗНАЧЕНИЕ	НАИМЕНОВАНИЕ	КОЛ НА ИСПОЛН 1.020-1.5-5 0.2.0.0- 140	141	142	143	144	145	146	147	148	149	150	151	152	153	154	155	156	157	158	159	ПРИМЕЧАНИЕ
				ДОКУМЕНТАЦИЯ:																					
12			1.020-1.5-5 0.2.0.0 СВ	СВОРОЧНЫЙ ЧЕРТЕЖ	*	*	*	*	*	*	*	*	*	*	*	*	*	*	*	*	*	*	*	*	
12			1.020-1.5-6 0.0.0.0 УА	УЗЛЫ АРМАТУРНЫЕ	*	*	*	*	*	*	*	*	*	*	*	*	*	*	*	*	*	*	*	*	
12			1.020-1.5-5 0.0.0.0 ПЗ	ПОЯСНИТЕЛЬНАЯ ЗАПИСКА	*	*	*	*	*	*	*	*	*	*	*	*	*	*	*	*	*	*	*	*	
				СВОРОЧНЫЕ ЕДИНИЦЫ:																					
12		1	1.020-1.5-7 0.0.2.0-180	КАРКАС ПЛ. КР65.25-1	1	–	–	–	1	–	–	–	1	–	–	–	1	–	–	–	1				
			1.020-1.5-7 0.0.2.0-181	КАРКАС ПЛ. КР65.30-1	–	1	–	–	–	1	–	–	–	1	–	–	–	1	–	–	–	1			
			1.020-1.5-7 0.0.2.0-182	КАРКАС ПЛ. КР65.35-1	–	–	1	–	–	–	1	–	–	–	1	–	–	–	1	–	–	–	1		
			1.020-1.5-7 0.0.2.0-187	КАРКАС ПЛ. КР67.40-1	–	–	–	1	–	–	–	1	–	–	–	1	–	–	–	1	–	–	–	1	
12		2	1.020-1.5-7 0.0.2.0-142	КАРКАС ПЛ. КР66.25	3	–	–	–	3	–	–	–	4	–	–	–	5	–	–	–	6				
			1.020-1.5-7 0.0.2.0-143	КАРКАС ПЛ. КР66.30	–	3	–	–	–	3	–	–	–	4	–	–	–	5	–	–	–	6			
			1.020-1.5-7 0.0.2.0-144	КАРКАС ПЛ. КР66.35	–	–	3	–	–	–	3	–	–	–	4	–	–	–	5	–	–	–	6		
			1.020-1.5-7 0.0.2.0-153	КАРКАС ПЛ. КР68.40	–	–	–	3	–	–	–	3	–	–	–	4	–	–	–	5	–	–	–	6	
12		3	1.020-1.5-7 0.0.2.0-048	КАРКАС ПЛ. КР46.25	1	–	–	–	1	–	–	–	1	–	–	–	1	–	–	–	1				
			1.020-1.5-7 0.0.2.0-049	КАРКАС ПЛ. КР46.30	–	1	–	–	–	1	–	–	–	1	–	–	–	1	–	–	–	1			
			1.020-1.5-7 0.0.2.0-050	КАРКАС ПЛ. КР46.35	–	–	1	–	–	–	1	–	–	–	1	–	–	–	1	–	–	–	1		
			1.020-1.5-7 0.0.2.0-059	КАРКАС ПЛ. КР48.40	–	–	–	1	–	–	–	1	–	–	–	1	–	–	–	1	–	–	–	1	
12		4	1.020-1.5-7 0.0.4.0	ИЗДЕЛИЕ ЗАКЛ. МН1.25	1	–	–	–	1	–	–	–	1	–	–	–	1	–	–	–	1				
			1.020-1.5-7 0.0.4.0-01	ИЗДЕЛИЕ ЗАКЛ. МН1.30	–	1	–	–	–	1	–	–	–	1	–	–	–	1	–	–	–	1			
			1.020-1.5-7 0.0.4.0-02	ИЗДЕЛИЕ ЗАКЛ. МН1.35	–	–	1	–	–	–	1	–	–	–	1	–	–	–	1	–	–	–	1		
			1.020-1.5-7 0.0.4.0-03	ИЗДЕЛИЕ ЗАКЛ. МН1.40	–	–	–	1	–	–	–	1	–	–	–	1	–	–	–	1	–	–	–	1	
12		5	1.020-1.5-7 0.0.5.0-04	ИЗДЕЛИЕ ЗАКЛ. МН4	1	1	1	1	1	1	1	1	1	1	1	1	1	1	1	1	1	1	1	1	
12		6	1.020-1.5-7 0.0.5.0-09	ИЗДЕЛИЕ ЗАКЛ. МН10	1	1	1	1	–	–	–	–	1	1	1	1	1	1	1	1	1	1	1	1	
			1.020-1.5-7 0.0.5.0-10	ИЗДЕЛИЕ ЗАКЛ. МН11	–	–	–	–	1	1	1	1													
12		7	1.020-1.5-7 0.0.7.0-01	ИЗДЕЛИЕ ЗАКЛ. МН12.25	2	–	–	–	2	–	–	–	2	–	–	–	2	–	–	–	2				
			1.020-1.5-7 0.0.7.0-02	ИЗДЕЛИЕ ЗАКЛ. МН12.30	–	2	–	–	–	2	–	–	–	2	–	–	–	2	–	–	–	2			
			1.020-1.5-7 0.0.7.0-03	ИЗДЕЛИЕ ЗАКЛ. МН12.35	–	–	2	–	–	–	2	–	–	–	2	–	–	–	2	–	–	–	2		
			1.020-1.5-7 0.0.7.0-04	ИЗДЕЛИЕ ЗАКЛ. МН12.40	–	–	–	2	–	–	–	2	–	–	–	2	–	–	–	2	–	–	–	2	
12		8	1.020-1.5-7 0.0.4.0-13	ПЕТЛЯ СТРОПОВОЧНАЯ СП2	2	2	2	–	2	2	2	–	2	2	–	–	2								
			1.020-1.5-7 0.0.4.0-14	ПЕТЛЯ СТРОПОВОЧНАЯ СП3	–	–	–	2	–	–	–	2	–	–	2	2	–	2	–	–	2				
			1.020-1.5-7 0.0.4.0-15	ПЕТЛЯ СТРОПОВОЧНАЯ СП4	–	–	–	–	–	–	–	–	–	–	–	–	–	–	2	2	–	2	2	2	
				ДЕТАЛИ:																					МАССА, КГ
				ГОСТ 6727-53*																					
ВЧ		9		Ф5ВI L=1150	26	26	26	26	–	–	–	–	–	–	–	–	–	–	–	–	–	–	–	–	0.177
				Ф5ВI L=1250	–	–	–	–	26	26	26	26	–	–	–	–	–	–	–	–	–	–	–	–	0.193
				Ф5ВI L=1450	–	–	–	–	–	–	–	–	24	24	24	24	–	–	–	–	–	–	–	–	0.223
				Ф5ВI L=1750	–	–	–	–	–	–	–	–	–	–	–	–	24	24	24	24	–	–	–	–	0.270
				Ф5ВI L=2050	–	–	–	–	–	–	–	–	–	–	–	–	–	–	–	–	24	24	24	24	0.316
ВЧ		10		Ф5ВI L=940	1	1	1	1	–	–	–	–	–	–	–	–	–	–	–	–	–	–	–	–	0.145
				Ф5ВI L=1040	–	–	–	–	1	1	1	1	–	–	–	–	–	–	–	–	–	–	–	–	0.160
				Ф5ВI L=1240	–	–	–	–	–	–	–	–	1	1	1	1	–	–	–	–	–	–	–	–	0.191
				Ф5ВI L=1540	–	–	–	–	–	–	–	–	–	–	–	–	1	1	1	1	–	–	–	–	0.237
				Ф5ВI L=1840	–	–	–	–	–	–	–	–	–	–	–	–	–	–	–	–	1	1	1	1	0.284
				ГОСТ 5.1459-72*																					
ВЧ		11		Ф12АШ L=210	2	–	–	–	2	–	–	–	2	–	–	–	2	–	–	–	2	–	–	–	0.186
				Ф12АШ L=260	–	2	–	–	–	2	–	–	–	2	–	–	–	2	–	–	–	2	–	–	0.231
				Ф12АШ L=310	–	–	2	–	–	–	2	–	–	–	2	–	–	–	2	–	–	–	2	–	0.275

ФОРМАТ	ЗОНА	ПОЗ.	ОБОЗНАЧЕНИЕ	НАИМЕНОВАНИЕ	КОЛ НА ИСПОЛН 1.020-1.5-5 0.2.0.0-																			ПРИМЕЧАНИЕ
					140	141	142	143	144	145	146	147	148	149	150	151	152	153	154	155	156	157	158	159	
				Ф12АШ L=360 ГОСТ 5781-75	–	–	–	2	–	–	–	2	–	–	–	2	–	–	–	2	–	–	–	2	0.320
ВЧ		12		Ф6АI L=210	6	–	–	–	5	–	–	–	6	–	–	–	6	–	–	–	6	–	–	–	0.047
ВЧ		13		Ф6АI L=310	–	–	6	–	–	–	6	–	–	–	6	–	–	–	6	–	–	–	6	–	0.069
ВЧ		14		Ф6АI L=260	5	11	5	5	–	6	–	–	5	11	5	5	5	11	5	5	5	11	5	5	0.058
				Ф6АI L=360 ГОСТ 5.1459-72*	–	–	–	6	5	5	5	11	–	–	–	6	–	–	–	6	–	–	–	6	0.080
ВЧ		15		Ф12АШ L=480	1	1	1	1	1	1	1	1	1	1	1	1	1	1	1	1	1	1	1	1	0.426
ВЧ		16		Ф12АШ L=660 ГОСТ 5781-75	4	4	4	4	4	4	4	4	4	4	4	4	4	4	4	4	4	4	4	4	0.586
ВЧ		17		Ф6АI L=660	4	4	4	4	4	4	4	4	4	4	4	4	4	4	4	4	4	4	4	4	0.146

КиевЗНИИЭП | ТЛП КОРТ

РИС. 1

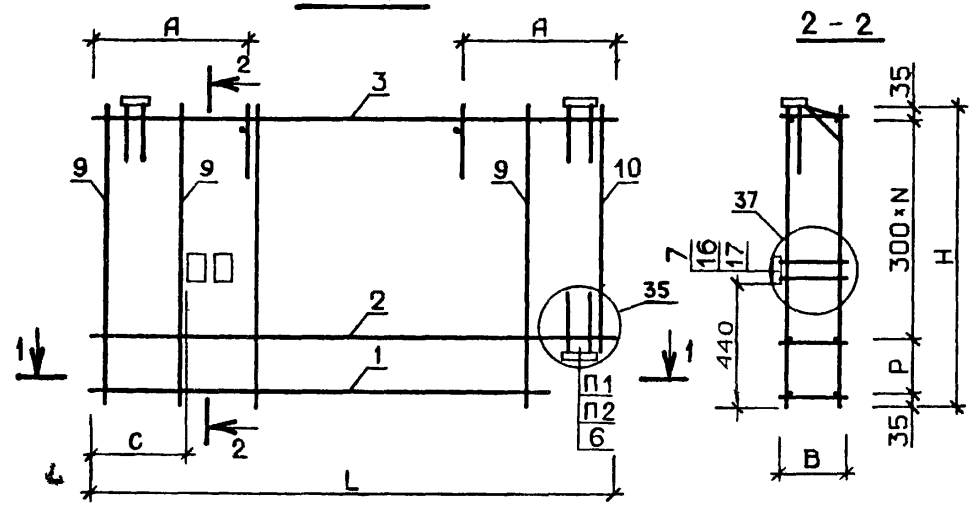

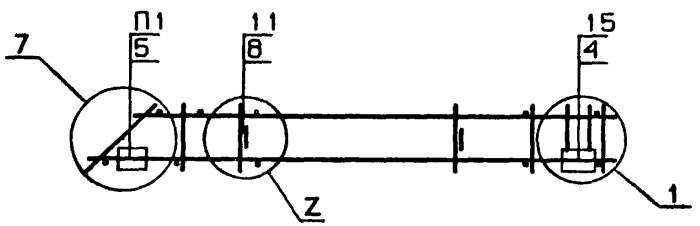

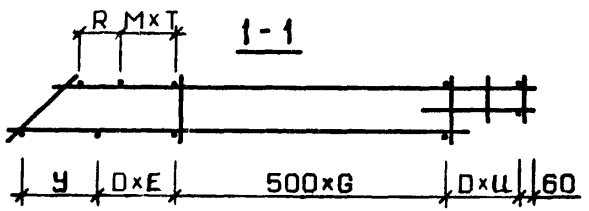

РИС 2

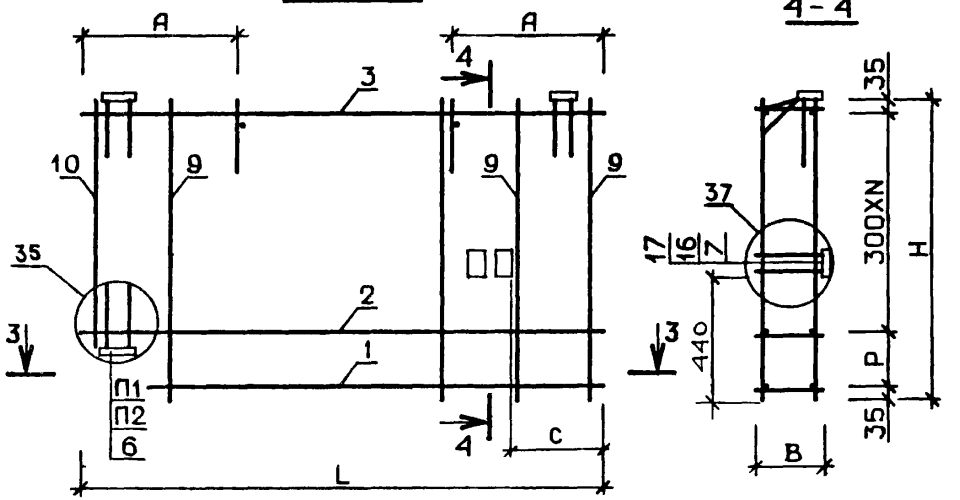

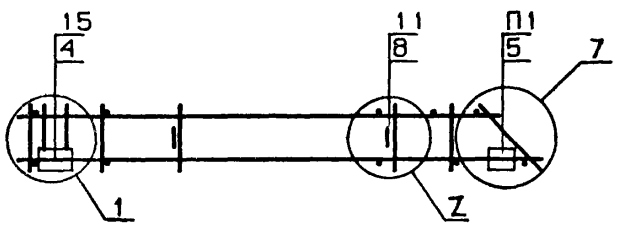

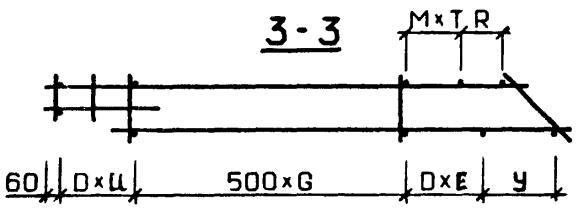

1. УЗЛЫ ЗАМАРКИРОВАННЫЕ НА ДАННОМ ЧЕРТЕЖЕ, РАЗРАБОТАНЫ В ВЫПУСКЕ 5-6.
2. УЗЕЛ 1 СМ. ЛИСТ 1; УЗЛЫ 3,4 (БУКВЕННЫЙ ИНДЕКС „Z") СМ. ЛИСТ 2; УЗЕЛ 7 СМ. ЛИСТ 3; УЗЕЛ 35 СМ. ЛИСТ 7, УЗЕЛ 37 СМ. ЛИСТ 8.

Нач. отд.	Волынский		25.03
Н. контр.	Васильева		24.03
ГИП	Ваня Н		24.03
Рук. гр.	Шанаурова		24.03
Проверил	Ходош		24.03
Разраб.	Кашелкина		24.03

1.020-1.5-5 0.2.0.0 СБ

КАРКАС ПРОСТРАНСТВЕННЫЙ КП

СТАДИЯ	МАССА	МАСШТАБ
Р	СМ ТАБЛ	

ЛИСТ 1 | ЛИСТОВ 6

ЦНИИЭП торгово-бытовых зданий и туристских комплексов

ФОРМАТ 12

ОБОЗНАЧЕНИЕ	МАРКА	РИС	L	H	B	A	У	D	E	G	C	Ш	R	M	T	P	N	Z	П1	П2	МАССА
1.020-1.5-5 0.2.0.0	КПН20.25-П	1	2730	1150	220	790	250	300	3	1	440	3	-	300	3	180	3	3	12	13	34.8
-001	КПН20.30-П	1	2730	1150	270	790	250	300	3	1	440	3	-	300	3	180	3	3	13	13	35.5
-002	КПН20.35-П	1	2730	1150	320	790	250	300	3	1	440	3	-	300	3	180	3	3	12	13	36.2
-003	КПН20.40-П	1	2730	1150	370	790	250	300	3	1	440	3	250	300	2	180	3	3	14	13	41.3
-004	КПН21.25-П	1	2730	1250	220	790	250	300	3	1	440	3	-	300	3	280	3	3	12	14	35.3
-005	КПН21.30-П	1	2730	1250	270	790	250	300	3	1	440	3	-	300	3	280	3	3	13	14	36.0
-006	КПН21.35-П	1	2730	1250	320	790	250	300	3	1	440	3	-	300	3	280	3	3	12	14	36.7
-007	КПН21.40-П	1	2730	1250	370	790	250	300	3	1	440	3	250	300	2	280	3	4	14	14	45.1
-008	КПН22.25-П	1	2730	1450	220	790	250	400	1	3	440	1	-	400	1	180	4	3	12	13	36.0
-009	КПН22.30-П	1	2730	1450	270	790	250	400	1	3	440	1	-	400	1	180	4	3	13	13	36.8
-010	КПН22.35-П	1	2730	1450	320	790	250	400	1	3	440	1	-	400	1	180	4	4	12	13	40.8
-011	КПН22.40-П	1	2730	1450	370	790	250	400	1	3	440	1	-	350	1	180	4	4	14	13	46.9
-012	КПН23.25-П	1	2730	1750	220	790	250	400	1	3	440	1	-	400	1	180	5	4	12	13	41.3
-013	КПН23.30-П	1	2730	1750	270	790	250	400	1	3	440	1	-	400	1	180	5	4	13	13	42.1
-014	КПН23.35-П	1	2730	1750	320	790	250	400	1	3	440	1	-	400	1	180	5	4	12	13	42.8
-015	КПН23.40-П	1	2730	1750	370	790	250	400	1	3	440	1	-	350	1	180	5	4	14	13	49.8
-016	КПН24.25-П	1	2730	2050	220	790	250	400	1	3	440	1	-	400	1	180	6	4	12	13	43.3
-017	КПН24.30-П	1	2730	2050	270	790	250	400	1	3	440	1	-	400	1	180	6	4	13	13	44.1
-018	КПН24.35-П	1	2730	2050	320	790	250	400	1	3	440	1	-	400	1	180	6	4	12	13	44.9
-019	КПН24.40-П	1	2730	2050	370	790	250	400	1	3	440	1	-	350	1	180	6	4	14	13	52.8
-020	КПН25.25-П	1	2680	1150	220	790	250	300	3	1	390	3	-	300	3	180	3	3	12	13	35.2
-021	КПН25.30-П	1	2680	1150	270	790	250	300	3	1	390	3	-	300	3	180	3	3	13	13	35.9
-022	КПН25.35-П	1	2680	1150	320	790	250	300	3	1	390	3	250	300	2	180	3	3	12	13	36.6
-023	КПН25.40-П	1	2680	1150	370	790	250	300	3	1	390	3	200	300	2	180	3	3	14	13	41.6
-024	КПН26.25-П	1	2680	1250	220	790	250	300	3	1	390	3	-	300	3	280	3	3	12	14	35.8
-025	КПН26.30-П	1	2680	1250	270	790	250	300	3	1	390	3	-	300	3	280	3	3	13	14	36.5
-026	КПН26.35-П	1	2680	1250	320	790	250	300	3	1	390	3	250	300	2	280	3	3	12	14	37.2
-027	КПН26.40-П	1	2680	1250	370	790	250	300	3	1	390	3	200	300	2	280	3	4	14	14	45.5
-028	КПН27.25-П	1	2680	1450	220	790	250	400	1	3	390	1	-	400	1	180	4	3	12	13	35.9
-029	КПН27.30-П	1	2680	1450	270	790	250	400	1	3	390	1	-	400	1	180	4	3	13	13	36.6
-030	КПН27.35-П	1	2680	1450	320	790	250	400	1	3	390	1	-	350	1	180	4	4	12	13	40.7
-031	КПН27.40-П	1	2680	1450	370	790	250	400	1	3	390	1	-	300	1	180	4	4	14	13	46.6

В ТАБЛИЦЕ ИСПОЛНЕНИЙ РАЗМЕРЫ ПРИВЕДЕНЫ В ММ, МАССА В КГ.

ОБОЗНАЧЕНИЕ	МАРКА	РИС	L	H	B	A	У	D	E	G	C	Ц	R	M	T	P	N	Z	П1	П2	МАССА
1.020-1.5-5 0.2.0 0-032	КПН28.25-П	1	2680	1750	220	790	250	400	1	3	390	1	-	400	1	180	5	4	12	13	41.2
-033	КПН28.30-П	1	2680	1750	270	790	250	400	1	3	390	1	-	400	1	180	5	4	13	13	41.9
-034	КПН28.35-П	1	2680	1750	320	790	250	400	1	3	390	1	-	350	1	180	5	4	12	13	42.7
-035	КПН28.40-П	1	2680	1750	370	790	250	400	1	3	390	1	-	300	1	180	5	4	14	13	49.6
-036	КПН29.25-П	1	2680	2050	220	790	250	400	1	3	390	1	-	400	1	180	6	4	12	13	43.1
-037	КПН29.30-П	1	2680	2050	270	790	250	400	1	3	390	1	-	400	1	180	6	4	13	13	43.9
-038	КПН29.35-П	1	2680	2050	320	790	250	400	1	3	390	1	-	350	1	180	6	4	12	13	44.7
-039	КПН29.40-П	1	2680	2050	370	790	250	400	1	3	390	1	-	300	1	180	6	4	14	13	52.5
-040	КПН30.25-П	1	5730	1150	220	1090	250	400	4	5	440	3	-	400	4	180	3	4	12	13	57.6
-041	КПН30.30-П	1	5730	1150	270	1090	250	400	4	5	440	3	-	400	4	180	3	4	13	13	58.5
-042	КПН30.35-П	1	5730	1150	320	1090	250	400	4	5	440	3	-	400	4	180	3	4	12	13	59.5
-043	КПН30.40-П	1	5730	1150	370	1090	250	400	4	5	440	3	350	400	3	180	3	4	14	13	74.7
-044	КПН31.25-П	1	5730	1250	220	1090	250	400	4	5	440	3	-	400	4	280	3	4	12	14	58.3
-045	КПН31.30-П	1	5730	1250	270	1090	250	400	4	5	440	3	-	400	4	280	3	4	13	14	59.2
-046	КПН31.35-П	1	5730	1250	320	1090	250	400	4	5	440	3	-	400	4	280	3	4	12	14	60.2
-047	КПН31.40-П	1	5730	1250	370	1090	250	400	4	5	440	3	350	400	3	280	3	4	14	14	75.4
-048	КПН32.25-П	1	5730	1450	220	1090	250	400	1	9	440	1	-	400	1	180	4	4	12	13	63.3
-049	КПН32.30-П	1	5730	1450	270	1090	250	400	1	9	440	1	-	400	1	180	4	4	13	13	64.3
-050	КПН32.35-П	1	5730	1450	320	1090	250	400	1	9	440	1	-	400	1	180	4	4	12	13	67.2
-051	КПН32.40-П	1	5730	1450	370	1090	250	400	1	9	440	1	-	350	1	180	4	4	14	13	83.1
-052	КПН33.25-П	1	5730	1750	220	1090	250	400	1	9	440	1	-	400	1	180	5	4	12	13	69.3
-053	КПН33.30-П	1	5730	1750	270	1090	250	400	1	9	440	1	-	400	1	180	5	4	13	13	72.3
-054	КПН33.35-П	1	5730	1750	320	1090	250	400	1	9	440	1	-	400	1	180	5	4	12	13	79.5
-055	КПН33.40-П	1	5730	1750	370	1090	250	400	1	9	440	1	-	350	1	180	5	4	14	13	97.9
-056	КПН34.25-П	1	5730	2050	220	1090	250	400	1	9	440	1	-	400	1	180	6	4	12	13	77.2
-057	КПН34.30-П	1	5730	2050	270	1090	250	400	1	9	440	1	-	400	1	180	6	4	13	13	84.5
-058	КПН34.35-П	1	5730	2050	320	1090	250	400	1	9	440	1	-	400	1	180	6	4	12	13	85.6
-059	КПН34.40-П	1	5730	2050	370	1090	250	400	1	9	440	1	-	350	1	180	6	4	14	13	106.6
-060	КПН35.25-П	1	5680	1150	220	1090	250	400	4	5	390	3	-	400	4	180	3	4	12	13	57.4
-061	КПН35.30-П	1	5680	1150	270	1090	250	400	4	5	390	3	-	400	4	180	3	4	13	13	58.3
-062	КПН35.35-П	1	5680	1150	320	1090	250	400	4	5	390	3	350	400	3	180	3	4	12	13	59.3
-063	КПН35.40-П	1	5680	1150	370	1090	250	400	4	5	390	3	300	400	3	180	3	4	14	13	74.4

ОБОЗНАЧЕНИЕ	МАРКА	РИС	L	H	B	A	У	D	E	G	C	Ш	R	M	T	P	N	Z	П1	П2	МАССА
1.020-1.5-5 0.2.0.0-064	КПН36.25-П	1	5680	1250	220	1090	250	400	4	5	390	3	-	400	4	280	3	4	12	14	58.1
-065	КПН36.30-П	1	5680	1250	270	1090	250	400	4	5	390	3	-	400	4	280	3	4	13	14	59.0
-066	КПН36.35-П	1	5680	1250	320	1090	250	400	4	5	390	3	350	400	3	280	3	4	12	14	60.0
-067	КПН36.40-П	1	5680	1250	370	1090	250	400	4	5	390	3	300	400	3	280	3	4	14	14	75.1
-068	КПН37.25-П	1	5680	1450	220	1090	250	400	1	9	390	1	-	400	1	180	4	4	12	13	63.0
-069	КПН37.30-П	1	5680	1450	270	1090	250	400	1	9	390	1	-	400	1	180	4	4	13	13	64.0
-070	КПН37.35-П	1	5680	1450	320	1090	250	400	1	9	390	1	-	350	1	180	4	4	12	13	67.0
-071	КПН37.40-П	1	5680	1450	370	1090	250	400	1	9	390	1	-	300	1	180	4	4	14	13	82.7
-072	КПН38.25-П	1	5680	1750	220	1090	250	400	1	9	390	1	-	400	1	180	5	4	12	13	69.0
-073	КПН38.30-П	1	5680	1750	270	1090	250	400	1	9	390	1	-	400	1	180	5	4	13	13	72.0
-074	КПН38.35-П	1	5680	1750	320	1090	250	400	1	9	390	1	-	350	1	180	5	4	12	13	79.2
-075	КПН38.40-П	1	5680	1750	370	1090	250	400	1	9	390	1	-	300	1	180	5	4	14	13	97.5
-076	КПН39.25-П	1	5680	2050	220	1090	250	400	1	9	390	1	-	400	1	180	6	4	12	13	76.9
-077	КПН39.30-П	1	5680	2050	270	1090	250	400	1	9	390	1	-	400	1	180	6	4	13	13	84.2
-078	КПН39.35-П	1	5680	2050	320	1090	250	400	1	9	390	1	-	350	1	180	6	4	12	13	85.3
-079	КПН39.40-П	1	5680	2050	370	1090	250	400	1	9	390	1	-	300	1	180	6	4	14	13	106.1
-080	КПН40.25-П	2	2730	1150	220	790	250	300	3	1	440	3	-	300	3	180	3	3	12	13	34.8
-081	КПН40.30-П	2	2730	1150	270	790	250	300	3	1	440	3	-	300	3	180	3	3	13	13	35.5
-082	КПН40.35-П	2	2730	1150	320	790	250	300	3	1	440	3	-	300	3	180	3	3	12	13	36.2
-083	КПН40.40-П	2	2730	1150	370	790	250	300	3	1	440	3	250	300	2	180	3	3	14	13	41.3
-084	КПН41.25-П	2	2730	1250	220	790	250	300	3	1	440	3	-	300	3	280	3	3	12	14	35.3
-085	КПН41.30-П	2	2730	1250	270	790	250	300	3	1	440	3	-	300	3	280	3	3	13	14	36.0
-086	КПН41.35-П	2	2730	1250	320	790	250	300	3	1	440	3	-	300	3	280	3	3	12	14	36.7
-087	КПН41.40-П	2	2730	1250	370	790	250	300	3	1	440	3	250	300	2	280	3	4	14	14	45.1
-088	КПН42.25-П	2	2730	1450	220	790	250	400	1	3	440	1	-	400	1	180	4	3	12	13	36.0
-089	КПН42.30-П	2	2730	1450	270	790	250	400	1	3	440	1	-	400	1	180	4	3	13	13	36.8
-090	КПН42.35-П	2	2730	1450	320	790	250	400	1	3	440	1	-	400	1	180	4	4	12	13	40.8
-091	КПН42.40-П	2	2730	1450	370	790	250	400	1	3	440	1	-	350	1	180	4	4	14	13	46.9
-092	КПН43.25-П	2	2730	1750	220	790	250	400	1	3	440	1	-	400	1	180	5	4	12	13	41.3
-093	КПН43.30-П	2	2730	1750	270	790	250	400	1	3	440	1	-	400	1	180	5	4	13	13	42.1
-094	КПН43.35-П	2	2730	1750	320	790	250	400	1	3	440	1	-	400	1	180	5	4	12	13	42.8
-095	КПН43.40-П	2	2730	1750	370	790	250	400	1	3	440	1	-	350	1	180	5	4	14	13	49.8

17534 44

ОБОЗНАЧЕНИЕ	МАРКА	РИС	L	H	B	A	У	D	E	G	C	Ш	R	M	T	P	N	Z	П1	П2	МАССА
1.020-1.5-5 0.2.0.0-096	КПН44.25-П	2	2730	2050	220	790	250	400	1	3	440	1	-	400	1	180	6	4	12	13	43.3
-097	КПН44.30-П	2	2730	2050	270	790	250	400	1	3	440	1	-	400	1	180	6	4	13	13	44.1
-098	КПН44.35-П	2	2730	2050	320	790	250	400	1	3	440	1	-	400	1	180	6	4	12	13	44.9
-099	КПН44.40-П	2	2730	2050	370	790	250	400	1	3	440	1	-	350	1	180	6	4	14	13	52.8
-100	КПН45.25-П	2	2680	1150	220	790	250	300	3	1	390	3	-	300	3	180	3	3	12	13	35.2
-101	КПН45.30-П	2	2680	1150	270	790	250	300	3	1	390	3	-	300	3	180	3	3	13	13	35.9
-102	КПН45.35-П	2	2680	1150	320	790	250	300	3	1	390	3	250	300	2	180	3	3	12	13	36.6
-103	КПН45.40-П	2	2680	1150	370	790	250	300	3	1	390	3	200	300	2	180	3	3	14	13	41.6
-104	КПН46.25-П	2	2680	1250	220	790	250	300	3	1	390	3	-	300	3	280	3	3	12	14	35.8
-105	КПН46.30-П	2	2680	1250	270	790	250	300	3	1	390	3	-	300	3	280	3	3	13	14	36.5
-106	КПН46.35-П	2	2680	1250	320	790	250	300	3	1	390	3	250	300	2	280	3	3	12	14	37.2
-107	КПН46.40-П	2	2680	1250	370	790	250	300	3	1	390	3	200	300	2	280	3	4	14	14	45.5
-108	КПН47.25-П	2	2680	1450	220	790	250	400	1	3	390	1	-	400	1	180	4	3	12	13	35.9
-109	КПН47.30-П	2	2680	1450	270	790	250	400	1	3	390	1	-	400	1	180	4	3	13	13	36.6
-110	КПН47.35-П	2	2680	1450	320	790	250	400	1	3	390	1	-	350	1	180	4	4	12	13	40.7
-111	КПН47.40-П	2	2680	1450	370	790	250	400	1	3	390	1	-	300	1	180	4	4	14	13	46.6
-112	КПН48.25-П	2	2680	1750	220	790	250	400	1	3	390	1	-	400	1	180	5	4	12	13	41.2
-113	КПН48.30-П	2	2680	1750	270	790	250	400	1	3	390	1	-	400	1	180	5	4	13	13	41.9
-114	КПН48.35-П	2	2680	1750	320	790	250	400	1	3	390	1	-	350	1	180	5	4	12	13	42.7
-115	КПН48.40-П	2	2680	1750	370	790	250	400	1	3	390	1	-	300	1	180	5	4	14	13	49.6
-116	КПН49.25-П	2	2680	2050	220	790	250	400	1	3	390	1	-	400	1	180	6	4	12	13	43.1
-117	КПН49.30-П	2	2680	2050	270	790	250	400	1	3	390	1	-	400	1	180	6	4	13	13	43.9
-118	КПН49.35-П	2	2680	2050	320	790	250	400	1	3	390	1	-	350	1	180	6	4	12	13	44.7
-119	КПН49.40-П	2	2680	2050	370	790	250	400	1	3	390	1	-	300	1	180	6	4	14	13	52.5
-120	КПН50.25-П	2	5730	1150	220	1090	250	400	4	5	440	4	-	400	4	180	3	4	12	13	57.6
-121	КПН50.30-П	2	5730	1150	270	1090	250	400	4	5	440	4	-	400	4	180	3	4	13	13	58.5
-122	КПН50.35-П	2	5730	1150	320	1090	250	400	4	5	440	4	-	400	4	180	3	4	12	13	59.5
-123	КПН50.40-П	2	5730	1150	370	1090	250	400	4	5	440	4	350	400	3	180	3	4	14	13	74.7
-124	КПН51.25-П	2	5730	1250	220	1090	250	400	4	5	440	4	-	400	4	280	3	4	12	14	58.3
-125	КПН51.30-П	2	5730	1250	270	1090	250	400	4	5	440	4	-	400	4	280	3	4	13	14	59.2
-126	КПН51.35-П	2	5730	1250	320	1090	250	400	4	5	440	4	-	400	4	280	3	4	12	14	60.2
-127	КПН51.40-П	2	5730	1250	370	1090	250	400	4	5	440	4	350	400	3	280	3	4	14	14	75.4

ОБОЗНАЧЕНИЕ	МАРКА	РИС	L	H	B	A	У	D	E	G	C	Ц	R	M	T	P	N	Z	П1	П2	МАССА
1.020-1.5-5 0.2.0.0-128	КПН52.25-П	2	5730	1450	220	1090	250	400	1	9	440	1	-	400	1	180	4	4	12	13	63.3
-129	КПН52.30-П	2	5730	1450	270	1090	250	400	1	9	440	1	-	400	1	180	4	4	13	13	64.3
-130	КПН52.35-П	2	5730	1450	320	1090	250	400	1	9	440	1	-	400	1	180	4	4	12	13	67.2
-131	КПН52.40-П	2	5730	1450	370	1090	250	400	1	9	440	1	-	350	1	180	4	4	14	13	83.1
-132	КПН53.25-П	2	5730	1750	220	1090	250	400	1	9	440	1	-	400	1	180	5	4	12	13	69.3
-133	КПН53.30-П	2	5730	1750	270	1090	250	400	1	9	440	1	-	400	1	180	5	4	13	13	72.3
-134	КПН53.35-П	2	5730	1750	320	1090	250	400	1	9	440	1	-	400	1	180	5	4	12	13	79.5
-135	КПН53.40-П	2	5730	1750	370	1090	250	400	1	9	440	1	-	350	1	180	5	4	14	13	97.9
-136	КПН54.25-П	2	5730	2050	220	1090	250	400	1	9	440	1	-	400	1	180	6	4	12	13	77.2
-137	КПН54.30-П	2	5730	2050	270	1090	250	400	1	9	440	1	-	400	1	180	6	4	13	13	84.5
-138	КПН54.35-П	2	5730	2050	320	1090	250	400	1	9	440	1	-	400	1	180	6	4	12	13	85.6
-139	КПН54.40-П	2	5730	2050	370	1090	250	400	1	9	440	1	-	350	1	180	6	4	14	13	106.6
-140	КПН55.25-П	2	5680	1150	220	1090	250	400	4	5	390	3	-	400	4	180	3	4	12	13	57.4
-141	КПН55.30-П	2	5680	1150	270	1090	250	400	4	5	390	3	-	400	4	180	3	4	13	13	58.3
-142	КПН55.35-П	2	5680	1150	320	1090	250	400	4	5	390	3	350	400	3	180	3	4	12	13	59.3
-143	КПН55.40-П	2	5680	1150	370	1090	250	400	4	5	390	3	300	400	3	180	3	4	14	13	74.4
-144	КПН56.25-П	2	5680	1250	220	1090	250	400	3	6	390	3	-	400	4	280	3	4	12	14	58.1
-145	КПН56.30-П	2	5680	1250	270	1090	250	400	3	6	390	3	-	400	4	280	3	4	13	14	59.0
-146	КПН56.35-П	2	5680	1250	320	1090	250	400	3	6	390	3	350	400	3	280	3	4	12	14	60.0
-147	КПН56.40-П	2	5680	1250	370	1090	250	400	3	6	390	3	300	400	3	280	3	4	14	14	75.1
-148	КПН57.25-П	2	5680	1450	220	1090	250	400	1	9	390	1	-	400	1	180	4	4	12	13	63.0
-149	КПН57.30-П	2	5680	1450	270	1090	250	400	1	9	390	1	-	400	1	180	4	4	13	13	64.0
-150	КПН57.35-П	2	5680	1450	320	1090	250	400	1	9	390	1	-	350	1	180	4	4	12	13	67.0
-151	КПН57.40-П	2	5680	1450	370	1090	250	400	1	9	390	1	-	300	1	180	4	4	14	13	82.7
-152	КПН58.25-П	2	5680	1750	220	1090	250	400	1	9	390	1	-	400	1	180	5	4	12	13	69.0
-153	КПН58.30-П	2	5680	1750	270	1090	250	400	1	9	390	1	-	400	1	180	5	4	13	13	72.0
-154	КПН58.35-П	2	5680	1750	320	1090	250	400	1	9	390	1	-	350	1	180	5	4	12	13	79.2
-155	КПН58.40-П	2	5680	1750	370	1090	250	400	1	9	390	1	-	300	1	180	5	4	14	13	97.5
-156	КПН59.25-П	2	5680	2050	220	1090	250	400	1	9	390	1	-	400	1	180	6	4	12	13	76.9
-157	КПН59.30-П	2	5680	2050	270	1090	250	400	1	9	390	1	-	400	1	180	6	4	13	13	84.2
-158	КПН59.35-П	2	5680	2050	320	1090	250	400	1	9	390	1	-	350	1	180	6	4	12	13	85.3
-159	КПН59.40-П	2	5680	2050	370	1090	250	400	1	9	390	1	-	300	1	180	6	4	14	13	106.1

ФОРМАТ	ЗОНА	ПОЗ.	ОБОЗНАЧЕНИЕ	НАИМЕНОВАНИЕ	КОЛ НА ИСПОЛН. 1.020-1.5-5 0.3.0.0-																				ПРИМЕЧАНИЕ
					–	01	02	03	04	05	06	07	08	09	10	11	12	13	14	15	16	17	18	19	
				ДОКУМЕНТАЦИЯ:																					
12			1.020-1.5-5 0.3.0.0 СБ	СБОРОЧНЫЙ ЧЕРТЕЖ	*	*	*	*	*	*	*	*	*	*	*	*	*	*	*	*	*	*	*	*	
12			1.020-1.5-6 0.0.0.0 УА	УЗЛЫ АРМАТУРНЫЕ	*	*	*	*	*	*	*	*	*	*	*	*	*	*	*	*	*	*	*	*	
12			1.020-1.5-5 0.0.0.0 ПЗ	ПОЯСНИТЕЛЬНАЯ ЗАПИСКА	*	*	*	*	*	*	*	*	*	*	*	*	*	*	*	*	*	*	*	*	
				СБОРОЧНЫЕ ЕДИНИЦЫ:																					
12		1	1.020-1.5-7 0.0.2.0-068	КАРКАС ПЛ. КР31.25-1	1	–	1	–	1	–	1														
			1.020-1.5-7 0.0.2.0-069	КАРКАС ПЛ. КР31.30-1	–	1	–	1	–	1	–	1													
			1.020-1.5-7 0.0.2.0-073	КАРКАС ПЛ. КР35.25-1	–	–	–	–	–	–	–	–	1	–	1	–	1	–	1						
			1.020-1.5-7 0.0.2.0-074	КАРКАС ПЛ. КР35.30-1	–	–	–	–	–	–	–	–	–	1	–	1	–	1	–	1					
			1.020-1.5-7 0.0.2.0-078	КАРКАС ПЛ. КР39.25-1	–	–	–	–	–	–	–	–	–	–	–	–	–	–	–	–	1	–	1		
			1.020-1.5-7 0.0.2.0-079	КАРКАС ПЛ. КР39.30-1	–	–	–	–	–	–	–	–	–	–	–	–	–	–	–	–	–	1	–	1	
12		2	1.020-1.5-7 0.0.2.0-004	КАРКАС ПЛ. КР32.25	3	–	3	–	4	–	5														
			1.020-1.5-7 0.0.2.0-005	КАРКАС ПЛ. КР32.30	–	3	–	3	–	4	–	5													
			1.020-1.5-7 0.0.2.0-014	КАРКАС ПЛ. КР36.25	–	–	–	–	–	–	–	–	3	–	3	–	4	–	5						
			1.020-1.5-7 0.0.2.0-015	КАРКАС ПЛ. КР36.30	–	–	–	–	–	–	–	–	–	3	–	3	–	4	–	5					
			1.020-1.5-7 0.0.2.0-024	КАРКАС ПЛ. КР40.25	–	–	–	–	–	–	–	–	–	–	–	–	–	–	–	–	3	–	3		
			1.020-1.5-7 0.0.2.0-025	КАРКАС ПЛ. КР40.30	–	–	–	–	–	–	–	–	–	–	–	–	–	–	–	–	–	3	–	3	
12		3	1.020-1.5-7 0.0.2.0-098	КАРКАС ПЛ. КР52.25	1	–	1	–	1	–	1														
			1.020-1.5-7 0.0.2.0-099	КАРКАС ПЛ. КР52.30	–	1	–	1	–	1	–	1													
			1.020-1.5-7 0.0.2.0-108	КАРКАС ПЛ. КР56.25	–	–	–	–	–	–	–	–	1	–	1	–	1	–	1						
			1.020-1.5-7 0.0.2.0-109	КАРКАС ПЛ. КР56.30	–	–	–	–	–	–	–	–	–	1	–	1	–	1	–	1					
			1.020-1.5-7 0.0.2.0-118	КАРКАС ПЛ. КР60.25	–	–	–	–	–	–	–	–	–	–	–	–	–	–	–	–	1	–	1		
			1.020-1.5-7 0.0.2.0-119	КАРКАС ПЛ. КР60.30		–	–	–	–	–	–	–	–	–	–	–	–	–	–	–	–	1	–	1	
12		4	1.020-1.5-7 0.0.7.0-01	ИЗДЕЛИЕ ЗАКЛ. МН12.25	2	–	2	–	2	–	2	–	2	–	2	–	2	–	2	–	2	–	2		
			1.020-1.5-7 0.0.7.0-02	ИЗДЕЛИЕ ЗАКЛ. МН12.30	–	2	–	2	–	2	–	2	–	2	–	2	–	2	–	2	–	2	–	2	
12		5	1.020-1.5-7 0.0.5.0-11	ИЗДЕЛИЕ ЗАКЛ. МН13	1	1	–	–	–	–	–	–	1	1	–	–	–	–	–	–	1	1			
			1.020-1.5-7 0.0.5.0-12	ИЗДЕЛИЕ ЗАКЛ. МН14	–	–	1	1	–	–	–	–	–	–	1	1	–	–	–	–	–	–	1	1	
			1.020-1.5-7 0.0.5.0-13	ИЗДЕЛИЕ ЗАКЛ. МН15	–	–	–	–	1	1	–	–	–	–	–	–	1	1	–	–	–	–			
			1.020-1.5-7 0.0.5.0-14	ИЗДЕЛИЕ ЗАКЛ. МН16	–	–	–	–	–	–	1	1	–	–	–	–	–	–	1	1	–	–			
12		6	1.020-1.5-7 0.0.4.0-12	ПЕТЛЯ СТРОПОВОЧНАЯ СП1	2	2	2	2	2	2	–	–	2	2	2	2	2	2							
			1.020-1.5-7 0.0.4.0-13	ПЕТЛЯ СТРОПОВОЧНАЯ СП2	–	–	–	–	–	–	2	2	–	–	–	–	–	–	2	2	2	2	2	2	
				ДЕТАЛИ:																					МАССА, КГ
				ГОСТ 6727-53*																					
БЧ		7		Ф5ВI L=1150	16	16	–	–	–	–	–	–	16	16	–	–	–	–	–	–	26	26	–	–	0.177
				Ф5ВI L=1250	–	–	16	16	–	–	–	–	–	–	16	16	–	–	–	–	–	–	26	26	0.193
				Ф5ВI L=1450	–	–	–	–	12	12	–	–	–	–	–	–	12	12	–	–	–	–	–	–	0.223
				Ф5ВI L=1750	–	–	–	–	–	–	12	12	–	–	–	–	–	–	12	12	–	–	–	–	0.270
БЧ		8		Ф5ВI L=940	1	1	–	–	–	–	–	–	1	1	–	–	–	–	–	–	1	1	–	–	0.145
				Ф5ВI L=1040	–	–	1	1	–	–	–	–	–	–	1	1	–	–	–	–	–	–	1	1	0.160
				Ф5ВI L=1240	–	–	–	–	1	1	–	–	–	–	–	–	1	1	–	–	–	–	–	–	0.191
				Ф5ВI L=1540	–	–	–	–	–	–	1	1	–	–	–	–	–	–	1	1	–	–	–	–	0.237
				ГОСТ 5.1459-72*																					
БЧ		9		Ф12АШ L=210	2	–	2	–	2	–	2	–	2	–	2	–	2	–	2	–	2	–	2	–	0.186
				Ф12АШ L=260	–	2	–	2	–	2	–	2	–	2	–	2	–	2	–	2	–	2	–	2	0.231
				ГОСТ 5781-75																					
БЧ		10		Ф6АI L=210	6	–	6	–	6	–	6	–	6	–	6	–	6	–	6	–	6	–	6	–	0.047
				Ф6АI L=260	–	–	–	6	–	–	–	–	–	–	–	6	–	–	–	–	–	–	–	6	0.058

НАЧ ОТД	ВОЛЫНСКИЙ	[signature]	25.03
Н КОНТР	ВАСИЛЬЕВА	[signature]	24.03
ГИП	ВАНЯН	[signature]	24.03
РУК ГР	ШАНАУРОВА	[signature]	24.03
ПРОВЕР	ХОДОШ	[signature]	24.03
РАЗРАБ	СОКОЛОВА	[signature]	24.03

I.020-I.5-5 0.3.0.0

КАРКАС ПРОСТРАНСТВЕННЫЙ КПН

СТАДИЯ	ЛИСТ	ЛИСТОВ
Р	1	7

ЦНИИЭП торгово-бытовых зданий и туристских комплексов

КиевЗНИИЭП ТЛП КОРТ

17534 47

ФОРМАТ 12

ФОРМАТ	ЗОНА	ПОЗ	ОБОЗНАЧЕНИЕ	НАИМЕНОВАНИЕ	КОЛ НА ИСПОЛН 1.020-1.5-5 0.3.0.0-																		ПРИМЕЧАНИЕ
						01	02	03	04	05	06	07	08	09	10	11	12	13	14	15	16	17	18	19	
БЧ		11		Ф6 AI L=260 ГОСТ 5.1459-72*	5	11	–	–	5	11	5	11	5	11	–	–	5	11	5	11	5	11			0.058
БЧ		12		Ф12 AIII L=660 ГОСТ 5781-75	4	4	4	4	4	4	4	4	4	4	4	4	4	4	4	4	4	4	4	4	0.586
БЧ		13		Ф6 AI L=660	4	4	4	4	4	4	4	4	4	4	4	4	4	4	4	4	4	4	4	4	0.146
БЧ		14		Ф6 AI L=360	–	–	5	5	–	–	–	–	–	–	5	5	–	–	–	–	–	–	5	5	0.080
2		15	1.020-1.5-7 0.05.0-04	ИЗДЕЛИЕ ЗАКЛ. МН4	1	1	1	1	1	1	1	1	1	1	1	1	1	1	1	1	1	1	1	1	

ФОРМАТ	ЗОНА	ПОЗ.	ОБОЗНАЧЕНИЕ	НАИМЕНОВАНИЕ	КОЛ НА ИСПОЛН 1.020-1.5-5 0.3.0.0- 20	21	22	23	24	25	26	27	28	29	30	31	32	33	34	35	36	37	38	39	ПРИМЕЧАНИЕ
				ДОКУМЕНТАЦИЯ:																					
12			1.020-1.5-5 0.3.0.0 СВ	СВОРОЧНЫЙ ЧЕРТЕЖ	*	*	*	*	*	*	*	*	*	*	*	*	*	*	*	*	*	*	*	*	
12			1.020-1.5-6 0.0.0.0 У	УЗЛЫ АРМАТУРНЫЕ	*	*	*	*	*	*	*	*	*	*	*	*	*	*	*	*	*	*	*	*	
12			1.020-1.5-5 0.0.0.0 ПЗ	ПОЯСНИТЕЛЬНАЯ ЗАПИСКА	*	*	*	*	*	*	*	*	*	*	*	*	*	*	*	*	*	*	*	*	
				СВОРОЧНЫЕ ЕДИНИЦЫ:																					
12		1	1.020-1.5-7 0.0.2.0-078	КАРКАС ПЛ. КР39.25-1	1	–	1																		
			1.020-1.5-7 0.0.2.0-079	КАРКАС ПЛ. КР39.30-1	–	1	–	1																	
			1.020-1.5-7 0.0.2.0-086	КАРКАС ПЛ. КР45.25-1	–	–	–	–	1	–	1	–	1	–	1										
			1.020-1.5-7 0.0.2.0-087	КАРКАС ПЛ. КР45.30-1	–	–	–	–	–	1	–	1	–	1	–	1									
			1.020-1.5-7 0.0.2.0-162	КАРКАС ПЛ. КР51.25-1	–	–	–	–	–	–	–	–	–	–	–	–	1	–	1	–	1	–	1		
			1.020-1.5-7 0.0.2.0-163	КАРКАС ПЛ. КР51.30-1	–	–	–	–	–	–	–	–	–	–	–	–	–	1	–	1	–	1	–	1	
12		2	1.020-1.5-7 0.0.2.0-024	КАРКАС ПЛ. КР40.25	4	–	5																		
			1.020-1.5-7 0.0.2.0-025	КАРКАС ПЛ. КР40.30	–	4	–	5																	
			1.020-1.5-7 0.0.2.0-048	КАРКАС ПЛ. КР46.25	–	–	–	–	3	–	3	–	4	–	5										
			1.020-1.5-7 0.0.2.0-049	КАРКАС ПЛ. КР46.30	–	–	–	–	–	3	–	3	–	4	–	5									
			1.020-1.5-7 0.0.2.0-098	КАРКАС ПЛ. КР52.25	–	–	–	–	–	–	–	–	–	–	–	–	3	–	3	–	4	–	5		
			1.020-1.5-7 0.0.2.0-099	КАРКАС ПЛ. КР52.30	–	–	–	–	–	–	–	–	–	–	–	–	–	3	–	3	–	4	–	5	
12		3	1.020-1.5-7 0.0.2.0-118	КАРКАС ПЛ. КР60.25	1	–	1																		
			1.020-1.5-7 0.0.2.0-119	КАРКАС ПЛ. КР60.30	–	1	–	1																	
			1.020-1.5-7 0.0.2.0-142	КАРКАС ПЛ. КР66.25	–	–	–	–	1	–	1	–	1	–	1										
			1.020-1.5-7 0.0.2.0-143	КАРКАС ПЛ. КР66.30	–	–	–	–	–	1	–	1	–	1	–	1									
			1.020-1.5-7 0.0.2.0-004	КАРКАС ПЛ. КР32.25	–	–	–	–	–	–	–	–	–	–	–	–	1	–	1	–	1	–	1		
			1.020-1.5-7 0.0.2.0-005	КАРКАС ПЛ. КР32.30	–	–	–	–	–	–	–	–	–	–	–	–	–	1	–	1	–	1	–	1	
12		4	1.020-1.5-7 0.0.7.0-01	ИЗДЕЛИЕ ЗАКЛ. МН12.25	2	–	2	–	2	–	2	–	2	–	2	–	2	–	2	–	2	–	2		
			1.020-1.5-7 0.0.7.0-02	ИЗДЕЛИЕ ЗАКЛ. МН12.30	–	2	–	2	–	2	–	2	–	2	–	2	–	2	–	2	–	2	–	2	
12		5	1.020-1.5-7 0.0.5.0-13	ИЗДЕЛИЕ ЗАКЛ. МН15	1	1	–	–	–	–	–	–	1	1	–	–	–	–	–	–	1	1			
			1.020-1.5-7 0.0.5.0-14	ИЗДЕЛИЕ ЗАКЛ. МН16	–	–	1	1	–	–	–	–	–	–	1	1	–	–	–	–	–	–	1	1	
			1.020-1.5-7 0.0.5.0-11	ИЗДЕЛИЕ ЗАКЛ. МН13	–	–	–	–	1	1	–	–	–	–	–	–	1	1							
			1.020-1.5-7 0.0.5.0-12	ИЗДЕЛИЕ ЗАКЛ. МН14	–	–	–	–	–	–	1	1	–	–	–	–	–	–	1	1					
12		6	1.020-1.5-7 0.0.4.0-13	ПЕТЛЯ СТРОПОВОЧНАЯ СП2	2	2	2	–	2	2	2	2	2	2	2	–	–	–	–	–	–	–	2	2	
			1.020-1.5-7 0.0.4.0-14	ПЕТЛЯ СТРОПОВОЧНАЯ СП3	–	–	–	2	–	–	–	–	–	–	–	2									
			1.020-1.5-7 0.0.4.0-12	ПЕТЛЯ СТРОПОВОЧНАЯ СП1	–	–	–	–	–	–	–	–	–	–	–	–	2	2	2	2	2	2			
				ДЕТАЛИ:																					МАССА, КГ
				ГОСТ 6727-53*																					
ВЧ		7		Ф5ВI L=1450	24	24	–	–	–	–	–	–	24	24	–	–	–	–	–	–	12	12	–	–	0.223
				Ф5ВI L=1750	–	–	24	24	–	–	–	–	–	–	24	24	–	–	–	–	–	–	12	12	0.270
				Ф5ВI L=1150	–	–	–	–	26	26	–	–	–	–	–	–	16	16	–	–	–	–	–	–	0.177
				Ф5ВI L=1250	–	–	–	–	–	–	26	26	–	–	–	–	–	–	16	16	–	–	–	–	0.193
ВЧ		8		Ф5ВI L=1240	1	1	–	–	–	–	–	–	1	1	–	–	–	–	–	–	1	1	–	–	0.191
				Ф5ВI L=1540	–	–	1	1	–	–	–	–	–	–	1	1	–	–	–	–	–	–	1	1	0.237
				Ф5ВI L=940	–	–	–	–	1	1	–	–	–	–	–	–	1	1	–	–	–	–	–	–	0.145
				Ф5ВI L=1040	–	–	–	–	–	–	1	1	–	–	–	–	–	–	1	1	–	–	–	–	0.160
				ГОСТ 5.1459-72*																					
ВЧ		9		Ф12АШ L=210	2	–	2	–	2	–	2	–	2	–	2	–	2	–	2	–	2	–	2	–	0.186
				Ф12АШ L=260	–	2	–	2		2	–	2	–	2	–	2	–	2	–	2	–	2	–	2	0.231
				ГОСТ 5781-75																					
ВЧ		10		Ф6АI L=210	6	–	6	–	6	–	6	–	6	–	6	–	6	–	6	–	6	–	6	–	0.047

ФОРМАТ	ЗОНА	ПОЗ.	ОБОЗНАЧЕНИЕ	НАИМЕНОВАНИЕ	КОЛ НА ИСПОЛН 1.020-1.5-5 0.3.0.0-																			ПРИМЕЧАНИЕ
					20	21	22	23	24	25	26	27	28	29	30	31	32	33	34	35	36	37	38	39	
				Ф6AI L=260	–	–	–	–	–	–	–	6	–	–	–	–	–	–	–	6	–	–	–	–	0.058
ВЧ		11		Ф6AI L=260 ГОСТ 5.1459-72*	5	11	5	11	5	11	–	–	5	11	5	11	5	11	–	–	5	11	5	11	0.058
ВЧ		12		Ф12AIII L=660 ГОСТ 5781-75	4	4	4	4	4	4	4	4	4	4	4	4	4	4	4	4	4	4	4	4	0.586
ВЧ		13		Ф6AI L=660	4	4	4	4	4	4	4	4	4	4	4	4	4	4	4	4	4	4	4	4	0.146
ВЧ		14		Ф6AI L=360	–	–	–	–	–	–	5	5	–	–	–	–	–	–	5	5	–	–	–	–	0.080
12		15	1.020-1.5-7 0.0.5.0-04	ИЗДЕЛИЕ ЗАКЛ. МН4	1	1	1	1	1	1	1	1	1	1	1	1	1	1	1	1	1	1	1	1	

ФОРМАТ	ЗОНА	ПОЗ	ОБОЗНАЧЕНИЕ	НАИМЕНОВАНИЕ	КОЛ НА ИСПОЛН 1.020-1.5-5 0.3.0.0-																			ПРИМЕЧАНИЕ
					40	41	42	43	44	45	46	47	48	49	50	51	52	53	54	55	56	57	58	59	
				ДОКУМЕНТАЦИЯ:																				
12			1.020-1.5-5 0.3.0.0 СВ	СБОРОЧНЫЙ ЧЕРТЕЖ	*	*	*	*	*	*	*	*	*	*	*	*	*	*	*	*	*	*	*	*	
12			1.020-1.5-6 0.0.0.0 УА	УЗЛЫ АРМАТУРНЫЕ	*	*	*	*	*	*	*	*	*	*	*	*	*	*	*	*	*	*	*	*	
12			1.020-1.5-5 0.0.0.0 ПЗ	ПОЯСНИТЕЛЬНАЯ ЗАПИСКА	*	*	*	*	*	*	*	*	*	*	*	*	*	*	*	*	*	*	*	*	
				СБОРОЧНЫЕ ЕДИНИЦЫ:																					
12		1	1.020-1.5-7 0.0.2.0-167	КАРКАС ПЛ. КР55.25-1	1	-	1	-	1	-	1	-													
			1.020-1.5-7 0.0.2.0-168	КАРКАС ПЛ. КР55.30-1	-	1	-	1	-	1	-	1													
			1.020-1.5-7 0.0.2.0-172	КАРКАС ПЛ. КР59.25-1	-	-	-	-	-	-	-	-	1	-	1	-	1	-	1						
			1.020-1.5-7 0.0.2.0-173	КАРКАС ПЛ. КР59.30-1	-	-	-	-	-	-	-	-	-	1	-	1	-	1	-	1					
			1.020-1.5-7 0.0.2.0-180	КАРКАС ПЛ. КР65.25-1	-	-	-	-	-	-	-	-	-	-	-	-	-	-	-	-	1	-	1		
			1.020-1.5-7 0.0.2.0-181	КАРКАС ПЛ. КР65.30-1	-	-	-	-	-	-	-	-	-	-	-	-	-	-	-	-	-	1	-	1	
12		2	1.020-1.5-7 0.0.2.0-108	КАРКАС ПЛ. КР56.25	3	-	3	-	4	-	5														
			1.020-1.5-7 0.0.2.0-109	КАРКАС ПЛ. КР56.30	-	3	-	3	-	4	-	5													
			1.020-1.5-7 0.0.2.0-118	КАРКАС ПЛ. КР60.25	-	-	-	-	-	-	-	-	3	-	3	-	4	-	5						
			1.020-1.5-7 0.0.2.0-119	КАРКАС ПЛ. КР60.30	-	-	-	-	-	-	-	-	-	3	-	3	-	4	-	5					
			1.020-1.5-7 0.0.2.0-142	КАРКАС ПЛ. КР66.25	-	-	-	-	-	-	-	-	-	-	-	-	-	-	-	-	3	-	3		
			1.020-1.5-7 0.0.2.0-143	КАРКАС ПЛ. КР66.30	-	-	-	-	-	-	-	-	-	-	-	-	-	-	-	-	-	3	-	3	
12		3	1.020-1.5-7 0.0.2.0-014	КАРКАС ПЛ. КР36.25	1	-	1	-	1	-	1														
			1.020-1.5-7 0.0.2.0-015	КАРКАС ПЛ. КР36.30	-	1	-	1	-	1	-	1													
			1.020-1.5-7 0.0.2.0-024	КАРКАС ПЛ. КР40.25	-	-	-	-	-	-	-	-	1	-	1	-	1	-	1						
			1.020-1.5-7 0.0.2.0-025	КАРКАС ПЛ. КР40.30	-	-	-	-	-	-	-	-	-	1	-	1	-	1	-	1					
			1.020-1.5-7 0.0.2.0-048	КАРКАС ПЛ. КР46.25	-	-	-	-	-	-	-	-	-	-	-	-	-	-	-	-	1	-	1		
			1.020-1.5-7 0.0.2.0-049	КАРКАС ПЛ. КР46.30	-	-	-	-	-	-	-	-	-	-	-	-	-	-	-	-	-	1	-	1	
12		4	1.020-1.5-7 0.0.7.0-01	ИЗДЕЛИЕ ЗАКЛ. МН12.25	2	-	2	-	2	-	2	-	2	-	2	-	2	-	2	-	2	-	2	-	
			1.020-1.5-7 0.0.7.0-02	ИЗДЕЛИЕ ЗАКЛ. МН12.30	-	2	-	2	-	2	-	2	-	2	-	2	-	2	-	2	-	2	-	2	
12		5	1.020-1.5-7 0.0.5.0-11	ИЗДЕЛИЕ ЗАКЛ. МН13	1	1	-	-	-	-	-	-	1	1	-	-	-	-	-	1	1	-	-		
			1.020-1.5-7 0.0.5.0-12	ИЗДЕЛИЕ ЗАКЛ. МН14	-	-	1	1	-	-	-	-	-	-	1	1	-	-	-	-	-	-	1	1	
			1.020-1.5-7 0.0.5.0-13	ИЗДЕЛИЕ ЗАКЛ. МН15	-	-	-	-	1	1	-	-	-	-	-	-	1	1							
			1.020-1.5-7 0.0.5.0-14	ИЗДЕЛИЕ ЗАКЛ. МН16	-	-	-	-	-	-	1	1	-	-	-	-	-	-	1	1					
12		6	1.020-1.5-7 0.0.4.0-12	ПЕТЛЯ СТРОПОВОЧНАЯ СП1	2	2	2	2	2	2															
			1.020-1.5-7 0.0.4.0-13	ПЕТЛЯ СТРОПОВОЧНАЯ СП2	-	-	-	-	-	-	2	2	2	2	2	2	2	2	2	-	2	2	2	2	
			1.020-1.5-7 0.0.4.0-14	ПЕТЛЯ СТРОПОВОЧНАЯ СП3	-	-	-	-	-	-	-	-	-	-	-	-	-	-	-	2					
				ДЕТАЛИ:																					МАССА, КГ
				ГОСТ 6727-53*																					
БЧ		7		Ф5ВI L=1150	16	16	-	-	-	-	-	-	26	26	-	-	-	-	-	-	26	26	-	-	0.177
				Ф5ВI L=1250	-	-	16	16	-	-	-	-	-	-	26	26	-	-	-	-	-	-	26	26	0.193
				Ф5ВI L=1450	-	-	-	-	12	12	-	-	-	-	-	-	24	24	-	-	-	-	-	-	0.223
				Ф5ВI L=1750	-	-	-	-	-	-	12	12	-	-	-	-	-	-	24	24	-	-	-	-	0.270
БЧ		8		Ф5ВI L=940	1	1	-	-	-	-	-	-	1	1	-	-	-	-	-	-	1	1	-	-	0.145
				Ф5ВI L=1040	-	-	1	1	-	-	-	-	-	-	1	1	-	-	-	-	-	-	1	1	0.160
				Ф5ВI L=1240	-	-	-	-	1	1	-	-	-	-	-	-	1	1	-	-	-	-	-	-	0.191
				Ф5ВI L=1540	-	-	-	-	-	-	1	1	-	-	-	-	-	-	1	1	-	-	-	-	0.237
				ГОСТ 5.1459-72*																					
БЧ		9		Ф12АШ L=210	2	-	2	-	2	-	2	-	2	-	2	-	2	-	2	-	2	-	2	-	0.186
				Ф12АШ L=260	-	2	-	2	-	2	-	2	-	2	-	2	-	2	-	2	-	2	-	2	0.231
				ГОСТ 5781-75																					
БЧ		10		Ф6АI L=210	6	-	6	-	6	-	6	-	6	-	6	-	6	-	6	-	6	-	6	-	0.047

ФОРМАТ	ЗОНА	ПОЗ.	ОБОЗНАЧЕНИЕ	НАИМЕНОВАНИЕ	КОЛ НА ИСПОЛН 1.020-1.5-5 0.3.0.0-																			ПРИМЕЧАНИЕ
					40	41	42	43	44	45	46	47	48	49	50	51	52	53	54	55	56	57	58	59	
ВЧ		11		Ф6AI L=260	–	–	–	6	–	–	–	–	–	–	–	6	–	–	–	–	–	–	–	6	0.058
				Ф6AI L=260 ГОСТ 5.1459-72*	5	11	–	–	5	11	5	11	5	11	–	–	5	11	5	11	5	11	–	–	0.058
ВЧ		12		Ф12AIII L=660 ГОСТ 5781-75	4	4	4	4	4	4	4	4	4	4	4	4	4	4	4	4	4	4	4	4	0.586
БЧ		13		Ф6AI L=660	4	4	4	4	4	4	4	4	4	4	4	4	4	4	4	4	4	4	4	4	0.146
ВЧ		14		Ф6AI L=360	–	–	5	5	–	–	–	–	–	–	5	5	–	–	–	–	–	–	5	5	0.080
1		15	1.020-1.5-7 0.0.5.0-04	ИЗДЕЛИЕ ЗАКЛАДНОЕ МН-1	1	1	1	1	1	1	1	1	1	1	1	1	1	1	1	1	1	1	1	1	

ФОРМАТ	ЗОНА	ПОЗ.	ОБОЗНАЧЕНИЕ	НАИМЕНОВАНИЕ	КОЛ НА ИСПОЛН 1.020-1.5-5 0.3.0.0- 60	61	62	63	ПРИМЕЧАНИЕ
				ДОКУМЕНТАЦИЯ:					
12			1.020-1.5-5 0.3.0.0 СВ	СВОРОЧНЫЙ ЧЕРТЕЖ	*	*	*	*	
12			1.020-1.5-6 0.0.0.0 УА	УЗЛЫ АРМАТУРНЫЕ	*	*	*	*	
12			1.020-1.5-5 0.0.0.0 ПЗ	ПОЯСНИТЕЛЬНАЯ ЗАПИСКА	*	*	*	*	
				СВОРОЧНЫЕ ЕДИНИЦЫ:					
12		1	1.020-1.5-7 0.0.2.0-180	КАРКАС ПЛ. КР65.25-1	1	–	1		
			1.020-1.5-7 0.0.2.0-181	КАРКАС ПЛ. КР65.30-1	–	1	–	1	
12		2	1.020-1.5-7 0.0.2.0-142	КАРКАС ПЛ. КР66.25	4	–	5		
			1.020-1.5-7 0.0.2.0-143	КАРКАС ПЛ. КР66.30	–	4	–	5	
12		3	1.020-1.5-7 0.0.2.0-048	КАРКАС ПЛ. КР46.25	1	–	1		
			1.020-1.5-7 0.0.2.0-049	КАРКАС ПЛ. КР46.30	–	1	–	1	
12		4	1.020-1.5-7 0.0.7.0-01	ИЗДЕЛИЕ ЗАКЛ. МН12.25	2	–	2		
			1.020-1.5-7 0.0.7.0-02	ИЗДЕЛИЕ ЗАКЛ. МН12.30	–	2	–	2	
12		5	1.020-1.5-7 0.0.5.0-13	ИЗДЕЛИЕ ЗАКЛ. МН15	1	1			
			1.020-1.5-7 0.0.5.0-14	ИЗДЕЛИЕ ЗАКЛ. МН16	–	–	1	1	
12		6	1.020-1.5-7 0.0.4.0-13	ПЕТЛЯ СТРОПОВОЧНАЯ СП2	2	2	2		
			1.020-1.5-7 0.0.4.0-14	ПЕТЛЯ СТРОПОВОЧНАЯ СП3	–	–	–	2	
				ДЕТАЛИ:					МАССА, КГ
				ГОСТ 6727-53*					
БЧ		7		Ф5ВI L=1450	24	24	–	–	0.223
				Ф5ВI L=1750	–	–	24	24	0.270
БЧ		8		Ф5ВI L=1240	1	1	–	–	0.191
				Ф5ВI L=1540	–	–	1	1	0.237
				ГОСТ 5.1459-72*					
БЧ		9		Ф12АШ L=210	2	–	2	–	0.186
				Ф12АШ L=260	–	2	–	2	0.231
				ГОСТ 5781-75					
ВЧ		10		Ф6АI L=210	6	–	6	–	0.047
ВЧ		11		Ф6АI L=260	5	11	5	11	0.058
				ГОСТ 5.1459-72*					
ВЧ		12		Ф12АШ L=660	4	4	4	4	0.586
				ГОСТ 5781-75					
ВЧ		13		Ф6АI L=660	4	4	4	4	0.146
12		15	1.020-1.5-7 0.0.5.0-04	ИЗДЕЛИЕ ЗАКЛАДНОЕ МН4	1	1	1	1	

РИС. 1

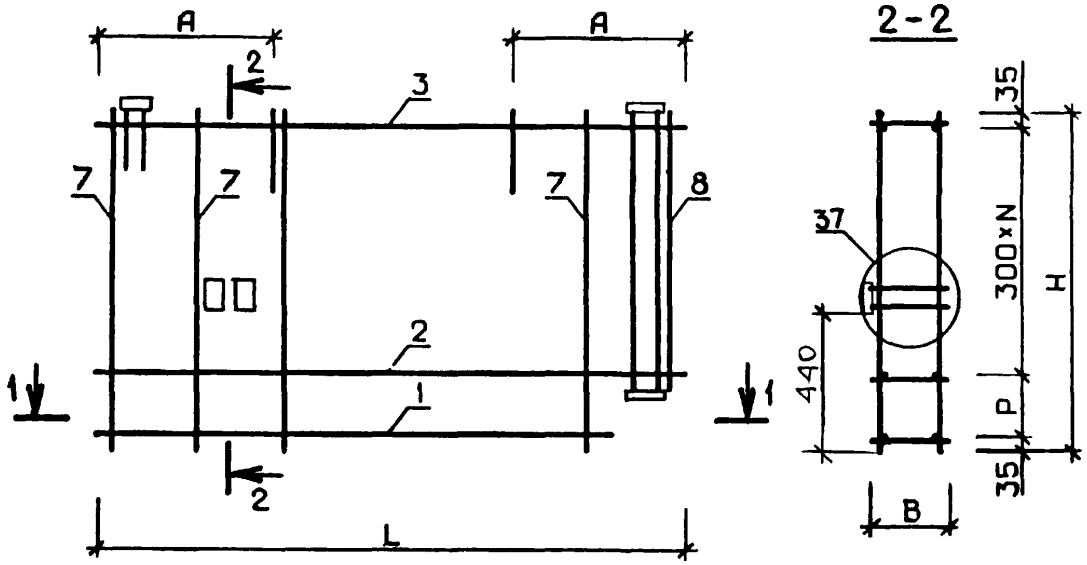

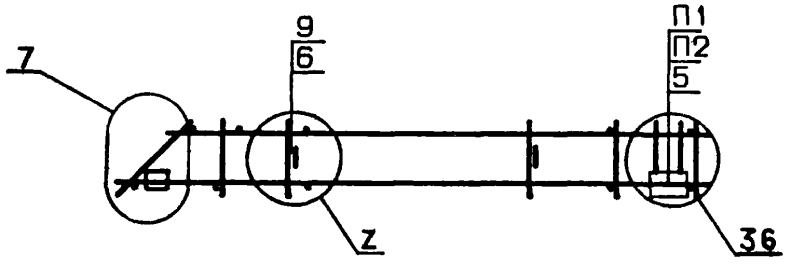

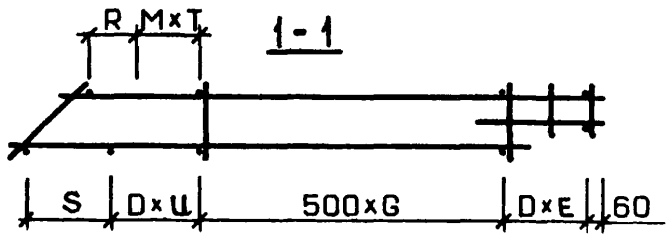

РИС. 2

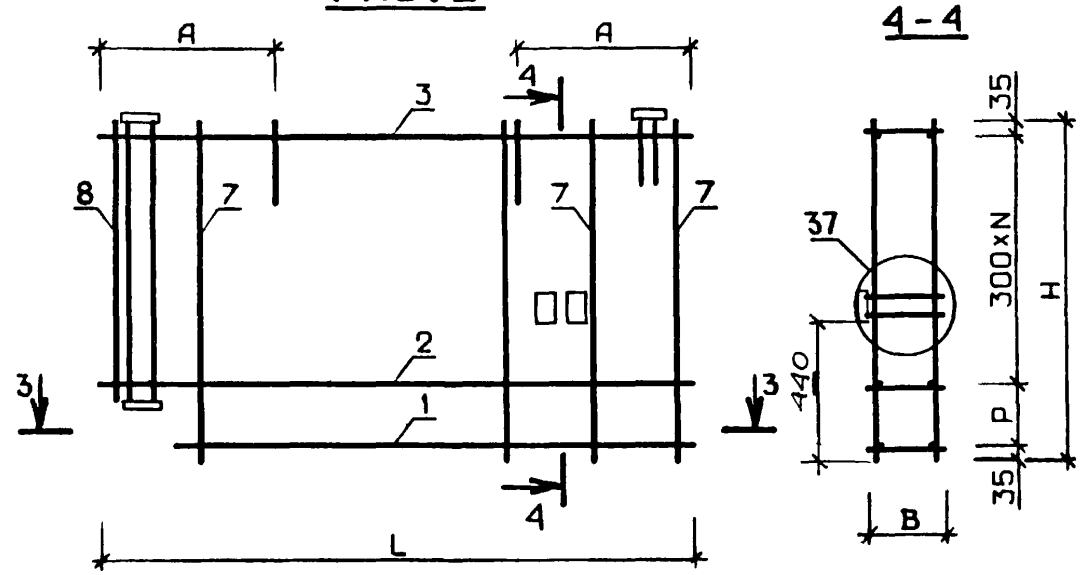

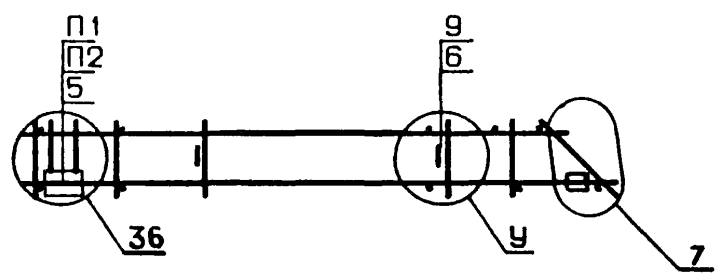

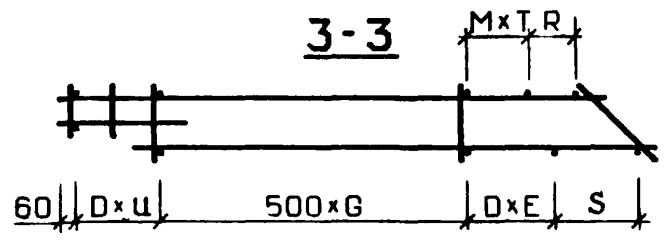

1. УЗЛЫ, ЗАМАРКИРОВАННЫЕ НА ДАННОМ ЧЕРТЕЖЕ, РАЗРАБОТАНЫ В ВЫПУСКЕ 5-6.
2. УЗЛЫ 3,4 (БУКВЕННЫЙ ИНДЕКС „Z") СМ. ЛИСТ 2; УЗЕЛ 7 СМ. ЛИСТ 3; УЗЕЛ 36 СМ. ЛИСТ 7; УЗЕЛ 37 СМ. ЛИСТ 8.

НАЧ. ОТД.	ВОЛЫНСКИЙ		25.03
Н. КОНТР.	ВАСИЛЬЕВА		24.03
ГИП	ВАНЯН		24.03
РУК. ГР.	ШАНАУРОВА		24.03
ПРОВЕРИЛ	ХОДОШ		24.03
РАЗРАБ.	КАШЕЛКИНА		24.03

1.020-1.5-5 0.3.0.0 СБ

КАРКАС ПРОСТРАНСТВЕННЫЙ КП

СТАДИЯ	МАССА	МАСШТАБ
Р	СМ ТАБЛ	

ЛИСТ 1 ЛИСТОВ 3

ЦНИИЭП торгово-бытовых зданий и туристских комплексов

ОБОЗНАЧЕНИЕ	МАРКА	РИС	L	H	B	A	S	D	E	C	G	U	R	M	T	P	N	Z	П1	П2	МАССА
1.020-1.5-5 0.3.0.0	КПН20.25-Я	1	2730	1150	220	790	250	300	3	440	1	3	–	300	3	180	3	3	10	11	34.82
-01	КПН20.30-Я	1	2730	1150	270	790	250	300	3	440	1	3	–	300	3	180	3	3	11	11	35.37
-02	КПН21.25-Я	1	2730	1250	220	790	250	300	3	440	1	3	–	300	3	280	3	3	10	14	35.35
-03	КПН21.30-Я	1	2730	1250	270	790	250	300	3	440	1	3	–	300	3	280	3	3	11	14	35.97
-04	КПН22.25-Я	1	2730	1450	220	790	250	400	1	440	3	1	–	400	1	180	4	3	10	11	36.56
-05	КПН22.30-Я	1	2730	1450	270	790	250	400	1	440	3	1	–	400	1	180	4	3	11	11	37.15
-06	КПН23.25-Я	1	2730	1750	220	790	250	400	1	440	3	1	–	400	1	180	5	4	10	11	42.31
-07	КПН23.30-Я	1	2730	1750	270	790	250	400	1	440	3	1	–	400	1	180	5	4	11	11	42.93
-08	КПН25.25-Я	1	2680	1150	220	790	250	300	3	390	3	3	–	300	3	180	3	3	10	11	35.75
-09	КПН25.30-Я	1	2680	1150	270	790	250	300	3	390	3	3	–	300	3	180	3	3	11	11	36.30
-10	КПН26.25-Я	1	2680	1250	220	790	250	300	3	390	1	3	–	300	3	280	3	3	10	11	36.39
-11	КПН26.30-Я	1	2680	1250	270	790	250	300	3	390	1	3	–	300	3	280	3	3	11	11	37.00
-12	КПН27.25-Я	1	2680	1450	220	790	250	400	1	390	3	1	–	400	1	180	4	3	10	11	36.43
-13	КПН27.30-Я	1	2680	1450	270	790	250	400	1	390	3	1	–	400	1	180	4	3	11	11	37.01
-14	КПН28.25-Я	1	2680	1750	220	790	250	400	1	390	3	1	–	400	1	180	5	4	10	11	42.16
-15	КПН28.30-Я	1	2680	1750	270	790	250	400	1	390	3	1	–	400	1	180	5	4	11	11	42.78
-16	КПН30.25-Я	1	5730	1150	220	1090	50	400	4	440	6	3	–	400	4	180	3	4	10	11	57.62
-17	КПН30.30-Я	1	5730	1150	270	1090	50	400	4	440	6	3	–	400	4	180	3	4	11	11	58.42
-18	КПН31.25-Я	1	5730	1250	220	1090	50	400	4	440	6	3	–	400	4	280	3	4	10	14	58.30
-19	КПН31.30-Я	1	5730	1250	270	1090	50	400	4	440	6	3	–	400	4	280	3	4	11	14	59.17
-20	КПН32.25-Я	1	5730	1450	220	1090	250	400	1	440	9	1	–	400	1	180	4	4	10	11	63.77
-21	КПН32.30-Я	1	5730	1450	270	1090	250	400	1	440	9	1	–	400	1	180	4	4	11	11	64.64
-22	КПН33.25-Я	1	5730	1750	220	1090	250	400	1	440	9	1	–	400	1	180	5	4	10	11	70.27
-23	КПН33.30-Я	1	5730	1750	270	1090	250	400	1	440	9	1	–	400	1	180	5	4	11	11	73.12
-24	КПН35.25-Я	1	5680	1150	220	1090	250	400	4	390	5	3	–	400	4	180	3	4	10	11	57.42
-25	КПН35.30-Я	1	5680	1150	270	1090	250	400	4	390	5	3	–	400	4	180	3	4	11	11	58.22
-26	КПН36.25-Я	1	5680	1250	220	1090	250	400	4	390	5	3	–	400	4	280	3	4	10	14	58.11
-27	КПН36.30-Я	1	5680	1250	270	1090	250	400	4	390	5	3	–	400	4	280	3	4	11	14	58.97
-28	КПН37.25-Я	1	5680	1450	220	1090	250	400	1	390	9	1	–	400	1	180	4	4	10	11	63.53
-29	КПН37.30-Я	1	5680	1450	270	1090	250	400	1	390	9	1	–	400	1	180	4	4	11	11	64.40
-30	КПН38.25-Я	1	5680	1750	220	1090	250	400	1	390	9	1	–	400	1	180	5	4	10	11	69.99
-31	КПН38.30-Я	1	5680	1750	270	1090	250	400	1	390	9	1	–	400	1	180	5	4	11	11	72.84

В ТАБЛИЦЕ ИСПОЛНЕНИИ РАЗМЕРЫ ПРИВЕДЕНЫ В ММ, МАССА В КГ.

ЭПБЦ КиевЗНИИЭП ТЛП КОРТ

17534 55 ФОРМАТ 12

ОБОЗНАЧЕНИЕ	МАРКА	РИС	L	H	B	A	S	D	E	C	G	Ш	R	M	T	P	N	Z	П1	П2	МАССА
1.020-1.5-5 0.3.0.0-32	КПН40.25-Я	2	2730	1150	220	790	250	300	3	440	1	3	-	300	3	180	3	3	10	11	35.75
-33	КПН40.30-Я	2	2730	1150	270	790	250	300	3	440	1	3	-	300	3	180	3	3	11	11	36.30
-34	КПН41.25-Я	2	2730	1250	220	790	250	300	3	440	1	3	-	300	3	280	3	3	10	14	36.39
-35	КПН41.30-Я	2	2730	1250	270	790	250	300	3	440	1	3	-	300	3	280	3	3	11	14	37.00
-36	КПН42.25-Я	2	2730	1450	220	790	250	400	1	440	3	1	-	400	1	180	4	3	10	11	36.43
-37	КПН42.30-Я	2	2730	1450	270	790	250	400	1	440	3	1	-	400	1	180	4	3	11	11	37.01
-38	КПН43.25-Я	2	2730	1750	220	790	250	400	1	440	3	1	-	400	1	180	5	4	10	11	42.16
-39	КПН43.30-Я	2	2730	1750	270	790	250	400	1	440	3	1	-	400	1	180	5	4	11	11	42.78
-40	КПН45.25-Я	2	2680	1150	220	790	250	300	3	390	3	3	-	300	3	180	3	3	10	11	57.62
41	КПН45.30-Я	2	2680	1150	270	790	250	300	3	390	3	3	-	300	3	180	3	3	11	11	58.42
-42	КПН46.25-Я	2	2680	1250	220	790	250	300	3	390	1	3	-	300	3	280	3	3	10	14	58.30
-43	КПН46.30-Я	2	2680	1250	270	790	250	300	3	390	1	3	-	300	3	280	3	3	11	14	59.17
-44	КПН47.25-Я	2	2680	1450	220	790	250	400	1	390	3	1	-	400	1	180	4	3	10	11	63.77
-45	КПН47.30-Я	2	2680	1450	270	790	250	400	1	390	3	1	-	400	1	180	4	3	11	11	64.64
-46	КПН48.25-Я	2	2680	1750	220	790	250	400	1	390	3	1	-	400	1	180	5	4	10	11	70.27
-47	КПН48.30-Я	2	2680	1750	270	790	250	400	1	390	3	1	-	400	1	180	5	4	11	11	73.12
-48	КПН50.25-Я	2	5730	1150	220	1090	250	400	4	440	5	3	-	400	4	180	3	4	10	11	57.42
49	КПН50.30-Я	2	5730	1150	270	1090	250	400	4	440	5	3	-	400	4	180	3	4	11	11	58.22
-50	КПН51.25-Я	2	5730	1250	220	1090	250	400	4	440	5	3	-	400	4	280	3	4	10	14	58.11
-51	КПН51.30-Я	2	5730	1250	270	1090	250	400	4	440	5	3	-	400	4	280	3	4	11	14	59.97
-52	КПН52.25-Я	2	5730	1450	220	1090	250	400	1	440	9	1	-	400	1	180	4	4	10	11	34.82
53	КПН52.30-Я	2	5730	1450	270	1090	250	400	1	440	9	1	-	400	1	180	4	4	11	11	35.37
54	КПН53.25-Я	2	5730	1750	220	1090	250	400	1	440	9	1	-	400	1	180	5	4	10	11	35.35
-55	КПН53.30-Я	2	5730	1750	270	1090	250	400	1	440	9	1	-	400	1	180	5	4	11	11	35.97
-56	КПН55.25-Я	2	5680	1150	220	1090	250	400	4	390	5	3	-	400	4	180	3	4	10	11	36.56
-57	КПН55.30-Я	2	5680	1150	270	1090	250	400	4	390	5	3	-	400	4	180	3	4	11	11	37.15
-58	КПН56.25-Я	2	5680	1250	220	1090	250	400	4	390	5	3	-	400	4	280	3	4	10	14	42.31
59	КПН56.30-Я	2	5680	1250	270	1090	250	400	4	390	5	3	-	400	4	280	3	4	11	14	42.93
-60	КПН57.25-Я	2	5680	1450	220	1090	250	400	1	390	9	1	-	400	1	180	4	4	10	11	63.53
-61	КПН57.30-Я	2	5680	1450	270	1090	250	400	1	390	9	1	-	400	1	180	4	4	11	11	64.40
-62	КПН58.25-Я	2	5680	1750	220	1090	250	400	1	390	9	1	-	400	1	180	5	4	10	11	69.99
-63	КПН58.30-Я	2	5680	1750	270	1090	250	400	1	390	9	1	-	400	1	180	5	4	11	11	72.84

ФОРМАТ	ЗОНА	ПОЗ.	ОБОЗНАЧЕНИЕ	НАИМЕНОВАНИЕ	КОЛ НА ИСПОЛН. 1.020-1.5-5 0.4.0.0-																			ПРИМЕЧАНИЕ
					–	01	02	03	04	05	06	07	08	09	10	11	12	13	14	15	16	17	18	19	
				ДОКУМЕНТАЦИЯ:																				
12			1.020-1.5-5 0.4.0.0 СБ	СБОРОЧНЫЙ ЧЕРТЕЖ	*	*	*	*	*	*	*	*	*	*	*	*	*	*	*	*	*	*	*	
12			1.020-1.5-6 0.0.0.0 УА	УЗЛЫ АРМАТУРНЫЕ	*	*	*	*	*	*	*	*	*	*	*	*	*	*	*	*	*	*	*	
12			1.020-1.5-5 0.0.0.0 ПЗ	ПОЯСНИТЕЛЬНАЯ ЗАПИСКА	*	*	*	*	*	*	*	*	*	*	*	*	*	*	*	*	*	*	*	
				СБОРОЧНЫЕ ЕДИНИЦЫ:																				
12		1	1.020-1.5-7 0.0.1.0-128	КАРКАС ПЛ. КР79.25	2	–	–	–	–	–	–	–	–	–	–	–	2							
			1.020-1.5-7 0.0.1.0-129	КАРКАС ПЛ. КР79.30	–	2	–	–	–	–	–	–	–	–	–	–	–	2						
			1.020-1.5-7 0.0.1.0-130	КАРКАС ПЛ. КР79.35	–	–	2	–	–	–	–	–	–	–	–	–	–	–	2					
			1.020-1.5-7 0.0.1.0-131	КАРКАС ПЛ. КР79.40	–	–	–	2	–	–	–	–	–	–	–	–	–	–	–	2				
			1.020-1.5-7 0.0.1.0-140	КАРКАС ПЛ. КР83.25	–	–	–	–	2	–	–	–	–	–	–	–	–	–	–	–	2			
			1.020-1.5-7 0.0.1.0-141	КАРКАС ПЛ. КР83.30	–	–	–	–	–	2	–	–	–	–	–	–	–	–	–	–	–	2		
			1.020-1.5-7 0.0.1.0-142	КАРКАС ПЛ. КР83.35	–	–	–	–	–	–	2	–	–	–	–	–	–	–	–	–	–	–	2	
			1.020-1.5-7 0.0.1.0-143	КАРКАС ПЛ. КР83.40	–	–	–	–	–	–	–	2	–	–	–	–	–	–	–	–	–	–	–	2
			1.020-1.5-7 0.0.1.0-156	КАРКАС ПЛ. КР90.25	–	–	–	–	–	–	–	–	2											
			1.020-1.5-7 0.0.1.0-157	КАРКАС ПЛ. КР90.30	–	–	–	–	–	–	–	–	–	2										
			1.020-1.5-7 0.0.1.0-158	КАРКАС ПЛ. КР90.35	–	–	–	–	–	–	–	–	–	–	2									
			1.020-1.5-7 0.0.1.0-155	КАРКАС ПЛ. КР89.40	–	–	–	–	–	–	–	–	–	–	–	2								
12		2	1.020-1.5-7 0.0.7.0	ИЗДЕЛИЕ ЗАКЛ. МН7	2	2	2	2	2	2	2	2	2	2	2	2	2	2	2	2	2	2	2	
12		3	1.020-1.5-7 0.0.4.0-16	ПЕТЛЯ СТРОПОВОЧНАЯ СП5	1	1	1	1	1	1	1	1	1	1	1	1	1	1	1	1	1	1	1	
				ДЕТАЛИ:																				МАССА, КГ
				ГОСТ 6727-53*																				
БЧ		4		Ф5ВI L=260	12	12	12	12	14	14	14	14	18	18	18	18	–	–	–	–	–	–	–	–	0.040
				Ф5ВI L=410	–	–	–	–	–	–	–	–	–	–	–	–	12	12	12	12	14	14	14	14	0.063
				ГОСТ 5.1459-72*																				
БЧ		5		Ф12АШ L=210	1	–	–	–	1	–	–	–	1	–	–	–	1	–	–	–	1	–	–	–	0.186
				Ф12АШ L=260	–	1	–	–	–	1	–	–	–	1	–	–	–	1	–	–	–	1	–	–	0.231
				Ф12АШ L=310	–	–	1	–	–	–	1	–	–	–	1	–	–	–	1	–	–	–	1	–	0.275
				Ф12АШ L=360	–	–	–	1	–	–	–	1	–	–	–	1	–	–	–	1	–	–	–	1	0.320
				ГОСТ 5781-75																				
БЧ		6		Ф6АI L=210	2	–	–	–	2	–	–	–	2	–	–	–	2	–	–	–	2	–	–	–	0.047
				Ф6АI L=260	–	2	–	–	–	2	–	–	–	2	–	–	–	2	–	–	–	2	–	–	0.058
				Ф6АI L=310	–	–	2	–	–	–	2	–	–	–	2	–	–	–	2	–	–	–	2	–	0.069
				Ф6АI L=360	–	–	–	2	–	–	–	2	–	–	–	2	–	–	–	2	–	–	–	2	0.080

НАЧ ОТД	ВОЛЫНСКИЙ		25.03
Н. КОНТР	ВАСИЛЬЕВА		24.03
ГИП	ВАНЯН		24.03
РУК. ГР	ШАНАУРОВА		24.03
ПРОВЕР	ХОДОШ		24.03
РАЗРАБ	СОКОЛОВА		24.03

I-020-I.5-5 0.4.0.0

КАРКАС ПРОСТРАНСТВЕННЫЙ

КПН

СТАДИЯ	ЛИСТ	ЛИСТОВ
Р	1	5

ЦНИИЭП торгово бытовых зданий и туристских комплексов

ФОРМАТ	ЗОНА	ПОЗ.	ОБОЗНАЧЕНИЕ	НАИМЕНОВАНИЕ	КОЛ НА ИСПОЛН 1.020-1.5-5 0.4.0.0-																				ПРИМЕЧАНИЕ
					20	21	22	23	24	25	26	27	28	29	30	31	32	33	34	35	36	37	38	39	
				ДОКУМЕНТАЦИЯ:																					
12			1.020-1.5-5 0.4.0.0 СВ	СВОРОЧНЫЙ ЧЕРТЕЖ	*	*	*	*	*	*	*	*	*	*	*	*	*	*	*	*	*	*	*	*	
12			1.020-1.5-6 0.0.0.0 УА	УЗЛЫ АРМАТУРНЫЕ	*	*	*	*	*	*	*	*	*	*	*	*	*	*	*	*	*	*	*	*	
12			1.020-1.5-5 0.0.0.0 ПЗ	ПОЯСНИТЕЛЬНАЯ ЗАПИСКА	*	*	*	*	*	*	*	*	*	*	*	*	*	*	*	*	*	*	*	*	
				СВОРОЧНЫЕ ЕДИНИЦЫ:																					
12		1	1.020-1.5-7 0.0.1.0-156	КАРКАС ПЛ. КР90.25	2																				
			1.020-1.5-7 0.0.1.0-157	КАРКАС ПЛ. КР90.30	-	2																			
			1.020-1.5-7 0.0.1.0-158	КАРКАС ПЛ. КР90.35	-	-	2																		
			1.020-1.5-7 0.0.1.0-155	КАРКАС ПЛ. КР89.40	-	-	-	2																	
			1.020-1.5-7 0.0.1.0-120	КАРКАС ПЛ. КР77.25	-	-	-	-	3																
			1.020-1.5-7 0.0.1.0-121	КАРКАС ПЛ. КР77.30	-	-	-	-	-	3															
			1.020-1.5-7 0.0.1.0-122	КАРКАС ПЛ. КР77.35	-	-	-	-	-	-	3														
			1.020-1.5-7 0.0.1.0-123	КАРКАС ПЛ. КР77.40	-	-	-	-	-	-	-	3													
			1.020-1.5-7 0.0.1.0-124	КАРКАС ПЛ. КР78.25	-	-	-	-	-	-	-	-	3												
			1.020-1.5-7 0.0.1.0-125	КАРКАС ПЛ. КР78.30	-	-	-	-	-	-	-	-	-	3											
			1.020-1.5-7 0.0.1.0-126	КАРКАС ПЛ. КР78.35	-	-	-	-	-	-	-	-	-	-	3										
			1.020-1.5-7 0.0.1.0-127	КАРКАС ПЛ. КР78.40	-	-	-	-	-	-	-	-	-	-	-	3									
			1.020-1.5-7 0.0.1.0-128	КАРКАС ПЛ. КР79.25			-	-	-	-	-	-	-	-	-	-	3								
			1.020-1.5-7 0.0.1.0-129	КАРКАС ПЛ. КР79.30								-	-	-	-	-	-	3							
			1.020-1.5-7 0.0.1.0-130	КАРКАС ПЛ. КР79.35					-		-	-	-	-	-	-	-	-	3						
			1.020-1.5-7 0.0.1.0-131	КАРКАС ПЛ. КР79.40		-	-	-	-	-	-	-	-	-	-	-	-	-	-	3					
			1.020-1.5-7 0.0.1.0-140	КАРКАС ПЛ. КР83.25	-	-	-	-	-	-	-	-	-	-	-	-	-	-	-	-	3				
			1.020-1.5-7 0.0.1.0-141	КАРКАС ПЛ. КР83.30			-	-	-	-	-	-	-	-	-	-	-	-	-	-	-	3			
			1.020-1.5-7 0.0.1.0-142	КАРКАС ПЛ. КР83.35		-	-	-	-	-	-	-	-	-	-	-	-	-	-	-	-	-	3		
			1.020-1.5-7 0.0.1.0-143	КАРКАС ПЛ. КР83.40	-	-	-	-	-	-	-	-	-	-	-	-	-	-	-	-	-	-	-	3	
12		2	1.020-1.5-7 0.0.7.0	ИЗДЕЛИЕ ЗАКЛ. МН7	2	2	2	2	2	2	2	2	2	2	2	2	2	2	2	2	2	2	2	2	
12		3	1.020-1.5-7 0.0.4.0-16	ПЕТЛЯ СТРОПОВОЧНАЯ СП5	1	1	1	1	1	1	1	1	1	1	1	1	1	1	1	1	1	1	1	1	
			1.020-1.5-7 0.0.4.0-12	ПЕТЛЯ СТРОПОВОЧНАЯ С П1	-	-	-	-	-	-	-	-	-	-	-	-	-	-	-	-	-	-	-	1	
				ДЕТАЛИ:																					МАССА, КГ
				ГОСТ 6727-53*																					
ВЧ		4		Ф5ВI L=410	18	18	18	18	-	-	-	-	-	-	-	-	-	-	-	-	-	-	-	-	0.063
				Ф5ВI L=560	-	-	-	-	8	8	8	8	10	10	10	10	12	12	12	12	14	14	14	14	0.086
				ГОСТ 5.1459-72*																					
ВЧ		5		Ф12АШ L=210	1	-	-	-	1	-	-	-	1	-	-	-	1	-	-	-	1	-	-	-	0.186
				Ф12АШ L=260	-	1	-	-	-	1	-	-	-	1	-	-	-	1	-	-	-	1	-	-	0.231
				Ф12АШ L=310	-	-	1	-	-	-	1	-	-	-	1	-	-	-	1	-	-	-	1	-	0.275
				Ф12АШ L=360	-	-	-	1	-	-	-	1	-	-	-	1	-	-	-	1	-	-	-	1	0.320
				ГОСТ 5781-75																					
БЧ		6		Ф6АI L=210	2	-	-	-	2	-	-	-	2	-	-	-	2	-	-	-	2	-	-	-	0.047
				Ф6АI L=260	-	2	-	-	-	2	-	-	-	2	-	-	-	2	-	-	-	2	-	-	0.058
				Ф6АI L=310	-	-	2	-	-	-	2	-	-	-	2	-	-	-	2	-	-	-	2	-	0.069
				Ф6АI L=360	-	-	-	2	-	-	-	2	-	-	-	2	-	-	-	2	-	-	-	2	0.080

ФОРМАТ	ЗОНА	ПОЗ	ОБОЗНАЧЕНИЕ	НАИМЕНОВАНИЕ	КОЛ НА ИСПОЛН 1.020-1.5-5 0.4.0.0-																			ПРИМЕЧАНИЕ
					40	41	42	43	44	45	46	47	48	49	50	51	52	53	54	55	56	57	58	59	
				ДОКУМЕНТАЦИЯ:																				
12			1.020-1.5-5 0.4.0.0 СБ	СБОРОЧНЫЙ ЧЕРТЕЖ	*	*	*	*	*	*	*	*	*	*	*	*	*	*	*	*	*	*	*	*	
12			1.020-1.5-6 0.0.0.0 УА	УЗЛЫ АРМАТУРНЫЕ	*	*	*	*	*	*	*	*	*	*	*	*	*	*	*	*	*	*	*	*	
12			1.020-1.5-5 0.0.0.0 ПЗ	ПОЯСНИТЕЛЬНАЯ ЗАПИСКА	*	*	*	*	*	*	*	*	*	*	*	*	*	*	*	*	*	*	*	*	
				СБОРОЧНЫЕ ЕДИНИЦЫ:																					
12		1	1.020-1.5-7 0.0.1.0-156	КАРКАС ПЛ. КР90.25	3																			
			1.020-1.5-7 0.0.1.0-157	КАРКАС ПЛ. КР90.30	–	3																		
			1.020-1.5-7 0.0.1.0-158	КАРКАС ПЛ. КР90.35	–	–	3																	
			1.020-1.5-7 0.0.1.0-155	КАРКАС ПЛ. КР89.40	–	–	–	3																
			1.020-1.5-7 0.0.1.0-120	КАРКАС ПЛ. КР77.25	–	–	–	–	5															
			1.020-1.5-7 0.0.1.0-121	КАРКАС ПЛ. КР77.30	–	–	–	–	–	5														
			1.020-1.5-7 0.0.1.0-122	КАРКАС ПЛ. КР77.35	–	–	–	–	–	–	5													
			1.020-1.5-7 0.0.1.0-123	КАРКАС ПЛ. КР77.40	–	–	–	–	–	–	–	5												
			1.020-1.5-7 0.0.1.0-124	КАРКАС ПЛ. КР78.25	–	–	–	–	–	–	–	–	5											
			1.020-1.5-7 0.0.1.0-125	КАРКАС ПЛ. КР78.30	–	–	–	–	–	–	–	–	–	5										
			1.020-1.5-7 0.0.1.0-126	КАРКАС ПЛ. КР78.35	–	–	–	–	–	–	–	–	–	–	5									
			1.020-1.5-7 0.0.1.0-127	КАРКАС ПЛ. КР78.40	–	–	–	–	–	–	–	–	–	–	–	5								
			1.020-1.5-7 0.0.1.0-128	КАРКАС ПЛ. КР79.25	–	–	–	–	–	–	–	–	–	–	–	–	5							
			1.020-1.5-7 0.0.1.0-129	КАРКАС ПЛ. КР79.30	–	–	–	–	–	–	–	–	–	–	–	–	–	5						
			1.020-1.5-7 0.0.1.0-130	КАРКАС ПЛ. КР79.35	–	–	–	–	–	–	–	–	–	–	–	–	–	–	5					
			1.020-1.5-7 0.0.1.0-131	КАРКАС ПЛ. КР79.40	–	–	–	–	–	–	–	–	–	–	–	–	–	–	–	5				
			1.020-1.5-7 0.0.1.0-140	КАРКАС ПЛ. КР83.25	–	–	–	–	–	–	–	–	–	–	–	–	–	–	–	–	5			
			1.020-1.5-7 0.0.1.0-141	КАРКАС ПЛ. КР83.30	–	–	–	–	–	–	–	–	–	–	–	–	–	–	–	–	–	5		
			1.020-1.5-7 0.0.1.0-142	КАРКАС ПЛ. КР83.35			–																5	
			1.020-1.5-7 0.0.1.0-143	КАРКАС ПЛ. КР83.40	–	–	–	–																5
12		2	1.020-1.5-7 0.0.7.0	ИЗДЕЛИЕ ЗАКЛ. МН7	2	2	2	2	4	4	4	4	4	4	4	4	4	4	4	4	4	4	4	4	
12		3	1.020-1.5-7 0.0.4.0-16	ПЕТЛЯ СТРОПОВОЧНАЯ СП5	1	–	–	–	2	2	2	2	2	2	2	2	2	2	2	2	2	–	–	–	
			1.020-1.5-7 0.0.4.0-12	ПЕТЛЯ СТРОПОВОЧНАЯ СП1	–	1	1	1	–	–	–	–	–	–	–	–	–	–	–	–	–	2	2	2	
				ДЕТАЛИ:																				МАССА, КГ
				ГОСТ 6727-53*																				
ВЧ	4			Ф5ВI L=560	18	18	18	18	–	–	–	–	–	–	–	–	–	–	–	–	–	–	–	–	0.086
				Ф5ВI L=1160	–	–	–	–	8	8	8	8	10	10	10	10	12	12	12	12	14	14	14	14	0.179
				ГОСТ 5.1459-72*																				
ВЧ	5			Ф12АШ L=210	1	–	–	–	2	–	–	–	2	–	–	–	2	–	–	–	2	–	–	–	0.186
				Ф12АШ L=260	–	1	–	–	–	2	–	–	–	2	–	–	–	2	–	–	–	2	–	–	0.231
				Ф12АШ L=310	–	–	1	–	–	–	2	–	–	–	2	–	–	–	2	–	–	–	2	–	0.275
				Ф12АШ L=360	–	–	–	1	–	–	–	2	–	–	–	2	–	–	–	2	–	–	–	2	0.320
				ГОСТ 5781-75																				
ВЧ	6			Ф6АI L=210	2	–	–	–	4	–	–	–	4	–	–	–	4	–	–	–	4	–	–	–	0.047
				Ф6АI L=260	–	2	–	–	–	4	–	–	–	4	–	–	–	4	–	–	–	4	–	–	0.058
				Ф6АI L=310	–	–	2	–	–	–	4	–	–	–	4	–	–	–	4	–	–	–	4	–	0.069
				Ф6АI L=360	–	–	–	2	–	–	–	4	–	–	–	4	–	–	–	4	–	–	–	4	0.080

ФОРМАТ	ЗОНА	ПОЗ.	ОБОЗНАЧЕНИЕ	НАИМЕНОВАНИЕ	КОЛ НА ИСПОЛН 1.020-1.5-5 0.4.0.0- 60	61	62	63	64	65	66	67	68	69	70	71	72	73	74	75	76	77	78	79	ПРИМЕЧАНИЕ
				ДОКУМЕНТАЦИЯ:																					
12			1.020-1.5-5 0.4.0.0 СВ	СВОРОЧНЫЙ ЧЕРТЕЖ	*	*	*	*	*	*	*	*	*	*	*	*	*	*	*	*	*	*	*	*	
12			1.020-1.5-6 0.0.0.0 УА	УЗЛЫ АРМАТУРНЫЕ	*	*	*	*	*	*	*	*	*	*	*	*	*	*	*	*	*	*	*	*	
12			1.020-1.5-5 0.0.0.0 ПЗ	ПОЯСНИТЕЛЬНАЯ ЗАПИСКА	*	*	*	*	*	*	*	*	*	*	*	*	*	*	*	*	*	*	*	*	
				СВОРОЧНЫЕ ЕДИНИЦЫ:																					
12	1		1.020-1.5-7 0.0.1.0-156	КАРКАС ПЛ. КР90.25	5																				
			1.020-1.5-7 0.0.1.0-157	КАРКАС ПЛ. КР90.30	–	5																			
			1.020-1.5-7 0.0.1.0-158	КАРКАС ПЛ. КР90.35	–	–	5																		
			1.020-1.5-7 0.0.1.0-155	КАРКАС ПЛ. КР89.40	–	–	–	5																	
			1.020-1.5-7 0.0.1.0-120	КАРКАС ПЛ. КР77.25	–	–	–	–	7																
			1.020-1.5-7 0.0.1.0-121	КАРКАС ПЛ. КР77.30	–	–	–	–	–	7															
			1.020-1.5-7 0.0.1.0-122	КАРКАС ПЛ. КР77.35	–	–	–	–	–	–	7														
			1.020-1.5-7 0.0.1.0-123	КАРКАС ПЛ. КР77.40	–	–	–	–	–	–	–	7													
			1.020-1.5-7 0.0.1.0-124	КАРКАС ПЛ. КР78.25	–	–	–	–	–	–	–	–	7												
			1.020-1.5-7 0.0.1.0-125	КАРКАС ПЛ. КР78.30	–	–	–	–	–	–	–	–	–	7											
			1.020-1.5-7 0.0.1.0-126	КАРКАС ПЛ. КР78.35	–	–	–	–	–	–	–	–	–	–	7										
			1.020-1.5-7 0.0.1.0-127	КАРКАС ПЛ. КР78.40	–	–	–	–	–	–	–	–	–	–	–	7									
			1.020-1.5-7 0.0.1.0-128	КАРКАС ПЛ. КР79.25	–	–	–	–	–	–	–	–	–	–	–	–	7								
			1.020-1.5-7 0.0.1.0-129	КАРКАС ПЛ. КР79.30	–	–	–	–	–	–	–	–	–	–	–	–	–	7							
			1.020-1.5-7 0.0.1.0-130	КАРКАС ПЛ. КР79.35	–	–	–	–	–	–	–	–	–	–	–	–	–	–	7						
			1.020-1.5-7 0.0.1.0-131	КАРКАС ПЛ. КР79.40	–	–	–	–	–	–	–	–	–	–	–	–	–	–	–	7					
			1.020-1.5-7 0.0.1.0-140	КАРКАС ПЛ. КР83.25	–	–	–	–	–	–	–	–	–	–	–	–	–	–	–	–	7				
			1.020-1.5-7 0.0.1.0-141	КАРКАС ПЛ. КР83.30	–	–	–	–	–	–	–	–	–	–	–	–	–	–	–	–	–	7			
			1.020-1.5-7 0.0.1.0-142	КАРКАС ПЛ. КР83.35	–	–	–	–	–	–	–	–	–	–	–	–	–	–	–	–	–	–	7		
			1.020-1.5-7 0.0.1.0-143	КАРКАС ПЛ. КР83.40	–	–	–	–	–	–	–	–	–	–	–	–	–	–	–	–	–	–	–	7	
12	2		1.020-1.5-7 0.0.7.0	ИЗДЕЛИЕ ЗАКЛ. МН7	4	4	4	4	4	4	4	4	4	4	4	4	4	4	4	4	4	4	4	4	
12	3		1.020-1.5-7 0.0.4.0-16	ПЕТЛЯ СТРОПОВОЧНАЯ СП5	2	–	–	–	2	2	2	2	2	2	–	2	–	–	–	–	–	–	–	–	
			1.020-1.5-7 0.0.4.0-12	ПЕТЛЯ СТРОПОВОЧНАЯ СП1	–	2	2	2	–	–	–	–	–	–	2	2	–	2	2	2	2	2	2	–	
			1.020-1.5-7 0.0.4.0-13	ПЕТЛЯ СТРОПОВОЧНАЯ СП2	–	–	–	–	–	–	–	–	–	–	–	–	–	–	–	–	–	–	–	2	
				ДЕТАЛИ:																					МАССА, КГ
				ГОСТ 6727-53*																					
БЧ	4			Ф5ВI L=1160	18	18	18	18	–	–	–	–	–	–	–	–	–	–	–	–	–	–	–	–	0.179
				Ф5ВI L=1760	–	–	–	–	8	8	8	8	10	10	10	10	12	12	12	12	14	14	14	14	0.271
				ГОСТ 5.1459-72*																					
БЧ	5			Ф12АШ L=210	2	–	–	–	2	–	–	–	2	–	–	–	2	–	–	–	2	–	–	–	0.186
				Ф12АШ L=260	–	2	–	–	–	2	–	–	–	2	–	–	–	2	–	–	–	2	–	–	0.231
				Ф12АШ L=310	–	–	2	–	–	–	2	–	–	–	2	–	–	–	2	–	–	–	2	–	0.275
				Ф12АШ L=360	–	–	–	2	–	–	–	2	–	–	–	2	–	–	–	2	–	–	–	2	0.320
				ГОСТ 5781-75																					
БЧ	6			Ф6АI L=210	4	–	–	–	4	–	–	–	4	–	–	–	4	–	–	–	4	–	–	–	0.047
				Ф6АI L=260	–	4	–	–	–	4	–	–	–	4	–	–	–	4	–	–	–	4	–	–	0.058
				Ф6АI L=310	–	–	4	–	–	–	4	–	–	–	4	–	–	–	4	–	–	–	4	–	0.069
				Ф6АI L=360	–	–	–	4	–	–	–	4	–	–	–	4	–	–	–	4	–	–	–	4	0.080

ФОРМАТ	ЗОНА	ПОЗ	ОБОЗНАЧЕНИЕ	НАИМЕНОВАНИЕ	КОЛ НА ИСПОЛН 1.020-1.5-5 0.4.0.0-																				ПРИМЕЧАНИЕ
					80	81	82	83																	
				ДОКУМЕНТАЦИЯ:																					
12			1.020-1.5-5 0.4.0.0 СБ	СБОРОЧНЫЙ ЧЕРТЕЖ	*	*	*	*																	
12			1.020-1.5-5 0.0.0.0 УА	УЗЛЫ АРМАТУРНЫЕ	*	*	*	*																	
12			1.020-1.5-5 0.0.0.0 ПЗ	ПОЯСНИТЕЛЬНАЯ ЗАПИСКА	*	*	*	*																	
				СБОРОЧНЫЕ ЕДИНИЦЫ:																					
12		1	1.020-1.5-7 0.0.1.0-159	КАРКАС ПЛ. КР91.25	7																				
			1.020-1.5-7 0.0.1.0-160	КАРКАС ПЛ. КР91.30	-	7																			
			1.020-1.5-7 0.0.1.0-161	КАРКАС ПЛ. КР91.35	-	-	7																		
			1.020-1.5-7 0.0.1.0-155	КАРКАС ПЛ. КР89.40	-	-	-	7																	
12		2	1.020-1.5-7 0.0.7.0	ИЗДЕЛИЕ ЗАКЛ. МН7	4	4	4	4																	
12		3	1.020-1.5-7 0.0.4.0-12	ПЕТЛЯ СТРОПОВОЧНАЯ СП1	2	2																			
			1.020-1.5-7 0.0.4.0-13	ПЕТЛЯ СТРОПОВОЧНАЯ СП2	-	-	2	2																	
				ДЕТАЛИ:																					МАССА,КГ
				ГОСТ 6727-53*																					
БЧ		4		Ф5ВI L=1760	18	18	18	18	-	-	-	-	-	-	-	-	-	-	-	-	-	-	-	-	0.271
				ГОСТ 5.1459-72*																					
БЧ		5		Ф12АШ L=210	2	-	-	-	-	-	-	-	-	-	-	-	-	-	-	-	-	-	-	-	0.186
				Ф12АШ L=260	-	2	-	-	-	-	-	-	-	-	-	-	-	-	-	-	-	-	-	-	0.231
				Ф12АШ L=310	-	-	2	-	-	-	-	-	-	-	-	-	-	-	-	-	-	-	-	-	0.275
				Ф12АШ L=360	-	-	-	2	-	-	-	-	-	-	-	-	-	-	-	-	-	-	-	-	0.320
				ГОСТ 5781-75	-	-	-	-	-	-	-	-	-	-	-	-	-	-	-	-	-	-	-	-	
БЧ		6		Ф6АI L=210	2	-	-	-	-	-	-	-	-	-	-	-	-	-	-	-	-	-	-	-	0.047
				Ф6АI L=260	-	2	-	-	-	-	-	-	-	-	-	-	-	-	-	-	-	-	-	-	0.058
				Ф6АI L=310	-	-	2	-	-	-	-	-	-	-	-	-	-	-	-	-	-	-	-	-	0.069
				Ф6АI L=360	-	-	-	2	-	-	-	-	-	-	-	-	-	-	-	-	-	-	-	-	0.080

РИС. 1

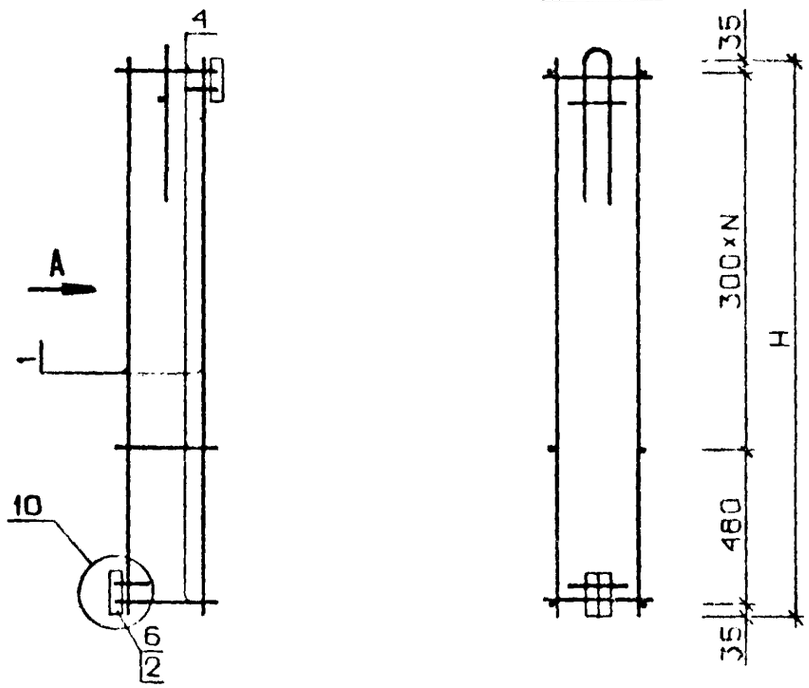

РИС. 2

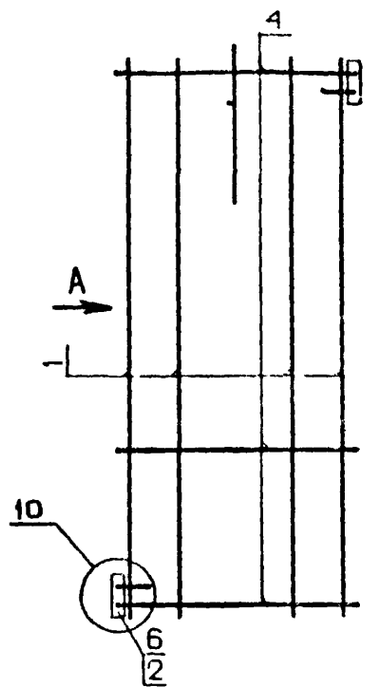

РИС. 3

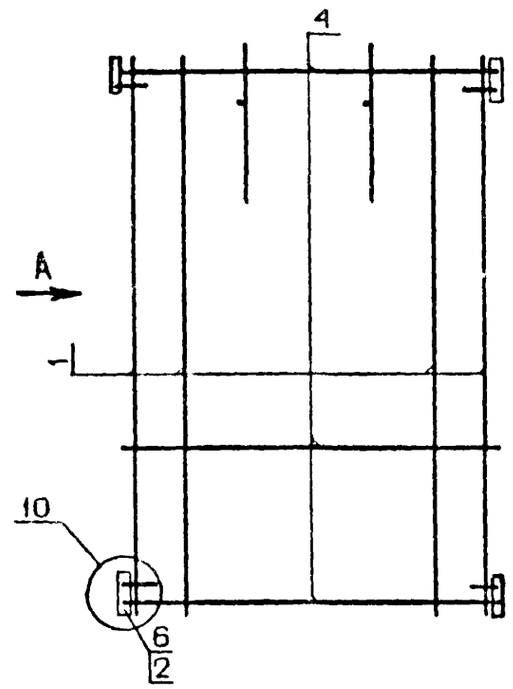

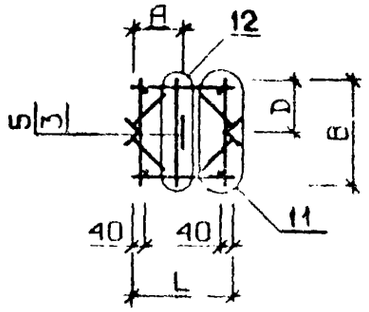

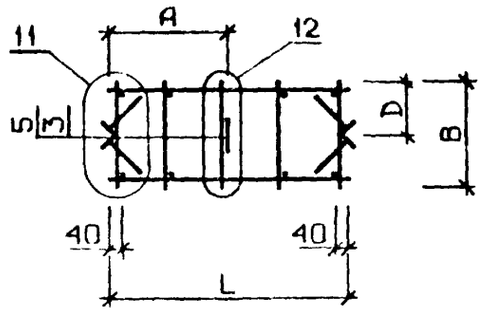

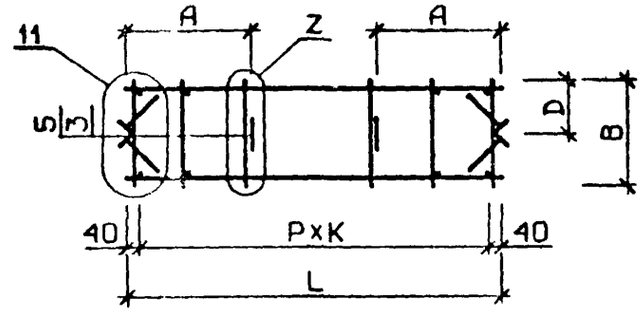

1. УЗЛЫ, ЗАМАРКИРОВАННЫЕ НА ДАННОМ ЧЕРТЕЖЕ, РАЗРАБОТАНЫ В ВЫПУСКЕ 5-6
2. УЗЛЫ 12, 13 (БУКВЕННЫЙ ИНДЕКС „Z") СМ ЛИСТ 2, УЗЛЫ 10, 11 СМ ЛИСТ 3.

НАЧ.ОТД	ВОЛЫНСКИЙ		25.03
Н. КОНТР	ВАСИЛЬЕВА		24.03
ГИП	ВАНЯН		24.03
РУК. ГР.	ШАНАУРОВА		24.03
ПРОВЕРИЛ	ХОДОШ		24.03
РАЗРАБ.	КАШЕЛАКИНА		24.03

1.020-1.5-5 0.4.0.0 СБ

КАРКАС ПРОСТРАНСТВЕННЫЙ КП

СТАДИЯ	МАССА	МАСШТАБ
Р	СМ ТАБЛ	
ЛИСТ 1	ЛИСТОВ 4	

ЦНИИЭП торгово бытовых зданий и туристских комплексов

ОБОЗНАЧЕНИЕ	МАРКА	РИС	L	H	B	A	D	N	P	K	Z	МАССА
1.020-1.5-5 0.4.0.0	КПН60.25	1	260	1750	220	130	110	4	-	-	-	4.42
-01	КПН60.30	1	260	1750	270	130	135	4	-	-	-	4.54
-02	КПН60.35	1	260	1750	320	130	160	4	-	-	-	4.67
-03	КПН60.40	1	260	1750	370	130	185	4	-	-	-	4.79
-04	КПН61.25	1	260	2050	220	130	110	5	-	-	-	4.72
-05	КПН61.30	1	260	2050	270	130	135	5	-	-	-	4.86
-06	КПН61.35	1	260	2050	320	130	160	5	-	-	-	5.00
-07	КПН61.40	1	260	2050	370	130	185	5	-	-	-	5.13
-08	КПН62.25	1	260	2650	220	130	110	7	-	-	-	6.06
-09	КПН62.30	1	260	2650	270	130	135	7	-	-	-	6.22
-10	КПН62.35	1	260	2650	320	130	160	7	-	-	-	6.37
-11	КПН62.40	1	260	2650	370	130	185	7	-	-	-	5.81
-12	КПН63.25	1	410	1750	220	205	110	4	-	-	-	4.70
-13	КПН63.30	1	410	1750	270	205	135	4	-	-	-	4.82
-14	КПН63.35	1	410	1750	320	205	160	4	-	-	-	4.95
-15	КПН63.40	1	410	1750	370	205	185	4	-	-	-	5.07
-16	КПН64.25	1	410	2050	220	205	110	5	-	-	-	5.05
-17	КПН64.30	1	410	2050	270	205	135	5	-	-	-	5.19
-18	КПН64.35	1	410	2050	320	205	160	5	-	-	-	5.32
-19	КПН64.40	1	410	2050	370	205	185	5	-	-	-	5.46
-20	КПН65.25	1	410	2650	220	205	110	7	-	-	-	6.48
-21	КПН65.30	1	410	2650	270	205	135	7	-	-	-	6.63
-22	КПН65.35	1	410	2650	320	205	160	7	-	-	-	6.79
-23	КПН65.40	1	410	2650	370	205	185	7	-	-	-	6.23
-24	КПН66.25	2	560	1150	220	280	110	2	-	-	-	4.61
-25	КПН66.30	2	560	1150	270	280	135	2	-	-	-	4.74
-26	КПН66.35	2	560	1150	320	280	160	2	-	-	-	4.86
-27	КПН66.40	2	560	1150	370	280	185	2	-	-	-	4.99
-28	КПН67.25	2	560	1450	220	280	110	3	-	-	-	5.13
-29	КПН67.30	2	560	1450	270	280	135	3	-	-	-	5.27

В ТАБЛИЦЕ ИСПОЛНЕНИЙ РАЗМЕРЫ ПРИВЕДЕНЫ В ММ, МАССА В КГ.

ОБОЗНАЧЕНИЕ	МАРКА	РИС	L	H	B	A	D	N	P	K	Z	МАССА
1.020-1.5-5 0.4.0.0 -30	КПН67.35	2	560	1450	320	280	160	3	-	-	-	5.41
-31	КПН67.40	2	560	1450	370	280	185	3	-	-	-	5.55
-32	КПН68.25	2	560	1750	220	280	110	4	-	-	-	5.64
-33	КПН68.30	2	560	1750	270	280	135	4	-	-	-	5.80
-34	КПН68.35	2	560	1750	320	280	160	4	-	-	-	5.95
-35	КПН68.40	2	560	1750	370	280	185	4	-	-	-	6.11
-36	КПН69.25	2	560	2050	220	280	110	5	-	-	-	6.16
-37	КПН69.30	2	560	2050	270	280	135	5	-	-	-	6.33
-38	КПН69.35	2	560	2050	320	280	160	5	-	-	-	6.50
-39	КПН69.40	2	560	2050	370	280	185	5	-	-	-	7.19
-40	КПН70.25	2	560	2650	220	280	110	7	-	-	-	8.27
-41	КПН70.30	2	560	2650	270	280	135	7	-	-	-	8.99
-42	КПН70.35	2	560	2650	320	280	160	7	-	-	-	9.19
-43	КПН70.40	2	560	2650	370	280	185	7	-	-	-	8.31
-44	КПН71.25	3	1160	1150	220	340	110	2	270	4	12	7.61
-45	КПН71.30	3	1160	1150	270	340	135	2	270	4	12	8.86
-46	КПН71.35	3	1160	1150	320	340	160	2	270	4	12	9.07
-47	КПН71.40	3	1160	1150	370	340	185	2	270	4	12	8.24
48	КПН72.25	3	1160	1450	220	340	110	3	270	4	12	8.54
49	КПН72.30	3	1160	1450	270	340	135	3	270	4	12	9.81
-50	КПН72.35	3	1160	1450	320	340	160	3	270	4	12	10.1
-51	КПН72.40	3	1160	1450	370	340	185	3	270	4	12	9.24
-52	КПН73.25	3	1160	1750	220	340	110	4	270	4	12	9.47
-53	КПН73.30	3	1160	1750	270	340	135	4	270	4	12	10.8
-54	КПН73.35	3	1160	1750	320	340	160	4	270	4	12	11.0
-55	КПН73.40	3	1160	1750	370	340	185	4	270	4	12	10.2
-56	КПН74.25	3	1160	2050	220	340	110	5	270	4	12	10.4
-57	КПН74.30	3	1160	2050	270	340	135	5	270	4	12	11.7
-58	КПН74.35	3	1160	2050	320	340	160	5	270	4	12	12.0
-59	КПН74.40	3	1160	2050	370	340	185	5	270	4	12	12.3

ЭПБЦ КиевЗНИИЭП ТЛП КОРТ

ОБОЗНАЧЕНИЕ	МАРКА	РИС	L	H	B	A	D	N	P	K	Z	МАССА
1.020-1.5-5 0.4.0.0 -60	КПН75.25	3	1160	2650	220	340	110	7	270	4	12	14.0
-61	КПН75.30	3	1160	2650	270	340	135	7	270	4	12	15.4
-62	КПН75.35	3	1160	2650	320	340	160	7	270	4	12	15.8
-63	КПН75.40	3	1160	2650	370	340	185	7	270	4	12	14.3
-64	КПН76.25	3	1760	1150	220	340	110	2	280	6	12	9.23
-65	КПН76.30	3	1760	1150	270	340	135	2	280	6	12	10.5
-66	КПН76.35	3	1760	1150	320	340	160	2	280	6	12	10.8
-67	КПН76.40	3	1760	1150	370	340	185	2	280	6	12	11.0
-68	КПН77.25	3	1760	1450	220	340	110	3	280	6	12	10.6
-69	КПН77.30	3	1760	1450	270	340	135	3	280	6	12	11.9
-70	КПН77.35	3	1760	1450	320	340	160	3	280	6	12	12.2
-71	КПН77.40	3	1760	1450	370	340	185	3	280	6	12	12.5
-72	КПН78.25	3	1760	1750	220	340	110	4	280	6	12	11.9
-73	КПН78.30	3	1760	1750	270	340	135	4	280	6	12	13.3
-74	КПН78.35	3	1760	1750	320	340	160	4	280	6	12	13.6
-75	КПН78.40	3	1760	1750	370	340	185	4	280	6	12	13.9
-76	КПН79.25	3	1760	2050	220	340	110	5	280	6	12	13.3
-77	КПН79.30	3	1760	2050	270	340	135	5	280	6	12	14.7
-78	КПН79.35	3	1760	2050	320	340	160	5	280	6	12	15.0
-79	КПН79.40	3	1760	2050	370	340	185	5	280	6	13	18.7
-80	КПН80.25	3	1760	2650	220	340	110	7	280	6	12	25.9
-81	КПН80.30	3	1760	2650	270	340	135	7	280	6	12	26.3
-82	КПН80.35	3	1760	2650	320	340	160	7	280	6	13	30.0
-83	КПН80.40	3	1760	2650	370	340	185	7	280	6	13	21.5

ФОРМАТ	ЗОНА	ПОЗ.	ОБОЗНАЧЕНИЕ	НАИМЕНОВАНИЕ	КОЛ НА ИСПОЛН. 1.020-1.5-5 0.5.0.0-																			ПРИМЕЧАНИЕ
					–	01	02	03	04	05	06	07	08	09	10	11	12	13	14	15	16	17	18	19	
				ДОКУМЕНТАЦИЯ:																				
12			1.020-1.5-5 0.5.0.0 СВ	СБОРОЧНЫЙ ЧЕРТЕЖ	*	*	*	*	*	*	*	*	*	*	*	*	*	*	*	*	*	*	*	
12			1.020-1.5-6 0.0.0.0 УА	УЗЛЫ АРМАТУРНЫЕ	*	*		*	*	*	*	*	*	*	*	*	*	*	*	*	*	*	*	
12			1.020-1.5-5 0.0.0.0 ПЗ	ПОЯСНИТЕЛЬНАЯ ЗАПИСКА	*	*	*	*	*	*	*	*	*	*	*	*	*	*	*	*	*	*	*	
				СБОРОЧНЫЕ ЕДИНИЦЫ:																				
12	1		1.020-1.5-7 0.0.3.0	КАРКАС ПЛ. КР100.25	4	–	–	–	4	–	–	–	5	–	–	–	6	–	–	–	7			
			1.020-1.5-7 0.0.3.0-01	КАРКАС ПЛ. КР100.30	–	4	–	–	–	4	–	–	–	5	–	–	–	6	–	–	–	7		
			1.020-1.5-7 0.0.3.0-02	КАРКАС ПЛ. КР100.35	–	–	4	–	–	–	4	–	–	–	5	–	–	–	6	–	–	–	7	
			1.020-1.5-7 0.0.3.0-03	КАРКАС ПЛ. КР100.40	–	–	–	4	–	–	–	4	–	–	–	5	–	–	–	6	–	–	–	7
12	2		1.020-1.5-7 0.0.3.0-32	КАРКАС ПЛ. КР108.25	2	–	–	–	2	–	–	–	2	–	–	–	2	–	–	–	2			
			1.020-1.5-7 0.0.3.0-33	КАРКАС ПЛ. КР108.30	–	2	–	–	–	2	–	–	–	2	–	–	–	2	–	–	–	2		
			1.020-1.5-7 0.0.3.0-34	КАРКАС ПЛ. КР108.35	–	–	2	–	–	–	2	–	–	–	2	–	–	–	2	–	–	–	2	
			1.020-1.5-7 0.0.3.0-35	КАРКАС ПЛ. КР108.40	–	–	–	2	–	–	–	2	–	–	–	2	–	–	–	2	–	–	–	2
12	3		1.020-1.5-7 0.0.4.0-08	ИЗДЕЛИЕ ЗАКЛ. МН8.25	2	–	–	–	2	–	–	–	2	–	–	–	2	–	–	–	2			
			1.020-1.5-7 0.0.4.0-09	ИЗДЕЛИЕ ЗАКЛ. МН8.30	–	2	–	–	–	2	–	–	–	2	–	–	–	2	–	–	–	2		
			1.020-1.5-7 0.0.4.0-10	ИЗДЕЛИЕ ЗАКЛ. МН8.35	–	–	2	–	–	–	2	–	–	–	2	–	–	–	2	–	–	–	2	
			1.020-1.5-7 0.0.4.0-11	ИЗДЕЛИЕ ЗАКЛ. МН8.40	–	–	–	2	–	–	–	2	–	–	–	2	–	–	–	2	–	–	–	2
12	4		1.020-1.5-7 0.0.5.0-15	ИЗДЕЛИЕ ЗАКЛ. МН17	2	2	2	2	–	–	–	–	2	2	2	2	2	2	2	2	2	2	2	2
			1.020-1.5-7 0.0.5.0-16	ИЗДЕЛИЕ ЗАКЛ. МН18	–	–	–	–	2	2	2	2												
12	5		1.020-1.5-7 0.0.4.0-16	ПЕТЛЯ СТРОПОВОЧНАЯ СП5	1	1	1	1	1	1	1	1	1	1	1	1	1	1	1	–	1	1		
			1.020-1.5-7 0.0.4.0-12	ПЕТЛЯ СТРОПОВОЧНАЯ СП1	–	–	–	–	–	–	–	–	–	–	–	–	–	–	–	1	–	–	1	1
				ДЕТАЛИ:																				МАССА, КГ
				ГОСТ 6727-53*																				
ВЧ	6			Ф5ВI L=1150	5	5	5	5	–	–	–	–	–	–	–	–	–	–	–	–	–	–	–	0.177
				Ф5ВI L=1250	–	–	–	–	5	5	5	5	–	–	–	–	–	–	–	–	–	–	–	0.193
				Ф5ВI L=1450	–	–	–	–	–	–	–	–	5	5	5	5	–	–	–	–	–	–	–	0.223
				Ф5ВI L=1750	–	–	–	–	–	–	–	–	–	–	–	–	5	5	5	5	–	–	–	0.270
				Ф5ВI L=2050	–	–	–	–	–	–	–	–	–	–	–	–	–	–	–	–	5	5	5	5	0.316
ВЧ	7			Ф5ВI L=940	2	2	2	2	–	–	–	–	–	–	–	–	–	–	–	–	–	–	–	0.145
				Ф5ВI L=1040	–	–	–	–	2	2	2	2	–	–	–	–	–	–	–	–	–	–	–	0.160
				Ф5ВI L=1240	–	–	–	–	–	–	–	–	2	2	2	2	–	–	–	–	–	–	–	0.191
				Ф5ВI L=1540	–	–	–	–	–	–	–	–	–	–	–	–	2	2	2	2	–	–	–	–	0.237
				Ф5ВI L=1840	–	–	–	–	–	–	–	–	–	–	–	–	–	–	–	–	2	2	2	2	0.284
				ГОСТ 5.1459-72*																				
ВЧ	8			Ф12АШ L=210	1	–	–	–	1	–	–	–	1	–	–	–	1	–	–	–	1	–	–	–	0.186
				Ф12АШ L=260	–	1	–	–	–	1	–	–	–	1	–	–	–	1	–	–	–	1	–	–	0.231
				Ф12АШ L=310	–	–	1	–	–	–	1	–	–	–	1	–	–	–	1	–	–	–	1	–	0.275
				Ф12АШ L=360	–	–	–	1	–	–	–	1	–	–	–	1	–	–	–	1	–	–	–	1	0.320
				ГОСТ 5781-75																				
ВЧ	9			Ф6АI L=210	2	2	2	2	2	2	2	2	2	2	2	2	2	2	2	2	2	2	2	2	0.047
ВЧ	10			Ф6АI L=260	6	6	6	6	–	–	–	–	6	6	6	6	6	6	6	6	6	6	6	6	0.058
				Ф6АI L=360	–	–	–	–	6	6	6	6	–	–	–	–	–	–	–	–	–	–	–	–	0.080

НАЧ ОТД	ВОЛЫНСКИЙ		25.03
Н КОНТР	ВАСИЛЬЕВА		24.03
ГИП	ВАНЯН		24.03
РУК ГР	ШАНАУРОВА		24.03
ПРОВЕР	ХОДОШ		24.03
РАЗРАБ	СОКОЛОВА		24.03

I.020-I.5-5 0.5.0.0

КАРКАС ПРОСТРАНСТВЕННЫЙ КПН

СТАДИЯ	ЛИСТ	ЛИСТОВ
Р	1	2

ЦНИИЭП торгово-бытовых зданий и туристских комплексов

ФОРМАТ	ЗОНА	ПОЗ.	ОБОЗНАЧЕНИЕ	НАИМЕНОВАНИЕ	КОЛ НА ИСПОЛН 1.020-1.5-5 0.5.0.0-																			ПРИМЕЧАНИЕ
					20	21	22	23	24	25	26	27	28	29	30	31	32	33	34	35	36	37	38	39	
				ДОКУМЕНТАЦИЯ:																				
12			1.020-1.5-5 0.5.0.0 СВ	СВОРОЧНЫЙ ЧЕРТЕЖ	*	*	*	*	*	*	*	*	*	*	*	*	*	*	*	*	*	*	*	*	
12			1.020-1.5-6 0.0.0.0 УА	УЗЛЫ АРМАТУРНЫЕ	*	*	*	*	*	*	*	*	*	*	*	*	*	*	*	*	*	*	*	*	
12			1.020-1.5-5 0.0.0.0 ПЗ	ПОЯСНИТЕЛЬНАЯ ЗАПИСКА	*	*	*	*	*	*	*	*	*	*	*	*	*	*	*	*	*	*	*	*	
				СБОРОЧНЫЕ ЕДИНИЦЫ:																					
12	1		1.020-1.5-7 0.0.3.0-04	КАРКАС ПЛ. КР101.25	4	–	–	–	4	–	–	–	5	–	–	–	6	–	–	–	7				
			1.020-1.5-7 0.0.3.0-05	КАРКАС ПЛ. КР101.30	–	4	–	–	–	4	–	–	–	5	–	–	–	6	–	–	–	7			
			1.020-1.5-7 0.0.3.0-06	КАРКАС ПЛ. КР101.35	–	–	4	–	–	–	4	–	–	–	5	–	–	–	6	–	–	–	7		
			1.020-1.5-7 0.0.3.0-07	КАРКАС ПЛ. КР101.40	–	–	–	4	–	–	–	4	–	–	–	5	–	–	–	6	–	–	–	7	
12	2		1.020-1.5-7 0.0.3.0-36	КАРКАС ПЛ. КР109.25	2	–	–	–	2	–	–	–	2	–	–	–	2	–	–	–	2				
			1.020-1.5-7 0.0.3.0-37	КАРКАС ПЛ. КР109.30	–	2	–	–	–	2	–	–	–	2	–	–	–	2	–	–	–	2			
			1.020-1.5-7 0.0.3.0-38	КАРКАС ПЛ. КР109.35	–	–	2	–	–	–	2	–	–	–	2	–	–	–	2	–	–	–	2		
			1.020-1.5-7 0.0.3.0-39	КАРКАС ПЛ. КР109.40	–	–	–	2	–	–	–	2	–	–	–	2	–	–	–	2	–	–	–	2	
12	3		1.020-1.5-7 0.0.4.0-08	ИЗДЕЛИЕ ЗАКЛ. МН8.25	2	–	–	–	2	–	–	–	2	–	–	–	2	–	–	–	2				
			1.020-1.5-7 0.0.4.0-09	ИЗДЕЛИЕ ЗАКЛ. МН8.30	–	2	–	–	–	2	–	–	–	2	–	–	–	2	–	–	–	2			
			1.020-1.5-7 0.0.4.0-10	ИЗДЕЛИЕ ЗАКЛ. МН8.35	–	–	2	–	–	–	2	–	–	–	2	–	–	–	2	–	–	–	2		
			1.020-1.5-7 0.0.4.0-11	ИЗДЕЛИЕ ЗАКЛ. МН8.40	–	–	–	2	–	–	–	2	–	–	–	2	–	–	–	2	–	–	–	2	
12	4		1.020-1.5-7 0.0.5.0-15	ИЗДЕЛИЕ ЗАКЛ. МН17	2	2	2	2	–	–	–	–	2	2	2	2	2	2	2	2	2	2	2	2	
			1.020-1.5-7 0.0.5.0-16	ИЗДЕЛИЕ ЗАКЛ. МН18	–	–	–	–	2	2	2	2													
12	5		1.020-1.5-7 0.0.4.0-16	ПЕТЛЯ СТРОПОВОЧНАЯ СП5	1	1	1	1	1	1	1	1	1	1	1	1	1	1	–	–	1	1			
			1.020-1.5-7 0.0.4.0-12	ПЕТЛЯ СТРОПОВОЧНАЯ СП1	–	–	–	–	–	–	–	–	–	–	–	–	–	–	1	1	–	–	1	1	
				ДЕТАЛИ:																				МАССА, КГ
				ГОСТ 6727-53*																				
ВЧ	6			Ф5ВI L=1150	5	5	5	5	–	–	–	–	–	–	–	–	–	–	–	–	–	–	–	–	0.177
				Ф5ВI L=1250	–	–	–	–	5	5	5	5	–	–	–	–	–	–	–	–	–	–	–	–	0.193
				Ф5ВI L=1450	–	–	–	–	–	–	–	–	5	5	5	5	–	–	–	–	–	–	–	–	0.223
				Ф5ВI L=1750	–	–	–	–	–	–	–	–	–	–	–	–	5	5	5	5	–	–	–	–	0.270
				Ф5ВI L=2050	–	–	–	–	–	–	–	–	–	–	–	–	–	–	–	–	5	5	5	5	0.316
ВЧ	7			Ф5ВI L=940	2	2	2	2	–	–	–	–	–	–	–	–	–	–	–	–	–	–	–	–	0.145
				Ф5ВI L=1040	–	–	–	–	2	2	2	2	–	–	–	–	–	–	–	–	–	–	–	–	0.160
				Ф5ВI L=1240	–	–	–	–	–	–	–	–	2	2	2	2	–	–	–	–	–	–	–	–	0.191
				Ф5ВI L=1540	–	–	–	–	–	–	–	–	–	–	–	–	2	2	2	2	–	–	–	–	0.237
				Ф5ВI L=1840	–	–	–	–	–	–	–	–	–	–	–	–	–	–	–	–	2	2	2	2	0.284
				ГОСТ 5.1459-72*																				
ВЧ	8			Ф12АШ L=210	1	–	–	–	1	–	–	–	1	–	–	–	1	–	–	–	1	–	–	–	0.186
				Ф12АШ L=260	–	1	–	–	–	1	–	–	–	1	–	–	–	1	–	–	–	1	–	–	0.231
				Ф12АШ L=310	–	–	1	–	–	–	1	–	–	–	1	–	–	–	1	–	–	–	1	–	0.275
				Ф12АШ L=360	–	–	–	1	–	–	–	1	–	–	–	1	–	–	–	1	–	–	–	1	0.320
				ГОСТ 5781-75																				
ВЧ	9			Ф6АI L=210	–	–	–	–	2	2	2	2	2	2	2	2	2	2	2	2	2	2	2	2	0.047
ВЧ	10			Ф6АI L=260	12	12	12	12	–	–	–	–	10	10	10	10	10	10	10	10	10	10	10	10	0.058
				Ф6АI L=360	–	–	–	–	10	10	10	10	–	–	–	–	–	–	–	–	–	–	–	–	0.080

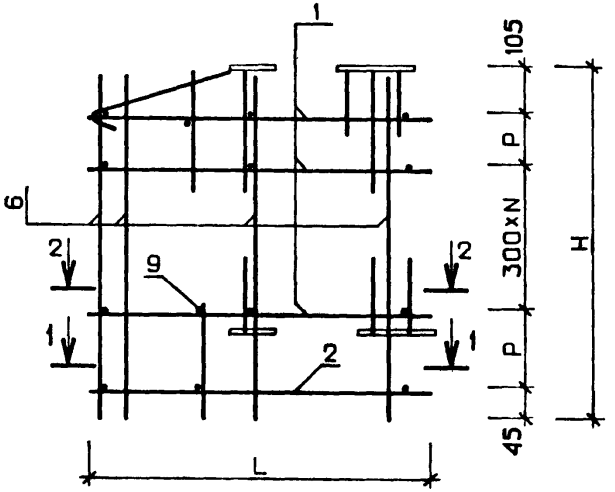

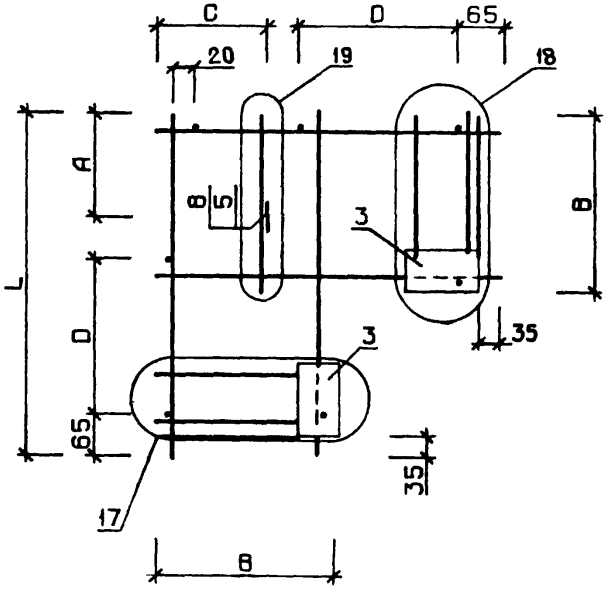

2-2

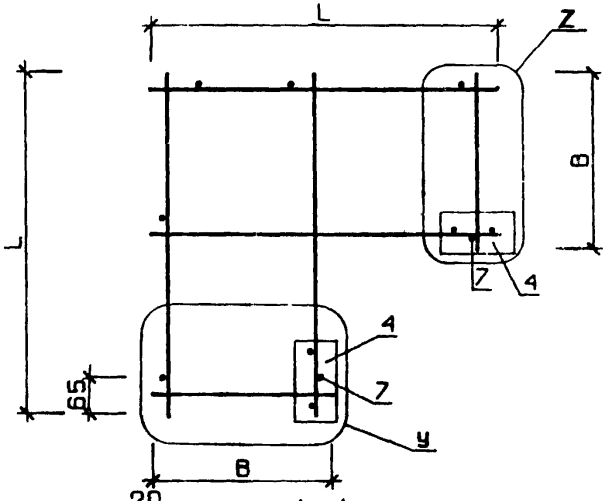

1-1

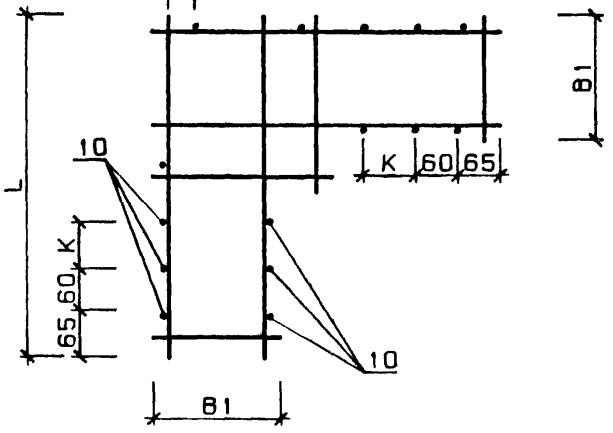

УЗЛЫ, ЗАМАРКИРОВАННЫЕ НА ДАННОМ ЧЕРТЕЖЕ, РАЗРАБОТАНЫ В ВЫПУСКЕ 5-6.

УЗЛЫ 17, 18 СМ. ЛИСТ 4; УЗЕЛ 19 СМ ЛИСТ 2; УЗЛЫ 38, 40 (БУКВЕННЫЙ ИНДЕКС „У") СМ. ЛИСТ 10; УЗЛЫ 39, 41 (БУКВЕННЫЙ ИНДЕКС „Z") СМ. ЛИСТ 8

НАЧ. ОТД.	ВОЛЫНСКИЙ		25.03
Н. КОНТР.	ВАСИЛЬЕВА		24.03
ГИП	ВАНЯН		24.03
РУК. ГР.	ШАНАУРОВА		24.03
ПРОВЕРИЛ	ХОДОШ		24.03
РАЗРАБ.	КАШЕЛКИНА		24.03

1.020-1.5-5 0.5.0.0 СБ

КАРКАС ПРОСТРАНСТВЕННЫЙ КП

СТАДИЯ	МАССА	МАСШТАБ
Р	СМ ТАБЛ	

ЛИСТ 1 ЛИСТОВ 3

ЦНИИЭП торгово-бытовых зданий и туристских комплексов

ОБОЗНАЧЕНИЕ	МАРКА	L	H	B	B1	A	C	D	P	N	K	У	Z	МАССА
1.020-1.5-5 0.5.0.0	КПН81.25	385	1150	220	80	150	150	150	200	2	0	38	39	7.5
-01	КПН81.30	435	1150	270	130	200	200	150	200	2	0	38	39	7.8
-02	КПН81.35	485	1150	320	180	220	220	200	200	2	0	38	39	8.2
-03	КПН81.40	535	1150	370	230	250	250	200	200	2	0	38	39	8.8
-04	КПН82.25	385	1250	220	80	150	150	150	250	2	0	38	39	7.9
-05	КПН82.30	435	1250	270	130	200	200	150	250	2	0	38	39	8.2
-06	КПН82.35	485	1250	320	180	220	220	200	250	2	0	38	39	8.6
-07	КПН82.40	535	1250	370	230	250	250	200	250	2	0	38	39	9.0
-08	КПН83.25	385	1450	220	80	150	150	150	200	3	0	38	39	8.1
-09	КПН83.30	435	1450	270	130	200	200	150	200	3	0	38	39	8.5
-10	КПН83.35	485	1450	320	180	220	220	200	200	3	0	38	39	8.9
-11	КПН83.40	535	1450	370	230	250	250	200	200	3	0	38	39	9.4
-12	КПН84.25	385	1750	220	80	150	150	150	200	4	0	38	39	8.7
-13	КПН84.30	435	1750	270	130	200	200	150	200	4	0	38	39	9.2
14	КПН84.35	485	1750	320	180	220	220	200	200	4	0	38	39	9.4
-15	КПН84.40	535	1750	370	230	250	250	200	200	4	0	38	39	10.6
-16	КПН85.25	385	2050	220	80	150	150	150	200	5	0	38	39	9.4
-17	КПН85.30	435	2050	270	130	200	200	150	200	5	0	38	39	9.9
-18	КПН85.35	485	2050	320	180	220	220	200	200	5	0	38	39	10.9
-19	КПН85.40	535	2050	370	230	250	250	200	200	5	0	38	39	11.4
-20	КПН86.25	435	1150	220	80	150	150	150	200	2	60	40	41	7.9
-21	КПН86.30	485	1150	270	130	200	200	200	200	2	60	40	41	8.3
-22	КПН86.35	535	1150	320	180	235	235	200	200	2	60	40	41	8.8
-23	КПН86.40	585	1150	370	230	260	260	200	200	2	60	40	41	9.0
-24	КПН87.25	435	1250	220	80	150	150	150	250	2	60	40	41	8.4
-25	КПН87.30	485	1250	270	130	200	200	200	250	2	60	40	41	8.7
-26	КПН87.35	535	1250	320	180	235	235	200	250	2	60	40	41	9.1
-27	КПН87.40	585	1250	370	230	260	260	200	250	2	60	40	41	9.5
-28	КПН88.25	435	1450	220	80	150	150	150	200	3	60	40	41	8.5
-29	КПН88.30	485	1450	270	130	200	200	200	200	3	60	40	41	8.9

В ТАБЛИЦЕ ИСПОЛНЕНИИ РАЗМЕРЫ ПРИВЕДЕНЫ В ММ, МАССА В КГ.

ЭПВЦ КиевЗНИИЭП
ОПЕРАТОР ТЛП КОРТ
КОВАЛЬЧУК

ВЗАМ. ИНВ.№
ПОДП. И ДАТА
ИНВ.№ПОДЛ.

ОБОЗНАЧЕНИЕ	МАРКА	L	H	B	B1	A	C	D	P	N	K	У	Z	МАССА
1.020-1.5-5 0.5.0.0 -30	КПН88.35	535	1450	320	180	235	235	200	200	3	60	40	41	9.4
-31	КПН88.40	585	1450	370	230	260	260	200	200	3	60	40	41	9.8
-32	КПН89.25	435	1750	220	80	150	150	150	200	4	60	40	41	9.2
-33	КПН89.30	485	1750	270	130	200	200	200	200	4	60	40	41	9.6
-34	КПН89.35	535	1750	320	180	235	235	200	200	4	60	40	41	10.6
-35	КПН89.40	585	1750	370	230	260	260	200	200	4	60	40	41	11.1
-36	КПН90.25	435	2050	220	80	150	150	150	200	5	60	40	41	9.8
-37	КПН90.30	485	2050	270	130	200	200	200	200	5	60	40	41	10.4
-38	КПН90.35	535	2050	320	180	235	235	200	200	5	60	40	41	11.4
-39	КПН90.40	585	2050	370	230	260	260	200	200	5	60	40	41	11.9

gost.e-ecolog.ru