ТИПОВАЯ ДОКУМЕНТАЦИЯ НА СТРОИТЕЛЬНЫЕ СИСТЕМЫ И ИЗДЕЛИЯ ЗДАНИЙ И СООРУЖЕНИЙ

# СЕРИЯ 1.020-1

## КОНСТРУКЦИИ КАРКАСА МЕЖВИДОВОГО ПРИМЕНЕНИЯ ДЛЯ МНОГОЭТАЖНЫХ ОБЩЕСТВЕННЫХ И ПРОИЗВОДСТВЕННЫХ ЗДАНИЙ (НА ОСНОВЕ СЕРИИ ИИ-04)

## ВЫПУСК 5-4

НАВЕСНЫЕ ПАНЕЛИ НАРУЖНЫХ СТЕН ИЗ ЛЕГКИХ И ЯЧЕИСТЫХ БЕТОНОВ. ОПАЛУБОЧНЫЕ ЧЕРТЕЖИ И АРМИРОВАНИЕ.

РАБОЧИЕ ЧЕРТЕЖИ

17533
ЦЕНА 3-53

gost.e-ecolog.ru

ЦЕНТРАЛЬНЫЙ ИНСТИТУТ ТИПОВОГО ПРОЕКТИРОВАНИЯ
ГОССТРОЯ СССР
Москва, А-445, Смольная ул., 22
Сдано в печать IV 1983 года
Заказ № 4035 Тираж 1010 экз.

ТИПОВАЯ ДОКУМЕНТАЦИЯ НА СТРОИТЕЛЬНЫЕ СИСТЕМЫ И ИЗДЕЛИЯ ЗДАНИЙ И СООРУЖЕНИЙ

# СЕРИЯ 1.020-1

## КОНСТРУКЦИИ КАРКАСА МЕЖВИДОВОГО ПРИМЕНЕНИЯ ДЛЯ МНОГОЭТАЖНЫХ ОБЩЕСТВЕННЫХ И ПРОИЗВОДСТВЕННЫХ ЗДАНИЙ (НА ОСНОВЕ СЕРИИ ИИ-04)

## ВЫПУСК 5-4

НАВЕСНЫЕ ПАНЕЛИ НАРУЖНЫХ СТЕН ИЗ ЛЕГКИХ И ЯЧЕИСТЫХ БЕТОНОВ ОПАЛУБОЧНЫЕ ЧЕРТЕЖИ И АРМИРОВАНИЕ.

РАБОЧИЕ ЧЕРТЕЖИ


Разработаны

ЦНИИЭП торгово-бытовых зданий и туристских комплексов

Гл. инженер инта В. Лепский
Нач. отдела Б. Волынский
Гл. инж. пр-та Ю. Ванян
Гл. технолог Л. Кац

ЦНИИПРОМЗДАНИЙ

Гл. инженер ин-та И. Петров
Нач. отдела Э. Кодыш

НИИЖБ ГОССТРОЯ СССР

Зам. директора инта Н. Коровин
Рук. сектора Ю. Чиненков
Рук. лаборатории В. Макаричев
Ст. научн. сотрудник А. Евдокимов
Ст. научн. сотрудник Б. Филиппов

ГИПРОСТРОММАШ

Гл. инженер ин-та Н. Рузенко
Гл. технолог отдела арматурных работ М. Соломович



Утверждены и введены в действие с 01.01.82 г
Постановление Госстроя СССР от 16.11.81 г № 190



17533 2

| N п/п | Обозначение | Наименование | Стр. | Примечание |
|---|---|---|---|---|
| 1 | | Содержание | | |
| 2 | 1.020-1.5-4.0.0.3.0.ПЗ | Пояснительная записка | 10÷17 | |
| 3 | 1.020-1.5-4.1.0.0.0 | Панель 1 ПСН<br>панель 2 ПСН<br>панель 3 ПСН | 18÷66 | 1ПСН30.12.2.5-П<br>1ПСН30.12.3.0-П<br>1ПСН30.12.3.5-П<br>1ПСН30.12.4.0-П<br>1ПСН30.13.2.5-П<br>1ПСН30.13.3.0-П<br>1ПСН30.13.3.5-П<br>1ПСН30.13.4.0-П<br>1ПСН30.15.2.5-П<br>1ПСН30.15.3.0-П<br>1ПСН30.15.3.5-П<br>1ПСН30.15.4.0-П<br>1ПСН30.18.2.5-П<br>1ПСН30.18.3.0-П<br>1ПСН30.18.3.5-П<br>1ПСН30.18.4.0-П<br>1ПСН30.21.2.5-П<br>1ПСН30.21.3.0-П<br>1ПСН30.21.3.5-П<br>1ПСН30.21.4.0-П<br>1ПСН45.12.2.5-П<br>1ПСН45.12.3.0-П<br>1ПСН45.12.3.5-П<br>1ПСН45.12.4.0-П<br>1ПСН45.13.2.5-П<br>1ПСН45.13.3.0-П<br>1ПСН45.13.3.5-П<br>1ПСН45.13.4.0-П<br>1ПСН45.15.2.5-П<br>1ПСН45.15.3.0-П<br>1ПСН45.15.3.5-П<br>1ПСН45.15.4.0-П<br>1ПСН45.18.2.5-П |

| N п/п | Обозначение | Наименование | Стр. | Примечание |
|---|---|---|---|---|
| | | | | 1ПСН45.18.3.0-П<br>1ПСН45.18.3.5-П<br>1ПСН45.18.4.0-П<br>1ПСН45.21.2.5-П<br>1ПСН45.21.3.0-П<br>1ПСН45.21.3.5-П<br>1ПСН45.21.4.0-П<br>1ПСН60.12.2.5-П<br>1ПСН60.12.3.0-П<br>1ПСН60.12.3.5-П<br>1ПСН60.12.4.0-П<br>1ПСН60.13.2.5-П<br>1ПСН60.13.3.0-П<br>1ПСН60.13.3.5-П<br>1ПСН60.13.4.0-П<br>1ПСН60.15.2.5-П<br>1ПСН60.15.3.0-П<br>1ПСН60.15.3.5-П<br>1ПСН60.15.4.0-П<br>1ПСН60.18.2.5-П<br>1ПСН60.18.3.0-П<br>1ПСН60.18.3.5-П<br>1ПСН60.18.4.0-П<br>1ПСН60.21.2.5-П<br>1ПСН60.21.3.0-П<br>1ПСН60.21.3.5-П<br>1ПСН60.21.4.0-П<br>1ПСН90.12.2.5-П<br>1ПСН90.12.3.0-П<br>1ПСН90.12.3.5-П<br>1ПСН90.12.4.0-П<br>1ПСН90.15.2.5-П<br>1ПСН90.15.3.0-П<br>1ПСН90.15.3.5-П<br>1ПСН90.15.4.0-П<br>1ПСН90.18.2.5-П |

Инв. № подл. | Подпись и дата | Взам. инв. №

| N п/п | Обозначение | Наименование | Стр | Примечание |
|---|---|---|---|---|
| | | | | 1ПСН90.18.3.0-П |
| | | | | 1ПСН90.18.3.5-П |
| | | | | 1ПСН90.18.4.0-П |
| | | | | 1ПСН90.21.2.5-П |
| | | | | 1ПСН90.21.3.0-П |
| | | | | 1ПСН90.21.3.5-П |
| | | | | 1ПСН90.21.4.0-П |
| | | | | 1ПСН72.12.2.5-П |
| | | | | 1ПСН72.12.3.0-П |
| | | | | 1ПСН72.12.3.5-П |
| | | | | 1ПСН72.12.4.0-П |
| | | | | 1ПСН72.13.2.5-П |
| | | | | 1ПСН72.13.3.0-П |
| | | | | 1ПСН72.13.3.5-П |
| | | | | 1ПСН72.13.4.0-П |
| | | | | 1ПСН72.15.2.5-П |
| | | | | 1ПСН72.15.3.0-П |
| | | | | 1ПСН72.15.3.5-П |
| | | | | 1ПСН72.15.4.0-П |
| | | | | 1ПСН72.18.2.5-П |
| | | | | 1ПСН72.18.3.0-П |
| | | | | 1ПСН72.18.3.5-П |
| | | | | 1ПСН72.18.4.0-П |
| | | | | 1ПСН72.21.2.5-П |
| | | | | 1ПСН72.21.3.0-П |
| | | | | 1ПСН72.21.3.5-П |
| | | | | 1ПСН72.21.4.0-П |
| | | | | 2ПСН28.12.2.5-П |
| | | | | 2ПСН28.12.3.0-П |
| | | | | 2ПСН28.12.3.5-П |
| | | | | 2ПСН28.12.4.0-П |
| | | | | 2ПСН28.13.2.5-П |
| | | | | 2ПСН28.13.3.0-П |
| | | | | 2ПСН28.13.3.5-П |
| | | | | 2ПСН28.13.4.0-П |
| | | | | 2ПСН28.15.2.5-П |

| N п/п | Обозначение | Наименование | Стр | Примечание |
|---|---|---|---|---|
| | | | | 2ПСН28.15.3.0-П |
| | | | | 2ПСН28.15.3.5-П |
| | | | | 2ПСН28.15.4.0-П |
| | | | | 2ПСН28.18.2.5-П |
| | | | | 2ПСН28.18.3.0-П |
| | | | | 2ПСН28.18.3.5-П |
| | | | | 2ПСН28.18.4.0-П |
| | | | | 2ПСН28.21.2.5-П |
| | | | | 2ПСН28.21.3.0-П |
| | | | | 2ПСН28.21.3.5-П |
| | | | | 2ПСН28.21.4.0-П |
| | | | | 2ПСН27.12.2.5-П |
| | | | | 2ПСН27.12.3.0-П |
| | | | | 2ПСН27.12.3.5-П |
| | | | | 2ПСН27.12.4.0-П |
| | | | | 2ПСН27.13.2.5-П |
| | | | | 2ПСН27.13.3.0-П |
| | | | | 2ПСН27.13.3.5-П |
| | | | | 2ПСН27.13.4.0-П |
| | | | | 2ПСН27.15.2.5-П |
| | | | | 2ПСН27.15.3.0-П |
| | | | | 2ПСН27.15.3.5-П |
| | | | | 2ПСН27.15.4.0-П |
| | | | | 2ПСН27.18.2.5-П |
| | | | | 2ПСН27.18.3.0-П |
| | | | | 2ПСН27.18.3.5-П |
| | | | | 2ПСН27.18.4.0-П |
| | | | | 2ПСН27.21.2.5-П |
| | | | | 2ПСН27.21.3.0-П |
| | | | | 2ПСН27.21.3.5-П |
| | | | | 2ПСН27.21.4.0-П |
| | | | | 2ПСН58.12.2.5-П |
| | | | | 2ПСН58.12.3.0-П |
| | | | | 2ПСН58.12.3.5-П |
| | | | | 2ПСН58.12.4.0-П |
| | | | | 2ПСН58.13.2.5-П |

Инв. № подл. | Подпись и дата | Взам. инв. №

| N п/п | Обозначение | Наименование | Стр. | Примечание |
|---|---|---|---|---|
| | | | | 2ПСН58.13.3.0-П |
| | | | | 2ПСН58.13.3.5-П |
| | | | | 2ПСН58.13.4.0-П |
| | | | | 2ПСН58.15.2.5-П |
| | | | | 2ПСН58.15.3.0-П |
| | | | | 2ПСН58.15.3.5-П |
| | | | | 2ПСН58.15.4.0-П |
| | | | | 2ПСН58.18.2.5-П |
| | | | | 2ПСН58.18.3.0-П |
| | | | | 2ПСН58.18.3.5-П |
| | | | | 2ПСН58.18.4.0-П |
| | | | | 2ПСН58.21.2.5-П |
| | | | | 2ПСН58.21.3.0-П |
| | | | | 2ПСН58.21.3.5-П |
| | | | | 2ПСН58.21.4.0-П |
| | | | | 2ПСН57.12.2.5-П |
| | | | | 2ПСН57.12.3.0-П |
| | | | | 2ПСН57.12.3.5-П |
| | | | | 2ПСН57.12.4.0-П |
| | | | | 2ПСН57.13.2.5-П |
| | | | | 2ПСН57.13.3.0-П |
| | | | | 2ПСН57.13.3.5-П |
| | | | | 2ПСН57.13.4.0-П |
| | | | | 2ПСН57.15.2.5-П |
| | | | | 2ПСН57.15.3.0-П |
| | | | | 2ПСН57.15.3.5-П |
| | | | | 2ПСН57.15.4.0-П |
| | | | | 2ПСН57.18.2.5-П |
| | | | | 2ПСН57.18.3.0-П |
| | | | | 2ПСН57.18.3.5-П |
| | | | | 2ПСН57.18.4.0-П |
| | | | | 2ПСН57.21.2.5-П |
| | | | | 2ПСН57.21.3.0-П |
| | | | | 2ПСН57.21.3.5-П |
| | | | | 2ПСН57.21.4.0-П |
| | | | | 3ПСН28.12.2.5-П |

Инв.№подл. | Подпись и дата | Взам.инв.№



| N п/п | Обозначение | Наименование | Стр. | Примечание |
|---|---|---|---|---|
| | | | | 3ПСН28.12.3.0-П |
| | | | | 3ПСН28.12.3.5-П |
| | | | | 3ПСН28.12.4.0-П |
| | | | | 3ПСН28.13.2.5-П |
| | | | | 3ПСН28.13.3.0-П |
| | | | | 3ПСН28.13.3.5-П |
| | | | | 3ПСН28.13.4.0-П |
| | | | | 3ПСН28.15.2.5-П |
| | | | | 3ПСН28.15.3.0-П |
| | | | | 3ПСН28.15.3.5-П |
| | | | | 3ПСН28.15.4.0-П |
| | | | | 3ПСН28.18.2.5-П |
| | | | | 3ПСН28.18.3.0-П |
| | | | | 3ПСН28.18.3.5-П |
| | | | | 3ПСН28.18.4.0-П |
| | | | | 3ПСН28.21.2.5-П |
| | | | | 3ПСН28.21.3.0-П |
| | | | | 3ПСН28.21.3.5-П |
| | | | | 3ПСН28.21.4.0-П |
| | | | | 3ПСН27.12.2.5-П |
| | | | | 3ПСН27.12.3.0-П |
| | | | | 3ПСН27.12.3.5-П |
| | | | | 3ПСН27.12.4.0-П |
| | | | | 3ПСН27.13.2.5-П |
| | | | | 3ПСН27.13.3.0-П |
| | | | | 3ПСН27.13.3.5-П |
| | | | | 3ПСН27.13.4.0-П |
| | | | | 3ПСН27.15.2.5-П |
| | | | | 3ПСН27.15.3.0-П |
| | | | | 3ПСН27.15.3.5-П |
| | | | | 3ПСН27.15.4.0-П |
| | | | | 3ПСН27.18.2.5-П |
| | | | | 3ПСН27.18.3.0-П |
| | | | | 3ПСН27.18.3.5-П |
| | | | | 3ПСН27.18.4.0-П |
| | | | | 3ПСН27.21.2.5-П |

Инв.№подл. | Подпись и дата | Взам.инв.№

| N п/п | Обозначение | Наименование | стр. | Примечание |
|---|---|---|---|---|
| | | | | 3ПСН27. 21. 3.0-П |
| | | | | 3ПСН27. 21. 3.5-П |
| | | | | 3ПСН27. 21. 4.0-П |
| | | | | 3ПСН58. 12. 2.5-П |
| | | | | 3ПСН58. 12. 3.0-П |
| | | | | 3ПСН58. 12. 3.5-П |
| | | | | 3ПСН58. 12. 4.0-П |
| | | | | 3ПСН58. 13. 2.5-П |
| | | | | 3ПСН58. 13. 3.0-П |
| | | | | 3ПСН58. 13. 3.5-П |
| | | | | 3ПСН58. 13. 4.0-П |
| | | | | 3ПСН58. 15. 2.5-П |
| | | | | 3ПСН58. 15. 3.0-П |
| | | | | 3ПСН58 15. 3.5-П |
| | | | | 3ПСН58. 15. 4.0-П |
| | | | | 3ПСН58. 18. 2.5-П |
| | | | | 3ПСН58. 18. 3 0-П |
| | | | | 3ПСН58. 18 3.5-П |
| | | | | 3ПСН58. 18. 4.0-П |
| | | | | 3ПСН58. 21. 2.5-П |
| | | | | 3ПСН58. 21. 3.0-П |
| | | | | 3ПСН58. 21. 3.5-П |
| | | | | 3ПСН58. 21. 4.0-П |
| | | | | 3ПСН57. 12. 2.5-П |
| | | | | 3ПСН57. 12. 3.0-П |
| | | | | 3ПСН57. 12. 3.5-П |
| | | | | 3ПСН57. 12. 4.0-П |
| | | | | 3ПСН57. 13. 2.5-П |
| | | | | 3ПСН57. 13. 3.0-П |
| | | | | 3ПСН57. 13. 3.5-П |
| | | | | 3ПСН57. 13. 4.0-П |
| | | | | 3ПСН57. 15. 2.5-П |
| | | | | 3ПСН57. 15. 3.0-П |
| | | | | 3ПСН57. 15. 3.5-П |
| | | | | 3ПСН57. 15. 4.0-П |
| | | | | 3ПСН57. 18. 2.5-П |

| N п/п | Обозначение | Наименование | стр. | Примечание |
|---|---|---|---|---|
| | | | | 3ПСН57. 18. 3 0-П |
| | | | | 3ПСН57. 18. 3.5-П |
| | | | | 3ПСН57. 18. 4.0-П |
| | | | | 3ПСН57. 21. 2.5-П |
| | | | | 3ПСН57. 21. 3.0-П |
| | | | | 3ПСН57. 21. 3.5-П |
| | | | | 3ПСН57. 21. 4.0-П |
| | | | | 1ПСН30. 12. 2.5-Я |
| | | | | 1ПСН30. 12. 3.0-Я |
| | | | | 1ПСН30. 13. 2.5-Я |
| | | | | 1ПСН30. 13 3.0-Я |
| | | | | 1ПСН30. 15. 2.5-Я |
| | | | | 1ПСН30. 15. 3.0-Я |
| | | | | 1ПСН30. 18. 2.5-Я |
| | | | | 1ПСН30. 18. 3.0-Я |
| | | | | 1ПСН45. 12. 2.5-Я |
| | | | | 1ПСН45. 12. 3.0-Я |
| | | | | 1ПСН45. 13. 2.5-Я |
| | | | | 1ПСН45. 13. 3.0-Я |
| | | | | 1ПСН45. 15. 2.5-Я |
| | | | | 1ПСН45. 15. 3.0-Я |
| | | | | 1ПСН45. 18. 2.5-Я |
| | | | | 1ПСН45. 18. 3.0-Я |
| | | | | 1ПСН60. 12. 2.5-Я |
| | | | | 1ПСН60. 12. 3.0-Я |
| | | | | 1ПСН60. 13. 2.5-Я |
| | | | | 1ПСН60. 13. 3.0-Я |
| | | | | 1ПСН60. 15. 2.5-Я |
| | | | | 1ПСН60. 15. 3.0-Я |
| | | | | 1ПСН60. 18. 2.5-Я |
| | | | | 1ПСН60. 18. 3.0-Я |
| | | | | 2ПСН28. 12. 2.5-Я |
| | | | | 2ПСН28. 12. 3.0-Я |
| | | | | 2ПСН28. 13. 2.5-Я |
| | | | | 2ПСН28. 13. 3.0-Я |
| | | | | 2ПСН28. 15. 2.5-Я |

Инв. № подл. | Подпись и дата | Взам. инв. №

| № п/п | Обозначение | Наименование | Стр. | Примечание |
|---|---|---|---|---|
| | | | | 2ПСН28.15.3.0-Я |
| | | | | 2ПСН28.18.2.5-Я |
| | | | | 2ПСН28.18.3.0-Я |
| | | | | 2ПСН27.12.2.5-Я |
| | | | | 2ПСН27.12.3.0-Я |
| | | | | 2ПСН27.13.2.5-Я |
| | | | | 2ПСН27.13.3.0-Я |
| | | | | 2ПСН27.15.2.5-Я |
| | | | | 2ПСН27.15.3.0-Я |
| | | | | 2ПСН27.18.2.5-Я |
| | | | | 2ПСН27.18.3.0-Я |
| | | | | 2ПСН58.12.2.5-Я |
| | | | | 2ПСН58.12.3.0-Я |
| | | | | 2ПСН58.13.2.5-Я |
| | | | | 2ПСН58.13.3.0-Я |
| | | | | 2ПСН58.15.2.5-Я |
| | | | | 2ПСН58.15.3.0-Я |
| | | | | 2ПСН58.18.2.5-Я |
| | | | | 2ПСН58.18.3.0-Я |
| | | | | 2ПСН57.12.2.5-Я |
| | | | | 2ПСН57.12.3.0-Я |
| | | | | 2ПСН57.13.2.5-Я |
| | | | | 2ПСН57.13.3.0-Я |
| | | | | 2ПСН57.15.2.5-Я |
| | | | | 2ПСН57.15.3.0-Я |
| | | | | 2ПСН57.18.2.5-Я |
| | | | | 2ПСН57.18.3.0-Я |
| | | | | 3ПСН28.12.2.5-Я |
| | | | | 3ПСН28.12.3.0-Я |
| | | | | 3ПСН28.13.2.5-Я |
| | | | | 3ПСН28.13.3.0-Я |
| | | | | 3ПСН28.15.2.5-Я |
| | | | | 3ПСН28.15.3.0-Я |
| | | | | 3ПСН28.18.2.5-Я |
| | | | | 3ПСН28.18.3.0-Я |
| | | | | 3ПСН27.12.2.5-Я |
| | | | | 3ПСН27.12.3.0-Я |
| | | | | 3ПСН27.13.2.5-Я |
| | | | | 3ПСН27.13.3.0-Я |
| | | | | 3ПСН27.15.2.5-Я |
| | | | | 3ПСН27.15.3.0-Я |
| | | | | 3ПСН27.18.2.5-Я |
| | | | | 3ПСН27.18.3.0-Я |
| | | | | 3ПСН58.12.2.5-Я |
| | | | | 3ПСН58.12.3.0-Я |
| | | | | 3ПСН58.13.2.5-Я |
| | | | | 3ПСН58.13.3.0-Я |
| | | | | 3ПСН58.15.2.5-Я |
| | | | | 3ПСН58.15.3.0-Я |
| | | | | 3ПСН58.18.2.5-Я |
| | | | | 3ПСН58.18.3.0-Я |
| | | | | 3ПСН57.12.2.5-Я |
| | | | | 3ПСН57.12.3.0-Я |
| | | | | 3ПСН57.13.2.5-Я |
| | | | | 3ПСН57.13.3.0-Я |
| | | | | 3ПСН57.15.2.5-Я |
| | | | | 3ПСН57.15.3.0-Я |
| | | | | 3ПСН57.18.2.5-Я |
| | | | | 3ПСН57.18.3.0-Я |
| | 4.020-1.5-4.2.00.0 | Панель 4ПСН<br>Панель 5ПСН | 66÷90 | 4ПСН3.18-2.5-П |
| | | | | 4ПСН3.18.3.0-П |
| | | | | 4ПСН3.18.3.5-П |
| | | | | 4ПСН3.18-4.0-П |
| | | | | 4ПСН3.21.2.5-П |
| | | | | 4ПСН3.21.3.0-П |
| | | | | 4ПСН3.21.3.5-П |
| | | | | 4ПСН3.21.4.0-П |
| | | | | 4ПСН3.27.2.5-П |
| | | | | 4ПСН3.27.3.0-П |
| | | | | 4ПСН3.27.3.5-П |
| | | | | 4ПСН3.27.4.0-П |
| | | | | 4ПСН4.18.2.5-П |
| | | | | 4ПСН4.18.3.0-П |

Инв.№ подл. | Подпись и дата | Взам. инв.№

| № п/п | Обозначение | Наименование | Стр. | Примечание |
|---|---|---|---|---|
| | | | | 4 ПСН 4. 18. 3.5 - П |
| | | | | 4 ПСН 4. 18. 4.0 - П |
| | | | | 4 ПСН 4. 21. 2.5 - П |
| | | | | 4 ПСН 4. 21. 3.0 - П |
| | | | | 4 ПСН 4. 21. 3.5 - П |
| | | | | 4 ПСН 4. 21. 4.0 - П |
| | | | | 4 ПСН 4. 27. 2.5 - П |
| | | | | 4 ПСН 4. 27. 3.0 - П |
| | | | | 4 ПСН 4. 27. 3.5 - П |
| | | | | 4 ПСН 4. 27. 4.0 - П |
| | | | | 4 ПСН 6. 12. 2.5 - П |
| | | | | 4 ПСН 6. 12. 3.0 - П |
| | | | | 4 ПСН 6. 12. 3.5 - П |
| | | | | 4 ПСН 6. 12. 4.0 - П |
| | | | | 4 ПСН 6. 15. 2.5 - П |
| | | | | 4 ПСН 6. 15. 3.0 - П |
| | | | | 4 ПСН 6. 15. 3.5 - П |
| | | | | 4 ПСН 6. 15. 4.0 - П |
| | | | | 4 ПСН 6. 18. 2.5 - П |
| | | | | 4 ПСН 6. 18. 3.0 - П |
| | | | | 4 ПСН 6. 18. 3.5 - П |
| | | | | 4 ПСН 6. 18. 4.0 - П |
| | | | | 4 ПСН 6. 21. 2.5 - П |
| | | | | 4 ПСН 6. 21. 3.0 - П |
| | | | | 4 ПСН 6. 21. 3.5 - П |
| | | | | 4 ПСН 6. 21. 4.0 - П |
| | | | | 4 ПСН 6. 27. 2.5 - П |
| | | | | 4 ПСН 6. 27. 3.0 - П |
| | | | | 4 ПСН 6. 27. 3.5 - П |
| | | | | 4 ПСН 6. 27. 4.0 - П |
| | | | | 4 ПСН 12. 12. 2.5 - П |
| | | | | 4 ПСН 12. 12. 3.0 - П |
| | | | | 4 ПСН 12. 12. 3.5 - П |
| | | | | 4 ПСН 12. 12. 4.0 - П |
| | | | | 4 ПСН 12. 15. 2.5 - П |
| | | | | 4 ПСН 12. 15. 3.0 - П |
| | | | | 4 ПСН 12. 15. 3.5 - П |
| | | | | 4 ПСН 12. 15. 4.0 - П |
| | | | | 4 ПСН 12. 18. 2.5 - П |

| № п/п | Обозначение | Наименование | Стр. | Примечание |
|---|---|---|---|---|
| | | | | 4 ПСН 12. 18. 3.0 - П |
| | | | | 4 ПСН 12. 18. 3.5 - П |
| | | | | 4 ПСН 12. 18. 4.0 - П |
| | | | | 4 ПСН 12. 21. 2.5 - П |
| | | | | 4 ПСН 12. 21. 3.0 - П |
| | | | | 4 ПСН 12. 21. 3.5 - П |
| | | | | 4 ПСН 12. 21. 4.0 - П |
| | | | | 4 ПСН 12. 27. 2.5 - П |
| | | | | 4 ПСН 12. 27. 3.0 - П |
| | | | | 4 ПСН 12. 27. 3.5 - П |
| | | | | 4 ПСН 12. 27. 4.0 - П |
| | | | | 4 ПСН 18. 12. 2.5 - П |
| | | | | 4 ПСН 18. 12. 3.0 - П |
| | | | | 4 ПСН 18. 12. 3.5 - П |
| | | | | 4 ПСН 18. 12. 4.0 - П |
| | | | | 4 ПСН 18. 15. 2.5 - П |
| | | | | 4 ПСН 18. 15. 3.0 - П |
| | | | | 4 ПСН 18. 15. 3.5 - П |
| | | | | 4 ПСН 18. 15. 4.0 - П |
| | | | | 4 ПСН 18. 18. 2.5 - П |
| | | | | 4 ПСН 18. 18. 3.0 - П |
| | | | | 4 ПСН 18. 18. 3.5 - П |
| | | | | 4 ПСН 18. 18. 4.0 - П |
| | | | | 4 ПСН 18. 21. 2.5 - П |
| | | | | 4 ПСН 18. 21. 3.0 - П |
| | | | | 4 ПСН 18. 21. 3.5 - П |
| | | | | 4 ПСН 18. 21. 4.0 - П |
| | | | | 4 ПСН 18. 27. 2.5 - П |
| | | | | 4 ПСН 18. 27. 3.0 - П |
| | | | | 4 ПСН 18. 27. 3.5 - П |
| | | | | 4 ПСН 18. 27. 4.0 - П |
| | | | | 5 ПСН 41. 120. 2.5 - П |
| | | | | 5 ПСН 46. 120. 3.0 - П |
| | | | | 5 ПСН 51. 120. 3.5 - П |
| | | | | 5 ПСН 56. 120. 4.0 - П |
| | | | | 5 ПСН 41. 130. 2.5 - П |
| | | | | 5 ПСН 46. 130. 3.0 - П |
| | | | | 5 ПСН 51. 130. 3.5 - П |
| | | | | 5 ПСН 56. 130. 4.0 - П |
| | | | | 5 ПСН 41. 150. 2.5 - П |

Инв. № подл. | Подпись и дата | Взам. инв. №

| N п/п | Обозначение | Наименование | Стр. | Примечание |
|---|---|---|---|---|
| | | | | 5псн46.150.3.0-п |
| | | | | 5пснS1.150.3.5-п |
| | | | | 5пснS6.150.4.0-п |
| | | | | 5псн41.180.2.5-п |
| | | | | 5псн46.180.3.0-п |
| | | | | 5пснS1.180.3.5-п |
| | | | | 5пснS6.180.4.0-п |
| | | | | 5псн41.210.2.5-п |
| | | | | 5псн46.210.3.0-п |
| | | | | 5пснS1.210.3.5-п |
| | | | | 5пснS6.210.4.0-п |
| | | | | 5псн46.120.2.5-п |
| | | | | 5пснS1.120.3.0-п |
| | | | | 5пснS6.120.3.5-п |
| | | | | 5псн61.120.4.0-п |
| | | | | 5псн46.130.2.5-п |
| | | | | 5пснS1.130.3.0-п |
| | | | | 5пснS6.130.3.5-п |
| | | | | 5псн61.130.4.0-п |
| | | | | 5псн46.150.2.5-п |
| | | | | 5пснS1.150.3.0-п |
| | | | | 5пснS6.150.3.5-п |
| | | | | 5псн61.150.4.0-п |
| | | | | 5псн46.180.2.5-п |
| | | | | 5пснS1.180.3.0-п |
| | | | | 5пснS6.180.3.5-п |
| | | | | 5псн61.180.4.0-п |
| | | | | 5псн46.210.2.5-п |
| | | | | 5пснS1.210.3.0-п |
| | | | | 5пснS6.210.3.5-п |
| | | | | 5псн61.210.4.0-п |
| | | | | 5псн4.18.25-9я |
| | | | | 5псн4.18.30-9я |
| | | | | 5псн4.21.25-9я |
| | | | | 5псн4.21.30-9я |
| | | | | 5псн4.27.25-9я |

| N п/п | Обозначение | Наименование | Стр. | Примечание |
|---|---|---|---|---|
| | | | | 5псн4.27.30-9я |
| | | | | 5псн6.12.25-9я |
| | | | | 5псн6.12.30-9я |
| | | | | 5псн6.15.25-9я |
| | | | | 5псн6.15.30-9я |
| | | | | 5псн6.18.25-9я |
| | | | | 5псн6.18.30-9я |
| | | | | 5псн6.21.25-9я |
| | | | | 5псн6.21.30-9я |
| | | | | 5псн6.27.25-9я |
| | | | | 5псн6.27.30-9я |
| | | | | 5псн12.12.25-9я |
| | | | | 5псн12.12.30-9я |
| | | | | 5псн12.15.25-9я |
| | | | | 5псн12.15.30-9я |
| | | | | 5псн12.18.25-9я |
| | | | | 5псн12.18.30-9я |
| | | | | 5псн12.21.25-9я |
| | | | | 5псн12.21.30-9я |
| | | | | 5псн12.27.25-9я |
| | | | | 5псн12.27.30-9я |
| | | | | 5псн18.12.25-9я |
| | | | | 5псн18.12.30-9я |
| | | | | 5псн18.15.25-9я |
| | | | | 5псн18.15.30-9я |
| | | | | 5псн18.18.25-9я |
| | | | | 5псн18.18.30-9я |
| | | | | 5псн18.21.25-9я |
| | | | | 5псн18.21.30-9я |
| | | | | 5псн18.27.25-9я |
| | | | | 5псн18.27.30-9я |
| | | | | 5псн41.120.2.5-9я |
| | | | | 5псн46.120.3.0-9я |
| | | | | 5псн41.130.2.5-9я |
| | | | | 5псн46.130.3.0-9я |
| | | | | 5псн41.150.2.5-9я |

Инв. № подл. | Подп. и дата | Взам. инв. №

| N п/п | Обозначение | Наименование | Стр. | Примечание |
|---|---|---|---|---|
| | | | | 5пен46.150.3.0-9 |
| | | | | 5пен41.180.2.5-9 |
| | | | | 5пен46.180.3.0-9 |
| | | | | 5пен41.210.2.5-9 |
| | | | | 5пен46.210.3.0-9 |
| | | | | 5пен46.120.2.5-9 |
| | | | | 5пен51.120.3.0-9 |
| | | | | 5пен46.130.2.5-9 |
| | | | | 5пен51.130.3.0-9 |
| | | | | 5пен46.150.2.5-9 |
| | | | | 5пен51.150.3.0-9 |
| | | | | 5пен46.180.2.5-9 |
| | | | | 5пен51.180.3.0-9 |
| | | | | 5пен46.210.2.5-9 |
| | | | | 5пен51.210.3.0-9 |

| N п/п | Обозначение | Наименование | Стр. | Примечание |
|---|---|---|---|---|

Инв. № подл. | Подп. и дата | Взам. инв. №

Настоящий выпуск содержит рабочие чертежи навесных панелей наружных стен из легких и ячеистых бетонов

Общие указания по применению и расчету панелей приведены в выпуске 0-1.

## Маркировка изделий

Маркировка панелей принята в соответствии с ГОСТ 23009-78. Марки панелей состоят из обозначения типа изделий и из буквенно-цифровых индексов, разделенных дефисом.

Обозначение типа изделия состоит из буквенно-цифрового индекса, означающего типоразмер изделия (цифровой индекс) и обозначения изделия (буквенный индекс).

В состав номенклатуры пять типоразмеров панелей:

1ПСН - навесная рядовая панель;

2ПСН - навесная рядовая панель для внутренних углов зданий, левая;

3ПСН - навесная рядовая панель для внутренних углов здания, правая;

4ПСН - навесная простеночная панель;

5ПСН - навесная угловая панель для наружных углов здания.

Цифровая группа обозначает соответственно длину, высоту и толщину панелей, при этом габариты рядовых и простеночных панелей даны в дециметрах (округленно до 0,1), а габариты панелей для наружных и внутренних углов зданий в сантиметрах

Буквенный индекс означает материал, из которого изготовлена панель:

П - бетоны на пористых заполнителях (лёгкие бетоны);

Я - автоклавные ячеистые бетоны

Цифровой индекс „1", проставляемый в конце марки, означает подкарнизную панель (высотой 585 мм) и парапетную (высотой 1485 и 1785 мм), отличающихся от рядовых панелей соответственно армированием и дополнительными закладными деталями.

Пример:

1ПСН 30.15.2,5-П - навесная полосовая рядовая панель длиной 2980 мм, высотой 1485 мм и толщиной 250 мм из лёгкого бетона;

4ПСН 3.21.4,0-П - навесная простеночная панель длиной 280 мм, высотой 2080 мм, толщиной 400 мм из лёгкого бетона;

5ПСН 41.120.2,5-Я - навесная угловая панель с длиной сторон 410 мм, высотой 1185 мм, толщиной 250 мм из ячеистого бетона.

2ПСН 28.13.3.5-П - навесная полосовая панель для внутреннего угла здания длиной 2750 мм, высотой 1285 мм, шириной 350 мм из легкого бетона

## Конструктивное решение

Панели наружных стен представляют собой плоскую однослойную конструкцию и запроектированы из следующих материалов:

А) лёгких бетонов на пористых заполнителях плотного строения и поризованных с объёмным весом в сухом состоянии от 700 до 1100 кг/м³ марок „50" и „75" в соответствии с табл. 1.

Б) из ячеистых бетонов автоклавного твердения видов А и Б с объёмным весом в сухом состоянии от 600 до 700 кг/м³ марки „25" в соответствии с табл. 2.

| | | | |
|---|---|---|---|
| Нач. отд. | Волынский | | 19.03 |
| Контр. | Маркин | | 18.03 |
| ГИП | Ванян | | 18.03 |
| Рук. гр. | Шалаурова | | 18.03 |
| Провер. | Ходош | | 18.03 |
| Разраб. | Шалаурова | | 18.03 |

1.020-1.5-4 0.0.0.0 ПЗ

Пояснительная записка

| Стадия | Лист | Листов |
|---|---|---|
| Р | 1 | 8 |

ЦНИИЭП торгово-бытовых зданий и туристских комплексов

Инв. № подл. | Подпись и дата | Взам. инв. №

Копировал Захаш 17532-11 Формат А4

Таблица 1

## Рекомендуемые виды легких бетонов для изготовления стеновых панелей

| Наименование материала | Объёмный вес в сухом состоянии кг/м³ | Проектная марка бетона по прочности на сжатие кгс/см² | Отпускная прочность бетона не менее кгс/см² | Начальный модуль упругости кгс/см² |
|---|---|---|---|---|
| Керамзитобетон, шунгизитобетон, бетон на трепельном и зольном гравии, на пористом песке того же вида, что и крупный заполнитель, плотные | 900-1100 | 50 | 40 | 45000-56000 |
| То же на перлитовом вспученном песке с объеным весом до 400 кг/м³, плотные | 850-1000 | 50 | 40 | 45000-50000 |
| | 900-1050 | 75 | 60 | 45000-56000 |
| Керамзитобетон, шунгизитобетон, бетоны на трепельном и зольном гравии, поризованные | 800-1000 | 50 | 40 | 40000-50000 |
| | 850-1050 | 75 | 60 | 55000-66000 |
| Перлитобетон | 700-800 | 50 | 40 | 40000-45000 |
| | 850-900 | 75 | 50 | 55000-60000 |
| Аглопоритобетон на аглопоритовом песке | 1000 | 50 | 40 | 50000 |

Продолжение табл. 1

| Наименование материала | Объёмный вес в сухом состоянии кг/м³ | Проектная марка бетона по прочности на сжатие кгс/см² | Отпускная прочность бетона не менее кгс/см² | Начальный модуль упругости кгс/см² |
|---|---|---|---|---|
| Шлакопемзобетон на легких граншлаках | 1000-1100 | 50 | 40 | 50000 |
| | 1100 | 75 | 60 | 65000 |
| Керамзитобетон на вспененных полистирольных песках | 700-800 | 50 | 40 | 40000 |

В зависимости от условий эксплуатации ограждающих конструкций из лёгких бетонов в конкретных проектах должен назначаться нормативный объёмный вес бетона.

Таблица 2

## Рекомендуемые виды ячеистых бетонов для изготовления стеновых панелей

| Вид бетона | Наименование материала | Объёмный вес в сухом состоянии кг/м³ | Нормативный объемный вес кг/м³ | Проектная марка бетона по прочности на сжатие кгс/см² | Отпускная прочность бетона не менее кгс/см² | Начальный модуль упругости кгс/см² |
|---|---|---|---|---|---|---|
| А | Газобетон | 600 | 700 | 25 | 25 | 17000 |
| | Пенобетон | | | | | |
| Б | Газосиликат | 700 | 850 | 25 | 25 | 14000 |
| | Пеносиликат | | | | | |

Проектная марка бетона по морозостойкости в зависимости от режима эксплуатации ограждающих конструкции и значения расчётной зимней температуры наружного воздуха в районе строительства должны назначаться в соответствии с главой СНиП II-21-75.

Панели из легких бетонов изготовляются с наружными и внутренними отделочными слоями и покрытиями, панели из ячеистых бетонов - только с наружной защитой

Панели армируются пространственными каркасами, разработанными в выпуске 5-5.

Все закладные детали должны иметь антикоррозийное покрытие, нанесенное методом металлизации согласно СНиП II-28-73.

Пространственные каркасы, устанавливаемые в панелях из ячеистых бетонов, должны подвергаться антикоррозийной защите в соответствии с „Инструкцией по изготовлению изделий из автоклавного ячеистого бетона" СН 277-80.

Для распалубки и монтажа панелей предусмотрены строповочные петли. В случае подъёма стеновой панели за четыре петли должны быть предусмотрены приспособления, обеспечивающие равномерное распределение усилий на все четыре петли. Извлечение панелей из форм и кантование их из горизонтального положения в вертикальное следует производить с помощью специального кантователя.

Углубления в бетоне вокруг монтажных петель образуются при помощи вкладышей, закрепляемых на перегибе монтажной петли. Вкладыши рекомендуются в виде отливок из алюминиевых сплавов. Для пропариваемых легких бетонов возможно применение резиновых или деревянных вкладышей.

Масса изделий, указанная на рабочих чертежах, определена следующим образом:

Для панелей из лёгкого бетона как сумма масс лёгкого бетона с нормативным объёмным весом 940 кг/м³, массы отделочных слоёв (наружный 20 мм, внутренний 15 мм) с объёмным весом 1800 кг/м³ и массы стали.

Для панелей из ячеистого бетона как произведение объёма бетона на нормативный объемный вес 800 кг/м³ (для ячеистых бетонов вида „А").

Контроль качества изготовления панелей, правила приемки, паспортизации, условий складирования, хранения, транспортировки выполняются в соответствии с требованиями следующих нормативных и инструктивных документов:

ГОСТ 11024-72, ГОСТ 11118-73, ГОСТ 10922-75, СНиП III-6-79; „Указания по сварке соединений арматуры и закладных деталей железобетонных конструкций" СН 393-78; „Инструкция по технологии изготовления и установке стальных закладных деталей в сборных железобетонных и бетонных изделиях" СН 313-65.*

Контроль и оценку качества бетонов для изготовления панелей надлежит выполнять в соответствии с требованиями следующих документов:

а) для легких бетонов - ГОСТ 18105-72; ГОСТ 21217-75; ГОСТ 10180-78; ГОСТ 12730.0÷5-78; ГОСТ 11051-70

б) для ячеистых бетонов - ГОСТ 12852-67; ГОСТ 12852.0-77; ГОСТ 12852.3÷6-77.

## технические требования к испытанию панелей

Перед массовым освоением производства панелей должны быть проведены испытания контрольных образцов в соответствии с ГОСТ 8829-77.

Величины контрольных нагрузок при испытаниях на прочность, жесткость и трещиностойкость, а также величины контрольных прогибов приведены на листах 5÷8.

Изделия испытывать на одновременное действие вертикальной и горизонтальной нагрузок и опирать на шарнирные опоры, обеспечивающие свободный прогиб испытываемых изделий в обоих направлениях (см. схему загружения на листах 5, 6).

Вертикальные контрольные нагрузки (за вычетам веса панелей) по проверке прочности определяются по формулам:

$$q^{p(\text{верт})}_{\text{контр}} = q^{p}_{\text{с.в.}}(c-1) + 3{,}6\, q^{p}_{\text{св.пр.}} \frac{(\ell-0{,}9)}{\ell^2} + c\, q^{p}_{\text{окн.}} \frac{(\ell-1{,}8)^2}{\ell^2}$$ - для рядовых панелей (кгс/п.м).

| Инв. № подл. | Подпись и дата | Взам. инв. № |
|---|---|---|
| | | |



Копировал Заходов 17533 13 Формат 12

где $q^{р}_{с.в.}$ - расчётный вес погонного метра испытываемой панели (кгс/п.м.)

$q^{р}_{с.в.пр}$ - расчётный вес погонного метра простенка, устанавливаемого на испытываемую панель (к с/п.м.).

$C$ - коэффициент, принимаемый по ГОСТ 8829-77.

$L$ - шаг колонн (м).

$l$ - расчётный пролет испытываемой панели (м).

$H_{пр}$ - высота простенка (м), устанавливаемого на испытываемую панель, принимается по табл. 1 док. 12 ПЗ Выпуска 0-1.

Горизонтальные контрольные нагрузки определяются по формуле:

$$q^{(ветр.)}_{контр.} = q^{р}_{ветр.} \times \frac{H_{ветр.п}}{H_п} \ (кгс/м^2)$$

где $q^{р}_{ветр.} = q_о \times C \times n \times K$ - расчетная ветровая нагрузка (кгс/м$^2$).

$H_{ветр.п.}$ - высота ветрового пояса в м, принимаемая по табл. 1. док. 12 ПЗ выпуска 0-1.

$H_п$ - высота испытываемой панели в м.

$q_о$ - нормативный скоростной напор ветра на высоте 10м для IV ветрового района СССР (тип местности Б) по главе СНиП II-6-74.

$C = 1$ - аэродинамический коэффициент.

$n = 1,2$ - коэффициент перегрузки.

$K$ - коэффициент, учитывающий изменение скоростного напора ветра по высоте здания; для панелей длиной до 7,2 м включительно - $K = 1,2$, для панелей 9,0 м - $K = 0,9$.

Проверка жёсткости панелей от контрольной горизонтальной нагрузки определяется по формуле:

$$f = \frac{5}{384} \cdot \frac{q^{н(ветр)}_{контр.} \times L^4}{0,75 E J}$$

где $f$ - контрольный прогиб от контрольной горизонтальной нагрузки (см)

$E$ - модуль упругости материала панели (к с/см$^2$).

$J$ - момент инерции испытываемой панели (см$^4$).

Контрольная горизонтальная нагрузка определяется по формуле:

$$q^{н(ветр)}_{контр.} = q_о \times K \times C \times \frac{H_{ветр\ п}}{100 H_п} \ (кгс/п\ см)$$

где $q_о$; $K$; $C$; $H_{ветр.п.}$; $H_п$ - см. выше.

При подсчете вертикальных контрольных нагрузок и контрольных прогибов панелей приняты следующие нормативные объемные веса и модули упругости бетонов:

$\gamma^{н} = 940$ кг/м$^3$; $E = 47000$ кгс/см$^2$ - для легких бетонов.

$\gamma^{н} = 700$ кг/м$^3$; $E = 17000$ кгс/см$^2$ - для ячеистых бетонов.

$\gamma^{н} = 850$ кг/м$^3$; $E = 14000$ кгс/см$^2$ - для ячеистых бетонов вида „Б".

При этом при подсчете $q^{р(ветр)}_{контр.}$ для панелей из легкого бетона учтен вес отделочного слоя толщиной 3,5 мм при $\gamma^{н}_{отд.сл.} = 1800$ кг/м$^3$.

При испытании панелей с характеристиками бетонов, отличными от приведенных выше, контрольные вертикальные нагрузки и контрольные прогибы должны быть пересчитаны.

Перечень выпусков, входящих в состав серии 1.020-1, приведен в выпуске 0-0.

Схема при испытании

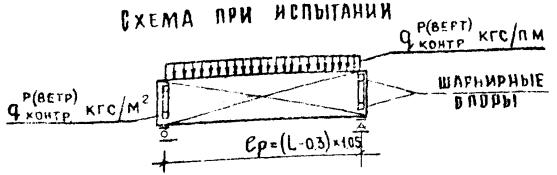


При проведении испытании следует руководствоваться указаниями ГОСТ 8829-77

| Марка изделия | | Высота панели мм | Проверка прочности панелей из легкого бетона. Вид разрушения и величина коэффициента „С". Текучесть продольной растянутой арматуры до наступления раздробления бетона сжатой зоны сечения. С = 1.4. Величина разрушающей нагрузки при которой изделия признаются годными ГОСТ 8829-77. Вертикальная нагрузка за вычетом собственного веса: В = 250 | В = 300 | В = 350 | В = 400 | Горизонтальная нагрузка | Разрыв продольной растянутой арматуры или раздробление бетона сжатой зоны до наступления текучести продольной растянутой арматуры или разрушение по сечениям, наклонным к продольной оси конструкции. С = 1.6. Вертикальная нагрузка за вычетом собственного веса: В = 250 | В = 300 | В = 350 | В = 400 | Горизонтальная нагрузка |
|---|---|---|---|---|---|---|---|---|---|---|---|---|
| Рядовые панели | 1ПСН 30.12. | 1185 | 962 | 1131 | 1294 | 1468 | 309 | 1154 | 1357 | 1553 | 1761 | 353 |
| | 1ПСН 45.12. | | 804 | 940 | 1070 | 1209 | | 974 | 1138 | 1300 | 1466 | |
| | 1ПСН 60.12. | | 702 | 816 | 925 | 1041 | | 856 | 996 | 1131 | 1274 | |
| | 1ПСН 30.13. | 1285 | 743 | 875 | 1001 | 1135 | 242 | 908 | 1069 | 1224 | 1388 | 277 |
| | 1ПСН 45.13. | | 631 | 738 | 841 | 950 | | 780 | 913 | 1041 | 1177 | |
| | 1ПСН 60.13. | | 557 | 649 | 737 | 830 | | 696 | 812 | 922 | 1040 | |
| | 1ПСН 72.13. | | 517 | 599 | 679 | 764 | | 649 | 755 | 856 | 963 | |
| | 1ПСН 30.15. | 1485 | 1231 | 1448 | 1656 | 1878 | 314 | 1475 | 1735 | 1985 | 2252 | 358 |
| | 1ПСН 45.15. | | 1028 | 1202 | 1369 | 1546 | | 1243 | 1454 | 1656 | 1872 | |
| | 1ПСН 60.15. | | 896 | 1042 | 1182 | 1330 | | 1093 | 1271 | 1443 | 1625 | |
| | 1ПСН 30.18. | 1785 | 922 | 1086 | 1242 | 1409 | 224 | 1136 | 1337 | 1530 | 1736 | 256 |
| | 1ПСН 45.18. | | 787 | 922 | 1050 | 1187 | | 981 | 1150 | 1311 | 1483 | |
| | 1ПСН 60.18. | | 699 | 815 | 926 | 1043 | | 882 | 1028 | 1168 | 1318 | |
| | 1ПСН 30.21. | 2085 | 1076 | 1266 | 1449 | 1644 | 224 | 1325 | 1560 | 1785 | 2025 | 256 |
| | 1ПСН 45.21. | | 918 | 1075 | 1225 | 1385 | | 1145 | 1341 | 1530 | 1731 | |
| | 1ПСН 60.21. | | 816 | 951 | 1080 | 1217 | | 1028 | 1199 | 1363 | 1538 | |
| | 1ПСН 90.12. | 1185 | 584 | 672 | 757 | 848 | 309 | 722 | 833 | 940 | 1054 | 353 |
| | 1ПСН 90.15. | 1485 | 745 | 857 | 966 | 1081 | 314 | 919 | 1060 | 1196 | 1340 | 358 |
| | 1ПСН 90.18. | 1785 | 598 | 692 | 782 | 877 | 224 | 765 | 887 | 1004 | 1128 | 256 |
| | 1ПСН 90.21. | 2085 | 698 | 807 | 912 | 1023 | 224 | 893 | 1035 | 1171 | 1317 | 256 |

В - толщина панелей в мм

1.020-1.5-4 0.0.0 ПЗ

Лист 5

Инв № подл. | Подпись и дата | Взам. инв. №

17535 Копировал Гусова Формат 12

Схема при испытании

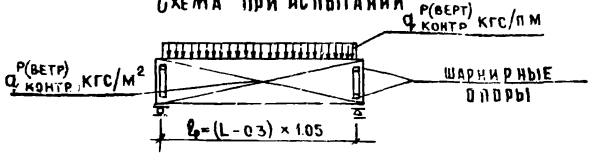


При проведении испытаний следует руководствоваться указаниями ГОСТ 8829-77

| Марка изделия | | Высота панели мм | Проверка прочности панелей из ячеистого бетона. Вид разрушения и величина коэффициента „С" | | | | | | | | | | |
|---|---|---|---|---|---|---|---|---|---|---|---|---|---|
| | | | Текучесть продольной растянутой арматуры до наступления раздробления бетона сжатой зоны сечения. С = 1.4 | | | | | Разрыв продольной растянутой арматуры или раздробление бетона сжатой зоны до наступления текучести продольной арматуры или разрушение по сечениям, наклонным к продольной конструкции | | | | | |
| | | | | | | | | С = 1.6 | | | С = 1.8 | | |
| | | | Ячеистый бетон вида А | | Ячеистый бетон вида Б | | Горизонтальная нагрузка | Ячеистый бетон вида А | | Горизонтальная нагрузка | Ячеистый бетон вида Б | | Горизонтальная нагрузка |
| | | | Вертикальная нагрузка (кгс/п.м) за вычетом собственного веса при толщине панелей | | | | | Вертикальная нагрузка (кгс/п.м) за вычетом собственного веса при толщине панелей | | | Вертикальная нагрузка (кгс/п.м) за вычетом собственного веса при толщине панелей | | |
| | | | В=250 | В=300 | В=250 | В=300 | | В=250 | В=300 | | В=250 | В=300 | |
| Рядовые панели | 1ПСН 30.12... | 1185 | 569 | 678 | 686 | 818 | 309 | 623 | 742 | 353 | 676 | 806 | 397 |
| | 1ПСН 45.12... | | 492 | 580 | 587 | 693 | | 550 | 648 | | 608 | 716 | |
| | 1ПСН 60.12... | | 443 | 517 | 522 | 612 | | 503 | 588 | | 564 | 658 | |
| | 1ПСН 30.13... | 1285 | 470 | 561 | 567 | 677 | 242 | 527 | 628 | 277 | 584 | 696 | 311 |
| | 1ПСН 45.13... | | 409 | 483 | 489 | 579 | | 469 | 554 | | 529 | 625 | |
| | 1ПСН 60.13... | | 370 | 433 | 438 | 515 | | 431 | 506 | | 493 | 579 | |
| | 1ПСН 30.15... | 1485 | 871 | 1039 | 1051 | 1255 | 314 | 938 | 1119 | 358 | 1053 | 1199 | 404 |
| | 1ПСН 45.15... | | 738 | 872 | 882 | 1045 | | 811 | 958 | | 884 | 1043 | |
| | 1ПСН 60.15... | | 652 | 764 | 772 | 908 | | 729 | 853 | | 805 | 942 | |
| | 1ПСН 30.18... | 1785 | 743 | 887 | 898 | 1073 | 224 | 821 | 981 | 256 | 900 | 1075 | 288 |
| | 1ПСН 45.18... | | 632 | 749 | 758 | 900 | | 714 | 847 | | 796 | 944 | |
| | 1ПСН 60.18... | | 560 | 660 | 667 | 788 | | 644 | 759 | | 729 | 859 | |

В - толщина панелей в мм

## Проверка по жесткости от горизонтальной нагрузки (панели из легкого бетона)

| Длина панели мм | Контрольный прогиб от контрольной нагрузки (см) | | | | | | | | | | | | | | | | | | | | | | | | | | | | | |
|---|---|---|---|---|---|---|---|---|---|---|---|---|---|---|---|---|---|---|---|---|---|---|---|---|---|---|---|---|---|---|
| | Рядовые панели | | | | | | | | | | | | | | | | | | | | | | | | | | | | | |
| | Высота панели мм | | | | | | | | | | | | | | | | | | | | | | | | | | | | | |
| | H= 1185 | | | | H= 1285 | | | | H= 1485 | | | | H= 1785 | | | | H= 2085 | | | | H= 1185 | | | | H= 1485 | | | | H= 1785 | | | | H= 2085 | | | |
| | Толщина панели мм | | | | | | | | | | | | | | | | | | | | | | | | | | | | | |
| | 250 | 300 | 350 | 400 | 250 | 300 | 350 | 400 | 250 | 300 | 350 | 400 | 250 | 300 | 350 | 400 | 250 | 300 | 350 | 400 | 250 | 300 | 350 | 400 | 250 | 300 | 350 | 400 | 250 | 300 | 350 | 400 | 250 | 300 | 350 | 400 |
| | Контрольная нагрузка кгс/п.см | | | | | | | | | | | | | | | | | | | | | | | | | | | | | |
| | $q$= 1.84 | | | | $q$= 1.44 | | | | $q$= 1.87 | | | | $q$= 1.33 | | | | $q$= 1.33 | | | | $q$= 1.38 | | | | $q$= 1.40 | | | | $q$= 1.00 | | | | $q$= 1.00 | | | |
| 3000 | 0.04 | 0.02 | 0.02 | 0.01 | 0.03 | 0.02 | 0.01 | 0.01 | 0.04 | 0.02 | 0.02 | 0.01 | 0.03 | 0.02 | 0.01 | 0.01 | 0.03 | 0.02 | 0.01 | 0.01 | — | — | — | — | — | — | — | — | — | — | — | — | — | — | — | — |
| 4500 | 0.21 | 0.12 | 0.08 | 0.05 | 0.17 | 0.10 | 0.06 | 0.04 | 0.22 | 0.13 | 0.08 | 0.05 | 0.15 | 0.09 | 0.06 | 0.04 | 0.15 | 0.09 | 0.06 | 0.04 | — | — | — | — | — | — | — | — | — | — | — | — | — | — | — | — |
| 6000 | 0.68 | 0.39 | 0.25 | 0.16 | 0.53 | 0.31 | 0.19 | 0.13 | 0.69 | 0.40 | 0.25 | 0.17 | 0.49 | 0.28 | 0.17 | 0.12 | 0.49 | 0.28 | 0.18 | 0.12 | — | — | — | — | — | — | — | — | — | — | — | — | — | — | — | — |
| 9000 | — | — | — | — | — | — | — | — | — | — | — | — | — | — | — | — | — | — | — | — | 2.57 | 1.49 | 0.94 | 0.63 | 2.60 | 1.50 | 0.95 | 0.64 | 1.86 | 1.08 | 0.68 | 0.45 | 1.86 | 1.08 | 0.68 | 0.45 |

Схема при испытании

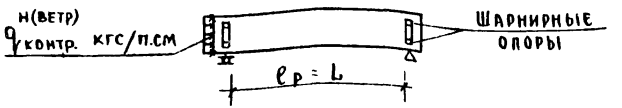


Инв.№подл. | Подпись и дата | Взам.инв.№

Схема при испытании

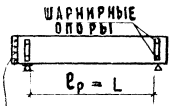


Проверка по жесткости от горизонтальной нагрузки (панели из ячеистого бетона)

| Длина панели мм | Контрольный прогиб от контрольной нагрузки (см) | | | | | | | |
|---|---|---|---|---|---|---|---|---|
| | Рядовые панели | | | | | | | |
| | Высота панели мм | | | | | | | |
| | H = 1185 | | H = 1285 | | H = 1485 | | H = 1785 | |
| | Толщина панели мм | | | | | | | |
| | 250 | 300 | 250 | 300 | 250 | 300 | 250 | 300 |
| | Контрольная нагрузка кгс/п.см | | | | | | | |
| | $q_{н}$ = 1.84 | | $q_{н}$ = 1.44 | | $q_{н}$ = 1.87 | | $q_{н}$ = 1.33 | |
| 3000 | 0.10 | 0.06 | 0.07 | 0.04 | 0.08 | 0.05 | 0.05 | 0.03 |
| | 0.12 | 0.07 | 0.09 | 0.05 | 0.10 | 0.06 | 0.06 | 0.03 |
| 4500 | 0.50 | 0.29 | 0.36 | 0.21 | 0.41 | 0.23 | 0.24 | 0.14 |
| | 0.61 | 0.35 | 0.44 | 0.25 | 0.49 | 0.28 | 0.29 | 0.17 |
| 6000 | 1.58 | 0.91 | 1.14 | 0.66 | 1.28 | 0.74 | 0.76 | 0.44 |
| | 1.92 | 1.11 | 1.38 | 0.80 | 1.55 | 0.90 | 0.92 | 0.53 |

| ФОРМАТ | ЗОНА | ПОЗ | ОБОЗНАЧЕНИЕ | НАИМЕНОВАНИЕ | КОЛ НА ИСПОЛН. 1.020-1.5-4 1.0.0.0- | | | | | | | | | | | | | | | | | | | | ПРИМЕЧАНИЕ |
|---|---|---|---|---|---|---|---|---|---|---|---|---|---|---|---|---|---|---|---|---|---|---|---|---|---|
| | | | | | – | 001 | 002 | 003 | 004 | 005 | 006 | 007 | 008 | 009 | 010 | 011 | 012 | 013 | 014 | 015 | 016 | 017 | 018 | 019 | |
| | | | | ДОКУМЕНТАЦИЯ: | | | | | | | | | | | | | | | | | | | | | |
| 12 | | | 1.020-1.5-4 1.0.0.0 СВ | СБОРОЧНЫЙ ЧЕРТЕЖ | * | * | * | * | * | * | * | * | * | * | * | * | * | * | * | * | * | * | * | * | |
| 12 | | | 1.020-1.5-6 0.0.0.0 УQ | УЗЛЫ ОПАЛУБОЧНЫЕ | * | * | * | * | * | * | * | * | * | * | * | * | * | * | * | * | * | * | * | * | |
| 12 | | | 1.020-1.5-4 1.0.0.0 ВМС | ВЕДОМОСТЬ МАТЕРИАЛОВ И ВЫБОРКА СТАЛИ | * | * | * | * | * | * | * | * | * | * | * | * | * | * | * | * | * | * | * | * | |
| 12 | | | 1.020-1.5-4 0.0.0.0 ПЗ | ПОЯСНИТЕЛЬНАЯ ЗАПИСКА | * | * | * | * | * | * | * | * | * | * | * | * | * | * | * | * | * | * | * | * | |
| | | | | СБОРОЧНЫЕ ЕДИНИЦЫ: | | | | | | | | | | | | | | | | | | | | | |
| 12 | | | 1.020-1.5-5 0.1.0.0 | КАРКАС ПР. КПН1.25-П | 1 | | | | | | | | | | | | | | | | | | | | |
| | | | 1.020-1.5-5 0.1.0.0-001 | КАРКАС ПР. КПН1.30-П | - | 1 | | | | | | | | | | | | | | | | | | | |
| | | | 1.020-1.5-5 0.1.0.0-002 | КАРКАС ПР. КПН1.35-П | - | - | 1 | | | | | | | | | | | | | | | | | | |
| | | | 1.020-1.5-5 0.1.0.0-003 | КАРКАС ПР. КПН1.40-П | - | - | - | 1 | | | | | | | | | | | | | | | | | |
| | | | 1.020-1.5-5 0.1.0.0-006 | КАРКАС ПР. КПН2.25-П | - | - | - | - | 1 | | | | | | | | | | | | | | | | |
| | | | 1.020-1.5-5 0.1.0.0-007 | КАРКАС ПР. КПН2.30-П | - | - | - | - | - | 1 | | | | | | | | | | | | | | | |
| | | | 1.020-1.5-5 0.1.0.0-008 | КАРКАС ПР. КПН2.35-П | - | - | - | - | - | - | 1 | | | | | | | | | | | | | | |
| | | | 1.020-1.5-5 0.1.0.0-009 | КАРКАС ПР. КПН2.40-П | - | - | - | - | - | - | - | 1 | | | | | | | | | | | | | |
| | | | 1.020-1.5-5 0.1.0.0-012 | КАРКАС ПР. КПН3.25-П | - | | - | - | - | - | - | - | 1 | | | | | | | | | | | | |
| | | | 1.020-1.5-5 0.1.0.0-013 | КАРКАС ПР. КПН3.30-П | - | - | - | - | - | - | - | - | - | 1 | | | | | | | | | | | |
| | | | 1.020-1.5-5 0.1.0.0-014 | КАРКАС ПР. КПН3.35-П | - | - | - | - | - | - | - | - | - | - | 1 | | | | | | | | | | |
| | | | 1.020-1.5-5 0.1.0.0-015 | КАРКАС ПР. КПН3.40-П | - | - | - | - | - | - | - | - | - | - | - | 1 | | | | | | | | | |
| | | | 1.020-1.5-5 0.1.0.0-018 | КАРКАС ПР. КПН4.25-П | - | - | - | - | - | - | - | - | - | - | - | - | 1 | | | | | | | | |
| | | | 1.020-1.5-5 0.1.0.0-019 | КАРКАС ПР. КПН4.30-П | - | - | - | - | - | - | - | - | - | - | - | - | - | 1 | | | | | | | |
| | | | 1.020-1.5-5 0.1.0.0-020 | КАРКАС ПР. КПН4.35-П | - | - | - | - | - | - | - | - | - | - | - | - | - | - | 1 | | | | | | |
| | | | 1.020-1.5-5 0.1.0.0-021 | КАРКАС ПР. КПН4.40-П | - | - | - | - | - | - | - | - | - | - | - | - | - | - | - | 1 | | | | | |
| | | | 1.020-1.5-5 0.1.0.0-024 | КАРКАС ПР. КПН5.25-П | - | - | - | - | - | - | - | - | - | - | - | - | - | - | - | - | 1 | | | | |
| | | | 1.020-1.5-5 0.1.0.0-025 | КАРКАС ПР. КПН5.30-П | - | - | - | - | - | - | - | - | - | - | - | - | - | - | - | - | - | 1 | | | |
| | | | 1.020-1.5-5 0.1.0.0-026 | КАРКАС ПР. КПН5.35-П | - | - | - | - | - | - | - | - | - | - | - | - | - | - | - | - | - | - | 1 | | |
| | | | 1.020-1.5-5 0.1.0.0-027 | КАРКАС ПР. КПН5.40-П | - | - | - | - | - | - | - | - | - | - | - | - | - | - | - | - | - | - | - | 1 | |

ЭПВЦ КиевЗНИИЭП

ОПЕРАТОР ТЛП КОРТ

| | | | |
|---|---|---|---|
| НАЧ. ОТД | ВОЛЫНСКИЙ | | 24.03 |
| Н. КОНТР | ВАСИЛЬЕВА | | 24.03 |
| ГИП | ВАНЯН | | 24.03 |
| РУК. ГР | ШАНАУРОВА | | 24.03 |
| ПРОВЕРИ | СОКОЛОВА | | 24.03 |
| РАЗРАБОТ | КАШЕЛКИНА | | 24.03 |

1.020-1.5-4 1.0.0.0

ПАНЕЛЬ 1ПСН
ПАНЕЛЬ 2ПСН
ПАНЕЛЬ 3ПСН

| СТАДИЯ | ЛИСТ | ЛИСТОВ |
|---|---|---|
| Р | 1 | 18 |

ЦНИИЭП ТОРГОВО-БЫТОВЫХ ЗДАНИЙ И ТУРИСТСКИХ КОМПЛЕКСОВ

17533 19

ФОРМАТ 12

| ФОРМАТ | ЗОНА | ПОЗ | ОБОЗНАЧЕНИЕ | НАИМЕНОВАНИЕ | КОЛ НА ИСПОЛН 1.020-1.5-4 1.0.0.0- | | | | | | | | | | | | | | | | | | | | ПРИМЕЧАНИЕ |
|---|---|---|---|---|---|---|---|---|---|---|---|---|---|---|---|---|---|---|---|---|---|---|---|---|---|
| | | | | | 020 | 021 | 022 | 023 | 024 | 025 | 026 | 027 | 028 | 029 | 030 | 031 | 032 | 033 | 034 | 035 | 036 | 037 | 038 | 039 | |
| | | | | ДОКУМЕНТАЦИЯ: | | | | | | | | | | | | | | | | | | | | | |
| 12 | | | 1.020-1.5-4 1.0.0.0 СБ | СБОРОЧНЫЙ ЧЕРТЕЖ | * | * | * | * | * | * | * | * | * | * | * | * | * | * | * | * | * | * | * | * | |
| 12 | | | 1.020-1.5-6 0.0.0.0 УО | УЗЛЫ ОПАЛУБОЧНЫЕ | * | * | * | * | * | * | * | * | * | * | * | * | * | * | * | * | * | * | * | * | |
| 12 | | | 1.020-1.5-4 1.0.0.0 ВМС | ВЕДОМОСТЬ МАТЕРИАЛОВ И ВЫБОРКА СТАЛИ | * | * | * | * | * | * | * | * | * | * | * | * | * | * | * | * | * | * | * | * | |
| 12 | | | 1.020-1.5-4 0.0.0.0 ПЗ | ПОЯСНИТЕЛЬНАЯ ЗАПИСКА | * | * | * | * | * | * | * | * | * | * | * | * | * | * | * | * | * | * | * | * | |
| | | | | СБОРОЧНЫЕ ЕДИНИЦЫ: | | | | | | | | | | | | | | | | | | | | | |
| 12 | | 1 | 1.020-1.5-5 0.1.0.0-028 | КАРКАС ПР. КПН6.25-П | 1 | | | | | | | | | | | | | | | | | | | | |
| | | | 1.020-1.5-5 0.1.0.0-029 | КАРКАС ПР. КПН6.30-П | – | 1 | | | | | | | | | | | | | | | | | | | |
| | | | 1.020-1.5-5 0.1.0.0-030 | КАРКАС ПР. КПН6.35-П | – | – | 1 | | | | | | | | | | | | | | | | | | |
| | | | 1.020-1.5-5 0.1.0.0-031 | КАРКАС ПР. КПН6.40-П | – | – | – | 1 | | | | | | | | | | | | | | | | | |
| | | | 1.020-1.5-5 0.1.0.0-034 | КАРКАС ПР. КПН7.25-П | – | – | – | – | 1 | | | | | | | | | | | | | | | | |
| | | | 1.020-1.5-5 0.1.0.0-035 | КАРКАС ПР. КПН7.30-П | – | – | – | – | – | 1 | | | | | | | | | | | | | | | |
| | | | 1.020-1.5-5 0.1.0.0-036 | КАРКАС ПР. КПН7.35-П | – | – | – | – | – | – | 1 | | | | | | | | | | | | | | |
| | | | 1.020-1.5-5 0.1.0.0-037 | КАРКАС ПР. КПН7.40-П | – | – | – | – | – | – | – | 1 | | | | | | | | | | | | | |
| | | | 1.020-1.5-5 0.1.0.0-040 | КАРКАС ПР. КПН8.25-П | – | – | – | – | – | – | – | – | 1 | | | | | | | | | | | | |
| | | | 1.020-1.5-5 0.1.0.0-041 | КАРКАС ПР. КПН8.30-П | – | – | – | – | – | – | – | – | – | 1 | | | | | | | | | | | |
| | | | 1.020-1.5-5 0.1.0.0-042 | КАРКАС ПР. КПН8.35-П | – | – | – | – | – | – | – | – | – | – | 1 | | | | | | | | | | |
| | | | 1.020-1.5-5 0.1.0.0-043 | КАРКАС ПР. КПН8.40-П | – | – | – | – | – | – | – | – | – | – | – | 1 | | | | | | | | | |
| | | | 1.020-1.5-5 0.1.0.0-046 | КАРКАС ПР. КПН9.25-П | – | – | – | – | – | – | – | – | – | – | – | – | 1 | | | | | | | | |
| | | | 1.020-1.5-5 0.1.0.0-047 | КАРКАС ПР. КПН9.30-П | – | – | – | – | – | – | – | – | – | – | – | – | – | 1 | | | | | | | |
| | | | 1.020-1.5-5 0.1.0.0-048 | КАРКАС ПР. КПН9.35-П | – | – | – | – | – | – | – | – | – | – | – | – | – | – | 1 | | | | | | |
| | | | 1.020-1.5-5 0.1.0.0-049 | КАРКАС ПР. КПН9.40-П | – | – | – | – | – | – | – | – | – | – | – | – | – | – | – | 1 | | | | | |
| | | | 1.020-1.5-5 0.1.0.0-052 | КАРКАС ПР. КПН10.25-П | – | – | – | – | – | – | – | – | – | – | – | – | – | – | – | – | 1 | | | | |
| | | | 1.020-1.5-5 0.1.0.0-053 | КАРКАС ПР. КПН10.30-П | – | – | – | – | – | – | – | – | – | – | – | – | – | – | – | – | – | 1 | | | |
| | | | 1.020-1.5-5 0.1.0.0-054 | КАРКАС ПР. КПН10.35-П | – | – | – | – | – | – | – | – | – | – | – | – | – | – | – | – | – | – | 1 | | |
| | | | 1.020-1.5-5 0.1.0.0-055 | КАРКАС ПР. КПН10.40-П | – | – | – | – | – | – | – | – | – | – | – | – | – | – | – | – | – | – | – | 1 | |

| ФОРМАТ | ЗОНА | ПОЗ | ОБОЗНАЧЕНИЕ | НАИМЕНОВАНИЕ | КОЛ НА ИСПОЛН 1.020-1.5-4 1.0.0.0- | | | | | | | | | | | | | | | | | | | ПРИМЕЧАНИЕ |
|---|---|---|---|---|---|---|---|---|---|---|---|---|---|---|---|---|---|---|---|---|---|---|---|---|
| | | | | | 040 | 041 | 042 | 043 | 044 | 045 | 046 | 047 | 048 | 049 | 050 | 051 | 052 | 053 | 054 | 055 | 056 | 057 | 058 | 059 | |
| | | | | ДОКУМЕНТАЦИЯ: | | | | | | | | | | | | | | | | | | | | |
| 12 | | | 1.020-1.5-4 1.0.0.0 СБ | СБОРОЧНЫЙ ЧЕРТЕЖ | * | * | * | * | * | * | * | * | * | * | * | * | * | * | * | * | * | * | * | * | |
| 12 | | | 1.020-1.5-6 0.0.0.0 УО | УЗЛЫ ОПАЛУБОЧНЫЕ | * | * | * | * | * | * | * | * | * | * | * | * | * | * | * | * | * | * | * | * | |
| 12 | | | 1.020-1.5-4 1.0.0.0 ВМС | ВЕДОМОСТЬ МАТЕРИАЛОВ И ВЫБОРКА СТАЛИ | * | * | * | * | * | * | * | * | * | * | * | * | * | * | * | * | * | * | * | * | |
| 12 | | | 1.020-1.5-4 0.0.0.0 ПЗ | ПОЯСНИТЕЛЬНАЯ ЗАПИСКА | * | * | * | * | * | * | * | * | * | * | * | * | * | * | * | * | * | * | * | * | |
| | | | | СБОРОЧНЫЕ ЕДИНИЦЫ: | | | | | | | | | | | | | | | | | | | | |
| 12 | | 1 | 1.020-1.5-5 0.1.0.0-056 | КАРКАС ПР. КПН11.25-П | 1 | | | | | | | | | | | | | | | | | | | |
| | | | 1.020-1.5-5 0.1.0.0-057 | КАРКАС ПР. КПН11.30-П | - | 1 | | | | | | | | | | | | | | | | | | |
| | | | 1.020-1.5-5 0.1.0.0-058 | КАРКАС ПР. КПН11.35-П | - | - | 1 | | | | | | | | | | | | | | | | | |
| | | | 1.020-1.5-5 0.1.0.0-059 | КАРКАС ПР. КПН11.40-П | - | - | - | 1 | | | | | | | | | | | | | | | | |
| | | | 1.020-1.5-5 0.1.0.0-062 | КАРКАС ПР. КПН12.25-П | - | - | - | - | 1 | | | | | | | | | | | | | | | |
| | | | 1.020-1.5-5 0.1.0.0-063 | КАРКАС ПР. КПН12.30-П | - | - | - | - | - | 1 | | | | | | | | | | | | | | |
| | | | 1.020-1.5-5 0.1.0.0-064 | КАРКАС ПР. КПН12.35-П | - | - | - | - | - | - | 1 | | | | | | | | | | | | | |
| | | | 1.020-1.5-5 0.1.0.0-065 | КАРКАС ПР. КПН12.40-П | - | - | - | - | - | - | - | 1 | | | | | | | | | | | | |
| | | | 1.020-1.5-5 0.1.0.0-068 | КАРКАС ПР. КПН13.25-П | - | - | - | - | - | - | - | - | 1 | | | | | | | | | | | |
| | | | 1.020-1.5-5 0.1.0.0-069 | КАРКАС ПР. КПН13.30-П | - | - | - | - | - | - | - | - | - | 1 | | | | | | | | | | |
| | | | 1.020-1.5-5 0.1.0.0-070 | КАРКАС ПР. КПН13.35-П | - | - | - | - | - | - | - | - | - | - | 1 | | | | | | | | | |
| | | | 1.020-1.5-5 0.1.0.0-071 | КАРКАС ПР. КПН13.40-П | - | - | - | - | - | - | - | - | - | - | - | 1 | | | | | | | | |
| | | | 1.020-1.5-5 0.1.0.0-074 | КАРКАС ПР. КПН14.25-П | - | - | - | - | - | - | - | - | - | - | - | - | 1 | | | | | | | |
| | | | 1.020-1.5-5 0.1.0.0-075 | КАРКАС ПР. КПН14.30-П | - | - | - | - | - | - | - | - | - | - | - | - | - | 1 | | | | | | |
| | | | 1.020-1.5-5 0.1.0.0-076 | КАРКАС ПР. КПН14.35-П | - | - | - | - | - | - | - | - | - | - | - | - | - | - | 1 | | | | | |
| | | | 1.020-1.5-5 0.1.0.0-077 | КАРКАС ПР. КПН14.40-П | - | - | - | - | - | - | - | - | - | - | - | - | - | - | - | 1 | | | | |
| | | | 1.020-1.5-5 0.1.0.0-080 | КАРКАС ПР. КПН15.25-П | - | - | - | - | - | - | - | - | - | - | - | - | - | - | - | - | 1 | | | |
| | | | 1.020-1.5-5 0.1.0.0-081 | КАРКАС ПР. КПН15.30-П | - | - | - | - | - | - | - | - | - | - | - | - | - | - | - | - | - | 1 | | |
| | | | 1.020-1.5-5 0.1.0.0-082 | КАРКАС ПР. КПН15.35-П | - | - | - | - | - | - | - | - | - | - | - | - | - | - | - | - | - | - | 1 | |
| | | | 1.020-1.5-5 0.1.0.0-083 | КАРКАС ПР. КПН15.40-П | - | - | - | - | - | - | - | - | - | - | - | - | - | - | - | - | - | - | - | 1 |



ЭПВЦ КиевЗНИИЭП
ОПЕРАТОР ТПП КОРТ
СКАЛА
Инв. № подл. | Подп. и дата | Взам. инв. №

| Формат | Зона | Поз | Обозначение | Наименование | Кол на испол 1.020-1.5-4 1.0.0.0- 060 | 061 | 062 | 063 | 064 | 065 | 066 | 067 | 068 | 069 | 070 | 071 | 072 | 073 | 074 | 075 | 076 | 077 | 078 | 079 | Примечание |
|---|---|---|---|---|---|---|---|---|---|---|---|---|---|---|---|---|---|---|---|---|---|---|---|---|---|
| | | | | ДОКУМЕНТАЦИЯ: | | | | | | | | | | | | | | | | | | | | | |
| 12 | | | 1.020-1.5-4 1.0.0.0 СБ | СБОРОЧНЫЙ ЧЕРТЕЖ | * | * | * | * | * | * | * | * | * | * | * | * | * | * | * | * | * | * | * | * | |
| 12 | | | 1.020-1.5-6 0.0.0.0 УО | УЗЛЫ ОПАЛУБОЧНЫЕ | * | * | * | * | * | * | * | * | * | * | * | * | * | * | * | * | * | * | * | * | |
| 12 | | | 1.020-1.5-4 1.0.0.0 ВМС | ВЕДОМОСТЬ МАТЕРИАЛОВ И ВЫБОРКА СТАЛИ | * | * | * | * | * | * | * | * | * | * | * | * | * | * | * | * | * | * | * | * | |
| 12 | | | 1.020-1.5-4 0.0.0.0 ПЗ | ПОЯСНИТЕЛЬНАЯ ЗАПИСКА | * | * | * | * | * | * | * | * | * | * | * | * | * | * | * | * | * | * | * | * | |
| | | | | СБОРОЧНЫЕ ЕДИНИЦЫ: | | | | | | | | | | | | | | | | | | | | | |
| 12 | | 1 | 1.020-1.5-5 0.1.0.0-084 | КАРКАС ПР. КПН16.25-П | 1 | | | | | | | | | | | | | | | | | | | | |
| | | | 1.020-1.5-5 0.1.0.0-085 | КАРКАС ПР. КПН16.30-П | - | 1 | | | | | | | | | | | | | | | | | | | |
| | | | 1.020-1.5-5 0.1.0.0-086 | КАРКАС ПР. КПН16.35-П | - | - | 1 | | | | | | | | | | | | | | | | | | |
| | | | 1.020-1.5-5 0.1.0.0-087 | КАРКАС ПР. КПН16.40-П | - | - | - | 1 | | | | | | | | | | | | | | | | | |
| | | | 1.020-1.5-5 0.1.0.0-088 | КАРКАС ПР. КПН17.25-П | - | - | - | - | 1 | | | | | | | | | | | | | | | | |
| | | | 1.020-1.5-5 0.1.0.0-089 | КАРКАС ПР. КПН17.30-П | - | - | - | - | - | 1 | | | | | | | | | | | | | | | |
| | | | 1.020-1.5-5 0.1.0.0-090 | КАРКАС ПР. КПН17.35-П | - | - | - | - | - | - | 1 | | | | | | | | | | | | | | |
| | | | 1.020-1.5-5 0.1.0.0-091 | КАРКАС ПР. КПН17.40-П | - | - | - | - | - | - | - | 1 | | | | | | | | | | | | | |
| | | | 1.020-1.5-5 0.1.0.0-092 | КАРКАС ПР. КПН18.25-П | - | - | - | - | - | - | - | - | 1 | | | | | | | | | | | | |
| | | | 1.020-1.5-5 0.1.0.0-093 | КАРКАС ПР. КПН18.30-П | - | - | - | - | - | - | - | - | - | 1 | | | | | | | | | | | |
| | | | 1.020-1.5-5 0.1.0.0-094 | КАРКАС ПР. КПН18.35-П | - | - | - | - | - | - | - | - | - | - | 1 | | | | | | | | | | |
| | | | 1.020-1.5-5 0.1.0.0-095 | КАРКАС ПР. КПН18.40-П | - | - | - | - | - | - | - | - | - | - | - | 1 | | | | | | | | | |
| | | | 1.020-1.5-5 0.1.0.0-096 | КАРКАС ПР. КПН19.25-П | - | - | - | - | - | - | - | - | - | - | - | - | 1 | | | | | | | | |
| | | | 1.020-1.5-5 0.1.0.0-097 | КАРКАС ПР. КПН19.30-П | - | - | - | - | - | - | - | - | - | - | - | - | - | 1 | | | | | | | |
| | | | 1.020-1.5-5 0.1.0.0-098 | КАРКАС ПР. КПН19.35-П | - | - | - | - | - | - | - | - | - | - | - | - | - | - | 1 | | | | | | |
| | | | 1.020-1.5-5 0.1.0.0-099 | КАРКАС ПР. КПН19.40-П | - | - | - | - | - | - | - | - | - | - | - | - | - | - | - | 1 | | | | | |
| | | | 1.020-1.5-5 0.1.0.0-100 | КАРКАС ПР. КПН91.25-П | - | - | - | - | - | - | - | - | - | - | - | - | - | - | - | - | 1 | | | | |
| | | | 1.020-1.5-5 0.1.0.0-101 | КАРКАС ПР. КПН91.30-П | - | - | - | - | - | - | - | - | - | - | - | - | - | - | - | - | - | 1 | | | |
| | | | 1.020-1.5-5 0.1.0.0-102 | КАРКАС ПР. КПН91.35-П | - | - | - | - | - | - | - | - | - | - | - | - | - | - | - | - | - | - | 1 | | |
| | | | 1.020-1.5-5 0.1.0.0-103 | КАРКАС ПР. КПН91.40-П | - | - | - | - | - | - | - | - | - | - | - | - | - | - | - | - | - | - | - | 1 | |

| ФОРМАТ | ЗОНА | ПОЗ | ОБОЗНАЧЕНИЕ | НАИМЕНОВАНИЕ | КОЛ НА ИСПОЛН 1.020-1.5-4 1.0.0.0- 080 | 081 | 082 | 083 | 084 | 085 | 086 | 087 | 088 | 089 | 090 | 091 | 092 | 093 | 094 | 095 | 096 | 097 | 098 | 099 | ПРИМЕЧАНИЕ |
|---|---|---|---|---|---|---|---|---|---|---|---|---|---|---|---|---|---|---|---|---|---|---|---|---|---|
| | | | | ДОКУМЕНТАЦИЯ: | | | | | | | | | | | | | | | | | | | | | |
| 12 | | | 1.020-1.5-4 1.0.0.0 СБ | СБОРОЧНЫЙ ЧЕРТЕЖ | * | * | * | * | * | * | * | * | * | * | * | * | * | * | * | * | * | * | * | * | |
| 12 | | | 1.020-1.5-6 0.0.0.0 УО | УЗЛЫ ОПАЛУБОЧНЫЕ | * | * | * | * | * | * | * | * | * | * | * | * | * | * | * | * | * | * | * | * | |
| 12 | | | 1.020-1.5-4 1.0.0.0 ВМС | ВЕДОМОСТЬ МАТЕРИАЛОВ И ВЫБОРКА СТАЛИ | * | * | * | * | * | * | * | * | * | * | * | * | * | * | * | * | * | * | * | * | |
| 12 | | | 1.020-1.5-4 0.0.0.0 ПЗ | ПОЯСНИТЕЛЬНАЯ ЗАПИСКА | * | * | * | * | * | * | * | * | * | * | * | * | * | * | * | * | * | * | * | * | |
| | | | | СБОРОЧНЫЕ ЕДИНИЦЫ: | | | | | | | | | | | | | | | | | | | | | |
| 12 | | | 1.020-1.5-5 0.1.0.0-104 | КАРКАС ПР. КПН92.25-П | 1 | | | | | | | | | | | | | | | | | | | | |
| | | | 1.020-1.5-5 0.1.0.0-105 | КАРКАС ПР. КПН92.30-П | - | 1 | | | | | | | | | | | | | | | | | | | |
| | | | 1.020-1.5-5 0.1.0.0-106 | КАРКАС ПР. КПН92.35-П | - | - | 1 | | | | | | | | | | | | | | | | | | |
| | | | 1.020-1.5-5 0.1.0.0-107 | КАРКАС ПР. КПН92.40-П | - | - | - | 1 | | | | | | | | | | | | | | | | | |
| | | | 1.020-1.5-5 0.1.0.0-108 | КАРКАС ПР. КПН93.25-П | - | - | - | - | 1 | | | | | | | | | | | | | | | | |
| | | | 1.020-1.5-5 0.1.0.0-109 | КАРКАС ПР. КПН93.30-П | - | - | - | - | - | 1 | | | | | | | | | | | | | | | |
| | | | 1.020-1.5-5 0.1.0.0-110 | КАРКАС ПР. КПН93.35-П | - | - | - | - | - | - | 1 | | | | | | | | | | | | | | |
| | | | 1.020-1.5-5 0.1.0.0-111 | КАРКАС ПР. КПН93.40-П | - | - | - | - | - | - | - | 1 | | | | | | | | | | | | | |
| | | | 1.020-1.5-5 0.1.0.0-112 | КАРКАС ПР. КПН94.25-П | - | - | - | - | - | - | - | - | 1 | | | | | | | | | | | | |
| | | | 1.020-1.5-5 0.1.0.0-113 | КАРКАС ПР. КПН94.30-П | - | - | - | - | - | - | - | - | - | 1 | | | | | | | | | | | |
| | | | 1.020-1.5-5 0.1.0.0-114 | КАРКАС ПР. КПН94.35-П | - | - | - | - | - | - | - | - | - | - | 1 | | | | | | | | | | |
| | | | 1.020-1.5-5 0.1.0.0-115 | КАРКАС ПР. КПН94.40-П | - | - | - | - | - | - | - | - | - | - | - | 1 | | | | | | | | | |
| | | | 1.020-1.5-5 0.1.0.0-116 | КАРКАС ПР. КПН95.25-П | - | - | - | - | - | - | - | - | - | - | - | - | 1 | | | | | | | | |
| | | | 1.020-1.5-5 0.1.0.0-117 | КАРКАС ПР. КПН95.30-П | - | - | - | - | - | - | - | - | - | - | - | - | - | 1 | | | | | | | |
| | | | 1.020-1.5-5 0.1.0.0-118 | КАРКАС ПР. КПН95.35-П | - | - | - | - | - | - | - | - | - | - | - | - | - | - | 1 | | | | | | |
| | | | 1.020-1.5-5 0.1.0.0-119 | КАРКАС ПР. КПН95.40-П | - | - | - | - | - | - | - | - | - | - | - | - | - | - | - | 1 | | | | | |
| | | | 1.020-1.5-5 0.2.0.0 | КАРКАС ПР. КПН20.25-П | - | - | - | - | - | - | - | - | - | - | - | - | - | - | - | - | 1 | | | | |
| | | | 1.020-1.5-5 0.2.0.0-001 | КАРКАС ПР. КПН20.30-П | - | - | - | - | - | - | - | - | - | - | - | - | - | - | - | - | - | 1 | | | |
| | | | 1.020-1.5-5 0.2.0.0-002 | КАРКАС ПР. КПН20.35-П | - | - | - | - | - | - | - | - | - | - | - | - | - | - | - | - | - | - | 1 | | |
| | | | 1.020-1.5-5 0.2.0.0-003 | КАРКАС ПР. КПН20.40-П | - | - | - | - | - | - | - | - | - | - | - | - | - | - | - | - | - | - | - | 1 | |

СКАЛА

ОПЕРАТОР ТЛП КОРТ

ЭПВЦ КиевЗНИИЭП

ИНВ № ПОДЛ | ПОДП. И ДАТА | ВЗАМ. ИНВ №



17533 23

| ФОРМА | ЗОНА | ПОЗ | ОБОЗНАЧЕНИЕ | НАИМЕНОВАНИЕ | КОЛ НА ИСПОЛН 1.020-1.5-4 1.0.0.0- | | | | | | | | | | | | | | | | | | | ПРИМЕЧАНИЕ |
|---|---|---|---|---|---|---|---|---|---|---|---|---|---|---|---|---|---|---|---|---|---|---|---|---|
| | | | | | 100 | 101 | 102 | 103 | 104 | 105 | 106 | 107 | 108 | 109 | 110 | 111 | 112 | 113 | 114 | 115 | 116 | 117 | 118 | 119 | |
| | | | | ДОКУМЕНТАЦИЯ: | | | | | | | | | | | | | | | | | | | | |
| 12 | | | 1.020-1.5-4 1.0.0.0 СВ | СБОРОЧНЫЙ ЧЕРТЕЖ | * | * | * | * | * | * | * | * | * | * | * | * | * | * | * | * | * | * | * | * | |
| 12 | | | 1.020-1.5-6 0.0.0.0 УО | УЗЛЫ ОПАЛУБОЧНЫЕ | * | * | * | * | * | * | * | * | * | * | * | * | * | * | * | * | * | * | * | * | |
| 12 | | | 1.020-1.5-4 1.0.0.0 ВМС | ВЕДОМОСТЬ МАТЕРИАЛОВ И ВЫБОРКА СТАЛИ | * | * | * | * | * | * | * | * | * | * | * | * | * | * | * | * | * | * | * | * | |
| 12 | | | 1.020-1.5-4 0.0.0.0 ПЗ | ПОЯСНИТЕЛЬНАЯ ЗАПИСКА | * | * | * | * | * | * | * | * | * | * | * | * | * | * | * | * | * | * | * | * | |
| | | | | СБОРОЧНЫЕ ЕДИНИЦЫ: | | | | | | | | | | | | | | | | | | | | |
| 12 | | 1 | 1.020-1.5-5 0.2.0.0-004 | КАРКАС ПР. КПН21.25-П | 1 | | | | | | | | | | | | | | | | | | | |
| | | | 1.020-1.5-5 0.2.0.0-005 | КАРКАС ПР. КПН21.30-П | - | 1 | | | | | | | | | | | | | | | | | | |
| | | | 1.020-1.5-5 0.2.0.0-006 | КАРКАС ПР. КПН21.35-П | - | - | 1 | | | | | | | | | | | | | | | | | |
| | | | 1.020-1.5-5 0.2.0.0-007 | КАРКАС ПР. КПН21.40-П | - | - | - | 1 | | | | | | | | | | | | | | | | |
| | | | 1.020-1.5-5 0.2.0.0-008 | КАРКАС ПР. КПН22.25-П | - | - | - | - | 1 | | | | | | | | | | | | | | | |
| | | | 1.020-1.5-5 0.2.0.0-009 | КАРКАС ПР. КПН22.30-П | - | - | - | - | - | 1 | | | | | | | | | | | | | | |
| | | | 1.020-1.5-5 0.2.0.0-010 | КАРКАС ПР. КПН22.35-П | - | - | - | - | - | - | 1 | | | | | | | | | | | | | |
| | | | 1.020-1.5-5 0.2.0.0-011 | КАРКАС ПР. КПН22.40-П | - | - | - | - | - | - | - | 1 | | | | | | | | | | | | |
| | | | 1.020-1.5-5 0.2.0.0-012 | КАРКАС ПР. КПН23.25-П | - | - | - | - | - | - | - | - | 1 | | | | | | | | | | | |
| | | | 1.020-1.5-5 0.2.0.0-013 | КАРКАС ПР. КПН23.30-П | - | - | - | - | - | - | - | - | - | 1 | | | | | | | | | | |
| | | | 1.020-1.5-5 0.2.0.0-014 | КАРКАС ПР. КПН23.35-П | - | - | - | - | - | - | - | - | - | - | 1 | | | | | | | | | |
| | | | 1.020-1.5-5 0.2.0.0-015 | КАРКАС ПР. КПН23.40-П | - | - | - | - | - | - | - | - | - | - | - | 1 | | | | | | | | |
| | | | 1.020-1.5-5 0.2.0.0-016 | КАРКАС ПР. КПН24.25-П | - | - | - | - | - | - | - | - | - | - | - | - | 1 | | | | | | | |
| | | | 1.020-1.5-5 0.2.0.0-017 | КАРКАС ПР. КПН24.30-П | - | - | - | - | - | - | - | - | - | - | - | - | - | 1 | | | | | | |
| | | | 1.020-1.5-5 0.2.0.0-018 | КАРКАС ПР. КПН24.35-П | - | - | - | - | - | - | - | - | - | - | - | - | - | - | 1 | | | | | |
| | | | 1.020-1.5-5 0.2.0.0-019 | КАРКАС ПР. КПН24.40-П | - | - | - | - | - | - | - | - | - | - | - | - | - | - | - | 1 | | | | |
| | | | 1.020-1.5-5 0.2.0.0-020 | КАРКАС ПР. КПН25.25-П | - | - | - | - | - | - | - | - | - | - | - | - | - | - | - | - | 1 | | | |
| | | | 1.020-1.5-5 0.2.0.0-021 | КАРКАС ПР. КПН25.30-П | - | - | - | - | - | - | - | - | - | - | - | - | - | - | - | - | - | 1 | | |
| | | | 1.020-1.5-5 0.2.0.0-022 | КАРКАС ПР. КПН25.35-П | - | - | - | - | - | - | - | - | - | - | - | - | - | - | - | - | - | - | 1 | |
| | | | 1.020-1.5-5 0.2.0.0-023 | КАРКАС ПР. КПН25.40-П | - | - | - | - | - | - | - | - | - | - | - | - | - | - | - | - | - | - | - | 1 |

КиевЗНИИЭП

| ФОРМАТ | ЗОНА | ПОЗ | ОБОЗНАЧЕНИЕ | НАИМЕНОВАНИЕ | КОЛ НА ИСПОЛН 1.020-1.5-4 1.0.0.0- | | | | | | | | | | | | | | | | | | | ПРИМЕЧАНИЕ |
|---|---|---|---|---|---|---|---|---|---|---|---|---|---|---|---|---|---|---|---|---|---|---|---|---|
| | | | | | 120 | 121 | 122 | 123 | 124 | 125 | 126 | 127 | 128 | 129 | 130 | 131 | 132 | 133 | 134 | 135 | 136 | 137 | 138 | 139 | |
| | | | | ДОКУМЕНТАЦИЯ: | | | | | | | | | | | | | | | | | | | | |
| 12 | | | 1.020-1.5-4 1.0.0.0 СБ | СБОРОЧНЫЙ ЧЕРТЕЖ | * | * | * | * | * | * | * | * | * | * | * | * | * | * | * | * | * | * | * | * | |
| 12 | | | 1.020-1.5-6 0.0.0.0 УО | УЗЛЫ ОПАЛУБОЧНЫЕ | * | * | * | * | * | * | * | * | * | * | * | * | * | * | * | * | * | * | * | * | |
| 12 | | | 1.020-1.5-4 1.0.0.0 ВМС | ВЕДОМОСТЬ МАТЕРИАЛОВ И ВЫБОРКА СТАЛИ | * | * | * | * | * | * | * | * | * | * | * | * | * | * | * | * | * | * | * | * | |
| 12 | | | 1.020-1.5-4 0.0.0.0 ПЗ | ПОЯСНИТЕЛЬНАЯ ЗАПИСКА | * | * | * | * | * | * | * | * | * | * | * | * | * | * | * | * | * | * | * | * | |
| | | | | СБОРОЧНЫЕ ЕДИНИЦЫ: | | | | | | | | | | | | | | | | | | | | |
| 12 | | 1 | 1.020-1.5-5 0.2.0.0-024 | КАРКАС ПР. КПН26.25-П | 1 | | | | | | | | | | | | | | | | | | | |
| | | | 1.020-1.5-5 0.2.0.0-025 | КАРКАС ПР. КПН26.30-П | - | 1 | | | | | | | | | | | | | | | | | | |
| | | | 1.020-1.5-5 0.2.0.0-026 | КАРКАС ПР. КПН26.35-П | - | - | 1 | | | | | | | | | | | | | | | | | |
| | | | 1.020-1.5-5 0.2.0.0-027 | КАРКАС ПР. КПН26.40-П | - | - | - | 1 | | | | | | | | | | | | | | | | |
| | | | 1.020-1.5-5 0.2.0.0-028 | КАРКАС ПР. КПН27.25-П | - | - | - | - | 1 | | | | | | | | | | | | | | | |
| | | | 1.020-1.5-5 0.2.0.0-029 | КАРКАС ПР. КПН27.30-П | - | - | - | - | - | 1 | | | | | | | | | | | | | | |
| | | | 1.020-1.5-5 0.2.0.0-030 | КАРКАС ПР. КПН27.35-П | - | - | - | - | - | - | 1 | | | | | | | | | | | | | |
| | | | 1.020-1.5-5 0.2.0.0-031 | КАРКАС ПР. КПН27.40-П | - | - | - | - | - | - | - | 1 | | | | | | | | | | | | |
| | | | 1.020-1.5-5 0.2.0.0-032 | КАРКАС ПР. КПН28.25-П | - | - | - | - | - | - | - | - | 1 | | | | | | | | | | | |
| | | | 1.020-1.5-5 0.2.0.0-033 | КАРКАС ПР. КПН28.30-П | - | - | - | - | - | - | - | - | - | 1 | | | | | | | | | | |
| | | | 1.020-1.5-5 0.2.0.0-034 | КАРКАС ПР. КПН28.35-П | - | - | - | - | - | - | - | - | - | - | 1 | | | | | | | | | |
| | | | 1.020-1.5-5 0.2.0.0-035 | КАРКАС ПР. КПН28.40-П | - | - | - | - | - | - | - | - | - | - | - | 1 | | | | | | | | |
| | | | 1.020-1.5-5 0.2.0.0-036 | КАРКАС ПР. КПН29.25-П | - | - | - | - | - | - | - | - | - | - | - | - | 1 | | | | | | | |
| | | | 1.020-1.5-5 0.2.0.0-037 | КАРКАС ПР. КПН29.30-П | - | - | - | - | - | - | - | - | - | - | - | - | - | 1 | | | | | | |
| | | | 1.020-1.5-5 0.2.0.0-038 | КАРКАС ПР. КПН29.35-П | - | - | - | - | - | - | - | - | - | - | - | - | - | - | 1 | | | | | |
| | | | 1.020-1.5-5 0.2.0.0-039 | КАРКАС ПР. КПН29.40-П | - | - | - | - | - | - | - | - | - | - | - | - | - | - | - | 1 | | | | |
| | | | 1.020-1.5-5 0.2.0.0-040 | КАРКАС ПР. КПН30.25-П | - | - | - | - | - | - | - | - | - | - | - | - | - | - | - | - | 1 | | | |
| | | | 1.020-1.5-5 0.2.0.0-041 | КАРКАС ПР. КПН30.30-П | - | - | - | - | - | - | - | - | - | - | - | - | - | - | - | - | - | 1 | | |
| | | | 1.020-1.5-5 0.2.0.0-042 | КАРКАС ПР. КПН30.35-П | - | - | - | - | - | - | - | - | - | - | - | - | - | - | - | - | - | - | 1 | |
| | | | 1.020-1.5-5 0.2.0.0-043 | КАРКАС ПР. КПН30.40-П | - | - | - | - | - | - | - | - | - | - | - | - | - | - | - | - | - | - | - | 1 |

| ФОРМАТ | ЗОНА | ПОЗ | ОБОЗНАЧЕНИЕ | НАИМЕНОВАНИЕ | КОЛ НА ИСПОЛН 1.020-1.5-4 1.0.0.0- | | | | | | | | | | | | | | | | | | | ПРИМЕЧАНИЕ |
|---|---|---|---|---|---|---|---|---|---|---|---|---|---|---|---|---|---|---|---|---|---|---|---|---|
| | | | | | 140 | 141 | 142 | 143 | 144 | 145 | 146 | 147 | 148 | 149 | 150 | 151 | 152 | 153 | 154 | 155 | 156 | 157 | 158 | 159 | |
| | | | | ДОКУМЕНТАЦИЯ: | | | | | | | | | | | | | | | | | | | | |
| 12 | | | 1.020-1.5-4 1.0.0.0 СВ | СБОРОЧНЫЙ ЧЕРТЕЖ | * | * | * | * | * | * | * | * | * | * | * | * | * | * | * | * | * | * | * | * | |
| 12 | | | 1.020-1.5-6 0.0.0.0 Уо | УЗЛЫ ОПАЛУБОЧНЫЕ | * | * | * | * | * | * | * | * | * | * | * | * | * | * | * | * | * | * | * | * | |
| 12 | | | 1.020-1.5-4 1.0.0.0 ВМС | ВЕДОМОСТЬ МАТЕРИАЛОВ И ВЫБОРКА СТАЛИ | * | * | * | * | * | * | * | * | * | * | * | * | * | * | * | * | * | * | * | * | |
| 12 | | | 1.020-1.5-4 0.0.0.0 ПЗ | ПОЯСНИТЕЛЬНАЯ ЗАПИСКА | * | * | * | * | * | * | * | * | * | * | * | * | * | * | * | * | * | * | * | * | |
| | | | | СБОРОЧНЫЕ ЕДИНИЦЫ: | | | | | | | | | | | | | | | | | | | | |
| 12 | | 1 | 1.020-1.5-5 0.2.0.0-044 | КАРКАС ПР. КПН31.25-П | 1 | | | | | | | | | | | | | | | | | | | |
| | | | 1.020-1.5-5 0.2.0.0-045 | КАРКАС ПР. КПН31.30-П | – | 1 | | | | | | | | | | | | | | | | | | |
| | | | 1.020-1.5-5 0.2.0.0-046 | КАРКАС ПР. КПН31.35-П | – | – | 1 | | | | | | | | | | | | | | | | | |
| | | | 1.020-1.5-5 0.2.0.0-047 | КАРКАС ПР. КПН31.40-П | – | – | – | 1 | | | | | | | | | | | | | | | | |
| | | | 1.020-1.5-5 0.2.0.0-048 | КАРКАС ПР. КПН32.25-П | – | – | – | – | 1 | | | | | | | | | | | | | | | |
| | | | 1.020-1.5-5 0.2.0.0-049 | КАРКАС ПР. КПН32.30-П | – | – | – | – | – | 1 | | | | | | | | | | | | | | |
| | | | 1.020-1.5-5 0.2.0.0-050 | КАРКАС ПР. КПН32.35-П | – | – | – | – | – | – | 1 | | | | | | | | | | | | | |
| | | | 1.020-1.5-5 0.2.0.0-051 | КАРКАС ПР. КПН32.40-П | – | – | – | – | – | – | – | 1 | | | | | | | | | | | | |
| | | | 1.020-1.5-5 0.2.0.0-052 | КАРКАС ПР. КПН33.25-П | – | – | – | – | – | – | – | – | 1 | | | | | | | | | | | |
| | | | 1.020-1.5-5 0.2.0.0-053 | КАРКАС ПР. КПН33.30-П | – | – | – | – | – | – | – | – | – | 1 | | | | | | | | | | |
| | | | 1.020-1.5-5 0.2.0.0-054 | КАРКАС ПР. КПН33.35-П | – | – | – | – | – | – | – | – | – | – | 1 | | | | | | | | | |
| | | | 1.020-1.5-5 0.2.0.0-055 | КАРКАС ПР. КПН33.40-П | – | – | – | – | – | – | – | – | – | – | – | 1 | | | | | | | | |
| | | | 1.020-1.5-5 0.2.0.0-056 | КАРКАС ПР. КПН34.25-П | – | – | – | – | – | – | – | – | – | – | – | – | 1 | | | | | | | |
| | | | 1.020-1.5-5 0.2.0.0-057 | КАРКАС ПР. КПН34.30-П | – | – | – | – | – | – | – | – | – | – | – | – | – | 1 | | | | | | |
| | | | 1.020-1.5-5 0.2.0.0-058 | КАРКАС ПР. КПН34.35-П | – | – | – | – | – | – | – | – | – | – | – | – | – | – | 1 | | | | | |
| | | | 1.020-1.5-5 0.2.0.0-059 | КАРКАС ПР. КПН34.40-П | – | – | – | – | – | – | – | – | – | – | – | – | – | – | – | 1 | | | | |
| | | | 1.020-1.5-5 0.2.0.0-060 | КАРКАС ПР. КПН35.25-П | – | – | – | – | – | – | – | – | – | – | – | – | – | – | – | – | 1 | | | |
| | | | 1.020-1.5-5 0.2.0.0-061 | КАРКАС ПР. КПН35.30-П | – | – | – | – | – | – | – | – | – | – | – | – | – | – | – | – | – | 1 | | |
| | | | 1.020-1.5-5 0.2.0.0-062 | КАРКАС ПР. КПН35.35-П | – | – | – | – | – | – | – | – | – | – | – | – | – | – | – | – | – | – | 1 | |
| | | | 1.020-1.5-5 0.2.0.0-063 | КАРКАС ПР. КПН35.40-П | – | – | – | – | – | – | – | – | – | – | – | – | – | – | – | – | – | – | – | 1 |

| ФОРМАТ | ЗОНА | ПОЗ | ОБОЗНАЧЕНИЕ | НАИМЕНОВАНИЕ | КОЛ НА ИСПОЛН 1.020-1.5-4 1.0.0.0- | | | | | | | | | | | | | | | | | | | | ПРИМЕЧАНИЕ |
|---|---|---|---|---|---|---|---|---|---|---|---|---|---|---|---|---|---|---|---|---|---|---|---|---|---|
| | | | | | 160 | 161 | 162 | 163 | 164 | 165 | 166 | 167 | 168 | 169 | 170 | 171 | 172 | 173 | 174 | 175 | 176 | 177 | 178 | 179 | |
| | | | | ДОКУМЕНТАЦИЯ: | | | | | | | | | | | | | | | | | | | | | |
| 12 | | | 1.020-1.5-4 1.0.0.0 СБ | СБОРОЧНЫЙ ЧЕРТЕЖ | * | * | * | * | * | * | * | * | * | * | * | * | * | * | * | * | * | * | * | * | |
| 12 | | | 1.020-1.5-6 0.0.0.0 УО | УЗЛЫ ОПАЛУБОЧНЫЕ | * | * | * | * | * | * | * | * | * | * | * | * | * | * | * | * | * | * | * | * | |
| 12 | | | 1.020-1.5-4 1.0.0.0 ВМС | ВЕДОМОСТЬ МАТЕРИАЛОВ И ВЫБОРКА СТАЛИ | * | * | * | * | * | * | * | * | * | * | * | * | * | * | * | * | * | * | * | * | |
| 12 | | | 1.020-1.5-4 0.0.0.0 ПЗ | ПОЯСНИТЕЛЬНАЯ ЗАПИСКА | * | * | * | * | * | * | * | * | * | * | * | * | * | * | * | * | * | * | * | * | |
| | | | | СБОРОЧНЫЕ ЕДИНИЦЫ: | | | | | | | | | | | | | | | | | | | | | |
| 12 | | 1 | 1.020-1.5-5 0.2.0.0-064 | КАРКАС ПР. КПН36.25-П | 1 | | | | | | | | | | | | | | | | | | | | |
| | | | 1.020-1.5-5 0.2.0.0-065 | КАРКАС ПР. КПН36.30-П | - | 1 | | | | | | | | | | | | | | | | | | | |
| | | | 1.020-1.5-5 0.2.0.0-066 | КАРКАС ПР. КПН36.35-П | - | - | 1 | | | | | | | | | | | | | | | | | | |
| | | | 1.020-1.5-5 0.2.0.0-067 | КАРКАС ПР. КПН36.40-П | - | - | - | 1 | | | | | | | | | | | | | | | | | |
| | | | 1.020-1.5-5 0.2.0.0-068 | КАРКАС ПР. КПН37.25-П | - | - | - | - | 1 | | | | | | | | | | | | | | | | |
| | | | 1.020-1.5-5 0.2.0.0-069 | КАРКАС ПР. КПН37.30-П | - | - | - | - | - | 1 | | | | | | | | | | | | | | | |
| | | | 1.020-1.5-5 0.2.0.0-070 | КАРКАС ПР. КПН37.35-П | - | - | - | - | - | - | 1 | | | | | | | | | | | | | | |
| | | | 1.020-1.5-5 0.2.0.0-071 | КАРКАС ПР. КПН37.40-П | - | - | - | - | - | - | - | 1 | | | | | | | | | | | | | |
| | | | 1.020-1.5-5 0.2.0.0-072 | КАРКАС ПР. КПН38.25-П | - | - | - | - | - | - | - | - | 1 | | | | | | | | | | | | |
| | | | 1.020-1.5-5 0.2.0.0-073 | КАРКАС ПР. КПН38.30-П | - | - | - | - | - | - | - | - | - | 1 | | | | | | | | | | | |
| | | | 1.020-1.5-5 0.2.0.0-074 | КАРКАС ПР. КПН38.35-П | - | - | - | - | - | - | - | - | - | - | 1 | | | | | | | | | | |
| | | | 1.020-1.5-5 0.2.0.0-075 | КАРКАС ПР. КПН38.40-П | - | - | - | - | - | - | - | - | - | - | - | 1 | | | | | | | | | |
| | | | 1.020-1.5-5 0.2.0.0-076 | КАРКАС ПР. КПН39.25-П | - | - | - | - | - | - | - | - | - | - | - | - | 1 | | | | | | | | |
| | | | 1.020-1.5-5 0.2.0.0-077 | КАРКАС ПР. КПН39.30-П | - | - | - | - | - | - | - | - | - | - | - | - | - | 1 | | | | | | | |
| | | | 1.020-1.5-5 0.2.0.0-078 | КАРКАС ПР. КПН39.35-П | - | - | - | - | - | - | - | - | - | - | - | - | - | - | 1 | | | | | | |
| | | | 1.020-1.5-5 0.2.0.0-079 | КАРКАС ПР. КПН39.40-П | - | - | - | - | - | - | - | - | - | - | - | - | - | - | - | 1 | | | | | |
| | | | 1.020-1.5-5 0.2.0.0-080 | КАРКАС ПР. КПН40.25-П | - | - | - | - | - | - | - | - | - | - | - | - | - | - | - | - | 1 | | | | |
| | | | 1.020-1.5-5 0.2.0.0-081 | КАРКАС ПР. КПН40.30-П | - | - | - | - | - | - | - | - | - | - | - | - | - | - | - | - | - | 1 | | | |
| | | | 1.020-1.5-5 0.2.0.0-082 | КАРКАС ПР. КПН40.35-П | - | - | - | - | - | - | - | - | - | - | - | - | - | - | - | - | - | - | 1 | | |
| | | | 1.020-1.5-5 0.2.0.0-083 | КАРКАС ПР. КПН40.40-П | - | - | - | - | - | - | - | - | - | - | - | - | - | - | - | - | - | - | - | 1 | |



СКАЛА
ОПЕРАТОР ТЛП КОРТ
ЭПБЦ КиевЗНИИЭП
ИНВ № ПОДЛ | ПОДП И ДАТА | ВЗАМ. ИНВ №

| ФОРМАТ | ЗОНА | ПОЗ | ОБОЗНАЧЕНИЕ | НАИМЕНОВАНИЕ | КОЛ НА ИСПОЛН 1.020-1.5-4 1.0.0.0- 180 | 181 | 182 | 183 | 184 | 185 | 186 | 187 | 188 | 189 | 190 | 191 | 192 | 193 | 194 | 195 | 196 | 197 | 198 | 199 | ПРИМЕЧАНИЕ |
|---|---|---|---|---|---|---|---|---|---|---|---|---|---|---|---|---|---|---|---|---|---|---|---|---|---|
| | | | | ДОКУМЕНТАЦИЯ: | | | | | | | | | | | | | | | | | | | | | |
| 12 | | | 1.020-1.5-4 1.0.0.0 СВ | СБОРОЧНЫЙ ЧЕРТЕЖ | * | * | * | * | * | * | * | * | * | * | * | * | * | * | * | * | * | * | * | * | |
| 12 | | | 1.020-1.5-6 0.0.0.0 УО | УЗЛЫ ОПАЛУБОЧНЫЕ | * | * | * | * | * | * | * | * | * | * | * | * | * | * | * | * | * | * | * | * | |
| 12 | | | 1.020-1.5-4 1.0.0.0 ВМС | ВЕДОМОСТЬ МАТЕРИАЛОВ И ВЫБОРКА СТАЛИ | * | * | * | * | * | * | * | * | * | * | * | * | * | * | * | * | * | * | * | * | |
| 12 | | | 1.020-1.5-4 0.0.0.0 ПЗ | ПОЯСНИТЕЛЬНАЯ ЗАПИСКА | * | * | * | * | * | * | * | * | * | * | * | * | * | * | * | * | * | * | * | * | |
| | | | | СБОРОЧНЫЕ ЕДИНИЦЫ: | | | | | | | | | | | | | | | | | | | | | |
| 12 | | 1 | 1.020-1.5-5 0.2.0.0-084 | КАРКАС ПР. КПН41.25-П | 1 | | | | | | | | | | | | | | | | | | | | |
| | | | 1.020-1.5-5 0.2.0.0-085 | КАРКАС ПР. КПН41.30-П | – | 1 | | | | | | | | | | | | | | | | | | | |
| | | | 1.020-1.5-5 0.2.0.0-086 | КАРКАС ПР. КПН41.35-П | – | – | 1 | | | | | | | | | | | | | | | | | | |
| | | | 1.020-1.5-5 0.2.0.0-087 | КАРКАС ПР. КПН41.40-П | – | – | – | 1 | | | | | | | | | | | | | | | | | |
| | | | 1.020-1.5-5 0.2.0.0-088 | КАРКАС ПР. КПН42.25-П | – | – | – | – | 1 | | | | | | | | | | | | | | | | |
| | | | 1.020-1.5-5 0.2.0.0-089 | КАРКАС ПР. КПН42.30-П | – | – | – | – | – | 1 | | | | | | | | | | | | | | | |
| | | | 1.020-1.5-5 0.2.0.0-090 | КАРКАС ПР. КПН42.35-П | – | – | – | – | – | – | 1 | | | | | | | | | | | | | | |
| | | | 1.020-1.5-5 0.2.0.0-091 | КАРКАС ПР. КПН42.40-П | – | – | – | – | – | – | – | 1 | | | | | | | | | | | | | |
| | | | 1.020-1.5-5 0.2.0.0-092 | КАРКАС ПР. КПН43.25-П | – | – | – | – | – | – | – | – | 1 | | | | | | | | | | | | |
| | | | 1.020-1.5-5 0.2.0.0-093 | КАРКАС ПР. КПН43.30-П | – | – | – | – | – | – | – | – | – | 1 | | | | | | | | | | | |
| | | | 1.020-1.5-5 0.2.0.0-094 | КАРКАС ПР. КПН43.35-П | – | – | – | – | – | – | – | – | – | – | 1 | | | | | | | | | | |
| | | | 1.020-1.5-5 0.2.0.0-095 | КАРКАС ПР. КПН43.40-П | – | – | – | – | – | – | – | – | – | – | – | 1 | | | | | | | | | |
| | | | 1.020-1.5-5 0.2.0.0-096 | КАРКАС ПР. КПН44.25-П | – | – | – | – | – | – | – | – | – | – | – | – | 1 | | | | | | | | |
| | | | 1.020-1.5-5 0.2.0.0-097 | КАРКАС ПР. КПН44.30-П | – | – | – | – | – | – | – | – | – | – | – | – | – | 1 | | | | | | | |
| | | | 1.020-1.5-5 0.2.0.0-098 | КАРКАС ПР. КПН44.35-П | – | – | – | – | – | – | – | – | – | – | – | – | – | – | 1 | | | | | | |
| | | | 1.020-1.5-5 0.2.0.0-099 | КАРКАС ПР. КПН44.40-П | – | – | – | – | – | – | – | – | – | – | – | – | – | – | – | 1 | | | | | |
| | | | 1.020-1.5-5 0.2.0.0-100 | КАРКАС ПР. КПН45.25-П | – | – | – | – | – | – | – | – | – | – | – | – | – | – | – | – | 1 | | | | |
| | | | 1.020-1.5-5 0.2.0.0-101 | КАРКАС ПР. КПН45.30-П | – | – | – | – | – | – | – | – | – | – | – | – | – | – | – | – | – | 1 | | | |
| | | | 1.020-1.5-5 0.2.0.0-102 | КАРКАС ПР. КПН45.35-П | – | – | – | – | – | – | – | – | – | – | – | – | – | – | – | – | – | – | 1 | | |
| | | | 1.020-1.5-5 0.2.0.0-103 | КАРКАС ПР. КПН45.40-П | – | – | – | – | – | – | – | – | – | – | – | – | – | – | – | – | – | – | – | 1 | |

| ПОЗ | ЗОНА | ОБОЗНАЧЕНИЕ | НАИМЕНОВАНИЕ | КОЛ НА ИСПОЛН 1.020-1.5-4 1.0.0.0- | | | | | | | | | | | | | | | | | | | ПРИМЕЧАНИЕ |
|---|---|---|---|---|---|---|---|---|---|---|---|---|---|---|---|---|---|---|---|---|---|---|---|
| | | | | 200 | 201 | 202 | 203 | 204 | 205 | 206 | 207 | 208 | 209 | 210 | 211 | 212 | 213 | 214 | 215 | 216 | 217 | 218 | 219 | | |
| | | | ДОКУМЕНТАЦИЯ: | | | | | | | | | | | | | | | | | | | | | | |
| | 12 | 1.020-1.5-4 1.0.0.0 СБ | СБОРОЧНЫЙ ЧЕРТЕЖ | * | * | * | * | * | * | * | * | * | * | * | * | * | * | * | * | * | * | * | | | |
| | 12 | 1.020-1.5-6 0.0.0.0 УО | УЗЛЫ ОПАЛУБОЧНЫЕ | * | * | * | * | * | * | * | * | * | * | * | * | * | * | * | * | * | * | * | | | |
| | 12 | 1.020-1.5-4 1.0.0.0 ВМС | ВЕДОМОСТЬ МАТЕРИАЛОВ И ВЫБОРКА СТАЛИ | * | * | * | * | * | * | * | * | * | * | * | * | * | * | * | * | * | * | * | | | |
| | 12 | 1.020-1.5-4 0.0.0.0 ПЗ | ПОЯСНИТЕЛЬНАЯ ЗАПИСКА | * | * | * | * | * | * | * | * | * | * | * | * | * | * | * | * | * | * | * | | | |
| | | | СБОРОЧНЫЕ ЕДИНИЦЫ: | | | | | | | | | | | | | | | | | | | | | | |
| 1 | 12 | 1.020-1.5-5 0.2.0.0-104 | КАРКАС ПР. КПН46.25-П | 1 | | | | | | | | | | | | | | | | | | | | | |
| | | 1.020-1.5-5 0.2.0.0-105 | КАРКАС ПР. КПН46.30-П | – | 1 | | | | | | | | | | | | | | | | | | | | |
| | | 1.020-1.5-5 0.2.0.0-106 | КАРКАС ПР. КПН46.35-П | – | – | 1 | | | | | | | | | | | | | | | | | | | |
| | | 1.020-1.5-5 0.2.0.0-107 | КАРКАС ПР. КПН46.40-П | – | – | – | 1 | | | | | | | | | | | | | | | | | | |
| | | 1.020-1.5-5 0.2.0.0-108 | КАРКАС ПР. КПН47.25-П | – | – | – | – | 1 | | | | | | | | | | | | | | | | | |
| | | 1.020-1.5-5 0.2.0.0-109 | КАРКАС ПР. КПН47.30-П | – | – | – | – | – | 1 | | | | | | | | | | | | | | | | |
| | | 1.020-1.5-5 0.2.0.0-110 | КАРКАС ПР. КПН47.35-П | – | – | – | – | – | – | 1 | | | | | | | | | | | | | | | |
| | | 1.020-1.5-5 0.2.0.0-111 | КАРКАС ПР. КПН47.40-П | – | – | – | – | – | – | – | 1 | | | | | | | | | | | | | | |
| | | 1.020-1.5-5 0.2.0.0-112 | КАРКАС ПР. КПН48.25-П | – | – | – | – | – | – | – | – | 1 | | | | | | | | | | | | | |
| | | 1.020-1.5-5 0.2.0.0-113 | КАРКАС ПР. КПН48.30-П | – | – | – | – | – | – | – | – | – | 1 | | | | | | | | | | | | |
| | | 1.020-1.5-5 0.2.0.0-114 | КАРКАС ПР. КПН48.35-П | – | – | – | – | – | – | – | – | – | – | 1 | | | | | | | | | | | |
| | | 1.020-1.5-5 0.2.0.0-115 | КАРКАС ПР. КПН48.40-П | – | – | – | – | – | – | – | – | – | – | – | 1 | | | | | | | | | | |
| | | 1.020-1.5-5 0.2.0.0-116 | КАРКАС ПР. КПН49.25-П | – | – | – | – | – | – | – | – | – | – | – | – | 1 | | | | | | | | | |
| | | 1.020-1.5-5 0.2.0.0-117 | КАРКАС ПР. КПН49.30-П | – | – | – | – | – | – | – | – | – | – | – | – | – | 1 | | | | | | | | |
| | | 1.020-1.5-5 0.2.0.0-118 | КАРКАС ПР. КПН49.35-П | – | – | – | – | – | – | – | – | – | – | – | – | – | – | 1 | | | | | | | |
| | | 1.020-1.5-5 0.2.0.0-119 | КАРКАС ПР. КПН49.40-П | – | – | – | – | – | – | – | – | – | – | – | – | – | – | – | 1 | | | | | | |
| | | 1.020-1.5-5 0.2.0.0-120 | КАРКАС ПР. КПН50.25-П | – | – | – | – | – | – | – | – | – | – | – | – | – | – | – | – | 1 | | | | | |
| | | 1.020-1.5-5 0.2.0.0-121 | КАРКАС ПР. КПН50.30-П | – | – | – | – | – | – | – | – | – | – | – | – | – | – | – | – | – | 1 | | | | |
| | | 1.020-1.5-5 0.2.0.0-122 | КАРКАС ПР. КПН50.35-П | – | – | – | – | – | – | – | – | – | – | – | – | – | – | – | – | – | – | 1 | | | |
| | | 1.020-1.5-5 0.2.0.0-123 | КАРКАС ПР. КПН50.40-П | – | – | – | – | – | – | – | – | – | – | – | – | – | – | – | – | – | – | – | 1 | | |

СКАЛА

ОПЕРАТОР ТЛП КОРТ

ЭПВЦ КиевЗНИИЭП

ИНВ № ПОДЛ | ПОДП И ДАТА | ВЗАМ. ИНВ №

Киевзнииэп ГПП КОРТ Заказ

| ФОРМАТ | ЗОНА | ПОЗ | ОБОЗНАЧЕНИЕ | НАИМЕНОВАНИЕ | КОЛ НА ИСПОЛН 1.020-1.5-4 1.0.0.0- | | | | | | | | | | | | | | | | | | | ПРИМЕЧАНИЕ |
|---|---|---|---|---|---|---|---|---|---|---|---|---|---|---|---|---|---|---|---|---|---|---|---|---|
| | | | | | 220 | 221 | 222 | 223 | 224 | 225 | 226 | 227 | 228 | 229 | 230 | 231 | 232 | 233 | 234 | 235 | 236 | 237 | 238 | 239 | |
| | | | | ДОКУМЕНТАЦИЯ: | | | | | | | | | | | | | | | | | | | | |
| 12 | | | 1.020-1.5-4 1.0.0.0 СБ | СБОРОЧНЫЙ ЧЕРТЕЖ | * | * | * | * | * | * | * | * | * | * | * | * | * | * | * | * | * | * | * | * | |
| 12 | | | 1.020-1.5-6 0.0.0.0 УО | УЗЛЫ ОПАЛУБОЧНЫЕ | * | * | * | * | * | * | * | * | * | * | * | * | * | * | * | * | * | * | * | * | |
| 12 | | | 1.020-1.5-4 1.0.0.0 ВМС | ВЕДОМОСТЬ МАТЕРИАЛОВ И ВЫБОРКА СТАЛИ | * | * | * | * | * | * | * | * | * | * | * | * | * | * | * | * | * | * | * | * | |
| 12 | | | 1.020-1.5-4 0.0.0.0 ПЗ | ПОЯСНИТЕЛЬНАЯ ЗАПИСКА | * | * | * | * | * | * | * | * | * | * | * | * | * | * | * | * | * | * | * | * | |
| | | | | СБОРОЧНЫЕ ЕДИНИЦЫ: | | | | | | | | | | | | | | | | | | | | |
| 12 | | 1 | 1.020-1.5-5 0.2.0.0-124 | КАРКАС ПР. КПН51.25-П | 1 | | | | | | | | | | | | | | | | | | | |
| | | | 1.020-1.5-5 0.2.0.0-125 | КАРКАС ПР. КПН51.30-П | – | 1 | | | | | | | | | | | | | | | | | | |
| | | | 1.020-1.5-5 0.2.0.0-126 | КАРКАС ПР. КПН51.35-П | – | – | 1 | | | | | | | | | | | | | | | | | |
| | | | 1.020-1.5-5 0.2.0.0-127 | КАРКАС ПР. КПН51.40-П | – | – | – | 1 | | | | | | | | | | | | | | | | |
| | | | 1.020-1.5-5 0.2.0.0-128 | КАРКАС ПР. КПН52.25-П | – | – | – | – | 1 | | | | | | | | | | | | | | | |
| | | | 1.020-1.5-5 0.2.0.0-129 | КАРКАС ПР. КПН52.30-П | – | – | – | – | – | 1 | | | | | | | | | | | | | | |
| | | | 1.020-1.5-5 0.2.0.0-130 | КАРКАС ПР. КПН52.35-П | – | – | – | – | – | – | 1 | | | | | | | | | | | | | |
| | | | 1.020-1.5-5 0.2.0.0-131 | КАРКАС ПР. КПН52.40-П | – | – | – | – | – | – | – | 1 | | | | | | | | | | | | |
| | | | 1.020-1.5-5 0.2.0.0-132 | КАРКАС ПР. КПН53.25-П | – | – | – | – | – | – | – | – | 1 | | | | | | | | | | | |
| | | | 1.020-1.5-5 0.2.0.0-133 | КАРКАС ПР. КПН53.30-П | – | – | – | – | – | – | – | – | – | 1 | | | | | | | | | | |
| | | | 1.020-1.5-5 0.2.0.0-134 | КАРКАС ПР. КПН53.35-П | – | – | – | – | – | – | – | – | – | – | 1 | | | | | | | | | |
| | | | 1.020-1.5-5 0.2.0.0-135 | КАРКАС ПР. КПН53.40-П | – | – | – | – | – | – | – | – | – | – | – | 1 | | | | | | | | |
| | | | 1.020-1.5-5 0.2.0.0-136 | КАРКАС ПР. КПН54.25-П | – | – | – | – | – | – | – | – | – | – | – | – | 1 | | | | | | | |
| | | | 1.020-1.5-5 0.2.0.0-137 | КАРКАС ПР. КПН54.30-П | – | – | – | – | – | – | – | – | – | – | – | – | – | 1 | | | | | | |
| | | | 1.020-1.5-5 0.2.0.0-138 | КАРКАС ПР. КПН54.35-П | – | – | – | – | – | – | – | – | – | – | – | – | – | – | 1 | | | | | |
| | | | 1.020-1.5-5 0.2.0.0-139 | КАРКАС ПР. КПН54.40-П | – | – | – | – | – | – | – | – | – | – | – | – | – | – | – | 1 | | | | |
| | | | 1.020-1.5-5 0.2.0.0-140 | КАРКАС ПР. КПН55.25-П | – | – | – | – | – | – | – | – | – | – | – | – | – | – | – | – | 1 | | | |
| | | | 1.020-1.5-5 0.2.0.0-141 | КАРКАС ПР. КПН55.30-П | – | – | – | – | – | – | – | – | – | – | – | – | – | – | – | – | – | 1 | | |
| | | | 1.020-1.5-5 0.2.0.0-142 | КАРКАС ПР. КПН55.35-П | – | – | – | – | – | – | – | – | – | – | – | – | – | – | – | – | – | – | 1 | |
| | | | 1.020-1.5-5 0.2.0.0-143 | КАРКАС ПР. КПН55.40-П | – | – | – | – | – | – | – | – | – | – | – | – | – | – | – | – | – | – | – | 1 |

| ФОРМАТ | ЗОНА | ПОЗ | ОБОЗНАЧЕНИЕ | НАИМЕНОВАНИЕ | КОЛ НА ИСПОЛН 1.020-1.5-4 1.0.0.0- | | | | | | | | | | | | | | | | | | | | ПРИМЕЧАНИЕ |
|---|---|---|---|---|---|---|---|---|---|---|---|---|---|---|---|---|---|---|---|---|---|---|---|---|---|
| | | | | | 240 | 241 | 242 | 243 | 244 | 245 | 246 | 247 | 248 | 249 | 250 | 251 | 252 | 253 | 254 | 255 | 256 | 257 | 258 | 259 | |
| | | | | ДОКУМЕНТАЦИЯ: | | | | | | | | | | | | | | | | | | | | | |
| 12 | | | 1.020-1.5-4 1.0.0.0 СВ | СБОРОЧНЫЙ ЧЕРТЕЖ | * | * | * | * | * | * | * | * | * | * | * | * | * | * | * | * | * | * | * | * | |
| 12 | | | 1.020-1.5-6 0.0.0.0 УО | УЗЛЫ ОПАЛУБОЧНЫЕ | * | * | * | * | * | * | * | * | * | * | * | * | * | * | * | * | * | * | * | * | |
| 12 | | | 1.020-1.5-4 1.0.0.0 ВМС | ВЕДОМОСТЬ МАТЕРИАЛОВ И ВЫБОРКА СТАЛИ | * | * | * | * | * | * | * | * | * | * | * | * | * | * | * | * | * | * | * | * | |
| 12 | | | 1.020-1.5-4 0.0.0.0 ПЗ | ПОЯСНИТЕЛЬНАЯ ЗАПИСКА | * | * | * | * | * | * | * | * | * | * | * | * | * | * | * | * | * | * | * | * | |
| | | | | СБОРОЧНЫЕ ЕДИНИЦЫ: | | | | | | | | | | | | | | | | | | | | | |
| 12 | | 1 | 1.020-1.5-5 0.2.0.0-144 | КАРКАС ПР. КПН56.25-П | 1 | | | | | | | | | | | | | | | | | | | | |
| | | | 1.020-1.5-5 0.2.0.0-145 | КАРКАС ПР. КПН56.30-П | – | 1 | | | | | | | | | | | | | | | | | | | |
| | | | 1.020-1.5-5 0.2.0.0-146 | КАРКАС ПР. КПН56.35-П | – | – | 1 | | | | | | | | | | | | | | | | | | |
| | | | 1.020-1.5-5 0.2.0.0-147 | КАРКАС ПР. КПН56.40-П | – | – | – | 1 | | | | | | | | | | | | | | | | | |
| | | | 1.020-1.5-5 0.2.0.0-148 | КАРКАС ПР. КПН57.25-П | – | – | – | – | 1 | | | | | | | | | | | | | | | | |
| | | | 1.020-1.5-5 0.2.0.0-149 | КАРКАС ПР. КПН57.30-П | – | – | – | – | – | 1 | | | | | | | | | | | | | | | |
| | | | 1.020-1.5-5 0.2.0.0-150 | КАРКАС ПР. КПН57.35-П | – | – | – | – | – | – | 1 | | | | | | | | | | | | | | |
| | | | 1.020-1.5-5 0.2.0.0-151 | КАРКАС ПР. КПН57.40-П | – | – | – | – | – | – | – | 1 | | | | | | | | | | | | | |
| | | | 1.020-1.5-5 0.2.0.0-152 | КАРКАС ПР. КПН58.25-П | – | – | – | – | – | – | – | – | 1 | | | | | | | | | | | | |
| | | | 1.020-1.5-5 0.2.0.0-153 | КАРКАС ПР. КПН58.30-П | – | – | – | – | – | – | – | – | – | 1 | | | | | | | | | | | |
| | | | 1.020-1.5-5 0.2.0.0-154 | КАРКАС ПР. КПН58.35-П | – | – | – | – | – | – | – | – | – | – | 1 | | | | | | | | | | |
| | | | 1.020-1.5-5 0.2.0.0-155 | КАРКАС ПР. КПН58.40-П | – | – | – | – | – | – | – | – | – | – | – | 1 | | | | | | | | | |
| | | | 1.020-1.5-5 0.2.0.0-156 | КАРКАС ПР. КПН59.25-П | – | – | – | – | – | – | – | – | – | – | – | – | 1 | | | | | | | | |
| | | | 1.020-1.5-5 0.2.0.0-157 | КАРКАС ПР. КПН59.30-П | – | – | – | – | – | – | – | – | – | – | – | – | – | 1 | | | | | | | |
| | | | 1.020-1.5-5 0.2.0.0-158 | КАРКАС ПР. КПН59.35-П | – | – | – | – | – | – | – | – | – | – | – | – | – | – | 1 | | | | | | |
| | | | 1.020-1.5-5 0.2.0.0-159 | КАРКАС ПР. КПН59.40-П | – | – | – | – | – | – | – | – | – | – | – | – | – | – | – | 1 | | | | | |
| | | | 1.020-1.5-5 0.1.0.0-004 | КАРКАС ПР. КПН1.25-Я | – | – | – | – | – | – | – | – | – | – | – | – | – | – | – | – | 1 | | | | |
| | | | 1.020-1.5-5 0.1.0.0-005 | КАРКАС ПР. КПН1.30-Я | – | – | – | – | – | – | – | – | – | – | – | – | – | – | – | – | – | 1 | | | |
| | | | 1.020-1.5-5 0.1.0.0-010 | КАРКАС ПР. КПН2.25-Я | – | – | – | – | – | – | – | – | – | – | – | – | – | – | – | – | – | – | 1 | | |
| | | | 1.020-1.5-5 0.1.0.0-011 | КАРКАС ПР. КПН2.30-Я | – | – | – | – | – | – | – | – | – | – | – | – | – | – | – | – | – | – | – | 1 | |

| ФОРМАТ | ЗОНА | ПОЗ | ОБОЗНАЧЕНИЕ | НАИМЕНОВАНИЕ | КОЛ НА ИСПОЛН 1.020-1.5-4 1.0.0.0- | | | | | | | | | | | | | | | | | | | | ПРИМЕЧАНИЕ |
|---|---|---|---|---|---|---|---|---|---|---|---|---|---|---|---|---|---|---|---|---|---|---|---|---|---|
| | | | | | 260 | 261 | 262 | 263 | 264 | 265 | 266 | 267 | 268 | 269 | 270 | 271 | 272 | 273 | 274 | 275 | 276 | 277 | 278 | 279 | |
| | | | | ДОКУМЕНТАЦИЯ: | | | | | | | | | | | | | | | | | | | | | |
| 12 | | | 1.020-1.5-4 1.0.0.0 СБ | СБОРОЧНЫЙ ЧЕРТЕЖ | * | * | * | * | * | * | * | * | * | * | * | * | * | * | * | * | * | * | * | * | |
| 12 | | | 1.020-1.5-6 0.0.0.0 УО | УЗЛЫ ОПАЛУБОЧНЫЕ | * | * | * | * | * | * | * | * | * | * | * | * | * | * | * | * | * | * | * | * | |
| 12 | | | 1.020-1.5-4 1.0.0.0 ВМС | ВЕДОМОСТЬ МАТЕРИАЛОВ И ВЫБОРКА СТАЛИ | * | * | * | * | * | * | * | * | * | * | * | * | * | * | * | * | * | * | * | * | |
| 12 | | | 1.020-1.5-4 0.0.0.0 ПЗ | ПОЯСНИТЕЛЬНАЯ ЗАПИСКА | * | * | * | * | * | * | * | * | * | * | * | * | * | * | * | * | * | * | * | * | |
| | | | | СБОРОЧНЫЕ ЕДИНИЦЫ: | | | | | | | | | | | | | | | | | | | | | |
| 12 | | 1 | 1.020-1.5-5 0.1.0.0-016 | КАРКАС ПР. КПН3.25-Я | 1 | | | | | | | | | | | | | | | | | | | | |
| | | | 1.020-1.5-5 0.1.0.0-017 | КАРКАС ПР. КПН3.30-Я | - | 1 | | | | | | | | | | | | | | | | | | | |
| | | | 1.020-1.5-5 0.1.0.0-022 | КАРКАС ПР. КПН4.25-Я | - | - | 1 | | | | | | | | | | | | | | | | | | |
| | | | 1.020-1.5-5 0.1.0.0-023 | КАРКАС ПР. КПН4.30-Я | - | - | - | 1 | | | | | | | | | | | | | | | | | |
| | | | 1.020-1.5-5 0.1.0.0-032 | КАРКАС ПР. КПН6.25-Я | - | - | - | - | 1 | | | | | | | | | | | | | | | | |
| | | | 1.020-1.5-5 0.1.0.0-033 | КАРКАС ПР. КПН6.30-Я | - | - | - | - | - | 1 | | | | | | | | | | | | | | | |
| | | | 1.020-1.5-5 0.1.0.0-038 | КАРКАС ПР. КПН7.25-Я | - | - | - | - | - | - | 1 | | | | | | | | | | | | | | |
| | | | 1.020-1.5-5 0.1.0.0-039 | КАРКАС ПР. КПН7.30-Я | - | - | - | - | - | - | - | 1 | | | | | | | | | | | | | |
| | | | 1.020-1.5-5 0.1.0.0-044 | КАРКАС ПР. КПН8.25-Я | - | - | - | - | - | - | - | - | 1 | | | | | | | | | | | | |
| | | | 1.020-1.5-5 0.1.0.0-045 | КАРКАС ПР. КПН8.30-Я | - | - | - | - | - | - | - | - | - | 1 | | | | | | | | | | | |
| | | | 1.020-1.5-5 0.1.0.0-050 | КАРКАС ПР. КПН9.25-Я | - | - | - | - | - | - | - | - | - | - | 1 | | | | | | | | | | |
| | | | 1.020-1.5-5 0.1.0.0-051 | КАРКАС ПР. КПН9.30-Я | - | - | - | - | - | - | - | - | - | - | - | 1 | | | | | | | | | |
| | | | 1.020-1.5-5 0.1.0.0-060 | КАРКАС ПР. КПН11.25-Я | - | - | - | - | - | - | - | - | - | - | - | - | 1 | | | | | | | | |
| | | | 1.020-1.5-5 0.1.0.0-061 | КАРКАС ПР. КПН11.30-Я | - | - | - | - | - | - | - | - | - | - | - | - | - | 1 | | | | | | | |
| | | | 1.020-1.5-5 0.1.0.0-066 | КАРКАС ПР. КПН12.25-Я | - | - | - | - | - | - | - | - | - | - | - | - | - | - | 1 | | | | | | |
| | | | 1.020-1.5-5 0.1.0.0-067 | КАРКАС ПР. КПН12.30-Я | - | - | - | - | - | - | - | - | - | - | - | - | - | - | - | 1 | | | | | |
| | | | 1.020-1.5-5 0.1.0.0-072 | КАРКАС ПР. КПН13.25-Я | - | - | - | - | - | - | - | - | - | - | - | - | - | - | - | - | 1 | | | | |
| | | | 1.020-1.5-5 0.1.0.0-073 | КАРКАС ПР. КПН13.30-Я | - | - | - | - | - | - | - | - | - | - | - | - | - | - | - | - | - | 1 | | | |
| | | | 1.020-1.5-5 0.1.0.0-078 | КАРКАС ПР. КПН14.25-Я | - | - | - | - | - | - | - | - | - | - | - | - | - | - | - | - | - | - | 1 | | |
| | | | 1.020-1.5-5 0.1.0.0-079 | КАРКАС ПР. КПН14.30-Я | - | - | - | - | - | - | - | - | - | - | - | - | - | - | - | - | - | - | - | 1 | |



КиевЗНИИЭП ГПП КОРТ Заказчик

| ФОРМА | ЗОНА | ПОЗ | ОБОЗНАЧЕНИЕ | НАИМЕНОВАНИЕ | КОЛ НА ИСПОЛН 1.020-1.5-4 1.0.0.0- | | | | | | | | | | | | | | | | | | | | ПРИМЕЧАНИЕ |
|---|---|---|---|---|---|---|---|---|---|---|---|---|---|---|---|---|---|---|---|---|---|---|---|---|---|
| | | | | | 280 | 281 | 282 | 283 | 284 | 285 | 286 | 287 | 288 | 289 | 290 | 291 | 292 | 293 | 294 | 295 | 296 | 297 | 298 | 299 | |
| | | | | ДОКУМЕНТАЦИЯ: | | | | | | | | | | | | | | | | | | | | | |
| 12 | | | 1.020-1.5-4 1.0.0.0 СБ | СБОРОЧНЫЙ ЧЕРТЕЖ | * | * | * | * | * | * | * | * | * | * | * | * | * | * | * | * | * | * | * | * | |
| 12 | | | 1.020-1.5-6 0.0.0.0 УО | УЗЛЫ ОПАЛУБОЧНЫЕ | * | * | * | * | * | * | * | * | * | * | * | * | * | * | * | * | * | * | * | * | |
| 12 | | | 1.020-1.5-4 1.0.0.0 ВМС | ВЕДОМОСТЬ МАТЕРИАЛОВ И ВЫБОРКА СТАЛИ | * | * | * | * | * | * | * | * | * | * | * | * | * | * | * | * | * | * | * | * | |
| 12 | | | 1.020-1.5-4 0.0.0.0 ПЗ | ПОЯСНИТЕЛЬНАЯ ЗАПИСКА | * | * | * | * | * | * | * | * | * | * | * | * | * | * | * | * | * | * | * | * | |
| | | | | СБОРОЧНЫЕ ЕДИНИЦЫ: | | | | | | | | | | | | | | | | | | | | | |
| 12 | | 1 | 1.020-1.5-5 0.3.0.0 | КАРКАС ПР. КПН20.25-Я | 1 | | | | | | | | | | | | | | | | | | | | |
| | | | 1.020-1.5-5 0.3.0.0-01 | КАРКАС ПР. КПН20.30-Я | - | 1 | | | | | | | | | | | | | | | | | | | |
| | | | 1.020-1.5-5 0.3.0.0-02 | КАРКАС ПР. КПН21.25-Я | - | - | 1 | | | | | | | | | | | | | | | | | | |
| | | | 1.020-1.5-5 0.3.0.0-03 | КАРКАС ПР. КПН21.30-Я | - | - | - | 1 | | | | | | | | | | | | | | | | | |
| | | | 1.020-1.5-5 0.3.0.0-04 | КАРКАС ПР. КПН22.25-Я | - | - | - | - | 1 | | | | | | | | | | | | | | | | |
| | | | 1.020-1.5-5 0.3.0.0-05 | КАРКАС ПР. КПН22.30-Я | - | - | - | - | - | 1 | | | | | | | | | | | | | | | |
| | | | 1.020-1.5-5 0.3.0.0-06 | КАРКАС ПР. КПН23.25-Я | - | - | - | - | - | - | 1 | | | | | | | | | | | | | | |
| | | | 1.020-1.5-5 0.3.0.0-07 | КАРКАС ПР. КПН23.30-Я | - | - | - | - | - | - | - | 1 | | | | | | | | | | | | | |
| | | | 1.020-1.5-5 0.3.0.0-08 | КАРКАС ПР. КПН25.25-Я | - | - | - | - | - | - | - | - | 1 | | | | | | | | | | | | |
| | | | 1.020-1.5-5 0.3.0.0-09 | КАРКАС ПР. КПН25.30-Я | - | - | - | - | - | - | - | - | - | 1 | | | | | | | | | | | |
| | | | 1.020-1.5-5 0.3.0.0-10 | КАРКАС ПР. КПН26.25-Я | - | - | - | - | - | - | - | - | - | - | 1 | | | | | | | | | | |
| | | | 1.020-1.5-5 0.3.0.0-11 | КАРКАС ПР. КПН26.30-Я | - | - | - | - | - | - | - | - | - | - | - | 1 | | | | | | | | | |
| | | | 1.020-1.5-5 0.3.0.0-12 | КАРКАС ПР. КПН27.25-Я | - | - | - | - | - | - | - | - | - | - | - | - | 1 | | | | | | | | |
| | | | 1.020-1.5-5 0.3.0.0-13 | КАРКАС ПР. КПН27.30-Я | - | - | - | - | - | - | - | - | - | - | - | - | - | 1 | | | | | | | |
| | | | 1.020-1.5-5 0.3.0.0-14 | КАРКАС ПР. КПН28.25-Я | - | - | - | - | - | - | - | - | - | - | - | - | - | - | 1 | | | | | | |
| | | | 1.020-1.5-5 0.3.0.0-15 | КАРКАС ПР. КПН28.30-Я | - | - | - | - | - | - | - | - | - | - | - | - | - | - | - | 1 | | | | | |
| | | | 1.020-1.5-5 0.3.0.0-16 | КАРКАС ПР. КПН30.25-Я | - | - | - | - | - | - | - | - | - | - | - | - | - | - | - | - | 1 | | | | |
| | | | 1.020-1.5-5 0.3.0.0-17 | КАРКАС ПР. КПН30.30-Я | - | - | - | - | - | - | - | - | - | - | - | - | - | - | - | - | - | 1 | | | |
| | | | 1.020-1.5-5 0.3.0.0-18 | КАРКАС ПР. КПН31.25-Я | - | - | - | - | - | - | - | - | - | - | - | - | - | - | - | - | - | - | 1 | | |
| | | | 1.020-1.5-5 0.3.0.0-19 | КАРКАС ПР. КПН31.30-Я | - | - | - | - | - | - | - | - | - | - | - | - | - | - | - | - | - | - | - | 1 | |

СКАЛА

ОПЕРАТОР ТЛП КОРТ

ЭПВЦ КиевЗНИИЭП

ВЗАМ. ИНВ.№

ПОДП И ДАТА

ИНВ. № ПОДП



17533 33

ФОРМАТ 12

| ФОРМАТ | ЗОНА | ПОЗ. | ОБОЗНАЧЕНИЕ | НАИМЕНОВАНИЕ | КОЛ НА ИСПОЛН 1.020-1.5-4 1.0.0.0- | | | | | | | | | | | | | | | | | | | ПРИМЕЧАНИЕ |
|---|---|---|---|---|---|---|---|---|---|---|---|---|---|---|---|---|---|---|---|---|---|---|---|---|
| | | | | | 300 | 301 | 302 | 303 | 304 | 305 | 306 | 307 | 308 | 309 | 310 | 311 | 312 | 313 | 314 | 315 | 316 | 317 | 318 | 319 | |
| | | | | ДОКУМЕНТАЦИЯ: | | | | | | | | | | | | | | | | | | | | | |
| 12 | | | 1.020-1.5-4 1.0.0.0 СБ | СБОРОЧНЫЙ ЧЕРТЕЖ | * | * | * | * | * | * | * | * | * | * | * | * | * | * | * | * | * | * | * | * | |
| 12 | | | 1.020-1.5-6 0.0.0.0 УО | УЗЛЫ ОПАЛУБОЧНЫЕ | * | * | * | * | * | * | * | * | * | * | * | * | * | * | * | * | * | * | * | * | |
| 12 | | | 1.020-1.5-4 1.0.0.0 ВМС | ВЕДОМОСТЬ МАТЕРИАЛОВ И ВЫБОРКА СТАЛИ | * | * | * | * | * | * | * | * | * | * | * | * | * | * | * | * | * | * | * | * | |
| 12 | | | 1.020-1.5-4 0.0.0.0 ПЗ | ПОЯСНИТЕЛЬНАЯ ЗАПИСКА | * | * | * | * | * | * | * | * | * | * | * | * | * | * | * | * | * | * | * | * | |
| | | | | СБОРОЧНЫЕ ЕДИНИЦЫ: | | | | | | | | | | | | | | | | | | | | | |
| 12 | | 1 | 1.020-1.5-5 0.3.0.0-20 | КАРКАС ПР. КПН32.25-Я | 1 | | | | | | | | | | | | | | | | | | | | |
| | | | 1.020-1.5-5 0.3.0.0-21 | КАРКАС ПР. КПН32.30-Я | – | 1 | | | | | | | | | | | | | | | | | | | |
| | | | 1.020-1.5-5 0.3.0.0-22 | КАРКАС ПР. КПН33.25-Я | – | – | 1 | | | | | | | | | | | | | | | | | | |
| | | | 1.020-1.5-5 0.3.0.0-23 | КАРКАС ПР. КПН33.30-Я | – | – | – | 1 | | | | | | | | | | | | | | | | | |
| | | | 1.020-1.5-5 0.3.0.0-24 | КАРКАС ПР. КПН35.25-Я | – | – | – | – | 1 | | | | | | | | | | | | | | | | |
| | | | 1.020-1.5-5 0.3.0.0-25 | КАРКАС ПР. КПН35.30-Я | – | – | – | – | – | 1 | | | | | | | | | | | | | | | |
| | | | 1.020-1.5-5 0.3.0.0-26 | КАРКАС ПР. КПН36.25-Я | – | – | – | – | – | – | 1 | | | | | | | | | | | | | | |
| | | | 1.020-1.5-5 0.3.0.0-27 | КАРКАС ПР. КПН36.30-Я | – | – | – | – | – | – | – | 1 | | | | | | | | | | | | | |
| | | | 1.020-1.5-5 0.3.0.0-28 | КАРКАС ПР. КПН37.25-Я | – | – | – | – | – | – | – | – | 1 | | | | | | | | | | | | |
| | | | 1.020-1.5-5 0.3.0.0-29 | КАРКАС ПР. КПН37.30-Я | – | – | – | – | – | – | – | – | – | 1 | | | | | | | | | | | |
| | | | 1.020-1.5-5 0.3.0.0-30 | КАРКАС ПР. КПН38.25-Я | – | – | – | – | – | – | – | – | – | – | 1 | | | | | | | | | | |
| | | | 1.020-1.5-5 0.3.0.0-31 | КАРКАС ПР. КПН38.30-Я | – | – | – | – | – | – | – | – | – | – | – | 1 | | | | | | | | | |
| | | | 1.020-1.5-5 0.3.0.0-32 | КАРКАС ПР. КПН40.25-Я | – | – | – | – | – | – | – | – | – | – | – | – | 1 | | | | | | | | |
| | | | 1.020-1.5-5 0.3.0.0-33 | КАРКАС ПР. КПН40.30-Я | – | – | – | – | – | – | – | – | – | – | – | – | – | 1 | | | | | | | |
| | | | 1.020-1.5-5 0.3.0.0-34 | КАРКАС ПР. КПН41.25-Я | – | – | – | – | – | – | – | – | – | – | – | – | – | – | 1 | | | | | | |
| | | | 1.020-1.5-5 0.3.0.0-35 | КАРКАС ПР. КПН41.30-Я | – | – | – | – | – | – | – | – | – | – | – | – | – | – | – | 1 | | | | | |
| | | | 1.020-1.5-5 0.3.0.0-36 | КАРКАС ПР. КПН42.25-Я | – | – | – | – | – | – | – | – | – | – | – | – | – | – | – | – | 1 | | | | |
| | | | 1.020-1.5-5 0.3.0.0-37 | КАРКАС ПР. КПН42.30-Я | – | – | – | – | – | – | – | – | – | – | – | – | – | – | – | – | – | 1 | | | |
| | | | 1.020-1.5-5 0.3.0.0-38 | КАРКАС ПР. КПН43.25-Я | – | – | – | – | – | – | – | – | – | – | – | – | – | – | – | – | – | – | 1 | | |
| | | | 1.020-1.5-5 0.3.0.0-39 | КАРКАС ПР. КПН43.30-Я | – | – | – | – | – | – | – | – | – | – | – | – | – | – | – | – | – | – | – | 1 | |



КиевЗНИИЭП

| ФОРМАТ | ЗОНА | ПОЗ | ОБОЗНАЧЕНИЕ | НАИМЕНОВАНИЕ | КОЛ НА ИСПОЛН 1.020-1.5-4 1.0.0.0- | | | | | | | | | | | | | | | | | | | ПРИМЕЧАНИЕ |
|---|---|---|---|---|---|---|---|---|---|---|---|---|---|---|---|---|---|---|---|---|---|---|---|---|
| | | | | | 320 | 321 | 322 | 323 | 324 | 325 | 326 | 327 | 328 | 329 | 330 | 331 | 332 | 333 | 334 | 335 | 336 | 337 | 338 | 339 | |
| | | | | ДОКУМЕНТАЦИЯ: | | | | | | | | | | | | | | | | | | | | |
| 12 | | | 1.020-1.5-4 1.0.0.0 СБ | СБОРОЧНЫЙ ЧЕРТЕЖ | * | * | * | * | * | * | * | * | * | * | * | * | * | * | * | * | * | * | * | * | |
| 12 | | | 1.020-1.5-6 0.0.0.0 УО | УЗЛЫ ОПАЛУБОЧНЫЕ | * | * | * | * | * | * | * | * | * | * | * | * | * | * | * | * | * | * | * | * | |
| 12 | | | 1.020-1.5-4 1.0.0.0 ВМС | ВЕДОМОСТЬ МАТЕРИАЛОВ И ВЫБОРКА СТАЛИ | * | * | * | * | * | * | * | * | * | * | * | * | * | * | * | * | * | * | * | * | |
| 12 | | | 1.020-1.5-4 0.0.0.0 ПЗ | ПОЯСНИТЕЛЬНАЯ ЗАПИСКА | * | * | * | * | * | * | * | * | * | * | * | * | * | * | * | * | * | * | * | * | |
| | | | | СБОРОЧНЫЕ ЕДИНИЦЫ: | | | | | | | | | | | | | | | | | | | | |
| 12 | | 1 | 1.020-1.5-5 0.3.0.0-40 | КАРКАС ПР. КПН45.25-Я | 1 | | | | | | | | | | | | | | | | | | | |
| | | | 1.020-1.5-5 0.3.0.0-41 | КАРКАС ПР. КПН45.30-Я | – | 1 | | | | | | | | | | | | | | | | | | |
| | | | 1.020-1.5-5 0.3.0.0-42 | КАРКАС ПР. КПН46.25-Я | – | – | 1 | | | | | | | | | | | | | | | | | |
| | | | 1.020-1.5-5 0.3.0.0-43 | КАРКАС ПР. КПН46.30-Я | – | – | – | 1 | | | | | | | | | | | | | | | | |
| | | | 1.020-1.5-5 0.3.0.0-44 | КАРКАС ПР. КПН47.25-Я | – | – | – | – | 1 | | | | | | | | | | | | | | | |
| | | | 1.020-1.5-5 0.3.0.0-45 | КАРКАС ПР. КПН47.30-Я | – | – | – | – | – | 1 | | | | | | | | | | | | | | |
| | | | 1.020-1.5-5 0.3.0.0-46 | КАРКАС ПР. КПН48.25-Я | – | – | – | – | – | – | 1 | | | | | | | | | | | | | |
| | | | 1.020-1.5-5 0.3.0.0-47 | КАРКАС ПР. КПН48.30-Я | – | – | – | – | – | – | – | 1 | | | | | | | | | | | | |
| | | | 1.020-1.5-5 0.3.0.0-48 | КАРКАС ПР. КПН50.25-Я | – | – | – | – | – | – | – | – | 1 | | | | | | | | | | | |
| | | | 1.020-1.5-5 0.3.0.0-49 | КАРКАС ПР. КПН50.30-Я | – | – | – | – | – | – | – | – | – | 1 | | | | | | | | | | |
| | | | 1.020-1.5-5 0.3.0.0-50 | КАРКАС ПР. КПН51.25-Я | – | – | – | – | – | – | – | – | – | – | 1 | | | | | | | | | |
| | | | 1.020-1.5-5 0.3.0.0-51 | КАРКАС ПР. КПН51.30-Я | – | – | – | – | – | – | – | – | – | – | – | 1 | | | | | | | | |
| | | | 1.020-1.5-5 0.3.0.0-52 | КАРКАС ПР. КПН52.25-Я | – | – | – | – | – | – | – | – | – | – | – | – | 1 | | | | | | | |
| | | | 1.020-1.5-5 0.3.0.0-53 | КАРКАС ПР. КПН52.30-Я | – | – | – | – | – | – | – | – | – | – | – | – | – | 1 | | | | | | |
| | | | 1.020-1.5-5 0.3.0.0-54 | КАРКАС ПР. КПН53.25-Я | – | – | – | – | – | – | – | – | – | – | – | – | – | – | 1 | | | | | |
| | | | 1.020-1.5-5 0.3.0.0-55 | КАРКАС ПР. КПН53.30-Я | – | – | – | – | – | – | – | – | – | – | – | – | – | – | – | 1 | | | | |
| | | | 1.020-1.5-5 0.3.0.0-56 | КАРКАС ПР. КПН55.25-Я | – | – | – | – | – | – | – | – | – | – | – | – | – | – | – | – | 1 | | | |
| | | | 1.020-1.5-5 0.3.0.0-57 | КАРКАС ПР. КПН55.30-Я | – | – | – | – | – | – | – | – | – | – | – | – | – | – | – | – | – | 1 | | |
| | | | 1.020-1.5-5 0.3.0.0-58 | КАРКАС ПР. КПН56.25-Я | – | – | – | – | – | – | – | – | – | – | – | – | – | – | – | – | – | – | 1 | |
| | | | 1.020-1.5-5 0.3.0.0-59 | КАРКАС ПР. КПН56.30-Я | – | – | – | – | – | – | – | – | – | – | – | – | – | – | – | – | – | – | – | 1 |

СКАЛА

ОПЕРАТОР ТЛП КОРТ

ЭПВЦ КиевЗНИИЭП

ИНВ. № ПОДЛ. | ПОДП. И ДАТА | ВЗАМ. ИНВ. №

| ФОРМАТ | ЗОНА | ПОЗ | ОБОЗНАЧЕНИЕ | НАИМЕНОВАНИЕ | КОЛ НА ИСПОЛН 1.020-1.5-4 1.0.0.0- | | | | ПРИМЕЧАНИЕ |
|---|---|---|---|---|---|---|---|---|---|
| | | | | | 340 | 341 | 342 | 343 | |
| | | | | ДОКУМЕНТАЦИЯ: | | | | | |
| 12 | | | 1.020-1.5-4 1.0.0.0 СБ | СБОРОЧНЫЙ ЧЕРТЕЖ | * | * | * | * | |
| 12 | | | 1.020-1.5-6 0.0.0.0 Уо | УЗЛЫ ОПАЛУБОЧНЫЕ | * | * | * | * | |
| 12 | | | 1.020-1.5-4 1.0.0.0 ВМС | ВЕДОМОСТЬ МАТЕРИАЛОВ И ВЫБОРКА СТАЛИ | * | * | * | * | |
| 12 | | | 1.020-1.5-4 0.0.0.0 ПЗ | ПОЯСНИТЕЛЬНАЯ ЗАПИСКА | * | * | * | * | |
| | | | | СБОРОЧНЫЕ ЕДИНИЦЫ: | | | | | |
| 12 | | 1 | 1.020-1.5-5 0.3.0.0-60 | КАРКАС ПР. КПН57.25-Я | 1 | | | | |
| | | | 1.020-1.5-5 0.3.0.0-61 | КАРКАС ПР. КПН57.30-Я | - | 1 | | | |
| | | | 1.020-1.5-5 0.3.0.0-62 | КАРКАС ПР. КПН58.25-Я | - | - | 1 | | |
| | | | 1.020-1.5-5 0.3.0.0-63 | КАРКАС ПР. КПН58.30-Я | - | - | - | 1 | |

КиевЗНИИЭП ПЛП КОРТ

I.020 -I.5-4 I.0.0.0

ЛИСТ 18

17533 3С ФОРМАТ 12

ЭПВЦ КиевЗНИИЭП
ОПЕРАТОР ТПП КОРТ
КОВАЛЬЧУК

ВЗАМ. ИНВ.№ | ПОДПИСЬ И ДАТА | ИНВ.№ ПОДЛ.

## РИС. 1

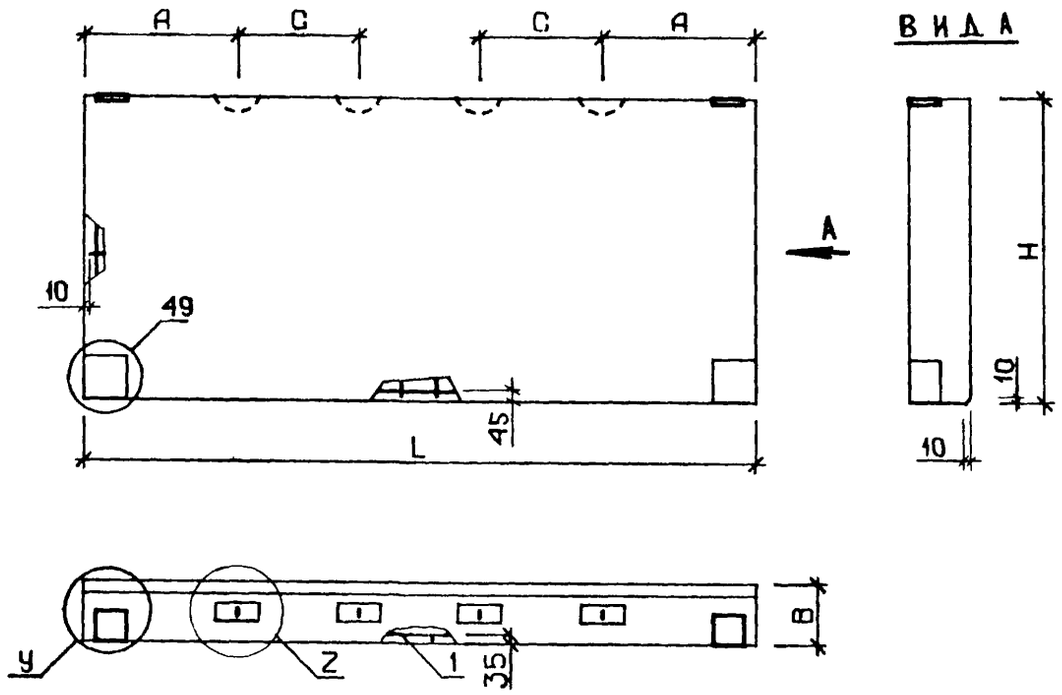


## РИС. 2

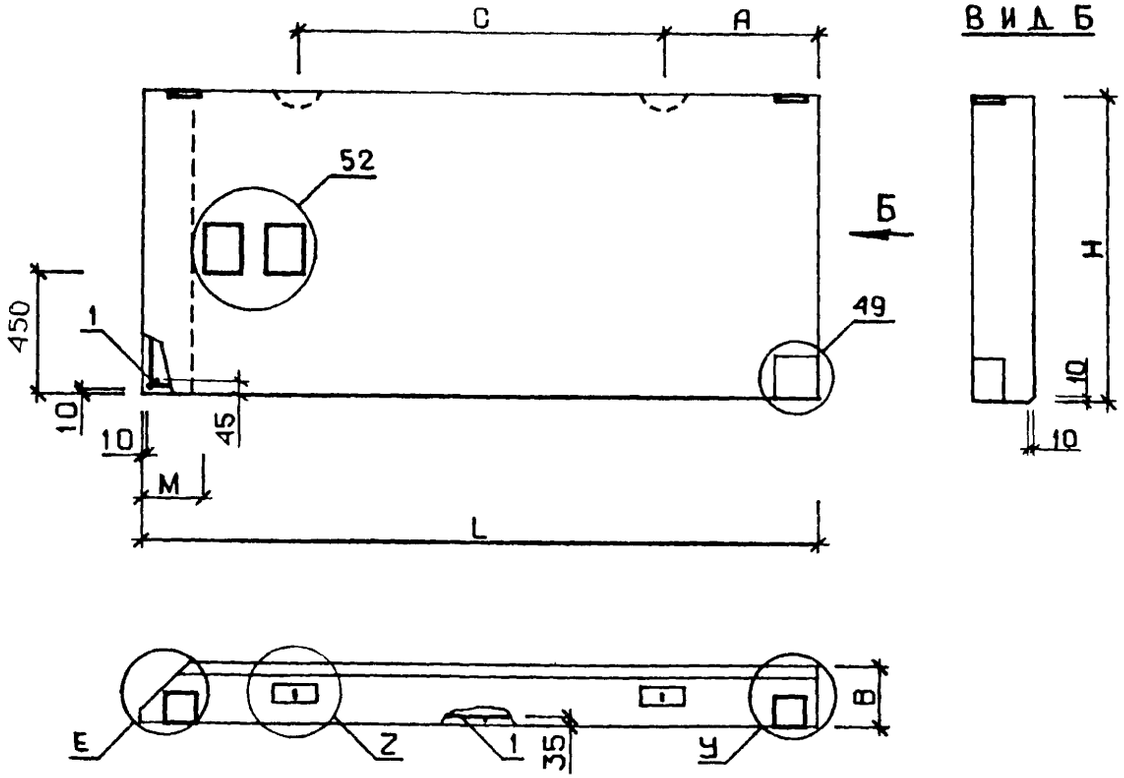


## РИС. 3

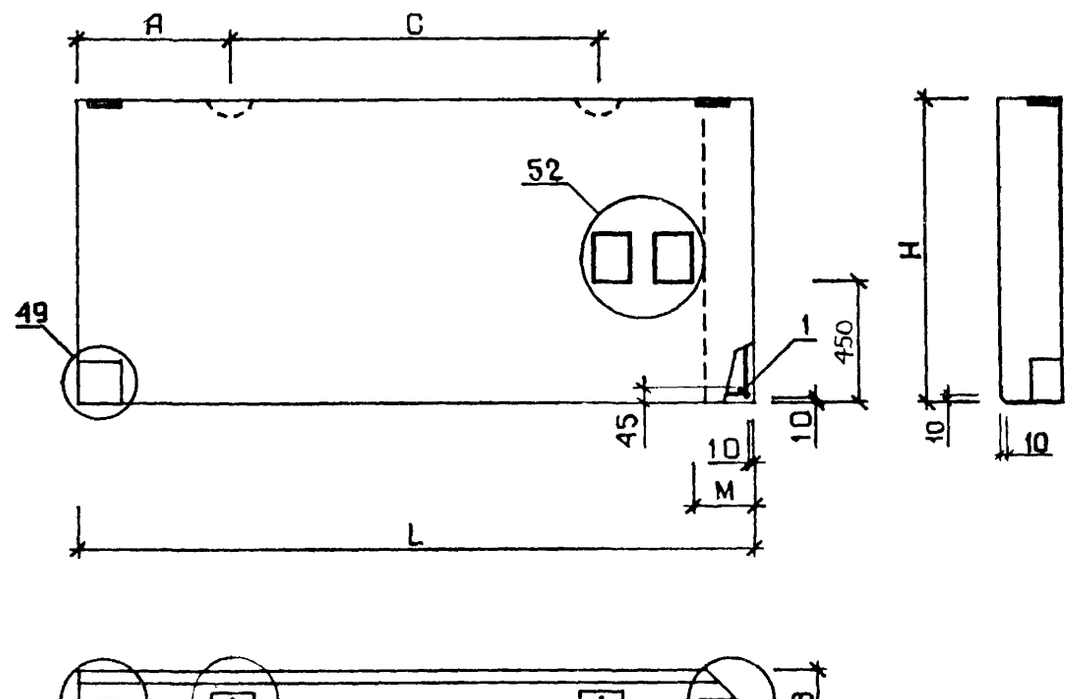


1. УЗЛЫ, ЗАМАРКИРОВАННЫЕ НА ДАННОМ ЧЕРТЕЖЕ, РАЗРАБОТАНЫ В ВЫПУСКЕ 5-6.
2. УЗЛЫ 1÷8; 50; 51 (БУКВЕННЫЙ ИНДЕКС „У") И УЗЛЫ 9÷16 (БУКВЕННЫЙ ИНДЕКС „Z") СМ. ЛИСТ 1.
   УЗЛЫ 20÷23 (БУКВЕННЫЙ ИНДЕКС „Е") СМ. ЛИСТ 2;
   УЗЛЫ 49 И 52 СМ. ЛИСТ 3.

| | | | |
|---|---|---|---|
| НАЧ. ОТД. | ВОЛЫНСКИЙ | | 25.03 |
| Н. КОНТР. | ВАСИЛЬЕВА | | 24.03 |
| ГИП | ВАНЯН | | 24.03 |
| РУК. ГР. | ШАНАУРОВА | | 24.03 |
| ПРОВЕРИЛ | ХОДОШ | | 24.03 |
| РАЗРАБ. | СОКОЛОВА | | 24.03 |

**1.020-1.5-4 1.0.0.0 СБ**

ПАНЕЛИ 1ПСН-3ПСН

| СТАДИЯ | МАССА | МАСШТАБ |
|---|---|---|
| Р | СМ ТАБЛ | |

ЛИСТ 1 ЛИСТОВ 13

ЦНИИЭП торгово-бытовых зданий и туристских комплексов

Альбом
ТПП КОРТ
КиевЗНИИЭП

| ОБОЗНАЧЕНИЕ | МАРКА | РИС | L | H | B | A | C | У | Z | E | M | МАССА Т |
|---|---|---|---|---|---|---|---|---|---|---|---|---|
| 1.020-1.5-4 1.0.0.0 | 1ПСН30.12.2·5-П | 1 | 2980 | 1185 | 250 | 600 | 0 | 1 | 9 | – | – | 0.9 |
| -001 | 1ПСН30.12.3·0-П | 1 | 2980 | 1185 | 300 | 600 | 0 | 2 | 10 | – | – | 1.1 |
| -002 | 1ПСН30.12.3·5-П | 1 | 2980 | 1185 | 350 | 600 | 0 | 3 | 11 | – | – | 1.3 |
| -003 | 1ПСН30.12.4·0-П | 1 | 2980 | 1185 | 400 | 600 | 0 | 4 | 12 | – | – | 1.5 |
| -004 | 1ПСН30.13.2·5-П | 1 | 2980 | 1285 | 250 | 600 | 0 | 1 | 9 | – | – | 1.0 |
| -005 | 1ПСН30.13.3·0-П | 1 | 2980 | 1285 | 300 | 600 | 0 | 2 | 10 | – | – | 1.2 |
| -006 | 1ПСН30.13.3·5-П | 1 | 2980 | 1285 | 350 | 600 | 0 | 3 | 11 | – | – | 1.4 |
| -007 | 1ПСН30.13.4·0-П | 1 | 2980 | 1285 | 400 | 600 | 0 | 4 | 12 | – | – | 1.6 |
| -008 | 1ПСН30.15.2·5-П | 1 | 2980 | 1485 | 250 | 600 | 0 | 1 | 9 | – | – | 1.2 |
| -009 | 1ПСН30.15.3·0-П | 1 | 2980 | 1485 | 300 | 600 | 0 | 2 | 10 | – | – | 1.4 |
| -010 | 1ПСН30.15.3·5-П | 1 | 2980 | 1485 | 350 | 600 | 0 | 3 | 11 | – | – | 1.6 |
| -011 | 1ПСН30.15.4·0-П | 1 | 2980 | 1485 | 400 | 600 | 0 | 4 | 12 | – | – | 1.8 |
| -012 | 1ПСН30.18.2·5-П | 1 | 2980 | 1785 | 250 | 600 | 0 | 1 | 9 | – | – | 1.4 |
| -013 | 1ПСН30.18.3·0-П | 1 | 2980 | 1785 | 300 | 600 | 0 | 2 | 10 | – | – | 1.7 |
| -014 | 1ПСН30.18.3·5-П | 1 | 2980 | 1785 | 350 | 600 | 0 | 3 | 11 | – | – | 1.9 |
| -015 | 1ПСН30.18.4·0-П | 1 | 2980 | 1785 | 400 | 600 | 0 | 4 | 12 | – | – | 2.2 |
| -016 | 1ПСН30.21.2·5-П | 1 | 2980 | 2085 | 250 | 600 | 0 | 1 | 9 | – | – | 1.7 |
| -017 | 1ПСН30.21.3·0-П | 1 | 2980 | 2085 | 300 | 600 | 0 | 2 | 10 | – | – | 2.0 |
| -018 | 1ПСН30.21.3·5-П | 1 | 2980 | 2085 | 350 | 600 | 0 | 3 | 11 | – | – | 2.3 |
| -019 | 1ПСН30.21.4·0-П | 1 | 2980 | 2085 | 400 | 600 | 0 | 4 | 12 | – | – | 2.6 |
| -020 | 1ПСН45.12.2·5-П | 1 | 4480 | 1185 | 250 | 900 | 0 | 1 | 9 | – | – | 1.4 |
| -021 | 1ПСН45.12.3·0-П | 1 | 4480 | 1185 | 300 | 900 | 0 | 2 | 10 | – | – | 1.7 |
| -022 | 1ПСН45.12.3·5-П | 1 | 4480 | 1185 | 350 | 900 | 0 | 3 | 11 | – | – | 1.9 |
| -023 | 1ПСН45.12.4·0-П | 1 | 4480 | 1185 | 400 | 900 | 0 | 4 | 12 | – | – | 2.2 |
| -024 | 1ПСН45.13.2·5-П | 1 | 4480 | 1285 | 250 | 900 | 0 | 1 | 9 | – | – | 1.5 |
| -025 | 1ПСН45.13.3·0-П | 1 | 4480 | 1285 | 300 | 900 | 0 | 2 | 10 | – | – | 1.8 |
| -026 | 1ПСН45.13.3·5-П | 1 | 4480 | 1285 | 350 | 900 | 0 | 3 | 11 | – | – | 2.1 |
| -027 | 1ПСН45.13.4·0-П | 1 | 4480 | 1285 | 400 | 900 | 0 | 4 | 12 | – | – | 2.4 |
| -028 | 1ПСН45.15.2·5-П | 1 | 4480 | 1485 | 250 | 900 | 0 | 1 | 9 | – | – | 1.8 |
| -029 | 1ПСН45.15.3·0-П | 1 | 4480 | 1485 | 300 | 900 | 0 | 2 | 10 | – | – | 2.1 |

В ТАБЛИЦЕ ИСПОЛНЕНИИ РАЗМЕРЫ ПРИВЕДЕНЫ В ММ

| ОБОЗНАЧЕНИЕ | МАРКА | РИС | L | H | B | A | C | У | Z | E | M | МАССА Т |
|---|---|---|---|---|---|---|---|---|---|---|---|---|
| 1.020-1.5-4 1.0.0.0-030 | 1ПСН45.15.3·5-П | 1 | 4480 | 1485 | 350 | 900 | 0 | 3 | 11 | – | – | 2.4 |
| -031 | 1ПСН45.15.4·0-П | 1 | 4480 | 1485 | 400 | 900 | 0 | 4 | 12 | – | – | 2.7 |
| -032 | 1ПСН45.18.2·5-П | 1 | 4480 | 1785 | 250 | 900 | 0 | 1 | 9 | – | – | 2.1 |
| -033 | 1ПСН45.18.3·0-П | 1 | 4480 | 1785 | 300 | 900 | 0 | 2 | 10 | – | – | 2.5 |
| -034 | 1ПСН45.18.3·5-П | 1 | 4480 | 1785 | 350 | 900 | 0 | 3 | 11 | – | – | 2.9 |
| -035 | 1ПСН45.18.4·0-П | 1 | 4480 | 1785 | 400 | 900 | 0 | 4 | 12 | – | – | 3.3 |
| -036 | 1ПСН45.21.2·5-П | 1 | 4480 | 2085 | 250 | 900 | 0 | 1 | 9 | – | – | 2.5 |
| -037 | 1ПСН45.21.3·0-П | 1 | 4480 | 2085 | 300 | 900 | 0 | 2 | 10 | – | – | 2.9 |
| -038 | 1ПСН45.21.3·5-П | 1 | 4480 | 2085 | 350 | 900 | 0 | 3 | 11 | – | – | 3.4 |
| -039 | 1ПСН45.21.4·0-П | 1 | 4480 | 2085 | 400 | 900 | 0 | 4 | 12 | – | – | 3.8 |
| -040 | 1ПСН60.12.2·5-П | 1 | 5980 | 1185 | 250 | 1200 | 0 | 1 | 9 | – | – | 1.9 |
| -041 | 1ПСН60.12.3·0-П | 1 | 5980 | 1185 | 300 | 1200 | 0 | 2 | 10 | – | – | 2.2 |
| -042 | 1ПСН60.12.3·5-П | 1 | 5980 | 1185 | 350 | 1200 | 0 | 3 | 11 | – | – | 2.6 |
| -043 | 1ПСН60.12.4·0-П | 1 | 5980 | 1185 | 400 | 1200 | 0 | 4 | 12 | – | – | 2.9 |
| -044 | 1ПСН60.13.2·5-П | 1 | 5980 | 1285 | 250 | 1200 | 0 | 1 | 9 | – | – | 2.1 |
| -045 | 1ПСН60.13.3·0-П | 1 | 5980 | 1285 | 300 | 1200 | 0 | 2 | 10 | – | – | 2.4 |
| -046 | 1ПСН60.13.3·5-П | 1 | 5980 | 1285 | 350 | 1200 | 0 | 3 | 11 | – | – | 2.8 |
| -047 | 1ПСН60.13.4·0-П | 1 | 5980 | 1285 | 400 | 1200 | 0 | 4 | 12 | – | – | 3.2 |
| -048 | 1ПСН60.15.2·5-П | 1 | 5980 | 1485 | 250 | 1200 | 0 | 1 | 9 | – | – | 2.4 |
| -049 | 1ПСН60.15.3·0-П | 1 | 5980 | 1485 | 300 | 1200 | 0 | 2 | 10 | – | – | 2.8 |
| -050 | 1ПСН60.15.3·5-П | 1 | 5980 | 1485 | 350 | 1200 | 0 | 3 | 11 | – | – | 3.2 |
| -051 | 1ПСН60.15.4·0-П | 1 | 5980 | 1485 | 400 | 1200 | 0 | 4 | 12 | – | – | 3.7 |
| -052 | 1ПСН60.18.2·5-П | 1 | 5980 | 1785 | 250 | 1200 | 0 | 1 | 9 | – | – | 2.9 |
| -053 | 1ПСН60.18.3·0-П | 1 | 5980 | 1785 | 300 | 1200 | 0 | 2 | 10 | – | – | 3.4 |
| -054 | 1ПСН60.18.3·5-П | 1 | 5980 | 1785 | 350 | 1200 | 0 | 3 | 15 | – | – | 3.9 |
| -055 | 1ПСН60.18.4·0-П | 1 | 5980 | 1785 | 400 | 1200 | 0 | 4 | 16 | – | – | 4.4 |
| -056 | 1ПСН60.21.2·5-П | 1 | 5980 | 2085 | 250 | 1200 | 0 | 1 | 9 | – | – | 3.4 |
| -057 | 1ПСН60.21.3·0-П | 1 | 5980 | 2085 | 300 | 1200 | 0 | 2 | 14 | – | – | 4.0 |
| -058 | 1ПСН60.21.3·5-П | 1 | 5980 | 2085 | 350 | 1200 | 0 | 3 | 15 | – | – | 4.5 |
| -059 | 1ПСН60.21.4·0-П | 1 | 5980 | 2085 | 400 | 1200 | 0 | 4 | 16 | – | – | 5.2 |

ЭПВЦ КиевЗНИИЭП | ОПЕРАТОР ТЛП КОРТ | КОВАЛЬЧУК

ВЗАМ. ИНВ.№ | ПОДП. И ДАТА | ИНВ.№ ПОДЛ.

| ОБОЗНАЧЕНИЕ | МАРКА | РИС | L | H | B | A | C | Y | Z | E | M | МАССА Т |
|---|---|---|---|---|---|---|---|---|---|---|---|---|
| 1.020-1.5-4 1.0.0.0-060 | 1ПСН90.12.2·5-П | 1 | 8980 | 1185 | 250 | 900 | 2400 | 5 | 9 | - | - | 3.0 |
| -061 | 1ПСН90.12.3·0-П | 1 | 8980 | 1185 | 300 | 900 | 2400 | 6 | 10 | - | - | 3.5 |
| -062 | 1ПСН90.12.3·5-П | 1 | 8980 | 1185 | 350 | 900 | 2400 | 7 | 11 | - | - | 4.0 |
| -063 | 1ПСН90.12.4·0-П | 1 | 8980 | 1185 | 400 | 900 | 2400 | 8 | 12 | - | - | 4.5 |
| -064 | 1ПСН90.15.2·5-П | 1 | 8980 | 1485 | 250 | 900 | 2400 | 5 | 9 | - | - | 3.7 |
| -065 | 1ПСН90.15.3·0-П | 1 | 8980 | 1485 | 300 | 900 | 2400 | 6 | 10 | - | - | 4.3 |
| -066 | 1ПСН90.15.3·5-П | 1 | 8980 | 1485 | 350 | 900 | 2400 | 7 | 11 | - | - | 5.0 |
| -067 | 1ПСН90.15.4·0-П | 1 | 8980 | 1485 | 400 | 900 | 2400 | 8 | 16 | - | - | 5.6 |
| -068 | 1ПСН90.18.2·5-П | 1 | 8980 | 1785 | 250 | 900 | 2400 | 5 | 9 | - | - | 4.5 |
| -069 | 1ПСН90.18.3·0-П | 1 | 8980 | 1785 | 300 | 900 | 2400 | 6 | 10 | - | - | 5.2 |
| -070 | 1ПСН90.18.3·5-П | 1 | 8980 | 1785 | 350 | 900 | 2400 | 7 | 11 | - | - | 5.9 |
| -071 | 1ПСН90.18.4·0-П | 1 | 8980 | 1785 | 400 | 900 | 2400 | 8 | 16 | - | - | 6.7 |
| -072 | 1ПСН90.21.2·5-П | 1 | 8980 | 2085 | 250 | 900 | 2400 | 5 | 9 | - | - | 5.1 |
| -073 | 1ПСН90.21.3·0-П | 1 | 8980 | 2085 | 300 | 900 | 2400 | 6 | 10 | - | - | 6.0 |
| -074 | 1ПСН90.21.3·5-П | 1 | 8980 | 2085 | 350 | 900 | 2400 | 7 | 11 | - | - | 6.9 |
| -075 | 1ПСН90.21.4·0-П | 1 | 8980 | 2085 | 400 | 900 | 2400 | 8 | 12 | - | - | 7.8 |
| -076 | 1ПСН72.12.2·5-П | 1 | 7180 | 1185 | 250 | 1200 | 0 | 5 | 9 | - | - | 2.4 |
| -077 | 1ПСН72.12.3·0-П | 1 | 7180 | 1185 | 300 | 1200 | 0 | 6 | 10 | - | - | 2.8 |
| -078 | 1ПСН72.12.3·5-П | 1 | 7180 | 1185 | 350 | 1200 | 0 | 7 | 11 | - | - | 3.2 |
| -079 | 1ПСН72.12.4·0-П | 1 | 7180 | 1185 | 400 | 1200 | 0 | 8 | 12 | - | - | 3.6 |
| -080 | 1ПСН72.13.2·5-П | 1 | 7180 | 1285 | 250 | 1200 | 0 | 5 | 9 | - | - | 2.6 |
| -081 | 1ПСН72.13.3·0-П | 1 | 7180 | 1285 | 300 | 1200 | 0 | 6 | 10 | - | - | 3.0 |
| -082 | 1ПСН72.13.3·5-П | 1 | 7180 | 1285 | 350 | 1200 | 0 | 7 | 11 | - | - | 3.4 |
| -083 | 1ПСН72.13.4·0-П | 1 | 7180 | 1235 | 400 | 1200 | 0 | 8 | 12 | - | - | 3.9 |
| -084 | 1ПСН72.15.2·5-П | 1 | 7180 | 1485 | 250 | 1200 | 0 | 5 | 9 | - | - | 3.0 |
| -085 | 1ПСН72.15.3·0-П | 1 | 7180 | 1485 | 300 | 1200 | 0 | 6 | 10 | - | - | 3.4 |
| -086 | 1ПСН72.15.3·5-П | 1 | 7180 | 1485 | 350 | 1200 | 0 | 7 | 15 | - | - | 3.9 |
| -087 | 1ПСН72.15.4·0-П | 1 | 7180 | 1485 | 400 | 1200 | 0 | 8 | 16 | - | - | 4.5 |
| -088 | 1ПСН72.18.2·5-П | 1 | 7180 | 1785 | 250 | 1200 | 0 | 5 | 9 | - | - | 3.6 |
| -089 | 1ПСН72.18.3·0-П | 1 | 7180 | 1785 | 300 | 1200 | 0 | 6 | 14 | - | - | 4.1 |



КиевЗНИИЭП ТПП КОРТ
17533 40
ФОРМАТ 12

| ОБОЗНАЧЕНИЕ | МАРКА | РИС | L | H | B | A | C | У | Z | E | M | МАССА Т |
|---|---|---|---|---|---|---|---|---|---|---|---|---|
| 1.020-1.5-4 1.0.0.0-090 | 1ПСН72.18.3·5-П | 1 | 7180 | 1785 | 350 | 1200 | 0 | 7 | 15 | - | - | 4.7 |
| -091 | 1ПСН72.18.4·0-П | 1 | 7180 | 1785 | 400 | 1200 | 0 | 8 | 16 | - | - | 5.3 |
| -092 | 1ПСН72.21.2·5-П | 1 | 7180 | 2085 | 250 | 1200 | 0 | 5 | 13 | - | - | 4.1 |
| -093 | 1ПСН72.21.3·0-П | 1 | 7180 | 2085 | 300 | 1200 | 0 | 6 | 14 | - | - | 4.8 |
| -094 | 1ПСН72.21.3·5-П | 1 | 7180 | 2085 | 350 | 1200 | 1200 | 7 | 11 | - | - | 5.5 |
| -095 | 1ПСН72.21.4·0-П | 1 | 7180 | 2085 | 400 | 1200 | 1200 | 8 | 16 | - | - | 6.2 |
| -096 | 2ПСН28.12.2·5-П | 2 | 2750 | 1185 | 250 | 800 | 1200 | 1 | 9 | 20 | 450 | 0.9 |
| -097 | 2ПСН28.12.3·0-П | 2 | 2750 | 1185 | 300 | 800 | 1200 | 2 | 10 | 21 | 450 | 1.0 |
| -098 | 2ПСН28.12.3·5-П | 2 | 2750 | 1185 | 350 | 800 | 1200 | 3 | 11 | 22 | 450 | 1.1 |
| -099 | 2ПСН28.12.4·0-П | 2 | 2750 | 1185 | 400 | 800 | 1200 | 4 | 12 | 23 | 450 | 1.3 |
| -100 | 2ПСН28.13.2·5-П | 2 | 2750 | 1285 | 250 | 800 | 1200 | 1 | 9 | 20 | 450 | 0.9 |
| -101 | 2ПСН28.13.3·0-П | 2 | 2750 | 1285 | 300 | 800 | 1200 | 2 | 10 | 21 | 450 | 1.1 |
| -102 | 2ПСН28.13.3·5-П | 2 | 2750 | 1285 | 350 | 800 | 1200 | 3 | 11 | 22 | 450 | 1.2 |
| -103 | 2ПСН28.13.4·0-П | 2 | 2750 | 1285 | 400 | 800 | 1200 | 4 | 12 | 23 | 450 | 1.4 |
| -104 | 2ПСН28.15.2·5-П | 2 | 2750 | 1485 | 250 | 800 | 1200 | 1 | 9 | 20 | 450 | 1.1 |
| -105 | 2ПСН28.15.3·0-П | 2 | 2750 | 1485 | 300 | 800 | 1200 | 2 | 10 | 21 | 450 | 1.2 |
| -106 | 2ПСН28.15.3·5-П | 2 | 2750 | 1485 | 350 | 800 | 1200 | 3 | 11 | 22 | 450 | 1.4 |
| -107 | 2ПСН28.15.4·0-П | 2 | 2750 | 1485 | 400 | 800 | 1200 | 4 | 12 | 23 | 450 | 1.6 |
| -108 | 2ПСН28.18.2·5-П | 2 | 2750 | 1785 | 250 | 800 | 1200 | 1 | 9 | 20 | 450 | 1.3 |
| -109 | 2ПСН28.18.3·0-П | 2 | 2750 | 1785 | 300 | 800 | 1200 | 2 | 10 | 21 | 450 | 1.5 |
| -110 | 2ПСН28.18.3·5-П | 2 | 2750 | 1785 | 350 | 800 | 1200 | 3 | 11 | 22 | 450 | 1.7 |
| -111 | 2ПСН28.18.4·0-П | 2 | 2750 | 1785 | 400 | 800 | 1200 | 4 | 12 | 23 | 450 | 1.9 |
| -112 | 2ПСН28.21.2·5-П | 2 | 2750 | 2085 | 250 | 800 | 1200 | 1 | 9 | 20 | 450 | 1.5 |
| -113 | 2ПСН28.21.3·0-П | 2 | 2750 | 2085 | 300 | 800 | 1200 | 2 | 10 | 21 | 450 | 1.7 |
| -114 | 2ПСН28.21.3·5-П | 2 | 2750 | 2085 | 350 | 800 | 1200 | 3 | 11 | 22 | 450 | 2.0 |
| -115 | 2ПСН28.21.4·0-П | 2 | 2750 | 2085 | 400 | 800 | 1200 | 4 | 12 | 23 | 450 | 2.2 |
| -116 | 2ПСН27.12.2·5-П | 2 | 2700 | 1185 | 250 | 800 | 1200 | 1 | 9 | 20 | 400 | 0.8 |
| -117 | 2ПСН27.12.3·0-П | 2 | 2700 | 1185 | 300 | 800 | 1200 | 2 | 10 | 21 | 400 | 1.0 |
| -118 | 2ПСН27.12.3·5-П | 2 | 2700 | 1185 | 350 | 800 | 1200 | 3 | 11 | 22 | 400 | 1.1 |
| -119 | 2ПСН27.12.4·0-П | 2 | 2700 | 1185 | 400 | 800 | 1200 | 4 | 12 | 23 | 400 | 1.2 |



ЭПВЦ КиевЗНИИЭП
ОПЕРАТОР ТЛП КОРТ
КОВАЛЬЧУК
ВЗАМ ИНВ.№
ПОДП. И ДАТА
ИНВ.№ ПОДЛ.
17533 41
ФОРМАТ А2

| ОБОЗНАЧЕНИЕ | МАРКА | РИС | L | H | B | A | C | У | Z | E | M | МАССА Т |
|---|---|---|---|---|---|---|---|---|---|---|---|---|
| 1.020-1.5-4 1.0.0.0-120 | 2ПСН27.13.2·5-П | 2 | 2700 | 1285 | 250 | 800 | 1200 | 1 | 9 | 20 | 400 | 0.9 |
| -121 | 2ПСН27.13.3·0-П | 2 | 2700 | 1285 | 300 | 800 | 1200 | 2 | 10 | 21 | 400 | 1.1 |
| -122 | 2ПСН27.13.3·5-П | 2 | 2700 | 1285 | 350 | 800 | 1200 | 3 | 11 | 22 | 400 | 1.2 |
| -123 | 2ПСН27.13.4·0-П | 2 | 2700 | 1285 | 400 | 800 | 1200 | 4 | 12 | 23 | 400 | 1.3 |
| -124 | 2ПСН27.15.2·5-П | 2 | 2700 | 1485 | 250 | 800 | 1200 | 1 | 9 | 20 | 400 | 1.0 |
| -125 | 2ПСН27.15.3·0-П | 2 | 2700 | 1485 | 300 | 800 | 1200 | 2 | 10 | 21 | 400 | 1.2 |
| -126 | 2ПСН27.15.3·5-П | 2 | 2700 | 1485 | 350 | 800 | 1200 | 3 | 11 | 22 | 400 | 1.4 |
| -127 | 2ПСН27.15.4·0-П | 2 | 2700 | 1485 | 400 | 800 | 1200 | 4 | 12 | 23 | 400 | 1.5 |
| -128 | 2ПСН27.18.2·5-П | 2 | 2700 | 1785 | 250 | 800 | 1200 | 1 | 9 | 20 | 400 | 1.3 |
| -129 | 2ПСН27.18.3·0-П | 2 | 2700 | 1785 | 300 | 800 | 1200 | 2 | 10 | 21 | 400 | 1.5 |
| -130 | 2ПСН27.18.3·5-П | 2 | 2700 | 1785 | 350 | 800 | 1200 | 3 | 11 | 22 | 400 | 1.7 |
| -131 | 2ПСН27.18.4·0-П | 2 | 2700 | 1785 | 400 | 800 | 1200 | 4 | 12 | 23 | 400 | 1.9 |
| -132 | 2ПСН27.21.2·5-П | 2 | 2700 | 2085 | 250 | 800 | 1200 | 1 | 9 | 20 | 400 | 1.5 |
| -133 | 2ПСН27.21.3·0-П | 2 | 2700 | 2085 | 300 | 800 | 1200 | 2 | 10 | 21 | 400 | 1.7 |
| -134 | 2ПСН27.21.3·5-П | 2 | 2700 | 2085 | 350 | 800 | 1200 | 3 | 11 | 22 | 400 | 1.9 |
| -135 | 2ПСН27.21.4·0-П | 2 | 2700 | 2085 | 400 | 800 | 1200 | 4 | 12 | 23 | 450 | 2.2 |
| -136 | 2ПСН58.12.2·5-П | 2 | 5750 | 1185 | 250 | 1100 | 3600 | 1 | 9 | 20 | 450 | 1.8 |
| -137 | 2ПСН58.12.3·0-П | 2 | 5750 | 1185 | 300 | 1100 | 3600 | 2 | 10 | 21 | 450 | 2.1 |
| -138 | 2ПСН58.12.3·5-П | 2 | 5750 | 1185 | 350 | 1100 | 3600 | 3 | 11 | 22 | 450 | 2.4 |
| -139 | 2ПСН58.12.4·0-П | 2 | 5750 | 1185 | 400 | 1100 | 3600 | 4 | 12 | 23 | 450 | 2.7 |
| -140 | 2ПСН58.13.2·5-П | 2 | 5750 | 1285 | 250 | 1100 | 3600 | 1 | 9 | 20 | 450 | 2.0 |
| -141 | 2ПСН58.13.3·0-П | 2 | 5750 | 1285 | 300 | 1100 | 3600 | 2 | 10 | 21 | 450 | 2.3 |
| -142 | 2ПСН58.13.3·5-П | 2 | 5750 | 1285 | 350 | 1100 | 3600 | 3 | 11 | 22 | 450 | 2.6 |
| -143 | 2ПСН58.13.4·0-П | 2 | 5750 | 1285 | 400 | 1100 | 3600 | 4 | 12 | 23 | 450 | 3.0 |
| -144 | 2ПСН58.15.2·5-П | 2 | 5750 | 1485 | 250 | 1100 | 3600 | 1 | 9 | 20 | 450 | 2.3 |
| -145 | 2ПСН58.15.3·0-П | 2 | 5750 | 1485 | 300 | 1100 | 3600 | 2 | 10 | 21 | 450 | 2.7 |
| -146 | 2ПСН58.15.3·5-П | 2 | 5750 | 1485 | 350 | 1100 | 3600 | 3 | 11 | 22 | 450 | 3.0 |
| -147 | 2ПСН58.15.4·0-П | 2 | 5750 | 1485 | 400 | 1100 | 3600 | 4 | 12 | 23 | 450 | 3.4 |
| -148 | 2ПСН58.18.2·5-П | 2 | 5750 | 1785 | 250 | 1100 | 3600 | 1 | 9 | 20 | 450 | 2.7 |
| -149 | 2ПСН58.18.3·0-П | 2 | 5750 | 1785 | 300 | 1100 | 3600 | 2 | 10 | 21 | 450 | 3.2 |

ЭПВЦ КиевЗНИИЭП
ОПЕРАТОР ТЛП КОРТ
КОВАЛЬЧУК
ПОДП. И ДАТА
ВЗАМ. ИНВ.№
ИНВ.№ ПОДЛ

| ОБОЗНАЧЕНИЕ | МАРКА | РИС | L | H | B | A | C | У | Z | E | M | МАССА Т |
|---|---|---|---|---|---|---|---|---|---|---|---|---|
| 1.020-1.5-4 1.0.0.0-150 | 2ПСН58.18.3-5-П | 2 | 5750 | 1785 | 350 | 1100 | 3600 | 3 | 15 | 22 | 450 | 3.6 |
| -151 | 2ПСН58.18.4-0-П | 2 | 5750 | 1785 | 400 | 1100 | 3600 | 4 | 16 | 23 | 450 | 4.1 |
| -152 | 2ПСН58.21.2-5-П | 2 | 5750 | 2085 | 250 | 1100 | 3600 | 1 | 9 | 20 | 450 | 3.2 |
| -153 | 2ПСН58.21.3-0-П | 2 | 5750 | 2085 | 300 | 1100 | 3600 | 2 | 14 | 21 | 450 | 3.7 |
| -154 | 2ПСН58.21.3-5-П | 2 | 5750 | 2085 | 350 | 1100 | 3600 | 3 | 15 | 22 | 450 | 4.3 |
| -155 | 2ПСН58.21.4-0-П | 2 | 5750 | 2085 | 400 | 1100 | 3600 | 4 | 16 | 23 | 450 | 4.8 |
| -156 | 2ПСН57.12.2-5-П | 2 | 5700 | 1185 | 250 | 1100 | 3600 | 1 | 9 | 20 | 400 | 1.8 |
| -157 | 2ПСН57.12.3-0-П | 2 | 5700 | 1185 | 300 | 1100 | 3600 | 2 | 10 | 21 | 400 | 2.1 |
| -158 | 2ПСН57.12.3-5-П | 2 | 5700 | 1185 | 350 | 1100 | 3600 | 3 | 11 | 22 | 400 | 2.4 |
| -159 | 2ПСН57.12.4-0-П | 2 | 5700 | 1185 | 400 | 1100 | 3600 | 4 | 12 | 23 | 400 | 2.7 |
| -160 | 2ПСН57.13.2-5-П | 2 | 5700 | 1285 | 250 | 1100 | 3600 | 1 | 9 | 20 | 400 | 1.9 |
| -161 | 2ПСН57.13.3-0-П | 2 | 5700 | 1285 | 300 | 1100 | 3600 | 2 | 10 | 21 | 400 | 2.3 |
| -162 | 2ПСН57.13.3-5-П | 2 | 5700 | 1285 | 350 | 1100 | 3600 | 3 | 11 | 22 | 400 | 2.6 |
| -163 | 2ПСН57.13.4-0-П | 2 | 5700 | 1285 | 400 | 1100 | 3600 | 4 | 12 | 23 | 400 | 2.9 |
| -164 | 2ПСН57.15.2-5-П | 2 | 5700 | 1485 | 250 | 1100 | 3600 | 1 | 9 | 20 | 400 | 2.3 |
| -165 | 2ПСН57.15.3-0-П | 2 | 5700 | 1485 | 300 | 1100 | 3600 | 2 | 10 | 21 | 400 | 2.6 |
| -166 | 2ПСН57.15.3-5-П | 2 | 5700 | 1485 | 350 | 1100 | 3600 | 3 | 11 | 22 | 400 | 3.0 |
| -167 | 2ПСН57.15.4-0-П | 2 | 5700 | 1485 | 400 | 1100 | 3600 | 4 | 12 | 23 | 400 | 3.4 |
| -168 | 2ПСН57.18.2-5-П | 2 | 5700 | 1785 | 250 | 1100 | 3600 | 1 | 9 | 20 | 400 | 2.7 |
| -169 | 2ПСН57.18.3-0-П | 2 | 5700 | 1785 | 300 | 1100 | 3600 | 2 | 10 | 21 | 400 | 3.2 |
| -170 | 2ПСН57.18.3-5-П | 2 | 5700 | 1785 | 350 | 1100 | 3600 | 3 | 15 | 22 | 400 | 3.6 |
| -171 | 2ПСН57.18.4-0-П | 2 | 5700 | 1785 | 400 | 1100 | 3600 | 4 | 16 | 23 | 400 | 4.1 |
| -172 | 2ПСН57.21.2-5-П | 2 | 5700 | 2085 | 250 | 1100 | 3600 | 1 | 9 | 20 | 400 | 3.2 |
| -173 | 2ПСН57.21.3-0-П | 2 | 5700 | 2085 | 300 | 1100 | 3600 | 2 | 14 | 21 | 400 | 3.7 |
| -174 | 2ПСН57.21.3-5-П | 2 | 5700 | 2085 | 350 | 1100 | 3600 | 3 | 15 | 22 | 400 | 4.2 |
| -175 | 2ПСН57.21.4-0-П | 2 | 5700 | 2085 | 400 | 1100 | 3600 | 4 | 16 | 23 | 400 | 4.8 |
| -176 | 3ПСН28.12.2-5-П | 3 | 2750 | 1185 | 250 | 800 | 1200 | 1 | 9 | 20 | 450 | 0.9 |
| -177 | 3ПСН28.12.3-0-П | 3 | 2750 | 1185 | 300 | 800 | 1200 | 2 | 10 | 21 | 450 | 1.0 |
| -178 | 3ПСН28.12.3-5-П | 3 | 2750 | 1185 | 350 | 800 | 1200 | 3 | 11 | 22 | 450 | 1.1 |
| -179 | 3ПСН28.12.4-0-П | 3 | 2750 | 1185 | 400 | 800 | 1200 | 4 | 12 | 23 | 450 | 1.3 |

| ОБОЗНАЧЕНИЕ | МАРКА | РИС | L | H | B | A | C | У | Z | E | M | МАССА Т |
|---|---|---|---|---|---|---|---|---|---|---|---|---|
| 1.020-1.5-4 1.0.0.0-180 | 3ПСН28.13.2·5-П | 3 | 2750 | 1285 | 250 | 800 | 1200 | 1 | 9 | 20 | 450 | 0.9 |
| -181 | 3ПСН28.13.3·0-П | 3 | 2750 | 1285 | 300 | 800 | 1200 | 2 | 10 | 21 | 450 | 1.9 |
| -182 | 3ПСН28.13.3·5-П | 3 | 2750 | 1285 | 350 | 800 | 1200 | 3 | 11 | 22 | 450 | 1.5 |
| -183 | 3ПСН28.13.4·0-П | 3 | 2750 | 1285 | 400 | 800 | 1200 | 4 | 12 | 23 | 450 | 1.7 |
| -184 | 3ПСН28.15.2·5-П | 3 | 2750 | 1485 | 250 | 800 | 1200 | 1 | 9 | 20 | 450 | 2.0 |
| -185 | 3ПСН28.15.3·0-П | 3 | 2750 | 1485 | 300 | 800 | 1200 | 2 | 10 | 21 | 450 | 2.2 |
| -186 | 3ПСН28.15.3·5-П | 3 | 2750 | 1485 | 350 | 800 | 1200 | 3 | 11 | 22 | 450 | 0.8 |
| -187 | 3ПСН28.15.4·0-П | 3 | 2750 | 1485 | 400 | 800 | 1200 | 4 | 12 | 23 | 450 | 1.0 |
| -188 | 3ПСН28.18.2·5-П | 3 | 2750 | 1785 | 250 | 800 | 1200 | 1 | 9 | 20 | 450 | 1.1 |
| -189 | 3ПСН28.18.3·0-П | 3 | 2750 | 1785 | 300 | 800 | 1200 | 2 | 10 | 21 | 450 | 1.2 |
| -190 | 3ПСН28.18.3·5-П | 3 | 2750 | 1785 | 350 | 800 | 1200 | 3 | 11 | 22 | 450 | 0.9 |
| -191 | 3ПСН28.18.4·0-П | 3 | 2750 | 1785 | 400 | 800 | 1200 | 4 | 12 | 23 | 450 | 1.1 |
| -192 | 3ПСН28.21.2·5-П | 3 | 2750 | 2085 | 250 | 800 | 1200 | 1 | 9 | 20 | 450 | 1.2 |
| -193 | 3ПСН28.21.3·0-П | 3 | 2750 | 2085 | 300 | 800 | 1200 | 2 | 10 | 21 | 450 | 1.4 |
| -194 | 3ПСН28.21.3·5-П | 3 | 2750 | 2085 | 350 | 800 | 1200 | 3 | 11 | 22 | 450 | 1.1 |
| -195 | 3ПСН28.21.4·0-П | 3 | 2750 | 2085 | 400 | 800 | 1200 | 4 | 12 | 23 | 450 | 1.2 |
| -196 | 3ПСН27.12.2·5-П | 3 | 2700 | 1185 | 250 | 800 | 1200 | 1 | 9 | 20 | 400 | 1.4 |
| -197 | 3ПСН27.12.3·0-П | 3 | 2700 | 1185 | 300 | 800 | 1200 | 2 | 10 | 21 | 400 | 1.6 |
| -198 | 3ПСН27.12.3·5-П | 3 | 2700 | 1185 | 350 | 800 | 1200 | 3 | 11 | 22 | 400 | 1.3 |
| -199 | 3ПСН27.12.4·0-П | 3 | 2700 | 1185 | 400 | 800 | 1200 | 4 | 12 | 23 | 400 | 1.5 |
| -200 | 3ПСН27.13.2·5-П | 3 | 2700 | 1285 | 250 | 800 | 1200 | 1 | 9 | 20 | 400 | 1.7 |
| -201 | 3ПСН27.13.3·0-П | 3 | 2700 | 1285 | 300 | 800 | 1200 | 2 | 10 | 21 | 400 | 1.1 |
| -202 | 3ПСН27.13.3·5-П | 3 | 2700 | 1285 | 350 | 800 | 1200 | 3 | 11 | 22 | 400 | 1.2 |
| -203 | 3ПСН27.13.4·0-П | 3 | 2700 | 1285 | 400 | 800 | 1200 | 4 | 12 | 23 | 400 | 1.3 |
| -204 | 3ПСН27.15.2·5-П | 3 | 2700 | 1485 | 250 | 800 | 1200 | 1 | 9 | 20 | 400 | 1.0 |
| -205 | 3ПСН27.15.3·0-П | 3 | 2700 | 1485 | 300 | 800 | 1200 | 2 | 10 | 21 | 400 | 1.2 |
| -206 | 3ПСН27.15.3·5-П | 3 | 2700 | 1485 | 350 | 800 | 1200 | 3 | 11 | 22 | 400 | 1.4 |
| -207 | 3ПСН27.15.4·0-П | 3 | 2700 | 1485 | 400 | 800 | 1200 | 4 | 12 | 23 | 400 | 1.5 |
| -208 | 3ПСН27.18.2·5-П | 3 | 2700 | 1785 | 250 | 800 | 1200 | 1 | 9 | 20 | 400 | 1.3 |
| -209 | 3ПСН27.18.3·0-П | 3 | 2700 | 1785 | 300 | 800 | 1200 | 2 | 10 | 21 | 400 | 1.5 |



17533 44
ФОРМАТ 12
КиевЗНИИЭП ТПП КОРТ

| ОБОЗНАЧЕНИЕ | МАРКА | РИС | L | H | B | A | C | У | Z | E | M | МАССА Т |
|---|---|---|---|---|---|---|---|---|---|---|---|---|
| 1.020-1.5-4 1.0.0.0-210 | 3ПСН27.18.3·5-П | 3 | 2700 | 1785 | 350 | 800 | 1200 | 3 | 11 | 22 | 400 | 1.7 |
| -211 | 3ПСН27.18.4·0-П | 3 | 2700 | 1785 | 400 | 800 | 1200 | 4 | 12 | 23 | 400 | 1.9 |
| -212 | 3ПСН27.21.2·5-П | 3 | 2700 | 2085 | 250 | 800 | 1200 | 1 | 9 | 20 | 400 | 1.5 |
| -213 | 3ПСН27.21.3·0-П | 3 | 2700 | 2085 | 300 | 800 | 1200 | 2 | 10 | 21 | 400 | 1.7 |
| -214 | 3ПСН27.21.3·5-П | 3 | 2700 | 2085 | 350 | 800 | 1200 | 3 | 11 | 22 | 400 | 1.9 |
| -215 | 3ПСН27.21.4·0-П | 3 | 2700 | 2085 | 400 | 800 | 1200 | 4 | 12 | 23 | 400 | 2.2 |
| -216 | 3ПСН58.12.2·5-П | 3 | 5750 | 1185 | 250 | 1100 | 3600 | 1 | 9 | 20 | 450 | 1.8 |
| -217 | 3ПСН58.12.3·0-П | 3 | 5750 | 1185 | 300 | 1100 | 3600 | 2 | 10 | 21 | 450 | 2.1 |
| -218 | 3ПСН58.12.3·5-П | 3 | 5750 | 1185 | 350 | 1100 | 3600 | 3 | 11 | 22 | 450 | 2.4 |
| -219 | 3ПСН58.12.4·0-П | 3 | 5750 | 1185 | 400 | 1100 | 3600 | 4 | 12 | 23 | 450 | 2.7 |
| -220 | 3ПСН58.13.2·5-П | 3 | 5750 | 1285 | 250 | 1100 | 3600 | 1 | 9 | 20 | 450 | 2.0 |
| -221 | 3ПСН58.13.3·0-П | 3 | 5750 | 1285 | 300 | 1100 | 3600 | 2 | 10 | 21 | 450 | 2.3 |
| -222 | 3ПСН58.13.3·5-П | 3 | 5750 | 1285 | 350 | 1100 | 3600 | 3 | 11 | 22 | 450 | 2.6 |
| -223 | 3ПСН58.13.4·0-П | 3 | 5750 | 1285 | 400 | 1100 | 3600 | 4 | 12 | 23 | 450 | 3.0 |
| -224 | 3ПСН58.15.2·5-П | 3 | 5750 | 1485 | 250 | 1100 | 3600 | 1 | 9 | 20 | 450 | 2.3 |
| -225 | 3ПСН58.15.3·0-П | 3 | 5750 | 1485 | 300 | 1100 | 3600 | 2 | 10 | 21 | 450 | 2.7 |
| -226 | 3ПСН58.15.3·5-П | 3 | 5750 | 1485 | 350 | 1100 | 3600 | 3 | 11 | 22 | 450 | 3.0 |
| -227 | 3ПСН58.15.4·0-П | 3 | 5750 | 1485 | 400 | 1100 | 3600 | 4 | 12 | 23 | 450 | 3.4 |
| -228 | 3ПСН58.18.2·5-П | 3 | 5750 | 1785 | 250 | 1100 | 3600 | 1 | 9 | 20 | 450 | 2.7 |
| -229 | 3ПСН58.18.3·0-П | 3 | 5750 | 1785 | 300 | 1100 | 3600 | 2 | 10 | 21 | 450 | 3.2 |
| -230 | 3ПСН58.18.3·5-П | 3 | 5750 | 1785 | 350 | 1100 | 3600 | 3 | 15 | 22 | 450 | 3.6 |
| -231 | 3ПСН58.18.4·0-П | 3 | 5750 | 1785 | 400 | 1100 | 3600 | 4 | 16 | 23 | 450 | 4.1 |
| -232 | 3ПСН58.21.2·5-П | 3 | 5750 | 2085 | 250 | 1100 | 3600 | 1 | 9 | 20 | 450 | 3.2 |
| -233 | 3ПСН58.21.3·0-П | 3 | 5750 | 2085 | 300 | 1100 | 3600 | 2 | 14 | 21 | 450 | 3.7 |
| -234 | 3ПСН58.21.3·5-П | 3 | 5750 | 2085 | 350 | 1100 | 3600 | 3 | 15 | 22 | 450 | 4.3 |
| -235 | 3ПСН58.21.4·0-П | 3 | 5750 | 2085 | 400 | 1100 | 3600 | 4 | 16 | 23 | 450 | 4.8 |
| -236 | 3ПСН57.12.2·5-П | 3 | 5700 | 1185 | 250 | 1100 | 3600 | 1 | 9 | 20 | 400 | 1.8 |
| -237 | 3ПСН57.12.3·0-П | 3 | 5700 | 1185 | 300 | 1100 | 3600 | 2 | 10 | 21 | 400 | 2.1 |
| -238 | 3ПСН57.12.3·5-П | 3 | 5700 | 1185 | 350 | 1100 | 3600 | 3 | 11 | 22 | 400 | 2.4 |
| -239 | 3ПСН57.12.4·0-П | 3 | 5700 | 1185 | 400 | 1100 | 3600 | 4 | 12 | 23 | 400 | 2.7 |



ЭПВЦ-Киевзниизп
ОПЕРАТОР ТЛП КОРТ
КУВАЛЬЧУК
ПОДП. И ДАТА
ИНВ.№ПОДЛ.
17533 45
ФОРМАТ А3

| ОБОЗНАЧЕНИЕ | МАРКА | РИС | L | H | B | A | C | У | Z | E | M | МАССА Т |
|---|---|---|---|---|---|---|---|---|---|---|---|---|
| 1.020-1.5-4 1.0.0.0-240 | 3ПСН57.13.2·5-П | 3 | 5700 | 1285 | 250 | 1100 | 3600 | 1 | 9 | 20 | 400 | 1.9 |
| -241 | 3ПСН57.13.3·0-П | 3 | 5700 | 1285 | 300 | 1100 | 3600 | 2 | 10 | 21 | 400 | 2.3 |
| -242 | 3ПСН57.13.3·5-П | 3 | 5700 | 1285 | 350 | 1100 | 3600 | 3 | 11 | 22 | 400 | 2.6 |
| -243 | 3ПСН57.13.4·0-П | 3 | 5700 | 1285 | 400 | 1100 | 3600 | 4 | 12 | 23 | 400 | 2.9 |
| -244 | 3ПСН57.15.2·5-П | 3 | 5700 | 1485 | 250 | 1100 | 3600 | 1 | 9 | 20 | 400 | 2.3 |
| -245 | 3ПСН57.15.3·0-П | 3 | 5700 | 1485 | 300 | 1100 | 3600 | 2 | 10 | 21 | 400 | 2.6 |
| -246 | 3ПСН57.15.3·5-П | 3 | 5700 | 1485 | 350 | 1100 | 3600 | 3 | 11 | 22 | 400 | 3.0 |
| -247 | 3ПСН57.15.4·0-П | 3 | 5700 | 1485 | 400 | 1100 | 3600 | 4 | 12 | 23 | 400 | 3.4 |
| -248 | 3ПСН57.18.2·5-П | 3 | 5700 | 1785 | 250 | 1100 | 3600 | 1 | 9 | 20 | 400 | 2.7 |
| -249 | 3ПСН57.18.3·0-П | 3 | 5700 | 1785 | 300 | 1100 | 3600 | 2 | 10 | 21 | 400 | 3.2 |
| -250 | 3ПСН57.18.3·5-П | 3 | 5700 | 1785 | 350 | 1100 | 3600 | 3 | 15 | 22 | 400 | 3.6 |
| -251 | 3ПСН57.18.4·0-П | 3 | 5700 | 1785 | 400 | 1100 | 3600 | 4 | 16 | 23 | 400 | 4.1 |
| -252 | 3ПСН57.21.2·5-П | 3 | 5700 | 2085 | 250 | 1100 | 3600 | 1 | 9 | 20 | 400 | 3.2 |
| -253 | 3ПСН57.21.3·0-П | 3 | 5700 | 2085 | 300 | 1100 | 3600 | 2 | 14 | 21 | 400 | 3.7 |
| -254 | 3ПСН57.21.3·5-П | 3 | 5700 | 2085 | 350 | 1100 | 3600 | 3 | 15 | 22 | 400 | 4.2 |
| -255 | 3ПСН57.21.4·0-П | 3 | 5700 | 2085 | 400 | 1100 | 3600 | 4 | 16 | 23 | 400 | 4.8 |
| -256 | 1ПСН30.12.2·5-Я | 1 | 2980 | 1185 | 250 | 600 | 0 | 50 | 9 | – | – | 0.7 |
| -257 | 1ПСН30.12.3·0-Я | 1 | 2980 | 1185 | 300 | 600 | 0 | 51 | 10 | – | – | 0.9 |
| -258 | 1ПСН30.13.2·5-Я | 1 | 2980 | 1285 | 250 | 600 | 0 | 50 | 9 | – | – | 0.8 |
| -259 | 1ПСН30.13.3·0-Я | 1 | 2980 | 1285 | 300 | 600 | 0 | 51 | 10 | – | – | 1.0 |
| -260 | 1ПСН30.15.2·5-Я | 1 | 2980 | 1485 | 250 | 600 | 0 | 50 | 9 | – | – | 0.9 |
| -261 | 1ПСН30.15.3·0-Я | 1 | 2980 | 1485 | 300 | 600 | 0 | 51 | 10 | – | – | 1.1 |
| -262 | 1ПСН30.18.2·5-Я | 1 | 2980 | 1785 | 250 | 600 | 0 | 50 | 9 | – | – | 1.1 |
| -263 | 1ПСН30.18.3·0-Я | 1 | 2980 | 1785 | 300 | 600 | 0 | 51 | 10 | – | – | 1.3 |
| -264 | 1ПСН45.12.2·5-Я | 1 | 4480 | 1185 | 250 | 900 | 0 | 50 | 9 | – | – | 1.1 |
| -265 | 1ПСН45.12.3·0-Я | 1 | 4480 | 1185 | 300 | 900 | 0 | 51 | 10 | – | – | 1.3 |
| -266 | 1ПСН45.13.2·5-Я | 1 | 4480 | 1285 | 250 | 900 | 0 | 50 | 9 | – | – | 1.2 |
| -267 | 1ПСН45.13.3·0-Я | 1 | 4480 | 1285 | 300 | 900 | 0 | 51 | 10 | – | – | 1.5 |
| -268 | 1ПСН45.15.2·5-Я | 1 | 4480 | 1485 | 250 | 900 | 0 | 50 | 9 | – | – | 1.4 |
| -269 | 1ПСН45.15.3·0-Я | 1 | 4480 | 1485 | 300 | 900 | 0 | 51 | 10 | – | – | 1.7 |

| ОБОЗНАЧЕНИЕ | МАРКА | РИС | L | H | B | A | C | У | Z | E | M | МАССА Т |
|---|---|---|---|---|---|---|---|---|---|---|---|---|
| 1.020-1.5-4 1.0.0.0-270 | 1ПСН45.18.2·5-Я | 1 | 4480 | 1785 | 250 | 900 | 0 | 50 | 9 | – | – | 1.7 |
| -271 | 1ПСН45.18.3·0-Я | 1 | 4480 | 1785 | 300 | 900 | 0 | 51 | 10 | – | – | 2.0 |
| -272 | 1ПСН60.12.2·5-Я | 1 | 5980 | 1185 | 250 | 1200 | 0 | 50 | 9 | – | – | 1.5 |
| -273 | 1ПСН60.12.3·0-Я | 1 | 5980 | 1185 | 300 | 1200 | 0 | 51 | 10 | – | – | 1.8 |
| -274 | 1ПСН60.13.2·5-Я | 1 | 5980 | 1285 | 250 | 1200 | 0 | 50 | 9 | – | – | 1.6 |
| -275 | 1ПСН60.13.3·0-Я | 1 | 5980 | 1285 | 300 | 1200 | 0 | 51 | 10 | – | – | 1.9 |
| -276 | 1ПСН60.15.2·5-Я | 1 | 5980 | 1485 | 250 | 1200 | 0 | 50 | 9 | – | – | 1.9 |
| -277 | 1ПСН60.15.3·0-Я | 1 | 5980 | 1485 | 300 | 1200 | 0 | 51 | 10 | – | – | 2.3 |
| -278 | 1ПСН60.18.2·5-Я | 1 | 5980 | 1785 | 250 | 1200 | 0 | 50 | 9 | – | – | 2.3 |
| -279 | 1ПСН60.18.3·0-Я | 1 | 5980 | 1785 | 300 | 1200 | 0 | 51 | 10 | – | – | 2.7 |
| -280 | 2ПСН28.12.2·5-Я | 2 | 2750 | 1185 | 250 | 800 | 1200 | 50 | 9 | 20 | 450 | 0.7 |
| -281 | 2ПСН28.12.3·0-Я | 2 | 2750 | 1185 | 300 | 800 | 1200 | 51 | 10 | 21 | 450 | 0.8 |
| -282 | 2ПСН28.13.2·5-Я | 2 | 2750 | 1285 | 250 | 800 | 1200 | 50 | 9 | 20 | 450 | 0.7 |
| -283 | 2ПСН28.13.3·0-Я | 2 | 2750 | 1285 | 300 | 800 | 1200 | 51 | 10 | 21 | 450 | 0.8 |
| -284 | 2ПСН28.15.2·5-Я | 2 | 2750 | 1485 | 250 | 800 | 1200 | 50 | 9 | 20 | 450 | 0.8 |
| -285 | 2ПСН28.15.3·0-Я | 2 | 2750 | 1485 | 300 | 800 | 1200 | 51 | 10 | 21 | 450 | 1.0 |
| -286 | 2ПСН28.18.2·5-Я | 2 | 2750 | 1785 | 250 | 800 | 1200 | 50 | 9 | 20 | 450 | 1.0 |
| -287 | 2ПСН28.18.3·0-Я | 2 | 2750 | 1785 | 300 | 800 | 1200 | 51 | 10 | 21 | 450 | 1.2 |
| -288 | 2ПСН27.12.2·5-Я | 2 | 2700 | 1185 | 250 | 800 | 1200 | 50 | 9 | 20 | 400 | 0.6 |
| -289 | 2ПСН27.12.3·0-Я | 2 | 2700 | 1185 | 300 | 800 | 1200 | 51 | 10 | 21 | 400 | 0.8 |
| -290 | 2ПСН27.13.2·5-Я | 2 | 2700 | 1285 | 250 | 800 | 1200 | 50 | 9 | 20 | 400 | 0.7 |
| -291 | 2ПСН27.13.3·0-Я | 2 | 2700 | 1285 | 300 | 800 | 1200 | 51 | 10 | 21 | 400 | 0.8 |
| -292 | 2ПСН27.15.2·5-Я | 2 | 2700 | 1485 | 250 | 800 | 1200 | 50 | 9 | 20 | 400 | 0.8 |
| -293 | 2ПСН27.15.3·0-Я | 2 | 2700 | 1485 | 300 | 800 | 1200 | 51 | 10 | 21 | 400 | 1.0 |
| -294 | 2ПСН27.18.2·5-Я | 2 | 2700 | 1785 | 250 | 800 | 1200 | 50 | 9 | 20 | 400 | 1.0 |
| -295 | 2ПСН27.18.3·0-Я | 2 | 2700 | 1785 | 300 | 800 | 1200 | 51 | 10 | 21 | 400 | 1.2 |
| -296 | 2ПСН58.12.2·5-Я | 2 | 5750 | 1185 | 250 | 1100 | 3600 | 50 | 9 | 20 | 450 | 1.4 |
| -297 | 2ПСН58.12.3·0-Я | 2 | 5750 | 1185 | 300 | 1100 | 3600 | 51 | 10 | 21 | 450 | 1.7 |
| -298 | 2ПСН58.13.2·5-Я | 2 | 5750 | 1285 | 250 | 1100 | 3600 | 50 | 9 | 20 | 450 | 1.5 |
| -299 | 2ПСН58.13.3·0-Я | 2 | 5750 | 1285 | 300 | 1100 | 3600 | 51 | 10 | 21 | 450 | 1.8 |



ЭПВЦ КиевЗНИИЭП
ОПЕРАТОР ТЛП КОРТ
КОВАЛЬЧУК
ВЗАМ. ИНВ.№
ПОДП. И ДАТА
ИНВ.№ПОДЛ

| ОБОЗНАЧЕНИЕ | МАРКА | РИС | L | H | B | A | C | Y | Z | E | M | МАССА Т |
|---|---|---|---|---|---|---|---|---|---|---|---|---|
| 1.020-1.5-4 1.0.0.0-300 | 2ПСН58.15.2-5-Я | 2 | 5750 | 1485 | 250 | 1100 | 3600 | 50 | 9 | 20 | 450 | 1.8 |
| -301 | 2ПСН58.15.3-0-Я | 2 | 5750 | 1485 | 300 | 1100 | 3600 | 51 | 10 | 21 | 450 | 2.1 |
| -302 | 2ПСН58.18.2-5-Я | 2 | 5750 | 1785 | 250 | 1100 | 3600 | 50 | 9 | 20 | 450 | 2.1 |
| -303 | 2ПСН58.18.3-0-Я | 2 | 5750 | 1785 | 300 | 1100 | 3600 | 51 | 10 | 21 | 450 | 2.5 |
| -304 | 2ПСН57.12.2-5-Я | 2 | 5700 | 1185 | 250 | 1100 | 3600 | 50 | 9 | 20 | 400 | 1.4 |
| -305 | 2ПСН57.12.3-0-Я | 2 | 5700 | 1185 | 300 | 1100 | 3600 | 51 | 10 | 21 | 400 | 1.7 |
| -306 | 2ПСН57.13.2-5-Я | 2 | 5700 | 1285 | 250 | 1100 | 3600 | 50 | 9 | 20 | 400 | 1.5 |
| -307 | 2ПСН57.13.3-0-Я | 2 | 5700 | 1285 | 300 | 1100 | 3600 | 51 | 10 | 21 | 400 | 1.8 |
| -308 | 2ПСН57.15.2-5-Я | 2 | 5700 | 1485 | 250 | 1100 | 3600 | 50 | 9 | 20 | 400 | 1.8 |
| -309 | 2ПСН57.15.3-0-Я | 2 | 5700 | 1485 | 300 | 1100 | 3600 | 51 | 10 | 21 | 400 | 2.1 |
| -310 | 2ПСН57.18.2-5-Я | 2 | 5700 | 1785 | 250 | 1100 | 3600 | 50 | 9 | 20 | 400 | 2.1 |
| -311 | 2ПСН57.18.3-0-Я | 2 | 5700 | 1785 | 300 | 1100 | 3600 | 51 | 10 | 21 | 400 | 2.5 |
| -312 | 3ПСН28.12.2-5-Я | 3 | 2750 | 1185 | 250 | 800 | 1200 | 50 | 9 | 20 | 450 | 0.7 |
| -313 | 3ПСН28.12.3-0-Я | 3 | 2750 | 1185 | 300 | 800 | 1200 | 51 | 10 | 21 | 450 | 0.8 |
| -314 | 3ПСН28.13.2-5-Я | 3 | 2750 | 1285 | 250 | 800 | 1200 | 50 | 9 | 20 | 450 | 0.7 |
| -315 | 3ПСН28.13.3-0-Я | 3 | 2750 | 1285 | 300 | 800 | 1200 | 51 | 10 | 21 | 450 | 0.8 |
| -316 | 3ПСН28.15.2-5-Я | 3 | 2750 | 1485 | 250 | 800 | 1200 | 50 | 9 | 20 | 450 | 0.8 |
| -317 | 3ПСН28.15.3-0-Я | 3 | 2750 | 1485 | 300 | 800 | 1200 | 51 | 10 | 21 | 450 | 1.0 |
| -318 | 3ПСН28.18.2-5-Я | 3 | 2750 | 1785 | 250 | 800 | 1200 | 50 | 9 | 20 | 450 | 1.0 |
| -319 | 3ПСН28.18.3-0-Я | 3 | 2750 | 1785 | 300 | 800 | 1200 | 51 | 10 | 21 | 450 | 1.2 |
| -320 | 3ПСН27.12.2-5-Я | 3 | 2700 | 1185 | 250 | 800 | 1200 | 50 | 9 | 20 | 400 | 0.6 |
| -321 | 3ПСН27.12.3-0-Я | 3 | 2700 | 1185 | 300 | 800 | 1200 | 51 | 10 | 21 | 400 | 0.8 |
| -322 | 3ПСН27.13.2-5-Я | 3 | 2700 | 1285 | 250 | 800 | 1200 | 50 | 9 | 20 | 400 | 0.7 |
| -323 | 3ПСН27.13.3-0-Я | 3 | 2700 | 1285 | 300 | 800 | 1200 | 51 | 10 | 21 | 400 | 0.8 |
| -324 | 3ПСН27.15.2-5-Я | 3 | 2700 | 1485 | 250 | 800 | 1200 | 50 | 9 | 20 | 400 | 0.8 |
| -325 | 3ПСН27.15.3-0-Я | 3 | 2700 | 1485 | 300 | 800 | 1200 | 51 | 10 | 21 | 400 | 1.0 |
| -326 | 3ПСН27.18.2-5-Я | 3 | 2700 | 1785 | 250 | 800 | 1200 | 50 | 9 | 20 | 400 | 1.0 |
| -327 | 3ПСН27.18.3-0-Я | 3 | 2700 | 1785 | 300 | 800 | 1200 | 51 | 10 | 21 | 400 | 1.2 |
| -328 | 3ПСН58.12.2-5-Я | 3 | 5750 | 1185 | 250 | 1100 | 3600 | 50 | 9 | 20 | 450 | 1.4 |
| -329 | 3ПСН58.12.3-0-Я | 3 | 5750 | 1185 | 300 | 1100 | 3600 | 51 | 10 | 21 | 450 | 1.7 |



КиевЗНИИЭП ТЛП КОРТ
17533 48 ФОРМАТ 12

| ОБОЗНАЧЕНИЕ | МАРКА | РИС | L | H | B | A | C | У | Z | E | M | МАССА Т |
|---|---|---|---|---|---|---|---|---|---|---|---|---|
| 1.020-1.5-4 1.0.0.0-330 | 3ПСН58.13.2·5-Я | 3 | 5750 | 1285 | 250 | 1100 | 3600 | 50 | 9 | 20 | 450 | 1.5 |
| -331 | 3ПСН58.13.3·0-Я | 3 | 5750 | 1285 | 300 | 1100 | 3600 | 51 | 10 | 21 | 450 | 1.8 |
| -332 | 3ПСН58.15.2·5-Я | 3 | 5750 | 1485 | 250 | 1100 | 3600 | 50 | 9 | 20 | 450 | 1.8 |
| -333 | 3ПСН58.15.3·0-Я | 3 | 5750 | 1485 | 300 | 1100 | 3600 | 51 | 10 | 21 | 450 | 2.1 |
| -334 | 3ПСН58.18.2·5-Я | 3 | 5750 | 1785 | 250 | 1100 | 3600 | 50 | 9 | 20 | 450 | 2.1 |
| -335 | 3ПСН58.18.3·0-Я | 3 | 5750 | 1785 | 300 | 1100 | 3600 | 51 | 10 | 21 | 450 | 2.5 |
| -336 | 3ПСН57.12.2·5-Я | 3 | 5700 | 1185 | 250 | 1100 | 3600 | 50 | 9 | 20 | 400 | 1.4 |
| -337 | 3ПСН57.12.3·0-Я | 3 | 5700 | 1185 | 300 | 1100 | 3600 | 51 | 10 | 21 | 400 | 1.7 |
| -338 | 3ПСН57.13.2·5-Я | 3 | 5700 | 1285 | 250 | 1100 | 3600 | 50 | 9 | 20 | 400 | 1.5 |
| -339 | 3ПСН57.13.3·0-Я | 3 | 5700 | 1285 | 300 | 1100 | 3600 | 51 | 10 | 21 | 400 | 1.8 |
| -340 | 3ПСН57.15.2·5-Я | 3 | 5700 | 1485 | 250 | 1100 | 3600 | 50 | 9 | 20 | 400 | 1.8 |
| -341 | 3ПСН57.15.3·0-Я | 3 | 5700 | 1485 | 300 | 1100 | 3600 | 51 | 10 | 21 | 400 | 2.1 |
| -342 | 3ПСН57.18.2·5-Я | 3 | 5700 | 1785 | 250 | 1100 | 3600 | 50 | 9 | 20 | 400 | 2.1 |
| -343 | 3ПСН57.18.3·0-Я | 3 | 5700 | 1785 | 300 | 1100 | 3600 | 51 | 10 | 21 | 400 | 2.5 |

| НАИМЕНОВАНИЕ | КОЛ НА ИСПОЛН. 1.020-1.5-4 1.0.0.0- | | | | | | | | | | | | | | | | | | | |
|---|---|---|---|---|---|---|---|---|---|---|---|---|---|---|---|---|---|---|---|---|
| | - | 001 | 002 | 003 | 004 | 005 | 006 | 007 | 008 | 009 | 010 | 011 | 012 | 013 | 014 | 015 | 016 | 017 | 018 | 019 |
| МАТЕРИАЛЫ: | | | | | | | | | | | | | | | | | | | | |
| БЕТОН ЛЕГК. М50 М.КУБ. | 0.747 | 0.923 | 1.100 | 1.276 | 0.806 | 0.997 | 1.189 | 1.380 | 0.939 | 1.160 | 1.381 | 1.603 | 1.131 | 1.397 | 1.663 | 1.929 | 1.323 | 1.634 | 1.945 | 2.255 |
| РАСТВОР ЦЕМ. М100 М.КУБ. | 0.071 | 0.071 | 0.071 | 0.071 | 0.077 | 0.077 | 0.077 | 0.077 | 0.089 | 0.089 | 0.089 | 0.089 | 0.106 | 0.106 | 0.106 | 0.106 | 0.124 | 0.124 | 0.124 | 0.124 |
| РАСТВОР ЦЕМ. М50 М.КУБ. | 0.053 | 0.053 | 0.053 | 0.053 | 0.057 | 0.057 | 0.057 | 0.057 | 0.066 | 0.066 | 0.066 | 0.066 | 0.080 | 0.080 | 0.080 | 0.080 | 0.093 | 0.093 | 0.093 | 0.093 |
| ПОКАЗАТЕЛИ: | | | | | | | | | | | | | | | | | | | | |
| МАССА СТАЛИ КГ | 24.67 | 25.32 | 25.96 | 31.75 | 25.49 | 26.13 | 26.78 | 35.87 | 26.59 | 27.28 | 31.28 | 38.14 | 32.16 | 32.90 | 33.65 | 41.58 | 34.43 | 35.22 | 36.02 | 45.02 |
| АРМАТУРНЫЕ ИЗДЕЛИЯ | 13.20 | 13.68 | 14.17 | 19.80 | 13.69 | 14.18 | 14.67 | 20.30 | 15.11 | 15.65 | 16.19 | 22.89 | 17.38 | 17.97 | 18.56 | 26.33 | 19.65 | 20.29 | 20.93 | 29.77 |
| АРМАТУРНАЯ СТАЛЬ | 13.20 | 13.68 | 14.17 | 19.80 | 13.69 | 14.18 | 14.67 | 20.30 | 15.11 | 15.65 | 16.19 | 22.89 | 17.38 | 17.97 | 18.56 | 26.33 | 19.65 | 20.29 | 20.93 | 29.77 |
| КЛАСС А-I | 0.950 | 1.039 | 1.128 | 1.216 | 1.172 | 1.261 | 1.349 | 1.438 | 0.950 | 1.039 | 1.128 | 1.216 | 0.950 | 1.039 | 1.128 | 1.216 | 0.950 | 1.039 | 1.128 | 1.216 |
| Ф6АI ГОСТ 5781-75 | 0.950 | 1.039 | 1.128 | 1.216 | 1.172 | 1.261 | 1.349 | 1.438 | 0.950 | 1.039 | 1.128 | 1.216 | 0.950 | 1.039 | 1.128 | 1.216 | 0.950 | 1.039 | 1.128 | 1.216 |
| КЛАСС А-Ш | 7.835 | 7.924 | 8.013 | 13.24 | 7.835 | 7.924 | 8.013 | 13.24 | 9.149 | 9.238 | 9.327 | 15.58 | 10.48 | 10.55 | 10.64 | 17.91 | 11.78 | 11.86 | 11.95 | 20.25 |
| Ф6АШ ГОСТ 5781-75 | 6.610 | 6.610 | 6.610 | | 6.610 | 6.610 | 6.610 | | 7.924 | 7.924 | 7.924 | | 9.238 | 9.238 | 9.238 | | 10.55 | 10.55 | 10.55 | |
| Ф8АШ ГОСТ 5781-75 | | | | 11.75 | | | | 11.75 | | | | 14.09 | | | | 16.42 | | | | 18.76 |
| Ф12АШ ГОСТ 5.1459-72* | 1.225 | 1.314 | 1.403 | 1.492 | 1.225 | 1.314 | 1.403 | 1.492 | 1.225 | 1.314 | 1.403 | 1.492 | 1.225 | 1.314 | 1.403 | 1.492 | 1.225 | 1.314 | 1.403 | 1.492 |
| КЛАСС В-I | 4.410 | 4.721 | 5.032 | 5.342 | 4.688 | 4.998 | 5.309 | 5.620 | 5.013 | 5.373 | 5.733 | 6.093 | 5.969 | 6.379 | 6.788 | 7.198 | 6.926 | 7.385 | 7.844 | 8.302 |
| Ф4ВI ГОСТ 6727-53* | 1.284 | 1.595 | 1.906 | 2.217 | 1.284 | 1.595 | 1.906 | 2.217 | 1.501 | 1.861 | 2.222 | 2.582 | 1.718 | 2.128 | 2.537 | 2.947 | 1.935 | 2.394 | 2.853 | 3.312 |
| Ф5ВI ГОСТ 6727-53* | 3.126 | 3.126 | 3.126 | 3.126 | 3.403 | 3.403 | 3.403 | 3.403 | 3.511 | 3.511 | 3.511 | 3.511 | 4.251 | 4.251 | 4.251 | 4.251 | 4.991 | 4.991 | 4.991 | 4.991 |
| ЗАКЛАДНЫЕ ИЗДЕЛИЯ | 11.48 | 11.63 | 11.79 | 11.95 | 11.79 | 11.95 | 12.11 | 15.56 | 11.48 | 11.63 | 15.09 | 15.25 | 14.78 | 14.93 | 15.09 | 15.25 | 14.78 | 14.93 | 15.09 | 15.25 |
| ПРОФИЛЬНАЯ СТАЛЬ | 5.500 | 5.500 | 5.500 | 5.500 | 5.500 | 5.500 | 5.500 | 5.500 | 5.500 | 5.500 | 5.500 | 5.500 | 5.500 | 5.500 | 5.500 | 5.500 | 5.500 | 5.500 | 5.500 | 5.500 |
| ПОЛОСОВАЯ | 5.500 | 5.500 | 5.500 | 5.500 | 5.500 | 5.500 | 5.500 | 5.500 | 5.500 | 5.500 | 5.500 | 5.500 | 5.500 | 5.500 | 5.500 | 5.500 | 5.500 | 5.500 | 5.500 | 5.500 |
| -120Х6 ГОСТ 103-76 С38/23 | 1.700 | 1.700 | 1.700 | 1.700 | 1.700 | 1.700 | 1.700 | 1.700 | 1.700 | 1.700 | 1.700 | 1.700 | 1.700 | 1.700 | 1.700 | 1.700 | 1.700 | 1.700 | 1.700 | 1.700 |
| -180Х6 ГОСТ 103-76 С38/23 | 3.800 | 3.800 | 3.800 | 3.800 | 3.800 | 3.800 | 3.800 | 3.800 | 3.800 | 3.800 | 3.800 | 3.800 | 3.800 | 3.800 | 3.800 | 3.800 | 3.800 | 3.800 | 3.800 | 3.800 |
| АРМАТУРНАЯ СТАЛЬ | 5.976 | 6.133 | 6.291 | 6.449 | 6.291 | 6.449 | 6.607 | 10.06 | 5.976 | 6.133 | 9.591 | 9.749 | 9.276 | 9.433 | 9.591 | 9.749 | 9.276 | 9.433 | 9.591 | 9.749 |
| КЛАСС А-I | 3.152 | 3.310 | 3.468 | 3.626 | 3.152 | 3.310 | 3.468 | 6.926 | 3.152 | 3.310 | 6.768 | 6.926 | 6.452 | 6.610 | 6.768 | 6.926 | 6.452 | 6.610 | 6.768 | 6.926 |
| Ф8АI ГОСТ 5781-75 | 0.852 | 1.010 | 1.168 | 1.326 | 0.852 | 1.010 | 1.168 | 1.326 | 0.852 | 1.010 | 1.168 | 1.326 | 0.852 | 1.010 | 1.168 | 1.326 | 0.852 | 1.010 | 1.168 | 1.326 |
| Ф12АI ГОСТ 5781-75 | 2.300 | 2.300 | 2.300 | 2.300 | 2.300 | 2.300 | 2.300 | | 2.300 | 2.300 | | | | | | | | | | |
| Ф16АI ГОСТ 5781-75 | | | | | | | | 5.600 | | | 5.600 | 5.600 | 5.600 | 5.600 | 5.600 | 5.600 | 5.600 | 5.600 | 5.600 | 5.600 |
| КЛАСС А-Ш | 2.824 | 2.824 | 2.824 | 2.824 | 3.139 | 3.139 | 3.139 | 3.139 | 2.824 | 2.824 | 2.824 | 2.824 | 2.824 | 2.824 | 2.824 | 2.824 | 2.824 | 2.824 | 2.824 | 2.824 |
| Ф8АШ ГОСТ 5781-75 | 1.705 | 1.705 | 1.705 | 1.705 | 2.020 | 2.020 | 2.020 | 2.020 | 1.705 | 1.705 | 1.705 | 1.705 | 1.705 | 1.705 | 1.705 | 1.705 | 1.705 | 1.705 | 1.705 | 1.705 |
| Ф12АШ ГОСТ 5.1459-72* | 1.119 | 1.119 | 1.119 | 1.119 | 1.119 | 1.119 | 1.119 | 1.119 | 1.119 | 1.119 | 1.119 | 1.119 | 1.119 | 1.119 | 1.119 | 1.119 | 1.119 | 1.119 | 1.119 | 1.119 |

МАРКИРОВКА ИЗДЕЛИЙ ПО ИСПОЛНЕНИЯМ ПРИВЕДЕНА

В ТАБЛИЦЕ ИСПОЛНЕНИИ К СБОРОЧНОМУ ЧЕРТЕЖУ

| | | | |
|---|---|---|---|
| НАЧ ОТД | ВОЛЫНСКИЙ | | 25.03 |
| Н. КОНТР | ВАСИЛЬЕВА | | 24.03 |
| ГИП | ВАНЯН | | 24.03 |
| РУК. ГР. | ШАНДУРОВА | | 24.03 |
| ПРОВЕР | ХОДОШ | | 24.03 |
| РАЗРАБ | СОКОЛОВА | | 24.03 |

I.020-I.5-4 I.0.0.0 ВМС

ПАНЕЛЬ IПСН
ПАНЕЛЬ 2ПСН
ПАНЕЛЬ 3ПСН

| СТАДИЯ | ЛИСТ | ЛИСТОВ |
|---|---|---|
| Р | 1 | 18 |

ЦНИИЭП торгово-бытовых зданий и туристских комплексов

17533 50

ФОРМАТ 12

СКАЛА

ОПЕРАТОР ТЛП КОРТ

ЭПВЦ КиевЗНИИЭП

ВЗАМ ИНВ №

ПОДП И ДАТА

ИНВ.№ПОДП

| НАИМЕНОВАНИЕ | КОЛ НА ИСПОЛН. 1.020-1.5-4 1.0.0.0- | | | | | | | | | | | | | | | | | | | |
|---|---|---|---|---|---|---|---|---|---|---|---|---|---|---|---|---|---|---|---|---|
| | 020 | 021 | 022 | 023 | 024 | 025 | 026 | 027 | 028 | 029 | 030 | 031 | 032 | 033 | 034 | 035 | 036 | 037 | 038 | 039 |
| МАТЕРИАЛЫ: | | | | | | | | | | | | | | | | | | | | |
| БЕТОН ЛЕГК. М50 М.КУБ. | 1.129 | 1.394 | 1.660 | 1.925 | 1.220 | 1.508 | 1.796 | 2.084 | 1.418 | 1.750 | 2.083 | 2.416 | 1.707 | 2.107 | 2.506 | 2.906 | 1.996 | 2.463 | 2.930 | 3.397 |
| РАСТВОР ЦЕМ. М100 М.КУБ. | 0.106 | 0.106 | 0.106 | 0.106 | 0.115 | 0.115 | 0.115 | 0.115 | 0.133 | 0.133 | 0.133 | 0.133 | 0.160 | 0.160 | 0.160 | 0.160 | 0.187 | 0.187 | 0.187 | 0.187 |
| РАСТВОР ЦЕМ. М50 М.КУБ. | 0.080 | 0.080 | 0.080 | 0.080 | 0.086 | 0.086 | 0.086 | 0.086 | 0.100 | 0.100 | 0.100 | 0.100 | 0.120 | 0.120 | 0.120 | 0.120 | 0.140 | 0.140 | 0.140 | 0.140 |
| ПОКАЗАТЕЛИ: | | | | | | | | | | | | | | | | | | | | |
| МАССА СТАЛИ КГ | 29.36 | 33.45 | 34.25 | 42.77 | 33.54 | 34.33 | 35.13 | 43.65 | 35.98 | 36.85 | 37.72 | 47.86 | 39.31 | 40.25 | 41.19 | 54.84 | 42.63 | 45.54 | 46.56 | 59.93 |
| АРМАТУРНЫЕ ИЗДЕЛИЯ | 17.88 | 18.52 | 19.15 | 27.52 | 18.45 | 19.08 | 19.72 | 28.08 | 21.21 | 21.92 | 22.63 | 32.61 | 24.53 | 25.31 | 26.10 | 37.69 | 27.85 | 28.71 | 29.57 | 42.78 |
| АРМАТУРНАЯ СТАЛЬ | 17.88 | 18.52 | 19.16 | 27.52 | 18.45 | 19.08 | 19.72 | 28.08 | 21.21 | 21.92 | 22.63 | 32.61 | 24.53 | 25.31 | 26.10 | 37.69 | 27.85 | 28.71 | 29.57 | 42.78 |
| КЛАСС А-I | 0.950 | 1.039 | 1.128 | 1.216 | 1.172 | 1.261 | 1.349 | 1.438 | 0.950 | 1.039 | 1.128 | 1.216 | 0.950 | 1.039 | 1.128 | 1.216 | 0.950 | 1.039 | 1.128 | 1.216 |
| Ф6АI ГОСТ 5781-75 | 0.950 | 1.039 | 1.128 | 1.216 | 1.172 | 1.261 | 1.349 | 1.438 | 0.950 | 1.039 | 1.128 | 1.216 | 0.950 | 1.039 | 1.128 | 1.216 | 0.950 | 1.039 | 1.128 | 1.216 |
| КЛАСС А-III | 11.16 | 11.25 | 11.34 | 19.16 | 11.16 | 11.25 | 11.34 | 19.16 | 13.15 | 13.23 | 13.32 | 22.68 | 15.13 | 15.21 | 15.30 | 26.20 | 17.11 | 17.19 | 17.28 | 26.72 |
| Ф6АIII ГОСТ 5781-75 | 9.939 | 9.939 | 9.939 | | 9.939 | 9.939 | 9.939 | | 11.92 | 11.92 | 11.92 | | 13.90 | 13.90 | 13.90 | | 15.88 | 15.88 | 15.88 | |
| Ф8АIII ГОСТ 5781-75 | | | | 17.67 | | | | 17.67 | | | | 21.19 | | | | 24.71 | | | | 28.23 |
| Ф12АIII ГОСТ 5.1459-72* | 1.225 | 1.314 | 1.403 | 1.492 | 1.225 | 1.314 | 1.403 | 1.492 | 1.225 | 1.314 | 1.403 | 1.492 | 1.225 | 1.314 | 1.403 | 1.492 | 1.225 | 1.314 | 1.403 | 1.492 |
| КЛАСС В-I | 5.770 | 6.229 | 6.688 | 7.146 | 6.109 | 6.568 | 7.027 | 7.486 | 7.113 | 7.646 | 8.179 | 8.711 | 8.456 | 9.063 | 9.669 | 10.28 | 9.799 | 10.48 | 11.16 | 11.84 |
| Ф4ВI ГОСТ 6727-53* | 1.935 | 2.394 | 2.853 | 3.312 | 1.935 | 2.394 | 2.853 | 3.312 | 2.261 | 2.794 | 3.326 | 3.859 | 2.587 | 3.193 | 3.800 | 4.407 | 2.912 | 3.593 | 4.273 | 4.954 |
| Ф5ВI ГОСТ 6727-53* | 3.835 | 3.835 | 3.835 | 3.835 | 4.174 | 4.174 | 4.174 | 4.174 | 4.852 | 4.852 | 4.852 | 4.852 | 5.869 | 5.869 | 5.869 | 5.869 | 6.887 | 6.887 | 6.887 | 6.887 |
| ЗАКЛАДНЫЕ ИЗДЕЛИЯ | 11.48 | 14.93 | 15.09 | 15.25 | 15.09 | 15.25 | 15.41 | 15.56 | 14.78 | 14.93 | 15.09 | 15.25 | 14.78 | 14.93 | 15.09 | 17.15 | 14.78 | 16.83 | 16.99 | 17.15 |
| ПРОФИЛЬНАЯ СТАЛЬ | 5.500 | 5.500 | 5.500 | 5.500 | 5.500 | 5.500 | 5.500 | 5.500 | 5.500 | 5.500 | 5.500 | 5.500 | 5.500 | 5.500 | 5.500 | 5.500 | 5.500 | 5.500 | 5.500 | 5.500 |
| ПОЛОСОВАЯ | 5.500 | 5.500 | 5.500 | 5.500 | 5.500 | 5.500 | 5.500 | 5.500 | 5.500 | 5.500 | 5.500 | 5.500 | 5.500 | 5.500 | 5.500 | 5.500 | 5.500 | 5.500 | 5.500 | 5.500 |
| -120Х6 ГОСТ 103-76 С38/23 | 1.700 | 1.700 | 1.700 | 1.700 | 1.700 | 1.700 | 1.700 | 1.700 | 1.700 | 1.700 | 1.700 | 1.700 | 1.700 | 1.700 | 1.700 | 1.700 | 1.700 | 1.700 | 1.700 | 1.700 |
| -180Х6 ГОСТ 103-76 С38/23 | 3.800 | 3.800 | 3.800 | 3.800 | 3.800 | 3.800 | 3.800 | 3.800 | 3.800 | 3.800 | 3.800 | 3.800 | 3.800 | 3.800 | 3.800 | 3.800 | 3.800 | 3.800 | 3.800 | 3.800 |
| АРМАТУРНАЯ СТАЛЬ | 5.976 | 9.433 | 9.591 | 9.749 | 9.591 | 9.749 | 9.907 | 10.06 | 9.276 | 9.433 | 9.591 | 9.749 | 9.276 | 9.433 | 9.591 | 11.65 | 9.276 | 11.33 | 11.49 | 11.65 |
| КЛАСС А-I | 3.152 | 6.610 | 6.768 | 6.926 | 6.452 | 6.610 | 6.768 | 6.926 | 6.452 | 6.610 | 6.768 | 6.926 | 6.452 | 6.610 | 6.768 | 8.826 | 6.452 | 8.510 | 8.668 | 8.826 |
| Ф8АI ГОСТ 5781-75 | 0.852 | 1.010 | 1.168 | 1.326 | 0.852 | 1.010 | 1.168 | 1.326 | 0.852 | 1.010 | 1.168 | 1.326 | 0.852 | 1.010 | 1.168 | 1.326 | 0.852 | 1.010 | 1.168 | 1.326 |
| Ф12АI ГОСТ 5781-75 | 2.300 | | | | | | | | | | | | | | | | | | | |
| Ф16АI ГОСТ 5781-75 | | 5.600 | 5.600 | 5.600 | 5.600 | 5.600 | 5.600 | 5.600 | 5.600 | 5.600 | 5.600 | 5.600 | 5.600 | 5.600 | 5.600 | | 5.600 | | | |
| Ф18АI ГОСТ 5781-75 | | | | | | | | | | | | | | | | 7.500 | | 7.500 | 7.500 | 7.500 |
| КЛАСС А-III | 2.824 | 2.824 | 2.824 | 2.824 | 3.139 | 3.139 | 3.139 | 3.139 | 2.824 | 2.824 | 2.824 | 2.824 | 2.824 | 2.824 | 2.824 | 2.824 | 2.824 | 2.824 | 2.824 | 2.824 |
| Ф8АIII ГОСТ 5781-75 | 1.705 | 1.705 | 1.705 | 1.705 | 2.020 | 2.020 | 2.020 | 2.020 | 1.705 | 1.705 | 1.705 | 1.705 | 1.705 | 1.705 | 1.705 | 1.705 | 1.705 | 1.705 | 1.705 | 1.705 |
| Ф12АIII ГОСТ 5.1459-72* | 1.119 | 1.119 | 1.119 | 1.119 | 1.119 | 1.119 | 1.119 | 1.119 | 1.119 | 1.119 | 1.119 | 1.119 | 1.119 | 1.119 | 1.119 | 1.119 | 1.119 | 1.119 | 1.119 | 1.119 |

| НАИМЕНОВАНИЕ | КОЛ НА ИСПОЛН. 1.020-1.5-4 1.0.0.0- | | | | | | | | | | | | | | | | | | | |
|---|---|---|---|---|---|---|---|---|---|---|---|---|---|---|---|---|---|---|---|---|
| | 040 | 041 | 042 | 043 | 044 | 045 | 046 | 047 | 048 | 049 | 050 | 051 | 052 | 053 | 054 | 055 | 056 | 057 | 058 | 059 |
| МАТЕРИАЛЫ: | | | | | | | | | | | | | | | | | | | | |
| БЕТОН ЛЕГК. М50 М.КУБ. | 1.511 | 1.865 | 2.220 | 2.574 | 1.634 | 2.019 | 2.403 | 2.787 | 1.897 | 2.341 | 2.785 | 3.229 | 2.282 | 2.816 | 3.350 | 3.884 | 2.668 | 3.291 | 3.915 | 4.538 |
| РАСТВОР ЦЕМ. М100 М.КУБ. | 0.142 | 0.142 | 0.142 | 0.142 | 0.154 | 0.154 | 0.154 | 0.154 | 0.178 | 0.178 | 0.178 | 0.178 | 0.213 | 0.213 | 0.213 | 0.213 | 0.249 | 0.249 | 0.249 | 0.249 |
| РАСТВОР ЦЕМ. М50 М.КУБ. | 0.106 | 0.106 | 0.106 | 0.106 | 0.115 | 0.115 | 0.115 | 0.115 | 0.133 | 0.133 | 0.133 | 0.133 | 0.160 | 0.160 | 0.160 | 0.160 | 0.187 | 0.187 | 0.187 | 0.187 |
| ПОКАЗАТЕЛИ: | | | | | | | | | | | | | | | | | | | | |
| МАССА СТАЛИ КГ | 48.02 | 48.97 | 49.91 | 66.02 | 48.99 | 49.94 | 50.88 | 66.99 | 54.46 | 55.50 | 58.44 | 75.39 | 60.89 | 63.93 | 71.17 | 90.87 | 69.22 | 76.56 | 77.80 | 100.2 |
| АРМАТУРНЫЕ ИЗДЕЛИЯ | 33.25 | 34.03 | 34.82 | 48.87 | 33.90 | 34.69 | 35.47 | 49.52 | 39.68 | 40.56 | 41.45 | 58.24 | 46.11 | 47.09 | 48.08 | 67.62 | 52.55 | 53.63 | 54.71 | 76.99 |
| АРМАТУРНАЯ СТАЛЬ | 33.25 | 34.03 | 34.82 | 48.87 | 33.90 | 34.69 | 35.47 | 49.52 | 39.68 | 40.56 | 41.45 | 58.24 | 46.11 | 47.09 | 48.08 | 67.62 | 52.55 | 53.63 | 54.71 | 76.99 |
| КЛАСС А-I | 0.950 | 1.039 | 1.128 | 1.216 | 1.172 | 1.261 | 1.349 | 1.438 | 0.950 | 1.039 | 1.128 | 1.216 | 0.950 | 1.039 | 1.128 | 1.216 | 0.950 | 1.039 | 1.128 | 1.216 |
| Ф6АI ГОСТ 5781-75 | 0.950 | 1.039 | 1.128 | 1.216 | 1.172 | 1.261 | 1.349 | 1.438 | 0.950 | 1.039 | 1.128 | 1.216 | 0.950 | 1.039 | 1.128 | 1.216 | 0.950 | 1.039 | 1.128 | 1.216 |
| КЛАСС А-III | 24.82 | 24.90 | 24.99 | 38.35 | 24.82 | 24.90 | 24.99 | 38.35 | 29.52 | 29.60 | 29.69 | 45.70 | 34.33 | 34.31 | 34.40 | 53.04 | 38.93 | 39.01 | 39.10 | 60.39 |
| Ф8АШ ГОСТ 5781-75 | 23.59 | 23.59 | 23.59 | | 23.59 | 23.59 | 23.59 | | 28.29 | 28.29 | 28.29 | | 33.00 | 33.00 | 33.00 | | 37.70 | 37.70 | 37.70 | |
| Ф10АШ ГОСТ 5.1459-72* | | | | 36.86 | | | | 36.86 | | | | 44.21 | | | | 51.55 | | | | 58.90 |
| Ф12АШ ГОСТ 5.1459-72* | 1.225 | 1.314 | 1.403 | 1.492 | 1.225 | 1.314 | 1.403 | 1.492 | 1.225 | 1.314 | 1.403 | 1.492 | 1.225 | 1.314 | 1.403 | 1.492 | 1.225 | 1.314 | 1.403 | 1.492 |
| КЛАСС В-I | 7.485 | 8.092 | 8.698 | 9.305 | 7.916 | 8.523 | 9.130 | 9.737 | 9.214 | 9.919 | 10.62 | 11.33 | 10.94 | 11.75 | 12.55 | 13.35 | 12.67 | 13.57 | 14.48 | 15.38 |
| Ф4ВI ГОСТ 6727-53* | 2.587 | 3.193 | 3.800 | 4.407 | 2.587 | 3.193 | 3.800 | 4.407 | 3.021 | 3.726 | 4.431 | 5.137 | 3.455 | 4.259 | 5.063 | 5.866 | 3.889 | 4.791 | 5.694 | 6.596 |
| Ф5ВI ГОСТ 6727-53* | 4.898 | 4.898 | 4.898 | 4.898 | 5.330 | 5.330 | 5.330 | 5.330 | 6.193 | 6.193 | 6.193 | 6.193 | 7.488 | 7.488 | 7.488 | 7.488 | 8.783 | 8.783 | 8.783 | 8.783 |
| ЗАКЛАДНЫЕ ИЗДЕЛИЯ | 14.78 | 14.93 | 15.09 | 17.15 | 15.09 | 15.25 | 15.41 | 17.46 | 14.78 | 14.93 | 16.99 | 17.15 | 14.78 | 16.83 | 23.09 | 23.25 | 16.68 | 22.93 | 23.09 | 23.25 |
| ПРОФИЛЬНАЯ СТАЛЬ | 5.500 | 5.500 | 5.500 | 5.500 | 5.500 | 5.500 | 5.500 | 5.500 | 5.500 | 5.500 | 5.500 | 5.500 | 5.500 | 5.500 | 5.500 | 5.500 | 5.500 | 5.500 | 5.500 | 5.500 |
| ПОЛОСОВАЯ | 5.500 | 5.500 | 5.500 | 5.500 | 5.500 | 5.500 | 5.500 | 5.500 | 5.500 | 5.500 | 5.500 | 5.500 | 5.500 | 5.500 | 5.500 | 5.500 | 5.500 | 5.500 | 5.500 | 5.500 |
| -120Х6 ГОСТ 103-76 С38/23 | 1.700 | 1.700 | 1.700 | 1.700 | 1.700 | 1.700 | 1.700 | 1.700 | 1.700 | 1.700 | 1.700 | 1.700 | 1.700 | 1.700 | 1.700 | 1.700 | 1.700 | 1.700 | 1.700 | 1.700 |
| -180Х6 ГОСТ 103-76 С38/23 | 3.800 | 3.800 | 3.800 | 3.800 | 3.800 | 3.800 | 3.800 | 3.800 | 3.800 | 3.800 | 3.800 | 3.800 | 3.800 | 3.800 | 3.800 | 3.800 | 3.800 | 3.800 | 3.800 | 3.800 |
| АРМАТУРНАЯ СТАЛЬ | 9.276 | 9.433 | 9.591 | 11.65 | 9.591 | 9.749 | 9.907 | 11.96 | 9.276 | 9.433 | 11.49 | 11.65 | 9.276 | 11.33 | 17.59 | 17.75 | 11.18 | 17.43 | 17.59 | 17.75 |
| КЛАСС А-I | 6.452 | 6.610 | 6.768 | 8.826 | 6.452 | 6.610 | 6.768 | 8.826 | 6.452 | 6.610 | 8.668 | 8.826 | 6.452 | 8.510 | 14.77 | 14.93 | 8.352 | 14.61 | 14.77 | 14.93 |
| Ф8АI ГОСТ 5781-75 | 0.852 | 1.010 | 1.168 | 1.326 | 0.852 | 1.010 | 1.168 | 1.326 | 0.852 | 1.010 | 1.168 | 1.326 | 0.852 | 1.010 | 1.168 | 1.326 | 0.852 | 1.010 | 1.168 | 1.326 |
| Ф16АI ГОСТ 5781-75 | 5.600 | 5.600 | 5.600 | | 5.600 | 5.600 | 5.600 | | 5.600 | 5.600 | | | 5.600 | | | | | | | |
| Ф18АI ГОСТ 5781-75 | | | | 7.500 | | | | 7.500 | | | 7.500 | 7.500 | | 7.500 | | | 7.500 | | | |
| Ф22АI ГОСТ 5781-75 | | | | | | | | | | | | | | | 13.60 | 13.60 | | 13.60 | 13.60 | 13.60 |
| КЛАСС А-III | 2.824 | 2.824 | 2.824 | 2.824 | 3.139 | 3.139 | 3.139 | 3.139 | 2.824 | 2.824 | 2.824 | 2.824 | 2.824 | 2.824 | 2.824 | 2.824 | 2.824 | 2.824 | 2.824 | 2.824 |
| Ф8АШ ГОСТ 5781-75 | 1.705 | 1.705 | 1.705 | 1.705 | 2.020 | 2.020 | 2.020 | 2.020 | 1.705 | 1.705 | 1.705 | 1.705 | 1.705 | 1.705 | 1.705 | 1.705 | 1.705 | 1.705 | 1.705 | 1.705 |
| Ф12АШ ГОСТ 5.1459-72* | 1.119 | 1.119 | 1.119 | 1.119 | 1.119 | 1.119 | 1.119 | 1.119 | 1.119 | 1.119 | 1.119 | 1.119 | 1.119 | 1.119 | 1.119 | 1.119 | 1.119 | 1.119 | 1.119 | 1.119 |

| НАИМЕНОВАНИЕ | КОЛ НА ИСПОЛН. 1.020-1.5-4 1.0.0.0- | | | | | | | | | | | | | | | | | | | |
|---|---|---|---|---|---|---|---|---|---|---|---|---|---|---|---|---|---|---|---|---|
| | 060 | 061 | 062 | 063 | 064 | 065 | 066 | 067 | 068 | 069 | 070 | 071 | 072 | 073 | 074 | 075 | 076 | 077 | 078 | 079 |
| МАТЕРИАЛЫ: | | | | | | | | | | | | | | | | | | | | |
| БЕТОН ЛЕГК. М50 М.КУБ. | 2.275 | 2.807 | 3.339 | 3.871 | 2.854 | 3.521 | 4.188 | 4.855 | 3.434 | 4.235 | 5.037 | 5.838 | 4.013 | 4.949 | 5.885 | 6.821 | 1.817 | 2.242 | 2.668 | 3.093 |
| РАСТВОР ЦЕМ. М100 М.КУБ. | 0.213 | 0.213 | 0.213 | 0.213 | 0.267 | 0.267 | 0.267 | 0.267 | 0.321 | 0.321 | 0.321 | 0.321 | 0.374 | 0.374 | 0.374 | 0.374 | 0.170 | 0.170 | 0.170 | 0.170 |
| РАСТВОР ЦЕМ. М50 М.КУБ. | 0.160 | 0.160 | 0.160 | 0.160 | 0.200 | 0.200 | 0.200 | 0.200 | 0.240 | 0.240 | 0.240 | 0.240 | 0.281 | 0.281 | 0.281 | 0.281 | 0.128 | 0.128 | 0.128 | 0.128 |
| ПОКАЗАТЕЛИ: | | | | | | | | | | | | | | | | | | | | |
| МАССА СТАЛИ КГ | 191.0 | 192.8 | 194.5 | 196.3 | 224.2 | 184.1 | 185.6 | 230.1 | 258.2 | 171.0 | 172.7 | 202.9 | 190.6 | 196.2 | 198.1 | 212.1 | 123.5 | 124.7 | 127.8 | 129.1 |
| АРМАТУРНЫЕ ИЗДЕЛИЯ | 168.5 | 170.0 | 171.5 | 173.0 | 201.6 | 161.3 | 162.6 | 206.8 | 235.7 | 148.2 | 149.7 | 163.6 | 168.0 | 169.6 | 171.2 | 172.9 | 107.7 | 108.6 | 109.6 | 110.6 |
| АРМАТУРНАЯ СТАЛЬ | 168.5 | 170.0 | 171.5 | 173.0 | 201.6 | 161.3 | 162.6 | 206.8 | 235.7 | 148.2 | 149.7 | 163.6 | 168.0 | 169.6 | 171.2 | 172.9 | 107.7 | 108.6 | 109.6 | 110.6 |
| КЛАСС А-I | 0.950 | 1.039 | 1.128 | 1.216 | 0.950 | 1.039 | 1.128 | 1.216 | 0.950 | 1.039 | 1.128 | 1.216 | 0.950 | 1.039 | 1.128 | 1.216 | 0.950 | 1.039 | 1.128 | 1.216 |
| Ф6АI ГОСТ 5781-75 | 0.950 | 1.039 | 1.128 | 1.216 | 0.950 | 1.039 | 1.128 | 1.216 | 0.950 | 1.039 | 1.128 | 1.216 | 0.950 | 1.039 | 1.128 | 1.216 | 0.950 | 1.039 | 1.128 | 1.216 |
| КЛАСС А-Ш | 162.2 | 162.4 | 162.5 | 162.7 | 194.3 | 154.6 | 154.8 | 194.8 | 227.4 | 140.8 | 141.0 | 153.6 | 161.2 | 161.4 | 161.6 | 161.8 | 103.4 | 103.8 | 104.0 | 104.1 |
| Ф8АШ ГОСТ 5781-75 | 18.89 | 18.89 | 18.89 | 18.89 | 22.72 | 22.72 | 22.72 | 22.72 | 27.46 | 27.46 | 27.46 | 27.46 | 32.19 | 32.19 | 32.19 | 32.19 | 15.26 | 15.26 | 15.26 | 15.26 |
| Ф12АШ ГОСТ 5.1459-72* | 1.598 | 1.776 | 1.953 | 2.131 | 1.598 | 1.776 | 1.953 | 2.131 | 1.598 | 113.3 | 113.5 | 97.59 | 129.0 | 129.2 | 129.4 | 129.6 | 1.598 | 1.776 | 1.953 | 2.131 |
| Ф14АШ ГОСТ 5.1459-72* | | | | | | 130.1 | 130.1 | | | | | | | | | | 86.74 | 86.74 | 86.74 | 86.74 |
| Ф16АШ ГОСТ 5.1459-72* | 141.7 | 141.7 | 141.7 | 141.7 | 170.0 | | | 170.0 | 198.3 | | | 28.57 | | | | | | | | |
| КЛАСС В-I | 5.354 | 6.589 | 7.825 | 9.060 | 6.371 | 5.590 | 6.641 | 10.77 | 7.388 | 6.389 | 7.588 | 8.786 | 5.842 | 7.188 | 8.535 | 9.881 | 3.107 | 3.832 | 4.557 | 5.283 |
| Ф4ВI ГОСТ 6727-53* | 1.284 | 1.595 | 1.906 | 2.217 | 1.284 | 5.590 | 6.641 | 2.217 | 1.284 | 6.389 | 7.588 | 8.786 | 5.842 | 7.188 | 8.535 | 9.881 | 3.107 | 3.832 | 4.557 | 5.283 |
| Ф5ВI ГОСТ 6727-53* | 4.069 | 4.994 | 5.919 | 6.844 | 5.086 | | | 8.554 | 6.104 | | | | | | | | | | | |
| ЗАКЛАДНЫЕ ИЗДЕЛИЯ | 22.53 | 22.78 | 23.03 | 23.27 | 22.53 | 22.78 | 23.03 | 23.27 | 22.53 | 22.78 | 23.03 | 39.27 | 22.53 | 26.58 | 26.83 | 39.27 | 15.81 | 16.06 | 18.21 | 18.45 |
| ПРОФИЛЬНАЯ СТАЛЬ | 6.060 | 6.060 | 6.060 | 6.060 | 6.060 | 6.060 | 6.060 | 6.060 | 6.060 | 6.060 | 6.060 | 6.060 | 6.060 | 6.060 | 6.060 | 6.060 | 6.060 | 6.060 | 6.060 | 6.060 |
| ПОЛОСОВАЯ | 6.060 | 6.060 | 6.060 | 6.060 | 6.060 | 6.060 | 6.060 | 6.060 | 6.060 | 6.060 | 6.060 | 6.060 | 6.060 | 6.060 | 6.060 | 6.060 | 6.060 | 6.060 | 6.060 | 6.060 |
| -120Х6 ГОСТ 103-76 С38/23 | 2.260 | 2.260 | 2.260 | 2.260 | 2.260 | 2.260 | 2.260 | 2.260 | 2.260 | 2.260 | 2.260 | 2.260 | 2.260 | 2.260 | 2.260 | 2.260 | 2.260 | 2.260 | 2.260 | 2.260 |
| -180Х6 ГОСТ 103-76 С38/23 | 3.800 | 3.800 | 3.800 | 3.800 | 3.800 | 3.800 | 3.800 | 3.800 | 3.800 | 3.800 | 3.800 | 3.800 | 3.800 | 3.800 | 3.800 | 3.800 | 3.800 | 3.800 | 3.800 | 3.800 |
| АРМАТУРНАЯ СТАЛЬ | 16.47 | 16.72 | 16.97 | 17.21 | 16.47 | 16.72 | 16.97 | 17.21 | 16.47 | 16.72 | 16.97 | 33.21 | 16.47 | 20.52 | 20.77 | 33.21 | 9.755 | 10.00 | 12.15 | 12.39 |
| КЛАСС А-I | 12.53 | 12.78 | 13.02 | 13.27 | 12.53 | 12.78 | 13.02 | 13.27 | 12.53 | 12.78 | 13.02 | 29.27 | 12.53 | 16.58 | 16.82 | 29.27 | 6.932 | 7.178 | 9.325 | 9.572 |
| Ф10АI ГОСТ 5781-75 | 1.332 | 1.578 | 1.825 | 2.072 | 1.332 | 1.578 | 1.825 | 2.072 | 1.332 | 1.578 | 1.825 | 2.072 | 1.332 | 1.578 | 1.825 | 2.072 | 1.332 | 1.578 | 1.825 | 2.072 |
| Ф16АI ГОСТ 5781-75 | 11.20 | 11.20 | 11.20 | 11.20 | 11.20 | 11.20 | 11.20 | 11.20 | 11.20 | 11.20 | 11.20 | | 11.20 | | | | 5.600 | 5.600 | | |
| Ф18АI ГОСТ 5781-75 | | | | | | | | | | | | | | 15.00 | 15.00 | | | | 7.500 | 7.500 |
| Ф22АI ГОСТ 5781-75 | | | | | | | | | | | | 27.20 | | | | 27.20 | | | | |
| КЛАСС А-Ш | 3.942 | 3.942 | 3.942 | 3.942 | 3.942 | 3.942 | 3.942 | 3.942 | 3.942 | 3.942 | 3.942 | 3.942 | 3.942 | 3.942 | 3.942 | 3.942 | 2.824 | 2.824 | 2.824 | 2.824 |
| Ф8АШ ГОСТ 5781-75 | 1.705 | 1.705 | 1.705 | 1.705 | 1.705 | 1.705 | 1.705 | 1.705 | 1.705 | 1.705 | 1.705 | 1.705 | 1.705 | 1.705 | 1.705 | 1.705 | 1.705 | 1.705 | 1.705 | 1.705 |
| Ф12АШ ГОСТ 5.1459-72* | 2.237 | 2.237 | 2.237 | 2.237 | 2.237 | 2.237 | 2.237 | 2.237 | 2.237 | 2.237 | 2.237 | 2.237 | 2.237 | 2.237 | 2.237 | 2.237 | 1.119 | 1.119 | 1.119 | 1.119 |



КиевЗНИИЭП ГПП КОРТ

| НАИМЕНОВАНИЕ | КОЛ НА ИСПОЛН. 1.020-1.5-4 1.0.0.0- | | | | | | | | | | | | | | | | | | | |
|---|---|---|---|---|---|---|---|---|---|---|---|---|---|---|---|---|---|---|---|---|
| | 080 | 081 | 082 | 083 | 084 | 085 | 086 | 087 | 088 | 089 | 090 | 091 | 092 | 093 | 094 | 095 | 096 | 097 | 098 | 099 |
| МАТЕРИАЛЫ: | | | | | | | | | | | | | | | | | | | | |
| БЕТОН ЛЕГК. М50 М.КУБ. | 1.966 | 2.427 | 2.889 | 3.350 | 2.280 | 2.813 | 3.346 | 3.879 | 2.743 | 3.384 | 4.025 | 4.665 | 3.206 | 3.955 | 4.703 | 5.452 | 0.663 | 0.811 | 0.956 | 1.098 |
| РАСТВОР ЦЕМ. М100 М.КУБ. | 0.185 | 0.185 | 0.185 | 0.185 | 0.213 | 0.213 | 0.213 | 0.213 | 0.256 | 0.256 | 0.256 | 0.256 | 0.299 | 0.299 | 0.299 | 0.299 | 0.059 | 0.058 | 0.057 | 0.056 |
| РАСТВОР ЦЕМ. М50 М.КУБ. | 0.138 | 0.138 | 0.138 | 0.138 | 0.160 | 0.160 | 0.160 | 0.160 | 0.192 | 0.192 | 0.192 | 0.192 | 0.225 | 0.225 | 0.225 | 0.225 | 0.049 | 0.049 | 0.049 | 0.049 |
| ПОКАЗАТЕЛИ: | | | | | | | | | | | | | | | | | | | | |
| МАССА СТАЛИ КГ | 124.8 | 126.1 | 129.2 | 130.4 | 144.2 | 119.8 | 127.3 | 156.2 | 167.7 | 115.8 | 117.3 | 118.8 | 135.4 | 111.8 | 113.2 | 117.8 | 34.78 | 35.47 | 36.17 | 41.31 |
| АРМАТУРНЫЕ ИЗДЕЛИЯ | 109.0 | 110.0 | 111.0 | 112.0 | 128.4 | 101.9 | 103.0 | 131.7 | 150.0 | 91.77 | 93.00 | 94.23 | 118.8 | 88.89 | 90.15 | 92.05 | 14.33 | 14.69 | 15.06 | 19.88 |
| АРМАТУРНАЯ СТАЛЬ | 109.0 | 110.0 | 111.0 | 112.0 | 128.4 | 101.9 | 103.0 | 131.7 | 150.0 | 91.77 | 93.00 | 94.23 | 118.8 | 88.89 | 90.15 | 92.05 | 14.33 | 14.69 | 15.06 | 19.88 |
| КЛАСС А-I | 0.950 | 1.039 | 1.128 | 1.216 | 0.950 | 1.039 | 1.128 | 1.216 | 0.950 | 1.039 | 1.128 | 1.216 | 0.950 | 1.039 | 1.128 | 1.216 | 1.154 | 1.221 | 1.287 | 1.354 |
| Ф6АI ГОСТ 5781-75 | 0.950 | 1.039 | 1.128 | 1.216 | 0.950 | 1.039 | 1.128 | 1.216 | 0.950 | 1.039 | 1.128 | 1.216 | 0.950 | 1.039 | 1.128 | 1.216 | 1.154 | 1.221 | 1.287 | 1.354 |
| КЛАСС А-III | 104.9 | 105.1 | 105.3 | 105.5 | 123.7 | 96.36 | 96.58 | 124.3 | 144.8 | 85.62 | 85.79 | 85.97 | 103.1 | 72.05 | 72.14 | 72.87 | 9.036 | 9.069 | 9.102 | 13.59 |
| Ф6АIII ГОСТ 5781-75 | | | | | | | | | | | | | | | | | 5.893 | 5.837 | 5.782 | |
| Ф8АIII ГОСТ 5781-75 | 16.60 | 16.60 | 16.60 | 16.60 | 18.14 | 18.14 | 18.14 | 18.14 | 21.93 | 21.93 | 21.93 | 21.93 | | | | | | | | 10.18 |
| Ф10АIII ГОСТ 5.1459-72* | | | | | | | | | | 61.91 | 61.91 | 61.91 | | 70.74 | 70.74 | 70.74 | | | | |
| Ф12АIII ГОСТ 5.1459-72* | 1.598 | 1.776 | 1.953 | 2.131 | 1.598 | 78.22 | 78.39 | 2.131 | 1.598 | 1.776 | 1.953 | 2.131 | 103.1 | 1.314 | 1.403 | 2.131 | 3.143 | 3.232 | 3.320 | 3.409 |
| Ф14АIII ГОСТ 5.1459-72* | 86.74 | 86.74 | 86.74 | 86.74 | 104.0 | | | 104.0 | 121.3 | | | | | | | | | | | |
| КЛАСС В-I | 3.107 | 3.832 | 4.557 | 5.283 | 3.628 | 4.472 | 5.315 | 6.158 | 4.149 | 5.111 | 6.073 | 7.034 | 14.72 | 15.80 | 16.88 | 17.96 | 4.135 | 4.401 | 4.668 | 4.934 |
| Ф4ВI ГОСТ 6727-53* | 3.107 | 3.832 | 4.557 | 5.283 | 3.628 | 4.472 | 5.315 | 6.158 | 4.149 | 5.111 | 6.073 | 7.034 | 4.670 | 5.750 | 6.830 | 7.910 | 1.154 | 1.421 | 1.687 | 1.953 |
| Ф5ВI ГОСТ 6727-53* | | | | | | | | | | | | | 10.05 | 10.05 | 10.05 | 10.05 | 2.981 | 2.981 | 2.981 | 2.981 |
| ЗАКЛАДНЫЕ ИЗДЕЛИЯ | 15.81 | 16.06 | 18.21 | 18.45 | 15.81 | 17.96 | 24.31 | 24.55 | 17.71 | 24.06 | 24.31 | 24.55 | 16.68 | 22.93 | 23.09 | 25.77 | 20.46 | 20.78 | 21.11 | 21.43 |
| ПРОФИЛЬНАЯ СТАЛЬ | 6.060 | 6.060 | 6.060 | 6.060 | 6.060 | 6.060 | 6.060 | 6.060 | 6.060 | 6.060 | 6.060 | 6.060 | 5.500 | 5.500 | 5.500 | 5.500 | 12.29 | 12.29 | 12.29 | 12.29 |
| ПОЛОСОВАЯ | 6.060 | 6.060 | 6.060 | 6.060 | 6.060 | 6.060 | 6.060 | 6.060 | 6.060 | 6.060 | 6.060 | 6.060 | 5.500 | 5.500 | 5.500 | 5.500 | 12.29 | 12.29 | 12.29 | 12.29 |
| -120Х6 ГОСТ 103-76 С38/23 | 2.260 | 2.260 | 2.260 | 2.260 | 2.260 | 2.260 | 2.260 | 2.260 | 2.260 | 2.260 | 2.260 | 2.260 | 1.700 | 1.700 | 1.700 | 1.700 | 0.850 | 0.850 | 0.850 | 0.850 |
| -150Х6 ГОСТ 103-76 С38/23 | | | | | | | | | | | | | | | | | 1.060 | 1.060 | 1.060 | 1.060 |
| -180Х6 ГОСТ 103-76 С38/23 | 3.800 | 3.800 | 3.800 | 3.800 | 3.800 | 3.800 | 3.800 | 3.800 | 3.800 | 3.800 | 3.800 | 3.800 | 3.800 | 3.800 | 3.800 | 3.800 | 1.900 | 1.900 | 1.900 | 1.900 |
| -180Х12 ГОСТ 103-76 С38/23 | | | | | | | | | | | | | | | | | 8.480 | 8.480 | 8.480 | 8.480 |
| АРМАТУРНАЯ СТАЛЬ | 9.755 | 10.00 | 12.15 | 12.39 | 9.755 | 11.90 | 18.25 | 18.49 | 11.65 | 18.00 | 18.25 | 18.49 | 11.18 | 17.43 | 17.59 | 20.27 | 8.167 | 8.492 | 8.818 | 9.143 |
| КЛАСС А-I | 6.932 | 7.178 | 9.325 | 9.572 | 6.932 | 9.078 | 15.42 | 15.67 | 8.832 | 15.18 | 15.42 | 15.67 | 8.352 | 14.61 | 14.77 | 16.33 | 2.726 | 2.805 | 2.884 | 2.963 |
| Ф8АI ГОСТ 5781-75 | | | | | | | | | | | | | 0.852 | 1.010 | 1.168 | 1.326 | 0.426 | 0.505 | 0.584 | 0.663 |
| Ф10АI ГОСТ 5781-75 | 1.332 | 1.578 | 1.825 | 2.072 | 1.332 | 1.578 | 1.825 | 2.072 | 1.332 | 1.578 | 1.825 | 2.072 | | | | | | | | |
| Ф12АI ГОСТ 5781-75 | | | | | | | | | | | | | | | | | 2.300 | 2.300 | 2.300 | 2.300 |
| Ф16АI ГОСТ 5781-75 | 5.600 | 5.600 | | | 5.600 | | | | | | | | | | | | | | | |
| Ф18АI ГОСТ 5781-75 | | | 7.500 | 7.500 | | 7.500 | | | 7.500 | | | | 7.500 | | | 15.00 | | | | |
| Ф22АI ГОСТ 5781-75 | | | | | | | 13.60 | 13.60 | | 13.60 | 13.60 | 13.60 | | 13.60 | 13.60 | | | | | |
| КЛАСС А-III | 2.824 | 2.824 | 2.824 | 2.824 | 2.824 | 2.824 | 2.824 | 2.824 | 2.824 | 2.824 | 2.824 | 2.824 | 2.824 | 2.824 | 2.824 | 3.942 | 5.441 | 5.687 | 5.934 | 6.181 |
| Ф8АIII ГОСТ 5781-75 | 1.705 | 1.705 | 1.705 | 1.705 | 1.705 | 1.705 | 1.705 | 1.705 | 1.705 | 1.705 | 1.705 | 1.705 | 1.705 | 1.705 | 1.705 | 1.705 | 1.421 | 1.421 | 1.421 | 1.421 |
| Ф10АIII ГОСТ 5.1459-72* | | | | | | | | | | | | | | | | | 2.156 | 2.402 | 2.649 | 2.896 |
| Ф12АIII ГОСТ 5.1459-72* | 1.119 | 1.119 | 1.119 | 1.119 | 1.119 | 1.119 | 1.119 | 1.119 | 1.119 | 1.119 | 1.119 | 1.119 | 1.119 | 1.119 | 1.119 | 2.237 | 1.864 | 1.864 | 1.864 | 1.864 |

| НАИМЕНОВАНИЕ | КОЛ НА ИСПОЛН. 1.020-1.5-4 1.0.0.0- | | | | | | | | | | | | | | | | | | | |
|---|---|---|---|---|---|---|---|---|---|---|---|---|---|---|---|---|---|---|---|---|
| | 100 | 101 | 102 | 103 | 104 | 105 | 106 | 107 | 108 | 109 | 110 | 111 | 112 | 113 | 114 | 115 | 116 | 117 | 118 | 119 |
| МАТЕРИАЛЫ: | | | | | | | | | | | | | | | | | | | | |
| БЕТОН ЛЕГК. М50 М.КУБ. | 0.717 | 0.878 | 1.035 | 1.188 | 0.833 | 1.018 | 1.200 | 1.377 | 1.002 | 1.225 | 1.443 | 1.657 | 1.172 | 1.432 | 1.687 | 1.936 | 0.650 | 0.795 | 0.937 | 1.076 |
| РАСТВОР ЦЕМ. М100 М.КУБ. | 0.064 | 0.063 | 0.062 | 0.060 | 0.074 | 0.073 | 0.071 | 0.070 | 0.089 | 0.087 | 0.086 | 0.084 | 0.104 | 0.102 | 0.100 | 0.098 | 0.058 | 0.057 | 0.056 | 0.055 |
| РАСТВОР ЦЕМ. М50 М.КУБ. | 0.053 | 0.053 | 0.053 | 0.053 | 0.061 | 0.061 | 0.061 | 0.061 | 0.074 | 0.074 | 0.074 | 0.074 | 0.086 | 0.086 | 0.086 | 0.086 | 0.048 | 0.048 | 0.048 | 0.048 |
| ПОКАЗАТЕЛИ: | | | | | | | | | | | | | | | | | | | | |
| МАССА СТАЛИ КГ | 35.31 | 36.00 | 36.70 | 45.14 | 36.05 | 36.78 | 40.80 | 46.87 | 41.33 | 42.09 | 42.85 | 49.84 | 43.30 | 44.10 | 44.90 | 52.80 | 35.20 | 35.89 | 36.59 | 41.65 |
| АРМАТУРНЫЕ ИЗДЕЛИЯ | 14.70 | 15.06 | 15.43 | 20.25 | 15.59 | 15.99 | 16.40 | 22.14 | 17.57 | 18.01 | 18.44 | 25.10 | 19.54 | 20.02 | 20.49 | 28.07 | 14.75 | 15.11 | 15.48 | 20.21 |
| АРМАТУРНАЯ СТАЛЬ | 14.70 | 15.06 | 15.43 | 20.25 | 15.59 | 15.99 | 16.40 | 22.14 | 17.57 | 18.01 | 18.44 | 25.10 | 19.54 | 20.02 | 20.49 | 28.07 | 14.75 | 15.11 | 15.48 | 20.21 |
| КЛАСС А-I | 1.265 | 1.332 | 1.398 | 1.465 | 1.154 | 1.221 | 1.287 | 1.354 | 1.154 | 1.221 | 1.287 | 1.354 | 1.154 | 1.221 | 1.287 | 1.354 | 1.154 | 1.221 | 1.287 | 1.354 |
| Ф6АI ГОСТ 5781-75 | 1.265 | 1.332 | 1.398 | 1.465 | 1.154 | 1.221 | 1.287 | 1.354 | 1.154 | 1.221 | 1.287 | 1.354 | 1.154 | 1.221 | 1.287 | 1.354 | 1.154 | 1.221 | 1.287 | 1.354 |
| КЛАСС А-Ш | 9.036 | 9.069 | 9.102 | 13.59 | 10.21 | 10.23 | 10.25 | 15.61 | 11.38 | 11.39 | 11.40 | 17.64 | 12.55 | 12.55 | 12.55 | 19.66 | 8.925 | 8.958 | 8.991 | 13.39 |
| Ф6АШ ГОСТ 5781-75 | 5.893 | 5.837 | 5.782 | | 7.065 | 6.998 | 6.932 | | 8.237 | 8.159 | 8.081 | | 9.409 | 9.320 | 9.231 | | 5.782 | 5.726 | 5.671 | |
| Ф8АШ ГОСТ 5781-75 | | | | 10.18 | | | | 12.20 | | | | 14.23 | | | | 16.25 | | | | 9.983 |
| Ф12АШ ГОСТ 5.1459-72* | 3.143 | 3.232 | 3.320 | 3.409 | 3.143 | 3.232 | 3.320 | 3.409 | 3.143 | 3.232 | 3.320 | 3.409 | 3.143 | 3.232 | 3.320 | 3.409 | 3.143 | 3.232 | 3.320 | 3.409 |
| КЛАСС В-I | 4.397 | 4.664 | 4.930 | 5.196 | 4.230 | 4.543 | 4.856 | 5.169 | 5.035 | 5.394 | 5.753 | 6.112 | 5.839 | 6.245 | 6.650 | 7.055 | 4.667 | 4.933 | 5.200 | 5.466 |
| Ф4ВI ГОСТ 6727-53* | 1.154 | 1.421 | 1.687 | 1.953 | 1.357 | 1.670 | 1.983 | 2.295 | 1.561 | 1.920 | 2.279 | 2.638 | 1.764 | 2.169 | 2.575 | 2.980 | 1.154 | 1.421 | 1.687 | 1.953 |
| Ф5ВI ГОСТ 6727-53* | 3.243 | 3.243 | 3.243 | 3.243 | 2.873 | 2.873 | 2.873 | 2.873 | 3.474 | 3.474 | 3.474 | 3.474 | 4.075 | 4.075 | 4.075 | 4.075 | 3.513 | 3.513 | 3.513 | 3.513 |
| ЗАКЛАДНЫЕ ИЗДЕЛИЯ | 20.61 | 20.94 | 21.27 | 24.89 | 20.46 | 20.78 | 24.41 | 24.73 | 23.76 | 24.08 | 24.41 | 24.73 | 23.76 | 24.08 | 24.41 | 24.73 | 20.46 | 20.78 | 21.11 | 21.43 |
| ПРОФИЛЬНАЯ СТАЛЬ | 12.29 | 12.29 | 12.29 | 12.29 | 12.29 | 12.29 | 12.29 | 12.29 | 12.29 | 12.29 | 12.29 | 12.29 | 12.29 | 12.29 | 12.29 | 12.29 | 12.29 | 12.29 | 12.29 | 12.29 |
| ПОЛОСОВАЯ | 12.29 | 12.29 | 12.29 | 12.29 | 12.29 | 12.29 | 12.29 | 12.29 | 12.29 | 12.29 | 12.29 | 12.29 | 12.29 | 12.29 | 12.29 | 12.29 | 12.29 | 12.29 | 12.29 | 12.29 |
| -120Х6 ГОСТ 103-76 С38/23 | 0.850 | 0.850 | 0.850 | 0.850 | 0.850 | 0.850 | 0.850 | 0.850 | 0.850 | 0.850 | 0.850 | 0.850 | 0.850 | 0.850 | 0.850 | 0.850 | 0.850 | 0.850 | 0.850 | 0.850 |
| -150Х6 ГОСТ 103-76 С38/23 | 1.060 | 1.060 | 1.060 | 1.060 | 1.060 | 1.060 | 1.060 | 1.060 | 1.060 | 1.060 | 1.060 | 1.060 | 1.060 | 1.060 | 1.060 | 1.060 | 1.060 | 1.060 | 1.060 | 1.060 |
| -180Х6 ГОСТ 103-76 С38/23 | 1.900 | 1.900 | 1.900 | 1.900 | 1.900 | 1.900 | 1.900 | 1.900 | 1.900 | 1.900 | 1.900 | 1.900 | 1.900 | 1.900 | 1.900 | 1.900 | 1.900 | 1.900 | 1.900 | 1.900 |
| -180Х12 ГОСТ 103-76 С38/23 | 8.480 | 8.480 | 8.480 | 8.480 | 8.480 | 8.480 | 8.480 | 8.480 | 8.480 | 8.480 | 8.480 | 8.480 | 8.480 | 8.480 | 8.480 | 8.480 | 8.480 | 8.480 | 8.480 | 8.480 |
| АРМАТУРНАЯ СТАЛЬ | 8.325 | 8.650 | 8.976 | 12.60 | 8.167 | 8.492 | 12.12 | 12.44 | 11.47 | 11.79 | 12.12 | 12.44 | 11.47 | 11.79 | 12.12 | 12.44 | 8.167 | 8.492 | 8.818 | 9.143 |
| КЛАСС А-I | 2.726 | 2.805 | 2.884 | 6.263 | 2.726 | 2.805 | 6.184 | 6.263 | 6.026 | 6.105 | 6.184 | 6.263 | 6.026 | 6.105 | 6.184 | 6.263 | 2.726 | 2.805 | 2.884 | 2.963 |
| Ф8АI ГОСТ 5781-75 | 0.426 | 0.505 | 0.584 | 0.663 | 0.426 | 0.505 | 0.584 | 0.663 | 0.426 | 0.505 | 0.584 | 0.663 | 0.426 | 0.505 | 0.584 | 0.663 | 0.426 | 0.505 | 0.584 | 0.663 |
| Ф12АI ГОСТ 5781-75 | 2.300 | 2.300 | 2.300 | | 2.300 | 2.300 | | | | | | | | | | | 2.300 | 2.300 | 2.300 | 2.300 |
| Ф16АI ГОСТ 5781-75 | | | | 5.600 | | | 5.600 | 5.600 | 5.600 | 5.600 | 5.600 | 5.600 | 5.600 | 5.600 | 5.600 | 5.600 | | | | |
| КЛАСС А-Ш | 5.598 | 5.844 | 6.991 | 6.338 | 5.441 | 5.687 | 5.934 | 6.181 | 5.441 | 5.687 | 5.934 | 6.181 | 5.441 | 5.687 | 5.934 | 6.181 | 5.441 | 5.687 | 5.934 | 6.181 |
| Ф8АШ ГОСТ 5781-75 | 1.578 | 1.578 | 1.578 | 1.578 | 1.421 | 1.421 | 1.421 | 1.421 | 1.421 | 1.421 | 1.421 | 1.421 | 1.421 | 1.421 | 1.421 | 1.421 | 1.421 | 1.421 | 1.421 | 1.421 |
| Ф10АШ ГОСТ 5.1459-72* | 2.156 | 2.402 | 2.649 | 2.896 | 2.156 | 2.402 | 2.649 | 2.896 | 2.156 | 2.402 | 2.649 | 2.896 | 2.156 | 2.402 | 2.649 | 2.896 | 2.156 | 2.402 | 2.649 | 2.896 |
| Ф12АШ ГОСТ 5.1459-72* | 1.864 | 1.864 | 1.864 | 1.864 | 1.864 | 1.864 | 1.864 | 1.864 | 1.864 | 1.864 | 1.864 | 1.864 | 1.864 | 1.864 | 1.864 | 1.864 | 1.864 | 1.864 | 1.864 | 1.864 |

| НАИМЕНОВАНИЕ | КОЛ НА ИСПОЛН. 1.020-1.5-4 1.0.0.0- | | | | | | | | | | | | | | | | | | | |
|---|---|---|---|---|---|---|---|---|---|---|---|---|---|---|---|---|---|---|---|---|
| | 120 | 121 | 122 | 123 | 124 | 125 | 126 | 127 | 128 | 129 | 130 | 131 | 132 | 133 | 134 | 135 | 136 | 137 | 138 | 139 |
| МАТЕРИАЛЫ: | | | | | | | | | | | | | | | | | | | | |
| БЕТОН ЛЕГК. М50 М.КУБ. | 0.703 | 0.860 | 1.014 | 1.165 | 0.817 | 0.998 | 1.176 | 1.350 | 0.983 | 1.201 | 1.415 | 1.624 | 1.149 | 1.404 | 1.654 | 1.898 | 1.428 | 1.753 | 2.076 | 2.395 |
| РАСТВОР ЦЕМ. М100 М.КУБ. | 0.063 | 0.062 | 0.060 | 0.059 | 0.073 | 0.071 | 0.070 | 0.068 | 0.087 | 0.086 | 0.084 | 0.082 | 0.102 | 0.100 | 0.098 | 0.096 | 0.130 | 0.129 | 0.128 | 0.127 |
| РАСТВОР ЦЕМ. М50 М.КУБ. | 0.052 | 0.052 | 0.052 | 0.052 | 0.060 | 0.060 | 0.060 | 0.060 | 0.072 | 0.072 | 0.072 | 0.072 | 0.084 | 0.084 | 0.084 | 0.084 | 0.102 | 0.102 | 0.102 | 0.102 |
| ПОКАЗАТЕЛИ: | | | | | | | | | | | | | | | | | | | | |
| МАССА СТАЛИ КГ | 35.78 | 36.47 | 37.16 | 45.52 | 35.92 | 36.64 | 40.67 | 46.63 | 41.17 | 41.93 | 42.69 | 49.56 | 43.12 | 43.92 | 44.72 | 52.49 | 57.58 | 58.52 | 59.47 | 74.70 |
| АРМАТУРНЫЕ ИЗДЕЛИЯ | 15.17 | 15.53 | 15.90 | 20.63 | 15.46 | 15.86 | 16.26 | 21.90 | 17.41 | 17.85 | 18.29 | 24.83 | 19.37 | 19.84 | 20.31 | 27.76 | 33.82 | 34.44 | 35.06 | 48.06 |
| АРМАТУРНАЯ СТАЛЬ | 15.17 | 15.53 | 15.90 | 20.63 | 15.46 | 15.86 | 16.26 | 21.90 | 17.41 | 17.85 | 18.29 | 24.83 | 19.37 | 19.84 | 20.31 | 27.76 | 33.82 | 34.44 | 35.06 | 48.06 |
| КЛАСС А-I | 1.265 | 1.332 | 1.398 | 1.465 | 1.154 | 1.221 | 1.287 | 1.354 | 1.154 | 1.221 | 1.287 | 1.354 | 1.154 | 1.221 | 1.287 | 1.354 | 1.154 | 1.221 | 1.287 | 1.354 |
| Ф6АI ГОСТ 5781-75 | 1.265 | 1.332 | 1.398 | 1.465 | 1.154 | 1.221 | 1.287 | 1.354 | 1.154 | 1.221 | 1.287 | 1.354 | 1.154 | 1.221 | 1.287 | 1.354 | 1.154 | 1.221 | 1.287 | 1.354 |
| КЛАСС А-III | 8.925 | 8.958 | 8.991 | 13.39 | 10.08 | 10.10 | 10.12 | 15.38 | 11.22 | 11.24 | 11.25 | 17.36 | 12.37 | 12.37 | 12.37 | 19.35 | 25.45 | 25.45 | 25.44 | 37.81 |
| Ф6АIII ГОСТ 5781-75 | 5.782 | 5.726 | 5.671 | | 6.932 | 6.865 | 6.798 | | 8.081 | 8.004 | 7.926 | | 9.231 | 9.142 | 9.054 | | | | | |
| Ф8АIII ГОСТ 5781-75 | | | | 9.983 | | | | 11.97 | | | | 13.95 | | | | 15.94 | 22.31 | 22.22 | 22.12 | |
| Ф10АIII ГОСТ 5.1459-72* | | | | | | | | | | | | | | | | | | | | 34.40 |
| Ф12АIII ГОСТ 5.1459-72* | 3.143 | 3.232 | 3.320 | 3.409 | 3.143 | 3.232 | 3.320 | 3.409 | 3.143 | 3.232 | 3.320 | 3.409 | 3.143 | 3.232 | 3.320 | 3.409 | 3.143 | 3.232 | 3.320 | 3.409 |
| КЛАСС В-I | 4.975 | 5.242 | 5.508 | 5.774 | 4.230 | 4.543 | 4.856 | 5.169 | 5.035 | 5.394 | 5.753 | 6.112 | 5.839 | 6.245 | 6.650 | 7.055 | 7.210 | 7.772 | 8.334 | 8.897 |
| Ф4ВI ГОСТ 6727-53* | 1.154 | 1.421 | 1.687 | 1.953 | 1.357 | 1.670 | 1.983 | 2.295 | 1.561 | 1.920 | 2.279 | 2.638 | 1.764 | 2.169 | 2.575 | 2.980 | 2.456 | 3.019 | 3.581 | 4.143 |
| Ф5ВI ГОСТ 6727-53* | 3.821 | 3.821 | 3.821 | 3.821 | 2.873 | 2.873 | 2.873 | 2.873 | 3.474 | 3.474 | 3.474 | 3.474 | 4.075 | 4.075 | 4.075 | 4.075 | 4.754 | 4.754 | 4.754 | 4.754 |
| ЗАКЛАДНЫЕ ИЗДЕЛИЯ | 20.61 | 20.94 | 21.27 | 24.89 | 20.46 | 20.78 | 24.41 | 24.73 | 23.76 | 24.08 | 24.41 | 24.73 | 23.76 | 24.08 | 24.41 | 24.73 | 23.76 | 24.08 | 24.41 | 26.63 |
| ПРОФИЛЬНАЯ СТАЛЬ | 12.29 | 12.29 | 12.29 | 12.29 | 12.29 | 12.29 | 12.29 | 12.29 | 12.29 | 12.29 | 12.29 | 12.29 | 12.29 | 12.29 | 12.29 | 12.29 | 12.29 | 12.29 | 12.29 | 12.29 |
| ПОЛОСОВАЯ | 12.29 | 12.29 | 12.29 | 12.29 | 12.29 | 12.29 | 12.29 | 12.29 | 12.29 | 12.29 | 12.29 | 12.29 | 12.29 | 12.29 | 12.29 | 12.29 | 12.29 | 12.29 | 12.29 | 12.29 |
| -120Х6 ГОСТ 103-76 С38/23 | 0.850 | 0.850 | 0.850 | 0.850 | 0.850 | 0.850 | 0.850 | 0.850 | 0.850 | 0.850 | 0.850 | 0.850 | 0.850 | 0.850 | 0.850 | 0.850 | 0.850 | 0.850 | 0.850 | 0.850 |
| -150Х6 ГОСТ 103-76 С38/23 | 1.060 | 1.060 | 1.060 | 1.060 | 1.060 | 1.060 | 1.060 | 1.060 | 1.060 | 1.060 | 1.060 | 1.060 | 1.060 | 1.060 | 1.060 | 1.060 | 1.060 | 1.060 | 1.060 | 1.060 |
| -180Х6 ГОСТ 103-76 С38/23 | 1.900 | 1.900 | 1.900 | 1.900 | 1.900 | 1.900 | 1.900 | 1.900 | 1.900 | 1.900 | 1.900 | 1.900 | 1.900 | 1.900 | 1.900 | 1.900 | 1.900 | 1.900 | 1.900 | 1.900 |
| -180Х12 ГОСТ 103-76 С38/23 | 8.480 | 8.480 | 8.480 | 8.480 | 8.480 | 8.480 | 8.480 | 8.480 | 8.480 | 8.480 | 8.480 | 8.480 | 8.480 | 8.480 | 8.480 | 8.480 | 8.480 | 8.480 | 8.480 | 8.480 |
| АРМАТУРНАЯ СТАЛЬ | 8.325 | 8.650 | 8.976 | 12.60 | 8.167 | 8.492 | 12.12 | 12.44 | 11.47 | 11.79 | 12.12 | 12.44 | 11.47 | 11.79 | 12.12 | 12.44 | 11.47 | 11.79 | 12.12 | 14.33 |
| КЛАСС А-I | 2.726 | 2.805 | 2.884 | 6.263 | 2.726 | 2.805 | 6.184 | 6.263 | 6.026 | 6.105 | 6.184 | 6.263 | 6.026 | 6.105 | 6.184 | 6.263 | 6.026 | 6.105 | 6.184 | 8.163 |
| Ф8АI ГОСТ 5781-75 | 0.426 | 0.505 | 0.584 | 0.663 | 0.426 | 0.505 | 0.584 | 0.663 | 0.426 | 0.505 | 0.584 | 0.663 | 0.426 | 0.505 | 0.584 | 0.663 | 0.426 | 0.505 | 0.584 | 0.663 |
| Ф12АI ГОСТ 5781-75 | 2.300 | 2.300 | 2.300 | | 2.300 | 2.300 | | | | | | | | | | | | | | |
| Ф16АI ГОСТ 5781-75 | | | | 5.600 | | | 5.600 | 5.600 | 5.600 | 5.600 | 5.600 | 5.600 | 5.600 | 5.600 | 5.600 | 5.600 | 5.600 | 5.600 | 5.600 | |
| Ф18АI ГОСТ 5781-75 | | | | | | | | | | | | | | | | | | | | 7.500 |
| КЛАСС А-III | 5.598 | 5.844 | 6.091 | 6.338 | 5.441 | 5.687 | 5.934 | 6.181 | 5.441 | 5.687 | 5.934 | 6.181 | 5.441 | 5.687 | 5.934 | 6.181 | 5.441 | 5.687 | 5.934 | 6.181 |
| Ф8АIII ГОСТ 5781-75 | 1.578 | 1.578 | 1.578 | 1.578 | 1.421 | 1.421 | 1.421 | 1.421 | 1.421 | 1.421 | 1.421 | 1.421 | 1.421 | 1.421 | 1.421 | 1.421 | 1.421 | 1.421 | 1.421 | 1.421 |
| Ф10АIII ГОСТ 5.1459-72* | 2.156 | 2.402 | 2.649 | 2.896 | 2.156 | 2.402 | 2.649 | 2.896 | 2.156 | 2.402 | 2.649 | 2.896 | 2.156 | 2.402 | 2.649 | 2.896 | 2.156 | 2.402 | 2.649 | 2.896 |
| Ф12АIII ГОСТ 5.1459-72* | 1.864 | 1.864 | 1.864 | 1.864 | 1.864 | 1.864 | 1.864 | 1.864 | 1.864 | 1.864 | 1.864 | 1.864 | 1.864 | 1.864 | 1.864 | 1.864 | 1.864 | 1.864 | 1.864 | 1.864 |



ЭПВЦ КиевЗНИИЭП ТЛП КОРТ ОПЕРАТОР

ИНВ № ПОДЛ. | ПОДП. И ДАТА | ВЗАМ. ИНВ №

17533 56

| НАИМЕНОВАНИЕ | КОЛ НА ИСПОЛН. 1.020-1.5-4 1.0.0.0- | | | | | | | | | | | | | | | | | | | |
|---|---|---|---|---|---|---|---|---|---|---|---|---|---|---|---|---|---|---|---|---|
| | 140 | 141 | 142 | 143 | 144 | 145 | 146 | 147 | 148 | 149 | 150 | 151 | 152 | 153 | 154 | 155 | 156 | 157 | 158 | 159 |
| МАТЕРИАЛЫ: | | | | | | | | | | | | | | | | | | | | |
| БЕТОН ЛЕГК. М50 М.КУБ. | 1.546 | 1.899 | 2.249 | 2.596 | 1.791 | 2.199 | 2.603 | 3.003 | 2.154 | 2.644 | 3.130 | 3.611 | 2.517 | 3.089 | 3.657 | 4.219 | 1.415 | 1.737 | 2.057 | 2.374 |
| РАСТВОР ЦЕМ. М100 М.КУБ. | 0.141 | 0.140 | 0.139 | 0.137 | 0.163 | 0.162 | 0.160 | 0.159 | 0.196 | 0.195 | 0.193 | 0.191 | 0.229 | 0.227 | 0.225 | 0.223 | 0.129 | 0.128 | 0.127 | 0.126 |
| РАСТВОР ЦЕМ. М50 М.КУБ. | 0.111 | 0.111 | 0.111 | 0.111 | 0.128 | 0.128 | 0.128 | 0.128 | 0.154 | 0.154 | 0.154 | 0.154 | 0.180 | 0.180 | 0.180 | 0.180 | 0.101 | 0.101 | 0.101 | 0.101 |
| ПОКАЗАТЕЛИ: | | | | | | | | | | | | | | | | | | | | |
| МАССА СТАЛИ КГ | 58.26 | 59.21 | 60.15 | 75.38 | 63.25 | 64.27 | 67.19 | 83.07 | 69.28 | 72.27 | 79.47 | 97.89 | 77.20 | 84.48 | 85.65 | 106.6 | 57.38 | 58.32 | 59.27 | 74.39 |
| АРМАТУРНЫЕ ИЗДЕЛИЯ | 34.35 | 34.97 | 35.59 | 48.59 | 39.49 | 40.19 | 40.88 | 56.43 | 45.52 | 46.29 | 47.06 | 65.16 | 51.55 | 52.39 | 53.24 | 73.88 | 33.62 | 34.24 | 34.86 | 47.75 |
| АРМАТУРНАЯ СТАЛЬ | 34.35 | 34.97 | 35.59 | 48.59 | 39.49 | 40.19 | 40.88 | 56.43 | 45.52 | 46.29 | 47.06 | 65.16 | 51.55 | 52.39 | 53.24 | 73.88 | 33.62 | 34.24 | 34.86 | 47.75 |
| КЛАСС А-I | 1.265 | 1.332 | 1.398 | 1.465 | 1.154 | 1.221 | 1.287 | 1.354 | 1.154 | 1.221 | 1.287 | 1.354 | 1.154 | 1.221 | 1.287 | 1.354 | 1.154 | 1.221 | 1.287 | 1.354 |
| Ф6АI ГОСТ 5781-75 | 1.265 | 1.332 | 1.398 | 1.465 | 1.154 | 1.221 | 1.287 | 1.354 | 1.154 | 1.221 | 1.287 | 1.354 | 1.154 | 1.221 | 1.287 | 1.354 | 1.154 | 1.221 | 1.287 | 1.354 |
| КЛАСС А-Ш | 25.45 | 25.45 | 25.44 | 37.81 | 29.90 | 29.88 | 29.85 | 44.67 | 34.36 | 34.31 | 34.26 | 51.54 | 38.81 | 38.74 | 38.67 | 58.40 | 25.26 | 25.25 | 25.14 | 37.50 |
| Ф8АШ ГОСТ 5781-75 | 22.31 | 22.22 | 22.12 | | 26.76 | 26.65 | 26.53 | | 31.22 | 31.08 | 30.94 | | 35.67 | 35.51 | 35.35 | | 22.12 | 22.02 | 21.92 | |
| Ф10АШ ГОСТ 5.1459-72* | | | | 34.40 | | | | 41.26 | | | | 48.13 | | | | 54.99 | | | | 34.09 |
| Ф12АШ ГОСТ 5.1459-72* | 3.143 | 3.232 | 3.320 | 3.409 | 3.143 | 3.232 | 3.320 | 3.409 | 3.143 | 3.232 | 3.320 | 3.409 | 3.143 | 3.232 | 3.320 | 3.409 | 3.143 | 3.232 | 3.320 | 3.409 |
| КЛАСС В-I | 7.626 | 8.188 | 8.751 | 9.313 | 8.432 | 9.090 | 9.747 | 10.41 | 10.01 | 10.76 | 11.52 | 12.27 | 11.58 | 12.43 | 13.28 | 14.13 | 7.210 | 7.772 | 8.334 | 8.897 |
| Ф4ВI ГОСТ 6727-53* | 2.456 | 3.019 | 3.581 | 4.143 | 2.877 | 3.534 | 4.192 | 4.850 | 3.297 | 4.050 | 4.804 | 5.558 | 3.717 | 4.566 | 5.416 | 6.265 | 2.456 | 3.019 | 3.581 | 4.143 |
| Ф5ВI ГОСТ 6727-53* | 5.170 | 5.170 | 5.170 | 5.170 | 5.555 | 5.555 | 5.555 | 5.555 | 6.711 | 6.711 | 6.711 | 6.711 | 7.867 | 7.867 | 7.867 | 7.867 | 4.754 | 4.754 | 4.754 | 4.754 |
| ЗАКЛАДНЫЕ ИЗДЕЛИЯ | 23.91 | 24.24 | 24.57 | 26.79 | 23.76 | 24.08 | 26.31 | 26.63 | 23.76 | 25.98 | 32.41 | 32.73 | 25.66 | 32.08 | 32.41 | 32.73 | 23.76 | 24.08 | 24.41 | 26.63 |
| ПРОФИЛЬНАЯ СТАЛЬ | 12.29 | 12.29 | 12.29 | 12.29 | 12.29 | 12.29 | 12.29 | 12.29 | 12.29 | 12.29 | 12.29 | 12.29 | 12.29 | 12.29 | 12.29 | 12.29 | 12.29 | 12.29 | 12.29 | 12.29 |
| ПОЛОСОВАЯ | 12.29 | 12.29 | 12.29 | 12.29 | 12.29 | 12.29 | 12.29 | 12.29 | 12.29 | 12.29 | 12.29 | 12.29 | 12.29 | 12.29 | 12.29 | 12.29 | 12.29 | 12.29 | 12.29 | 12.29 |
| -120Х6 ГОСТ 103-76 С38/23 | 0.850 | 0.850 | 0.850 | 0.850 | 0.850 | 0.850 | 0.850 | 0.850 | 0.850 | 0.850 | 0.850 | 0.850 | 0.850 | 0.850 | 0.850 | 0.850 | 0.850 | 0.850 | 0.850 | 0.850 |
| -150Х6 ГОСТ 103-76 С38/23 | 1.060 | 1.060 | 1.060 | 1.060 | 1.060 | 1.060 | 1.060 | 1.060 | 1.060 | 1.060 | 1.060 | 1.060 | 1.060 | 1.060 | 1.060 | 1.060 | 1.060 | 1.060 | 1.060 | 1.060 |
| -180Х6 ГОСТ 103-76 С38/23 | 1.900 | 1.900 | 1.900 | 1.900 | 1.900 | 1.900 | 1.900 | 1.900 | 1.900 | 1.900 | 1.900 | 1.900 | 1.900 | 1.900 | 1.900 | 1.900 | 1.900 | 1.900 | 1.900 | 1.900 |
| -180Х12 ГОСТ 103-76 С38/23 | 8.480 | 8.480 | 8.480 | 8.480 | 8.480 | 8.480 | 8.480 | 8.480 | 8.480 | 8.480 | 8.480 | 8.480 | 8.480 | 8.480 | 8.480 | 8.480 | 8.480 | 8.480 | 8.480 | 8.480 |
| АРМАТУРНАЯ СТАЛЬ | 11.62 | 11.95 | 12.28 | 14.50 | 11.47 | 11.79 | 14.02 | 14.34 | 11.47 | 13.69 | 20.12 | 20.44 | 13.37 | 19.79 | 20.12 | 20.44 | 11.47 | 11.79 | 12.12 | 14.34 |
| КЛАСС А-I | 6.026 | 6.105 | 6.184 | 8.163 | 6.026 | 6.105 | 8.084 | 8.163 | 6.026 | 8.005 | 14.18 | 14.26 | 7.926 | 14.11 | 14.18 | 14.26 | 6.026 | 6.105 | 6.184 | 8.163 |
| Ф8АI ГОСТ 5781-75 | 0.426 | 0.505 | 0.584 | 0.663 | 0.426 | 0.505 | 0.584 | 0.663 | 0.426 | 0.505 | 0.584 | 0.663 | 0.426 | 0.505 | 0.584 | 0.663 | 0.426 | 0.505 | 0.584 | 0.663 |
| Ф16АI ГОСТ 5781-75 | 5.600 | 5.600 | 5.600 | | 5.600 | 5.600 | | | 5.600 | | | | | | | | 5.600 | 5.600 | 5.600 | |
| Ф18АI ГОСТ 5781-75 | | | | 7.500 | | | 7.500 | 7.500 | | 7.500 | | | 7.500 | | | | | | | 7.500 |
| Ф22АI ГОСТ 5781-75 | | | | | | | | | | | 13.60 | 13.60 | | 13.60 | 13.60 | 13.60 | | | | |
| КЛАСС А-Ш | 5.598 | 5.844 | 6.091 | 6.338 | 5.441 | 5.687 | 5.934 | 6.181 | 5.441 | 5.687 | 5.934 | 6.181 | 5.441 | 5.687 | 5.934 | 6.181 | 5.441 | 5.687 | 5.934 | 6.181 |
| Ф8АШ ГОСТ 5781-75 | 1.578 | 1.578 | 1.578 | 1.578 | 1.421 | 1.421 | 1.421 | 1.421 | 1.421 | 1.421 | 1.421 | 1.421 | 1.421 | 1.421 | 1.421 | 1.421 | 1.421 | 1.421 | 1.421 | 1.421 |
| Ф10АШ ГОСТ 5.1459-72* | 2.156 | 2.402 | 2.649 | 2.896 | 2.156 | 2.402 | 2.649 | 2.896 | 2.156 | 2.402 | 2.649 | 2.896 | 2.156 | 2.402 | 2.649 | 2.896 | 2.156 | 2.402 | 2.649 | 2.896 |
| Ф12АШ ГОСТ 5.1459-72* | 1.864 | 1.864 | 1.864 | 1.864 | 1.864 | 1.864 | 1.864 | 1.864 | 1.864 | 1.864 | 1.864 | 1.864 | 1.864 | 1.864 | 1.864 | 1.864 | 1.864 | 1.864 | 1.864 | 1.864 |

| НАИМЕНОВАНИЕ | КОЛ НА ИСПОЛН. 1.020-1.5-4 1.0.0.0- | | | | | | | | | | | | | | | | | | | |
|---|---|---|---|---|---|---|---|---|---|---|---|---|---|---|---|---|---|---|---|---|
| | 160 | 161 | 162 | 163 | 164 | 165 | 166 | 167 | 168 | 169 | 170 | 171 | 172 | 173 | 174 | 175 | 176 | 177 | 178 | 179 |
| МАТЕРИАЛЫ: | | | | | | | | | | | | | | | | | | | | |
| БЕТОН ЛЕГК. М50 М.КУБ. | 1.532 | 1.882 | 2.229 | 2.572 | 1.775 | 2.179 | 2.579 | 2.976 | 2.134 | 2.620 | 3.102 | 3.579 | 2.494 | 3.062 | 3.624 | 4.181 | 0.663 | 0.811 | 0.956 | 1.098 |
| РАСТВОР ЦЕМ. М100 М.КУБ. | 0.140 | 0.139 | 0.137 | 0.136 | 0.162 | 0.160 | 0.159 | 0.157 | 0.195 | 0.193 | 0.191 | 0.189 | 0.227 | 0.225 | 0.223 | 0.221 | 0.059 | 0.058 | 0.057 | 0.056 |
| РАСТВОР ЦЕМ. М50 М.КУБ. | 0.110 | 0.110 | 0.110 | 0.110 | 0.127 | 0.127 | 0.127 | 0.127 | 0.153 | 0.153 | 0.153 | 0.153 | 0.178 | 0.178 | 0.178 | 0.178 | 0.049 | 0.049 | 0.049 | 0.049 |
| ПОКАЗАТЕЛИ: | | | | | | | | | | | | | | | | | | | | |
| МАССА СТАЛИ КГ | 58.07 | 59.01 | 59.95 | 75.07 | 63.01 | 64.03 | 66.95 | 82.70 | 69.00 | 72.00 | 79.19 | 97.46 | 76.89 | 84.16 | 85.33 | 106.1 | 34.78 | 35.47 | 36.17 | 41.31 |
| АРМАТУРНЫЕ ИЗДЕЛИЯ | 34.15 | 34.77 | 35.39 | 48.28 | 39.26 | 39.95 | 40.65 | 56.06 | 45.24 | 46.02 | 46.79 | 64.73 | 51.23 | 52.08 | 52.93 | 73.39 | 14.33 | 14.69 | 15.06 | 19.88 |
| АРМАТУРНАЯ СТАЛЬ | 34.15 | 34.77 | 35.39 | 48.28 | 39.26 | 39.95 | 40.65 | 56.06 | 45.24 | 46.02 | 46.79 | 64.73 | 51.23 | 52.08 | 52.93 | 73.39 | 14.33 | 14.69 | 15.06 | 19.88 |
| КЛАСС А-I | 1.265 | 1.332 | 1.398 | 1.465 | 1.154 | 1.221 | 1.287 | 1.354 | 1.154 | 1.221 | 1.287 | 1.354 | 1.154 | 1.221 | 1.287 | 1.354 | 1.154 | 1.221 | 1.287 | 1.354 |
| Ф6АI ГОСТ 5781-75 | 1.265 | 1.332 | 1.398 | 1.465 | 1.154 | 1.221 | 1.287 | 1.354 | 1.154 | 1.221 | 1.287 | 1.354 | 1.154 | 1.221 | 1.287 | 1.354 | 1.154 | 1.221 | 1.287 | 1.354 |
| КЛАСС А-III | 25.26 | 25.25 | 25.24 | 37.50 | 29.67 | 29.64 | 29.61 | 44.31 | 34.08 | 34.03 | 33.98 | 51.11 | 38.49 | 38.42 | 38.36 | 57.91 | 9.036 | 9.069 | 9.102 | 13.59 |
| Ф6АIII ГОСТ 5781-75 | | | | | | | | | | | | | | | | | 5.893 | 5.837 | 5.782 | |
| Ф8АIII ГОСТ 5781-75 | 22.12 | 22.02 | 21.92 | | 26.53 | 26.41 | 26.29 | | 30.94 | 30.80 | 30.66 | | 35.35 | 35.19 | 35.04 | | | | | 10.18 |
| Ф10АIII ГОСТ 5.1459-72* | | | | 34.09 | | | | 40.90 | | | | 47.70 | | | | 54.50 | | | | |
| Ф12АIII ГОСТ 5.1459-72* | 3.143 | 3.232 | 3.320 | 3.409 | 3.143 | 3.232 | 3.320 | 3.409 | 3.143 | 3.232 | 3.320 | 3.409 | 3.143 | 3.232 | 3.320 | 3.409 | 3.143 | 3.232 | 3.320 | 3.409 |
| КЛАСС В-I | 7.626 | 8.188 | 8.751 | 9.313 | 8.432 | 9.090 | 9.747 | 10.41 | 10.01 | 10.76 | 11.52 | 12.27 | 11.58 | 12.43 | 13.28 | 14.13 | 4.135 | 4.401 | 4.668 | 4.934 |
| Ф4ВI ГОСТ 6727-53* | 2.456 | 3.019 | 3.581 | 4.143 | 2.877 | 3.534 | 4.192 | 4.850 | 3.297 | 4.050 | 4.804 | 5.558 | 3.717 | 4.566 | 5.416 | 6.265 | 1.154 | 1.421 | 1.687 | 1.953 |
| Ф5ВI ГОСТ 6727-53* | 5.170 | 5.170 | 5.170 | 5.170 | 5.555 | 5.555 | 5.555 | 5.555 | 6.711 | 6.711 | 6.711 | 6.711 | 7.867 | 7.867 | 7.867 | 7.867 | 2.981 | 2.981 | 2.981 | 2.981 |
| ЗАКЛАДНЫЕ ИЗДЕЛИЯ | 23.91 | 24.24 | 24.57 | 26.79 | 23.76 | 24.08 | 26.31 | 26.63 | 23.76 | 25.98 | 32.41 | 32.73 | 25.66 | 32.08 | 32.41 | 32.73 | 20.46 | 20.78 | 21.11 | 21.43 |
| ПРОФИЛЬНАЯ СТАЛЬ | 12.29 | 12.29 | 12.29 | 12.29 | 12.29 | 12.29 | 12.29 | 12.29 | 12.29 | 12.29 | 12.29 | 12.29 | 12.29 | 12.29 | 12.29 | 12.29 | 12.29 | 12.29 | 12.29 | 12.29 |
| ПОЛОСОВАЯ | 12.29 | 12.29 | 12.29 | 12.29 | 12.29 | 12.29 | 12.29 | 12.29 | 12.29 | 12.29 | 12.29 | 12.29 | 12.29 | 12.29 | 12.29 | 12.29 | 12.29 | 12.29 | 12.29 | 12.29 |
| -120Х6 ГОСТ 103-76 С38/23 | 0.850 | 0.850 | 0.850 | 0.850 | 0.850 | 0.850 | 0.850 | 0.850 | 0.850 | 0.850 | 0.850 | 0.850 | 0.850 | 0.850 | 0.850 | 0.850 | 0.850 | 0.850 | 0.850 | 0.850 |
| -150Х6 ГОСТ 103-76 С38/23 | 1.060 | 1.060 | 1.060 | 1.060 | 1.060 | 1.060 | 1.060 | 1.060 | 1.060 | 1.060 | 1.060 | 1.060 | 1.060 | 1.060 | 1.060 | 1.060 | 1.060 | 1.060 | 1.060 | 1.060 |
| -180Х6 ГОСТ 103-76 С38/23 | 1.900 | 1.900 | 1.900 | 1.900 | 1.900 | 1.900 | 1.900 | 1.900 | 1.900 | 1.900 | 1.900 | 1.900 | 1.900 | 1.900 | 1.900 | 1.900 | 1.900 | 1.900 | 1.900 | 1.900 |
| -180Х12 ГОСТ 103-76 С38/23 | 8.480 | 8.480 | 8.480 | 8.480 | 8.480 | 8.480 | 8.480 | 8.480 | 8.480 | 8.480 | 8.480 | 8.480 | 8.480 | 8.480 | 8.480 | 8.480 | 8.480 | 8.480 | 8.480 | 8.480 |
| АРМАТУРНАЯ СТАЛЬ | 11.62 | 11.95 | 12.28 | 14.50 | 11.47 | 11.79 | 14.02 | 14.34 | 11.47 | 13.69 | 20.12 | 20.44 | 13.37 | 19.79 | 20.12 | 20.44 | 8.167 | 8.492 | 8.818 | 9.143 |
| КЛАСС А-I | 6.026 | 6.105 | 6.184 | 8.163 | 6.026 | 6.105 | 8.084 | 8.163 | 6.026 | 8.005 | 14.18 | 14.26 | 7.926 | 14.11 | 14.18 | 14.26 | 2.726 | 2.805 | 2.884 | 2.963 |
| Ф8АI ГОСТ 5781-75 | 0.426 | 0.505 | 0.584 | 0.663 | 0.426 | 0.505 | 0.584 | 0.663 | 0.426 | 0.505 | 0.584 | 0.663 | 0.426 | 0.505 | 0.584 | 0.663 | 0.426 | 0.505 | 0.584 | 0.663 |
| Ф12АI ГОСТ 5781-75 | | | | | | | | | | | | | | | | | 2.300 | 2.300 | 2.300 | 2.300 |
| Ф16АI ГОСТ 5781-75 | 5.600 | 5.600 | 5.600 | | 5.600 | 5.600 | | | 5.600 | | | | | | | | | | | |
| Ф18АI ГОСТ 5781-75 | | | | 7.500 | | | 7.500 | 7.500 | | 7.500 | | | 7.500 | | | | | | | |
| Ф22АI ГОСТ 5781-75 | | | | | | | | | | | 13.60 | 13.60 | | 13.60 | 13.60 | 13.60 | | | | |
| КЛАСС А-III | 5.598 | 5.844 | 6.091 | 6.338 | 5.441 | 5.687 | 5.934 | 6.181 | 5.441 | 5.687 | 5.934 | 6.181 | 5.441 | 5.687 | 5.934 | 6.181 | 5.441 | 5.687 | 5.934 | 6.181 |
| Ф8АIII ГОСТ 5781-75 | 1.578 | 1.578 | 1.578 | 1.578 | 1.421 | 1.421 | 1.421 | 1.421 | 1.421 | 1.421 | 1.421 | 1.421 | 1.421 | 1.421 | 1.421 | 1.421 | 1.421 | 1.421 | 1.421 | 1.421 |
| Ф10АIII ГОСТ 5.1459-72* | 2.156 | 2.402 | 2.649 | 2.896 | 2.156 | 2.402 | 2.649 | 2.896 | 2.156 | 2.402 | 2.649 | 2.896 | 2.156 | 2.402 | 2.649 | 2.896 | 2.156 | 2.402 | 2.649 | 2.896 |
| Ф12АIII ГОСТ 5.1459-72* | 1.864 | 1.864 | 1.864 | 1.864 | 1.864 | 1.864 | 1.864 | 1.864 | 1.864 | 1.864 | 1.864 | 1.864 | 1.864 | 1.864 | 1.864 | 1.864 | 1.864 | 1.864 | 1.864 | 1.864 |

| НАИМЕНОВАНИЕ | КОЛ НА ИСПОЛН. 1.020-1.5-4 1.0.0.0- | | | | | | | | | | | | | | | | | | | |
|---|---|---|---|---|---|---|---|---|---|---|---|---|---|---|---|---|---|---|---|---|
| | 180 | 181 | 182 | 183 | 184 | 185 | 186 | 187 | 188 | 189 | 190 | 191 | 192 | 193 | 194 | 195 | 196 | 197 | 198 | 199 |
| МАТЕРИАЛЫ: | | | | | | | | | | | | | | | | | | | | |
| БЕТОН ЛЕГК. М50 М.КУБ. | 0.717 | 0.878 | 1.035 | 1.188 | 0.833 | 1.018 | 1.200 | 1.377 | 1.002 | 1.225 | 1.443 | 1.657 | 1.172 | 1.432 | 1.687 | 1.936 | 0.650 | 0.795 | 0.937 | 1.076 |
| РАСТВОР ЦЕМ. М100 М.КУБ. | 0.064 | 0.063 | 0.062 | 0.060 | 0.074 | 0.073 | 0.071 | 0.070 | 0.089 | 0.087 | 0.086 | 0.084 | 0.104 | 0.102 | 0.100 | 0.098 | 0.058 | 0.057 | 0.056 | 0.055 |
| РАСТВОР ЦЕМ. М50 М.КУБ. | 0.053 | 0.053 | 0.053 | 0.053 | 0.061 | 0.061 | 0.061 | 0.061 | 0.074 | 0.074 | 0.074 | 0.074 | 0.086 | 0.086 | 0.086 | 0.086 | 0.048 | 0.048 | 0.048 | 0.048 |
| ПОКАЗАТЕЛИ: | | | | | | | | | | | | | | | | | | | | |
| МАССА СТАЛИ КГ | 35.31 | 36.00 | 36.70 | 45.14 | 36.05 | 36.78 | 40.80 | 46.87 | 41.33 | 42.09 | 42.85 | 49.84 | 43.30 | 44.10 | 44.90 | 52.80 | 35.20 | 35.89 | 36.59 | 41.65 |
| АРМАТУРНЫЕ ИЗДЕЛИЯ | 14.70 | 15.06 | 15.43 | 20.25 | 15.59 | 15.99 | 16.40 | 22.14 | 17.57 | 18.01 | 18.44 | 25.10 | 19.54 | 20.02 | 20.49 | 28.07 | 14.75 | 15.11 | 15.48 | 20.21 |
| АРМАТУРНАЯ СТАЛЬ | 14.70 | 15.06 | 15.43 | 20.25 | 15.59 | 15.99 | 16.40 | 22.14 | 17.57 | 18.01 | 18.44 | 25.10 | 19.54 | 20.02 | 20.49 | 28.07 | 14.75 | 15.11 | 15.48 | 20.21 |
| КЛАСС А-I | 1.265 | 1.332 | 1.398 | 1.465 | 1.154 | 1.221 | 1.287 | 1.354 | 1.154 | 1.221 | 1.287 | 1.354 | 1.154 | 1.221 | 1.287 | 1.354 | 1.154 | 1.221 | 1.287 | 1.354 |
| Ф6АI ГОСТ 5781-75 | 1.265 | 1.332 | 1.398 | 1.465 | 1.154 | 1.221 | 1.287 | 1.354 | 1.154 | 1.221 | 1.287 | 1.354 | 1.154 | 1.221 | 1.287 | 1.354 | 1.154 | 1.221 | 1.287 | 1.354 |
| КЛАСС А-Ш | 9.036 | 9.069 | 9.102 | 13.59 | 10.21 | 10.23 | 10.25 | 15.61 | 11.38 | 11.39 | 11.40 | 17.64 | 12.55 | 12.55 | 12.55 | 19.66 | 8.925 | 8.958 | 8.991 | 13.30 |
| Ф6АШ ГОСТ 5781-75 | 5.893 | 5.837 | 5.782 | | 7.065 | 6.998 | 6.932 | | 8.237 | 8.159 | 8.081 | | 9.409 | 9.320 | 9.231 | | 5.782 | 5.726 | 5.671 | |
| Ф8АШ ГОСТ 5781-75 | | | | 10.18 | | | | 12.20 | | | | 14.23 | | | | 16.25 | | | | 9.983 |
| Ф12АШ ГОСТ 5.1459-72* | 3.143 | 3.232 | 3.320 | 3.409 | 3.143 | 3.232 | 3.320 | 3.409 | 3.143 | 3.232 | 3.320 | 3.409 | 3.143 | 3.232 | 3.320 | 3.409 | 3.143 | 3.232 | 3.320 | 3.409 |
| КЛАСС В-I | 4.397 | 4.664 | 4.930 | 5.196 | 4.230 | 4.543 | 4.856 | 5.169 | 5.035 | 5.394 | 5.753 | 6.112 | 5.839 | 6.245 | 6.650 | 7.055 | 4.667 | 4.933 | 5.200 | 5.466 |
| Ф4ВI ГОСТ 6727-53* | 1.154 | 1.421 | 1.687 | 1.953 | 1.357 | 1.670 | 1.983 | 2.295 | 1.561 | 1.920 | 2.279 | 2.638 | 1.764 | 2.169 | 2.575 | 2.980 | 1.154 | 1.421 | 1.687 | 1.953 |
| Ф5ВI ГОСТ 6727-53* | 3.243 | 3.243 | 3.243 | 3.243 | 2.873 | 2.873 | 2.873 | 2.873 | 3.474 | 3.474 | 3.474 | 3.474 | 4.075 | 4.075 | 4.075 | 4.075 | 3.513 | 3.513 | 3.513 | 3.513 |
| ЗАКЛАДНЫЕ ИЗДЕЛИЯ | 20.61 | 20.94 | 21.27 | 24.89 | 20.46 | 20.78 | 24.41 | 24.73 | 23.76 | 24.08 | 24.41 | 24.73 | 23.76 | 24.08 | 24.41 | 24.73 | 20.46 | 20.78 | 21.11 | 21.43 |
| ПРОФИЛЬНАЯ СТАЛЬ | 12.29 | 12.29 | 12.29 | 12.29 | 12.29 | 12.29 | 12.29 | 12.29 | 12.29 | 12.29 | 12.29 | 12.29 | 12.29 | 12.29 | 12.29 | 12.29 | 12.29 | 12.29 | 12.29 | 12.29 |
| ПОЛОСОВАЯ | 12.29 | 12.29 | 12.29 | 12.29 | 12.29 | 12.29 | 12.29 | 12.29 | 12.29 | 12.29 | 12.29 | 12.29 | 12.29 | 12.29 | 12.29 | 12.29 | 12.29 | 12.29 | 12.29 | 12.29 |
| -120Х6 ГОСТ 103-76 С38/23 | 0.850 | 0.850 | 0.850 | 0.850 | 0.850 | 0.850 | 0.850 | 0.850 | 0.850 | 0.850 | 0.850 | 0.850 | 0.850 | 0.850 | 0.850 | 0.850 | 0.850 | 0.850 | 0.850 | 0.850 |
| -150Х6 ГОСТ 103-76 С38/23 | 1.060 | 1.060 | 1.060 | 1.060 | 1.060 | 1.060 | 1.060 | 1.060 | 1.060 | 1.060 | 1.060 | 1.060 | 1.060 | 1.060 | 1.060 | 1.060 | 1.060 | 1.060 | 1.060 | 1.060 |
| -180Х6 ГОСТ 103-76 С38/23 | 1.900 | 1.900 | 1.900 | 1.900 | 1.900 | 1.900 | 1.900 | 1.900 | 1.900 | 1.900 | 1.900 | 1.900 | 1.900 | 1.900 | 1.900 | 1.900 | 1.900 | 1.900 | 1.900 | 1.900 |
| -180Х12 ГОСТ 103-76 С38/23 | 8.480 | 8.480 | 8.480 | 8.480 | 8.480 | 8.480 | 8.480 | 8.480 | 8.480 | 8.480 | 8.480 | 8.480 | 8.480 | 8.480 | 8.480 | 8.480 | 8.480 | 8.480 | 8.480 | 8.480 |
| АРМАТУРНАЯ СТАЛЬ | 8.325 | 8.650 | 8.976 | 12.60 | 8.167 | 8.492 | 12.12 | 12.44 | 11.47 | 11.79 | 12.12 | 12.44 | 11.47 | 11.79 | 12.12 | 12.44 | 8.167 | 8.492 | 8.818 | 9.143 |
| КЛАСС А-I | 2.726 | 2.805 | 2.884 | 6.263 | 2.726 | 2.805 | 6.184 | 6.263 | 6.026 | 6.105 | 6.184 | 6.263 | 6.026 | 6.105 | 6.184 | 6.263 | 2.726 | 2.805 | 2.884 | 2.963 |
| Ф8АI ГОСТ 5781-75 | 0.426 | 0.505 | 0.584 | 0.663 | 0.426 | 0.505 | 0.584 | 0.663 | 0.426 | 0.505 | 0.584 | 0.663 | 0.426 | 0.505 | 0.584 | 0.663 | 0.426 | 0.505 | 0.584 | 0.663 |
| Ф12АI ГОСТ 5781-75 | 2.300 | 2.300 | 2.300 | | 2.300 | 2.300 | | | | | | | | | | | 2.300 | 2.300 | 2.300 | 2.300 |
| Ф16АI ГОСТ 5781-75 | | | | 5.600 | | | 5.600 | 5.600 | 5.600 | 5.600 | 5.600 | 5.600 | 5.600 | 5.600 | 5.600 | 5.600 | | | | |
| КЛАСС А-Ш | 5.598 | 5.844 | 6.091 | 6.538 | 5.441 | 5.687 | 5.934 | 6.181 | 5.441 | 5.687 | 5.935 | 6.181 | 5.441 | 5.687 | 5.934 | 6.181 | 5.441 | 5.687 | 5.934 | 6.181 |
| Ф8АШ ГОСТ 5781-75 | 1.578 | 1.578 | 1.578 | 1.578 | 1.421 | 1.421 | 1.421 | 1.421 | 1.421 | 1.421 | 1.421 | 1.421 | 1.421 | 1.421 | 1.421 | 1.421 | 1.421 | 1.421 | 1.421 | 1.421 |
| Ф10АШ ГОСТ 5.1459-72* | 2.156 | 2.402 | 2.649 | 2.896 | 2.156 | 2.402 | 2.649 | 2.896 | 2.156 | 2.402 | 2.649 | 2.896 | 2.156 | 2.402 | 2.649 | 2.896 | 2.156 | 2.402 | 2.649 | 2.896 |
| Ф12АШ ГОСТ 5.1459-72* | 1.864 | 1.864 | 1.864 | 1.864 | 1.864 | 1.864 | 1.864 | 1.864 | 1.864 | 1.864 | 1.864 | 1.864 | 1.864 | 1.864 | 1.864 | 1.864 | 1.864 | 1.864 | 1.864 | 1.864 |

КиевЗНИИЭП 1111 КОРП

| НАИМЕНОВАНИЕ | КОЛ НА ИСПОЛН. 1.020-1.5-4 1.0.0.0- | | | | | | | | | | | | | | | | | | | |
|---|---|---|---|---|---|---|---|---|---|---|---|---|---|---|---|---|---|---|---|---|
| | 200 | 201 | 202 | 203 | 204 | 205 | 206 | 207 | 208 | 209 | 210 | 211 | 212 | 213 | 214 | 215 | 216 | 217 | 218 | 219 |
| МАТЕРИАЛЫ: | | | | | | | | | | | | | | | | | | | | |
| БЕТОН ЛЕГК. М50 М.КУБ. | 0.703 | 0.860 | 1.014 | 1.165 | 0.817 | 0.998 | 1.176 | 1.350 | 0.983 | 1.201 | 1.415 | 1.624 | 1.149 | 1.404 | 1.654 | 1.898 | 1.428 | 1.753 | 2.076 | 2.395 |
| РАСТВОР ЦЕМ. М100 М.КУБ. | 0.063 | 0.062 | 0.060 | 0.059 | 0.073 | 0.071 | 0.070 | 0.068 | 0.087 | 0.086 | 0.084 | 0.082 | 0.102 | 0.100 | 0.098 | 0.096 | 0.130 | 0.129 | 0.128 | 0.127 |
| РАСТВОР ЦЕМ. М50 М.КУБ. | 0.052 | 0.052 | 0.052 | 0.052 | 0.060 | 0.060 | 0.060 | 0.060 | 0.072 | 0.072 | 0.072 | 0.072 | 0.084 | 0.084 | 0.084 | 0.084 | 0.102 | 0.102 | 0.102 | 0.102 |
| ПОКАЗАТЕЛИ: | | | | | | | | | | | | | | | | | | | | |
| МАССА СТАЛИ КГ | 35.78 | 36.47 | 37.16 | 45.52 | 35.92 | 36.64 | 40.67 | 46.63 | 41.17 | 41.93 | 42.69 | 49.56 | 43.12 | 43.92 | 44.72 | 52.49 | 57.58 | 58.52 | 59.47 | 74.70 |
| АРМАТУРНЫЕ ИЗДЕЛИЯ | 15.17 | 15.53 | 15.90 | 20.63 | 15.46 | 15.86 | 16.26 | 21.90 | 17.41 | 17.85 | 18.29 | 24.83 | 19.37 | 19.84 | 20.31 | 27.76 | 33.82 | 34.44 | 35.06 | 48.06 |
| АРМАТУРНАЯ СТАЛЬ | 15.17 | 15.53 | 15.90 | 20.63 | 15.46 | 15.86 | 16.26 | 21.90 | 17.41 | 17.85 | 18.29 | 24.83 | 19.37 | 19.84 | 20.31 | 27.76 | 33.82 | 34.44 | 35.06 | 48.06 |
| КЛАСС А-I | 1.265 | 1.332 | 1.398 | 1.465 | 1.154 | 1.221 | 1.287 | 1.354 | 1.154 | 1.221 | 1.287 | 1.354 | 1.154 | 1.221 | 1.287 | 1.354 | 1.154 | 1.221 | 1.287 | 1.354 |
| Ф6АI ГОСТ 5781-75 | 1.265 | 1.332 | 1.398 | 1.465 | 1.154 | 1.221 | 1.287 | 1.354 | 1.154 | 1.221 | 1.287 | 1.354 | 1.154 | 1.221 | 1.287 | 1.354 | 1.154 | 1.221 | 1.287 | 1.354 |
| КЛАСС А-III | 8.925 | 8.958 | 8.991 | 13.39 | 10.08 | 10.10 | 10.12 | 15.38 | 11.22 | 11.24 | 11.25 | 13.36 | 12.37 | 12.37 | 12.37 | 19.35 | 25.45 | 25.45 | 25.44 | 37.81 |
| Ф6АIII ГОСТ 5781-75 | 5.782 | 5.726 | 5.671 | | 6.932 | 6.865 | 6.798 | | 8.081 | 8.004 | 7.926 | | 9.231 | 9.142 | 9.054 | | | | | |
| Ф8АIII ГОСТ 5781-75 | | | | 9.983 | | | | 11.97 | | | | 13.95 | | | | 15.94 | 22.31 | 22.22 | 22.12 | |
| Ф10АIII ГОСТ 5.1459-72* | | | | | | | | | | | | | | | | | | | | 34.40 |
| Ф12АIII ГОСТ 5.1459-72* | 3.143 | 3.232 | 3.320 | 3.409 | 3.143 | 3.232 | 3.320 | 3.409 | 3.143 | 3.232 | 3.320 | 3.409 | 3.143 | 3.232 | 3.320 | 3.409 | 3.143 | 3.232 | 3.320 | 3.409 |
| КЛАСС В-I | 4.975 | 5.242 | 5.508 | 5.774 | 4.230 | 4.543 | 4.856 | 5.169 | 5.035 | 5.394 | 5.753 | 6.112 | 5.839 | 6.245 | 6.650 | 7.055 | 7.210 | 7.772 | 8.334 | 8.897 |
| Ф4ВI ГОСТ 6727-53* | 1.154 | 1.421 | 1.687 | 1.953 | 1.357 | 1.670 | 1.983 | 2.295 | 1.561 | 1.920 | 2.279 | 2.638 | 1.764 | 2.169 | 2.575 | 2.980 | 2.456 | 3.019 | 3.581 | 4.143 |
| Ф5ВI ГОСТ 6727-53* | 3.821 | 3.821 | 3.821 | 3.821 | 2.873 | 2.873 | 2.873 | 2.873 | 3.474 | 3.474 | 3.474 | 3.474 | 4.075 | 4.075 | 4.075 | 4.075 | 4.754 | 4.754 | 4.754 | 4.754 |
| ЗАКЛАДНЫЕ ИЗДЕЛИЯ | 20.61 | 20.94 | 21.27 | 24.89 | 20.46 | 20.78 | 24.41 | 24.73 | 23.76 | 24.08 | 24.41 | 24.73 | 23.76 | 24.08 | 24.41 | 24.73 | 23.76 | 24.08 | 24.41 | 26.63 |
| ПРОФИЛЬНАЯ СТАЛЬ | 12.29 | 12.29 | 12.29 | 12.29 | 12.29 | 12.29 | 12.29 | 12.29 | 12.29 | 12.29 | 12.29 | 12.29 | 12.29 | 12.29 | 12.29 | 12.29 | 12.29 | 12.29 | 12.29 | 12.29 |
| ПОЛОСОВАЯ | 12.29 | 12.29 | 12.29 | 12.29 | 12.29 | 12.29 | 12.29 | 12.29 | 12.29 | 12.29 | 12.29 | 12.29 | 12.29 | 12.29 | 12.29 | 12.29 | 12.29 | 12.29 | 12.29 | 12.29 |
| -120Х6 ГОСТ 103-76 С38/23 | 0.850 | 0.850 | 0.850 | 0.850 | 0.850 | 0.850 | 0.850 | 0.850 | 0.850 | 0.850 | 0.850 | 0.850 | 0.850 | 0.850 | 0.850 | 0.850 | 0.850 | 0.850 | 0.850 | 0.850 |
| -150Х6 ГОСТ 103-76 С38/23 | 1.060 | 1.060 | 1.060 | 1.060 | 1.060 | 1.060 | 1.060 | 1.060 | 1.060 | 1.060 | 1.060 | 1.060 | 1.060 | 1.060 | 1.060 | 1.060 | 1.060 | 1.060 | 1.060 | 1.060 |
| -180Х6 ГОСТ 103-76 С38/23 | 1.900 | 1.900 | 1.900 | 1.900 | 1.900 | 1.900 | 1.900 | 1.900 | 1.900 | 1.900 | 1.900 | 1.900 | 1.900 | 1.900 | 1.900 | 1.900 | 1.900 | 1.900 | 1.900 | 1.900 |
| -180Х12 ГОСТ 103-76 С38/23 | 8.480 | 8.480 | 8.480 | 8.480 | 8.480 | 8.480 | 8.480 | 8.480 | 8.480 | 8.480 | 8.480 | 8.480 | 8.480 | 8.480 | 8.480 | 8.480 | 8.480 | 8.480 | 8.480 | 8.480 |
| АРМАТУРНАЯ СТАЛЬ | 8.325 | 8.650 | 8.976 | 12.60 | 8.167 | 8.492 | 12.12 | 12.44 | 11.47 | 11.79 | 12.12 | 12.44 | 11.47 | 11.79 | 12.12 | 12.44 | 11.47 | 11.79 | 12.12 | 14.34 |
| КЛАСС А-I | 2.726 | 2.805 | 2.884 | 6.263 | 2.726 | 2.805 | 6.184 | 6.263 | 6.026 | 6.105 | 6.184 | 6.263 | 6.026 | 6.105 | 6.184 | 6.263 | 6.026 | 6.105 | 6.184 | 8.163 |
| Ф8АI ГОСТ 5781-75 | 0.426 | 0.505 | 0.584 | 0.663 | 0.426 | 0.505 | 0.584 | 0.663 | 0.426 | 0.505 | 0.584 | 0.663 | 0.426 | 0.505 | 0.584 | 0.663 | 0.426 | 0.505 | 0.584 | 0.663 |
| Ф12АI ГОСТ 5781-75 | 2.300 | 2.300 | 2.300 | | 2.300 | 2.300 | | | | | | | | | | | | | | |
| Ф16АI ГОСТ 5781-75 | | | | 5.600 | | | 5.600 | 5.600 | 5.600 | 5.600 | 5.600 | 5.600 | 5.600 | 5.600 | 5.600 | 5.600 | 5.600 | 5.600 | 5.600 | 7.500 |
| Ф18АI ГОСТ 5781-75 | | | | | | | | | | | | | | | | | | | | |
| КЛАСС А-III | 5.598 | 5.844 | 6.091 | 6.338 | 5.441 | 5.687 | 5.934 | 6.191 | 5.541 | 5.687 | 5.934 | 6.181 | 5.441 | 5.687 | 5.934 | 5.181 | 5.441 | 5.687 | 5.934 | 5.181 |
| Ф8АIII ГОСТ 5781-75 | 1.578 | 1.578 | 1.578 | 1.578 | 1.421 | 1.421 | 1.421 | 1.421 | 1.421 | 1.421 | 1.421 | 1.421 | 1.421 | 1.421 | 1.421 | 1.421 | 1.421 | 1.421 | 1.421 | 1.421 |
| Ф10АIII ГОСТ 5.1459-72* | 2.156 | 2.402 | 2.649 | 2.896 | 2.156 | 2.402 | 2.649 | 2.896 | 2.156 | 2.402 | 2.649 | 2.896 | 2.156 | 2.402 | 2.649 | 2.896 | 2.156 | 2.402 | 2.649 | 2.896 |
| Ф12АIII ГОСТ 5.1459-72* | 1.864 | 1.864 | 1.864 | 1.864 | 1.864 | 1.864 | 1.864 | 1.864 | 1.864 | 1.864 | 1.864 | 1.864 | 1.864 | 1.864 | 1.864 | 1.864 | 1.864 | 1.864 | 1.864 | 1.864 |

КиевЗНИИЭП ТПП КОРТ Элемент

| НАИМЕНОВАНИЕ | КОЛ НА ИСПОЛН. 1.020-1.5-4 1.0.0.0- | | | | | | | | | | | | | | | | | | | |
|---|---|---|---|---|---|---|---|---|---|---|---|---|---|---|---|---|---|---|---|---|
| | 220 | 221 | 222 | 223 | 224 | 225 | 226 | 227 | 228 | 229 | 230 | 231 | 232 | 233 | 234 | 235 | 236 | 237 | 238 | 239 |
| МАТЕРИАЛЫ: | | | | | | | | | | | | | | | | | | | | |
| БЕТОН ЛЕГК. М50 М.КУБ. | 1.546 | 1.899 | 2.249 | 2.596 | 1.791 | 2.199 | 2.603 | 3.003 | 2.154 | 2.644 | 3.130 | 3.611 | 2.517 | 3.089 | 3.657 | 4.219 | 1.415 | 1.737 | 2.057 | 2.374 |
| РАСТВОР ЦЕМ. М100 М.КУБ. | 0.141 | 0.140 | 0.139 | 0.137 | 0.163 | 0.162 | 0.160 | 0.159 | 0.196 | 0.195 | 0.193 | 0.191 | 0.229 | 0.227 | 0.225 | 0.223 | 0.129 | 0.128 | 0.127 | 0.125 |
| РАСТВОР ЦЕМ. М50 М.КУБ. | 0.111 | 0.111 | 0.111 | 0.111 | 0.128 | 0.128 | 0.128 | 0.128 | 0.154 | 0.154 | 0.154 | 0.154 | 0.180 | 0.180 | 0.180 | 0.180 | 0.101 | 0.101 | 0.101 | 0.101 |
| ПОКАЗАТЕЛЛИ: | | | | | | | | | | | | | | | | | | | | |
| МАССА СТАЛИ КГ | 58.26 | 59.21 | 60.15 | 75.38 | 63.25 | 64.27 | 67.19 | 83.07 | 69.28 | 72.27 | 79.47 | 97.89 | 77.20 | 84.48 | 85.65 | 106.6 | 57.38 | 58.32 | 59.27 | 74.39 |
| АРМАТУРНЫЕ ИЗДЕЛИЯ | 34.35 | 34.97 | 35.59 | 48.59 | 39.49 | 40.19 | 40.88 | 56.43 | 45.52 | 46.29 | 47.06 | 65.16 | 51.55 | 52.39 | 53.24 | 73.88 | 33.62 | 34.24 | 34.86 | 47.75 |
| АРМАТУРНАЯ СТАЛЬ | 34.35 | 34.97 | 35.59 | 48.59 | 39.49 | 40.19 | 40.88 | 56.43 | 45.52 | 46.29 | 47.06 | 65.16 | 51.55 | 52.39 | 53.24 | 73.88 | 33.62 | 34.24 | 34.86 | 47.75 |
| КЛАСС А-I | 1.265 | 1.332 | 1.398 | 1.465 | 1.154 | 1.221 | 1.287 | 1.354 | 1.154 | 1.221 | 1.287 | 1.354 | 1.154 | 1.221 | 1.287 | 1.354 | 1.154 | 1.221 | 1.287 | 1.354 |
| Ф6АI ГОСТ 5781-75 | 1.265 | 1.332 | 1.398 | 1.465 | 1.154 | 1.221 | 1.287 | 1.354 | 1.154 | 1.221 | 1.287 | 1.354 | 1.154 | 1.221 | 1.287 | 1.354 | 1.154 | 1.221 | 1.287 | 1.354 |
| КЛАСС А-III | 25.45 | 25.45 | 25.44 | 34.81 | 29.90 | 29.88 | 29.85 | 44.67 | 34.36 | 34.31 | 34.26 | 51.54 | 40.81 | 38.74 | 38.67 | 58.40 | 25.26 | 25.25 | 25.24 | 37.51 |
| Ф8АШ ГОСТ 5781-75 | 22.31 | 22.22 | 22.12 | | 26.76 | 26.65 | 26.53 | | 31.22 | 31.08 | 30.94 | | 35.67 | 35.51 | 35.35 | | 22.12 | 22.02 | 21.92 | |
| Ф10АШ ГОСТ 5.1459-72* | | | | 34.40 | | | | 41.26 | | | | 48.13 | | | | 54.99 | | | | 34.00 |
| Ф12АШ ГОСТ 5.1459-72* | 3.143 | 3.232 | 3.320 | 3.409 | 3.143 | 3.232 | 3.320 | 3.409 | 3.143 | 3.232 | 3.320 | 3.409 | 3.143 | 3.232 | 3.320 | 3.409 | 3.143 | 3.232 | 3.320 | 3.409 |
| КЛАСС В-I | 7.626 | 8.188 | 8.751 | 9.313 | 8.432 | 9.090 | 9.747 | 10.41 | 10.01 | 10.76 | 11.52 | 12.27 | 11.58 | 12.43 | 13.28 | 14.13 | 7.210 | 7.772 | 8.334 | 8.897 |
| Ф4ВI ГОСТ 6727-53* | 2.456 | 3.019 | 3.581 | 4.143 | 2.877 | 3.534 | 4.192 | 4.850 | 3.297 | 4.050 | 4.804 | 5.558 | 3.717 | 4.566 | 5.416 | 6.265 | 2.456 | 3.019 | 3.581 | 4.143 |
| Ф5ВI ГОСТ 6727-53* | 5.170 | 5.170 | 5.170 | 5.170 | 5.555 | 5.555 | 5.555 | 5.555 | 6.711 | 6.711 | 6.711 | 6.711 | 7.867 | 7.867 | 7.867 | 7.867 | 4.754 | 4.754 | 4.754 | 4.754 |
| ЗАКЛАДНЫЕ ИЗДЕЛИЯ | 23.91 | 24.24 | 24.57 | 26.79 | 23.76 | 24.08 | 26.31 | 26.63 | 23.76 | 25.98 | 32.41 | 32.73 | 25.66 | 32.08 | 32.41 | 32.73 | 23.76 | 24.08 | 24.41 | 26.63 |
| ПРОФИЛЬНАЯ СТАЛЬ | 12.29 | 12.29 | 12.29 | 12.29 | 12.29 | 12.29 | 12.29 | 12.29 | 12.29 | 12.29 | 12.29 | 12.29 | 12.29 | 12.29 | 12.29 | 12.29 | 12.29 | 12.29 | 12.29 | 12.29 |
| ПОЛОСОВАЯ | 12.29 | 12.29 | 12.29 | 12.29 | 12.29 | 12.29 | 12.29 | 12.29 | 12.29 | 12.29 | 12.29 | 12.29 | 12.29 | 12.29 | 12.29 | 12.29 | 12.29 | 12.29 | 12.29 | 12.29 |
| -120Х6 ГОСТ 103-76 С38/23 | 0.850 | 0.850 | 0.850 | 0.850 | 0.850 | 0.850 | 0.850 | 0.850 | 0.850 | 0.850 | 0.850 | 0.850 | 0.850 | 0.850 | 0.850 | 0.850 | 0.850 | 0.850 | 0.850 | 0.850 |
| -150Х6 ГОСТ 103-76 С38/23 | 1.060 | 1.060 | 1.060 | 1.060 | 1.060 | 1.060 | 1.060 | 1.060 | 1.060 | 1.060 | 1.060 | 1.060 | 1.060 | 1.060 | 1.060 | 1.060 | 1.060 | 1.060 | 1.060 | 1.060 |
| -180Х6 ГОСТ 103-76 С38/23 | 1.900 | 1.900 | 1.900 | 1.900 | 1.900 | 1.900 | 1.900 | 1.900 | 1.900 | 1.900 | 1.900 | 1.900 | 1.900 | 1.900 | 1.900 | 1.900 | 1.900 | 1.900 | 1.900 | 1.900 |
| -180Х12 ГОСТ 103-76 С38/23 | 8.480 | 8.480 | 8.480 | 8.480 | 8.480 | 8.480 | 8.480 | 8.480 | 8.480 | 8.480 | 8.480 | 8.480 | 8.480 | 8.480 | 8.480 | 8.480 | 8.480 | 8.480 | 8.480 | 8.480 |
| АРМАТУРНАЯ СТАЛЬ | 11.62 | 11.95 | 12.28 | 14.50 | 11.47 | 11.79 | 14.02 | 14.34 | 11.47 | 13.69 | 20.12 | 20.44 | 13.37 | 19.79 | 20.12 | 20.44 | 11.47 | 11.79 | 12.12 | 14.34 |
| КЛАСС А-I | 6.026 | 6.105 | 6.184 | 8.163 | 6.026 | 6.105 | 8.084 | 8.163 | 6.026 | 8.005 | 14.18 | 14.26 | 7.926 | 14.11 | 14.18 | 14.26 | 6.026 | 6.105 | 6.184 | 8.163 |
| Ф8АI ГОСТ 5781-75 | 0.426 | 0.505 | 0.584 | 0.663 | 0.426 | 0.505 | 0.584 | 0.663 | 0.426 | 0.505 | 0.584 | 0.663 | 0.426 | 0.505 | 0.584 | 0.663 | 0.426 | 0.505 | 0.584 | 0.663 |
| Ф16АI ГОСТ 5781-75 | 5.600 | 5.600 | 5.600 | | 5.600 | 5.600 | | | 5.600 | | | | | | | | 5.600 | 5.600 | 5.600 | |
| Ф18АI ГОСТ 5781-75 | | | | 7.500 | | | 7.500 | 7.500 | | 7.500 | | | 7.500 | | | | | | | 7.500 |
| Ф22АI ГОСТ 5781-75 | | | | | | | | | | | 13.60 | 13.60 | | 13.60 | 13.60 | 13.60 | | | | |
| КЛАСС А-III | 5.598 | 5.844 | 6.091 | 6.338 | 5.441 | 5.687 | 5.934 | 6.181 | 5.441 | 5.687 | 5.934 | 6.181 | 5.441 | 5.687 | 5.934 | 6.181 | 5.441 | 5.687 | 5.934 | 6.181 |
| Ф8АШ ГОСТ 5781-75 | 1.578 | 1.578 | 1.578 | 1.578 | 1.421 | 1.421 | 1.421 | 1.421 | 1.421 | 1.421 | 1.421 | 1.421 | 1.421 | 1.421 | 1.421 | 1.421 | 1.421 | 1.421 | 1.421 | 1.421 |
| Ф10АШ ГОСТ 5.1459-72* | 2.156 | 2.402 | 2.649 | 2.896 | 2.156 | 2.402 | 2.649 | 2.896 | 2.156 | 2.402 | 2.649 | 2.896 | 2.156 | 2.402 | 2.649 | 2.896 | 2.156 | 2.402 | 2.649 | 2.896 |
| Ф12АШ ГОСТ 5.1459-72* | 1.864 | 1.864 | 1.864 | 1.864 | 1.864 | 1.864 | 1.864 | 1.864 | 1.864 | 1.864 | 1.864 | 1.864 | 1.864 | 1.864 | 1.864 | 1.864 | 1.864 | 1.864 | 1.864 | 1.864 |

| НАИМЕНОВАНИЕ | КОЛ НА ИСПОЛН 1.020-1.5-4 1.0.0.0- | | | | | | | | | | | | | | | | | | | |
|---|---|---|---|---|---|---|---|---|---|---|---|---|---|---|---|---|---|---|---|---|
| | 240 | 241 | 242 | 243 | 244 | 245 | 246 | 247 | 248 | 249 | 250 | 251 | 252 | 253 | 254 | 255 | 256 | 257 | 258 | 259 |
| МАТЕРИАЛЫ: | | | | | | | | | | | | | | | | | | | | |
| БЕТОН ЛЕГК. М50 М.КУБ. | 1.532 | 1.882 | 2.229 | 2.572 | 1.775 | 2.179 | 2.579 | 2.976 | 2.134 | 2.620 | 3.102 | 3.579 | 2.494 | 3.062 | 3.624 | 4.181 | | | | |
| БЕТОН ЯЧ. М25 М.КУБ. | | | | | | | | | | | | | | | | | 0.870 | 1.047 | 0.940 | 1.131 |
| РАСТВОР ЦЕМ. М100 М.КУБ. | 0.140 | 0.139 | 0.137 | 0.136 | 0.162 | 0.160 | 0.159 | 0.157 | 0.195 | 0.193 | 0.191 | 0.189 | 0.227 | 0.225 | 0.223 | 0.221 | | | | |
| РАСТВОР ЦЕМ. М50 М.КУБ. | 0.110 | 0.110 | 0.110 | 0.110 | 0.127 | 0.127 | 0.127 | 0.127 | 0.153 | 0.153 | 0.153 | 0.153 | 0.178 | 0.178 | 0.178 | 0.178 | | | | |
| ПОКАЗАТЕЛИ: | | | | | | | | | | | | | | | | | | | | |
| МАССА СТАЛИ КГ | 58.07 | 59.01 | 59.95 | 75.07 | 63.01 | 64.03 | 66.95 | 82.70 | 69.00 | 72.00 | 79.19 | 97.46 | 76.89 | 84.16 | 85.33 | 106.1 | 24.75 | 25.24 | 25.57 | 26.05 |
| АРМАТУРНЫЕ ИЗДЕЛИЯ | 34.15 | 34.77 | 35.39 | 48.28 | 39.26 | 39.95 | 40.65 | 56.06 | 45.24 | 46.02 | 46.79 | 64.73 | 51.23 | 52.08 | 52.93 | 73.39 | 12.34 | 12.83 | 12.84 | 13.33 |
| АРМАТУРНАЯ СТАЛЬ | 34.15 | 34.77 | 35.39 | 48.28 | 39.26 | 39.95 | 40.65 | 56.06 | 45.24 | 46.02 | 46.79 | 64.73 | 51.23 | 52.08 | 52.93 | 73.39 | 12.34 | 12.83 | 12.84 | 13.33 |
| КЛАСС А-I | 1.265 | 1.332 | 1.398 | 1.465 | 1.154 | 1.221 | 1.287 | 1.354 | 1.154 | 1.221 | 1.287 | 1.354 | 1.154 | 1.221 | 1.287 | 1.354 | 0.950 | 1.039 | 1.172 | 1.261 |
| Ф6АI ГОСТ 5781-75 | 1.265 | 1.332 | 1.398 | 1.465 | 1.154 | 1.221 | 1.287 | 1.354 | 1.154 | 1.221 | 1.287 | 1.354 | 1.154 | 1.221 | 1.287 | 1.354 | 0.950 | 1.039 | 1.172 | 1.261 |
| КЛАСС А-III | 25.26 | 25.25 | 25.24 | 37.50 | 29.67 | 29.67 | 29.61 | 44.31 | 34.08 | 34.032 | 33.98 | 51.11 | 38.49 | 38.42 | 38.36 | 57.91 | 6.983 | 7.072 | 6.983 | 7.072 |
| Ф6АIII ГОСТ 5781-75 | | | | | | | | | | | | | | | | | 6.610 | 6.610 | 6.610 | 6.610 |
| Ф8АIII ГОСТ 5781-75 | 22.12 | 22.02 | 21.92 | | 26.53 | 26.41 | 26.29 | | 30.94 | 30.80 | 30.66 | | 35.35 | 35.19 | 35.04 | | | | | |
| Ф10АIII ГОСТ 5.1459-72* | | | | 34.09 | | | | 40.90 | | | | 47.70 | | | | 54.50 | | | | |
| Ф12АIII ГОСТ 5.1459-72* | 3.143 | 3.232 | 3.320 | 3.409 | 3.143 | 3.232 | 3.320 | 3.409 | 3.143 | 3.232 | 3.320 | 3.409 | 3.143 | 3.232 | 3.320 | 3.409 | 0.373 | 0.462 | 0.373 | 0.462 |
| КЛАСС В-I | 7.626 | 8.188 | 8.751 | 9.313 | 8.432 | 9.090 | 9.747 | 10.41 | 10.01 | 10.76 | 11.52 | 12.27 | 11.58 | 12.43 | 13.28 | 14.13 | 4.410 | 4.721 | 4.688 | 4.998 |
| Ф4ВI ГОСТ 6727-53* | 2.456 | 3.019 | 3.581 | 4.143 | 2.877 | 3.534 | 4.192 | 4.850 | 3.207 | 4.050 | 4.804 | 5.558 | 3.717 | 4.566 | 5.416 | 6.265 | 1.284 | 1.595 | 1.284 | 1.595 |
| Ф5ВI ГОСТ 6727-53* | 5.170 | 5.170 | 5.170 | 5.170 | 5.555 | 5.555 | 5.555 | 5.555 | 6.711 | 6.711 | 6.711 | 6.711 | 7.867 | 7.867 | 7.867 | 7.867 | 3.126 | 3.126 | 3.403 | 3.403 |
| ЗАКЛАДНЫЕ ИЗДЕЛИЯ | 23.91 | 24.24 | 24.57 | 26.79 | 23.76 | 24.08 | 26.31 | 26.63 | 23.76 | 25.98 | 32.41 | 32.73 | 25.66 | 32.08 | 32.41 | 32.73 | 12.41 | 12.41 | 12.72 | 12.72 |
| ПРОФИЛЬНАЯ СТАЛЬ | 12.29 | 12.29 | 12.29 | 12.29 | 12.29 | 12.29 | 12.29 | 12.29 | 12.29 | 12.29 | 12.29 | 12.29 | 12.29 | 12.29 | 12.29 | 12.29 | 5.680 | 5.680 | 5.680 | 5.680 |
| ПОЛОСОВАЯ | 12.29 | 12.29 | 12.29 | 12.29 | 12.29 | 12.29 | 12.29 | 12.29 | 12.29 | 12.29 | 12.29 | 12.29 | 12.29 | 12.29 | 12.29 | 12.29 | 5.680 | 5.680 | 5.680 | 5.680 |
| -120Х6 ГОСТ 103-76 С38/23 | 0.850 | 0.850 | 0.850 | 0.850 | 0.850 | 0.850 | 0.850 | 0.850 | 0.850 | 0.850 | 0.850 | 0.850 | 0.850 | 0.850 | 0.850 | 0.850 | | | | |
| -150Х6 ГОСТ 103-76 С38/23 | 1.060 | 1.060 | 1.060 | 1.060 | 1.060 | 1.060 | 1.060 | 1.060 | 1.060 | 1.060 | 1.060 | 1.060 | 1.060 | 1.060 | 1.060 | 1.060 | 5.680 | 5.680 | 5.680 | 5.680 |
| -180Х6 ГОСТ 103-76 С38/23 | 1.900 | 1.900 | 1.900 | 1.900 | 1.900 | 1.900 | 1.900 | 1.900 | 1.900 | 1.900 | 1.900 | 1.900 | 1.900 | 1.900 | 1.900 | 1.900 | | | | |
| -180Х12 ГОСТ 103-76 С38/23 | 8.480 | 8.480 | 8.480 | 8.480 | 8.480 | 8.480 | 8.480 | 8.480 | 8.480 | 8.480 | 8.480 | 8.480 | 8.480 | 8.480 | 8.480 | 8.480 | | | | |
| АРМАТУРНАЯ СТАЛЬ | 11.62 | 11.95 | 12.28 | 14.50 | 11.47 | 11.79 | 14.02 | 14.34 | 11.47 | 13.69 | 20.12 | 20.44 | 13.37 | 19.79 | 20.12 | 20.44 | 6.728 | 6.728 | 7.044 | 7.044 |
| КЛАСС А-I | 6.026 | 6.105 | 6.184 | 8.163 | 6.026 | 6.105 | 8.084 | 8.163 | 6.026 | 8.005 | 14.18 | 14.26 | 7.926 | 14.11 | 14.18 | 14.26 | 2.566 | 2.566 | 2.566 | 2.566 |
| Ф6АI ГОСТ 5781-75 | | | | | | | | | | | | | | | | | 0.266 | 0.266 | 0.266 | 0.266 |
| Ф8АI ГОСТ 5781-75 | 0.426 | 0.505 | 0.584 | 0.663 | 0.426 | 0.505 | 0.584 | 0.663 | 0.426 | 0.505 | 0.584 | 0.663 | 0.426 | 0.505 | 0.584 | 0.663 | | | | |
| Ф12АI ГОСТ 5781-75 | | | | | | | | | | | | | | | | | 2.300 | 2.300 | 2.300 | 2.300 |
| Ф16АI ГОСТ 5781-75 | 5.600 | 5.600 | 5.600 | | 5.600 | 5.600 | | | 5.600 | | | | | | | | | | | |
| Ф18АI ГОСТ 5781-75 | | | | 7.500 | | | 7.500 | 7.500 | | 7.500 | | | 7.500 | | | | | | | |
| Ф22АI ГОСТ 5781-75 | | | | | | | | | | | 13.60 | 13.60 | | 13.60 | 13.60 | 13.60 | | | | |
| КЛАСС А-III | 5.598 | 5.844 | 6.091 | 6.338 | 5.441 | 5.687 | 5.934 | 6.181 | 5.441 | 5.687 | 5.934 | 6.181 | 5.441 | 5.687 | 5.934 | 6.181 | 4.162 | 4.162 | 4.478 | 4.478 |
| Ф8АIII ГОСТ 5781-75 | 1.578 | 1.578 | 1.578 | 1.578 | 1.421 | 1.421 | 1.421 | 1.421 | 1.421 | 1.421 | 1.421 | 1.421 | 1.421 | 1.421 | 1.421 | 1.421 | 3.043 | 3.043 | 3.359 | 3.359 |
| Ф10АIII ГОСТ 5.1459-72* | 2.156 | 2.402 | 2.649 | 2.896 | 2.156 | 2.402 | 2.649 | 2.896 | 2.156 | 2.402 | 2.649 | 2.896 | 2.156 | 2.402 | 2.649 | 2.896 | | | | |
| Ф12АIII ГОСТ 5.1459-72* | 1.864 | 1.864 | 1.864 | 1.864 | 1.864 | 1.864 | 1.864 | 1.864 | 1.864 | 1.864 | 1.864 | 1.864 | 1.864 | 1.864 | 1.864 | 1.864 | 1.119 | 1.119 | 1.119 | 1.119 |

| НАИМЕНОВАНИЕ | КОЛ НА ИСПОЛН. 1.020-1.5-4 1.0.0.0- | | | | | | | | | | | | | | | | | | | |
|---|---|---|---|---|---|---|---|---|---|---|---|---|---|---|---|---|---|---|---|---|
| | 260 | 261 | 262 | 263 | 264 | 265 | 266 | 267 | 268 | 269 | 270 | 271 | 272 | 273 | 274 | 275 | 276 | 277 | 278 | 279 |
| МАТЕРИАЛЫ: | | | | | | | | | | | | | | | | | | | | |
| БЕТОН ЯЧ. М25 М.КУВ. | 1.094 | 1.315 | 1.317 | 1.583 | 1.315 | 1.580 | 1.422 | 1.709 | 1.651 | 1.983 | 1.987 | 2.386 | 1.759 | 2.113 | 1.903 | 2.288 | 2.207 | 2.651 | 2.656 | 3.190 |
| ПОКАЗАТЕЛИ: | | | | | | | | | | | | | | | | | | | | |
| МАССА СТАЛИ КГ | 27.61 | 28,15 | 34.13 | 34.72 | 29.44 | 33.38 | 33.62 | 34.25 | 37.01 | 37.72 | 41.28 | 42.06 | 48.10 | 48.89 | 49.07 | 49.86 | 55.48 | 56.37 | 62.86 | 65.74 |
| АРМАТУРНЫЕ ИЗДЕЛИЯ | 14.26 | 14.80 | 16.53 | 17.12 | 17.03 | 17.67 | 17.59 | 18.23 | 20.35 | 21.07 | 23.68 | 24.46 | 32.40 | 33.18 | 33.05 | 33.83 | 38.83 | 39.71 | 45.26 | 46.24 |
| АРМАТУРНАЯ СТАЛЬ | 14.26 | 14.80 | 16.53 | 17.12 | 17.03 | 17.67 | 17.59 | 18.23 | 20.35 | 21.07 | 23.68 | 24.46 | 32.40 | 33.18 | 33.05 | 33.83 | 38.83 | 39.71 | 45.26 | 46.24 |
| КЛАСС А-I | 0.950 | 1.039 | 0.950 | 1.039 | 0.950 | 1.039 | 1.172 | 1.261 | 0.950 | 1.039 | 0.950 | 1.039 | 0.950 | 1.039 | 1.172 | 1.261 | 0.950 | 1.039 | 0.950 | 1.039 |
| Ф6АI ГОСТ 5781-75 | 0.950 | 1.039 | 0.950 | 1.039 | 0.950 | 1.039 | 1.172 | 1.261 | 0.950 | 1.039 | 0.950 | 1.039 | 0.950 | 1.039 | 1.172 | 1.261 | 0.950 | 1.039 | 0.950 | 1.039 |
| КЛАСС А-Ш | 8.297 | 8.386 | 9.611 | 9.700 | 10.31 | 10.40 | 10.31 | 10.40 | 12.29 | 12.38 | 14.27 | 14.36 | 23.96 | 24.05 | 23.96 | 24.05 | 28.66 | 28.75 | 33.37 | 33.46 |
| Ф6АШ ГОСТ 5781-75 | 7.924 | 7.924 | 9.238 | 9.238 | 9.939 | 9.939 | 9.939 | 9.939 | 11.92 | 11.92 | 13.90 | 13.90 | | | | | | | | |
| Ф8АШ ГОСТ 5781-75 | | | | | | | | | | | | | 23.59 | 23.59 | 23.59 | 23.59 | 28.29 | 28.29 | 33.00 | 33.00 |
| Ф12АШ ГОСТ 5.1459-72* | 0.373 | 0.462 | 0.373 | 0.462 | 0.373 | 0.462 | 0.373 | 0.462 | 0.373 | 0.462 | 0.373 | 0.462 | 0.373 | 0.462 | 0.373 | 0.462 | 0.373 | 0.462 | 0.373 | 0.462 |
| КЛАСС В-I | 5.013 | 5.373 | 5.969 | 6.379 | 5.770 | 6.229 | 6.109 | 6.568 | 7.113 | 7.646 | 8.456 | 9.063 | 7.485 | 8.092 | 7.916 | 8.523 | 9.214 | 9.919 | 10.94 | 11.75 |
| Ф4ВI ГОСТ 6727-53* | 1.501 | 1.861 | 1.718 | 2.128 | 1.935 | 2.394 | 1.935 | 2.394 | 2.261 | 2.794 | 2.587 | 3.193 | 2.587 | 3.193 | 2.587 | 3.193 | 3.021 | 3.726 | 3.455 | 4.259 |
| Ф5ВI ГОСТ 6727-53* | 3.511 | 3.511 | 4.251 | 4.251 | 3.835 | 3.835 | 4.174 | 4.174 | 4.852 | 4.852 | 5.869 | 5.869 | 4.898 | 4.898 | 5.330 | 5.330 | 6.193 | 6.193 | 7.488 | 7.488 |
| ЗАКЛАДНЫЕ ИЗДЕЛИЯ | 13.36 | 13.36 | 17.60 | 17.60 | 12.41 | 15.71 | 16.02 | 16.02 | 16.66 | 16.66 | 17.60 | 17.60 | 15.71 | 15.71 | 16.02 | 16.02 | 16.66 | 16.66 | 17.60 | 19.50 |
| ПРОФИЛЬНАЯ СТАЛЬ | 5.680 | 5.680 | 5.680 | 5.680 | 5.680 | 5.680 | 5.680 | 5.680 | 5.680 | 5.680 | 5.680 | 5.680 | 5.680 | 5.680 | 5.680 | 5.680 | 5.680 | 5.680 | 5.680 | 5.680 |
| ПОЛОСОВАЯ | 5.680 | 5.680 | 5.680 | 5.680 | 5.680 | 5.680 | 5.680 | 5.680 | 5.680 | 5.680 | 5.680 | 5.680 | 5.680 | 5.680 | 5.680 | 5.680 | 5.680 | 5.680 | 5.680 | 5.680 |
| -150Х6 ГОСТ 103-76 С38/23 | 5.680 | 5.680 | 5.680 | 5.680 | 5.680 | 5.680 | 5.680 | 5.680 | 5.680 | 5.680 | 5.680 | 5.680 | 5.680 | 5.680 | 5.680 | 5.680 | 5.680 | 5.680 | 5.680 | 5.680 |
| АРМАТУРНАЯ СТАЛЬ | 7.675 | 7.675 | 11.92 | 11.92 | 6.728 | 10.03 | 10.34 | 10.34 | 10.98 | 10.98 | 11.92 | 11.92 | 10.03 | 10.03 | 10.34 | 10.34 | 10.98 | 10.98 | 11.92 | 13.82 |
| КЛАСС А-I | 2.566 | 2.566 | 5.866 | 5.866 | 2.566 | 5.866 | 5.866 | 5.866 | 5.866 | 5.866 | 5.866 | 5.866 | 5.866 | 5.866 | 5.866 | 5.866 | 5.866 | 5.866 | 5.866 | 7.766 |
| Ф6АI ГОСТ 5781-75 | 0.266 | 0.266 | 0.266 | 0.266 | 0.266 | 0.266 | 0.266 | 0.266 | 0.266 | 0.266 | 0.266 | 0.266 | 0.266 | 0.266 | 0.266 | 0.266 | 0.266 | 0.266 | 0.266 | 0.266 |
| Ф12АI ГОСТ 5781-75 | 2.300 | 2.300 | | | 2.300 | | | | | | | | | | | | | | | |
| Ф16АI ГОСТ 5781-75 | | | 5.600 | 5.600 | | 5.600 | 5.600 | 5.600 | 5.600 | 5.600 | 5.600 | 5.600 | 5.600 | 5.600 | 5.600 | 5.600 | 5.600 | 5.600 | 5.600 | |
| Ф18АI ГОСТ 5781-75 | | | | | | | | | | | | | | | | | | | | 7.500 |
| КЛАСС А-Ш | 5.109 | 5,109 | 6.056 | 6.056 | 4,162 | 4.162 | 4.478 | 4.478 | 5.109 | 5.109 | 6.056 | 6.056 | 4.162 | 4.162 | 4.478 | 4.478 | 5.109 | 5.109 | 6.056 | 6.056 |
| Ф8АШ ГОСТ 5781-75 | 3.990 | 3.990 | 4.937 | 4.937 | 3.043 | 3.043 | 3.359 | 3.359 | 3.990 | 3.990 | 4.937 | 4.937 | 3.043 | 3.043 | 3.359 | 3.359 | 3.990 | 3.990 | 4.937 | 4.937 |
| Ф12АШ ГОСТ 5.1459-72* | 1.119 | 1.119 | 1.119 | 1.119 | 1.119 | 1.119 | 1.119 | 1.119 | 1.119 | 1.119 | 1.119 | 1.119 | 1.119 | 1.119 | 1.119 | 1.119 | 1.119 | 1.119 | 1.119 | 1.119 |

| НАИМЕНОВАНИЕ | КОЛ НА ИСПОЛН 1.020-1.5-4 1.0.0.0- | | | | | | | | | | | | | | | | | | | |
|---|---|---|---|---|---|---|---|---|---|---|---|---|---|---|---|---|---|---|---|---|
| | 280 | 281 | 282 | 283 | 284 | 285 | 286 | 287 | 288 | 289 | 290 | 291 | 292 | 293 | 294 | 295 | 296 | 297 | 298 | 299 |
| МАТЕРИАЛЫ: | | | | | | | | | | | | | | | | | | | | |
| БЕТОН ЯЧ. М25 М.КУБ. | 0.771 | 0.918 | 0.834 | 0.993 | 0.968 | 1.152 | 1.165 | 1.386 | 0.757 | 0.900 | 0.818 | 0.974 | 0.950 | 1.130 | 1.143 | 1.359 | 1.660 | 1.984 | 1.798 | 2.150 |
| ПОКАЗАТЕЛИ: | | | | | | | | | | | | | | | | | | | | |
| МАССА СТАЛИ КГ | 34.82 | 35.37 | 35.35 | 35.97 | 36.56 | 37.15 | 42.31 | 42.93 | 35.75 | 36.30 | 36.39 | 37.00 | 36.43 | 37.01 | 42.16 | 42.78 | 57.62 | 58.42 | 58.30 | 59.17 |
| АРМАТУРНЫЕ ИЗДЕЛИЯ | 13.90 | 14.20 | 14.27 | 14.64 | 15.17 | 15.50 | 17.14 | 17.51 | 14.32 | 14.62 | 14.74 | 15.11 | 15.03 | 15.37 | 16.99 | 17.36 | 33.39 | 33.95 | 33.92 | 34.54 |
| АРМАТУРНАЯ СТАЛЬ | 13.90 | 14.20 | 14.27 | 14.64 | 15.17 | 15.50 | 17.14 | 17.51 | 14.32 | 14.62 | 14.74 | 15.11 | 15.03 | 15.37 | 16.99 | 17.36 | 33.39 | 33.95 | 33.92 | 34.54 |
| КЛАСС А-I | 1.154 | 1.154 | 1.265 | 1.332 | 1.154 | 1.154 | 1.154 | 1.154 | 1.154 | 1.154 | 1.265 | 1.332 | 1.154 | 1.154 | 1.154 | 1.154 | 1.154 | 1.154 | 1.265 | 1.332 |
| Ф6АI ГОСТ 5781-75 | 1.154 | 1.154 | 1.265 | 1.332 | 1.154 | 1.154 | 1.154 | 1.154 | 1.154 | 1.154 | 1.265 | 1.332 | 1.154 | 1.154 | 1.154 | 1.154 | 1.154 | 1.154 | 1.265 | 1.332 |
| КЛАСС А-III | 8.610 | 8.642 | 8.610 | 8.642 | 9.782 | 9.803 | 10.95 | 10.96 | 8.499 | 8.531 | 8.499 | 8.531 | 9.649 | 9.670 | 10.80 | 10.81 | 25.03 | 25.03 | 25.03 | 25.03 |
| Ф6АIII ГОСТ 5781-75 | 5.893 | 5.837 | 5.893 | 5.837 | 7.065 | 6.998 | 8.237 | 8.159 | 5.782 | 5.726 | 5.782 | 5.726 | 6.932 | 6.865 | 8.081 | 8.004 | | | | |
| Ф8АIII ГОСТ 5781-75 | | | | | | | | | | | | | | | | | 22.31 | 22.22 | 22.31 | 22.22 |
| Ф12АIII ГОСТ 5.1459-72* | 2.717 | 2.805 | 2.717 | 2.805 | 2.717 | 2.805 | 2.717 | 2.805 | 2.717 | 2.805 | 2.717 | 2.805 | 2.717 | 2.805 | 2.717 | 2.805 | 2.717 | 2.805 | 2.717 | 2.805 |
| КЛАСС В-I | 4.135 | 4.401 | 4.397 | 4.664 | 4.230 | 4.543 | 5.035 | 5.394 | 5.177 | 5.443 | 5.545 | 5.812 | 4.230 | 4.543 | 5.035 | 5.394 | 7.210 | 7.772 | 7.626 | 8.188 |
| Ф4ВI ГОСТ 6727-53* | 1.154 | 1.421 | 1.154 | 1.421 | 1.357 | 1.670 | 1.561 | 1.920 | 1.154 | 1.421 | 1.154 | 1.421 | 1.357 | 1.670 | 1.561 | 1.920 | 2.456 | 3.019 | 2.456 | 3.019 |
| Ф5ВI ГОСТ 6727-53* | 2.981 | 2.981 | 3.243 | 3.243 | 2.873 | 2.873 | 3.474 | 3.474 | 4.023 | 4.023 | 4.391 | 4.391 | 2.873 | 2.873 | 3.474 | 3.474 | 4.754 | 4.754 | 5.170 | 5.170 |
| ЗАКЛАДНЫЕ ИЗДЕЛИЯ | 19.29 | 19.54 | 19.45 | 19.70 | 19.77 | 20.02 | 23.54 | 23.79 | 19.29 | 19.54 | 19.45 | 19.70 | 19.77 | 20.02 | 23.54 | 23.79 | 22.59 | 22.84 | 22.75 | 23.00 |
| ПРОФИЛЬНАЯ СТАЛЬ | 12.38 | 12.38 | 12.38 | 12.38 | 12.38 | 12.38 | 12.38 | 12.38 | 12.38 | 12.38 | 12.38 | 12.38 | 12.38 | 12.38 | 12.38 | 12.38 | 12.38 | 12.38 | 12.38 | 12.38 |
| ПОЛОСОВАЯ | 12.38 | 12.38 | 12.38 | 12.38 | 12.38 | 12.38 | 12.38 | 12.38 | 12.38 | 12.38 | 12.38 | 12.38 | 12.38 | 12.38 | 12.38 | 12.38 | 12.38 | 12.38 | 12.38 | 12.38 |
| -150Х6 ГОСТ 103-76 С38/23 | 3.900 | 3.900 | 3.900 | 3.900 | 3.900 | 3.900 | 3.900 | 3.900 | 3.900 | 3.900 | 3.900 | 3.900 | 3.900 | 3.900 | 3.900 | 3.900 | 3.900 | 3.900 | 3.900 | 3.900 |
| -180Х12 ГОСТ 103-76 С38/23 | 8.480 | 8.480 | 8.480 | 8.480 | 8.480 | 8.480 | 8.480 | 8.480 | 8.480 | 8.480 | 8.480 | 8.480 | 8.480 | 8.480 | 8.480 | 8.480 | 8.480 | 8.480 | 8.480 | 8.480 |
| АРМАТУРНАЯ СТАЛЬ | 7.975 | 8.222 | 8.133 | 8.379 | 8.448 | 8.695 | 12.22 | 12.47 | 7.975 | 8.222 | 8.133 | 8.379 | 8.448 | 8.695 | 12.22 | 12.47 | 11.27 | 11.52 | 11.43 | 11.68 |
| КЛАСС А-I | 2.433 | 2.433 | 2.433 | 2.433 | 2.433 | 2.433 | 5.733 | 5.733 | 2.433 | 2.433 | 2.433 | 2.433 | 2.433 | 2.433 | 5.733 | 5.733 | 5.733 | 5.733 | 5.733 | 5.733 |
| Ф6АI ГОСТ 5781-75 | 0.133 | 0.133 | 0.133 | 0.133 | 0.133 | 0.133 | 0.133 | 0.133 | 0.133 | 0.133 | 0.133 | 0.133 | 0.133 | 0.133 | 0.133 | 0.133 | 0.133 | 0.133 | 0.133 | 0.133 |
| Ф12АI ГОСТ 5781-75 | 2.300 | 2.300 | 2.300 | 2.300 | 2.300 | 2.300 | | | 2.300 | 2.300 | 2.300 | 2.300 | 2.300 | 2.300 | | | | | | |
| Ф16АI ГОСТ 5781-75 | | | | | | | 5.600 | 5.600 | | | | | | | 5.600 | 5.600 | 5.600 | 5.600 | 5.600 | 5.600 |
| КЛАСС А-III | 6.112 | 6.358 | 6.269 | 6.515 | 6.585 | 6.831 | 7.059 | 7.305 | 6.112 | 6.358 | 6.269 | 6.515 | 6.585 | 6.831 | 7.059 | 7.305 | 6.112 | 6.358 | 6.269 | 6.515 |
| Ф8АIII ГОСТ 5781-75 | 2.092 | 2.092 | 2.249 | 2.249 | 2.565 | 2.565 | 3.039 | 3.039 | 2.092 | 2.092 | 2.249 | 2.249 | 2.565 | 2.565 | 3.039 | 3.039 | 2.092 | 2.092 | 2.249 | 2.249 |
| Ф10АIII ГОСТ 5.1459-72* | 2.156 | 2.402 | 2.156 | 2.402 | 2.156 | 2.402 | 2.156 | 2.402 | 2.156 | 2.402 | 2.156 | 2.402 | 2.156 | 2.402 | 2.156 | 2.402 | 2.156 | 2.402 | 2.156 | 2.402 |
| Ф12АIII ГОСТ 5.1459-72* | 1.864 | 1.864 | 1.864 | 1.864 | 1.864 | 1.864 | 1.864 | 1.864 | 1.864 | 1.864 | 1.864 | 1.864 | 1.864 | 1.864 | 1.864 | 1.864 | 1.864 | 1.864 | 1.864 | 1.864 |




ЭПВЦ КиевЗНИИЭП ТПП КОРТ ОПЕРАТОР СКАЛА

ИНВ № ПОДЛ ПОДП И ДАТА ВЗАМ ИНВ №

| НАИМЕНОВАНИЕ | КОЛ НА ИСПОЛН. 1.020-1.5-4 1.0.0.0- | | | | | | | | | | | | | | | | | | |
|---|---|---|---|---|---|---|---|---|---|---|---|---|---|---|---|---|---|---|---|
| | 300 | 301 | 302 | 303 | 304 | 305 | 306 | 307 | 308 | 309 | 310 | 311 | 312 | 313 | 314 | 315 | 316 | 317 | 318 | 319 |
| МАТЕРИАЛЫ: | | | | | | | | | | | | | | | | | | | | |
| БЕТОН ЯЧ. М25 М.КУБ. | 2.082 | 2.488 | 2.504 | 2.992 | 1.645 | 1.967 | 1.782 | 2.131 | 2.063 | 2.466 | 2.482 | 2.966 | 0.771 | 0.918 | 0.834 | 0.993 | 0.968 | 1.152 | 1.165 | 1.386 |
| ПОКАЗАТЕЛИ: | | | | | | | | | | | | | | | | | | | | |
| МАССА СТАЛИ КГ | 63.77 | 64.64 | 70.27 | 73.12 | 57.42 | 58.22 | 58.21 | 58.97 | 63.53 | 64.40 | 69.99 | 72.84 | 34.82 | 35.37 | 35.35 | 35.97 | 36.56 | 37.15 | 42.31 | 42.93 |
| АРМАТУРНЫЕ ИЗДЕЛИЯ | 39.07 | 39.70 | 45.09 | 45.80 | 33.20 | 33.75 | 33.72 | 34.34 | 38.83 | 39.46 | 44.82 | 45.52 | 13.90 | 14.20 | 14.27 | 14.64 | 15.17 | 15.50 | 17.14 | 17.51 |
| АРМАТУРНАЯ СТАЛЬ | 39.07 | 39.70 | 45.09 | 45.80 | 33.20 | 33.75 | 33.72 | 34.34 | 38.83 | 39.46 | 44.82 | 45.52 | 13.90 | 14.20 | 14.27 | 14.64 | 15.17 | 15.50 | 17.14 | 17.51 |
| КЛАСС А-I | 1.154 | 1.154 | 1.154 | 1.154 | 1.154 | 1.154 | 1.265 | 1.332 | 1.154 | 1.154 | 1.154 | 1.154 | 1.154 | 1.154 | 1.265 | 1.332 | 1.154 | 1.154 | 1.154 | 1.154 |
| Ф6АI ГОСТ 5781-75 | 1.154 | 1.154 | 1.154 | 1.154 | 1.154 | 1.154 | 1.265 | 1.332 | 1.154 | 1.154 | 1.154 | 1.154 | 1.154 | 1.154 | 1.265 | 1.332 | 1.154 | 1.154 | 1.154 | 1.154 |
| КЛАСС А-III | 29.48 | 29.46 | 33.94 | 33.89 | 24.84 | 24.83 | 24.84 | 24.83 | 29.25 | 29.22 | 33.66 | 33.61 | 8.610 | 8.642 | 8.610 | 8.642 | 9.782 | 9.803 | 10.95 | 10.96 |
| Ф6АШ ГОСТ 5781-75 | | | | | | | | | | | | | 5.893 | 5.837 | 5.893 | 5.837 | 7.065 | 6.998 | 8.237 | 8.159 |
| Ф8АШ ГОСТ 5781-75 | 26.76 | 26.65 | 31.22 | 31.08 | 22.12 | 22.02 | 22.12 | 22.02 | 26.53 | 26.41 | 30.94 | 30.80 | | | | | | | | |
| Ф12АШ ГОСТ 5.1459-72* | 2.717 | 2.805 | 2.717 | 2.805 | 2.717 | 2.805 | 2.717 | 2.805 | 2.717 | 2.805 | 2.717 | 2.805 | 2.717 | 2.805 | 2.717 | 2.805 | 2.717 | 2.805 | 2.717 | 2.805 |
| КЛАСС В-I | 8.432 | 9.090 | 10.01 | 10.76 | 7.210 | 7.772 | 7.626 | 8.188 | 8.432 | 9.090 | 10.01 | 10.76 | 4.135 | 4.401 | 4.397 | 4.664 | 4.230 | 4.543 | 5.035 | 5.394 |
| Ф4ВI ГОСТ 6727-53* | 2.877 | 3.534 | 3.297 | 4.050 | 2.456 | 3.019 | 2.456 | 3.019 | 2.877 | 3.534 | 3.297 | 4.050 | 1.154 | 1.421 | 1.154 | 1.421 | 1.357 | 1.670 | 1.561 | 1.920 |
| Ф5ВI ГОСТ 6727-53* | 5.555 | 5.555 | 6.711 | 6.711 | 4.754 | 4.754 | 5.170 | 5.170 | 5.555 | 5.555 | 6.711 | 6.711 | 2.981 | 2.981 | 3.243 | 3.243 | 2.873 | 2.873 | 3.474 | 3.474 |
| ЗАКЛАДНЫЕ ИЗДЕЛИЯ | 23.07 | 23.32 | 23.54 | 25.69 | 22.59 | 22.84 | 22.75 | 23.00 | 23.07 | 23.32 | 23.54 | 25.69 | 19.29 | 19.54 | 19.45 | 19.70 | 19.77 | 20.02 | 23.54 | 23.79 |
| ПРОФИЛЬНАЯ СТАЛЬ | 12.38 | 12.38 | 12.38 | 12.38 | 12.38 | 12.38 | 12.38 | 12.38 | 12.38 | 12.38 | 12.38 | 12 38 | 12.38 | 12 38 | 12.38 | 12.38 | 12.38 | 12.38 | 12.38 | 12.38 |
| ПОЛОСОВАЯ | 12.38 | 12.38 | 12.38 | 12.38 | 12.38 | 12.38 | 12.38 | 12.38 | 12.38 | 12.38 | 12.38 | 12.38 | 12.38 | 12.38 | 12.38 | 12.38 | 12.38 | 12.38 | 12.38 | 12.38 |
| -150Х6 ГОСТ 103-76 С38/23 | 3.900 | 3.900 | 3.900 | 3.900 | 3.900 | 3.900 | 3.900 | 3.900 | 3.900 | 3.900 | 3.900 | 3.900 | 3.900 | 3 900 | 3.900 | 3.900 | 3.900 | 3.900 | 3.900 | 3.900 |
| -180Х12 ГОСТ 103-76 С38/23 | 8.480 | 8.480 | 8.480 | 8.480 | 8.480 | 8.480 | 8.480 | 8.480 | 8.480 | 8.480 | 8.480 | 8.480 | 8.480 | 8.480 | 8.480 | 8.480 | 8.480 | 8.480 | 8.480 | 8.480 |
| АРМАТУРНАЯ СТАЛЬ | 11.75 | 12.00 | 12.22 | 14.37 | 11.27 | 11.52 | 11.43 | 11.68 | 11.75 | 12.00 | 12.22 | 14.37 | 7.975 | 8.222 | 8.133 | 8.379 | 8.448 | 8.695 | 12.22 | 12.47 |
| КЛАСС А-I | 5.733 | 5.733 | 5.733 | 7.633 | 5.733 | 5.733 | 5.733 | 5.733 | 5.733 | 5.733 | 5.733 | 7.633 | 2.433 | 2.433 | 2.433 | 2.433 | 2.433 | 2.433 | 5.733 | 5.733 |
| Ф6А1 ГОСТ 5781-75 | 0.133 | 0.133 | 0.133 | 0.133 | 0.133 | 0.133 | 0.133 | 0.133 | 0.133 | 0.133 | 0.133 | 0.133 | 0.133 | 0.133 | 0.133 | 0.133 | 0.133 | 0.133 | 0.133 | 0.133 |
| Ф12АI ГОСТ 5781-75 | | | | | | | | | | | | | 2.300 | 2.300 | 2.300 | 2.300 | 2.300 | 2.300 | | |
| Ф16АI ГОСТ 5781-75 | 5.600 | 5.600 | 5.600 | | 5.600 | 5.600 | 5.600 | 5.600 | 5.600 | 5.600 | 5.600 | | | | | | | | 5.600 | 5.600 |
| Ф18АI ГОСТ 5781-75 | | | | 7.500 | | | | | | | | 7.500 | | | | | | | | |
| КЛАСС А-III | 6.585 | 6.831 | 7.059 | 7.305 | 6.112 | 6.358 | 6.269 | 6.515 | 6.585 | 6.831 | 7.059 | 7.305 | 6.112 | 6.358 | 6.269 | 6.515 | 6.585 | 6.831 | 7.059 | 7.305 |
| Ф8АШ ГОСТ 5781-75 | 2.565 | 2.565 | 3.039 | 3.039 | 2.092 | 2.092 | 2.249 | 2.249 | 2.565 | 2.565 | 3.039 | 3.039 | 2.092 | 2.092 | 2.249 | 2.249 | 2.565 | 2.565 | 3.039 | 3.039 |
| Ф10АШ ГОСТ 5.1459-72* | 2.156 | 2.402 | 2.156 | 2.402 | 2.156 | 2.402 | 2.156 | 2.402 | 2.156 | 2.402 | 2.156 | 2.402 | 2.156 | 2.402 | 2.156 | 2.402 | 2.156 | 2.402 | 2.156 | 2.402 |
| Ф12АШ ГОСТ 5.1459-72* | 1.864 | 1.864 | 1.864 | 1.864 | 1.864 | 1.864 | 1.864 | 1.864 | 1.864 | 1.864 | 1.864 | 1.864 | 1.864 | 1.864 | 1.864 | 1.864 | 1.864 | 1.864 | 1.864 | 1.864 |

| НАИМЕНОВАНИЕ | КОП НА ИСПОЛН. 1.020-1.5-4 1.0.0.0- | | | | | | | | | | | | | | | | | | | |
|---|---|---|---|---|---|---|---|---|---|---|---|---|---|---|---|---|---|---|---|---|
| | 320 | 321 | 322 | 323 | 324 | 325 | 326 | 327 | 328 | 329 | 330 | 331 | 332 | 333 | 334 | 335 | 336 | 337 | 338 | 339 |
| МАТЕРИАЛЫ: | | | | | | | | | | | | | | | | | | | | |
| БЕТОН ЯЧ. М25 М.КУБ. | 0.757 | 0.900 | 0.818 | 0.974 | 0.950 | 1.130 | 1.143 | 1.359 | 1.660 | 1.984 | 1.798 | 2.150 | 2.082 | 2.488 | 2.504 | 2.992 | 1.645 | 1.967 | 1.782 | 2.131 |
| ПОКАЗАТЕЛИ: | | | | | | | | | | | | | | | | | | | | |
| МАССА СТАЛИ КГ | 35.75 | 36.30 | 36.39 | 37.00 | 36.43 | 37.01 | 42.16 | 42.78 | 57.62 | 58.42 | 58.30 | 59.17 | 63.77 | 64.64 | 70.27 | 73.12 | 57.42 | 58.22 | 58.11 | 59.97 |
| АРМАТУРНЫЕ ИЗДЕЛИЯ | 14.32 | 14.62 | 14.74 | 15.11 | 15.03 | 15.37 | 16.99 | 17.36 | 33.39 | 33.95 | 33.92 | 34.54 | 39.07 | 39.70 | 45.09 | 45.80 | 33.20 | 33.75 | 33.72 | 34.34 |
| АРМАТУРНАЯ СТАЛЬ | 14.32 | 14.62 | 14.74 | 15.11 | 15.03 | 15.37 | 16.99 | 17.36 | 33.39 | 33.95 | 33.92 | 34.54 | 39.07 | 39.70 | 45.09 | 45.80 | 33.20 | 33.75 | 33.72 | 34.34 |
| КЛАСС А-I | 1.154 | 1.154 | 1.265 | 1.332 | 1.154 | 1.154 | 1.154 | 1.154 | 1.154 | 1.154 | 1.265 | 1.332 | 1.154 | 1.154 | 1.154 | 1.154 | 1.154 | 1.154 | 1.265 | 1.332 |
| Ф6АI ГОСТ 5781-75 | 1.154 | 1.154 | 1.265 | 1.332 | 1.154 | 1.154 | 1.154 | 1.154 | 1.154 | 1.154 | 1.265 | 1.332 | 1.154 | 1.154 | 1.154 | 1.154 | 1.154 | 1.154 | 1.265 | 1.332 |
| КЛАСС А-Ш | 8.499 | 8.531 | 8.489 | 8.531 | 9.649 | 9.670 | 10.80 | 10.81 | 25.03 | 25.03 | 25.03 | 25.03 | 29.48 | 29.46 | 33.94 | 33.89 | 24.84 | 24.83 | 24.86 | 24.83 |
| Ф6АШ ГОСТ 5781-75 | 5.782 | 5.726 | 5.782 | 5.726 | 6.932 | 6.865 | 8.081 | 8.004 | | | | | | | | | | | | |
| Ф8АШ ГОСТ 5781-75 | | | | | | | | | 22.31 | 22.22 | 22.31 | 22.22 | 26.76 | 26.65 | 31.22 | 31.08 | 22.12 | 22.02 | 22.12 | 22.02 |
| Ф12АШ ГОСТ 5.1459-72* | 2.717 | 2.805 | 2.717 | 2.805 | 2.717 | 2.805 | 2.717 | 2.805 | 2.717 | 2.805 | 2.717 | 2.805 | 2.717 | 2.805 | 2.717 | 2.805 | 2.717 | 2.805 | 2.717 | 2.805 |
| КЛАСС В-I | 5.177 | 5.443 | 5.545 | 5.812 | 4.230 | 4.543 | 5.035 | 5.394 | 7.210 | 7.772 | 7.626 | 8.188 | 8.432 | 9.090 | 10.01 | 10.76 | 7.210 | 7.772 | 7.626 | 8.188 |
| Ф4ВI ГОСТ 6727-53* | 1.154 | 1.421 | 1.154 | 1.421 | 1.357 | 1.670 | 1.561 | 1.920 | 2.456 | 3.019 | 2.456 | 3.019 | 2.877 | 3.534 | 3.297 | 4.050 | 2.456 | 3.019 | 2.456 | 3.019 |
| Ф5ВI ГОСТ 6727-53* | 4.023 | 4.023 | 4.391 | 4.391 | 2.873 | 2.873 | 3.474 | 3.474 | 4.754 | 4.754 | 5.170 | 5.170 | 5.555 | 5.555 | 6.711 | 6.711 | 4.754 | 4.754 | 5.170 | 5.170 |
| ЗАКЛАДНЫЕ ИЗДЕЛИЯ | 19.29 | 19.54 | 19.45 | 19.70 | 19.77 | 20.02 | 23.54 | 23.79 | 22.59 | 22.84 | 22.75 | 23.00 | 23.07 | 23.32 | 23.54 | 25.69 | 22.59 | 22.84 | 22.75 | 23.00 |
| ПРОФИЛЬНАЯ СТАЛЬ | 12.38 | 12.38 | 12.38 | 12.38 | 12.38 | 12.38 | 12.38 | 12.38 | 12.38 | 12.38 | 12.38 | 12.38 | 12.38 | 12.38 | 12.38 | 12.38 | 12.38 | 12.38 | 12.38 | 12.38 |
| ПОЛОСОВАЯ | 12.38 | 12.38 | 12.38 | 12.38 | 12.38 | 12.38 | 12.38 | 12.38 | 12.38 | 12.38 | 12.38 | 12.38 | 12.38 | 12.38 | 12.38 | 12.38 | 12.38 | 12.38 | 12.38 | 12.38 |
| -150Х6 ГОСТ 103-76 С38/23 | 3.900 | 3.900 | 3.900 | 3.900 | 3.900 | 3.900 | 3.900 | 3.900 | 3.900 | 3.900 | 3.900 | 3.900 | 3.900 | 3.900 | 3.900 | 3.900 | 3.900 | 3.900 | 3.900 | 3.900 |
| -180Х12 ГОСТ 103-76 С38/23 | 8.480 | 8.480 | 8.430 | 8.480 | 8.480 | 8.480 | 8.480 | 8.480 | 8.480 | 8.480 | 8.480 | 8.480 | 8.480 | 8.480 | 8.480 | 8.480 | 8.480 | 8.480 | 8.480 | 8.480 |
| АРМАТУРНАЯ СТАЛЬ | 7.975 | 8.222 | 8.133 | 8.379 | 8.448 | 8.695 | 12.22 | 12.47 | 11.27 | 11.52 | 11.43 | 11.68 | 11.75 | 12.00 | 12.22 | 14.37 | 11.27 | 11.52 | 11.43 | 11.68 |
| КЛАСС А-I | 2.433 | 2.433 | 2.433 | 2.433 | 2.433 | 2.433 | 5.733 | 5.733 | 5.733 | 5.733 | 5.733 | 5.733 | 5.733 | 5.733 | 5.733 | 7.633 | 5.733 | 5.733 | 5.733 | 5.733 |
| Ф6АI ГОСТ 5781-75 | 0.133 | 0.133 | 0.133 | 0.133 | 0.133 | 0.133 | 0.133 | 0.133 | 0.133 | 0.133 | 0.133 | 0.133 | 0.133 | 0.133 | 0.133 | 0.133 | 0.133 | 0.133 | 0.133 | 0.133 |
| Ф12АI ГОСТ 5781-75 | 2.300 | 2.300 | 2.300 | 2.300 | 2.300 | 2.300 | | | | | | | | | | | | | | |
| Ф16АI ГОСТ 5781-75 | | | | | | | 5.600 | 5.600 | 5.600 | 5.600 | 5.600 | 5.600 | 5.600 | 5.600 | 5.600 | | 5.600 | 5.600 | 5.600 | 5.600 |
| Ф18АI ГОСТ 5781-75 | | | | | | | | | | | | | | | | 7.500 | | | | |
| КЛАСС А-Ш | 6.112 | 6.358 | 6.269 | 6.515 | 6.585 | 6.831 | 7.059 | 7.305 | 6.112 | 6.358 | 6.269 | 6.515 | 6.585 | 6.831 | 7.059 | 7.305 | 6.112 | 6.358 | 6.269 | 6.515 |
| Ф8АШ ГОСТ 5781-75 | 2.092 | 2.092 | 2.249 | 2.249 | 2.565 | 2.565 | 3.039 | 3.039 | 2.092 | 2.092 | 2.249 | 2.249 | 2.565 | 2.565 | 3.039 | 3.039 | 2.092 | 2.092 | 2.249 | 2.249 |
| Ф10АШ ГОСТ 5.1459-72* | 2.156 | 2.402 | 2.156 | 2.402 | 2.156 | 2.402 | 2.156 | 2.402 | 2.156 | 2.402 | 2.156 | 2.402 | 2.156 | 2.402 | 2.156 | 2.402 | 2.156 | 2.402 | 2.156 | 2.402 |
| Ф12АШ ГОСТ 5.1459-72* | 1.864 | 1.864 | 1.864 | 1.864 | 1.864 | 1.864 | 1.864 | 1.864 | 1.864 | 1.864 | 1.864 | 1.864 | 1.864 | 1.864 | 1.864 | 1.864 | 1.864 | 1.864 | 1.864 | 1.864 |

ЭПВЦ КиевЗНИИЭП | ОПЕРАТОР ТЛП КОРТ | СКАЛА

ИНВ. № ПОДЛ. | ПОДП. И ДАТА | ВЗАМ. ИНВ. №

| НАИМЕНОВАНИЕ | КОЛ НА ИСПОЛН. 1.020-1.5-4 1.0.0.0- | | | | | | | | | | | | | | | | | | | |
|---|---|---|---|---|---|---|---|---|---|---|---|---|---|---|---|---|---|---|---|---|
| | 340 | 341 | 342 | 343 | | | | | | | | | | | | | | | | |
| МАТЕРИАЛЫ: | | | | | | | | | | | | | | | | | | | | |
| БЕТОН ЯЧ. М25 М.КУБ. | 2.063 | 2.466 | 2.482 | 2.966 | | | | | | | | | | | | | | | | |
| ПОКАЗАТЕЛИ: | | | | | | | | | | | | | | | | | | | | |
| МАССА СТАЛИ КГ | 63.53 | 64.40 | 69.99 | 72.84 | | | | | | | | | | | | | | | | |
| АРМАТУРНЫЕ ИЗДЕЛИЯ | 38.83 | 39.46 | 44.82 | 45.52 | | | | | | | | | | | | | | | | |
| АРМАТУРНАЯ СТАЛЬ | 38.83 | 39.46 | 44.82 | 45.52 | | | | | | | | | | | | | | | | |
| КЛАСС А-I | 1.154 | 1.154 | 1.154 | 1.154 | | | | | | | | | | | | | | | | |
| Ф6АI ГОСТ 5781-75 | 1.154 | 1.154 | 1.154 | 1.154 | | | | | | | | | | | | | | | | |
| КЛАСС А-III | 29.25 | 29.22 | 33.66 | 33.61 | | | | | | | | | | | | | | | | |
| Ф8АШ ГОСТ 5781-75 | 26.53 | 26.41 | 30.94 | 30.80 | | | | | | | | | | | | | | | | |
| Ф12АШ ГОСТ 5.1459-72* | 2.717 | 2.805 | 2.717 | 2.805 | | | | | | | | | | | | | | | | |
| КЛАСС В-I | 8.432 | 9.090 | 10.01 | 10.76 | | | | | | | | | | | | | | | | |
| Ф4ВI ГОСТ 6727-53* | 2.877 | 3.534 | 3.297 | 4.050 | | | | | | | | | | | | | | | | |
| Ф5ВI ГОСТ 6727-53* | 5.555 | 5.555 | 6.711 | 6.711 | | | | | | | | | | | | | | | | |
| ЗАКЛАДНЫЕ ИЗДЕЛИЯ | 23.07 | 23.32 | 23.54 | 25.69 | | | | | | | | | | | | | | | | |
| ПРОФИЛЬНАЯ СТАЛЬ | 12.38 | 12.38 | 12.38 | 12.38 | | | | | | | | | | | | | | | | |
| ПОЛОСОВАЯ | 12.38 | 12.38 | 12.38 | 12.38 | | | | | | | | | | | | | | | | |
| -150Х6 ГОСТ 103-76 С38/23 | 3.900 | 3.900 | 3.900 | 3.900 | | | | | | | | | | | | | | | | |
| -180Х12 ГОСТ 103-76 С38/23 | 8.480 | 8.480 | 8.480 | 8.480 | | | | | | | | | | | | | | | | |
| АРМАТУРНАЯ СТАЛЬ | 11.75 | 12.00 | 12.22 | 14.37 | | | | | | | | | | | | | | | | |
| КЛАСС А-I | 5.733 | 5.733 | 5.733 | 7.633 | | | | | | | | | | | | | | | | |
| Ф6АI ГОСТ 5781-75 | 0.133 | 0.133 | 0.133 | 0.133 | | | | | | | | | | | | | | | | |
| Ф16АI ГОСТ 5781-75 | 5.600 | 5.600 | 5.600 | | | | | | | | | | | | | | | | | |
| Ф18АI ГОСТ 5781-75 | | | | 7.500 | | | | | | | | | | | | | | | | |
| КЛАСС А-III | 6.585 | 6.831 | 7.059 | 7.305 | | | | | | | | | | | | | | | | |
| Ф8АШ ГОСТ 5781-75 | 2.565 | 2.565 | 3.039 | 3.039 | | | | | | | | | | | | | | | | |
| Ф10АШ ГОСТ 5.1459-72* | 2.156 | 2.402 | 2.156 | 2.402 | | | | | | | | | | | | | | | | |
| Ф12АШ ГОСТ 5.1459-72* | 1.864 | 1.864 | 1.864 | 1.864 | | | | | | | | | | | | | | | | |

| ФОРМАТ | ЗОНА | ПОЗ. | ОБОЗНАЧЕНИЕ | НАИМЕНОВАНИЕ | КОЛ НА ИСПОЛН. 1.020-1.5-4 2.0.0.0- | | | | | | | | | | | | | | | | | | | ПРИМЕЧАНИЕ |
|---|---|---|---|---|---|---|---|---|---|---|---|---|---|---|---|---|---|---|---|---|---|---|---|---|
| | | | | | – | 001 | 002 | 003 | 004 | 005 | 006 | 007 | 008 | 009 | 010 | 011 | 012 | 013 | 014 | 015 | 016 | 017 | 018 | 019 | |
| | | | | ДОКУМЕНТАЦИЯ: | | | | | | | | | | | | | | | | | | | | |
| 12 | | | 1.020-1.5-4 2.0.0.0 СБ | СБОРОЧНЫЙ ЧЕРТЕЖ | * | * | * | * | * | * | * | * | * | * | * | * | * | * | * | * | * | * | * | * | |
| 12 | | | 1.020-1.5-6 0.0.0.0 УО | УЗЛЫ ОПАЛУБОЧНЫЕ | * | * | * | * | * | * | * | * | * | * | * | * | * | * | * | * | * | * | * | * | |
| 12 | | | 1.020-1.5-4 2.0.0.0 ВМС | ВЕДОМОСТЬ МАТЕРИАЛОВ И ВЫБОРКА СТАЛИ | * | * | * | * | * | * | * | * | * | * | * | * | * | * | * | * | * | * | * | * | |
| 12 | | | 1.020-1.5-4 0.0.0.0 ПЗ | ПОЯСНИТЕЛЬНАЯ ЗАПИСКА | * | * | * | * | * | * | * | * | * | * | * | * | * | * | * | * | * | * | * | * | |
| | | | | СБОРОЧНЫЕ ЕДИНИЦЫ: | | | | | | | | | | | | | | | | | | | | |
| 12 | | 1 | 1.020-1.5-5 0.4.0.0 | КАРКАС ПР. КПН60.25 | 1 | | | | | | | | | | | | | | | | | | | |
| | | | 1.020-1.5-5 0.4.0.0-01 | КАРКАС ПР. КПН60.30 | – | 1 | | | | | | | | | | | | | | | | | | |
| | | | 1.020-1.5-5 0.4.0.0-02 | КАРКАС ПР. КПН60.35 | – | – | 1 | | | | | | | | | | | | | | | | | |
| | | | 1.020-1.5-5 0.4.0.0-03 | КАРКАС ПР. КПН60.40 | – | – | – | 1 | | | | | | | | | | | | | | | | |
| | | | 1.020-1.5-5 0.4.0.0-04 | КАРКАС ПР. КПН61.25 | – | – | – | – | 1 | | | | | | | | | | | | | | | |
| | | | 1.020-1.5-5 0.4.0.0-05 | КАРКАС ПР. КПН61.30 | – | – | – | – | – | 1 | | | | | | | | | | | | | | |
| | | | 1.020-1.5-5 0.4.0.0-06 | КАРКАС ПР. КПН61.35 | – | – | – | – | – | – | 1 | | | | | | | | | | | | | |
| | | | 1.020-1.5-5 0.4.0.0-07 | КАРКАС ПР. КПН61.40 | – | – | – | – | – | – | – | 1 | | | | | | | | | | | | |
| | | | 1.020-1.5-5 0.4.0.0-08 | КАРКАС ПР. КПН62.25 | – | – | – | – | – | – | – | – | 1 | | | | | | | | | | | |
| | | | 1.020-1.5-5 0.4.0.0-09 | КАРКАС ПР. КПН62.30 | – | – | – | – | – | – | – | – | – | 1 | | | | | | | | | | |
| | | | 1.020-1.5-5 0.4.0.0-10 | КАРКАС ПР. КПН62.35 | – | – | – | – | – | – | – | – | – | – | 1 | | | | | | | | | |
| | | | 1.020-1.5-5 0.4.0.0-11 | КАРКАС ПР. КПН62.40 | – | – | – | – | – | – | – | – | – | – | – | 1 | | | | | | | | |
| | | | 1.020-1.5-5 0.4.0.0-12 | КАРКАС ПР. КПН63.25 | – | – | – | – | – | – | – | – | – | – | – | – | 1 | | | | | | | |
| | | | 1.020-1.5-5 0.4.0.0-13 | КАРКАС ПР. КПН63.30 | – | – | – | – | – | – | – | – | – | – | – | – | – | 1 | | | | | | |
| | | | 1.020-1.5-5 0.4.0.0-14 | КАРКАС ПР. КПН63.35 | – | – | – | – | – | – | – | – | – | – | – | – | – | – | 1 | | | | | |
| | | | 1.020-1.5-5 0.4.0.0-15 | КАРКАС ПР. КПН63.40 | – | – | – | – | – | – | – | – | – | – | – | – | – | – | – | 1 | | | | |
| | | | 1.020-1.5-5 0.4.0.0-16 | КАРКАС ПР. КПН64.25 | – | – | – | – | – | – | – | – | – | – | – | – | – | – | – | – | 1 | | | |
| | | | 1.020-1.5-5 0.4.0.0-17 | КАРКАС ПР. КПН64.30 | – | – | – | – | – | – | – | – | – | – | – | – | – | – | – | – | – | 1 | | |
| | | | 1.020-1.5-5 0.4.0.0-18 | КАРКАС ПР. КПН64.35 | – | – | – | – | – | – | – | – | – | – | – | – | – | – | – | – | – | – | 1 | |
| | | | 1.020-1.5-5 0.4.0.0-19 | КАРКАС ПР. КПН64.40 | – | – | – | – | – | – | – | – | – | – | – | – | – | – | – | – | – | – | – | 1 |

ЭПВЦ КиевЗНИИЭП | ОПЕРАТОР ТЛП КОРТ | СКАЛА

ВЗАМ.ИНВ№ | ПОДП. И ДАТА | ИНВ №ПОДЛ

| | | |
|---|---|---|
| НАЧ ОТД | ВОЛЫНСКИЙ | 25.03 |
| Н КОНТР | ВАСИЛЬЕВА | 24.03 |
| ГИП | ВАНЯН | 24.03 |
| РУК ГР | ШАНАУРОВА | 24.03 |
| ПРОВЕР | ХОДОШ | 24.03 |
| РАЗРАБ | СОКОЛОВА | 24.03 |

I.020-I.5-4 2.0.0.0

ПАНЕЛЬ 4ПСН
ПАНЕЛЬ 5ПСН

| СТАДИЯ | ЛИСТ | ЛИСТОВ |
|---|---|---|
| Р | 1 | 9 |

ЦНИИЭП торгово-бытовых зданий и туристских комплексов

| ФОРМАТ | ЗОНА | ПОЗ. | ОБОЗНАЧЕНИЕ | НАИМЕНОВАНИЕ | КОЛ НА ИСПОЛН 1.020-1.5-4 2.0.0.0- | | | | | | | | | | | | | | | | | | | ПРИМЕЧАНИЕ |
|---|---|---|---|---|---|---|---|---|---|---|---|---|---|---|---|---|---|---|---|---|---|---|---|---|
| | | | | | 020 | 021 | 022 | 023 | 024 | 025 | 026 | 027 | 028 | 029 | 030 | 031 | 032 | 033 | 034 | 035 | 036 | 037 | 038 | 039 | |
| | | | | ДОКУМЕНТАЦИЯ: | | | | | | | | | | | | | | | | | | | | | |
| 12 | | | 1.020-1.5-4 2.0.0.0 СВ | СБОРОЧНЫЙ ЧЕРТЕЖ | * | * | * | * | * | * | * | * | * | * | * | * | * | * | * | * | * | * | * | * | |
| 12 | | | 1.020-1.5-6 0.0.0.0 УО | УЗЛЫ ОПАЛУБОЧНЫЕ | * | * | * | * | * | * | * | * | * | * | * | * | * | * | * | * | * | * | * | * | |
| 12 | | | 1.020-1.5-4 2.0.0.0 ВМС | ВЕДОМОСТЬ МАТЕРИАЛОВ И ВЫБОРКА СТАЛИ | * | * | * | * | * | * | * | * | * | * | * | * | * | * | * | * | * | * | * | * | |
| 12 | | | 1.020-1.5-4 0.0.0.0 ПЗ | ПОЯСНИТЕЛЬНАЯ ЗАПИСКА | * | * | * | * | * | * | * | * | * | * | * | * | * | * | * | * | * | * | * | * | |
| | | | | СБОРОЧНЫЕ ЕДИНИЦЫ: | | | | | | | | | | | | | | | | | | | | | |
| 12 | | 1 | 1.020-1.5-5 0.4.0.0-20 | КАРКАС ПР. КПН65.25 | 1 | | | | | | | | | | | | | | | | | | | |
| | | | 1.020-1.5-5 0.4.0.0-21 | КАРКАС ПР. КПН65.30 | – | 1 | | | | | | | | | | | | | | | | | | |
| | | | 1.020-1.5-5 0.4.0.0-22 | КАРКАС ПР. КПН65.35 | – | – | 1 | | | | | | | | | | | | | | | | | |
| | | | 1.020-1.5-5 0.4.0.0-23 | КАРКАС ПР. КПН65.40 | – | – | – | 1 | | | | | | | | | | | | | | | | |
| | | | 1.020-1.5-5 0.4.0.0-24 | КАРКАС ПР. КПН66.25 | – | – | – | – | 1 | | | | | | | | | | | | | | | |
| | | | 1.020-1.5-5 0.4.0.0-25 | КАРКАС ПР. КПН66.30 | – | – | – | – | – | 1 | | | | | | | | | | | | | | |
| | | | 1.020-1.5-5 0.4.0.0-26 | КАРКАС ПР. КПН66.35 | – | – | – | – | – | – | 1 | | | | | | | | | | | | | |
| | | | 1.020-1.5-5 0.4.0.0-27 | КАРКАС ПР. КПН66.40 | – | – | – | – | – | – | – | 1 | | | | | | | | | | | | |
| | | | 1.020-1.5-5 0.4.0.0-28 | КАРКАС ПР. КПН67.25 | – | – | – | – | – | – | – | – | 1 | | | | | | | | | | | |
| | | | 1.020-1.5-5 0.4.0.0-29 | КАРКАС ПР. КПН67.30 | – | – | – | – | – | – | – | – | – | 1 | | | | | | | | | | |
| | | | 1.020-1.5-5 0.4.0.0-30 | КАРКАС ПР. КПН67.35 | – | – | – | – | – | – | – | – | – | – | 1 | | | | | | | | | |
| | | | 1.020-1.5-5 0.4.0.0-31 | КАРКАС ПР. КПН67.40 | – | – | – | – | – | – | – | – | – | – | – | 1 | | | | | | | | |
| | | | 1.020-1.5-5 0.4.0.0-32 | КАРКАС ПР. КПН68.25 | – | – | – | – | – | – | – | – | – | – | – | – | 1 | | | | | | | |
| | | | 1.020-1.5-5 0.4.0.0-33 | КАРКАС ПР. КПН68.30 | – | – | – | – | – | – | – | – | – | – | – | – | – | 1 | | | | | | |
| | | | 1.020-1.5-5 0.4.0.0-34 | КАРКАС ПР. КПН68.35 | – | – | – | – | – | – | – | – | – | – | – | – | – | – | 1 | | | | | |
| | | | 1.020-1.5-5 0.4.0.0-35 | КАРКАС ПР. КПН68.40 | – | – | – | – | – | – | – | – | – | – | – | – | – | – | – | 1 | | | | |
| | | | 1.020-1.5-5 0.4.0.0-36 | КАРКАС ПР. КПН69.25 | – | – | – | – | – | – | – | – | – | – | – | – | – | – | – | – | 1 | | | |
| | | | 1.020-1.5-5 0.4.0.0-37 | КАРКАС ПР. КПН69.30 | – | – | – | – | – | – | – | – | – | – | – | – | – | – | – | – | – | 1 | | |
| | | | 1.020-1.5-5 0.4.0.0-38 | КАРКАС ПР. КПН69.35 | – | – | – | – | – | – | – | – | – | – | – | – | – | – | – | – | – | – | 1 | |
| | | | 1.020-1.5-5 0.4.0.0-39 | КАРКАС ПР. КПН69.40 | – | – | – | – | – | – | – | – | – | – | – | – | – | – | – | – | – | – | – | 1 |

| ФОРМАТ | ЗОНА | ПОЗ. | ОБОЗНАЧЕНИЕ | НАИМЕНОВАНИЕ | КОЛ НА ИСПОЛН 1.020-1.5-4 2.0.0.0- | | | | | | | | | | | | | | | | | | | ПРИМЕЧАНИЕ |
|---|---|---|---|---|---|---|---|---|---|---|---|---|---|---|---|---|---|---|---|---|---|---|---|---|
| | | | | | 040 | 041 | 042 | 043 | 044 | 045 | 046 | 047 | 048 | 049 | 050 | 051 | 052 | 053 | 054 | 055 | 056 | 057 | 058 | 059 | |
| | | | | ДОКУМЕНТАЦИЯ: | | | | | | | | | | | | | | | | | | | | |
| 12 | | | 1.020-1.5-4 2.0.0.0 СВ | СБОРОЧНЫЙ ЧЕРТЕЖ | * | * | * | * | * | * | * | * | * | * | * | * | * | * | * | * | * | * | * | * | |
| 12 | | | 1.020-1.5-6 0.0.0.0 УО | УЗЛЫ ОПАЛУБОЧНЫЕ | * | * | * | * | * | * | * | * | * | * | * | * | * | * | * | * | * | * | * | * | |
| 12 | | | 1.020-1.5-4 2.0.0.0 ВМС | ВЕДОМОСТЬ МАТЕРИАЛОВ И ВЫБОРКА СТАЛИ | * | * | * | * | * | * | * | * | * | * | * | * | * | * | * | * | * | * | * | * | |
| 12 | | | 1.020-1.5-4 0.0.0.0 ПЗ | ПОЯСНИТЕЛЬНАЯ ЗАПИСКА | * | * | * | * | * | * | * | * | * | * | * | * | * | * | * | * | * | * | * | * | |
| | | | | СБОРОЧНЫЕ ЕДИНИЦЫ: | | | | | | | | | | | | | | | | | | | | |
| 12 | | 1 | 1.020-1.5-5 0.4.0.0-40 | КАРКАС ПР. КПН70.25 | 1 | | | | | | | | | | | | | | | | | | | |
| | | | 1.020-1.5-5 0.4.0.0-41 | КАРКАС ПР. КПН70.30 | – | 1 | | | | | | | | | | | | | | | | | | |
| | | | 1.020-1.5-5 0.4.0.0-42 | КАРКАС ПР. КПН70.35 | – | – | 1 | | | | | | | | | | | | | | | | | |
| | | | 1.020-1.5-5 0.4.0.0-43 | КАРКАС ПР. КПН70.40 | – | – | – | 1 | | | | | | | | | | | | | | | | |
| | | | 1.020-1.5-5 0.4.0.0-44 | КАРКАС ПР. КПН71.25 | – | – | – | – | 1 | | | | | | | | | | | | | | | |
| | | | 1.020-1.5-5 0.4.0.0-45 | КАРКАС ПР. КПН71.30 | – | – | – | – | – | 1 | | | | | | | | | | | | | | |
| | | | 1.020-1.5-5 0.4.0.0-46 | КАРКАС ПР. КПН71.35 | – | – | – | – | – | – | 1 | | | | | | | | | | | | | |
| | | | 1.020-1.5-5 0.4.0.0-47 | КАРКАС ПР. КПН71.40 | – | – | – | – | – | – | – | 1 | | | | | | | | | | | | |
| | | | 1.020-1.5-5 0.4.0.0-48 | КАРКАС ПР. КПН72.25 | – | – | – | – | – | – | – | – | 1 | | | | | | | | | | | |
| | | | 1.020-1.5-5 0.4.0.0-49 | КАРКАС ПР. КПН72.30 | – | – | – | – | – | – | – | – | – | 1 | | | | | | | | | | |
| | | | 1.020-1.5-5 0.4.0.0-50 | КАРКАС ПР. КПН72.35 | – | – | – | – | – | – | – | – | – | – | 1 | | | | | | | | | |
| | | | 1.020-1.5-5 0.4.0.0-51 | КАРКАС ПР. КПН72.40 | – | – | – | – | – | – | – | – | – | – | – | 1 | | | | | | | | |
| | | | 1.020-1.5-5 0.4.0.0-52 | КАРКАС ПР. КПН73.25 | – | – | – | – | – | – | – | – | – | – | – | – | 1 | | | | | | | |
| | | | 1.020-1.5-5 0.4.0.0-53 | КАРКАС ПР. КПН73.30 | – | – | – | – | – | – | – | – | – | – | – | – | – | 1 | | | | | | |
| | | | 1.020-1.5-5 0.4.0.0-54 | КАРКАС ПР. КПН73.35 | – | – | – | – | – | – | – | – | – | – | – | – | – | – | 1 | | | | | |
| | | | 1.020-1.5-5 0.4.0.0-55 | КАРКАС ПР. КПН73.40 | – | – | – | – | – | – | – | – | – | – | – | – | – | – | – | 1 | | | | |
| | | | 1.020-1.5-5 0.4.0.0-56 | КАРКАС ПР. КПН74.25 | – | – | – | – | – | – | – | – | – | – | – | – | – | – | – | – | 1 | | | |
| | | | 1.020-1.5-5 0.4.0.0-57 | КАРКАС ПР. КПН74.30 | – | – | – | – | – | – | – | – | – | – | – | – | – | – | – | – | – | 1 | | |
| | | | 1.020-1.5-5 0.4.0.0-58 | КАРКАС ПР. КПН74.35 | – | – | – | – | – | – | – | – | – | – | – | – | – | – | – | – | – | – | 1 | |
| | | | 1.020-1.5-5 0.4.0.0-59 | КАРКАС ПР. КПН74.40 | – | – | – | – | – | – | – | – | – | – | – | – | – | – | – | – | – | – | – | 1 | |

ОПЕРАТОР ТЛП КОРТ

СКАЛА

ЭПВЦ КиевЗНИИЭП

ИНВ. № ПОДЛ. | ПОДП. И ДАТА | А.М. ИНВ.№

КиевЗНИИЭП | ТПП КОРТ

| ФОРМАТ | ЗОНА | ПОЗ | ОБОЗНАЧЕНИЕ | НАИМЕНОВАНИЕ | КОЛ НА ИСПОЛН 1.020-1.5-4 2.0.0.0- 060 | 061 | 062 | 063 | 064 | 065 | 066 | 067 | 068 | 069 | 070 | 071 | 072 | 073 | 074 | 075 | 076 | 077 | 078 | 079 | ПРИМЕЧАНИЕ |
|---|---|---|---|---|---|---|---|---|---|---|---|---|---|---|---|---|---|---|---|---|---|---|---|---|---|
| | | | | ДОКУМЕНТАЦИЯ: | | | | | | | | | | | | | | | | | | | | | |
| 12 | | | 1.020-1.5-4 2.0.0.0 СВ | СВОРОЧНЫЙ ЧЕРТЕЖ | * | * | * | * | * | * | * | * | * | * | * | * | * | * | * | * | * | * | * | * | |
| 12 | | | 1.020-1.5-6 0.0.0.0 УО | УЗЛЫ ОПАЛУБОЧНЫЕ | * | * | * | * | * | * | * | * | * | * | * | * | * | * | * | * | * | * | * | * | |
| 12 | | | 1.020-1.5-4 2.0.0.0 ВМС | ВЕДОМОСТЬ МАТЕРИАЛОВ И ВЫБОРКА СТАЛИ | * | * | * | * | * | * | * | * | * | * | * | * | * | * | * | * | * | * | * | * | |
| 12 | | | 1.020-1.5-4 0.0.0.0 ПЗ | ПОЯСНИТЕЛЬНАЯ ЗАПИСКА | * | * | * | * | * | * | * | * | * | * | * | * | * | * | * | * | * | * | * | * | |
| | | | | СВОРОЧНЫЕ ЕДИНИЦЫ: | | | | | | | | | | | | | | | | | | | | | |
| 12 | | 1 | 1.020-1.5-5 0.4.0.0-60 | КАРКАС ПР. КПН75.25 | 1 | | | | | | | | | | | | | | | | | | | | |
| | | | 1.020-1.5-5 0.4.0.0-61 | КАРКАС ПР. КПН75.30 | – | 1 | | | | | | | | | | | | | | | | | | | |
| | | | 1.020-1.5-5 0.4.0.0-62 | КАРКАС ПР. КПН75.35 | – | – | 1 | | | | | | | | | | | | | | | | | | |
| | | | 1.020-1.5-5 0.4.0.0-63 | КАРКАС ПР. КПН75.40 | – | – | – | 1 | | | | | | | | | | | | | | | | | |
| | | | 1.020-1.5-5 0.4.0.0-64 | КАРКАС ПР. КПН76.25 | – | – | – | – | 1 | | | | | | | | | | | | | | | | |
| | | | 1.020-1.5-5 0.4.0.0-65 | КАРКАС ПР. КПН76.30 | – | – | – | – | – | 1 | | | | | | | | | | | | | | | |
| | | | 1.020-1.5-5 0.4.0.0-66 | КАРКАС ПР. КПН76.35 | – | – | – | – | – | – | 1 | | | | | | | | | | | | | | |
| | | | 1.020-1.5-5 0.4.0.0-67 | КАРКАС ПР. КПН76.40 | – | – | – | – | – | – | – | 1 | | | | | | | | | | | | | |
| | | | 1.020-1.5-5 0.4.0.0-68 | КАРКАС ПР. КПН77.25 | – | – | – | – | – | – | – | – | 1 | | | | | | | | | | | | |
| | | | 1.020-1.5-5 0.4.0.0-69 | КАРКАС ПР. КПН77.30 | – | – | – | – | – | – | – | – | – | 1 | | | | | | | | | | | |
| | | | 1.020-1.5-5 0.4.0.0-70 | КАРКАС ПР. КПН77.35 | – | – | – | – | – | – | – | – | – | – | 1 | | | | | | | | | | |
| | | | 1.020-1.5-5 0.4.0.0-71 | КАРКАС ПР. КПН77.40 | – | – | – | – | – | – | – | – | – | – | – | 1 | | | | | | | | | |
| | | | 1.020-1.5-5 0.4.0.0-72 | КАРКАС ПР. КПН78.25 | – | – | – | – | – | – | – | – | – | – | – | – | 1 | | | | | | | | |
| | | | 1.020-1.5-5 0.4.0.0-73 | КАРКАС ПР. КПН78.30 | – | – | – | – | – | – | – | – | – | – | – | – | – | 1 | | | | | | | |
| | | | 1.020-1.5-5 0.4.0.0-74 | КАРКАС ПР. КПН78.35 | – | – | – | – | – | – | – | – | – | – | – | – | – | – | 1 | | | | | | |
| | | | 1.020-1.5-5 0.4.0.0-75 | КАРКАС ПР. КПН78.40 | – | – | – | – | – | – | – | – | – | – | – | – | – | – | – | 1 | | | | | |
| | | | 1.020-1.5-5 0.4.0.0-76 | КАРКАС ПР. КПН79.25 | – | – | – | – | – | – | – | – | – | – | – | – | – | – | – | – | 1 | | | | |
| | | | 1.020-1.5-5 0.4.0.0-77 | КАРКАС ПР. КПН79.30 | – | – | – | – | – | – | – | – | – | – | – | – | – | – | – | – | – | 1 | | | |
| | | | 1.020-1.5-5 0.4.0.0-78 | КАРКАС ПР. КПН79.35 | – | – | – | – | – | – | – | – | – | – | – | – | – | – | – | – | – | – | 1 | | |
| | | | 1.020-1.5-5 0.4.0.0-79 | КАРКАС ПР. КПН79.40 | – | – | – | – | – | – | – | – | – | – | – | – | – | – | – | – | – | – | – | 1 | |

| ФОРМАТ | ЗОНА | ПОЗ. | ОБОЗНАЧЕНИЕ | НАИМЕНОВАНИЕ | КОЛ НА ИСПОЛН 1.020-1.5-4 2.0.0.0- | | | | | | | | | | | | | | | | | | | ПРИМЕЧАНИЕ |
|---|---|---|---|---|---|---|---|---|---|---|---|---|---|---|---|---|---|---|---|---|---|---|---|---|
| | | | | | 080 | 081 | 082 | 083 | 084 | 085 | 086 | 087 | 088 | 089 | 090 | 091 | 092 | 093 | 094 | 095 | 096 | 097 | 098 | 099 | |
| | | | | ДОКУМЕНТАЦИЯ: | | | | | | | | | | | | | | | | | | | | |
| 12 | | | 1.020-1.5-4 2.0.0.0 СБ | СБОРОЧНЫЙ ЧЕРТЕЖ | * | * | * | * | * | * | * | * | * | * | * | * | * | * | * | * | * | * | * | * | |
| 12 | | | 1.020-1.5-6 0.0.0.0 УО | УЗЛЫ ОПАЛУБОЧНЫЕ | * | * | * | * | * | * | * | * | * | * | * | * | * | * | * | * | * | * | * | * | |
| 12 | | | 1.020-1.5-4 2.0.0.0 ВМС | ВЕДОМОСТЬ МАТЕРИАЛОВ И ВЫБОРКА СТАЛИ | * | * | * | * | * | * | * | * | * | * | * | * | * | * | * | * | * | * | * | * | |
| 12 | | | 1.020-1.5-4 0.0.0.0 ПЗ | ПОЯСНИТЕЛЬНАЯ ЗАПИСКА | * | * | * | * | * | * | * | * | * | * | * | * | * | * | * | * | * | * | * | * | |
| | | | | СБОРОЧНЫЕ ЕДИНИЦЫ: | | | | | | | | | | | | | | | | | | | | | |
| 12 | | 1 | 1.020-1.5-5 0.4.0.0-80 | КАРКАС ПР. КПН80.25 | 1 | | | | | | | | | | | | | | | | | | | |
| | | | 1.020-1.5-5 0.4.0.0-81 | КАРКАС ПР. КПН80.30 | - | 1 | | | | | | | | | | | | | | | | | | |
| | | | 1.020-1.5-5 0.4.0.0-82 | КАРКАС ПР. КПН80.35 | - | - | 1 | | | | | | | | | | | | | | | | | |
| | | | 1.020-1.5-5 0.4.0.0-83 | КАРКАС ПР. КПН80.40 | - | - | - | 1 | | | | | | | | | | | | | | | | |
| | | | 1.020-1.5-5 0.5.0.0 | КАРКАС ПР. КПН81.25 | - | - | - | - | 1 | | | | | | | | | | | | | | | |
| | | | 1.020-1.5-5 0.5.0.0-01 | КАРКАС ПР. КПН81.30 | - | - | - | - | - | 1 | | | | | | | | | | | | | | |
| | | | 1.020-1.5-5 0.5.0.0-02 | КАРКАС ПР. КПН81.35 | - | - | - | - | - | - | 1 | | | | | | | | | | | | | |
| | | | 1.020-1.5-5 0.5.0.0-03 | КАРКАС ПР. КПН81.40 | - | - | - | - | - | - | - | 1 | | | | | | | | | | | | |
| | | | 1.020-1.5-5 0.5.0.0-04 | КАРКАС ПР. КПН82.25 | - | - | - | - | - | - | - | - | 1 | | | | | | | | | | | |
| | | | 1.020-1.5-5 0.5.0.0-05 | КАРКАС ПР. КПН82.30 | - | - | - | - | - | - | - | - | - | 1 | | | | | | | | | | |
| | | | 1.020-1.5-5 0.5.0.0-06 | КАРКАС ПР. КПН82.35 | - | - | - | - | - | - | - | - | - | - | 1 | | | | | | | | | |
| | | | 1.020-1.5-5 0.5.0.0-07 | КАРКАС ПР. КПН82.40 | - | - | - | - | - | - | - | - | - | - | - | 1 | | | | | | | | |
| | | | 1.020-1.5-5 0.5.0.0-08 | КАРКАС ПР. КПН83.25 | - | - | - | - | - | - | - | - | - | - | - | - | 1 | | | | | | | |
| | | | 1.020-1.5-5 0.5.0.0-09 | КАРКАС ПР. КПН83.30 | - | - | - | - | - | - | - | - | - | - | - | - | - | 1 | | | | | | |
| | | | 1.020-1.5-5 0.5.0.0-10 | КАРКАС ПР. КПН83.35 | - | - | - | - | - | - | - | - | - | - | - | - | - | - | 1 | | | | | |
| | | | 1.020-1.5-5 0.5.0.0-11 | КАРКАС ПР. КПН83.40 | - | - | - | - | - | - | - | - | - | - | - | - | - | - | - | 1 | | | | |
| | | | 1.020-1.5-5 0.5.0.0-12 | КАРКАС ПР. КПН84.25 | - | - | - | - | - | - | - | - | - | - | - | - | - | - | - | - | 1 | | | |
| | | | 1.020-1.5-5 0.5.0.0-13 | КАРКАС ПР. КПН84.30 | - | - | - | - | - | - | - | - | - | - | - | - | - | - | - | - | - | 1 | | |
| | | | 1.020-1.5-5 0.5.0.0-14 | КАРКАС ПР. КПН84.35 | - | - | - | - | - | - | - | - | - | - | - | - | - | - | - | - | - | - | 1 | |
| | | | 1.020-1.5-5 0.5.0.0-15 | КАРКАС ПР. КПН84.40 | - | - | - | - | - | - | - | - | - | - | - | - | - | - | - | - | - | - | - | 1 |

| ФОРМАТ | ЗОНА | ПОЗ | ОБОЗНАЧЕНИЕ | НАИМЕНОВАНИЕ | КОЛ НА ИСПОЛН 1.020-1.5-4 2.0.0.0- | | | | | | | | | | | | | | | | | | | ПРИМЕЧАНИЕ |
|---|---|---|---|---|---|---|---|---|---|---|---|---|---|---|---|---|---|---|---|---|---|---|---|---|
| | | | | | 100 | 101 | 102 | 103 | 104 | 105 | 106 | 107 | 108 | 109 | 110 | 111 | 112 | 113 | 114 | 115 | 116 | 117 | 118 | 119 | |
| | | | | ДОКУМЕНТАЦИЯ: | | | | | | | | | | | | | | | | | | | | | |
| 12 | | | 1.020-1.5-4 2.0.0.0 СВ | СВОРОЧНЫЙ ЧЕРТЕЖ | * | * | * | * | * | * | * | * | * | * | * | * | * | * | * | * | * | * | * | * | |
| 12 | | | 1.020-1.5-6 0.0.0.0 УО | УЗЛЫ ОПАЛУБОЧНЫЕ | * | * | * | * | * | * | * | * | * | * | * | * | * | * | * | * | * | * | * | * | |
| 12 | | | 1.020-1.5-4 2.0.0.0 ВМС | ВЕДОМОСТЬ МАТЕРИАЛОВ И ВЫБОРКА СТАЛИ | * | * | * | * | * | * | * | * | * | * | * | * | * | * | * | * | * | * | * | * | |
| 12 | | | 1.020-1.5-4 0.0.0.0 ПЗ | ПОЯСНИТЕЛЬНАЯ ЗАПИСКА | * | * | * | * | * | * | * | * | * | * | * | * | * | * | * | * | * | * | * | * | |
| | | | | СВОРОЧНЫЕ ЕДИНИЦЫ: | | | | | | | | | | | | | | | | | | | | | |
| 12 | | 1 | 1.020-1.5-5 0.5.0.0-16 | КАРКАС ПР. КПН85.25 | 1 | | | | | | | | | | | | | | | | | | | | |
| | | | 1.020-1.5-5 0.5.0.0-17 | КАРКАС ПР. КПН85.30 | - | 1 | | | | | | | | | | | | | | | | | | | |
| | | | 1.020-1.5-5 0.5.0.0-18 | КАРКАС ПР. КПН85.35 | - | - | 1 | | | | | | | | | | | | | | | | | | |
| | | | 1.020-1.5-5 0.5.0.0-19 | КАРКАС ПР. КПН85.40 | - | - | - | 1 | | | | | | | | | | | | | | | | | |
| | | | 1.020-1.5-5 0.5.0.0-20 | КАРКАС ПР. КПН86.25 | - | - | - | - | 1 | | | | | | | | | | | | | | | | |
| | | | 1.020-1.5-5 0.5.0.0-21 | КАРКАС ПР. КПН86.30 | - | - | - | - | - | 1 | | | | | | | | | | | | | | | |
| | | | 1.020-1.5-5 0.5.0.0-22 | КАРКАС ПР. КПН86.35 | - | - | - | - | - | - | 1 | | | | | | | | | | | | | | |
| | | | 1.020-1.5-5 0.5.0.0-23 | КАРКАС ПР. КПН86.40 | - | - | - | - | - | - | - | 1 | | | | | | | | | | | | | |
| | | | 1.020-1.5-5 0.5.0.0-24 | КАРКАС ПР. КПН87.25 | - | - | - | - | - | - | - | - | 1 | | | | | | | | | | | | |
| | | | 1.020-1.5-5 0.5.0.0-25 | КАРКАС ПР. КПН87.30 | - | - | - | - | - | - | - | - | - | 1 | | | | | | | | | | | |
| | | | 1.020-1.5-5 0.5.0.0-26 | КАРКАС ПР. КПН87.35 | - | - | - | - | - | - | - | - | - | - | 1 | | | | | | | | | | |
| | | | 1.020-1.5-5 0.5.0.0-27 | КАРКАС ПР. КПН87.40 | - | - | - | - | - | - | - | - | - | - | - | 1 | | | | | | | | | |
| | | | 1.020-1.5-5 0.5.0.0-28 | КАРКАС ПР. КПН88.25 | - | - | - | - | - | - | - | - | - | - | - | - | 1 | | | | | | | | |
| | | | 1.020-1.5-5 0.5.0.0-29 | КАРКАС ПР. КПН88.30 | - | - | - | - | - | - | - | - | - | - | - | - | - | 1 | | | | | | | |
| | | | 1.020-1.5-5 0.5.0.0-30 | КАРКАС ПР. КПН88.35 | - | - | - | - | - | - | - | - | - | - | - | - | - | - | 1 | | | | | | |
| | | | 1.020-1.5-5 0.5.0.0-31 | КАРКАС ПР. КПН88.40 | - | - | - | - | - | - | - | - | - | - | - | - | - | - | - | 1 | | | | | |
| | | | 1.020-1.5-5 0.5.0.0-32 | КАРКАС ПР. КПН89.25 | - | - | - | - | - | - | - | - | - | - | - | - | - | - | - | - | 1 | | | | |
| | | | 1.020-1.5-5 0.5.0.0-33 | КАРКАС ПР. КПН89.30 | - | - | - | - | - | - | - | - | - | - | - | - | - | - | - | - | - | 1 | | | |
| | | | 1.020-1.5-5 0.5.0.0-34 | КАРКАС ПР. КПН89.35 | - | - | - | - | - | - | - | - | - | - | - | - | - | - | - | - | - | - | 1 | | |
| | | | 1.020-1.5-5 0.5.0.0-35 | КАРКАС ПР. КПН89.40 | - | - | - | - | - | - | - | - | - | - | - | - | - | - | - | - | - | - | - | 1 | |



17533 7.3 ФОРМАТ 12

| ФОРМАТ | ЗОНА | ПОЗ | ОБОЗНАЧЕНИЕ | НАИМЕНОВАНИЕ | КОЛ НА ИСПОЛН 1.020-1.5-4 2.0.0.0- | | | | | | | | | | | | | | | | | | | ПРИМЕЧАНИЕ |
|---|---|---|---|---|---|---|---|---|---|---|---|---|---|---|---|---|---|---|---|---|---|---|---|---|
| | | | | | 120 | 121 | 122 | 123 | 124 | 125 | 126 | 127 | 128 | 129 | 130 | 131 | 132 | 133 | 134 | 135 | 136 | 137 | 138 | 139 | |
| | | | | ДОКУМЕНТАЦИЯ: | | | | | | | | | | | | | | | | | | | | |
| 12 | | | 1.020-1.5-4 2.0.0.0 СБ | СБОРОЧНЫЙ ЧЕРТЕЖ | * | * | * | * | * | * | * | * | * | * | * | * | * | * | * | * | * | * | * | * | |
| 12 | | | 1.020-1.5-6 0.0.0.0 УО | УЗЛЫ ОПАЛУБОЧНЫЕ | * | * | * | * | * | * | * | * | * | * | * | * | * | * | * | * | * | * | * | * | |
| 12 | | | 1.020-1.5-4 2.0.0.0 ВМС | ВЕДОМОСТЬ МАТЕРИАЛОВ И ВЫБОРКА СТАЛИ | * | * | * | * | * | * | * | * | * | * | * | * | * | * | * | * | * | * | * | * | |
| 12 | | | 1.020-1.5-4 0.0.0.0 ПЗ | ПОЯСНИТЕЛЬНАЯ ЗАПИСКА | * | * | * | * | * | * | * | * | * | * | * | * | * | * | * | * | * | * | * | * | |
| | | | | СБОРОЧНЫЕ ЕДИНИЦЫ: | | | | | | | | | | | | | | | | | | | | |
| 12 | | 1 | 1.020-1.5-5 0.5.0.0-36 | КАРКАС ПР. КПН90.25 | 1 | | | | | | | | | | | | | | | | | | | |
| | | | 1.020-1.5-5 0.5.0.0-37 | КАРКАС ПР. КПН90.30 | - | 1 | | | | | | | | | | | | | | | | | | |
| | | | 1.020-1.5-5 0.5.0.0-38 | КАРКАС ПР. КПН90.35 | - | - | 1 | | | | | | | | | | | | | | | | | |
| | | | 1.020-1.5-5 0.5.0.0-39 | КАРКАС ПР. КПН90.40 | - | - | - | 1 | | | | | | | | | | | | | | | | |
| | | | 1.020-1.5-5 0.4.0.0-12 | КАРКАС ПР. КПН63.25 | - | - | - | - | 1 | | | | | | | | | | | | | | | |
| | | | 1.020-1.5-5 0.4.0.0-13 | КАРКАС ПР. КПН63.30 | - | - | - | - | - | 1 | | | | | | | | | | | | | | |
| | | | 1.020-1.5-5 0.4.0.0-16 | КАРКАС ПР. КПН64.25 | - | - | - | - | - | - | 1 | | | | | | | | | | | | | |
| | | | 1.020-1.5-5 0.4.0.0-17 | КАРКАС ПР. КПН64.30 | - | - | - | - | - | - | - | 1 | | | | | | | | | | | | |
| | | | 1.020-1.5-5 0.4.0.0-20 | КАРКАС ПР. КПН65.25 | - | - | - | - | - | - | - | - | 1 | | | | | | | | | | | |
| | | | 1.020-1.5-5 0.4.0.0-21 | КАРКАС ПР. КПН65.30 | - | - | - | - | - | - | - | - | - | 1 | | | | | | | | | | |
| | | | 1.020-1.5-5 0.4.0.0-24 | КАРКАС ПР. КПН66.25 | - | - | - | - | - | - | - | - | - | - | 1 | | | | | | | | | |
| | | | 1.020-1.5-5 0.4.0.0-25 | КАРКАС ПР. КПН66.30 | - | - | - | - | - | - | - | - | - | - | - | 1 | | | | | | | | |
| | | | 1.020-1.5-5 0.4.0.0-28 | КАРКАС ПР. КПН67.25 | - | - | - | - | - | - | - | - | - | - | - | - | 1 | | | | | | | |
| | | | 1.020-1.5-5 0.4.0.0-29 | КАРКАС ПР. КПН67.30 | - | - | - | - | - | - | - | - | - | - | - | - | - | 1 | | | | | | |
| | | | 1.020-1.5-5 0.4.0.0-32 | КАРКАС ПР. КПН68.25 | - | - | - | - | - | - | - | - | - | - | - | - | - | - | 1 | | | | | |
| | | | 1.020-1.5-5 0.4.0.0-33 | КАРКАС ПР. КПН68.30 | - | - | - | - | - | - | - | - | - | - | - | - | - | - | - | 1 | | | | |
| | | | 1.020-1.5-5 0.4.0.0-36 | КАРКАС ПР. КПН69.25 | - | - | - | - | - | - | - | - | - | - | - | - | - | - | - | - | 1 | | | |
| | | | 1.020-1.5-5 0.4.0.0-37 | КАРКАС ПР. КПН69.30 | - | - | - | - | - | - | - | - | - | - | - | - | - | - | - | - | - | 1 | | |
| | | | 1.020-1.5-5 0.4.0.0-40 | КАРКАС ПР. КПН70.25 | - | - | - | - | - | - | - | - | - | - | - | - | - | - | - | - | - | - | 1 | |
| | | | 1.020-1.5-5 0.4.0.0-41 | КАРКАС ПР. КПН70.30 | - | - | - | - | - | - | - | - | - | - | - | - | - | - | - | - | - | - | - | 1 |




ЭПВЦ КиевЗНИИЭП ОПЕРАТОР ТЛП КОРТ СКАДА

ИНВ. № ПОДЛ | ПОДП. И ДАТА | ВЗАМ. ИНВ. №

| ФОРМАТ | ЗОНА | ПОЗ | ОБОЗНАЧЕНИЕ | НАИМЕНОВАНИЕ | КОЛ НА ИСПОЛН 1.020-1.5-4 2.0.0.0- | | | | | | | | | | | | | | | | | | | ПРИМЕЧАНИЕ |
|---|---|---|---|---|---|---|---|---|---|---|---|---|---|---|---|---|---|---|---|---|---|---|---|---|
| | | | | | 140 | 141 | 142 | 143 | 144 | 145 | 146 | 147 | 148 | 149 | 150 | 151 | 152 | 153 | 154 | 155 | 156 | 157 | 158 | 159 | |
| | | | | ДОКУМЕНТАЦИЯ: | | | | | | | | | | | | | | | | | | | | | |
| 12 | | | 1.020-1.5-4 2.0.0.0 СВ | СБОРОЧНЫЙ ЧЕРТЕЖ | * | * | * | * | * | * | * | * | * | * | * | * | * | * | * | * | * | * | * | * | |
| 12 | | | 1.020-1.5-6 0.0.0.0 УО | УЗЛЫ ОПАЛУБОЧНЫЕ | * | * | * | * | * | * | * | * | * | * | * | * | * | * | * | * | * | * | * | * | |
| 12 | | | 1.020-1.5-4 2.0.0.0 ВМС | ВЕДОМОСТЬ МАТЕРИАЛОВ И ВЫБОРКА СТАЛИ | * | * | * | * | * | * | * | * | * | * | * | * | * | * | * | * | * | * | * | * | |
| 12 | | | 1.020-1.5-4 0.0.0.0 ПЗ | ПОЯСНИТЕЛЬНАЯ ЗАПИСКА | * | * | * | * | * | * | * | * | * | * | * | * | * | * | * | * | * | * | * | * | |
| | | | | СБОРОЧНЫЕ ЕДИНИЦЫ: | | | | | | | | | | | | | | | | | | | | | |
| 12 | | 1 | 1.020-1.5-5 0.4.0.0-44 | КАРКАС ПР. КПН71.25 | 1 | | | | | | | | | | | | | | | | | | | | |
| | | | 1.020-1.5-5 0.4.0.0-45 | КАРКАС ПР. КПН71.30 | – | 1 | | | | | | | | | | | | | | | | | | | |
| | | | 1.020-1.5-5 0.4.0.0-48 | КАРКАС ПР. КПН72.25 | – | – | 1 | | | | | | | | | | | | | | | | | | |
| | | | 1.020-1.5-5 0.4.0.0-49 | КАРКАС ПР. КПН72.30 | – | – | – | 1 | | | | | | | | | | | | | | | | | |
| | | | 1.020-1.5-5 0.4.0.0-52 | КАРКАС ПР. КПН73.25 | – | – | – | – | 1 | | | | | | | | | | | | | | | | |
| | | | 1.020-1.5-5 0.4.0.0-53 | КАРКАС ПР. КПН73.30 | – | – | – | – | – | 1 | | | | | | | | | | | | | | | |
| | | | 1.020-1.5-5 0.4.0.0-56 | КАРКАС ПР. КПН74.25 | – | – | – | – | – | – | 1 | | | | | | | | | | | | | | |
| | | | 1.020-1.5-5 0.4.0.0-57 | КАРКАС ПР. КПН74.30 | – | – | – | – | – | – | – | 1 | | | | | | | | | | | | | |
| | | | 1.020-1.5-5 0.4.0.0-60 | КАРКАС ПР. КПН75.25 | – | – | – | – | – | – | – | – | 1 | | | | | | | | | | | | |
| | | | 1.020-1.5-5 0.4.0.0-61 | КАРКАС ПР. КПН75.30 | – | – | – | – | – | – | – | – | – | 1 | | | | | | | | | | | |
| | | | 1.020-1.5-5 0.4.0.0-64 | КАРКАС ПР. КПН76.25 | – | – | – | – | – | – | – | – | – | – | 1 | | | | | | | | | | |
| | | | 1.020-1.5-5 0.4.0.0-65 | КАРКАС ПР. КПН76.30 | – | – | – | – | – | – | – | – | – | – | – | 1 | | | | | | | | | |
| | | | 1.020-1.5-5 0.4.0.0-68 | КАРКАС ПР. КПН77.25 | – | – | – | – | – | – | – | – | – | – | – | – | 1 | | | | | | | | |
| | | | 1.020-1.5-5 0.4.0.0-69 | КАРКАС ПР. КПН77.30 | – | – | – | – | – | – | – | – | – | – | – | – | – | 1 | | | | | | | |
| | | | 1.020-1.5-5 0.4.0.0-72 | КАРКАС ПР. КПН78.25 | – | – | – | – | – | – | – | – | – | – | – | – | – | – | 1 | | | | | | |
| | | | 1.020-1.5-5 0.4.0.0-73 | КАРКАС ПР. КПН78.30 | – | – | – | – | – | – | – | – | – | – | – | – | – | – | – | 1 | | | | | |
| | | | 1.020-1.5-5 0.4.0.0-76 | КАРКАС ПР. КПН79.25 | – | – | – | – | – | – | – | – | – | – | – | – | – | – | – | – | 1 | | | | |
| | | | 1.020-1.5-5 0.4.0.0-77 | КАРКАС ПР. КПН79.30 | – | – | – | – | – | – | – | – | – | – | – | – | – | – | – | – | – | 1 | | | |
| | | | 1.020-1.5-5 0.4.0.0-80 | КАРКАС ПР. КПН80.25 | – | – | – | – | – | – | – | – | – | – | – | – | – | – | – | – | – | – | 1 | | |
| | | | 1.020-1.5-5 0.4.0.0-81 | КАРКАС ПР. КПН80.30 | – | – | – | – | – | – | – | – | – | – | – | – | – | – | – | – | – | – | – | 1 | |

| ФОРМАТ | ЗОНА | ПОЗ | ОБОЗНАЧЕНИЕ | НАИМЕНОВАНИЕ | КОЛ НА ИСПОЛН 1.020-1.5-4 2.0.0.0- 160 | 161 | 162 | 163 | 164 | 165 | 166 | 167 | 168 | 169 | 170 | 171 | 172 | 173 | 174 | 175 | 176 | 177 | 178 | 179 | ПРИМЕЧАНИЕ |
|---|---|---|---|---|---|---|---|---|---|---|---|---|---|---|---|---|---|---|---|---|---|---|---|---|---|
| | | | | ДОКУМЕНТАЦИЯ: | | | | | | | | | | | | | | | | | | | | | |
| 12 | | | 1.020-1.5-4 2.0.0.0 СВ | СБОРОЧНЫЙ ЧЕРТЕЖ | * | * | * | * | * | * | * | * | * | * | * | * | * | * | * | * | * | * | * | * | |
| 12 | | | 1.020-1.5-6 0.0.0.0 УО | УЗЛЫ ОПАЛУБОЧНЫЕ | * | * | * | * | * | * | * | * | * | * | * | * | * | * | * | * | * | * | * | * | |
| 12 | | | 1.020-1.5-4 2.0.0.0 ВМС | ВЕДОМОСТЬ МАТЕРИАЛОВ И ВЫБОРКА СТАЛИ | * | * | * | * | * | * | * | * | * | * | * | * | * | * | * | * | * | * | * | * | |
| 12 | | | 1.020-1.5-4 0.0.0.0 ПЗ | ПОЯСНИТЕЛЬНАЯ ЗАПИСКА | * | * | * | * | * | * | * | * | * | * | * | * | * | * | * | * | * | * | * | * | |
| | | | | СБОРОЧНЫЕ ЕДИНИЦЫ: | | | | | | | | | | | | | | | | | | | | | |
| 12 | | 1 | 1.020-1.5-5 0.5.0.0 | КАРКАС ПР. КПН81.25 | 1 | | | | | | | | | | | | | | | | | | | | |
| | | | 1.020-1.5-5 0.5.0.0-01 | КАРКАС ПР. КПН81.30 | - | 1 | | | | | | | | | | | | | | | | | | | |
| | | | 1.020-1.5-5 0.5.0.0-04 | КАРКАС ПР. КПН82.25 | - | - | 1 | | | | | | | | | | | | | | | | | | |
| | | | 1.020-1.5-5 0.5.0.0-05 | КАРКАС ПР. КПН82.30 | - | - | - | 1 | | | | | | | | | | | | | | | | | |
| | | | 1.020-1.5-5 0.5.0.0-08 | КАРКАС ПР. КПН83.25 | - | - | - | - | 1 | | | | | | | | | | | | | | | | |
| | | | 1.020-1.5-5 0.5.0.0-09 | КАРКАС ПР. КПН83.30 | - | - | - | - | - | 1 | | | | | | | | | | | | | | | |
| | | | 1.020-1.5-5 0.5.0.0-12 | КАРКАС ПР. КПН84.25 | - | - | - | - | - | - | 1 | | | | | | | | | | | | | | |
| | | | 1.020-1.5-5 0.5.0.0-13 | КАРКАС ПР. КПН84.30 | - | - | - | - | - | - | - | 1 | | | | | | | | | | | | | |
| | | | 1.020-1.5-5 0.5.0.0-16 | КАРКАС ПР. КПН85.25 | - | - | - | - | - | - | - | - | 1 | | | | | | | | | | | | |
| | | | 1.020-1.5-5 0.5.0.0-17 | КАРКАС ПР. КПН85.30 | - | - | - | - | - | - | - | - | - | 1 | | | | | | | | | | | |
| | | | 1.020-1.5-5 0.5.0.0-20 | КАРКАС ПР. КПН86.25 | - | - | - | - | - | - | - | - | - | - | 1 | | | | | | | | | | |
| | | | 1.020-1.5-5 0.5.0.0-21 | КАРКАС ПР. КПН86.30 | - | - | - | - | - | - | - | - | - | - | - | 1 | | | | | | | | | |
| | | | 1.020-1.5-5 0.5.0.0-24 | КАРКАС ПР. КПН87.25 | - | - | - | - | - | - | - | - | - | - | - | - | 1 | | | | | | | | |
| | | | 1.020-1.5-5 0.5.0.0-25 | КАРКАС ПР. КПН87.30 | - | - | - | - | - | - | - | - | - | - | - | - | - | 1 | | | | | | | |
| | | | 1.020-1.5-5 0.5.0.0-28 | КАРКАС ПР. КПН88.25 | - | - | - | - | - | - | - | - | - | - | - | - | - | - | 1 | | | | | | |
| | | | 1.020-1.5-5 0.5.0.0-29 | КАРКАС ПР. КПН88.30 | - | - | - | - | - | - | - | - | - | - | - | - | - | - | - | 1 | | | | | |
| | | | 1.020-1.5-5 0.5.0.0-32 | КАРКАС ПР. КПН89.25 | - | - | - | - | - | - | - | - | - | - | - | - | - | - | - | - | 1 | | | | |
| | | | 1.020-1.5-5 0.5.0.0-33 | КАРКАС ПР. КПН89.30 | - | - | - | - | - | - | - | - | - | - | - | - | - | - | - | - | - | 1 | | | |
| | | | 1.020-1.5-5 0.5.0.0-36 | КАРКАС ПР. КПН90.25 | - | - | - | - | - | - | - | - | - | - | - | - | - | - | - | - | - | - | 1 | | |
| | | | 1.020-1.5-5 0.5.0.0-37 | КАРКАС ПР. КПН90.30 | - | - | - | - | - | - | - | - | - | - | - | - | - | - | - | - | - | - | - | 1 | |

СКАЛА

ОПЕРАТОР ТЛП КОРТ

ЭПВЦ КиевЗНИИЭП

ВЗАМ. ИНВ.№

ПОДП И ДАТА

ИНВ № ПОДЛ

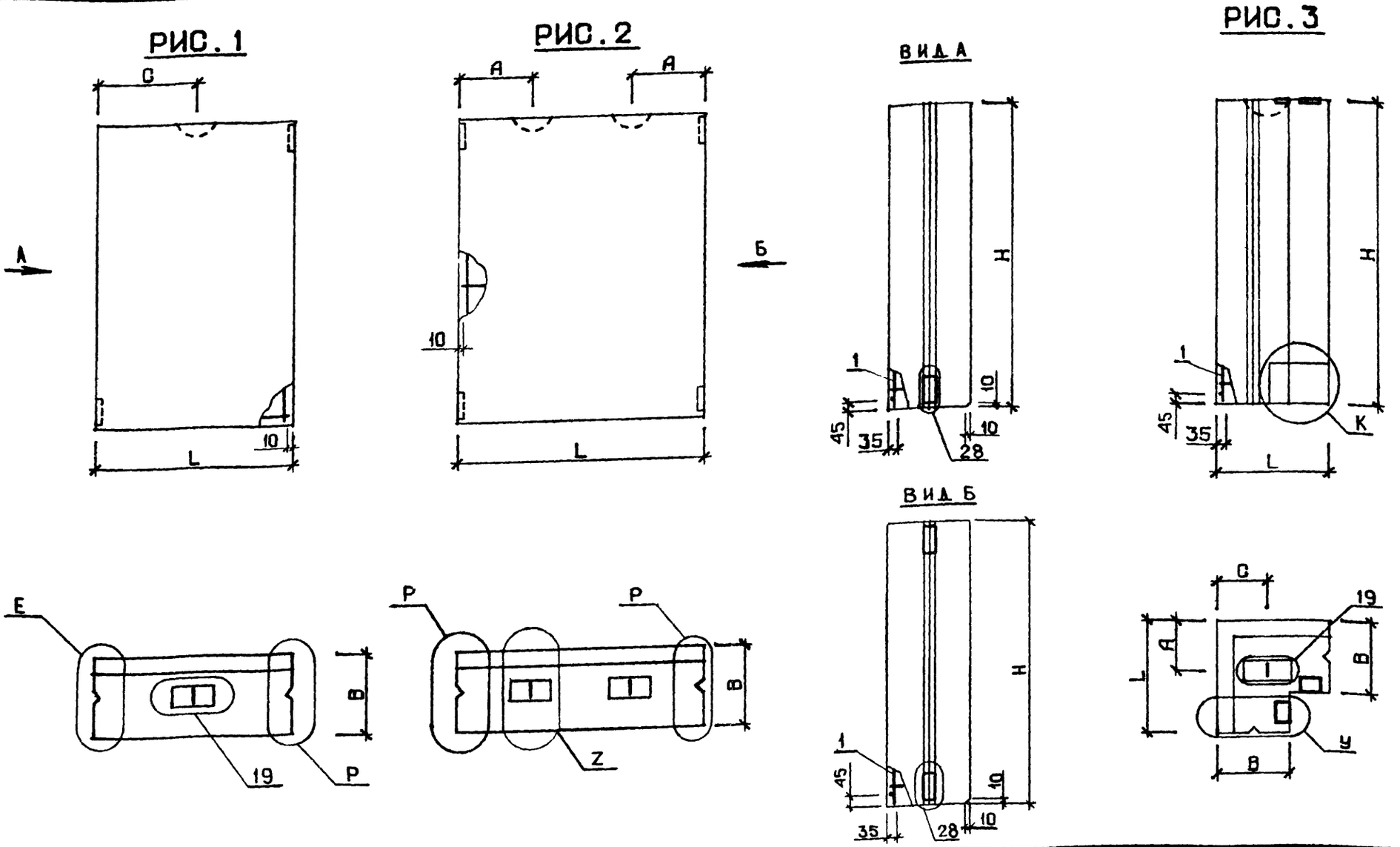


1. УЗЛЫ, ЗАМАРКИРОВАННЫЕ НА ДАННОМ ЧЕРТЕЖЕ, РАЗРАБОТАНЫ В ВЫПУСКЕ 5-6.
2. УЗЛЫ 9÷12 (БУКВЕННЫЙ ИНДЕКС „Z"), УЗЕЛ 19, УЗЛЫ 38÷41 (БУКВЕННЫЙ ИНДЕКС „У") СМ. ЛИСТ 1;
УЗЛЫ 33÷36 (БУКВЕННЫЙ ИНДЕКС „Р") СМ. ЛИСТ 2;
УЗЛЫ 53÷56 (БУКВЕННЫЙ ИНДЕКС „Е") И УЗЛЫ 57÷58 (БУКВЕННЫЙ ИНДЕКС „К") СМ. ЛИСТ 3.

| | | | |
|---|---|---|---|
| НАЧ. ОТД. | ВОЛЫНСКИЙ | | 25.03 |
| Н. КОНТР. | ВАСИЛЬЕВА | | 24.03 |
| ГИП. | ВАНЯН | | 24.03 |
| РУК. ГР. | ШАНАУРОВА | | 24.03 |
| ПРОВЕРИЛ | ХОДОШ | | 24.03 |
| РАЗРАБ. | КАШЕЛКИНА | | 24.03 |

1.020-1.5-4 2.0.0.0 СБ

ПАНЕЛЬ 4ПОН

ПАНЕЛЬ 5ПОН

| СТАДИЯ | МАССА | МАСШТАБ |
|---|---|---|
| Р | СМ ТАБЛ | |

ЛИСТ 1 ЛИСТОВ 7

ЦНИИЭП торгово-бытовых зданий и туристских комплексов

17533 77

ФОРМАТ 12

| ОБОЗНАЧЕНИЕ | МАРКА | РИС | L | H | B | A | y | z | E | K | P | МАССА Т |
|---|---|---|---|---|---|---|---|---|---|---|---|---|
| 1.020-1.5-4 2.0.0.0 | 4ПСН3.18.25-П | 1 | 280 | 1780 | 250 | 140 | - | - | 53 | - | 33 | 0.1 |
| -001 | 4ПСН3.18.30-П | 1 | 280 | 1780 | 300 | 140 | - | - | 54 | - | 34 | 0.1 |
| -002 | 4ПСН3.18.35-П | 1 | 280 | 1780 | 350 | 140 | - | - | 55 | - | 35 | 0.2 |
| -003 | 4ПСН3.18.40-П | 1 | 280 | 1780 | 400 | 140 | - | - | 56 | - | 36 | 0.2 |
| -004 | 4ПСН3.21.25-П | 1 | 280 | 2080 | 250 | 140 | - | - | 53 | - | 33 | 0.1 |
| -005 | 4ПСН3.21.30-П | 1 | 280 | 2080 | 300 | 140 | - | - | 54 | - | 34 | 0.2 |
| -006 | 4ПСН3.21.35-П | 1 | 280 | 2080 | 350 | 140 | - | - | 55 | - | 35 | 0.2 |
| -007 | 4ПСН3.21.40-П | 1 | 280 | 2080 | 400 | 140 | - | - | 56 | - | 36 | 0.2 |
| -008 | 4ПСН3.27.25-П | 1 | 280 | 2680 | 250 | 140 | - | - | 53 | - | 33 | 0.2 |
| -009 | 4ПСН3.27.30-П | 1 | 280 | 2680 | 300 | 140 | - | - | 54 | - | 34 | 0.2 |
| -010 | 4ПСН3.27.35-П | 1 | 280 | 2680 | 350 | 140 | - | - | 55 | - | 35 | 0.3 |
| -011 | 4ПСН3.27.40-П | 1 | 280 | 2680 | 400 | 140 | - | - | 56 | - | 36 | 0.3 |
| -012 | 4ПСН4.18.25-П | 1 | 430 | 1780 | 250 | 215 | - | - | 53 | - | 33 | 0.2 |
| -013 | 4ПСН4.18.30-П | 1 | 430 | 1780 | 300 | 215 | - | - | 54 | - | 34 | 0.2 |
| -014 | 4ПСН4.18.35-П | 1 | 430 | 1780 | 350 | 215 | - | - | 55 | - | 35 | 0.3 |
| -015 | 4ПСН4.18.40-П | 1 | 430 | 1780 | 400 | 215 | - | - | 56 | - | 36 | 0.3 |
| -016 | 4ПСН4.21.25-П | 1 | 430 | 2080 | 250 | 215 | - | - | 53 | - | 33 | 0.2 |
| -017 | 4ПСН4.21.30-П | 1 | 430 | 2080 | 300 | 215 | - | - | 54 | - | 34 | 0.3 |
| -018 | 4ПСН4.21.35-П | 1 | 430 | 2080 | 350 | 215 | - | - | 55 | - | 35 | 0.3 |
| -019 | 4ПСН4.21.40-П | 1 | 430 | 2080 | 400 | 215 | - | - | 56 | - | 36 | 0.4 |
| -020 | 4ПСН4.27.25-П | 1 | 430 | 2680 | 250 | 215 | - | - | 53 | - | 33 | 0.3 |
| -021 | 4ПСН4 27.30-П | 1 | 430 | 2680 | 300 | 215 | - | - | 54 | - | 34 | 0.4 |
| -022 | 4ПСН4.27.35-П | 1 | 430 | 2680 | 350 | 215 | - | - | 55 | - | 35 | 0.4 |
| -023 | 4ПСН4.27.40-П | 1 | 430 | 2680 | 400 | 215 | - | - | 56 | - | 36 | 0.5 |
| -024 | 4ПСН6.12.25-П | 1 | 580 | 1180 | 250 | 290 | - | - | 53 | - | 33 | 0.2 |
| -025 | 4ПСН6.12.30-П | 1 | 580 | 1180 | 300 | 290 | - | - | 54 | - | 34 | 0.2 |
| -026 | 4ПСН6.12.35-П | 1 | 580 | 1180 | 350 | 290 | - | - | 55 | - | 35 | 0.2 |
| -027 | 4ПСН6.12.40-П | 1 | 580 | 1180 | 400 | 290 | - | - | 56 | - | 36 | 0.3 |
| -028 | 4ПСН6.15.25-П | 1 | 580 | 1480 | 250 | 290 | - | - | 53 | - | 33 | 0.2 |
| -029 | 4ПСН6.15.30-П | 1 | 580 | 1480 | 300 | 290 | - | - | 54 | - | 34 | 0.3 |

В ТАБЛИЦЕ ИСПОЛНЕНИЙ РАЗМЕРЫ ПРИВЕДЕНЫ В ММ



ЭПВЦ КиевЗНИИЭП
ОПЕРАТОР ТЛП КОРТ
СКАЛА
ВЗАМ ИНВ.№
ПОДП. И ДАТА
ИНВ.№ ПОДЛ.
17533 78

КиевЗНИИЭП ГПП КОРТ

| ОБОЗНАЧЕНИЕ | МАРКА | РИС | L | H | B | A | У | Z | E | K | P | МАССА Т |
|---|---|---|---|---|---|---|---|---|---|---|---|---|
| 1.020-1.5-4 2.0.0.0-030 | 4ПСН6.15.35-П | 1 | 580 | 1480 | 350 | 290 | - | - | 55 | - | 35 | 0.3 |
| -031 | 4ПСН6.15.40-П | 1 | 580 | 1480 | 400 | 290 | - | - | 56 | - | 36 | 0.3 |
| -032 | 4ПСН6.18.25-П | 1 | 580 | 1780 | 250 | 290 | - | - | 53 | - | 33 | 0.3 |
| -033 | 4ПСН6.18.30-П | 1 | 580 | 1780 | 300 | 290 | - | - | 54 | - | 34 | 0.3 |
| -034 | 4ПСН6.18.35-П | 1 | 580 | 1780 | 350 | 290 | - | - | 55 | - | 35 | 0.4 |
| -035 | 4ПСН6.18.40-П | 1 | 580 | 1780 | 400 | 290 | - | - | 56 | - | 36 | 0.4 |
| -036 | 4ПСН6.21.25-П | 1 | 580 | 2080 | 250 | 290 | - | - | 53 | - | 33 | 0.3 |
| -037 | 4ПСН6.21.30-П | 1 | 580 | 2080 | 300 | 290 | - | - | 54 | - | 34 | 0.4 |
| -038 | 4ПСН6.21.35-П | 1 | 580 | 2080 | 350 | 290 | - | - | 55 | - | 35 | 0.4 |
| -039 | 4ПСН6.21.40-П | 1 | 580 | 2080 | 400 | 290 | - | - | 56 | - | 36 | 0.5 |
| -040 | 4ПСН6.27.25-П | 1 | 580 | 2680 | 250 | 290 | - | - | 53 | - | 33 | 0.4 |
| -041 | 4ПСН6.27.30-П | 1 | 580 | 2680 | 300 | 290 | - | - | 54 | - | 34 | 0.5 |
| -042 | 4ПСН6.27.35-П | 1 | 580 | 2680 | 350 | 290 | - | - | 55 | - | 35 | 0.6 |
| -043 | 4ПСН6.27.40-П | 1 | 580 | 2680 | 400 | 290 | - | - | 56 | - | 36 | 0.6 |
| -044 | 4ПСН12.12.25-П | 2 | 1180 | 1180 | 250 | 350 | - | 9 | - | - | 33 | 0.4 |
| -045 | 4ПСН12.12.30-П | 2 | 1180 | 1180 | 300 | 350 | - | 10 | - | - | 34 | 0.4 |
| -046 | 4ПСН12.12.35-П | 2 | 1180 | 1180 | 350 | 350 | - | 11 | - | - | 35 | 0.5 |
| -047 | 4ПСН12.12.40-П | 2 | 1180 | 1180 | 400 | 350 | - | 12 | - | - | 36 | 0.6 |
| -048 | 4ПСН12.15.25-П | 2 | 1180 | 1480 | 250 | 350 | - | 9 | - | - | 33 | 0.5 |
| -049 | 4ПСН12.15.30-П | 2 | 1180 | 1480 | 300 | 350 | - | 10 | - | - | 34 | 0.5 |
| -050 | 4ПСН12.15.35-П | 2 | 1180 | 1480 | 350 | 350 | - | 11 | - | - | 35 | 0.6 |
| -051 | 4ПСН12.15.40-П | 2 | 1180 | 1480 | 400 | 350 | - | 12 | - | - | 36 | 0.7 |
| -052 | 4ПСН12.18.25-П | 2 | 1180 | 1780 | 250 | 350 | - | 9 | - | - | 33 | 0.6 |
| -053 | 4ПСН12.18.30-П | 2 | 1180 | 1780 | 300 | 350 | - | 10 | - | - | 34 | 0.7 |
| -054 | 4ПСН12 18.35-П | 2 | 1180 | 1780 | 350 | 350 | - | 11 | - | - | 35 | 0.8 |
| -055 | 4ПСН12.18.40-П | 2 | 1180 | 1780 | 400 | 350 | - | 12 | - | - | 36 | 0.9 |
| -056 | 4ПСН12.21.25-П | 2 | 1180 | 2080 | 250 | 350 | - | 9 | - | - | 33 | 0.6 |
| -057 | 4ПСН12.21.30-П | 2 | 1180 | 2080 | 300 | 350 | - | 10 | - | - | 34 | 0.8 |
| -058 | 4ПСН12.21.35-П | 2 | 1180 | 2080 | 350 | 350 | - | 11 | - | - | 35 | 0.9 |
| -059 | 4ПСН12.21.40-П | 2 | 1180 | 2080 | 400 | 350 | - | 12 | - | - | 36 | 1.0 |



17533 79

ФОРМАТ А2

| ОБОЗНАЧЕНИЕ | МАРКА | РИС | L | H | B | A | Ц | Z | E | K | P | МАССА Т. |
|---|---|---|---|---|---|---|---|---|---|---|---|---|
| 1.020-1.5-4 2.0.0.0-060 | 4ПСН12.27.25-П | 2 | 1180 | 2680 | 250 | 350 | - | 9 | - | - | 33 | 0.8 |
| -061 | 4ПСН12.27.30-П | 2 | 1180 | 2680 | 300 | 350 | - | 10 | - | - | 34 | 1.0 |
| -062 | 4ПСН12.27.35-П | 2 | 1180 | 2680 | 350 | 350 | - | 11 | - | - | 35 | 1.1 |
| -063 | 4ПСН12.27.40-П | 2 | 1180 | 2680 | 400 | 350 | - | 12 | - | - | 36 | 1.3 |
| -064 | 4ПСН18..12.25-П | 2 | 1780 | 1180 | 250 | 350 | - | 9 | - | - | 33 | 0.6 |
| -065 | 4ПСН18..12.30-П | 2 | 1780 | 1180 | 300 | 350 | - | 10 | - | - | 34 | 0.7 |
| -066 | 4ПСН18..12.35-П | 2 | 1780 | 1180 | 350 | 350 | - | 11 | - | - | 35 | 0.8 |
| -067 | 4ПСН18.12.40-П | 2 | 1780 | 1180 | 400 | 350 | - | 12 | - | - | 36 | 0.9 |
| -068 | 4ПСН18.15.25-П | 2 | 1780 | 1480 | 250 | 350 | - | 9 | - | - | 33 | 0.7 |
| -069 | 4ПСН18.15.30-П | 2 | 1780 | 1480 | 300 | 350 | - | 10 | - | - | 34 | 0.8 |
| -070 | 4ПСН18.15.35-П | 2 | 1780 | 1480 | 350 | 350 | - | 11 | - | - | 35 | 0.9 |
| -071 | 4ПСН18..15.40-П | 2 | 1780 | 1480 | 400 | 350 | - | 12 | - | - | 36 | 1.1 |
| -072 | 4ПСН18.18.25-П | 2 | 1780 | 1780 | 250 | 350 | - | 9 | - | - | 33 | 0.8 |
| -073 | 4ПСН18..18.30-П | 2 | 1780 | 1780 | 300 | 350 | - | 10 | - | - | 34 | 1.0 |
| -074 | 4ПСН18..18.35-П | 2 | 1780 | 1780 | 350 | 350 | - | 11 | - | - | 35 | 1.1 |
| -075 | 4ПСН18.18.40-П | 2 | 1780 | 1780 | 400 | 350 | - | 12 | - | - | 36 | 1.3 |
| -076 | 4ПСН18.21.25-П | 2 | 1780 | 2080 | 250 | 350 | - | 9 | - | - | 33 | 1.0 |
| -077 | 4ПСН18.21.30-П | 2 | 1780 | 2080 | 300 | 350 | - | 10 | - | - | 34 | 1.2 |
| -078 | 4ПСН18.21.35-П | 2 | 1780 | 2080 | 350 | 350 | - | 11 | - | - | 35 | 1.3 |
| -079 | 4ПСН18.21.40-П | 2 | 1780 | 2080 | 400 | 350 | - | 12 | - | - | 36 | 1.5 |
| -080 | 4ПСН18.27.25-П | 2 | 1780 | 2680 | 250 | 350 | - | 9 | - | - | 33 | 1.3 |
| -081 | 4ПСН18.27.30-П | 2 | 1780 | 2680 | 300 | 350 | - | 10 | - | - | 34 | 1.5 |
| -082 | 4ПСН18.27.35-П | 2 | 1780 | 2680 | 350 | 350 | - | 11 | - | - | 35 | 1.7 |
| -083 | 4ПСН18.27.40-П | 2 | 1780 | 2680 | 400 | 350 | - | 12 | - | - | 36 | 1.9 |
| -084 | 5ПСН41.120.2.5-П | 3 | 410 | 1185 | 250 | 165 | 38 | - | - | 57 | - | 0.2 |
| -085 | 5ПСН46.120.3.0-П | 3 | 460 | 1185 | 300 | 215 | 39 | - | - | 57 | - | 0.2 |
| -086 | 5ПСН51.120.3.5-П | 3 | 510 | 1185 | 350 | 235 | 40 | - | - | 57 | - | 0.3 |
| -087 | 5ПСН56.120.4.0-П | 3 | 560 | 1185 | 400 | 265 | 41 | - | - | 57 | - | 0.3 |
| -088 | 5ПСН41.130.2.5-П | 3 | 410 | 1285 | 250 | 165 | 38 | - | - | 57 | - | 0.2 |
| -089 | 5ПСН46.130.3.0-П | 3 | 460 | 1285 | 300 | 215 | 39 | - | - | 57 | - | 0.2 |



ЭПВЦ КиевЗНИИЭП
ОПЕРАТОР ТЛП КОРТ
СКАЛА
ИНВ.№ ПОДЛ
ПОДП. И ДАТА
ВЗАМ. ИНВ.№
17533-80 ФОРМАТ А2

| ОБОЗНАЧЕНИЕ | МАРКА | РИС | L | H | B | A | У | Z | E | K | P | МАССА Т |
|---|---|---|---|---|---|---|---|---|---|---|---|---|
| 1.020-1.5-4 2.0.0.0-090 | 5ПСН51.130.3.5-П | 3 | 510 | 1285 | 350 | 235 | 40 | - | - | 57 | - | 0.3 |
| -091 | 5ПСН56.130.4.0-П | 3 | 560 | 1285 | 400 | 265 | 41 | - | - | 57 | - | 0.4 |
| -092 | 5ПСН41.150.2.5-П | 3 | 410 | 1485 | 250 | 165 | 38 | - | - | 57 | - | 0.2 |
| -093 | 5ПСН46.150.3.0-П | 3 | 460 | 1485 | 300 | 215 | 39 | - | - | 57 | - | 0.3 |
| -094 | 5ПСН51.150.3.5-П | 3 | 510 | 1485 | 350 | 235 | 40 | - | - | 57 | - | 0.4 |
| -095 | 5ПСН56.150.4.0-П | 3 | 560 | 1485 | 400 | 265 | 41 | - | - | 57 | - | 0.4 |
| -096 | 5ПСН41.180.2.5-П | 3 | 410 | 1785 | 250 | 165 | 38 | - | - | 57 | - | 0.3 |
| -097 | 5ПСН46.180.3.0-П | 3 | 460 | 1785 | 300 | 215 | 39 | - | - | 57 | - | 0.3 |
| -098 | 5ПСН51.180.3.5-П | 3 | 510 | 1785 | 350 | 235 | 40 | - | - | 57 | - | 0.4 |
| -099 | 5ПСН56.180.4.0-П | 3 | 560 | 1785 | 400 | 265 | 41 | - | - | 57 | - | 0.5 |
| -100 | 5ПСН41.210.2.5-П | 3 | 410 | 2085 | 250 | 165 | 38 | - | - | 57 | - | 0.3 |
| -101 | 5ПСН46.210.3.0-П | 3 | 460 | 2085 | 300 | 215 | 39 | - | - | 57 | - | 0.4 |
| -102 | 5ПСН51.210.3.5-П | 3 | 510 | 2085 | 350 | 235 | 40 | - | - | 57 | - | 0.5 |
| -103 | 5ПСН56.210.4.0-П | 3 | 560 | 2085 | 400 | 265 | 41 | - | - | 57 | - | 0.6 |
| -104 | 5ПСН46.120.2.5-П | 3 | 460 | 1185 | 250 | 165 | 38 | - | - | 58 | - | 0.2 |
| -105 | 5ПСН51.120.3.0-П | 3 | 510 | 1185 | 300 | 215 | 39 | - | - | 58 | - | 0.3 |
| -106 | 5ПСН56.120.3.5-П | 3 | 560 | 1185 | 350 | 250 | 40 | - | - | 58 | - | 0.3 |
| -107 | 5ПСН61.120.4.0-П | 3 | 610 | 1185 | 400 | 275 | 41 | - | - | 58 | - | 0.4 |
| -108 | 5ПСН46.130.2.5-П | 3 | 460 | 1285 | 250 | 165 | 38 | - | - | 58 | - | 0.2 |
| -109 | 5ПСН51.130.3.0-П | 3 | 510 | 1285 | 300 | 215 | 39 | - | - | 58 | - | 0.3 |
| -110 | 5ПСН56.130.3.5-П | 3 | 560 | 1285 | 350 | 250 | 40 | - | - | 58 | - | 0.3 |
| -111 | 5ПСН61.130.4.0-П | 3 | 610 | 1285 | 400 | 275 | 41 | - | - | 58 | - | 0.4 |
| -112 | 5ПСН46.150.2.5-П | 3 | 460 | 1485 | 250 | 165 | 38 | - | - | 58 | - | 0.3 |
| -113 | 5ПСН51.150.3.0-П | 3 | 510 | 1485 | 300 | 215 | 39 | - | - | 58 | - | 0.3 |
| -114 | 5ПСН56.150.3.5-П | 3 | 560 | 1485 | 350 | 250 | 40 | - | - | 58 | - | 0.4 |
| -115 | 5ПСН61.150.4.0-П | 3 | 610 | 1485 | 400 | 275 | 41 | - | - | 58 | - | 0.5 |
| -116 | 5ПСН46.180.2.5-П | 3 | 460 | 1785 | 250 | 190 | 38 | - | - | 58 | - | 0.3 |
| -117 | 5ПСН51.180.3.0-П | 3 | 510 | 1785 | 300 | 220 | 39 | - | - | 58 | - | 0.4 |
| -118 | 5ПСН56.180.3.5-П | 3 | 560 | 1785 | 350 | 250 | 40 | - | - | 58 | - | 0.5 |
| -119 | 5ПСН61.180.4.0-П | 3 | 610 | 1785 | 400 | 280 | 41 | - | - | 58 | - | 0.6 |



17533 81 ФОРМАТ А2

| ОБОЗНАЧЕНИЕ | МАРКА | РИС | L | H | B | A | У | Z | E | K | P | МАССА Т |
|---|---|---|---|---|---|---|---|---|---|---|---|---|
| 1.020-1.5-4 2.0.0.0-120 | 5ПСН46.210.2.5-П | 3 | 460 | 2085 | 250 | 190 | 38 | - | - | 58 | - | 0.4 |
| -121 | 5ПСН51.210.3.0-П | 3 | 510 | 2085 | 300 | 220 | 39 | - | - | 58 | - | 0.5 |
| -122 | 5ПСН56.210.3.5-П | 3 | 560 | 2085 | 350 | 250 | 40 | - | - | 58 | - | 0.6 |
| -123 | 5ПСН61.210.4.0-П | 3 | 610 | 2085 | 400 | 280 | 41 | - | - | 58 | - | 0.7 |
| -124 | 4ПСН4.18.25-Я | 1 | 430 | 1780 | 250 | 215 | - | - | 53 | - | 33 | 0.2 |
| -125 | 4ПСН4.18.30-Я | 1 | 430 | 1780 | 300 | 215 | - | - | 54 | - | 34 | 0.2 |
| -126 | 4ПСН4.21.25-Я | 1 | 430 | 2080 | 250 | 215 | - | - | 53 | - | 33 | 0.2 |
| -127 | 4ПСН4.21.30-Я | 1 | 430 | 2080 | 300 | 215 | - | - | 54 | - | 34 | 0.2 |
| -128 | 4ПСН4.27.25-Я | 1 | 430 | 2680 | 250 | 215 | - | - | 53 | - | 33 | 0.2 |
| -129 | 4ПСН4.27.30-Я | 1 | 430 | 2680 | 300 | 215 | - | - | 54 | - | 34 | 0.3 |
| -130 | 4ПСН6.12.25-Я | 1 | 580 | 1180 | 250 | 290 | - | - | 53 | - | 33 | 0.1 |
| -131 | 4ПСН6.12.30-Я | 1 | 580 | 1180 | 300 | 290 | - | - | 54 | - | 34 | 0.2 |
| -132 | 4ПСН6.15.25-Я | 1 | 580 | 1480 | 250 | 290 | - | - | 53 | - | 33 | 0.2 |
| -133 | 4ПСН6.15.30-Я | 1 | 580 | 1480 | 300 | 290 | - | - | 54 | - | 34 | 0.2 |
| -134 | 4ПСН6.18.25-Я | 1 | 580 | 1780 | 250 | 290 | - | - | 53 | - | 33 | 0.2 |
| -135 | 4ПСН6.18.30-Я | 1 | 580 | 1780 | 300 | 290 | - | - | 54 | - | 34 | 0.3 |
| -136 | 4ПСН6.21.25-Я | 1 | 580 | 2080 | 250 | 290 | - | - | 53 | - | 33 | 0.2 |
| -137 | 4ПСН6.21.30-Я | 1 | 580 | 2080 | 300 | 290 | - | - | 54 | - | 34 | 0.3 |
| -138 | 4ПСН6.27.25-Я | 1 | 580 | 2680 | 250 | 290 | - | - | 53 | - | 33 | 0.3 |
| -139 | 4ПСН6.27.30-Я | 1 | 580 | 2680 | 300 | 290 | - | - | 54 | - | 34 | 0.4 |
| -140 | 4ПСН12.12.25-Я | 2 | 1180 | 1180 | 250 | 350 | - | 9 | - | - | 33 | 0.3 |
| -141 | 4ПСН12.12.30-Я | 2 | 1180 | 1180 | 300 | 350 | - | 10 | - | - | 34 | 0.3 |
| -142 | 4ПСН12.15.25-Я | 2 | 1180 | 1480 | 250 | 350 | - | 9 | - | - | 33 | 0.4 |
| -143 | 4ПСН12.15.30-Я | 2 | 1180 | 1480 | 300 | 350 | - | 10 | - | - | 34 | 0.4 |
| -144 | 4ПСН12.18.25-Я | 2 | 1180 | 1780 | 250 | 350 | - | 9 | - | - | 33 | 0.4 |
| -145 | 4ПСН12.18.30-Я | 2 | 1180 | 1780 | 300 | 350 | - | 10 | - | - | 34 | 0.5 |
| -146 | 4ПСН12.21.25-Я | 2 | 1180 | 2080 | 250 | 350 | - | 9 | - | - | 33 | 0.5 |
| -147 | 4ПСН12.21.30-Я | 2 | 1180 | 2080 | 300 | 350 | - | 10 | - | - | 34 | 0.6 |
| -148 | 4ПСН12.27.25-Я | 2 | 1180 | 2680 | 250 | 350 | - | 9 | - | - | 33 | 0.7 |
| -149 | 4ПСН12.27.30-Я | 2 | 1180 | 2680 | 300 | 350 | - | 10 | - | - | 34 | 0.8 |

КиевЗНИИЭП

| ОБОЗНАЧЕНИЕ | МАРКА | РИС | L | H | B | A | У | Z | E | K | P | МАССА Т |
|---|---|---|---|---|---|---|---|---|---|---|---|---|
| 1.020-1.5-4 2.0.0.0-150 | 4 ПСН18.12.25-Я | 2 | 1780 | 1180 | 250 | 350 | - | 9 | - | - | 33 | 0.4 |
| -151 | 4 ПСН18.12.30-Я | 2 | 1780 | 1180 | 300 | 350 | - | 10 | - | - | 34 | 0.5 |
| -152 | 4 ПСН18.15.25-Я | 2 | 1780 | 1480 | 250 | 350 | - | 9 | - | - | 33 | 0.5 |
| -153 | 4 ПСН18.15.30-Я | 2 | 1780 | 1480 | 300 | 350 | - | 10 | - | - | 34 | 0.7 |
| -154 | 4 ПСН18.18.25-Я | 2 | 1780 | 1780 | 250 | 350 | - | 9 | - | - | 33 | 0.7 |
| -155 | 4 ПСН18.18.30-Я | 2 | 1780 | 1780 | 300 | 350 | - | 10 | - | - | 34 | 0.8 |
| -156 | 4 ПСН18.21.25-Я | 2 | 1780 | 2080 | 250 | 350 | - | 9 | - | - | 33 | 0.8 |
| -157 | 4 ПСН18.21.30-Я | 2 | 1780 | 2080 | 300 | 350 | - | 10 | - | - | 34 | 0.9 |
| -158 | 4 ПСН18.27.25-Я | 2 | 1780 | 2680 | 250 | 350 | - | 9 | - | - | 33 | 1.0 |
| -159 | 4 ПСН18.27.30-Я | 2 | 1780 | 2680 | 300 | 350 | - | 10 | - | - | 34 | 1.2 |
| -160 | 5ПСН41.120.2.5-Я | 3 | 410 | 1185 | 250 | 165 | 38 | - | 32 | 57 | - | 0.1 |
| -161 | 5ПСН46.120.3.0-Я | 3 | 460 | 1185 | 300 | 215 | 39 | - | 33 | 57 | - | 0.2 |
| -162 | 5ПСН41.130.2.5-Я | 3 | 410 | 1285 | 250 | 165 | 38 | - | 32 | 57 | - | 0.1 |
| -163 | 5ПСН46.130.3.0-Я | 3 | 460 | 1285 | 300 | 215 | 39 | - | 33 | 57 | - | 0.2 |
| -164 | 5ПСН41.150.2.5-Я | 3 | 410 | 1485 | 250 | 165 | 38 | - | 32 | 57 | - | 0.2 |
| -165 | 5ПСН46.150.3.0-Я | 3 | 460 | 1485 | 300 | 215 | 39 | - | 33 | 57 | - | 0.2 |
| -166 | 5ПСН41.180.2.5-Я | 3 | 410 | 1785 | 250 | 165 | 38 | - | 32 | 57 | - | 0.2 |
| -167 | 5ПСН46.180.3.0-Я | 3 | 460 | 1785 | 300 | 215 | 39 | - | 33 | 57 | - | 0.3 |
| -168 | 5ПСН41.210.2.5-Я | 3 | 410 | 2085 | 250 | 165 | 38 | - | 32 | 57 | - | 0.2 |
| -169 | 5ПСН46.210.3.0-Я | 3 | 460 | 2085 | 300 | 215 | 39 | - | 33 | 57 | - | 0.3 |
| -170 | 5ПСН46.120.2.5-Я | 3 | 460 | 1185 | 250 | 165 | 38 | - | 32 | 58 | - | 0.2 |
| -171 | 5ПСН51.120.3.0-Я | 3 | 510 | 1185 | 300 | 215 | 39 | - | 33 | 58 | - | 0.2 |
| -172 | 5ПСН46.130.2.5-Я | 3 | 460 | 1285 | 250 | 165 | 38 | - | 32 | 58 | - | 0.2 |
| -173 | 5ПСН51.130.3.0-Я | 3 | 510 | 1285 | 300 | 215 | 39 | - | 33 | 58 | - | 0.2 |
| -174 | 5ПСН46.150.2.5-Я | 3 | 460 | 1485 | 250 | 165 | 38 | - | 32 | 58 | - | 0.2 |
| -175 | 5ПСН51.150.3.0-Я | 3 | 510 | 1485 | 300 | 215 | 39 | - | 33 | 58 | - | 0.3 |
| -176 | 5ПСН46.180.2.5-Я | 3 | 460 | 1785 | 250 | 190 | 38 | - | 32 | 58 | - | 0.2 |
| -177 | 5ПСН51.180.3.0-Я | 3 | 510 | 1785 | 300 | 220 | 39 | - | 33 | 58 | - | 0.3 |
| -178 | 5ПСН46.210.2.5-Я | 3 | 460 | 2085 | 250 | 190 | 38 | - | 32 | 58 | - | 0.3 |
| -179 | 5ПСН51.210.3.0-Я | 3 | 510 | 2085 | 300 | 220 | 39 | - | 33 | 58 | - | 0.4 |

| НАИМЕНОВАНИЕ | КОЛ НА ИСПОЛН. 1.020-1.5-4 2.0.0.0- | | | | | | | | | | | | | | | | | | | |
|---|---|---|---|---|---|---|---|---|---|---|---|---|---|---|---|---|---|---|---|---|
| | -- | 001 | 002 | 003 | 004 | 005 | 006 | 007 | 008 | 009 | 010 | 011 | 012 | 013 | 014 | 015 | 016 | 017 | 018 | 019 |
| МАТЕРИАЛЫ: | | | | | | | | | | | | | | | | | | | | |
| БЕТОН ЛЕГК. М50 М.КУБ. | 0.095 | 0.119 | 0.144 | 0.169 | 0.113 | 0.142 | 0.171 | 0.200 | 0.149 | 0.186 | 0.224 | 0.261 | 0.152 | 0.190 | 0.229 | 0.267 | 0.180 | 0.224 | 0.269 | 0.314 |
| РАСТВОР ЦЕМ. М100 М.КУБ. | 0.010 | 0.010 | 0.010 | 0.010 | 0.012 | 0.012 | 0.012 | 0.012 | 0.015 | 0.015 | 0.015 | 0.015 | 0.015 | 0.015 | 0.015 | 0.015 | 0.018 | 0.018 | 0.018 | 0.018 |
| РАСТВОР ЦЕМ. М50 М.КУБ. | 0.007 | 0.007 | 0.007 | 0.007 | 0.009 | 0.009 | 0.009 | 0.009 | 0.011 | 0.011 | 0.011 | 0.011 | 0.011 | 0.011 | 0.011 | 0.011 | 0.013 | 0.013 | 0.013 | 0.013 |
| ПОКАЗАТЕЛИ: | | | | | | | | | | | | | | | | | | | | |
| МАССА СТАЛИ КГ | 4.417 | 4.543 | 4.669 | 4.794 | 4.726 | 4.861 | 4.997 | 5.133 | 6.062 | 6.217 | 6.372 | 5.809 | 4.695 | 4.820 | 4.946 | 5.072 | 5.049 | 5.185 | 5.321 | 5.456 |
| АРМАТУРНЫЕ ИЗДЕЛИЯ | 2.100 | 2.226 | 2.351 | 2.477 | 2.408 | 2.544 | 2.680 | 2.815 | 3.744 | 3.900 | 4.055 | 3.492 | 2.377 | 2.503 | 2.629 | 2.755 | 2.732 | 2.868 | 3.003 | 3.139 |
| АРМАТУРНАЯ СТАЛЬ | 2.100 | 2.226 | 2.351 | 2.477 | 2.408 | 2.544 | 2.680 | 2.815 | 3.744 | 3.900 | 4.055 | 3.492 | 2.377 | 2.503 | 2.629 | 2.755 | 2.732 | 2.868 | 3.003 | 3.139 |
| КЛАСС А-I | 0.093 | 0.115 | 0.138 | 0.160 | 0.093 | 0.115 | 0.138 | 0.160 | 0.093 | 0.115 | 0.138 | 0.160 | 0.093 | 0.115 | 0.138 | 0.160 | 0.093 | 0.115 | 0.138 | 0.160 |
| Ф6АI ГОСТ 5781-75 | 0.093 | 0.115 | 0.138 | 0.160 | 0.093 | 0.115 | 0.138 | 0.160 | 0.093 | 0.115 | 0.138 | 0.160 | 0.093 | 0.115 | 0.138 | 0.160 | 0.093 | 0.115 | 0.138 | 0.160 |
| КЛАСС А-Ш | 0.186 | 0.231 | 0.275 | 0.320 | 0.186 | 0.231 | 0.275 | 0.320 | 2.539 | 2.584 | 2.628 | 0.320 | 0.186 | 0.231 | 0.275 | 0.320 | 0.186 | 0.231 | 0.275 | 0.320 |
| Ф6АШ ГОСТ 5781-75 | | | | | | | | | 2.353 | 2.353 | 2.353 | | | | | | | | | |
| Ф12АШ ГОСТ 5.1459-72* | 0.186 | 0.231 | 0.275 | 0.320 | 0.186 | 0.231 | 0.275 | 0.320 | 0.186 | 0.231 | 0.275 | 0.320 | 0.186 | 0.231 | 0.275 | 0.320 | 0.186 | 0.231 | 0.275 | 0.320 |
| КЛАСС В-I | 1.820 | 1.879 | 1.939 | 1.998 | 2.129 | 2.198 | 2.267 | 2.336 | 1.112 | 1.201 | 1.290 | 3.012 | 2.098 | 2.157 | 2.216 | 2.275 | 2.452 | 2.522 | 2.591 | 2.660 |
| Ф4ВI ГОСТ 6727-53* | 0.260 | 0.320 | 0.379 | 0.438 | 0.304 | 0.373 | 0.442 | 0.511 | 0.391 | 0.479 | 0.568 | 0.657 | 0.260 | 0.320 | 0.379 | 0.438 | 0.304 | 0.373 | 0.442 | 0.511 |
| Ф5ВI ГОСТ 6727-53* | 1.560 | 1.560 | 1.560 | 1.560 | 1.825 | 1.825 | 1.825 | 1.825 | 0.721 | 0.721 | 0.721 | 2.355 | 1.837 | 1.837 | 1.837 | 1.837 | 2.149 | 2.149 | 2.149 | 2.149 |
| ЗАКЛАДНЫЕ ИЗДЕЛИЯ | 2.317 | 2.317 | 2.317 | 2.317 | 2.317 | 2.317 | 2.317 | 2.317 | 2.317 | 2.317 | 2.317 | 2.317 | 2.317 | 2.317 | 2.317 | 2.317 | 2.317 | 2.317 | 2.317 | 2.317 |
| ПРОФИЛЬНАЯ СТАЛЬ | 0.720 | 0.720 | 0.720 | 0.720 | 0.720 | 0.720 | 0.720 | 0.720 | 0.720 | 0.720 | 0.720 | 0.720 | 0.720 | 0.720 | 0.720 | 0.720 | 0.720 | 0.720 | 0.720 | 0.720 |
| УГЛОВАЯ | 0.720 | 0.720 | 0.720 | 0.720 | 0.720 | 0.720 | 0.720 | 0.720 | 0.720 | 0.720 | 0.720 | 0.720 | 0.720 | 0.720 | 0.720 | 0.720 | 0.720 | 0.720 | 0.720 | 0.720 |
| L45X45X4 ГОСТ 8509-72 С38/23 | 0.720 | 0.720 | 0.720 | 0.720 | 0.720 | 0.720 | 0.720 | 0.720 | 0.720 | 0.720 | 0.720 | 0.720 | 0.720 | 0.720 | 0.720 | 0.720 | 0.720 | 0.720 | 0.720 | 0.720 |
| АРМАТУРНАЯ СТАЛЬ | 1.597 | 1.597 | 1.597 | 1.597 | 1.597 | 1.597 | 1.597 | 1.597 | 1.597 | 1.597 | 1.597 | 1.597 | 1.597 | 1.597 | 1.597 | 1.597 | 1.597 | 1.597 | 1.597 | 1.597 |
| КЛАСС А-I | 0.800 | 0.800 | 0.800 | 0.800 | 0.800 | 0.800 | 0.800 | 0.800 | 0.800 | 0.800 | 0.800 | 0.800 | 0.800 | 0.800 | 0.800 | 0.800 | 0.800 | 0.800 | 0.800 | 0.800 |
| Ф10АI ГОСТ 5781-75 | 0.800 | 0.800 | 0.800 | 0.800 | 0.800 | 0.800 | 0.800 | 0.800 | 0.800 | 0.800 | 0.800 | 0.800 | 0.800 | 0.800 | 0.800 | 0.800 | 0.800 | 0.800 | 0.800 | 0.800 |
| КЛАСС А-Ш | 0.797 | 0.797 | 0.797 | 0.797 | 0.797 | 0.797 | 0.797 | 0.797 | 0.797 | 0.797 | 0.797 | 0.797 | 0.797 | 0.797 | 0.798 | 0.798 | 0.798 | 0.798 | 0.798 | 0.798 |
| Ф6АШ ГОСТ 5781-75 | 0.409 | 0.409 | 0.409 | 0.409 | 0.409 | 0.409 | 0.409 | 0.409 | 0.409 | 0.409 | 0.409 | 0.409 | 0.409 | 0.409 | 0.409 | 0.409 | 0.409 | 0.409 | 0.409 | 0.409 |
| Ф10АШ ГОСТ 5.1459-72* | 0.388 | 0.388 | 0.388 | 0.388 | 0.388 | 0.388 | 0.388 | 0.388 | 0.388 | 0.388 | 0.388 | 0.388 | 0.388 | 0.388 | 0.388 | 0.388 | 0.388 | 0.388 | 0.388 | 0.388 |

МАРКИРОВКА ИЗДЕЛИЙ ПО ИСПОЛНЕНИЯМ ПРИВЕДЕНА

В ТАБЛИЦЕ ИСПОЛНЕНИИ К СБОРОЧНОМУ ЧЕРТЕЖУ

| | | | |
|---|---|---|---|
| НАЧ ОТД | ВОЛЫНСКИЙ | | 25.03 |
| Н КОНТР | ВАСИЛЬЕВА | | 24.03 |
| ГИП | ВАНЯН | | 24.03 |
| РУК. ГР | ШАНАУРОВА | | 24.03 |
| ПРОВЕР | ХОДОШ | | 24.03 |
| РАЗРАБ | СОКОЛОВА | | 24.03 |

I.020-I.5-4 2.0.0.0 ВМС

ПАНЕЛЬ 4ПСН
ПАНЕЛЬ 5ПСН

| СТАДИЯ | ЛИСТ | ЛИСТОВ |
|---|---|---|
| Р | 1 | 9 |

ЦНИИЭП торгово-бытовых зданий и туристских комплексов

17533-84

СКАЛА

ОПЕРАТОР ТЛП КОРТ

ЭПВЦ КиевЗНИИЭП

ВЗАМ ИНВ №

ПОДП И ДАТА

ИНВ № ПОДЛ

| НАИМЕНОВАНИЕ | КОЛ НА ИСПОЛН 1.020-1.5-4 2.0.0.0- | | | | | | | | | | | | | | | | | | | |
|---|---|---|---|---|---|---|---|---|---|---|---|---|---|---|---|---|---|---|---|---|
| | 020 | 021 | 022 | 023 | 024 | 025 | 026 | 027 | 028 | 029 | 030 | 031 | 032 | 033 | 034 | 035 | 036 | 037 | 038 | 039 |
| МАТЕРИАЛЫ: | | | | | | | | | | | | | | | | | | | | |
| БЕТОН ЛЕГК. М50 М.КУБ. | 0.235 | 0.293 | 0.350 | 0.408 | 0.135 | 0.169 | 0.203 | 0.237 | 0.172 | 0.215 | 0.258 | 0.301 | 0.209 | 0.261 | 0.313 | 0.364 | 0.247 | 0.307 | 0.367 | 0.428 |
| РАСТВОР ЦЕМ. М100 М.КУБ. | 0.023 | 0.023 | 0.023 | 0.023 | 0.014 | 0.014 | 0.014 | 0.014 | 0.017 | 0.017 | 0.017 | 0.017 | 0.021 | 0.021 | 0.021 | 0.021 | 0.024 | 0.024 | 0.024 | 0.024 |
| РАСТВОР ЦЕМ. М50 М.КУБ. | 0.017 | 0.017 | 0.017 | 0.017 | 0.010 | 0.010 | 0.010 | 0.010 | 0.013 | 0.013 | 0.013 | 0.013 | 0.015 | 0.015 | 0.015 | 0.015 | 0.018 | 0.018 | 0.018 | 0.018 |
| ПОКАЗАТЕЛИ: | | | | | | | | | | | | | | | | | | | | |
| МАССА СТАЛИ КГ | 6.478 | 6.633 | 6.788 | 6.225 | 4.611 | 4.737 | 4.863 | 4.989 | 5.127 | 5.267 | 5.408 | 5.548 | 5.642 | 5.797 | 5.952 | 6.108 | 6.157 | 6.327 | 6.497 | 7.188 |
| АРМАТУРНЫЕ ИЗДЕЛИЯ | 4.161 | 4.316 | 4.471 | 3.908 | 2.294 | 2.420 | 2.546 | 2.671 | 2.809 | 2.950 | 3.090 | 3.231 | 3.325 | 3.480 | 3.635 | 3.791 | 3.840 | 4.010 | 4.180 | 4.350 |
| АРМАТУРНАЯ СТАЛЬ | 4.161 | 4.316 | 4.471 | 3.908 | 2.294 | 2.420 | 2.546 | 2.671 | 2.809 | 2.950 | 3.090 | 3.231 | 3.325 | 3.480 | 3.635 | 3.791 | 3.840 | 4.010 | 4.180 | 4.350 |
| КЛАСС А-I | 0.093 | 0.115 | 0.138 | 0.160 | 0.093 | 0.115 | 0.138 | 0.160 | 0.093 | 0.115 | 0.138 | 0.160 | 0.093 | 0.115 | 0.138 | 0.160 | 0.093 | 0.115 | 0.138 | 0.160 |
| Ф6АI ГОСТ 5781-75 | 0.093 | 0.115 | 0.138 | 0.160 | 0.093 | 0.115 | 0.138 | 0.160 | 0.093 | 0.115 | 0.138 | 0.160 | 0.093 | 0.115 | 0.138 | 0.160 | 0.093 | 0.115 | 0.138 | 0.160 |
| КЛАСС А-III | 2.539 | 2.584 | 2.628 | 0.320 | 0.186 | 0.231 | 0.275 | 0.320 | 0.186 | 0.231 | 0.275 | 0.320 | 0.186 | 0.231 | 0.275 | 0.320 | 0.186 | 0.231 | 0.275 | 0.320 |
| Ф6АIII ГОСТ 5781-75 | 2.353 | 2.353 | 2.353 | | | | | | | | | | | | | | | | | |
| Ф12АIII ГОСТ 5.1459-72* | 0.186 | 0.231 | 0.275 | 0.320 | 0.186 | 0.231 | 0.275 | 0.320 | 0.186 | 0.231 | 0.275 | 0.320 | 0.186 | 0.231 | 0.275 | 0.320 | 0.186 | 0.231 | 0.275 | 0.320 |
| КЛАСС В-I | 1.528 | 1.617 | 1.706 | 3.428 | 2.014 | 2.074 | 2.133 | 2.192 | 2.530 | 2.604 | 2.678 | 2.752 | 3.045 | 3.134 | 3.222 | 3.311 | 3.560 | 3.664 | 3.767 | 3.871 |
| Ф4ВI ГОСТ 6727-53* | 0.391 | 0.479 | 0.568 | 0.657 | 0.260 | 0.320 | 0.379 | 0.438 | 0.326 | 0.400 | 0.474 | 0.547 | 0.391 | 0.479 | 0.568 | 0.657 | 0.456 | 0.559 | 0.663 | 0.766 |
| Ф5ВI ГОСТ 6727-53* | 1.138 | 1.138 | 1.138 | 2.771 | 1.754 | 1.754 | 1.754 | 1.754 | 2.204 | 2.204 | 2.204 | 2.204 | 2.654 | 2.654 | 2.654 | 2.654 | 3.104 | 3.104 | 3.104 | 3.104 |
| ЗАКЛАДНЫЕ ИЗДЕЛИЯ | 2.317 | 2.317 | 2.317 | 2.317 | 2.317 | 2.317 | 2.317 | 2.317 | 2.317 | 2.317 | 2.317 | 2.317 | 2.317 | 2.317 | 2.317 | 2.317 | 2.317 | 2.317 | 2.317 | 2.838 |
| ПРОФИЛЬНАЯ СТАЛЬ | 0.720 | 0.720 | 0.720 | 0.720 | 0.720 | 0.720 | 0.720 | 0.720 | 0.720 | 0.720 | 0.720 | 0.720 | 0.720 | 0.720 | 0.720 | 0.720 | 0.720 | 0.720 | 0.720 | 0.720 |
| УГЛОВАЯ | 0.720 | 0.720 | 0.720 | 0.720 | 0.720 | 0.720 | 0.720 | 0.720 | 0.720 | 0.720 | 0.720 | 0.720 | 0.720 | 0.720 | 0.720 | 0.720 | 0.720 | 0.720 | 0.720 | 0.720 |
| L45X45X4 ГОСТ 8509-72 С38/23 | 0.720 | 0.720 | 0.720 | 0.720 | 0.720 | 0.720 | 0.720 | 0.720 | 0.720 | 0.720 | 0.720 | 0.720 | 0.720 | 0.720 | 0.720 | 0.720 | 0.720 | 0.720 | 0.720 | 0.720 |
| АРМАТУРНАЯ СТАЛЬ | 1.597 | 1.597 | 1.597 | 1.597 | 1.597 | 1.597 | 1.597 | 1.597 | 1.597 | 1.597 | 1.597 | 1.597 | 1.597 | 1.597 | 1.597 | 1.597 | 1.597 | 1.597 | 1.597 | 2.118 |
| КЛАСС А-I | 0.800 | 0.800 | 0.800 | 0.800 | 0.800 | 0.800 | 0.800 | 0.800 | 0.800 | 0.800 | 0.800 | 0.800 | 0.800 | 0.800 | 0.800 | 0.800 | 0.800 | 0.800 | 0.800 | 1.150 |
| Ф10АI ГОСТ 5781-75 | 0.800 | 0.800 | 0.800 | 0.800 | 0.800 | 0.800 | 0.800 | 0.800 | 0.800 | 0.800 | 0.800 | 0.800 | 0.800 | 0.800 | 0.800 | 0.800 | 0.800 | 0.800 | 0.800 | |
| Ф12АI ГОСТ 5781-75 | | | | | | | | | | | | | | | | | | | | 1.150 |
| КЛАСС А-III | 0.797 | 0.797 | 0.797 | 0.797 | 0.797 | 0.797 | 0.797 | 0.797 | 0.797 | 0.797 | 0.797 | 0.797 | 0.797 | 0.797 | 0.797 | 0.797 | 0.797 | 0.797 | 0.797 | 0.968 |
| Ф6АIII ГОСТ 5781-75 | 0.409 | 0.409 | 0.409 | 0.409 | 0.409 | 0.409 | 0.409 | 0.409 | 0.409 | 0.409 | 0.409 | 0.409 | 0.409 | 0.409 | 0.409 | 0.409 | 0.409 | 0.409 | 0.409 | 0.409 |
| Ф10АIII ГОСТ 5.1459-72* | 0.388 | 0.388 | 0.388 | 0.388 | 0.388 | 0.388 | 0.388 | 0.388 | 0.388 | 0.388 | 0.388 | 0.388 | 0.388 | 0.388 | 0.388 | 0.388 | 0.388 | 0.388 | 0.388 | |
| Ф12АIII ГОСТ 5.1459-72* | | | | | | | | | | | | | | | | | | | | 0.559 |

| НАИМЕНОВАНИЕ | КОЛ НА ИСПОЛН. 1.020-1.5-4 2.0.0.0- | | | | | | | | | | | | | | | | | | | |
|---|---|---|---|---|---|---|---|---|---|---|---|---|---|---|---|---|---|---|---|---|
| | 040 | 041 | 042 | 043 | 044 | 045 | 046 | 047 | 048 | 049 | 050 | 051 | 052 | 053 | 054 | 055 | 056 | 057 | 058 | 059 |
| МАТЕРИАЛЫ: | | | | | | | | | | | | | | | | | | | | |
| БЕТОН ЛЕГК. М50 М.КУБ. | 0.322 | 0.399 | 0.477 | 0.555 | 0.287 | 0.356 | 0.426 | 0.496 | 0.363 | 0.450 | 0.538 | 0.625 | 0.439 | 0.544 | 0.649 | 0.754 | 0.515 | 0.638 | 0.761 | 0.883 |
| РАСТВОР ЦЕМ. М100 М.КУБ. | 0.031 | 0.031 | 0.031 | 0.031 | 0.028 | 0.028 | 0.028 | 0.028 | 0.035 | 0.035 | 0.035 | 0.035 | 0.042 | 0.042 | 0.042 | 0.042 | 0.049 | 0.049 | 0.049 | 0.049 |
| РАСТВОР ЦЕМ. М50 М.КУБ. | 0.023 | 0.023 | 0.023 | 0.023 | 0.021 | 0.021 | 0.021 | 0.021 | 0.026 | 0.026 | 0.026 | 0.026 | 0.032 | 0.032 | 0.032 | 0.032 | 0.037 | 0.037 | 0.037 | 0.037 |
| ПОКАЗАТЕЛИ: | | | | | | | | | | | | | | | | | | | | |
| МАССА СТАЛИ КГ | 8.266 | 8.986 | 9.186 | 8.307 | 8.749 | 10.000 | 10.210 | 9.378 | 9.677 | 10.953 | 11.190 | 10.380 | 10.606 | 11.910 | 12.170 | 11.380 | 11.53 | 12.86 | 13.14 | 13.43 |
| АРМАТУРНЫЕ ИЗДЕЛИЯ | 5.948 | 6.148 | 6.348 | 5.469 | 4.103 | 4.313 | 4.522 | 4.732 | 5.032 | 5.266 | 5.500 | 5.734 | 5.960 | 6.219 | 6.478 | 6.737 | 6.889 | 7.172 | 7.456 | 7.739 |
| АРМАТУРНАЯ СТАЛЬ | 5.948 | 6.148 | 6.348 | 5.469 | 4.103 | 4.313 | 4.522 | 4.732 | 5.032 | 5.266 | 5.500 | 5.734 | 5.960 | 6.219 | 6.478 | 6.737 | 6.889 | 7.172 | 7.456 | 7.739 |
| КЛАСС А-I | 0.093 | 0.115 | 0.138 | 0.160 | 0.093 | 0.115 | 0.138 | 0.160 | 0.093 | 0.115 | 0.138 | 0.160 | 0.093 | 0.115 | 0.138 | 0.160 | 0.093 | 0.115 | 0.138 | 0.160 |
| Ф6АI ГОСТ 5781-75 | 0.093 | 0.115 | 0.138 | 0.160 | 0.093 | 0.115 | 0.138 | 0.160 | 0.093 | 0.115 | 0.138 | 0.160 | 0.093 | 0.115 | 0.138 | 0.160 | 0.093 | 0.115 | 0.138 | 0.160 |
| КЛАСС А-III | 3.715 | 3.760 | 3.804 | 0.320 | 0.373 | 0.462 | 0.550 | 0.639 | 0.373 | 0.462 | 0.550 | 0.639 | 0.373 | 0.462 | 0.550 | 0.639 | 0.373 | 0.462 | 0.550 | 0.639 |
| Ф6АIII ГОСТ 5781-75 | 3.529 | 3.529 | 3.529 | | | | | | | | | | | | | | | | | |
| Ф12АIII ГОСТ 5.1459-72* | 0.186 | 0.231 | 0.275 | 0.320 | 0.373 | 0.462 | 0.550 | 0.639 | 0.373 | 0.462 | 0.550 | 0.639 | 0.373 | 0.462 | 0.550 | 0.639 | 0.373 | 0.462 | 0.550 | 0.639 |
| КЛАСС В-I | 2.140 | 2.273 | 2.406 | 4.990 | 3.637 | 3.736 | 3.834 | 3.933 | 4.565 | 4.689 | 4.812 | 4.935 | 5.494 | 5.642 | 5.790 | 5.938 | 6.422 | 6.595 | 6.768 | 6.940 |
| Ф4ВI ГОСТ 6727-53* | 0.586 | 0.719 | 0.852 | 0.985 | 0.434 | 0.533 | 0.631 | 0.730 | 0.543 | 0.666 | 0.789 | 0.912 | 0.651 | 0.799 | 0.947 | 1.095 | 0.760 | 0.932 | 1.105 | 1.277 |
| Ф5ВI ГОСТ 6727-53* | 1.554 | 1.554 | 1.554 | 4.004 | 3.203 | 3.203 | 3.203 | 3.203 | 4.023 | 4.023 | 4.023 | 4.023 | 4.843 | 4.843 | 4.843 | 4.843 | 5.663 | 5.663 | 5.663 | 5.663 |
| ЗАКЛАДНЫЕ ИЗДЕЛИЯ | 2.317 | 2.838 | 2.838 | 2.838 | 4.646 | 5.687 | 5.687 | 4.646 | 4.646 | 5.687 | 5.687 | 4.646 | 4.646 | 5.687 | 5.687 | 4.646 | 4.646 | 5.687 | 5.687 | 5.687 |
| ПРОФИЛЬНАЯ СТАЛЬ | 0.720 | 0.720 | 0.720 | 0.720 | 1.440 | 1.440 | 1.440 | 1.440 | 1.440 | 1.440 | 1.440 | 1.440 | 1.440 | 1.440 | 1.440 | 1.440 | 1.440 | 1.440 | 1.440 | 1.440 |
| УГЛОВАЯ | 0.720 | 0.720 | 0.720 | 0.720 | 1.440 | 1.440 | 1.440 | 1.440 | 1.440 | 1.440 | 1.440 | 1.440 | 1.440 | 1.440 | 1.440 | 1.440 | 1.440 | 1.440 | 1.440 | 1.440 |
| L45X45X4 ГОСТ 8509-72 С38/23 | 0.720 | 0.720 | 0.720 | 0.720 | 1.440 | 1.440 | 1.440 | 1.440 | 1.440 | 1.440 | 1.440 | 1.440 | 1.440 | 1.440 | 1.440 | 1.440 | 1.440 | 1.440 | 1.440 | 1.440 |
| АРМАТУРНАЯ СТАЛЬ | 1.597 | 2.118 | 2.118 | 2.118 | 3.206 | 4.247 | 4.247 | 3.206 | 3.206 | 4.247 | 4.247 | 3.206 | 3.206 | 4.247 | 4.247 | 3.206 | 3.206 | 4.247 | 4.247 | 4.247 |
| КЛАСС А-I | 0.800 | 1.150 | 1.150 | 1.150 | 1.600 | 2.300 | 2.300 | 1.600 | 1.600 | 2.300 | 2.300 | 1.600 | 1.600 | 2.300 | 2.300 | 1.600 | 1.600 | 2.300 | 2.300 | 2.300 |
| Ф10АI ГОСТ 5781-75 | 0.800 | | | | 1.600 | | | 1.600 | 1.600 | | | 1.600 | 1.600 | | | 1.600 | 1.600 | | | |
| Ф12АI ГОСТ 5781-75 | | 1.150 | 1.150 | 1.150 | | 2.300 | 2.300 | | | 2.300 | 2.300 | | | 2.300 | 2.300 | | | 2.300 | 2.300 | 2.300 |
| КЛАСС А-III | 0.797 | 0.968 | 0.968 | 0.698 | 1.606 | 1.948 | 1.948 | 1.906 | 1.606 | 1.948 | 1.948 | 1.606 | 1.606 | 1.948 | 1.948 | 1.606 | 1.606 | 1.948 | 1.948 | 1.948 |
| Ф6АIII ГОСТ 5781-75 | 0.409 | 0.409 | 0.409 | 0.409 | 0.818 | 0.818 | 0.818 | 0.818 | 0.818 | 0.818 | 0.818 | 0.818 | 0.818 | 0.818 | 0.818 | 0.818 | 0.818 | 0.818 | 0.818 | 0.818 |
| Ф10АIII ГОСТ 5.1459-72* | 0.388 | | | | 0.777 | | | 0.777 | 0.777 | | | 0.777 | 0.777 | | | 0.777 | 0.777 | | | |
| Ф12АIII ГОСТ 5.1459-72* | | 0.559 | 0.559 | 0.559 | | 1.119 | 1.119 | | | 1.119 | 1.119 | | | 1.119 | 1.119 | | | 1.119 | 1.119 | 1.119 |



ЭПВЦ Киевзнииэп ТПП КОРТ ОПЕРАТОР СКАЛА

ВЗАМ.ИНВ.№ ПОДП. И ДАТА ИНВ.№ ПОДЛ.

17533 86

| НАИМЕНОВАНИЕ | КОЛ НА ИСПОЛН. 1.020-1.5-4 2.0.0.0- | | | | | | | | | | | | | | | | | | | |
|---|---|---|---|---|---|---|---|---|---|---|---|---|---|---|---|---|---|---|---|---|
| | 060 | 061 | 062 | 063 | 064 | 065 | 066 | 067 | 068 | 069 | 070 | 071 | 072 | 073 | 074 | 075 | 076 | 077 | 078 | 079 |
| МАТЕРИАЛЫ: | | | | | | | | | | | | | | | | | | | | |
| БЕТОН ЛЕГК. М50 М.КУБ. | 0.667 | 0.825 | 0.984 | 1.142 | 0.439 | 0.544 | 0.649 | 0.754 | 0.554 | 0.686 | 0.817 | 0.949 | 0.669 | 0.827 | 0.985 | 1.144 | 0.783 | 0.969 | 1.154 | 1.339 |
| РАСТВОР ЦЕМ. М100 М.КУБ. | 0.063 | 0.063 | 0.063 | 0.063 | 0,042 | 0.042 | 0.042 | 0.042 | 0.053 | 0.053 | 0.053 | 0.053 | 0.063 | 0.063 | 0.063 | 0.063 | 0.074 | 0.074 | 0.074 | 0.074 |
| РАСТВОР ЦЕМ. М50 М.КУБ. | 0.047 | 0.047 | 0.047 | 0.047 | 0.032 | 0.032 | 0.032 | 0.032 | 0.040 | 0.040 | 0.040 | 0.040 | 0.048 | 0.048 | 0.048 | 0.048 | 0.056 | 0.056 | 0.056 | 0.056 |
| ПОКАЗАТЕЛИ: | | | | | | | | | | | | | | | | | | | | |
| МАССА СТАЛИ КГ | 15.19 | 16.56 | 16.90 | 15.43 | 10.37 | 11.66 | 11.91 | 12.16 | 11.71 | 13.04 | 13.32 | 13.61 | 13.05 | 14.41 | 14.43 | 15.05 | 14.40 | 15.79 | 16.14 | 19.80 |
| АРМАТУРНЫЕ ИЗДЕЛИЯ | 10.54 | 10.88 | 11.21 | 9.744 | 5.726 | 5.975 | 6.224 | 6.473 | 7.067 | 7.351 | 7.635 | 7.918 | 8.409 | 8.727 | 9.045 | 9.364 | 9.751 | 10.10 | 10.46 | 10.81 |
| АРМАТУРНАЯ СТАЛЬ | 10.54 | 10.88 | 11.21 | 9.744 | 5.726 | 5.975 | 6.224 | 6.473 | 7.067 | 7.351 | 7.635 | 7.918 | 8.409 | 8.727 | 9.045 | 9.364 | 9.751 | 10.10 | 10.46 | 10.81 |
| КЛАСС А-I | 0.093 | 0.115 | 0.138 | 0.160 | 0.093 | 0.115 | 0.138 | 0.160 | 0.093 | 0.115 | 0.138 | 0.160 | 0.093 | 0.115 | 0.138 | 0.160 | 0.093 | 0.115 | 0.138 | 0.160 |
| Ф6АI ГОСТ 5781-75 | 0.093 | 0.115 | 0.138 | 0.160 | 0.093 | 0.115 | 0.138 | 0.160 | 0.093 | 0.115 | 0.138 | 0.160 | 0.093 | 0.115 | 0.138 | 0.160 | 0.093 | 0.115 | 0.138 | 0.160 |
| КЛАСС А-III | 6.255 | 6.344 | 6.432 | 0.639 | 0.373 | 0.462 | 0.550 | 0.639 | 0.373 | 0.462 | 0.550 | 0.639 | 0.373 | 0.462 | 0.550 | 0.639 | 0.373 | 0.462 | 0.550 | 0.639 |
| Ф6АШ ГОСТ 5781-75 | 5.882 | 5.882 | 5.882 | | | | | | | | | | | | | | | | | |
| Ф12АШ ГОСТ 5.1459-72* | 0.373 | 0.462 | 0.550 | 0.639 | 0.373 | 0.462 | 0.550 | 0.639 | 0.373 | 0.462 | 0.550 | 0.639 | 0.373 | 0.462 | 0.550 | 0.639 | 0.373 | 0.462 | 0.550 | 0.639 |
| КЛАСС В-I | 4.195 | 4.417 | 4.639 | 8.945 | 5.259 | 5.398 | 5.536 | 5.674 | 6.601 | 6.774 | 6.947 | 7.119 | 7.943 | 8.150 | 8.357 | 8.565 | 9.285 | 9.527 | 9.768 | 10.01 |
| Ф4ВI ГОСТ 6727-53* | 0.977 | 1.199 | 1.421 | 1.642 | 0.608 | 0.746 | 0.884 | 1.022 | 0.760 | 0.932 | 1.105 | 1.277 | 0.911 | 1.119 | 1.326 | 1.533 | 1.063 | 1.305 | 1.547 | 1.788 |
| Ф5ВI ГОСТ 6727-53* | 3.218 | 3.218 | 3.218 | 7.303 | 4.652 | 4.652 | 4.652 | 4.652 | 5.842 | 5.842 | 5.842 | 5.842 | 7.032 | 7.032 | 7.032 | 7.032 | 8.222 | 8.222 | 8.222 | 8.222 |
| ЗАКЛАДНЫЕ ИЗДЕЛИЯ | 4.646 | 5.687 | 5.687 | 5.687 | 4.646 | 5.687 | 5.687 | 5.687 | 4.646 | 5.687 | 5.687 | 5.687 | 4.646 | 5.687 | 5.687 | 5.687 | 4.646 | 5.687 | 5.687 | 5.687 |
| ПРОФИЛЬНАЯ СТАЛЬ | 1.440 | 1.440 | 1.440 | 1.440 | 1.440 | 1.440 | 1.440 | 1.440 | 1.440 | 1.440 | 1.440 | 1.440 | 1.440 | 1.440 | 1.440 | 1.440 | 1.440 | 1.440 | 1.440 | 1.440 |
| УГЛОВАЯ | 1.440 | 1.440 | 1.440 | 1.440 | 1.440 | 1.440 | 1.440 | 1.440 | 1.440 | 1.440 | 1.440 | 1.440 | 1.440 | 1.440 | 1.440 | 1.440 | 1.440 | 1.440 | 1.440 | 1.440 |
| L45X45X4 ГОСТ 8509-72 С38/23 | 1.440 | 1.440 | 1.440 | 1.440 | 1.440 | 1.440 | 1.440 | 1.440 | 1.440 | 1.440 | 1.440 | 1.440 | 1.440 | 1.440 | 1.440 | 1.440 | 1.440 | 1.440 | 1.440 | 1.440 |
| АРМАТУРНАЯ СТАЛЬ | 3.206 | 4.247 | 4.247 | 4.247 | 3.206 | 4.247 | 4.247 | 4.247 | 3.206 | 4.247 | 4.247 | 4.247 | 3.206 | 4.247 | 4.247 | 4.247 | 3.206 | 4.247 | 4.247 | 7.547 |
| КЛАСС А-I | 1.600 | 2.300 | 2.300 | 2.300 | 1.600 | 2.300 | 2.300 | 2.300 | 1.600 | 2.300 | 2.300 | 2.300 | 1.600 | 2.300 | 2.300 | 2.300 | 1.600 | 2.300 | 2.300 | 5.600 |
| Ф10АI ГОСТ 5781-75 | 1.600 | | | | 1.600 | | | | 1.600 | | | | 1.600 | | | | 1.600 | | | |
| Ф12АI ГОСТ 5781-75 | | 2.300 | 2.300 | 2.300 | | 2.300 | 2.300 | 2.300 | | 2.300 | 2.300 | 2.300 | | 2.300 | 2.300 | 2.300 | | 2.300 | 2.300 | |
| Ф16АI ГОСТ 5781-75 | | | | | | | | | | | | | | | | | | | | 5.600 |
| КЛАСС А-III | 1.606 | 1.948 | 1.948 | 1.948 | 1.606 | 1.948 | 1.948 | 1.948 | 1.606 | 1.948 | 1.948 | 1.948 | 1.606 | 1.948 | 1.948 | 1.948 | 1.606 | 1.948 | 1.948 | 1.948 |
| Ф6АШ ГОСТ 5781-75 | 0.818 | 0.818 | 0.818 | 0.818 | 0.818 | 0.818 | 0.818 | 0.818 | 0.818 | 0.818 | 0.818 | 0.818 | 0.818 | 0.818 | 0.818 | 0.818 | 0.818 | 0.818 | 0.818 | 0.818 |
| Ф10АШ ГОСТ 5.1459-72* | 0.777 | | | | 0.777 | | | | 0.777 | | | | 0.777 | | | | 0.777 | | | |
| Ф12АШ ГОСТ 5.1459-72* | | 1.119 | 1.119 | 1.119 | | 1.119 | 1.119 | 1.119 | | 1.119 | 1.119 | 1.119 | | 1.119 | 1.119 | 1.119 | | 1.119 | 1.119 | 1.119 |

| НАИМЕНОВАНИЕ | КОЛ НА ИСПОЛН. 1.020-1.5-4 2.0.0.0- | | | | | | | | | | | | | | | | | | | |
|---|---|---|---|---|---|---|---|---|---|---|---|---|---|---|---|---|---|---|---|---|
| | 080 | 081 | 082 | 083 | 084 | 085 | 086 | 087 | 088 | 089 | 090 | 091 | 092 | 093 | 094 | 095 | 096 | 097 | 098 | 099 |
| МАТЕРИАЛЫ: | | | | | | | | | | | | | | | | | | | | |
| БЕТОН ЛЕГК. М50 М.КУБ. | 1.013 | 1.252 | 1.490 | 1.729 | 0.131 | 0.180 | 0.235 | 0.296 | 0.138 | 0.192 | 0.251 | 0.317 | 0.168 | 0.229 | 0.298 | 0.375 | 0.204 | 0.278 | 0.361 | 0.453 |
| РАСТВОР ЦЕМ. М100 М.КУБ. | 0.095 | 0.095 | 0.095 | 0.095 | 0.019 | 0.022 | 0.024 | 0.027 | 0.021 | 0.024 | 0.026 | 0.029 | 0.024 | 0.027 | 0.030 | 0.033 | 0.029 | 0.033 | 0.036 | 0.040 |
| РАСТВОР ЦЕМ. М50 М.КУБ. | 0.072 | 0.072 | 0.072 | 0.072 | 0.006 | 0.006 | 0.006 | 0.006 | 0.006 | 0.006 | 0.006 | 0.006 | 0.007 | 0.007 | 0.007 | 0.007 | 0.009 | 0.009 | 0.009 | 0.009 |
| ПОКАЗАТЕЛИ: | | | | | | | | | | | | | | | | | | | | |
| МАССА СТАЛИ КГ | 27.04 | 27.46 | 31.19 | 22.69 | 7.479 | 7.849 | 8.219 | 8.589 | 7.878 | 8.248 | 8.618 | 8.988 | 8.108 | 8.524 | 8.941 | 9.357 | 8.737 | 9.200 | 9.662 | 10.65 |
| АРМАТУРНЫЕ ИЗДЕЛИЯ | 21.36 | 21.78 | 22.20 | 13.70 | 3.353 | 3.644 | 3.935 | 4.226 | 3.594 | 3.885 | 4.176 | 4.467 | 3.981 | 4.319 | 4.656 | 4.993 | 4.610 | 4.994 | 5.377 | 5.761 |
| АРМАТУРНАЯ СТАЛЬ | 21.36 | 21.78 | 22.20 | 13.70 | 3.353 | 3.644 | 3.935 | 4.226 | 3.594 | 3.885 | 4.176 | 4.467 | 3.981 | 4.319 | 4.656 | 4.993 | 4.610 | 4.994 | 5.377 | 5.761 |
| КЛАСС А-I | 0.093 | 0.115 | 0.138 | 0.160 | 0.439 | 0.439 | 0.439 | 0.439 | 0.573 | 0.573 | 0.573 | 0.573 | 0.439 | 0.439 | 0.439 | 0.439 | 0.439 | 0.439 | 0.439 | 0.439 |
| Ф6АI ГОСТ 5781-75 | 0.093 | 0.115 | 0.138 | 0.160 | 0.439 | 0.439 | 0.439 | 0.439 | 0.573 | 0.573 | 0.573 | 0.573 | 0.439 | 0.439 | 0.439 | 0.439 | 0.439 | 0.439 | 0.439 | 0.439 |
| КЛАСС А-III | 15.01 | 15.10 | 15.19 | 0.639 | 0.186 | 0.231 | 0.275 | 0.320 | 0.186 | 0.231 | 0.275 | 0.320 | 0.186 | 0.231 | 0.275 | 0.320 | 0.186 | 0.231 | 0.275 | 0.320 |
| Ф8АШ ГОСТ 5781-75 | 14.64 | 14.64 | 14.64 | | | | | | | | | | | | | | | | | |
| Ф12АШ ГОСТ 5.1459-72* | 0.373 | 0.462 | 0.550 | 0.639 | 0.186 | 0.231 | 0.275 | 0.320 | 0.186 | 0.231 | 0.275 | 0.320 | 0.186 | 0.231 | 0.275 | 0.320 | 0.186 | 0.231 | 0.275 | 0.320 |
| КЛАСС В-I | 6.250 | 6.561 | 6.872 | 12.90 | 2.727 | 2.973 | 3.220 | 3.466 | 2.835 | 3.081 | 3.328 | 3.574 | 3.356 | 3.648 | 3.941 | 4.234 | 3.984 | 4.323 | 4.663 | 5.002 |
| Ф4ВI ГОСТ 6727-53* | 1.367 | 1.678 | 1.989 | 2.299 | | | | | | | | | | | | | | | | |
| Ф5ВI ГОСТ 6727-53* | 4.883 | 4.883 | 4.883 | 10.60 | 2.727 | 2.973 | 3.220 | 3.466 | 2.835 | 3.081 | 3.328 | 3.574 | 3.356 | 3.648 | 3.941 | 4.234 | 3.984 | 4.323 | 4.663 | 5.002 |
| ЗАКЛАДНЫЕ ИЗДЕЛИЯ | 5.687 | 5.687 | 8.987 | 8.987 | 4.127 | 4.206 | 4.285 | 4.364 | 4.285 | 4.364 | 4.443 | 4.521 | 4.127 | 4.206 | 4.285 | 4.364 | 4.127 | 4.206 | 4.285 | 4.885 |
| ПРОФИЛЬНАЯ СТАЛЬ | 1.440 | 1.440 | 1.440 | 1.440 | 1.660 | 1.660 | 1.660 | 1.660 | 1.660 | 1.660 | 1.660 | 1.660 | 1.660 | 1.660 | 1.660 | 1.660 | 1.660 | 1.660 | 1.660 | 1.660 |
| УГЛОВАЯ | 1.440 | 1.440 | 1.440 | 1.440 | | | | | | | | | | | | | | | | |
| L45X4-X4 ГОСТ 8509-72 С38/23 | 1.440 | 1.440 | 1.440 | 1.440 | | | | | | | | | | | | | | | | |
| ПОЛОСОВАЯ | | | | | 1.660 | 1.660 | 1.660 | 1.660 | 1.660 | 1.660 | 1.660 | 1.660 | 1.660 | 1.660 | 1.660 | 1.660 | 1.660 | 1.660 | 1.660 | 1.660 |
| -70X6 ГОСТ 103-76 С38/23 | | | | | 1.660 | 1.660 | 1.660 | 1.660 | 1.660 | 1.660 | 1.660 | 1.660 | 1.660 | 1.660 | 1.660 | 1.660 | 1.660 | 1.660 | 1.660 | 1.660 |
| АРМАТУРНАЯ СТАЛЬ | 4.247 | 4.247 | 7.547 | 7.547 | 2.467 | 2.546 | 2.625 | 2.704 | 2.625 | 2.704 | 2.783 | 2.861 | 2.467 | 2.546 | 2.625 | 2.704 | 2.467 | 2.546 | 2.625 | 3.225 |
| КЛАСС А-I | 2.300 | 2.300 | 5.600 | 5.600 | 1.226 | 1.305 | 1.384 | 1.463 | 1.226 | 1.305 | 1.384 | 1.463 | 1.226 | 1.305 | 1.384 | 1.463 | 1.226 | 1.305 | 1.384 | 1.813 |
| Ф8АI ГОСТ 5781-75 | | | | | 0.426 | 0.505 | 0.584 | 0.663 | 0.426 | 0.505 | 0.584 | 0.663 | 0.426 | 0.505 | 0.584 | 0.663 | 0.426 | 0.505 | 0.584 | 0.663 |
| Ф10АI ГОСТ 5781-75 | | | | | 0.800 | 0.800 | 0.800 | 0.800 | 0.800 | 0.800 | 0.800 | 0.800 | 0.800 | 0.800 | 0.800 | 0.800 | 0.800 | 0.800 | 0.800 | |
| Ф12АI ГОСТ 5781-75 | 2.300 | 2.300 | | | | | | | | | | | | | | | | | | 1.150 |
| Ф16АI ГОСТ 5781-75 | | | 5.600 | 5.600 | | | | | | | | | | | | | | | | |
| КЛАСС А-III | 1.948 | 1.948 | 1.948 | 1.948 | 1.240 | 1.240 | 1.240 | 1.240 | 1.398 | 1.398 | 1.398 | 1.398 | 1.240 | 1.240 | 1.240 | 1.240 | 1.240 | 1.240 | 1.240 | 1.411 |
| Ф6АШ ГОСТ 5781-75 | 0.818 | 0.818 | 0.818 | 0.818 | | | | | | | | | | | | | | | | |
| Ф8АШ ГОСТ 5781-75 | | | | | 0.852 | 0.852 | 0.852 | 0.852 | 1.010 | 1.010 | 1.010 | 1.010 | 0.852 | 0.852 | 0.852 | 0.852 | 0.852 | 0.852 | 0.852 | 0.852 |
| Ф10АШ ГОСТ 5.1459-72* | | | | | 0.388 | 0.388 | 0.388 | 0.388 | 0.388 | 0.388 | 0.388 | 0.388 | 0.388 | 0.388 | 0.388 | 0.388 | 0.388 | 0.388 | 0.388 | |
| Ф12АШ ГОСТ 5.1459-72* | 1.119 | 1.119 | 1.119 | 1.119 | | | | | | | | | | | | | | | | 0.559 |



ЭПВЦ КиевЗНИИЭП
ОПЕРАТОР ТЛП КОРТ
СКАЛА
ВЗАМ. ИНВ. №
ПОДП. И ДАТА
ИНВ. № ПОДЛ.
17533-89 ФОРМАТ А3

| НАИМЕНОВАНИЕ | КОЛ НА ИСПОЛН. 1.020-1.5-4 2.0.0.0- | | | | | | | | | | | | | | | | | | | |
|---|---|---|---|---|---|---|---|---|---|---|---|---|---|---|---|---|---|---|---|---|
| | 100 | 101 | 102 | 103 | 104 | 105 | 106 | 107 | 108 | 109 | 110 | 111 | 112 | 113 | 114 | 115 | 116 | 117 | 118 | 119 |
| МАТЕРИАЛЫ: | | | | | | | | | | | | | | | | | | | | |
| БЕТОН ЛЕГК. М50 М.КУБ. | 0.240 | 0.327 | 0.424 | 0.531 | 0.157 | 0.212 | 0.273 | 0.340 | 0.166 | 0.226 | 0.292 | 0.364 | 0.199 | 0.269 | 0.345 | 0.429 | 0.242 | 0.325 | 0.417 | 0.518 |
| РАСТВОР ЦЕМ. М100 М.КУБ. | 0.034 | 0.038 | 0.043 | 0.047 | 0.022 | 0.024 | 0.027 | 0.029 | 0.024 | 0.026 | 0.029 | 0.031 | 0.027 | 0.030 | 0.033 | 0.036 | 0.033 | 0.036 | 0.040 | 0.044 |
| РАСТВОР ЦЕМ. М50 М.КУБ. | 0.010 | 0.010 | 0.010 | 0.010 | 0.007 | 0.007 | 0.007 | 0.007 | 0.008 | 0.008 | 0.008 | 0.008 | 0.009 | 0.009 | 0.009 | 0.009 | 0.011 | 0.011 | 0.011 | 0.011 |
| ПОКАЗАТЕЛИ: | | | | | | | | | | | | | | | | | | | | |
| МАССА СТАЛИ КГ | 9.366 | 9.875 | 10.90 | 11.41 | 7.887 | 8.257 | 8.626 | 8.996 | 8.352 | 8.722 | 9.092 | 9.462 | 8.524 | 8.940 | 9.356 | 9.773 | 9.184 | 9.646 | 10.63 | 11.09 |
| АРМАТУРНЫЕ ИЗДЕЛИЯ | 5.239 | 5.669 | 6.099 | 6.528 | 3.760 | 4.051 | 4.342 | 4.633 | 4.067 | 4.358 | 4.649 | 4.940 | 4.397 | 4.734 | 5.072 | 5.409 | 5.057 | 5.440 | 5.824 | 6.207 |
| АРМАТУРНАЯ СТАЛЬ | 5.239 | 5.669 | 6.099 | 6.528 | 3.760 | 4.051 | 4.342 | 4.633 | 4.067 | 4.358 | 4.649 | 4.940 | 4.397 | 4.734 | 5.072 | 5.409 | 5.057 | 5.440 | 5.824 | 6.207 |
| КЛАСС А-I | 0.439 | 0.439 | 0.439 | 0.439 | 0.692 | 0.692 | 0.692 | 0.692 | 0.892 | 0.892 | 0.892 | 0.892 | 0.670 | 0.670 | 0.670 | 0.670 | 0.670 | 0.670 | 0.670 | 0.670 |
| Ф6АI ГОСТ 5781-75 | 0.439 | 0.439 | 0.439 | 0.439 | 0.692 | 0.692 | 0.692 | 0.692 | 0.892 | 0.892 | 0.892 | 0.892 | 0.670 | 0.670 | 0.670 | 0.670 | 0.670 | 0.670 | 0.670 | 0.670 |
| КЛАСС А-III | 0.186 | 0.231 | 0.275 | 0.320 | 0.186 | 0.231 | 0.275 | 0.320 | 0.186 | 0.231 | 0.275 | 0.320 | 0.186 | 0.231 | 0.275 | 0.320 | 0.186 | 0.231 | 0.275 | 0.320 |
| Ф12АШ ГОСТ 5.1459-72* | 0.186 | 0.231 | 0.275 | 0.320 | 0.186 | 0.231 | 0.275 | 0.320 | 0.186 | 0.231 | 0.275 | 0.320 | 0.186 | 0.231 | 0.275 | 0.320 | 0.186 | 0.231 | 0.275 | 0.320 |
| КЛАСС В-I | 4.613 | 4.999 | 5.384 | 5.769 | 2.881 | 3.127 | 3.374 | 3.621 | 2.989 | 3.235 | 3.482 | 3.729 | 3.540 | 3.833 | 4.126 | 4.419 | 4.200 | 4.539 | 4.878 | 5.217 |
| Ф5ВI ГОСТ 6727-53* | 4.613 | 4.999 | 5.384 | 5.769 | 2.881 | 3.127 | 3.374 | 3.621 | 2.989 | 3.235 | 3.482 | 3.729 | 3.540 | 3.833 | 4.126 | 4.419 | 4.200 | 4.539 | 4.878 | 5.217 |
| ЗАКЛАДНЫЕ ИЗДЕЛИЯ | 4.127 | 4.206 | 4.806 | 4.885 | 4.127 | 4.206 | 4.285 | 4.364 | 4.285 | 4.364 | 4.443 | 4.521 | 4.127 | 4.206 | 4.285 | 4.364 | 4.127 | 4.206 | 4.806 | 4.885 |
| ПРОФИЛЬНАЯ СТАЛЬ | 1.660 | 1.660 | 1.660 | 1.660 | 1.660 | 1.660 | 1.660 | 1.660 | 1.660 | 1.660 | 1.660 | 1.660 | 1.660 | 1.660 | 1.660 | 1.660 | 1.660 | 1.660 | 1.660 | 1.660 |
| ПОЛОСОВАЯ | 1.660 | 1.660 | 1.660 | 1.660 | 1.660 | 1.660 | 1.660 | 1.660 | 1.660 | 1.660 | 1.660 | 1.660 | 1.660 | 1.660 | 1.660 | 1.660 | 1.660 | 1.660 | 1.660 | 1.660 |
| -70Х6 ГОСТ 103-76 С38/23 | 1.660 | 1.660 | 1.660 | 1.660 | 1.660 | 1.660 | 1.660 | 1.660 | 1.660 | 1.660 | 1.660 | 1.660 | 1.660 | 1.660 | 1.660 | 1.660 | 1.660 | 1.660 | 1.660 | 1.660 |
| АРМАТУРНАЯ СТАЛЬ | 2.467 | 2.546 | 3.146 | 3.225 | 2.467 | 2.546 | 2.625 | 2.704 | 2.625 | 2.704 | 2.783 | 2.861 | 2.467 | 2.546 | 2.625 | 2.704 | 2.467 | 2.546 | 3.146 | 3.225 |
| КЛАСС А-I | 1.226 | 1.305 | 1.734 | 1.813 | 1.226 | 1.305 | 1.384 | 1.463 | 1.226 | 1.305 | 1.384 | 1.463 | 1.226 | 1.305 | 1.384 | 1.463 | 1.226 | 1.305 | 1.734 | 1.813 |
| Ф8АI ГОСТ 5781-75 | 0.426 | 0.505 | 0.584 | 0.663 | 0.426 | 0.505 | 0.584 | 0.663 | 0.426 | 0.505 | 0.584 | 0.663 | 0.426 | 0.505 | 0.584 | 0.663 | 0.426 | 0.505 | 0.584 | 0.663 |
| Ф10АI ГОСТ 5781-75 | 0.800 | 0.800 | | | 0.800 | 0.800 | 0.800 | 0.800 | 0.800 | 0.800 | 0.800 | 0.800 | 0.800 | 0.800 | 0.800 | 0.800 | 0.800 | 0.800 | | |
| Ф12АI ГОСТ 5781-75 | | | 1.150 | 1.150 | | | | | | | | | | | | | | | 1.150 | 1.150 |
| КЛАСС А-III | 1.240 | 1.240 | 1.411 | 1.411 | 1.240 | 1.240 | 1.240 | 1.240 | 1.240 | 1.240 | 1.240 | 1.240 | 1.240 | 1.240 | 1.240 | 1.240 | 1.240 | 1.240 | 1.411 | 1.411 |
| Ф8АШ ГОСТ 5781-75 | 0.852 | 0.852 | 0.852 | 0.852 | 0.852 | 0.852 | 0.852 | 0.852 | 1.010 | 1.010 | 1.010 | 1.010 | 0.852 | 0.852 | 0.852 | 0.852 | 0.852 | 0.852 | 0.852 | 0.852 |
| Ф10АШ ГОСТ 5.1459-72* | 0.388 | 0.388 | | | 0.388 | 0.388 | 0.388 | 0.388 | 0.388 | 0.388 | 0.388 | 0.388 | 0.388 | 0.388 | 0.388 | 0.388 | 0.388 | 0.388 | | |
| Ф12АШ ГОСТ 5.1459-72* | | | 0.559 | 0.559 | | | | | | | | | | | | | | | 0.559 | 0.559 |

| НАИМЕНОВАНИЕ | КОЛ НА ИСПОЛН. 1.020-1.5-4 2.0.0.0- | | | | | | | | | | | | | | | | | | | |
|---|---|---|---|---|---|---|---|---|---|---|---|---|---|---|---|---|---|---|---|---|
| | 120 | 121 | 122 | 123 | 124 | 125 | 126 | 127 | 128 | 129 | 130 | 131 | 132 | 133 | 134 | 135 | 136 | 137 | 138 | 139 |
| МАТЕРИАЛЫ: | | | | | | | | | | | | | | | | | | | | |
| БЕТОН ЛЕГК. М50 М.КУБ. | 0.285 | 0.382 | 0.489 | 0.607 | | | | | | | | | | | | | | | | |
| БЕТОН ЯЧ. М25 М.КУБ. | | | | | 0.179 | 0.217 | 0.211 | 0.256 | 0.275 | 0.333 | 0.158 | 0.193 | 0.202 | 0.245 | 0.245 | 0.297 | 0.289 | 0.349 | 0.376 | 0.454 |
| РАСТВОР ЦЕМ. М100 М.КУБ. | 0.038 | 0.043 | 0.047 | 0.051 | | | | | | | | | | | | | | | | |
| РАСТВОР ЦЕМ. М50 М.КУБ. | 0.013 | 0.013 | 0.013 | 0.013 | | | | | | | | | | | | | | | | |
| ПОКАЗАТЕЛИ: | | | | | | | | | | | | | | | | | | | | |
| МАССА СТАЛИ КГ | 9.843 | 10.35 | 11.38 | 11.89 | 4.695 | 4.820 | 5.049 | 5.185 | 6.478 | 6.633 | 4.611 | 4.737 | 5.127 | 5.267 | 5.642 | 5.797 | 6.157 | 6.327 | 8.266 | 8.986 |
| АРМАТУРНЫЕ ИЗДЕЛИЯ | 5.717 | 6.146 | 6.576 | 7.006 | 2.377 | 2.503 | 2.732 | 2.868 | 4.161 | 4.316 | 2.294 | 2.420 | 2.809 | 2.950 | 3.325 | 3.480 | 3.840 | 4.010 | 5.948 | 6.148 |
| АРМАТУРНАЯ СТАЛЬ | 5.717 | 6.146 | 6.576 | 7.006 | 2.377 | 2.503 | 2.732 | 2.868 | 4.161 | 4.316 | 2.294 | 2.420 | 2.809 | 2.950 | 3.325 | 3.480 | 3.840 | 4.010 | 5.948 | 6.148 |
| КЛАСС А-I | 0.670 | 0.670 | 0.670 | 0.670 | 0.093 | 0.115 | 0.093 | 0.115 | 0.093 | 0.115 | 0.093 | 0.115 | 0.093 | 0.115 | 0.093 | 0.115 | 0.093 | 0.115 | 0.093 | 0.115 |
| Ф6АI ГОСТ 5781-75 | 0.670 | 0.670 | 0.670 | 0.670 | 0.093 | 0.115 | 0.093 | 0.115 | 0.093 | 0.115 | 0.093 | 0.115 | 0.093 | 0.115 | 0.093 | 0.115 | 0.093 | 0.115 | 0.093 | 0.115 |
| КЛАСС А-III | 0.186 | 0.231 | 0.275 | 0.320 | 0.186 | 0.231 | 0.186 | 0.231 | 2.539 | 2.584 | 0.186 | 0.231 | 0.186 | 0.231 | 0.186 | 0.231 | 0.186 | 0.231 | 3.715 | 3.760 |
| Ф6АШ ГОСТ 5781-75 | | | | | | | | | 2.353 | 2.353 | | | | | | | | | 3.529 | 3.529 |
| Ф12АШ ГОСТ 5.1459-72* | 0.186 | 0.231 | 0.275 | 0.320 | 0.186 | 0.231 | 0.186 | 0.231 | 0.186 | 0.231 | 0.186 | 0.231 | 0.186 | 0.231 | 0.186 | 0.231 | 0.186 | 0.231 | 0.186 | 0.231 |
| КЛАСС В-I | 4.860 | 5.245 | 5.631 | 6.016 | 2.098 | 2.157 | 2.452 | 2.522 | 1.528 | 1.617 | 2.014 | 2.074 | 2.530 | 2.604 | 3.045 | 3.134 | 3.560 | 3.664 | 2.140 | 2.273 |
| Ф4ВI ГОСТ 6727-53* | | | | | 0.260 | 0.320 | 0.304 | 0.373 | 0.391 | 0.479 | 0.260 | 0.320 | 0.326 | 0.400 | 0.391 | 0.479 | 0.456 | 0.559 | 0.586 | 0.719 |
| Ф5ВI ГОСТ 6727-53* | 4.860 | 5.245 | 5.631 | 6.016 | 1.837 | 1.837 | 2.149 | 2.149 | 1.138 | 1.138 | 1.754 | 1.754 | 2.204 | 2.204 | 2.654 | 2.654 | 3.104 | 3.104 | 1.554 | 1.554 |
| ЗАКЛАДНЫЕ ИЗДЕЛИЯ | 4.127 | 4.206 | 4.806 | 4.885 | 2.317 | 2.317 | 2.317 | 2.317 | 2.317 | 2.317 | 2.317 | 2.317 | 2.317 | 2.317 | 2.317 | 2.317 | 2.317 | 2.317 | 2.317 | 2.838 |
| ПРОФИЛЬНАЯ СТАЛЬ | 1.660 | 1.660 | 1.660 | 1.660 | 0.720 | 0.720 | 0.720 | 0.720 | 0.720 | 0.720 | 0.720 | 0.720 | 0.720 | 0.720 | 0.720 | 0.720 | 0.720 | 0.720 | 0.720 | 0.720 |
| УГЛОВАЯ | | | | | 0.720 | 0.720 | 0.720 | 0.720 | 0.720 | 0.720 | 0.720 | 0.720 | 0.720 | 0.720 | 0.720 | 0.720 | 0.720 | 0.720 | 0.720 | 0.720 |
| L45X45X4 ГОСТ 8509-72 С38/23 | | | | | 0.720 | 0.720 | 0.720 | 0.720 | 0.720 | 0.720 | 0.720 | 0.720 | 0.720 | 0.720 | 0.720 | 0.720 | 0.720 | 0.720 | 0.720 | 0.720 |
| ПОЛОСОВАЯ | 1.660 | 1.660 | 1.660 | 1.660 | | | | | | | | | | | | | | | | |
| -70X6 ГОСТ 103-76 С38/23 | 1.660 | 1.660 | 1.660 | 1.660 | | | | | | | | | | | | | | | | |
| АРМАТУРНАЯ СТАЛЬ | 2.467 | 2.546 | 3.146 | 3.225 | 1.597 | 1.597 | 1.597 | 1.597 | 1.597 | 1.597 | 1.597 | 1.597 | 1.597 | 1.597 | 1.597 | 1.597 | 1.597 | 1.597 | 1.597 | 2.118 |
| КЛАСС А-I | 1.226 | 1.305 | 1.734 | 1.813 | 0.800 | 0.800 | 0.800 | 0.800 | 0.800 | 0.800 | 0.800 | 0.800 | 0.800 | 0.800 | 0.800 | 0.800 | 0.800 | 0.800 | 0.800 | 1.150 |
| Ф8АI ГОСТ 5781-75 | 0.426 | 0.505 | 0.584 | 0.663 | | | | | | | | | | | | | | | | |
| Ф10АI ГОСТ 5781-75 | 0.800 | 0.800 | | | 0.800 | 0.800 | 0.800 | 0.800 | 0.800 | 0.800 | 0.800 | 0.800 | 0.800 | 0.800 | 0.800 | 0.800 | 0.800 | 0.800 | 0.800 | |
| Ф12АI ГОСТ 5781-75 | | | 1.150 | 1.150 | | | | | | | | | | | | | | | | 1.150 |
| КЛАСС А-III | 1.240 | 1.240 | 1.411 | 1.411 | 0.797 | 0.797 | 0.797 | 0.797 | 0.797 | 0.797 | 0.797 | 0.797 | 0.797 | 0.797 | 0.797 | 0.797 | 0.797 | 0.797 | 0.797 | 0.968 |
| Ф6АШ ГОСТ 5781-75 | | | | | 0.409 | 0.409 | 0.409 | 0.409 | 0.409 | 0.409 | 0.409 | 0.409 | 0.409 | 0.409 | 0.409 | 0.409 | 0.409 | 0.409 | 0.409 | 0.409 |
| Ф8АШ ГОСТ 5781-75 | 0.852 | 0.852 | 0.852 | 0.852 | | | | | | | | | | | | | | | | |
| Ф10АШ ГОСТ 5.1459-72* | 0.388 | 0.388 | | | 0.388 | 0.388 | 0.388 | 0.388 | 0.388 | 0.388 | 0.388 | 0.388 | 0.388 | 0.388 | 0.388 | 0.388 | 0.388 | 0.388 | 0.388 | |
| Ф12АШ ГОСТ 5.1459-72* | | | 0.559 | 0.559 | | | | | | | | | | | | | | | | 0.559 |

ЭТВЦ КиевЗНИИЭП | ТЛП КОРТ | ОПЕРАТОР: СКАЛА

Инв. № подл. | Подп. и дата | Взам. инв. №



17533 90

| НАИМЕНОВАНИЕ | КОЛ НА ИСПОЛН. 1.020-1.5-4 2.0.0.0- | | | | | | | | | | | | | | | | | | | |
|---|---|---|---|---|---|---|---|---|---|---|---|---|---|---|---|---|---|---|---|---|
| | 140 | 141 | 142 | 143 | 144 | 145 | 146 | 147 | 148 | 149 | 150 | 151 | 152 | 153 | 154 | 155 | 156 | 157 | 158 | 159 |
| МАТЕРИАЛЫ: | | | | | | | | | | | | | | | | | | | | |
| БЕТОН ЯЧ. М25 М.КУБ. | 0.335 | 0.405 | 0.424 | 0.511 | 0.512 | 0.618 | 0.601 | 0.724 | 0.778 | 0.936 | 0.512 | 0.618 | 0.646 | 0.778 | 0.780 | 0.938 | 0.913 | 1.098 | 1.180 | 1.419 |
| ПОКАЗАТЕЛИ: | | | | | | | | | | | | | | | | | | | | |
| МАССА СТАЛИ КГ | 8.749 | 10.00 | 9.677 | 10.95 | 10.60 | 11.91 | 11.53 | 12.86 | 15.19 | 16.56 | 10.37 | 11.66 | 11.71 | 13.04 | 13.05 | 14.41 | 14.40 | 15.79 | 27.04 | 27.46 |
| АРМАТУРНЫЕ ИЗДЕЛИЯ | 4.103 | 4.313 | 5.032 | 5.266 | 5.960 | 6.219 | 6.889 | 7.172 | 10.54 | 10.88 | 5.726 | 5.975 | 7.067 | 7.351 | 8.409 | 8.727 | 9.751 | 10.10 | 21.36 | 21.78 |
| АРМАТУРНАЯ СТАЛЬ | 4.103 | 4.313 | 5.032 | 5.266 | 5.960 | 6.219 | 6.889 | 7.172 | 10.54 | 10.88 | 5.726 | 5.975 | 7.067 | 7.351 | 8.409 | 8.727 | 9.751 | 10.10 | 21.36 | 21.78 |
| КЛАСС А-I | 0.093 | 0.115 | 0.093 | 0.115 | 0.093 | 0.115 | 0.093 | 0.115 | 0.093 | 0.115 | 0.093 | 0.115 | 0.093 | 0.115 | 0.093 | 0.115 | 0.093 | 0.115 | 0.093 | 0.115 |
| Ф6АI ГОСТ 5781-75 | 0.093 | 0.115 | 0.093 | 0.115 | 0.093 | 0.115 | 0.093 | 0.115 | 0.093 | 0.115 | 0.093 | 0.115 | 0.093 | 0.115 | 0.093 | 0.115 | 0.093 | 0.115 | 0.093 | 0.115 |
| КЛАСС А-III | 0.373 | 0.462 | 0.373 | 0.462 | 0.373 | 0.462 | 0.373 | 0.462 | 6.255 | 6.344 | 0.373 | 0.462 | 0.373 | 0.462 | 0.373 | 0.462 | 0.373 | 0.462 | 15.01 | 15.10 |
| Ф6АIII ГОСТ 5781-75 | | | | | | | | | 5.882 | 5.882 | | | | | | | | | | |
| Ф8АIII ГОСТ 5781-75 | | | | | | | | | | | | | | | | | | | 14.64 | 14.64 |
| Ф12АIII ГОСТ 5.1459-72* | 0.373 | 0.462 | 0.373 | 0.462 | 0.373 | 0.462 | 0.373 | 0.462 | 0.373 | 0.462 | 0.373 | 0.462 | 0.373 | 0.462 | 0.373 | 0.462 | 0.373 | 0.462 | 0.373 | 0.462 |
| КЛАСС В-I | 3.637 | 3.736 | 4.565 | 4.689 | 5.494 | 5.642 | 6.422 | 6.595 | 4.195 | 4.417 | 5.259 | 5.398 | 6.601 | 6.774 | 7.943 | 8.150 | 9.285 | 9.527 | 6.250 | 6.561 |
| Ф4ВI ГОСТ 6727-53* | 0.434 | 0.533 | 0.543 | 0.666 | 0.651 | 0.799 | 0.760 | 0.932 | 0.977 | 1.199 | 0.608 | 0.746 | 0.760 | 0.932 | 0.911 | 1.119 | 1.063 | 1.305 | 1.367 | 1.678 |
| Ф5ВI ГОСТ 6727-53* | 3.203 | 3.203 | 4.023 | 4.023 | 4.843 | 4.843 | 5.663 | 5.663 | 3.218 | 3.218 | 4.652 | 4.652 | 5.842 | 5.842 | 7.032 | 7.032 | 8.222 | 8.222 | 4.883 | 4.883 |
| ЗАКЛАДНЫЕ ИЗДЕЛИЯ | 4.646 | 5.687 | 4.646 | 5.687 | 4.646 | 5.687 | 4.646 | 5.687 | 4.646 | 5.687 | 4.646 | 5.687 | 4.646 | 5.687 | 4.646 | 5.687 | 4.646 | 5.687 | 5.687 | 5.687 |
| ПРОФИЛЬНАЯ СТАЛЬ | 1.440 | 1.440 | 1.440 | 1.440 | 1.440 | 1.440 | 1.440 | 1.440 | 1.440 | 1.440 | 1.440 | 1.440 | 1.440 | 1.440 | 1.440 | 1.440 | 1.440 | 1.440 | 1.440 | 1.440 |
| УГЛОВАЯ | 1.440 | 1.440 | 1.440 | 1.440 | 1.440 | 1.440 | 1.440 | 1.440 | 1.440 | 1.440 | 1.440 | 1.440 | 1.440 | 1.440 | 1.440 | 1.440 | 1.440 | 1.440 | 1.440 | 1.440 |
| L45X45X4 ГОСТ 8509-72 С38/23 | 1.440 | 1.440 | 1.440 | 1.440 | 1.440 | 1.440 | 1.440 | 1.440 | 1.440 | 1.440 | 1.440 | 1.440 | 1.440 | 1.440 | 1.440 | 1.440 | 1.440 | 1.440 | 1.440 | 1.440 |
| АРМАТУРНАЯ СТАЛЬ | 3.206 | 4.247 | 3.206 | 4.247 | 3.206 | 4.247 | 3.206 | 4.247 | 3.206 | 4.247 | 3.206 | 4.247 | 3.206 | 4.247 | 3.206 | 4.247 | 3.206 | 4.247 | 4.247 | 4.247 |
| КЛАСС А-I | 1.600 | 2.300 | 1.600 | 2.300 | 1.600 | 2.300 | 1.600 | 2.300 | 1.600 | 2.300 | 1.600 | 2.300 | 1.600 | 2.300 | 1.600 | 2.300 | 1.600 | 2.300 | 2.300 | 2.300 |
| Ф10АI ГОСТ 5781-75 | 1.600 | | 1.600 | | 1.600 | | 1.600 | | 1.600 | | 1.600 | | 1.600 | | 1.600 | | 1.600 | | | |
| Ф12АI ГОСТ 5781-75 | | 2.300 | | 2.00 | | 2.300 | | 2.300 | | 2.300 | | 2.300 | | 2.300 | | 2.300 | | 2.300 | 2.300 | 2.300 |
| КЛАСС А-III | 1.606 | 1.948 | 1.606 | 1.948 | 1.606 | 1.948 | 1.606 | 1.948 | 1.606 | 1.948 | 1.606 | 1.948 | 1.606 | 1.948 | 1.606 | 1.948 | 1.606 | 1.948 | 1.948 | 1.948 |
| Ф6АIII ГОСТ 5781-75 | 0.818 | 0.818 | 0.818 | 0.818 | 0.818 | 0.818 | 0.818 | 0.818 | 0.818 | 0.818 | 0.818 | 0.818 | 0.818 | 0.818 | 0.818 | 0.818 | 0.818 | 0.818 | 0.818 | 0.818 |
| Ф10АIII ГОСТ 5.1459-72* | 0.777 | | 0.777 | | 0.777 | | 0.777 | | 0.777 | | 0.777 | | 0.777 | | 0.777 | | 0.777 | | | |
| Ф12АIII ГОСТ 5.1459-72* | | 1.119 | | 1.119 | | 1.119 | | 1.119 | | 1.119 | | 1.119 | | 1.119 | | 1.119 | | 1.119 | 1.119 | 1.119 |

| НАИМЕНОВАНИЕ | КОЛ НА ИСПОЛН. 1.020-1.5-4 2.0.0.0- | | | | | | | | | | | | | | | | | | | |
|---|---|---|---|---|---|---|---|---|---|---|---|---|---|---|---|---|---|---|---|---|
| | 160 | 161 | 162 | 163 | 164 | 165 | 166 | 167 | 168 | 169 | 170 | 171 | 172 | 173 | 174 | 175 | 176 | 177 | 178 | 179 |
| МАТЕРИАЛЫ: | | | | | | | | | | | | | | | | | | | | |
| БЕТОН ЯЧ. М25 М.КУВ. | 0.156 | 0.208 | 0.165 | 0.221 | 0.199 | 0.264 | 0.242 | 0.319 | 0.285 | 0.375 | 0.186 | 0.243 | 0.198 | 0.260 | 0.236 | 0.308 | 0.286 | 0.373 | 0.337 | 0.438 |
| ПОКАЗАТЕЛИ: | | | | | | | | | | | | | | | | | | | | |
| МАССА СТАЛИ КГ | 7.479 | 7.849 | 7.878 | 8.248 | 8.108 | 8.524 | 8.737 | 9.200 | 9.366 | 9.875 | 7.887 | 8.257 | 8.352 | 8.722 | 8.524 | 8.940 | 9.184 | 9.646 | 9.843 | 10.35 |
| АРМАТУРНЫЕ ИЗДЕЛИЯ | 3.353 | 3.644 | 3.594 | 3.885 | 3.981 | 4.319 | 4.610 | 4.994 | 5.239 | 5.669 | 3.760 | 4.051 | 4.067 | 4.358 | 4.397 | 4.734 | 5.057 | 5.440 | 5.717 | 6.146 |
| АРМАТУРНАЯ СТАЛЬ | 3.353 | 3.644 | 3.594 | 3.885 | 3.981 | 4.319 | 4.610 | 4.994 | 5.239 | 5.669 | 3.760 | 4.051 | 4.067 | 4.358 | 4.397 | 4.734 | 5.057 | 5.440 | 5.717 | 6.146 |
| КЛАСС А-I | 0.439 | 0.439 | 0.573 | 0.573 | 0.439 | 0.439 | 0.439 | 0.439 | 0.439 | 0.439 | 0.692 | 0.692 | 0.892 | 0.892 | 0.670 | 0.670 | 0.670 | 0.670 | 0.670 | 0.670 |
| Ф6АI ГОСТ 5781-75 | 0.439 | 0.439 | 0.573 | 0.573 | 0.439 | 0.439 | 0.439 | 0.439 | 0.439 | 0.439 | 0.692 | 0.692 | 0.892 | 0.892 | 0.670 | 0.670 | 0.670 | 0.670 | 0.670 | 0.670 |
| КЛАСС А-Ш | 0.186 | 0.231 | 0.186 | 0.231 | 0.186 | 0.231 | 0.186 | 0.231 | 0.186 | 0.231 | 0.186 | 0.231 | 0.186 | 0.231 | 0.186 | 0.231 | 0.186 | 0.231 | 0.186 | 0.231 |
| Ф12АШ ГОСТ 5.1459-72* | 0.186 | 0.231 | 0.186 | 0.231 | 0.186 | 0.231 | 0.186 | 0.231 | 0.186 | 0.231 | 0.186 | 0.231 | 0.186 | 0.231 | 0.186 | 0.231 | 0.186 | 0.231 | 0.186 | 0.231 |
| КЛАСС В-I | 2.727 | 2.973 | 2.835 | 3.081 | 3.356 | 3.648 | 3.984 | 4.323 | 4.613 | 4.999 | 2.881 | 3.127 | 2.989 | 3.235 | 3.540 | 3.833 | 4.200 | 4.539 | 4.860 | 5.245 |
| Ф5ВI ГОСТ 6727-53* | 2.727 | 2.973 | 2.835 | 3.081 | 3.356 | 3.648 | 3.984 | 4.323 | 4.613 | 4.999 | 2.881 | 3.127 | 2.989 | 3.235 | 3.540 | 3.833 | 4.200 | 4.539 | 4.860 | 5.245 |
| ЗАКЛАДНЫЕ ИЗДЕЛИЯ | 4.127 | 4.206 | 4.285 | 4.364 | 4.127 | 4.206 | 4.127 | 4.206 | 4.127 | 4.206 | 4.127 | 4.206 | 4.285 | 4.364 | 4.127 | 4.206 | 4.127 | 4.206 | 4.127 | 4.206 |
| ПРОФИЛЬНАЯ СТАЛЬ | 1.660 | 1.660 | 1.660 | 1.660 | 1.660 | 1.660 | 1.660 | 1.660 | 1.660 | 1.660 | 1.660 | 1.660 | 1.660 | 1.660 | 1.660 | 1.660 | 1.660 | 1.660 | 1.660 | 1.660 |
| ПОЛОСОВАЯ | 1.660 | 1.660 | 1.660 | 1.660 | 1.660 | 1.660 | 1.660 | 1.660 | 1.660 | 1.660 | 1.660 | 1.660 | 1.660 | 1.660 | 1.660 | 1.660 | 1.660 | 1.660 | 1.660 | 1.660 |
| -70Х6 ГОСТ 103-76 С38/23 | 1.660 | 1.660 | 1.660 | 1.660 | 1.660 | 1.660 | 1.660 | 1.660 | 1.660 | 1.660 | 1.660 | 1.660 | 1.660 | 1.660 | 1.660 | 1.660 | 1.660 | 1.660 | 1.660 | 1.660 |
| АРМАТУРНАЯ СТАЛЬ | 2.467 | 2.546 | 2.625 | 2.704 | 2.467 | 2.546 | 2.467 | 2.546 | 2.467 | 2.546 | 2.467 | 2.546 | 2.625 | 2.704 | 2.467 | 2.546 | 2.467 | 2.546 | 2.467 | 2.546 |
| КЛАСС А-I | 1.226 | 1.305 | 1.226 | 1.305 | 1.226 | 1.305 | 1.226 | 1.305 | 1.226 | 1.305 | 1.226 | 1.305 | 1.226 | 1.305 | 1.226 | 1.305 | 1.226 | 1.305 | 1.226 | 1.305 |
| Ф8АI ГОСТ 5781-75 | 0.426 | 0.505 | 0.426 | 0.505 | 0.426 | 0.505 | 0.426 | 0.505 | 0.426 | 0.505 | 0.426 | 0.505 | 0.426 | 0.505 | 0.426 | 0.505 | 0.426 | 0.505 | 0.426 | 0.505 |
| Ф10АI ГОСТ 5781-75 | 0.800 | 0.800 | 0.800 | 0.800 | 0.800 | 0.800 | 0.800 | 0.800 | 0.800 | 0.800 | 0.800 | 0.800 | 0.800 | 0.800 | 0.800 | 0.800 | 0.800 | 0.800 | 0.800 | 0.800 |
| КЛАСС А-Ш | 1.240 | 1.240 | 1.398 | 1.398 | 1.240 | 1.240 | 1.240 | 1.240 | 1.240 | 1.240 | 1.240 | 1.240 | 1.398 | 1.398 | 1.240 | 1.240 | 1.240 | 1.240 | 1.240 | 1.240 |
| Ф8АШ ГОСТ 5781-75 | 0.852 | 0.852 | 1.010 | 1.010 | 0.852 | 0.852 | 0.852 | 0.852 | 0.852 | 0.852 | 0.852 | 0.852 | 1.010 | 1.010 | 0.852 | 0.852 | 0.852 | 0.852 | 0.852 | 0.852 |
| Ф10АШ ГОСТ 5.1459-72* | 0.388 | 0.388 | 0.388 | 0.388 | 0.388 | 0.388 | 0.388 | 0.388 | 0.388 | 0.388 | 0.388 | 0.388 | 0.388 | 0.388 | 0.388 | 0.388 | 0.388 | 0.388 | 0.388 | 0.388 |



ЭПВЦ КиевЗНИИЭП
ОПЕРАТОР ТЛП.КОРТ
СКАЛА
ВЗАМ ИНВ №
ПОДП И ДАТА
ИНВ № ПОДЛ
gost.e-ecolog.ru