ТИПОВАЯ ДОКУМЕНТАЦИЯ НА СТРОИТЕЛЬНЫЕ СИСТЕМЫ И ИЗДЕЛИЯ ЗДАНИЙ И СООРУЖЕНИЙ

СЕРИЯ 1.020-1

КОНСТРУКЦИИ КАРКАСА МЕЖВИДОВОГО ПРИМЕНЕНИЯ ДЛЯ МНОГОЭТАЖНЫХ ОБЩЕСТВЕННЫХ И ПРОИЗВОДСТВЕННЫХ ЗДАНИЙ (НА ОСНОВЕ СЕРИИ ИИ-04)

ВЫПУСК 5-2

САМОНЕСУЩИЕ ПАНЕЛИ НАРУЖНЫХ СТЕН ИЗ ЛЕГКИХ И ЯЧЕИСТЫХ БЕТОНОВ. ОПАЛУБОЧНЫЕ ЧЕРТЕЖИ И АРМИРОВАНИЕ.

РАБОЧИЕ ЧЕРТЕЖИ

17531
ЦЕНА 2-03

gost.e-ecolog.ru

ЦЕНТРАЛЬНЫЙ ИНСТИТУТ ТИПОВОГО ПРОЕКТИРОВАНИЯ
ГОССТРОЯ СССР

Москва, А-445, Смольная ул., 22

Сдано в печать 17 1988 года

Заказ № 3947 Тираж 890 экз.

ТИПОВАЯ ДОКУМЕНТАЦИЯ НА СТРОИТЕЛЬНЫЕ СИСТЕМЫ И ИЗДЕЛИЯ ЗДАНИЙ И СООРУЖЕНИЙ

СЕРИЯ 1.020-1

КОНСТРУКЦИИ КАРКАСА МЕЖВИДОВОГО ПРИМЕНЕНИЯ ДЛЯ МНОГОЭТАЖНЫХ ОБЩЕСТВЕННЫХ И ПРОИЗВОДСТВЕННЫХ ЗДАНИЙ (НА ОСНОВЕ СЕРИИ ИИ-04)

ВЫПУСК 5-2

САМОНЕСУЩИЕ ПАНЕЛИ НАРУЖНЫХ СТЕН ИЗ ЛЕГКИХ И ЯЧЕИСТЫХ БЕТОНОВ. ОПАЛУБОЧНЫЕ ЧЕРТЕЖИ И АРМИРОВАНИЕ.

РАБОЧИЕ ЧЕРТЕЖИ

Разработаны

ЦНИИЭП торгово-бытовых зданий и туристских комплексов

Гл. инженер ин-та В. Лепский
Нач. отдела Б. Вольнский
Гл. инж. пр-та Ю. Ваняй
Гл. технолог Г. Кац

ЦНИИПромзданий

Гл. инженер ин-та Н. Петров
Нач. отдела Э. Кодыш

НИИЖБ Госстроя СССР

Зам. директора ин-та Н. Коровин
Рук. сектора Ю. Чиненков
Рук. лаборатории В. Макаричев
Ст. научн. сотрудник А. Ердакимов
Ст. научн. сотрудник Б. Филиппов

Гипростроммаш

Гл. инженер ин-та Н. Гузенко
Гл. технолог отдела арматурных работ М. Соломович

Утверждены и введены в действие с 01.01.82г постановление Госстроя СССР от 16.11.81г N 190

N п/п	Обозначение	Наименование	Стр.	Примечание
1		Содержание		
2	1020-1.5-2.0.0.0 ПЗ	Пояснительная записка	17÷24	
3	1020-1.5-2.1.0.0.0	Панель 1ПС	25÷57	1ПС30.6.2.5-П 1ПС30.6.3.0-П 1ПС30.6.3.5-П 1ПС30.6.4.0-П 1ПС30.9.2.5-П 1ПС30.9.3.0-П 1ПС30.9.3.5-П 1ПС30.9.4.0-П 1ПС30.12.2.5-П 1ПС30.12.3.0-П 1ПС30.12.3.5-П 1ПС30.12.4.0-П 1ПС30.13.2.5-П 1ПС30.13.3.0-П 1ПС30.13.3.5-П 1ПС30.13.4.0-П 1ПС30.15.2.5-П 1ПС30.15.3.0-П 1ПС30.15.3.5-П 1ПС30.15.4.0-П 1ПС30.18.2.5-П 1ПС30.18.3.0-П 1ПС30.18.3.5-П 1ПС30.18.4.0-П 1ПС30.21.2.5-П 1ПС30.21.3.0-П 1ПС30.21.3.5-П 1ПС30.21.4.0-П 1ПС45.6.2.5-П 1ПС45.6.3.0-П 1ПС45.6.3.5-П 1ПС45.6.4.0-П 1ПС45.9.2.5-П
				1ПС45.9.3.0-П 1ПС45.9.3.5-П 1ПС45.9.4.0-П 1ПС45.12.2.5-П 1ПС45.12.3.0-П 1ПС45.12.3.5-П 1ПС45.12.4.0-П 1ПС45.13.2.5-П 1ПС45.13.3.0-П 1ПС45.13.3.5-П 1ПС45.13.4.0-П 1ПС45.15.2.5-П 1ПС45.15.3.0-П 1ПС45.15.3.5-П 1ПС45.15.4.0-П 1ПС45.18.2.5-П 1ПС45.18.3.0-П 1ПС45.18.3.5-П 1ПС45.18.4.0-П 1ПС45.21.2.5-П 1ПС45.21.3.0-П 1ПС45.21.3.5-П 1ПС45.21.4.0-П 1ПС60.6.2.5-П 1ПС60.6.3.0-П 1ПС60.6.3.5-П 1ПС60.6.4.0-П 1ПС60.9.2.5-П 1ПС60.9.3.0-П 1ПС60.9.3.5-П 1ПС60.9.4.0-П 1ПС60.12.2.5-П 1ПС60.12.3.0-П 1ПС60.12.3.5-П 1ПС60.12.4.0-П 1ПС60.13.2.5-П

Инв. № подл. | Подпись и дата | Взам. инв. №

№ п/п	Обозначение	Наименование	Стр.	Примечание
				1ПС60. 13. 3. 0-П
				1ПС60. 13. 3. 5-П
				1ПС60. 13. 4. 0-П
				1ПС60. 15. 2. 5-П
				1ПС60. 15. 3. 0-П
				1ПС60. 15. 3. 5-П
				1ПС60. 15. 4. 0-П
				1ПС60. 18. 2. 5-П
				1ПС60. 18. 3. 0-П
				1ПС60. 18. 3. 5-П
				1ПС60. 18. 4. 0-П
				1ПС60. 21. 2. 5-П
				1ПС60. 21. 3. 0-П
				1ПС60. 21. 3. 5-П
				1ПС60. 21. 4. 0-П
				1ПС24. 9. 2. 5-П
				1ПС24. 9. 3. 0-П
				1ПС24. 9. 3. 5-П
				1ПС24. 9. 4. 0-П
				1ПС39. 9. 2. 5-П
				1ПС39. 9. 3. 0-П
				1ПС39. 9. 3. 5-П
				1ПС39. 9. 4. 0-П
				1ПС60. 6. 2. 5-П-1
				1ПС60. 6. 3. 0-П-1
				1ПС60. 6. 3. 5-П-1
				1ПС60. 6. 4. 0-П-1
				1 ПС 90. 18. 2.5-П-1
				1 ПС 90. 18. 3.0-П-1
				1 ПС 90. 18. 3.5-П-1
				1 ПС 90. 18. 4.0-П-1
				1 ПС 90. 12. 2.5-П
				1 ПС 90. 12. 3.0-П
				1 ПС 90. 12. 3.5-П
				1 ПС 90. 12. 4.0-П
				1 ПС 90. 15. 2.5-П

Инв. № подл. | Подпись и дата | Взам. инв. №

№ п/п	Обозначение	Наименование	Стр.	Примечание
				1 ПС 90. 15. 3.0-П
				1 ПС 90. 15. 3.5-П
				1 ПС 90. 15. 4.0-П
				1 ПС 90. 18. 2.5-П
				1 ПС 90. 18. 3.0-П
				1 ПС 90. 18. 3.5-П
				1 ПС 90. 18. 4.0-П
				1 ПС 90. 21. 2.5-П
				1 ПС 90. 21. 3.0-П
				1 ПС 90. 21. 3.5-П
				1 ПС 90. 21. 4.0-П
				1 ПС 120. 15. 2.5-П
				1 ПС 120. 15. 3.0-П
				1 ПС 120. 15. 3.5-П
				1 ПС 30. 15. 2.5-П-1
				1 ПС 30. 15. 3.0-П-1
				1 ПС 30. 15. 3.5-П-1
				1 ПС 30. 15. 4.0-П-1
				1 ПС 30. 18. 2.5-П-1
				1 ПС 30. 18. 3.0-П-1
				1 ПС 30. 18. 3.5-П-1
				1 ПС 30. 18. 4.0-П-1
				1 ПС 45. 15. 2.5-П-1
				1 ПС 45. 15. 3.0-П-1
				1 ПС 45. 15. 3.5-П-1
				1 ПС 45. 15. 4.0-П-1
				1 ПС 60. 15. 2.5-П-1
				1 ПС 60. 15. 3.0-П-1
				1 ПС 60. 15. 3.5-П-1
				1 ПС 60. 15. 4.0-П-1
				1 ПС 60. 18. 2.5-П-1
				1 ПС 60. 18. 3.0-П-1
				1 ПС 60. 18. 3.5-П-1
				1 ПС 60. 18. 4.0-П-1
				1 ПС 90. 15. 2.5-П-1
				1 ПС 90. 15. 3.0-П-1

№ п/п	Обозначение	Наименование	Стр.	Примечание
				1ПС90.15.3.5-П-1
				1ПС90.15.4.0-П-1
				1ПС120.15.2.5-П-1
				1ПС120.15.3.0-П-1
				1ПС120.15.3.5-П-1
				1ПС72.9.2.5-П
				1ПС72.9.3.0-П
				1ПС72.9.3.5-П
				1ПС72.9.4.0-П
				1ПС72.12.2.5-П
				1ПС72.12.3.0-П
				1ПС72.12.3.5-П
				1ПС72.12.4.0-П
				1ПС72.13.2.5-П
				1ПС72.13.3.0-П
				1ПС72.13.3.5-П
				1ПС72.13.4.0-П
				1ПС72.15.2.5-П
				1ПС72.15.3.0-П
				1ПС72.15.3.5-П
				1ПС72.15.4.0-П
				1ПС72.18.2.5-П
				1ПС72.18.3.0-П
				1ПС72.18.3.5-П
				1ПС72.18.4.0-П
				1ПС72.21.2.5-П
				1ПС72.21.3.0-П
				1ПС72.21.3.5-П
				1ПС72.21.4.0-П
				1ПС72.15.2.5-П-1
				1ПС72.15.3.0-П-1
				1ПС72.15.3.5-П-1
				1ПС72.15.4.0-П-1
				1ПС30.6.2.5-Я
				1ПС30.6.3.0-Я
				1ПС30.9.2.5-Я

Инв. № подл. | Подпись и дата | Взам. инв. №

№ п/п	Обозначение	Наименование	Стр.	Примечание
				1ПС30.9.3.0-Я
				1ПС30.12.2.5-Я
				1ПС30.12.3.0-Я
				1ПС30.13.2.5-Я
				1ПС30.13.3.0-Я
				1ПС30.15.2.5-Я
				1ПС30.15.3.0-Я
				1ПС30.18.2.5-Я
				1ПС30.18.3.0-Я
				1ПС45.6.2.5-Я
				1ПС45.6.3.0-Я
				1ПС45.9.2.5-Я
				1ПС45.9.3.0-Я
				1ПС45.12.2.5-Я
				1ПС45.12.3.0-Я
				1ПС45.13.2.5-Я
				1ПС45.13.3.0-Я
				1ПС45.15.2.5-Я
				1ПС45.15.3.0-Я
				1ПС45.18.2.5-Я
				1ПС45.18.3.0-Я
				1ПС60.6.2.5-Я
				1ПС60.6.3.0-Я
				1ПС60.9.2.5-Я
				1ПС60.9.3.0-Я
				1ПС60.12.2.5-Я
				1ПС60.12.3.0-Я
				1ПС60.13.2.5-Я
				1ПС60.13.3.0-Я
				1ПС60.15.2.5-Я
				1ПС60.15.3.0-Я
				1ПС60.18.2.5-Я
				1ПС60.18.3.0-Я
				1ПС24.9.2.5-Я
				1ПС24.9.3.0-Я
				1ПС39.9.2.5-Я

№ п/п	Обозначение	Наименование	Стр.	Примечание
				1ПС39. 9.3.0-Я
				1ПС60. 6.2.5-Я-1
				1ПС60. 6.3.0-Я-1
				1ПС60. 9.2.5-Я-1
				1ПС60. 9.3.0-Я-1
				1ПС30. 15.2.5-Я-1
				1ПС30. 15.3.0-Я-1
				1ПС30. 18.2.5-Я-1
				1ПС30. 18.3.0-Я-1
				1ПС45. 15.2.5-Я-1
				1ПС45. 15.3.0-Я-1
				1ПС60. 15.2.5-Я-1
				1ПС60. 15.3.0-Я-1
				1ПС60. 18.2.5-Я-1
				1ПС60. 18.3.0-Я-1
4	1020-1-5-2.2000	Панель 2ПС	58÷85	2ПС28.6.2.5-П
				2ПС28.6.3.0-П
				2ПС28.6.3.5-П
				2ПС28.6.4.0-П
				2ПС28.9.2.5-П
				2ПС28.9.3.0-П
				2ПС28.9.3.5-П
				2ПС28.9.4.0-П
				2ПС28.12.2.5-П
				2ПС28.12.3.0-П
				2ПС28.12.3.5-П
				2ПС28.12.4.0-П
				2ПС28.13.2.5-П
				2ПС28.13.3.0-П
				2ПС28.13.3.5-П
				2ПС28.13.4.0-П
				2ПС28.15.2.5-П
				2ПС28.15.3.0-П
				2ПС28.15.3.5-П
				2ПС28.15.4.0-П
				2ПС28 18 2.5-П

Инв. № подл. | Подпись и дата | Взам. инв. №

№ п/п	Обозначение	Наименование	Стр.	Примечание
				2ПС28.18.3.0-П
				2ПС28.18.3.5-П
				2ПС28.18.4.0-П
				2ПС28.21.2.5-П
				2ПС28.21.3.0-П
				2ПС28.21.3.5-П
				2ПС28.21.4.0-П
				2ПС27.6.2.5-П
				2ПС27.6.3.0-П
				2ПС27.6.3.5-П
				2ПС27.6.4.0-П
				2ПС27.9.2.5-П
				2ПС27.9.3.0-П
				2ПС27.9.3.5-П
				2ПС27.9.4.0-П
				2ПС27.12.2.5-П
				2ПС27.12.3.0-П
				2ПС27.12.3.5-П
				2ПС27.12.4.0-П
				2ПС27.13.2.5-П
				2ПС27.13.3.0-П
				2ПС27.13.3.5-П
				2ПС27.13.4.0-П
				2ПС27.15.2.5-П
				2ПС27.15.3.0-П
				2ПС27.15.3.5-П
				2ПС27.15.4.0-П
				2ПС27.18.2.5-П
				2ПС27.18.3.0-П
				2ПС27.18.3.5-П
				2ПС27.18.4.0-П
				2ПС27.21.2.5-П
				2ПС27.21.3.0-П
				2ПС27.21.3.5-П
				2ПС27.21.4.0-П
				2ПС58.6.2.5-П

Взам. инв. № | Подпись и дата | Инв. № подл.

N п/п	Обозначение	Наименование	Стр.	Примечание
				2ПС58.6.3.0-П
				2ПС58.6.3.5-П
				2ПС58.6.4.0-П
				2ПС58.9.2.5-П
				2ПС58.9.3.0-П
				2ПС58.9.3.5-П
				2ПС58.9.4.0-П
				2ПС58.12.2.5-П
				2ПС58.12.3.0-П
				2ПС58.12.3.5-П
				2ПС58.12.4.0-П
				2ПС58.13.2.5-П
				2ПС58.13.3.0-П
				2ПС58.13.3.5-П
				2ПС58.13.4.0-П
				2ПС58.15.2.5-П
				2ПС58.15.3.0-П
				2ПС58.15.3.5-П
				2ПС58.15.4.0-П
				2ПС58.18.2.5-П
				2ПС58.18.3.0-П
				2ПС58.18.3.5-П
				2ПС58.18.4.0-П
				2ПС58.21.2.5-П
				2ПС58.21.3.0-П
				2ПС58.21.3.5-П
				2ПС58.21.4.0-П
				2ПС58.6.2.5-П-1
				2ПС58.6.3.0-П-1
				2ПС58.6.3.5-П-1
				2ПС58.6.4.0-П-1
				2ПС57.6.2.5-П
				2ПС57.6.3.0-П
				2ПС57.6.3.5-П
				2ПС57.6.4.0-П
				2ПС57.9.2.5-П

N п/п	Обозначение	Наименование	Стр.	Примечание
				2ПС57.9.3.0-П
				2ПС57.9.3.5-П
				2ПС57.9.4.0-П
				2ПС57.12.2.5-П
				2ПС57.12.3.0-П
				2ПС57.12.3.5-П
				2ПС57.12.4.0-П
				2ПС57.13.2.5-П
				2ПС57.13.3.0-П
				2ПС57.13.3.5-П
				2ПС57.13.4.0-П
				2ПС57.15.2.5-П
				2ПС57.15.3.0-П
				2ПС57.15.3.5-П
				2ПС57.15.4.0-П
				2ПС57.18.2.5-П
				2ПС57.18.3.0-П
				2ПС57.18.3.5-П
				2ПС57.18.4.0-П
				2ПС57.21.2.5-П
				2ПС57.21.3.0-П
				2ПС57.21.3.5-П
				2ПС57.21.4.0-П
				2ПС57.6.2.5-П-1
				2ПС57.6.3.0-П-1
				2ПС57.6.3.5-П-1
				2ПС57.6.4.0-П-1
				2ПС28.15.2.5-П-1
				2ПС28.15.3.0-П-1
				2ПС28.15.3.5-П-1
				2ПС28.15.4.0-П-1
				2ПС27.15.2.5-П-1
				2ПС27.15.3.0-П-1
				2ПС27.15.3.5-П-1
				2ПС27.15.4.0-П-1
				2ПС58.15.2.5-П-1

Инв.№ подл. | Подпись и дата | Взам. инв.№

N п/п	Обозначение	Наименование	Стр.	Примечание
				2ПС58.12.3.0-Я
				2ПС58.13.2.5-Я
				2ПС58.13.3.0-Я
				2ПС58.15.2.5-Я
				2ПС58.15.3.0-Я
				2ПС58.18.2.5-Я
				2ПС58.18.3.0-Я
				2ПС58.6.2.5-Я-1
				2ПС58.6.3.0-Я-1
				2ПС57.6.2.5-Я
				2ПС57.6.3.0-Я
				2ПС57.9.2.5-Я
				2ПС57.9.3.0-Я
				2ПС57.12.2.5-Я
				2ПС57.12.3.0-Я
				2ПС57.13.2.5-Я
				2ПС57.13.3.0-Я
				2ПС57.15.2.5-Я
				2ПС57.15.3.0-Я
				2ПС57.18.2.5-Я
				2ПС57.18.3.0-Я
				2ПС57.6.2.5-Я-1
				2ПС57.6.3.0-Я-1
				2ПС28.15.2.5-Я-1
				2ПС28.15.3.0-Я-1
				2ПС27.15.2.5-Я-1
				2ПС27.15.3.0-Я-1
				2ПС58.15.2.5-Я-1
				2ПС58.15.3.0-Я-1
				2ПС57.15.2.5-Я-1
				2ПС57.15.3.0-Я-1
5	1.920-1.5-2 3.0.0.0	ПАНЕЛЬ 3ПС	86÷113	3ПС28.6.2.5-П
				3ПС28.6.3.0-П
				3ПС28.6.3.5-П
				3ПС28.6.4.0-П
				3ПС28.9.2.5-П

Инв. N подл. | Подпись и дата | Взам. инв. N

Поз	Обозначение	Наименование	Стр.	Примечание
				3ПС28.9.3.0-П
				3ПС28.9.3.5-П
				3ПС28.9.4.0-П
				3ПС28.12.2.5-П
				3ПС28.12.3.0-П
				3ПС28.12.3.5-П
				3ПС28.12.4.0-П
				3ПС28.13.2.5-П
				3ПС28.13.3.0-П
				3ПС28.13.3.5-П
				3ПС28.13.4.0-П
				3ПС28.15.2.5-П
				3ПС28.15.3.0-П
				3ПС28.15.3.5-П
				3ПС28.15.4.0-П
				3ПС28.18.2.5-П
				3ПС28.18.3.0-П
				3ПС28.18.3.5-П
				3ПС28.18.4.0-П
				3ПС28.21.2.5-П
				3ПС28.21.3.0-П
				3ПС28.21.3.5-П
				3ПС28.21.4.0-П
				3ПС27.6.2.5-П
				3ПС27.6.3.0-П
				3ПС27.6.3.5-П
				3ПС27.6.4.0-П
				3ПС27.9.2.5-П
				3ПС27.9.3.0-П
				3ПС27.9.3.5-П
				3ПС27.9.4.0-П
				3ПС27.12.2.5-П
				3ПС27.12.3.0-П
				3ПС27.12.3.5-П
				3ПС27.12.4.0-П
				3ПС27.13.2.5-П

№ п/п	Обозначение	Наименование	Стр.	Примечание
				3ПС27.13.3.0-П
				3ПС27.13.3.5-П
				3ПС27.13.4.0-П
				3ПС27.13.2.5-П
				3ПС27.15.3.0-П
				3ПС27.15.3.5-П
				3ПС27.15.4.0-П
				3ПС27.18.2.5-П
				3ПС27.18.3.0-П
				3ПС27.18.3.5-П
				3ПС27.18.4.0-П
				3ПС27.21.2.5-П
				3ПС27.21.3.0-П
				3ПС27.21.3.5-П
				3ПС27.21.4.0-П
				3ПС58.6.2.5-П
				3ПС58.6.3.0-П
				3ПС58.6.3.5-П
				3ПС58.6.4.0-П
				3ПС58.9.2.5-П
				3ПС58.9.3.0-П
				3ПС58.9.3.5-П
				3ПС58.9.4.0-П
				3ПС58.12.2.5-П
				3ПС58.12.3.0-П
				3ПС58.12.3.5-П
				3ПС58.12.4.0-П
				3ПС58.13.2.5-П
				3ПС58.13.3.0-П
				3ПС58.13.3.5-П
				3ПС58.13.4.0-П
				3ПС58.15.2.5-П
				3ПС58.15.3.0-П
				3ПС58.15.3.5-П
				3ПС58.15.4.0-П
				3ПС58.18.2.5-П

Инв.№ подл. | Подпись и дата | Взам. инв.№

№ п/п	Обозначение	Наименование	Стр.	Примечание
				3ПС58. 18. 3. 0-П
				3ПС58. 18. 3. 5-П
				3ПС58. 18. 4. 0-П
				3ПС58. 21. 2. 5-П
				3ПС58. 21. 3. 0-П
				3ПС58. 21. 3. 5-П
				3ПС58. 21. 4. 0-П
				3ПС58. 6. 2. 5-П-1
				3ПС58. 6. 3. 0-П-1
				3ПС58. 6. 3. 5-П-1
				3ПС58. 6. 4. 0-П-1
				3ПС57. 6. 2. 5-П
				3ПС57. 6. 3. 0-П
				3ПС57. 6. 3. 5-П
				3ПС57. 6. 4. 0-П
				3ПС57. 9. 2. 5-П
				3ПС57. 9. 3. 0-П
				3ПС57. 9. 3. 5-П
				3ПС57. 9. 4. 0-П
				3ПС57. 12. 2. 5-П
				3ПС57. 12. 3. 0-П
				3ПС57. 12. 3. 5-П
				3ПС57. 12. 4. 0-П
				3ПС57. 13. 2. 5-П
				3ПС57. 13. 3. 0-П
				3ПС57. 13. 3. 5-П
				3ПС57. 13. 4. 0-П
				3ПС57. 15. 2. 5-П
				3ПС57. 15. 3. 0-П
				3ПС57. 15. 3. 5-П
				3ПС57. 15. 4. 0-П
				3ПС57. 18. 2. 5-П
				3ПС57. 18. 3. 0-П
				3ПС57. 18. 3. 5-П
				3ПС57. 18. 4. 0-П
				3ПС57. 21. 2. 5-П

№ п/п	Обозначение	Наименование	Стр.	Примечание
				3ПС57. 21. 3. 0-П
				3ПС57. 21. 3. 5-П
				3ПС57. 21. 4. 0-П
				3ПС57. 6. 2. 5-П-1
				3ПС57. 6. 3. 0-П-1
				3ПС57. 6. 3. 5-П-1
				3ПС57. 6. 4. 0-П-1
				3ПС28. 15. 2. 5-П-1
				3ПС28. 15. 3. 0-П-1
				3ПС28. 15. 3. 5-П-1
				3ПС28. 15. 4. 0-П-1
				3ПС27. 15. 2. 5-П-1
				3ПС27. 15. 3. 0-П-1
				3ПС27. 15. 3. 5-П-1
				3ПС27. 15. 4. 0-П-1
				3ПС58. 15. 2. 5-П-1
				3ПС58. 15. 3. 0-П-1
				3ПС58. 15. 3. 5-П-1
				3ПС58. 15. 4. 0-П-1
				3ПС57. 15. 2. 5-П-1
				3ПС57. 15. 3. 0-П-1
				3ПС57. 15. 3. 5-П-1
				3ПС57. 15. 4. 0-П-1
				3ПС28. 6. 2. 5-Я
				3ПС28. 6. 3. 0-Я
				3ПС28. 9. 2. 5-Я
				3ПС28. 9. 3. 0-Я
				3ПС28. 12. 2. 5-Я
				3ПС28. 12. 3. 0-Я
				3ПС28. 13. 2. 5-Я
				3ПС28. 13. 3. 0-Я
				3ПС28. 15. 2. 5-Я
				3ПС28. 15. 3. 0-Я
				3ПС28. 18. 2. 5-Я
				3ПС28. 18. 3. 0-Я
				3ПС 27. 6. 2. 5-Я

Инв. № подл. | Подпись и дата | Взам. инв. №

№ п/п	Обозначение	Наименование	Стр.	Примечание
				3ПС27.6.3.0-Я
				3ПС27.9.2.5-Я
				3ПС27.9.3.0-Я
				3ПС27.12.2.5-Я
				3ПС27.12.3.0-Я
				3ПС27.13.2.5-Я
				3ПС27.13.3.0-Я
				3ПС27.15.2.5-Я
				3ПС27.15.3.0-Я
				3ПС27.18.2.5-Я
				3ПС27.18.3.0-Я
				3ПС58.6.2.5-Я
				3ПС58.6.3.0-Я
				3ПС58.9.2.5-Я
				3ПС58.9.3.0-Я
				3ПС58.12.2.5-Я
				3ПС58.12.3.0-Я
				3ПС58.13.2.5-Я
				3ПС58.13.3.0-Я
				3ПС58 15.2.5-Я
				3ПС58.15.3.0-Я
				3ПС58.18.2.5-Я
				3ПС58.18.3.0-Я
				3ПС58.6.2.5-Я-1
				3ПС58.6.3.0-Я-1
				3ПС57.6.2.5-Я
				3ПС57.6.3.0-Я
				3ПС57.9.2.5-Я
				3ПС57.9.3.0-Я
				3ПС57.12.2.5-Я
				3ПС57.12.3.0-Я
				3ПС57.13.2.5-Я
				3ПС57.13.3.0-Я
				3ПС57.15.2.5-Я
				3ПС57.15.3.0-Я
				3ПС57.18.2.5-Я

Инв. № подл. | Подпись и дата | Взам. инв. №

№ п/п	Обозначение	Наименование	Стр.	Примечание
				3ПС57.18.3.0-Я
				3ПС57.6.2.5-Я-1
				3ПС57.6.3.0-Я-1
				3ПС28.15.2.5-Я-1
				3ПС28.15.3.0-Я-1
				3ПС27.15.2.5-Я-1
				3ПС27.15.3.0-Я-1
				3ПС58.15.2.5-Я-1
				3ПС58.15.3.0-Я-1
				3ПС57.15.2.5-Я-1
				3ПС57.15.3.0-Я-1
6	1.020-1.5-2 4.00.0	Панель 4 ПС	114÷125	4ПС3.18.2.5-П
				4ПС3.18.3.0-П
				4ПС3.18.3.5-П
				4ПС3.18.4.0-П
				4ПС3.21.2.5-П
				4ПС3.21.3.0-П
				4ПС3.21.3.5-П
				4ПС3.21.4.0-П
				4ПС3.27.2.5-П
				4ПС3.27.3.0-П
				4ПС3.27.3.5-П
				4ПС3.27.4.0-П
				4ПС4.18.2.5-П
				4ПС4.18.3.0-П
				4ПС4.18.3.5-П
				4ПС4.18.4.0-П
				4ПС4.21.2.5-П
				4ПС4.21.3.0-П
				4ПС4.21.3.5-П
				4ПС4.21.4.0-П
				4ПС4.27.2.5-П
				4ПС4.27.3.0-П
				4ПС4.27.3.5-П
				4ПС4.27.4.0-П
				4ПС6.12.2.5-П

№ п/п	Обозначение	Наименование	Стр.	Примечание
				4ПС4.27.3.0-Я
				4ПС6.12.2.5-Я
				4ПС6.12.3.0-Я
				4ПС6.12.3.5-Я
				4ПС6.15.2.5-Я
				4ПС6.15.3.0-Я
				4ПС6.18.2.5-Я
				4ПС6.18.3.0-Я
				4ПС6.21.2.5-Я
				4ПС6.21.3.0-Я
				4ПС6.27.2.5-Я
				4ПС6.27.3.0-Я
				4ПС7.12.2.5-Я
				4ПС7.12.3.0-Я
				4ПС7.18.2.5-Я
				4ПС7.18.3.0-Я
				4ПС7.24.2.5-Я
				4ПС7.24.3.0-Я
7	1.020-1.5-2.5000	**Панель 4ПС**	126÷139	4ПС15.12.2.5-П
				4ПС15.12.3.0-П
				4ПС15.12.3.5-П
				4ПС15.12.4.0-П
				4ПС15.18.2.5-П
				4ПС15.18.3.0-П
				4ПС15.18.3.5-П
				4ПС15.18.4.0-П
				4ПС15.24.2.5-П
				4ПС15.24.3.0-П
				4ПС15.24.3.5-П
				4ПС15.24.4.0-П
				4ПС12.12.2.5-П
				4ПС12.12.3.0-П
				4ПС12.12.3.5-П
				4ПС12.12.4.0-П
				4ПС12.15.2.5-П
				4ПС12.15.3.0-П
				4ПС12.15.3.5-П
				4ПС12.15.4.0-П

Инв. № подл. | Подпись и дата | Взам. инв. №

№ п/п	Обозначение	Наименование	Стр.	Примечание
				4ПС6.12.3.0-П
				4ПС6.12.3.5-П
				4ПС6.12.4.0-П
				4ПС6.15.2.5-П
				4ПС6.15.3.0-П
				4ПС6.15.3.5-П
				4ПС6.15.4.0-П
				4ПС6.18.2.5-П
				4ПС6.18.3.0-П
				4ПС6.18.3.5-П
				4ПС6.18.4.0-П
				4ПС6.21.2.5-П
				4ПС6.21.3.0-П
				4ПС6.21.3.5-П
				4ПС6.21.4.0-П
				4ПС6.27.2.5-П
				4ПС6.27.3.0-П
				4ПС6.27.3.5-П
				4ПС6.27.4.0-П
				4ПС7.12.2.5-П
				4ПС7.12.3.0-П
				4ПС7.12.3.5-П
				4ПС7.12.4.0-П
				4ПС7.18.2.5-П
				4ПС7.18.3.0-П
				4ПС7.18.3.5-П
				4ПС7.18.4.0-П
				4ПС7.24.2.5-П
				4ПС7.24.3.0-П
				4ПС7.24.3.5-П
				4ПС7.24.4.0-П
				4ПС4.18.2.5-Я
				4ПС4.18.3.0-Я
				4ПС4.24.2.5-Я
				4ПС4.24.3.0-Я
				4ПС4.27.2.5-Я

Инв. № подл. | Подпись и дата | Взам. инв. №

N п/п	Обозначение	Наименование	Стр.	Примечание
				4ПС12. 18. 2. 5 - П
				4ПС12. 18. 3. 0 - П
				4ПС12. 18. 3. 5 - П
				4ПС12. 18. 4. 0 - П
				4ПС12. 21. 2. 5 - П
				4ПС12. 21. 3. 0 - П
				4ПС12. 21. 3. 5 - П
				4ПС12. 21. 4. 0 - П
				4ПС12. 27. 2. 5 - П
				4ПС12. 27. 3. 0 - П
				4ПС12. 27. 3. 5 - П
				4ПС12. 27. 4. 0 - П
				4ПС18. 12. 2. 5 - П
				4ПС18. 12. 3. 0 - П
				4ПС18. 12. 3. 5 - П
				4ПС18. 12. 4. 0 - П
				4ПС18. 15. 2. 5 - П
				4ПС18. 15. 3. 0 - П
				4ПС18. 15. 3. 5 - П
				4ПС18. 15. 4. 0 - П
				4ПС18. 18. 2. 5 - П
				4ПС18. 18. 3. 0 - П
				4ПС18. 18. 3. 5 - П
				4ПС18. 18. 4. 0 - П
				4ПС18. 21. 2. 5 - П
				4ПС18. 21. 3. 0 - П
				4ПС18. 21. 3. 5 - П
				4ПС18. 21. 4. 0 - П
				4ПС18. 27. 2. 5 - П
				4ПС18. 27. 3. 0 - П
				4ПС18. 27. 3. 5 - П
				4ПС18. 27. 4. 0 - П
				4ПС30. 12. 2. 5 - П
				4ПС30. 12. 3. 0 - П
				4ПС30. 12. 3. 5 - П
				4ПС30. 12. 4. 0 - П
				4ПС30. 18. 2. 5 - П

Взам. инв. №

Подпись и дата

Инв. № подл.

N п/п	Обозначение	Наименование	Стр.	Примечание
				4ПС30. 18. 3. 5 - П
				4ПС30. 18. 4. 0 - П
				4ПС30. 24. 2. 5 - П
				4ПС30. 24. 3. 0 - П
				4ПС30. 24. 3. 5 - П
				4ПС30. 24. 4. 0 - П
				4ПС15. 12. 2. 5 - Я
				4ПС15. 12. 3. 0 - Я
				4ПС15. 18. 2. 5 - Я
				4ПС15. 18. 3. 0 - Я
				4ПС15. 24. 2. 5 - Я
				4ПС15. 24. 3. 0 - Я
				4ПС12. 12. 2. 5 - Я
				4ПС12. 12. 3. 0 - Я
				4ПС12. 15. 2. 5 - Я
				4ПС12. 15. 3. 0 - Я
				4ПС12. 18. 2. 5 - Я
				4ПС12. 18. 3. 0 - Я
				4ПС12. 21. 2. 5 - Я
				4ПС12. 21. 3. 0 - Я
				4ПС12. 27. 2. 5 - Я
				4ПС12. 27. 3. 0 - Я
				4ПС18. 12. 2. 5 - Я
				4ПС18. 12. 3. 0 - Я
				4ПС18. 15. 2. 5 - Я
				4ПС18. 15. 3. 0 - Я
				4ПС18. 18. 2. 5 - Я
				4ПС18. 18. 3. 0 - Я
				4ПС18. 21. 2. 5 - Я
				4ПС18. 21. 3. 0 - Я
				4ПС18 27. 2. 5 - Я
				4ПС18. 27. 3. 0 - Я
				4ПС30. 12. 2. 5 - Я
				4ПС30. 12. 3. 0 - Я
				4ПС30. 18. 3. 5 - Я
				4ПС30. 18. 3. 0 - Я
				4ПС30. 24. 2. 5 - Я
				4ПС30 24. 3. 0 - Я

N п/п	Обозначение	Наименование	Стр.	Примечание
8	1.020-1.5-2 6.0.0.0	Панель 5ПС	140÷161	5ПС 41. 150. 25 П-1 5ПС 46. 150. 30 П-1 5ПС 51. 150. 35 П-1 5ПС 56. 150. 40 П-1 5ПС 46. 150. 25 П-1 5ПС 51. 150. 30 П-1 5ПС 56. 150. 35 П-1 5ПС 61. 150. 40 П-1 5ПС 46. 180. 25 П-1 5ПС 51. 180. 30 П-1 5ПС 56. 180. 35 П-1 5ПС 61. 180. 40 П-1 5ПС 41. 60. 25-П 5ПС 46. 60. 30-П 5ПС 51. 60. 35-П 5ПС 56. 60. 40-П 5ПС 41. 90. 25-П 5ПС 46. 90. 30-П 5ПС 51. 90. 35-П 5ПС 56. 90. 40-П 5ПС 41. 120. 25-П 5ПС 46. 120. 30-П 5ПС 51. 120. 35-П 5ПС 56. 120. 40-П 5ПС 41. 130. 25-П 5ПС 46. 130. 30-П 5ПС 51. 130. 35-П 5ПС 56. 130. 40-П 5ПС 41. 150. 25-П 5ПС 46. 150. 30-П 5ПС 51. 150. 35-П 5ПС 56. 150. 40-П 5ПС 41. 180. 25-П 5ПС 46. 180. 30-П 5ПС 51. 180. 35-П 5ПС 56. 180. 40-П

N п/п	Обозначение	Наименование	Стр.	Примечание
				5ПС 41. 210. 25-П 5ПС 46. 210. 30-П 5ПС 51. 210. 35-П 5ПС 56. 210. 40-П 5ПС 46. 60. 25-П 5ПС 51. 60. 30-П 5ПС 56. 60. 35-П 5ПС 61. 60. 40-П 5ПС 46. 90. 25-П 5ПС 51. 90. 30-П 5ПС 56. 90. 35-П 5ПС 61. 90. 40-П 5ПС 46. 120. 25-П 5ПС 51. 120. 30-П 5ПС 56. 120. 35-П 5ПС 61. 120. 40-П 5ПС 46. 130. 25-П 5ПС 51. 130. 30-П 5ПС 56. 130. 35-П 5ПС 61. 130. 40-П 5ПС 46. 150. 25-П 5ПС 51. 150. 30-П 5ПС 56. 150. 35-П 5ПС 61. 150. 40-П 5ПС 46. 180. 25-П 5ПС 51. 180. 30-П 5ПС 56. 180. 35-П 5ПС 61. 180. 40-П 5ПС 46. 210. 25-П 5ПС 51. 210. 30-П 5ПС 56. 210. 35-П 5ПС 61. 210. 40-П 5ПС 57. 180. 25-П 5ПС 62. 180. 30-П 5ПС 67. 180. 35-П 5ПС 72. 180. 40-П 5ПС 57. 210. 25-П

Инв.№ подл. | Подпись и дата | Взам. инв.№

№ п/п	Обозначение	Наименование	Стр.	Примечание
				5ПС 62. 210. 30-П
				5ПС 67. 210. 35-П
				5ПС 72. 210. 40-П
				5ПС 57. 270. 25-П
				5ПС 62. 270. 30-П
				5ПС 67. 270. 35-П
				5ПС 72. 270. 40-П
				5ПС 71. 120. 25-П
				5ПС 76. 120. 30-П
				5ПС 81. 120. 35-П
				5ПС 86. 120. 40-П
				5ПС 71. 150. 25-П
				5ПС 76. 150. 30-П
				5ПС 81. 150. 35-П
				5ПС 86. 150. 40-П
				5ПС 71. 180. 25-П
				5ПС 76. 180. 30-П
				5ПС 81. 180. 35-П
				5ПС 86. 180. 40-П
				5ПС 71. 210. 25-П
				5ПС 76. 210. 30-П
				5ПС 81. 210. 35-П
				5ПС 86. 210. 40-П
				5ПС 71. 270. 25-П
				5ПС 76. 270. 30-П
				5ПС 81. 270. 35-П
				5ПС 86. 270. 40-П
				5ПС 41. 150. 25-Я-1
				5ПС 46. 150. 30-Я-1
				5ПС 46. 150. 25-Я-1
				5ПС 51. 150. 30-Я-1
				5ПС 46. 180. 25-Я-1
				5ПС 51. 180. 30-Я-1
				5ПС 41. 60. 25.-Я
				5ПС 46. 60. 30-Я
				5ПС 41. 90. 25-Я

Инв. № подл. | Подпись и дата | Взам. инв. №

№ п/п	Обозначение	Наименование	Стр.	Примечание
				5ПС 46. 90. 30-Я
				5ПС 41. 120. 25-Я
				5ПС 46. 120. 30-Я
				5ПС 41. 130. 25-Я
				5ПС 46. 130. 30-Я
				5ПС 41. 150. 25-Я
				5ПС 46. 150. 30-Я
				5ПС 41. 180. 25-Я
				5ПС 46. 180. 30-Я
				5ПС 41. 210. 25-Я
				5ПС 46. 210. 30-Я
				5ПС 46. 60. 25-Я
				5ПС 51. 60. 30-Я
				5ПС 46. 90. 25-Я
				5ПС 51. 90. 30-Я
				5ПС 46. 120. 25-Я
				5ПС 51. 120. 30-Я
				5ПС 46. 130. 25-Я
				5ПС 51. 130. 30-Я
				5ПС 46. 150. 25-Я
				5ПС 51. 150. 30-Я
				5ПС 46. 180. 25-Я
				5ПС 51. 180. 30-Я
				5ПС 46. 210. 25-Я
				5ПС 51. 210. 30-Я
				5ПС 71. 120. 25-Я
				5ПС 76. 120. 30-Я
				5ПС 71. 150. 25-Я
				5ПС 76. 150. 30-Я
				5ПС 71. 180. 25-Я
				5ПС 76. 180. 30-Я
				5ПС 71. 210. 25-Я
				5ПС 76. 210. 30-Я
				5ПС 71. 270. 25-Я
				5ПС 76. 270. 30-Я
9	1.020-1.5-2 7.000	ПАНЕЛЬ 6ПС. ПАНЕЛЬ 7ПС. ПАНЕЛЬ 8ПС.	162÷183	6ПС 57. 180. 25-П

Инв. № подл. | Подпись и дата | Взам. инв. №

N п/п	Обозначение	Наименование	Стр.	Примечание
				6ПС62.180.30 П
				6ПС67.180.35 П
				6ПС72.180.40 П
				6ПС57.210.25 П
				6ПС62.210.30 П
				6ПС67.210.35 П
				6ПС72.210.40 П
				6ПС57.270.25 П
				6ПС62.270.30 П
				6ПС67.270.35 П
				6ПС72.270.40 П
				6ПС71.120.25 П
				6ПС76.120.30 П
				6ПС81.120.35 П
				6ПС86.120.40 П
				6ПС71.150.25 П
				6ПС76.150.30 П
				6ПС81.150.35 П
				6ПС86.150.40 П
				6ПС71.180.25 П
				6ПС76.180.30 П
				6ПС81.180.35 П
				6ПС86.180.40 П
				6ПС71.210.25 П
				6ПС76.210.30 П
				6ПС81.210.35 П
				6ПС86.210.40 П
				6ПС71.270.25 П
				6ПС76.270.30 П
				6ПС81.270.35 П
				6ПС86.270.40 П
				7ПС57.180.25 П
				7ПС62.180.30 П
				7ПС67.180.35 П
				7ПС72.180.40 П
				7ПС57.210.25 П

Инв.N подл. | Подпись и дата | Взам.инв.N

N п/п	Обозначение	Наименование	Стр.	Примечание
				7ПС62.210.30 П
				7ПС67.210.35 П
				7ПС72.210.40 П
				7ПС57.270.25 П
				7ПС62.270.30 П
				7ПС67.270.35 П
				7ПС72.270.40 П
				7ПС71.120.25 П
				7ПС76.120.30 П
				7ПС81.120.35 П
				7ПС86.120.40 П
				7ПС71.150.25 П
				7ПС76.150.30 П
				7ПС81.150.35 П
				7ПС86.150.40 П
				7ПС71.180.25 П
				7ПС76.180.30 П
				7ПС81.180.35 П
				7ПС86.180.40 П
				7ПС71.210.25 П
				7ПС76.210.30 П
				7ПС81.210.35 П
				7ПС86.210.40 П
				7ПС71.270.25 П
				7ПС76.270.30 П
				7ПС81.270.35 П
				7ПС86.270.40 П
				8ПС72.120.25 П
				8ПС72.120.30 П
				8ПС72.120.35 П
				8ПС72.120.40 П
				8ПС72.150.25 П
				8ПС72.150.30 П
				8ПС72.150.35 П
				8ПС72.150.40 П
				8ПС72.180.25 П

Инв.N подл. | Подпись и дата | Взам.инв.N

N п/п	Обозначение	Наименование	Стр.	Примечание
				8ПС72. 180. 30-П
				8ПС72. 180. 35-П
				8ПС72. 180. 40-П
				8ПС72. 210. 25-П
				8ПС72. 210. 30-П
				8ПС72. 210. 35-П
				8ПС72. 210. 40-П
				8ПС72. 270. 25-П
				8ПС72. 270. 30-П
				8ПС72. 270. 35-П
				8ПС72. 270. 40-П
				8ПС67. 120. 25-П
				8ПС67. 120. 30-П
				8ПС67. 120. 35-П
				8ПС67. 120. 40-П
				8ПС67. 150. 25-П
				8ПС67. 150. 30-П
				8ПС67. 150. 35-П
				8ПС67. 150. 40-П
				8ПС67. 180. 25-П
				8ПС67. 180. 30-П
				8ПС67. 180. 35-П
				8ПС67. 180. 40-П
				8ПС67. 210. 25-П
				8ПС67. 210. 30-П
				8ПС67. 210. 35-П
				8ПС67. 210. 40-П
				8ПС67. 270. 25-П
				8ПС67. 270. 30-П
				8ПС67. 270. 35-П
				8ПС67. 270. 40-П
				6ПС71. 120. 25-Я
				6ПС76. 120. 30-Я
				6ПС71. 150. 25-Я
				6ПС76. 150. 30-Я
				6ПС71. 180. 25-Я

N п/п	Обозначение	Наименование	Стр.	Примечание
				6ПС76. 180. 30-Я
				6ПС71. 210. 25-Я
				6ПС76. 210. 30-Я
				6ПС71. 270. 25-Я
				6ПС76. 270. 30-Я
				7ПС71. 120. 25-Я
				7ПС76. 120. 30-Я
				7ПС71. 150. 25-Я
				7ПС76. 150 30-Я
				7ПС71. 180. 25-Я
				7ПС76. 180. 30-Я
				7ПС71. 210. 25-Я
				7ПС76. 210. 30-Я
				7ПС71. 270. 25-Я
				7ПС76. 270. 30-Я
				8ПС72. 120. 25-Я
				8ПС72. 120. 30-Я
				8ПС72. 150. 25-Я
				8ПС72. 150. 30-Я
				8ПС72. 180. 25-Я
				8ПС72. 180. 30-Я
				8 ПС 67. 120. 25-Я
				8 ПС 67. 120. 30-Я
				8 ПС 67. 150. 25-Я
				8 ПС 67. 150. 30-Я
				8 ПС 67. 180. 25-Я
				8 ПС 67. 180. 30-Я
				8 ПС 72. 210. 25-Я
				8 ПС 72. 210. 30-Я
				8 ПС 72. 270. 25-Я
				8 ПС 72. 270. 30-Я
				8 ПС 67. 210. 25-Я
				8 ПС 67. 210. 30-Я
				8 ПС 67. 270. 25-Я
				8 ПС 67. 270. 30-Я

Инв. № подл. | Подпись и дата | Взам. инв. №

Настоящий выпуск содержит рабочие чертежи самонесущих панелей наружных стен из легких и ячеистых бетонов.

Общие указания по применению и расчету панелей приведены в выпуске 0-1.

маркировка изделий

Маркировка панелей принята в соответствии с ГОСТ 23009-78. Марки панелей состоят из обозначения типа изделия и из буквенно-цифровых индексов, разделенных дефисом.

Обозначение типа изделия состоит из буквенно-цифрового индекса, означающего типоразмер изделия (цифровой индекс) и обозначения изделия (буквенный индекс).

В составе номенклатуры восемь типоразмеров панелей:

ПС - самонесущая рядовая панель

2ПС - самонесущая рядовая панель для внутренних углов зданий, левая

3ПС - самонесущая рядовая панель для внутренних углов зданий, правая

4ПС - самонесущая простеночная панель

5ПС - самонесущая угловая панель для наружных углов здания

6ПС - самонесущая угловая неравнобокая панель наружных углов здания, левая

7ПС - самонесущая угловая неравнобокая панель наружных углов здания, правая

8ПС - самонесущая угловая панель для внутренних углов здания

Цифровая группа обозначает соответственно длину, высоту и толщину панелей, при этом габариты рядовых и простеночных панелей даны в дециметрах (округленно до 0,1), а габариты панелей для наружных и внутренних углов зданий - в сантиметрах.

Буквенный индекс означает материал, из которого изготовлена панель:

П - бетоны на пористых заполнителях (лёгкие бетоны).

Я - автоклавные ячеистые бетоны

Цифровой индекс „1", проставляемый в конце марки, означает подкарнизную панель (высотой 585 мм) и парапетную (высотой 1485 и 1785 мм), отличающихся от рядовых панелей соответственно армированием и дополнительными закладными деталями.

Пример:

1ПС 30.15.2,5-П - самонесущая полосовая рядовая панель длиной 2980 мм, высотой 1485 мм, толщиной 250 мм из лёгкого бетона.

1ПС 60.18.3,0-Я-1 - самонесущая полосовая парапетная панель длиной 5980 мм, высотой 1785 мм, толщиной 300 мм из ячеистого бетона.

4ПС 3.21.4,0-П - самонесущая простеночная панель длиной 280 мм, высотой 2080 мм, толщиной 400 мм из легкого бетона.

5ПС 41.120.2,5-Я - самонесущая угловая панель с длиной сторон 410 мм, высотой 1185 мм, толщиной 250 мм из ячеистого бетона.

При маркировке неравнобоких угловых панелей в марке указывается длина большей стороны изделия.

конструктивное решение

Панели наружных стен представляют собой плоскую однослойную конструкцию и запроектированы из следующих материалов:

а) легких бетонов на пористых заполнителях плотного строения и поризованных с объёмным весом в сухом состоянии от 700 до 1400 кг/м³ марок „50" и „75" в соответствии с табл. 1;

б) из ячеистых бетонов автоклавного твердения видов А и Б с объемным весом в сухом состоянии от 600 до 700 кг/м³ марки „25" в соответствии с табл. 2.

Нач. отд.	Волынский		19.03
Нормокон.	Маркин		18.03
ГИП	Ванян		18.03
Рук. гр.	Шанаурова		18.03
Провер	Хорпш		18.05

1.020-1.5-2 0.0.0.0 ПЗ

Пояснительная записка

Стадия	Лист	Листов
Р	1	8

ЦНИИЭП торгово-бытовых зданий и туристских комплексов

Таблица 1

Рекомендуемые виды легких бетонов для изготовления стеновых панелей

Наименование материала	Объёмный вес в сухом состоянии кг/м³	Проектная марка бетона по прочности на сжатие кгс/см²	Отпускная прочность бетона не менее кгс/см²	Начальный модуль упругости кгс/см²
Керамзитобетон, шунгизитобетон, бетон на трепельном и зольном гравии; на пористом песке тоже вид, что и крупный заполнитель, плотные	900-1100	50	40	45000-56000
Та же на перлитовом вспученном песке с объемным весом до 400 кг/м³, плотные	850-1000	50	40	45000-50000
	900-1050	75	60	45000-56000
Керамзитобетон, шунгизитобетон, бетоны на трепельном и зольном гравии, поризованные	800-1000	50	40	40000-50000
	850-1050	75	60	55000-66000
Перлитобетон	700-800	50	40	40000-45000
	850-900	75	50	55000-60000
Аглопоритобетон на аглопоритовом песке	1000	50	40	50000

Продолжение табл. 1

Наименование материала	Объёмный вес в сухом состоянии кг/м³	Проектная марка бетона по прочности на сжатие кгс/см²	Отпускная прочность бетона не менее кгс/см²	Начальный модуль упругости кгс/см²
Шлакопемзобетон на легких гранулированных шлаках	1000-1100	50	40	50000
	1100	75	60	65000
Керамзитобетон на вспененных полистирольных песках	700-800	50	40	40000

В зависимости от условий эксплуатации ограждающих конструкций из лёгких бетонов в конкретных проектах должен назначаться нормативный объёмный вес бетона.

Таблица 2

Рекомендуемые виды ячеистых бетонов для изготовления стеновых панелей

Вид бетона	Наименование материала	Объёмный вес в сухом состоянии кг/м³	Нормативный объемный вес кг/м³	Проектная марка бетона по прочности на сжатие кгс/см²	Отпускная прочность бетона не менее кгс/см²	Начальный модуль упругости кгс/см²
А	Газобетон / Пенобетон	600	700	25	25	17000
Б	Газосиликат / Пеносиликат	700	850	25	25	14000

Проектная марка бетона по морозостойкости в зависимости от режима эксплуатации ограждающих конструкций и значения расчётной зимней температуры наружного воздуха в районе строительства должны назначаться в соответствии с главой СНиП II-21-75

Панели из легких бетонов изготовляются с наружными и внутренними отделочными слоями и покрытиями, панели из ячеистых бетонов – только с наружной защитой

Панели армируются пространственными каркасами, разработанными в выпуске 5-3.

Все закладные детали должны иметь антикоррозийное покрытие, нанесенное методом металлизации согласно СНиП II-28-73.

Пространственные каркасы, устанавливаемые в панелях из ячеистых бетонов, должны подвергаться антикоррозийной защите в соответствии с „Инструкцией по изготовлению изделий из авоклавного ячеистого бетона" СН 277-80.

Для распалубки и монтажа панелей предусмотрены строповочные петли В случае подъёма стеновой панели за четыре петли должны быть предусмотрены приспособления, обеспечивающие равномерное распределение усилий на все четыре петли. Извлечение панелей из форм и кантование их из горизонтального положения в вертикальное следует производить с помощью специального кантователя.

Углубления в бетоне вокруг монтажных петель образуются при помощи вкладышей, закрепляемых на перегибе монтажной петли вкладыши рекомендуются в виде отливок из алюминиевых сплавов. Для пропариваемых легких бетонов возможно применение резиновых или деревянных вкладышей.

Масса изделий, указанная на рабочих чертежах, определена следующим образом:

Для панелей из лёгкого бетона как сумма масс лёгкого бетона с нормативным объёмным весом 940 кг/м³, массы отделочных слоёв (наружный 20мм, внутренний 15мм) с объёмным весом 1800 кг/м³ и массы стали.

Для панелей из ячеистого бетона как произведение объёма бетона на нормативный объемный вес 800 кг/м³ (для ячеистых бетонов вида „А").

Контроль качества изготовления панелей, правила приемки, паспортизации, условий складирования, хранения, транспортировки выполняются в соответствии с требованиями следующих нормативных и инструктивных документов:

ГОСТ 11024-72, ГОСТ 11118-73; ГОСТ 10922-75; СНиП III-6-79; „Указания по сварке соединений арматуры и закладных деталей железобетонных конструкций" СН 393-78; „Инструкция по технологии изготовления и установке стальных закладных деталей в сборных железобетонных и бетонных изделиях" СН 313-65.*

Контроль и оценку качества бетонов для изготовления панелей надлежит выполнять в соответствии с требованиями следующих документов:

а) для легких бетонов ГОСТ 18105-72; ГОСТ 21217-75; ГОСТ 10180-78; ГОСТ 12730.0÷5-78; ГОСТ 11051-70.

б) для ячеистых бетонов ГОСТ 12852-67; ГОСТ 12852.0-77; ГОСТ 12852.3÷6-77.

технические требования к испытанию панелей

Перед массовым освоением производства панелей должны быть проведены испытания контрольных образцов в соответствии с ГОСТ 8829-77.

Величины контрольных нагрузок при испытаниях на прочность, жесткость и трещинностойкость, а также величины контрольных прогибов приведены на листах 5÷8

Изделия испытывать на одновременное действие вертикальной и горизонтальной нагрузок и опирать на шарнирные опоры, обеспечивающие свободный прогиб испытываемых изделий в обоих направлениях (см схему загружения на листах 5; 6).

Вертикальные контрольные нагрузки (за вычетом веса панелей) по проверке прочности определяются по формулам:

$q^{P(верт)}_{контр.} = q^{P}_{св}(c-1)$ (кгс/п.м) – для рядовых панелей высотой 585 и 885 мм

$q_{контр}^{р(верт)} = q_{с.в.}^{р}(с-1) + 3,6\, q_{с.в.пр}^{р}\left(\frac{\ell-0,9}{\ell^2}\right) + с\, q_{окн.}^{р}\,\frac{(с-1,8)}{\ell^2}$ (кгс/п.м)

- для рядовых панелей высотой более 885мм.

$q_{контр.}^{верт.} = q_{с.в.}^{р}(с-1) + 0,65с$ (кгс/п.м.) - для подкарнизных панелей.

где $q_{с.в.}^{р}$ - расчётный вес погонного метра испытываемой панели (кгс/п.м.).

$q_{с.в.пр}^{р}$ - расчётный вес погонного метра простенка, устанавливаемого на испытываемую панель (кгс/п.м.).

$с$ - коэффициент, принимаемый по ГОСТ 8829-77.

L - шаг колонн (м)

ℓ - расчётный пролёт испытываемой панели (м).

$H_{пр}$ - высота простенка (м), устанавливаемого на испытываемую панель, принимается по табл. 1 док 12.П3 выпуска 0-1.

Горизонтальные контрольные нагрузки определяются по формуле:

$$q_{контр.}^{(ветр)} = q_{ветр.}^{р} \times \frac{H_{ветр.п}}{H_п} \quad (кгс/м^2)$$

где $q_{ветр.}^{р} = q_0 \times C \times П \times K$ - расчетная ветровая нагрузка (кгс/м²)

$H_{ветр.п.}$ - высота ветрового пояса в м, принимаемая по табл. 1 док. 12.П3 выпуска 0-1.

$H_п$ - высота испытываемой панели в м.

q_0 - нормативный скоростной напор ветра на высоте 10м для IV ветрового района СССР (тип местности Б) по главе СНиП II-6-74.

$C = 1$ - аэродинамический коэффициент.

$n = 1,2$ - коэффициент перегрузки

K - коэффициент, учитывающий изменение скоростного напора ветра по высоте здания; для панелей длиной до 7,2 м включительно - $K = 1,2$, для панелей 9,0м - $K = 0,9$.

Проверка жёсткости панелей от контрольной горизонтальной нагрузки определяется по формуле:

$$f = \frac{5}{384} \cdot \frac{q_{контр.}^{н(ветр)} \times L^4}{0,75\, E J}$$

где f - контрольный прогиб от контрольной горизонтальной нагрузки(см)

E - модуль упругости материала панели (кгс/см²)

J - момент инерции испытываемой панели (см⁴)

Контрольная горизонтальная нагрузка определяется по формуле

$$q_{контр.}^{н(ветр)} = q_0 \times K \times C \times \frac{H_{ветр.п.}}{100\, H_п} \quad (кгс/п.см)$$

где q_0; K; C; $H_{ветр.п}$; $H_п$ - см. выше.

При подсчете вертикальных контрольных нагрузок и контрольных прогибов панелей приняты следующие нормативные объёмные веса и модули упругости бетонов:

$\gamma^н = 940$ кг/м³; $E = 47000$ кгс/см² - для лёгких бетонов

$\gamma^н = 700$ кг/м³; $E = 17000$ кгс/см² - для ячеистых бетонов.

$\gamma^н = 850$ кг/м³; $E = 14000$ кгс/см² - для ячеистых бетонов вида „Б"

При этом при подсчёте $q_{контр.}^{р(ветр)}$ для панелей из лёгкого бетона учтен вес отделочного слоя толщиной 35мм при $\gamma^н_{отд.сл.} = 1800$ кг/м³

При испытании панелей характеристиками бетонов, отличными от приведенных выше, контрольные вертикальные нагрузки и контрольные прогибы должны быть пересчитаны.

Перечень выпусков, входящих в состав серии 1.020-1, приведен в выпуске 0-0.

Схема при испытании

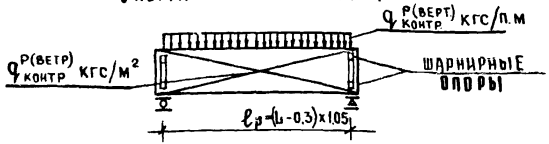

При проведении испытаний следует руководствоваться указаниями ГОСТ 8829-77

Марка изделия		Высота панели мм	Проверка прочности панелей из легкого бетона. Вид разрушения и величина коэффициента „С". Текучесть продольной растянутой арматуры до наступления раздробления бетона сжатой зоны сечения С=14. Разрыв продольной растянутой арматуры или раздробление бетона сжатой зоны до наступления текучести продольной растянутой арматуры или разрушение по сечениям, наклонным к продольной оси конструкции С=16. Величина разрушающей нагрузки при которой изделия признаются годными. ГОСТ 8829-77								
			Вертикальная нагрузка за вычетом собственного веса				Горизонтальная нагрузка	Вертикальная нагрузка за вычетом собственного веса				Горизонтальная нагрузка
			В=250	В=300	В=350	В=400		В=250	В=300	В=350	В=400	
Рядовые панели	1ПС 30.6...	585	74	88	101	115	313	117	132	151	172	358
	—"— 45.6...											
	—"— 60.6...											
	1ПС 30.8...	885	113	133	152	173	226	169	199	229	260	258
	—"— 45.8...											
	—"— 60.8...											
	1ПС 30.12...	1185	962	1131	1294	1468	309	1154	1357	1553	1761	353
	—"— 45.12...		804	940	1070	1209		974	1138	1300	1466	
	—"— 60.12...		702	816	925	1041		856	996	1131	1274	
	1ПС 30.15...	1285	743	875	1001	1135	242	908	1069	1224	1388	277
	—"— 45.15...		631	738	841	950		780	913	1041	1177	
	—"— 60.15...		557	649	737	830		696	812	922	1040	
	—"— 72.15...		517	599	679	764		649	755	856	963	
	1ПС 30.15...	1485	1231	1448	1656	1878	314	1475	1735	1985	2252	358
	—"— 45.15...		1028	1202	1369	1546		1243	1454	1656	1872	
	—"— 60.15...		896	1042	1182	1330		1093	1271	1443	1625	
	1ПС 30.18...	1785	922	1086	1242	1409	224	1136	1337	1530	1736	256
	—"— 45.18...		787	922	1050	1187		981	1150	1311	1483	
	—"— 60.18...		699	815	926	1043		882	1028	1168	1318	
	1ПС 30.21...	2085	1076	1266	1449	1644	224	1325	1560	1785	2025	256
	—"— 45.21...		918	1075	1225	1385		1145	1341	1530	1731	
	—"— 60.21...		816	951	1080	1217		1028	1199	1367	1538	
	1ПС 90.12...	1185	584	672	757	848	309	722	833	940	1054	353
	1ПС 90.15...	1485	745	857	966	1081	314	919	1060	1196	1340	358
	1ПС 90.18...	1785	598	692	782	877	224	765	887	1004	1128	256
	1ПС 90.21...	2085	698	807	912	1023	224	893	1035	1171	1317	256
	Подкарнизная 1ПС 30.6...	585	1023	1043	1062	1083	398	1157	1172	1191	1212	455
	—"— 45.6...											
	—"— 60.6...											

В - толщина панелей в мм.

Схема при испытании

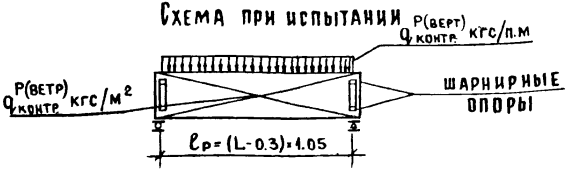

При проведении испытаний следует руководствоваться указаниями ГОСТ 8829-77

Марка изделия		Высота панели мм	Проверка прочности панелей из ячеистого бетона. Вид разрушения и величина коэффициента „С"										
			Текучесть продольной растянутой арматуры до наступления раздробления бетона сжатой зоны сечения С = 1.4					Разрыв продольной растянутой арматуры или раздробление бетона сжатой зоны до наступления текучести продольной арматуры или разрушение по сечениям, наклонным к продольной оси конструкции					
								С = 1.6			С = 1.8		
			Величина разрушающей нагрузки, при которой изделия признаются годными ГОСТ 8829-77										
			Ячеистый бетон вида А		Ячеистый бетон вида Б			Ячеистый бетон вида А			Ячеистый бетон вида Б		
			Вертикальная нагрузка 1 (кгс/п.м) за вычетом собственного веса при толщине панелей				Горизонтальная нагрузка	Вертикальная нагрузка (кгс/п.м) за вычетом собств. веса при толщине панелей		Горизонтальная нагрузка	Вертикальная нагрузка (кгс/п.м) за вычетом собственного веса при толщине панелей		Горизонтальная нагрузка
			В=250	В=300	В=250	В=300		В=250	В=300		В=250	В=300	
Рядовые панели	1пс 30.6...	585	34	59	60	72	313	74	88	358	119	143	402
	— " 45.6...												
	— " 60.6...												
	1пс 30.9...	885	51	89	91	109	226	112	133	258	180	216	291
	— " 45.9...												
	— " 60.9...												
	1пс 30.12...	1185	569	678	686	818	309	623	742	353	676	806	397
	— " 45.12...		492	580	587	693		550	648		608	716	
	— " 60.12...		443	517	522	612		503	588		564	658	
	1пс 30.13...	1285	470	561	567	677	242	527	628	277	584	696	311
	— " 45.13...		409	483	489	579		469	554		529	625	
	— " 60.13...		370	433	438	515		431	506		493	579	
	1пс 30.15...	1485	871	1039	1051	1255	314	938	1119	358	1053	1199	404
	— " 45.15...		738	872	882	1045		811	958		884	1043	
	— " 60.15...		652	764	772	908		729	853		805	942	
	1пс 30.18...	1785	743	887	898	1073	224	821	981	256	900	1075	288
	— " 45.18...		632	749	758	900		714	847		796	944	
	— " 60.18...		560	660	667	788		644	759		729	859	
	Подкарнизная 1пс 30.6...	585	944	969	970	982	398	1114	1128	455	1289	1313	512
	— " 45.6...												
	— " 60.6...												

В - толщина панелей в мм.

Инв. № подл. | Подпись и дата | Взам. инв. №

1.020-1.5-2 0.0.0.0 ПЗ

Лист 6

Проверка жесткости от горизонтальной нагрузки (панели из легкого бетона)

Длина панели мм	Контрольный прогиб от контрольной нагрузки (см)																											
	Рядовые панели																											
	Высота панели, мм																											
	H = 585				H = 885				H = 1185				H = 1285				H = 1485				H = 1785				H = 2085			
	Толщина панели, мм																											
	250	300	350	400	250	300	350	400	250	300	350	400	250	300	350	400	250	300	350	400	250	300	350	400	250	300	350	400
	Контрольная нагрузка кгс/п.см																											
	q = 1.86				q = 1.34				q = 1.84				q = 1.44				q = 1.87				q = 1.33				q = 1.33			
3000	0.07	0.04	0.03	0.02	0.04	0.02	0.01	0.01	0.04	0.02	0.02	0.01	0.03	0.02	0.01	0.01	0.04	0.02	0.02	0.01	0.03	0.02	0.01	0.01	0.03	0.02	0.01	0.01
4500	0.37	0.21	0.14	0.09	0.18	0.10	0.06	0.04	0.21	0.12	0.08	0.05	0.17	0.10	0.06	0.04	0.22	0.13	0.08	0.05	0.15	0.09	0.06	0.04	0.15	0.09	0.06	0.04
6000	1.17	0.68	0.43	0.28	0.56	0.32	0.20	0.14	0.68	0.39	0.25	0.16	0.53	0.31	0.19	0.13	0.69	0.40	0.25	0.17	0.49	0.28	0.17	0.12	0.49	0.28	0.18	0.12
7200	—	—	—	—	1.15	0.67	0.42	0.28	—	—	—	—	—	—	—	—	—	—	—	—	—	—	—	—	—	—	—	—

Проверка по жесткости от горизонтальной нагрузки (панели из легкого бетона)

Длина панели мм	Контрольный прогиб от контрольной нагрузки (см)																			
	Рядовые панели																Подкарнизная панель			
	Высота панели мм																			
	H = 1185				H = 1485				H = 1785				H = 2085				H = 585			
	Толщина панели мм																			
	250	300	350	400	250	300	350	400	250	300	350	400	250	300	350	400	250	300	350	400
	Контрольная нагрузка кгс/п.см																			
	q = 1.38				q = 1.40				q = 1.00				q = 1.00				q = 2.37			
3000	—	—	—	—	—	—	—	—	—	—	—	—	—	—	—	—	0.09	0.05	0.03	0.02
4500	—	—	—	—	—	—	—	—	—	—	—	—	—	—	—	—	0.47	0.27	0.17	0.12
6000	—	—	—	—	—	—	—	—	—	—	—	—	—	—	—	—	1.49	0.86	0.54	0.36
9000	2.57	1.49	0.94	0.63	2.60	1.50	0.95	0.64	1.86	1.08	0.68	0.45	1.86	1.08	0.68	0.45	—	—	—	—

Схема при испытании

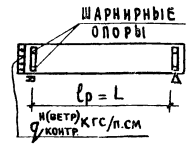

Схема при испытании

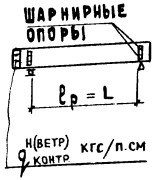

Проверка по жесткости от горизонтальной нагрузки (панели из ячеистого бетона)

Длина панели мм		Контрольный прогиб от контрольной нагрузки (см)													
		Рядовые панели												Подкарнизная панель	
		Высота панели мм													
		Н = 585		Н = 885		Н = 1185		Н = 1285		Н = 1485		Н = 1785		Н = 585	
		Толщина панели мм													
		250	300	250	300	250	300	250	300	250	300	250	300	250	300
		Контрольная нагрузка Кгс/п см													
		$q_{н}$ = 1.86		$q_{н}$ = 1.34		$q_{н}$ = 1.84		$q_{н}$ = 1.44		$q_{н}$ = 1.87		$q_{н}$ = 1.33		$q_{н}$ = 2.37	
3000	Тип А	0.20	0.12	0.10	0.06	0.10	0.06	0.07	0.04	0.08	0.05	0.05	0.03	0.26	0.15
	Тип Б	0.24	0.14	0.12	0.07	0.12	0.07	0.09	0.05	0.10	0.06	0.06	0.03	0.31	0.18
4500	Тип А	1.02	0.59	0.50	0.28	0.50	0.29	0.36	0.21	0.41	0.23	0.24	0.14	1.30	0.75
	Тип Б	1.24	0.72	0.59	0.34	0.61	0.35	0.44	0.25	0.49	0.28	0.29	0.17	1.58	0.92
6000	Тип А	3.23	1.87	1.54	0.89	1.58	0.91	1.14	0.66	1.28	0.74	0.76	0.44	4.12	2.38
	Тип Б	3.92	2.27	1.87	1.08	1.92	1.11	1.38	0.80	1.55	0.90	0.92	0.53	5.00	2.89

Инв.№ подл. | Подпись и дата | Взам.инв.№

ФОРМА	ЗОНА	ПОЗ	ОБОЗНАЧЕНИЕ	НАИМЕНОВАНИЕ	КОЛ НА ИСПОЛН. 1.020-1.5-2 1.0.0.0-																		ПРИМЕЧАНИЕ
					–	001	002	003	004	005	006	007	008	009	010	011	012	013	014	015	016	017	018	019	
				ДОКУМЕНТАЦИЯ:																				
12			1.020-1.5-2 1.0.0.0 СБ	СБОРОЧНЫЙ ЧЕРТЕЖ	*	*	*	*	*	*	*	*	*	*	*	*	*	*	*	*	*	*	*	*	
12			1.020-1.5-6 0.0.0.0 УО	УЗЛЫ ОПАЛУБОЧНЫЕ	*	*	*	*	*	*	*	*	*	*	*	*	*	*	*	*	*	*	*	*	
12			1.020-1.5-2 1.0.0.0 ВМС	ВЕДОМОСТЬ МАТЕРИАЛОВ И ВЫБОРКА СТАЛИ	*	*	*	*	*	*	*	*	*	*	*	*	*	*	*	*	*	*	*	*	
12			1.020-1.5-2 0.0.0.0 ПЗ	ПОЯСНИТЕЛЬНАЯ ЗАПИСКА	*	*	*	*	*	*	*	*	*	*	*	*	*	*	*	*	*	*	*	*	
				СБОРОЧНЫЕ ЕДИНИЦЫ:																				
12		1	1.020-1.5-3 0.1.0.0	КАРКАС ПР. КП1.25	1																			
			1.020-1.5-3 0.1.0.0-001	КАРКАС ПР. КП1.30	–	1																		
			1.020-1.5-3 0.1.0.0-002	КАРКАС ПР. КП1.35	–	–	1																	
			1.020-1.5-3 0.1.0.0-003	КАРКАС ПР. КП1.40	–	–	–	1																
			1.020-1.5-3 0.1.0.0-004	КАРКАС ПР. КП2.25	–	–	–	–	1															
			1.020-1.5-3 0.1.0.0-005	КАРКАС ПР. КП2.30	–	–	–	–	–	1														
			1.020-1.5-3 0.1.0.0-006	КАРКАС ПР. КП2.35	–	–	–	–	–	–	1													
			1.020-1.5-3 0.1.0.0-007	КАРКАС ПР. КП2.40	–	–	–	–	–	–	–	1												
			1.020-1.5-3 0.1.0.0-008	КАРКАС ПР. КП3.25	–	–	–	–	–	–	–	–	1											
			1.020-1.5-3 0.1.0.0-009	КАРКАС ПР. КП3.30	–	–	–	–	–	–	–	–	–	1										
			1.020-1.5-3 0.1.0.0-010	КАРКАС ПР. КП3.35	–	–	–	–	–	–	–	–	–	–	1									
			1.020-1.5-3 0.1.0.0-011	КАРКАС ПР. КП3.40	–	–	–	–	–	–	–	–	–	–	–	1								
			1.020-1.5-3 0.1.0.0-012	КАРКАС ПР. КП4.25	–	–	–	–	–	–	–	–	–	–	–	–	1							
			1.020-1.5-3 0.1.0.0-013	КАРКАС ПР. КП4.30	–	–	–	–	–	–	–	–	–	–	–	–	–	1						
			1.020-1.5-3 0.1.0.0-014	КАРКАС ПР. КП4.35	–	–	–	–	–	–	–	–	–	–	–	–	–	–	1					
			1.020-1.5-3 0.1.0.0-015	КАРКАС ПР. КП4.40	–	–	–	–	–	–	–	–	–	–	–	–	–	–	–	1				
			1.020-1.5-3 0.1.0.0-016	КАРКАС ПР. КП5.25	–	–	–	–	–	–	–	–	–	–	–	–	–	–	–	–	1			
			1.020-1.5-3 0.1.0.0-017	КАРКАС ПР. КП5.30	–	–	–	–	–	–	–	–	–	–	–	–	–	–	–	–	–	1		
			1.020-1.5-3 0.1.0.0-018	КАРКАС ПР. КП5.35	–	–	–	–	–	–	–	–	–	–	–	–	–	–	–	–	–	–	1	
			1.020-1.5-3 0.1.0.0-019	КАРКАС ПР. КП5.40	–	–	–	–	–	–	–	–	–	–	–	–	–	–	–	–	–	–	–	1	

НАЧ. ОТД.	ВОЛЫНСКИЙ	25.03
Н. КОНТР.	ВАСИЛЬЕВА	24.03
ГИП	ВАНЯН	24.03
РУК. ГР.	ШАНАУРОВА	24.03
ПРОВЕР.	ХОДОШ	24.03
РАЗРАБ.	СОКОЛОВА	24.03

I.020-I.5-2 I.0.0.0

ПАНЕЛЬ IIПС

СТАДИЯ	ЛИСТ	ЛИСТОВ
Р	1	12

ЦНИИЭП торгово бытовых зданий и туристских комплексов

Инв. № подл. | Подпись и дата | Взам. инв. № | Инв. № дубл. | Подпись и дата | КиевЗНИИЭП

ФОРМАТ	ЗОНА	ПОЗ	ОБОЗНАЧЕНИЕ	НАИМЕНОВАНИЕ	КОЛ НА ИСПОЛН 1.020-1.5-2 1.0.0.0-																				ПРИМЕЧАНИЕ
					020	021	022	023	024	025	026	027	028	029	030	031	032	033	034	035	036	037	038	039	
				ДОКУМЕНТАЦИЯ:																					
12			1.020-1.5-2 1.0.0.0 СБ	СБОРОЧНЫЙ ЧЕРТЕЖ	*	*	*	*	*	*	*	*	*	*	*	*	*	*	*	*	*	*	*	*	
12			1.020-1.5-6 0.0.0.0 УО	УЗЛЫ ОПАЛУБОЧНЫЕ	*	*	*	*	*	*	*	*	*	*	*	*	*	*	*	*	*	*	*	*	
12			1.020-105-2 1.0.0.0 ВМС	ВЕДОМОСТЬ МАТЕРИАЛОВ И ВЫБОРКА СТАЛИ	*	*	*	*	*	*	*	*	*	*	*	*	*	*	*	*	*	*	*	*	
12			1.020-1.5-2 0.0.0.0 ПЗ	ПОЯСНИТЕЛЬНАЯ ЗАПИСКА	*	*	*	*	*	*	*	*	*	*	*	*	*	*	*	*	*	*	*	*	
				СБОРОЧНЫЕ ЕДИНИЦЫ:																					
12		1	1.020-1.5-3 0.1.0.0-020	КАРКАС ПР. КП6.25	1																				
			1.020-1.5-3 0.1.0.0-021	КАРКАС ПР. КП6.30	–	1																			
			1.020-1.5-3 0.1.0.0-022	КАРКАС ПР. КП6.35	–	–	1																		
			1.020-1.5-3 0.1.0.0-023	КАРКАС ПР. КП6.40	–	–	–	1																	
			1.020-1.5-3 0.1.0.0-024	КАРКАС ПР. КП7.25	–	–	–	–	1																
			1.020-1.5-3 0.1.0.0-025	КАРКАС ПР. КП7.30	–	–	–	–	–	1															
			1.020-1.5-3 0.1.0.0-026	КАРКАС ПР. КП7.35	–	–	–	–	–	–	1														
			1.020-1.5-3 0.1.0.0-027	КАРКАС ПР. КП7.40	–	–	–	–	–	–	–	1													
			1.020-1.5-3 0.1.0.0-028	КАРКАС ПР. КП8.25	–	–	–	–	–	–	–	–	1												
			1.020-1.5-3 0.1.0.0-029	КАРКАС ПР. КП8.30	–	–	–	–	–	–	–	–	–	1											
			1.020-1.5-3 0.1.0.0-030	КАРКАС ПР. КП8.35	–	–	–	–	–	–	–	–	–	–	1										
			1.020-1.5-3 0.1.0.0-031	КАРКАС ПР. КП8.40	–	–	–	–	–	–	–	–	–	–	–	1									
			1.020-1.5-3 0.1.0.0-032	КАРКАС ПР. КП9.25	–	–	–	–	–	–	–	–	–	–	–	–	1								
			1.020-1.5-3 0.1.0.0-033	КАРКАС ПР. КП9.30	–	–	–	–	–	–	–	–	–	–	–	–	–	1							
			1.020-1.5-3 0.1.0.0-034	КАРКАС ПР. КП9.35	–	–	–	–	–	–	–	–	–	–	–	–	–	–	1						
			1.020-1.5-3 0.1.0.0-035	КАРКАС ПР. КП9.40	–	–	–	–	–	–	–	–	–	–	–	–	–	–	–	1					
			1.020-1.5-3 0.1.0.0-036	КАРКАС ПР. КП10.25	–	–	–	–	–	–	–	–	–	–	–	–	–	–	–	–	1				
			1.020-1.5-3 0.1.0.0-037	КАРКАС ПР. КП10.30	–	–	–	–	–	–	–	–	–	–	–	–	–	–	–	–	–	1			
			1.020-1.5-3 0.1.0.0-038	КАРКАС ПР. КП10.35	–	–	–	–	–	–	–	–	–	–	–	–	–	–	–	–	–	–	1		
			1.020-1.5-3 0.1.0.0-039	КАРКАС ПР. КП10.40	–	–	–	–	–	–	–	–	–	–	–	–	–	–	–	–	–	–	–	1	

ОПЕРАТОР ТЛП КОРТ

ЭПВЦ КиевЗНИИЭП

ВЗАМ. ИНВ №

ПОДП. И ДАТА

НВ. № ПОДЛ

Формат	Зона	Поз	Обозначение	Наименование	Кол на испол 1.020-1.5-2 1.0.0.0- 040	041	042	043	044	045	046	047	048	049	050	051	052	053	054	055	056	057	058	059	Примечание
				ДОКУМЕНТАЦИЯ:																					
12			1.020-1.5-2 1.0.0.0 СВ	СВОРОЧНЫЙ ЧЕРТЕЖ	*	*	*	*	*	*	*	*	*	*	*	*	*	*	*	*	*	*	*	*	
12			1.020-1.5-6 0.0.0.0 УО	УЗЛЫ ОПАЛУБОЧНЫЕ	*	*	*	*	*	*	*	*	*	*	*	*	*	*	*	*	*	*	*	*	
12			1.020-1.5-2 1.0.0.0 ВМС	ВЕДОМОСТЬ МАТЕРИАЛОВ И ВЫБОРКА СТАЛИ	*	*	*	*	*	*	*	*	*	*	*	*	*	*	*	*	*	*	*	*	
12			1.020-1.5-2 0.0.0.0 ПЗ	ПОЯСНИТЕЛЬНАЯ ЗАПИСКА	*	*	*	*	*	*	*	*	*	*	*	*	*	*	*	*	*	*	*	*	
				СБОРОЧНЫЕ ЕДИНИЦЫ:																					
12		1	1.020-1.5-3 0.1.0.0-040	КАРКАС ПР. КП11.25	1																				
			1.020-1.5-3 0.1.0.0-041	КАРКАС ПР. КП11.30	–	1																			
			1.020-1.5-3 0.1.0.0-042	КАРКАС ПР. КП11.35	–	–	1																		
			1.020-1.5-3 0.1.0.0-043	КАРКАС ПР. КП11.40	–	–	–	1																	
			1.020-1.5-3 0.1.0.0-044	КАРКАС ПР. КП12.25	–	–	–	–	1																
			1.020-1.5-3 0.1.0.0-045	КАРКАС ПР. КП12.30	–	–	–	–	–	1															
			1.020-1.5-3 0.1.0.0-046	КАРКАС ПР. КП12.35	–	–	–	–	–	–	1														
			1.020-1.5-3 0.1.0.0-047	КАРКАС ПР. КП12.40	–	–	–	–	–	–	–	1													
			1.020-1.5-3 0.1.0.0-048	КАРКАС ПР. КП13.25	–	–	–	–	–	–	–	–	1												
			1.020-1.5-3 0.1.0.0-049	КАРКАС ПР. КП13.30	–	–	–	–	–	–	–	–	–	1											
			1.020-1.5-3 0.1.0.0-050	КАРКАС ПР. КП13.35	–	–	–	–	–	–	–	–	–	–	1										
			1.020-1.5-3 0.1.0.0-051	КАРКАС ПР. КП13.40	–	–	–	–	–	–	–	–	–	–	–	1									
			1.020-1.5-3 0.1.0.0-052	КАРКАС ПР. КП14.25	–	–	–	–	–	–	–	–	–	–	–	–	1								
			1.020-1.5-3 0.1.0.0-053	КАРКАС ПР. КП14.30	–	–	–	–	–	–	–	–	–	–	–	–	–	1							
			1.020-1.5-3 0.1.0.0-054	КАРКАС ПР. КП14.35	–	–	–	–	–	–	–	–	–	–	–	–	–	–	1						
			1.020-1.5-3 0.1.0.0-055	КАРКАС ПР. КП14.40	–	–	–	–	–	–	–	–	–	–	–	–	–	–	–	1					
			1.020-1.5-3 0.1.0.0-056	КАРКАС ПР. КП15.25	–	–	–	–	–	–	–	–	–	–	–	–	–	–	–	–	1				
			1.020-1.5-3 0.1.0.0-057	КАРКАС ПР. КП15.30	–	–	–	–	–	–	–	–	–	–	–	–	–	–	–	–	–	1			
			1.020-1.5-3 0.1.0.0-058	КАРКАС ПР. КП15.35	–	–	–	–	–	–	–	–	–	–	–	–	–	–	–	–	–	–	1		
			1.020-1.5-3 0.1.0.0-059	КАРКАС ПР. КП15.40	–	–	–	–	–	–	–	–	–	–	–	–	–	–	–	–	–	–	–	1	

ФОРМАТ	ЗОНА	ПОЗ	ОБОЗНАЧЕНИЕ	НАИМЕНОВАНИЕ	КОЛ НА ИСПОЛН 1.020-1.5-2 1.0.0.0-																			ПРИМЕЧАНИЕ
					060	061	062	063	064	065	066	067	068	069	070	071	072	073	074	075	076	077	078	079	
				ДОКУМЕНТАЦИЯ:																					
12			1.020-1.5-2 1.0.0.0 СБ	СВОРОЧНЫЙ ЧЕРТЕЖ	*	*	*	*	*	*	*	*	*	*	*	*	*	*	*	*	*	*	*	*	
12			1.020-1.5-6 0.0.0.0 УО	УЗЛЫ ОПАЛУБОЧНЫЕ	*	*	*	*	*	*	*	*	*	*	*	*	*	*	*	*	*	*	*	*	
12			1.020-1.5-2 1.0.0.0 ВМС	ВЕДОМОСТЬ МАТЕРИАЛОВ И ВЫБОРКА СТАЛИ	*	*	*	*	*	*	*	*	*	*	*	*	*	*	*	*	*	*	*	*	
12			1.020-1.5-2 0.0.0.0 ПЗ	ПОЯСНИТЕЛЬНАЯ ЗАПИСКА	*	*	*	*	*	*	*	*	*	*	*	*	*	*	*	*	*	*	*	*	
				СБОРОЧНЫЕ ЕДИНИЦЫ:																					
12		1	1.020-1.5-3 0.1.0.0-060	КАРКАС ПР. КП16.25	1																			
			1.020-1.5-3 0.1.0.0-061	КАРКАС ПР. КП16.30	–	1																		
			1.020-1.5-3 0.1.0.0-062	КАРКАС ПР. КП16.35	–	–	1																	
			1.020-1.5-3 0.1.0.0-063	КАРКАС ПР. КП16.40	–	–	–	1																
			1.020-1.5-3 0.1.0.0-064	КАРКАС ПР. КП17.25	–	–	–	–	1															
			1.020-1.5-3 0.1.0.0-065	КАРКАС ПР. КП17.30	–	–	–	–	–	1														
			1.020-1.5-3 0.1.0.0-066	КАРКАС ПР. КП17.35	–	–	–	–	–	–	1													
			1.020-1.5-3 0.1.0.0-067	КАРКАС ПР. КП17.40	–	–	–	–	–	–	–	1												
			1.020-1.5-3 0.1.0.0-068	КАРКАС ПР. КП18.25	–	–	–	–	–	–	–	–	1											
			1.020-1.5-3 0.1.0.0-069	КАРКАС ПР. КП18.30	–	–	–	–	–	–	–	–	–	1										
			1.020-1.5-3 0.1.0.0-070	КАРКАС ПР. КП18.35	–	–	–	–	–	–	–	–	–	–	1									
			1.020-1.5-3 0.1.0.0-071	КАРКАС ПР. КП18.40	–	–	–	–	–	–	–	–	–	–	–	1								
			1.020-1.5-3 0.1.0.0-072	КАРКАС ПР. КП19.25	–	–	–	–	–	–	–	–	–	–	–	–	1							
			1.020-1.5-3 0.1.0.0-073	КАРКАС ПР. КП19.30	–	–	–	–	–	–	–	–	–	–	–	–	–	1						
			1.020-1.5-3 0.1.0.0-074	КАРКАС ПР. КП19.35	–	–	–	–	–	–	–	–	–	–	–	–	–	–	1					
			1.020-1.5-3 0.1.0.0-075	КАРКАС ПР. КП19.40	–	–	–	–	–	–	–	–	–	–	–	–	–	–	–	1				
			1.020-1.5-3 0.1.0.0-076	КАРКАС ПР. КП20.25	–	–	–	–	–	–	–	–	–	–	–	–	–	–	–	–	1			
			1.020-1.5-3 0.1.0.0-077	КАРКАС ПР. КП20.30	–	–	–	–	–	–	–	–	–	–	–	–	–	–	–	–	–	1		
			1.020-1.5-3 0.1.0.0-078	КАРКАС ПР. КП20.35	–	–	–	–	–	–	–	–	–	–	–	–	–	–	–	–	–	–	1	
			1.020-1.5-3 0.1.0.0-079	КАРКАС ПР. КП20.40	–	–	–	–	–	–	–	–	–	–	–	–	–	–	–	–	–	–	–	1

СКАЛА
ОПЕРАТОР ТЛП КОРТ
ЭПВЦ Киевзниизп

ВЗАМ. ИНВ.№
ПОДП. И ДАТА
ИНВ. № ПОДЛ.

ФОРМАТ	ЗОНА	ПОЗ	ОБОЗНАЧЕНИЕ	НАИМЕНОВАНИЕ	КОЛ НА ИСПОЛН I.020-I.5-2 I.0.0.0																			ПРИМЕЧАНИЕ
					080	081	082	083	084	085	086	087	088	089	090	091	092	093	094	095	096	097	098	099	
				ДОКУМЕНТАЦИЯ:																				
12			1.020-1.5-2 1.0.0.0 СБ	СБОРОЧНЫЙ ЧЕРТЕЖ	*	*	*	*	*	*	*	*	*	*	*	*	*	*	*	*	*	*	*	*	
12			1.020-1.5-6 0.0.0.0 УО	УЗЛЫ ОПАЛУБОЧНЫЕ	*	*	*	*	*	*	*	*	*	*	*	*	*	*	*	*	*	*	*	*	
12			1.020-1.5-2 1.0.0.0 ВМС	ВЕДОМОСТЬ МАТЕРИАЛОВ И ВЫБОРКА СТАЛИ	*	*	*	*	*	*	*	*	*	*	*	*	*	*	*	*	*	*	*	*	
12			1.020-1.5-2 0.0.0.0 ПЗ	ПОЯСНИТЕЛЬНАЯ ЗАПИСКА	*	*	*	*	*	*	*	*	*	*	*	*	*	*	*	*	*	*	*	*	
				СБОРОЧНЫЕ ЕДИНИЦЫ:																				
12		1	1.020-1.5-3 0.1.0.0-080	КАРКАС ПР. КП21.25	1																			
			1.020-1.5-3 0.1.0.0-081	КАРКАС ПР. КП21.30	–	1																		
			1.020-1.5-3 0.1.0.0-082	КАРКАС ПР. КП21.35	–	–	1																	
			1.020-1.5-3 0.1.0.0-083	КАРКАС ПР. КП21.40	–	–	–	1																
			1.020-1.5-3 0.1.0.0-103	КАРКАС ПР. КП27.25	–	–	–	–	1															
			1.020-1.5-3 0.1.0.0-104	КАРКАС ПР. КП27.30	–	–	–	–	–	1														
			1.020-1.5-3 0.1.0.0-105	КАРКАС ПР. КП27.35	–	–	–	–	–	–	1													
			1.020-1.5-3 0.1.0.0-106	КАРКАС ПР. КП27.40	–	–	–	–	–	–	–	1												
			1.020-1.5-3 0.1.0.0-107	КАРКАС ПР. КП28.25	–	–	–	–	–	–	–	–	1											
			1.020-1.5-3 0.1.0.0-108	КАРКАС ПР. КП28.30	–	–	–	–	–	–	–	–	–	1										
			1.020-1.5-3 0.1.0.0-109	КАРКАС ПР. КП28.35	–	–	–	–	–	–	–	–	–	–	1									
			1.020-1.5-3 0.1.0.0-110	КАРКАС ПР. КП28.40	–	–	–	–	–	–	–	–	–	–	–	1								
			1.020-1.5-3 0.1.0.0-123	КАРКАС ПР. КП32.25	–	–	–	–	–	–	–	–	–	–	–	–	1							
			1.020-1.5-3 0.1.0.0-124	КАРКАС ПР. КП32.30	–	–	–	–	–	–	–	–	–	–	–	–	–	1						
			1.020-1.5-3 0.1.0.0-125	КАРКАС ПР. КП32.35	–	–	–	–	–	–	–	–	–	–	–	–	–	–	1					
			1.020-1.5-3 0.1.0.0-126	КАРКАС ПР. КП32.40	–	–	–	–	–	–	–	–	–	–	–	–	–	–	–	1				
			1.020-1.5-3 0.1.0.0-174	КАРКАС ПР. КП194.25	–	–	–	–	–	–	–	–	–	–	–	–	–	–	–	–	1			
			1.020-1.5-3 0.1.0.0-175	КАРКАС ПР. КП194.30	–	–	–	–	–	–	–	–	–	–	–	–	–	–	–	–	–	1		
			1.020-1.5-3 0.1.0.0-176	КАРКАС ПР. КП194.35	–	–	–	–	–	–	–	–	–	–	–	–	–	–	–	–	–	–	1	
			1.020-1.5-3 0.1.0.0-177	КАРКАС ПР. КП194.40	–	–	–	–	–	–	–	–	–	–	–	–	–	–	–	–	–	–	–	1

ФОРМАТ	ЗОНА	ПОЗ	ОБОЗНАЧЕНИЕ	НАИМЕНОВАНИЕ	КОЛ НА ИСПОЛН 1.020-1.5-2 1.0.0.0-																			ПРИМЕЧАНИЕ
					100	101	102	103	104	105	106	107	108	109	110	111	112	113	114	115	116	117	118	119	
				ДОКУМЕНТАЦИЯ:																				
12			1.020-1.5-2 1.0.0.0 СБ	СБОРОЧНЫЙ ЧЕРТЕЖ	*	*	*	*	*	*	*	*	*	*	*	*	*	*	*	*	*	*	*	*	
12			1.020-1.5-6 0.0.0.0 УО	УЗЛЫ ОПАЛУБОЧНЫЕ	*	*	*	*	*	*	*	*	*	*	*	*	*	*	*	*	*	*	*	*	
12			1.020-1.5-2 1.0.0.0 ВМС	ВЕДОМОСТЬ МАТЕРИАЛОВ И ВЫБОРКА СТАЛИ	*	*	*	*	*	*	*	*	*	*	*	*	*	*	*	*	*	*	*	*	
12			1.020-1.5-2 0.0.0.0 ПЗ	ПОЯСНИТЕЛЬНАЯ ЗАПИСКА	*	*	*	*	*	*	*	*	*	*	*	*	*	*	*	*	*	*	*	*	
				СБОРОЧНЫЕ ЕДИНИЦЫ:																				
12		1	1.020-1.5-3 0.1.0.0-084	КАРКАС ПР. КП22.25	1																			
			1.020-1.5-3 0.1.0.0-086	КАРКАС ПР. КП22.30	—	1																		
			1.020-1.5-3 0.1.0.0-086	КАРКАС ПР. КП22.35	—	—	1																	
			1.020-1.5-3 0.1.0.0-087	КАРКАС ПР. КП22.40	—	—	—	1																
			1.020-1.5-3 0.1.0.0-088	КАРКАС ПР. КП23.25	—	—	—	—	1															
			1.020-1.5-3 0.1.0.0-089	КАРКАС ПР. КП23.30	—	—	—	—	—	1														
			1.020-1.5-3 0.1.0.0-090	КАРКАС ПР. КП23.35	—	—	—	—	—	—	1													
			1.020-1.5-3 0.1.0.0-091	КАРКАС ПР. КП23.40	—	—	—	—	—	—	—	1												
			1.020-1.5-3 0.1.0.0-092	КАРКАС ПР. КП24.25	—	—	—	—	—	—	—	—	1											
			1.020-1.5-3 0.1.0.0-093	КАРКАС ПР. КП24.30	—	—	—	—	—	—	—	—	—	1										
			1.020-1.5-3 0.1.0.0-094	КАРКАС ПР. КП24.35	—	—	—	—	—	—	—	—	—	—	1									
			1.020-1.5-3 0.1.0.0-095	КАРКАС ПР. КП24.40	—	—	—	—	—	—	—	—	—	—	—	1								
			1.020-1.5-3 0.1.0.0-096	КАРКАС ПР. КП25.25	—	—	—	—	—	—	—	—	—	—	—	—	1							
			1.020-1.5-3 0.1.0.0-097	КАРКАС ПР. КП25.30	—	—	—	—	—	—	—	—	—	—	—	—	—	1						
			1.020-1.5-3 0.1.0.0-099	КАРКАС ПР. КП25.35	—	—	—	—	—	—	—	—	—	—	—	—	—	—	1					
			1.020-1.5-3 0.1.0.0-098	КАРКАС ПР. КП25.40	—	—	—	—	—	—	—	—	—	—	—	—	—	—	—	1				
			1.020-1.5-3 0.1.0.0-100	КАРКАС ПР. КП26.25	—	—	—	—	—	—	—	—	—	—	—	—	—	—	—	—	1			
			1.020-1.5-3 0.1.0.0-101	КАРКАС ПР. КП26.30	—	—	—	—	—	—	—	—	—	—	—	—	—	—	—	—	—	1		
			1.020-1.5-3 0.1.0.0-102	КАРКАС ПР. КП26.35	—	—	—	—	—	—	—	—	—	—	—	—	—	—	—	—	—	—	1	
			1.020-1.5-3 0.1.0.0-111	КАРКАС ПР. КП29.25	—	—	—	—	—	—	—	—	—	—	—	—	—	—	—	—	—	—	—	1

Формат	Поз.	Обозначение	Наименование	Кол на исполн 1.020-1.5-2 1.0.0.0- 120	121	122	123	124	125	126	127	128	129	130	131	132	133	134	135	136	137	138	139	Примечание
			ДОКУМЕНТАЦИЯ:																					
12		1.020-1.5-2 1.0.0.0 СБ	СБОРОЧНЫЙ ЧЕРТЕЖ	*	*	*	*	*	*	*	*	*	*	*	*	*	*	*	*	*	*	*	*	
12		1.020-1.5-6 0.0.0.0 УО	УЗЛЫ ОПАЛУБОЧНЫЕ	*	*	*	*	*	*	*	*	*	*	*	*	*	*	*	*	*	*	*	*	
12		1.020-1.5-2 1.0.0.0 ВМС	ВЕДОМОСТЬ МАТЕРИАЛОВ И ВЫБОРКА СТАЛИ	*	*	*	*	*	*	*	*	*	*	*	*	*	*	*	*	*	*	*	*	
12		1.020-1.5-2 0.0.0.0 ПЗ	ПОЯСНИТЕЛЬНАЯ ЗАПИСКА	*	*	*	*	*	*	*	*	*	*	*	*	*	*	*	*	*	*	*	*	
			СБОРОЧНЫЕ ЕДИНИЦЫ:																					
12	1	1.020-1.5-3 0.1.0.0-112	КАРКАС ПР. КП29.30	1																				
		1.020-1.5-3 0.1.0.0-113	КАРКАС ПР. КП29.35	–	1																			
		1.020-1.5-3 0.1.0.0-114	КАРКАС ПР. КП29.40	–	–	1																		
		1.020-1.5-3 0.1.0.0-115	КАРКАС ПР. КП30.25	–	–	–	1																	
		1.020-1.5-3 0.1.0.0-116	КАРКАС ПР. КП30.30	–	–	–	–	1																
		1.020-1.5-3 0.1.0.0-117	КАРКАС ПР. КП30.35	–	–	–	–	–	1															
		1.020-1.5-3 0.1.0.0-118	КАРКАС ПР. КП30.40	–	–	–	–	–	–	1														
		1.020-1.5-3 0.1.0.0-119	КАРКАС ПР. КП31.25	–	–	–	–	–	–	–	1													
		1.020-1.5-3 0.1.0.0-120	КАРКАС ПР. КП31.30	–	–	–	–	–	–	–	–	1												
		1.020-1.5-3 0.1.0.0-121	КАРКАС ПР. КП31.35	–	–	–	–	–	–	–	–	–	1											
		1.020-1.5-3 0.1.0.0-122	КАРКАС ПР. КП31.40	–	–	–	–	–	–	–	–	–	–	1										
		1.020-1.5-3 0.1.0.0-131	КАРКАС ПР. КП34.25	–	–	–	–	–	–	–	–	–	–	–	1									
		1.020-1.5-3 0.1.0.0-132	КАРКАС ПР. КП34.30	–	–	–	–	–	–	–	–	–	–	–	–	1								
		1.020-1.5-3 0.1.0.0-133	КАРКАС ПР. КП34.35	–	–	–	–	–	–	–	–	–	–	–	–	–	1							
		1.020-1.5-3 0.1.0.0-134	КАРКАС ПР. КП34.40	–	–	–	–	–	–	–	–	–	–	–	–	–	–	1						
		1.020-1.5-3 0.1.0.0-135	КАРКАС ПР. КП35.25	–	–	–	–	–	–	–	–	–	–	–	–	–	–	–	1					
		1.020-1.5-3 0.1.0.0-136	КАРКАС ПР. КП35.30	–	–	–	–	–	–	–	–	–	–	–	–	–	–	–	–	1				
		1.020-1.5-3 0.1.0.0-137	КАРКАС ПР. КП35.35	–	–	–	–	–	–	–	–	–	–	–	–	–	–	–	–	–	1			
		1.020-1.5-3 0.1.0.0-138	КАРКАС ПР. КП35.40	–	–	–	–	–	–	–	–	–	–	–	–	–	–	–	–	–	–	1		
		1.020-1.5-3 0.1.0.0-139	КАРКАС ПР. КП36.25	–	–	–	–	–	–	–	–	–	–	–	–	–	–	–	–	–	–	–	1	

ФОРМАТ	ЗОНА	ПОЗ.	ОБОЗНАЧЕНИЕ	НАИМЕНОВАНИЕ	КОЛ НА ИСПОЛН 1.020-1.5-2 1.0.0.0-																				ПРИМЕЧАНИЕ
					140	141	142	143	144	145	146	147	148	149	150	151	152	153	154	155	156	157	158	159	
				ДОКУМЕНТАЦИЯ:																					
12			1.020-1.5-2 1.0.0.0 СВ	СБОРОЧНЫЙ ЧЕРТЕЖ	*	*	*	*	*	*	*	*	*	*	*	*	*	*	*	*	*	*	*	*	
12			1.020-1.5-6 0.0.0.0 УО	УЗЛЫ ОПАЛУБОЧНЫЕ	*	*	*	*	*	*	*	*	*	*	*	*	*	*	*	*	*	*	*	*	
12			1.020-1.5-2 1.0.0.0 ВМС	ВЕДОМОСТЬ МАТЕРИАЛОВ И ВЫБОРКА СТАЛИ	*	*	*	*	*	*	*	*	*	*	*	*	*	*	*	*	*	*	*	*	
12			1.020-1.5-2 0.0.0.0 ПЗ	ПОЯСНИТЕЛЬНАЯ ЗАПИСКА	*	*	*	*	*	*	*	*	*	*	*	*	*	*	*	*	*	*	*	*	
				СБОРОЧНЫЕ ЕДИНИЦЫ:																					
12		1	1.020-1.5-3 0.1.0.0-140	КАРКАС ПР. КП36.30	1																				
			1.020-1.5-3 0.1.0.0-141	КАРКАС ПР. КП36.35	–	1																			
			1.020-1.5-3 0.1.0.0-142	КАРКАС ПР. КП36.40	–	–	1																		
			1.020-1.5-3 0.1.0.0-143	КАРКАС ПР. КП37.25	–	–	–	1																	
			1.020-1.5-3 0.1.0.0-144	КАРКАС ПР. КП37.30	–	–	–	–	1																
			1.020-1.5-3 0.1.0.0-145	КАРКАС ПР. КП37.35	–	–	–	–	–	1															
			1.020-1.5-3 0.1.0.0-146	КАРКАС ПР. КП187.25	–	–	–	–	–	–	1														
			1.020-1.5-3 0.1.0.0-147	КАРКАС ПР. КП187.30	–	–	–	–	–	–	–	1													
			1.020-1.5-3 0.1.0.0-148	КАРКАС ПР. КП187.35	–	–	–	–	–	–	–	–	1												
			1.020-1.5-3 0.1.0.0-149	КАРКАС ПР. КП187.40	–	–	–	–	–	–	–	–	–	1											
			1.020-1.5-3 0.1.0.0-150	КАРКАС ПР. КП188.25	–	–	–	–	–	–	–	–	–	–	1										
			1.020-1.5-3 0.1.0.0-151	КАРКАС ПР. КП188.30	–	–	–	–	–	–	–	–	–	–	–	1									
			1.020-1.5-3 0.1.0.0-152	КАРКАС ПР. КП188.35	–	–	–	–	–	–	–	–	–	–	–	–	1								
			1.020-1.5-3 0.1.0.0-153	КАРКАС ПР. КП188.40	–	–	–	–	–	–	–	–	–	–	–	–	–	1							
			1.020-1.5-3 0.1.0.0-154	КАРКАС ПР. КП189.25	–	–	–	–	–	–	–	–	–	–	–	–	–	–	1						
			1.020-1.5-3 0.1.0.0-155	КАРКАС ПР. КП189.30	–	–	–	–	–	–	–	–	–	–	–	–	–	–	–	1					
			1.020-1.5-3 0.1.0.0-156	КАРКАС ПР. КП189.35	–	–	–	–	–	–	–	–	–	–	–	–	–	–	–	–	1				
			1.020-1.5-3 0.1.0.0-157	КАРКАС ПР. КП189.40	–	–	–	–	–	–	–	–	–	–	–	–	–	–	–	–	–	1			
			1.020-1.5-3 0.1.0.0-158	КАРКАС ПР. КП190.25	–	–	–	–	–	–	–	–	–	–	–	–	–	–	–	–	–	–	1		
			1.020-1.5-3 0.1.0.0-159	КАРКАС ПР. КП190.30	–	–	–	–	–	–	–	–	–	–	–	–	–	–	–	–	–	–	–	1	

ФОРМАТ	ЗОНА	ПОЗ.	ОБОЗНАЧЕНИЕ	НАИМЕНОВАНИЕ	КОЛ НА ИСПОЛН 1.020-1.5-2 1.0.0.0-																			ПРИМЕЧАНИЕ
					160	161	162	163	164	165	166	167	168	169	170	171	172	173	174	175	176	177	178	179	
				ДОКУМЕНТАЦИЯ:																					
12			1.020-1.5-2 1.0.0.0 СВ	СВОРОЧНЫЙ ЧЕРТЕЖ	*	*	*	*	*	*	*	*	*	*	*	*	*	*	*	*	*	*	*	*	
12			1.020-1.5-6 0.0.0.0 УО	УЗЛЫ ОПАЛУБОЧНЫЕ	*	*	*	*	*	*	*	*	*	*	*	*	*	*	*	*	*	*	*	*	
12			1.020-1.5-2 1.0.0.0 ВМС	ВЕДОМОСТЬ МАТЕРИАЛОВ И ВЫБОРКА СТАЛИ	*	*	*	*	*	*	*	*	*	*	*	*	*	*	*	*	*	*	*	*	
12			1.020-1.5-2 0.0.0.0 ПЗ	ПОЯСНИТЕЛЬНАЯ ЗАПИСКА	*	*	*	*	*	*	*	*	*	*	*	*	*	*	*	*	*	*	*	*	
				СВОРОЧНЫЕ ЕДИНИЦЫ:																					
12		1	1.020-1.5-3 0.1.0.0-160	КАРКАС ПР. КП190.35	1																				
			1.020-1.5-3 0.1.0.0-161	КАРКАС ПР. КП190.40	–	1																			
			1.020-1.5-3 0.1.0.0-162	КАРКАС ПР. КП191.25	–	–	1																		
			1.020-1.5-3 0.1.0.0-163	КАРКАС ПР. КП191.30	–	–	–	1																	
			1.020-1.5-3 0.1.0.0-164	КАРКАС ПР. КП191.35	–	–	–	–	1																
			1.020-1.5-3 0.1.0.0-165	КАРКАС ПР. КП191.40	–	–	–	–	–	1															
			1.020-1.5-3 0.1.0.0-166	КАРКАС ПР. КП192.25	–	–	–	–	–	–	1														
			1.020-1.5-3 0.1.0.0-167	КАРКАС ПР. КП192.30	–	–	–	–	–	–	–	1													
			1.020-1.5-3 0.1.0.0-168	КАРКАС ПР. КП192.35	–	–	–	–	–	–	–	–	1												
			1.020-1.5-3 0.1.0.0-169	КАРКАС ПР. КП192.40	–	–	–	–	–	–	–	–	–	1											
			1.020-1.5-3 0.1.0.0-170	КАРКАС ПР. КП193.25	–	–	–	–	–	–	–	–	–	–	1										
			1.020-1.5-3 0.1.0.0-171	КАРКАС ПР. КП193.30	–	–	–	–	–	–	–	–	–	–	–	1									
			1.020-1.5-3 0.1.0.0-172	КАРКАС ПР. КП193.35	–	–	–	–	–	–	–	–	–	–	–	–	1								
			1.020-1.5-3 0.1.0.0-173	КАРКАС ПР. КП193.40	–	–	–	–	–	–	–	–	–	–	–	–	–	1							
			1.020-1.5-3 0.1.0.0	КАРКАС ПР. КП1.25	–	–	–	–	–	–	–	–	–	–	–	–	–	–	1						
			1.020-1.5-3 0.1.0.0-001	КАРКАС ПР. КП1.30	–	–	–	–	–	–	–	–	–	–	–	–	–	–	–	1					
			1.020-1.5-3 0.1.0.0-004	КАРКАС ПР. КП2.25	–	–	–	–	–	–	–	–	–	–	–	–	–	–	–	–	1				
			1.020-1.5-3 0.1.0.0-005	КАРКАС ПР. КП2.30	–	–	–	–	–	–	–	–	–	–	–	–	–	–	–	–	–	1			
			1.020-1.5-3 0.1.0.0-008	КАРКАС ПР. КП3.25	–	–	–	–	–	–	–	–	–	–	–	–	–	–	–	–	–	–	1		
			1.020-1.5-3 0.1.0.0-009	КАРКАС ПР. КП3.30	–	–	–	–	–	–	–	–	–	–	–	–	–	–	–	–	–	–	–	1	

Киевзниизп | ТЛП КОРТ

ФОРМАТ	ЗОНА	ПОЗ.	ОБОЗНАЧЕНИЕ	НАИМЕНОВАНИЕ	КОЛ НА ИСПОЛН 1.020-1.5-2 1.0.0.0- 180	181	182	183	184	185	186	187	188	189	190	191	192	193	194	195	196	197	198	199	ПРИМЕЧАНИЕ
				ДОКУМЕНТАЦИЯ:																					
12			1.020-1.5-2 1.0.0.0 СБ	СБОРОЧНЫЙ ЧЕРТЕЖ	*	*	*	*	*	*	*	*	*	*	*	*	*	*	*	*	*	*	*	*	
12			1.020-1.5-6 0.0.0.0 УО	УЗЛЫ ОПАЛУБОЧНЫЕ	*	*	*	*	*	*	*	*	*	*	*	*	*	*	*	*	*	*	*	*	
12			1.020-1.5-2 1.0.0.0 ВМС	ВЕДОМОСТЬ МАТЕРИАЛОВ И ВЫБОРКА СТАЛИ	*	*	*	*	*	*	*	*	*	*	*	*	*	*	*	*	*	*	*	*	
12			1.020-1.5-2 0.0.0.0 ПЗ	ПОЯСНИТЕЛЬНАЯ ЗАПИСКА	*	*	*	*	*	*	*	*	*	*	*	*	*	*	*	*	*	*	*	*	
				СБОРОЧНЫЕ ЕДИНИЦЫ:																					
12		1	1.020-1.5-3 0.1.0.0-012	КАРКАС ПР. КП4.25	1																				
			1.020-1.5-3 0.1.0.0-013	КАРКАС ПР. КП4.30	–	1																			
			1.020-1.5-3 0.1.0.0-016	КАРКАС ПР. КП5.25	–	–	1																		
			1.020-1.5-3 0.1.0.0-017	КАРКАС ПР. КП5.30	–	–	–	1																	
			1.020-1.5-3 0.1.0.0-020	КАРКАС ПР. КП6.25	–	–	–	–	1																
			1.020-1.5-3 0.1.0.0-021	КАРКАС ПР. КП6.30	–	–	–	–	–	1															
			1.020-1.5-3 0.1.0.0-028	КАРКАС ПР. КП8.25	–	–	–	–	–	–	1														
			1.020-1.5-3 0.1.0.0-029	КАРКАС ПР. КП8.30	–	–	–	–	–	–	–	1													
			1.020-1.5-3 0.1.0.0-032	КАРКАС ПР. КП9.25	–	–	–	–	–	–	–	–	1												
			1.020-1.5-3 0.1.0.0-033	КАРКАС ПР. КП9.30	–	–	–	–	–	–	–	–	–	1											
			1.020-1.5-3 0.1.0.0-036	КАРКАС ПР. КП10.25	–	–	–	–	–	–	–	–	–	–	1										
			1.020-1.5-3 0.1.0.0-037	КАРКАС ПР. КП10.30	–	–	–	–	–	–	–	–	–	–	–	1									
			1.020-1.5-3 0.1.0.0-040	КАРКАС ПР. КП11.25	–	–	–	–	–	–	–	–	–	–	–	–	1								
			1.020-1.5-3 0.1.0.0-041	КАРКАС ПР. КП11.30	–	–	–	–	–	–	–	–	–	–	–	–	–	1							
			1.020-1.5-3 0.1.0.0-044	КАРКАС ПР. КП12.25	–	–	–	–	–	–	–	–	–	–	–	–	–	–	1						
			1.020-1.5-3 0.1.0.0-045	КАРКАС ПР. КП12.30	–	–	–	–	–	–	–	–	–	–	–	–	–	–	–	1					
			1.020-1.5-3 0.1.0.0-048	КАРКАС ПР. КП13.25	–	–	–	–	–	–	–	–	–	–	–	–	–	–	–	–	1				
			1.020-1.5-3 0.1.0.0-049	КАРКАС ПР. КП13.30	–	–	–	–	–	–	–	–	–	–	–	–	–	–	–	–	–	1			
			1.020-1.5-3 0.1.0.0-056	КАРКАС ПР. КП15.25	–	–	–	–	–	–	–	–	–	–	–	–	–	–	–	–	–	–	1		
			1.020-1.5-3 0.1.0.0-057	КАРКАС ПР. КП15.30	–	–	–	–	–	–	–	–	–	–	–	–	–	–	–	–	–	–	–	1	

ФОРМАТ	ЗОНА	ПОЗ	ОБОЗНАЧЕНИЕ	НАИМЕНОВАНИЕ	КОЛ НА ИСПОЛН 1.020-1.5-2 1.0.0.0-																			ПРИМЕЧАНИЕ
					200	201	202	203	204	205	206	207	208	209	210	211	212	213	214	215	216	217	218	219	
				ДОКУМЕНТАЦИЯ:																					
12			1.020-1.5-2 1.0.0.0 СВ	СВОРОЧНЫЙ ЧЕРТЕЖ	*	*	*	*	*	*	*	*	*	*	*	*	*	*	*	*	*	*	*	*	
12			1.020-1.5-6 0.0.0.0 УО	УЗЛЫ ОПАЛУБОЧНЫЕ	*	*	*	*	*	*	*	*	*	*	*	*	*	*	*	*	*	*	*	*	
12			1.020-1.5-2 1.0.0.0 ВМС	ВЕДОМОСТЬ МАТЕРИАЛОВ И ВЫБОРКА СТАЛИ	*	*	*	*	*	*	*	*	*	*	*	*	*	*	*	*	*	*	*	*	
12			1.020-1.5-2 0.0.0.0 ПЗ	ПОЯСНИТЕЛЬНАЯ ЗАПИСКА	*	*	*	*	*	*	*	*	*	*	*	*	*	*	*	*	*	*	*	*	
				СБОРОЧНЫЕ ЕДИНИЦЫ:																					
12		1	1.020-1.5-3 0.1.0.0-060	КАРКАС ПР. КП16.25	1																				
			1.020-1.5-3 0.1.0.0-061	КАРКАС ПР. КП16.30	–	1																			
			1.020-1.5-3 0.1.0.0-064	КАРКАС ПР. КП17.25	–	–	1																		
			1.020-1.5-3 0.1.0.0-065	КАРКАС ПР. КП17.30	–	–	–	1																	
			1.020-1.5-3 0.1.0.0-068	КАРКАС ПР. КП18.25	–	–	–	–	1																
			1.020-1.5-3 0.1.0.0-069	КАРКАС ПР. КП18.30	–	–	–	–	–	1															
			1.020-1.5-3 0.1.0.0-072	КАРКАС ПР. КП19.25	–	–	–	–	–	–	1														
			1.020-1.5-3 0.1.0.0-073	КАРКАС ПР. КП19.30	–	–	–	–	–	–	–	1													
			1.020-1.5-3 0.1.0.0-076	КАРКАС ПР. КП20.25	–	–	–	–	–	–	–	–	1												
			1.020-1.5-3 0.1.0.0-077	КАРКАС ПР. КП20.30	–	–	–	–	–	–	–	–	–	1											
			1.020-1.5-3 0.1.0.0-103	КАРКАС ПР. КП27.25	–	–	–	–	–	–	–	–	–	–	1										
			1.020-1.5-3 0.1.0.0-104	КАРКАС ПР. КП27.30	–	–	–	–	–	–	–	–	–	–	–	1									
			1.020-1.5-3 0.1.0.0-107	КАРКАС ПР. КП28.25	–	–	–	–	–	–	–	–	–	–	–	–	1								
			1.020-1.5-3 0.1.0.0-108	КАРКАС ПР. КП28.30	–	–	–	–	–	–	–	–	–	–	–	–	–	1							
			1.020-1.5-3 0.1.0.0-123	КАРКАС ПР. КП32.25	–	–	–	–	–	–	–	–	–	–	–	–	–	–	1						
			1.020-1.5-3 0.1.0.0-124	КАРКАС ПР. КП32.30	–	–	–	–	–	–	–	–	–	–	–	–	–	–	–	1					
			1.020-1.5-3 0.1.0.0-127	КАРКАС ПР. КП33.25	–	–	–	–	–	–	–	–	–	–	–	–	–	–	–	–	1				
			1.020-1.5-3 0.1.0.0-128	КАРКАС ПР. КП33.30	–	–	–	–	–	–	–	–	–	–	–	–	–	–	–	–	–	1			
			1.020-1.5-3 0.1.0.0-111	КАРКАС ПР. КП29.25	–	–	–	–	–	–	–	–	–	–	–	–	–	–	–	–	–	–	1		
			1.020-1.5-3 0.1.0.0-112	КАРКАС ПР. КП29.30	–	–	–	–	–	–	–	–	–	–	–	–	–	–	–	–	–	–	–	1	

ФОРМАТ	ЗОНА	ПОЗ	ОБОЗНАЧЕНИЕ	НАИМЕНОВАНИЕ	КОЛ НА ИСПОЛН 1.020-1.5-2 1.0.0.0- 220	221	222	223	224	225	226	227	ПРИМЕЧАНИЕ
				ДОКУМЕНТАЦИЯ:									
12			1.020-1.5-2 1.0.0.0 СБ	СБОРОЧНЫЙ ЧЕРТЕЖ	*	*	*	*	*	*	*	*	
12			1.020-1.5-6 0.0.0.0 УО	УЗЛЫ ОПАЛУБОЧНЫЕ	*	*	*	*	*	*	*	*	
12			1.020-1.5-2 1.0.0.0 ВМС	ВЕДОМОСТЬ МАТЕРИАЛОВ И ВЫБОРКА СТАЛИ	*	*	*	*	*	*	*	*	
12			1.020-1.5-2 0.0.0.0 ПЗ	ПОЯСНИТЕЛЬНАЯ ЗАПИСКА	*	*	*	*	*	*	*	*	
				СБОРОЧНЫЕ ЕДИНИЦЫ:									
12		1	1.020-1.5-3 0.1.0.0-115	КАРКАС ПР. КП30.25	1								
			1.020-1.5-3 0.1.0.0-116	КАРКАС ПР. КП30.30	—	1							
			1.020-1.5-3 0.1.0.0-119	КАРКАС ПР. КП31.25	—	—	1						
			1.020-1.5-3 0.1.0.0-120	КАРКАС ПР. КП31.30	—	—	—	1					
			1.020-1.5-3 0.1.0.0-131	КАРКАС ПР. КП34.25	—	—	—	—	1				
			1.020-1.5-3 0.1.0.0-132	КАРКАС ПР. КП34.30	—	—	—	—	—	1			
			1.020-1.5-3 0.1.0.0-135	КАРКАС ПР. КП35.25	—	—	—	—	—	—	1		
			1.020-1.5-3 0.1.0.0-136	КАРКАС ПР. КП35.30	—	—	—	—	—	—	—	1	

СКАЛА

ОПЕРАТОР ТЛП КОРТ

ЭПВЦ Киевзниизп

РИС. 1

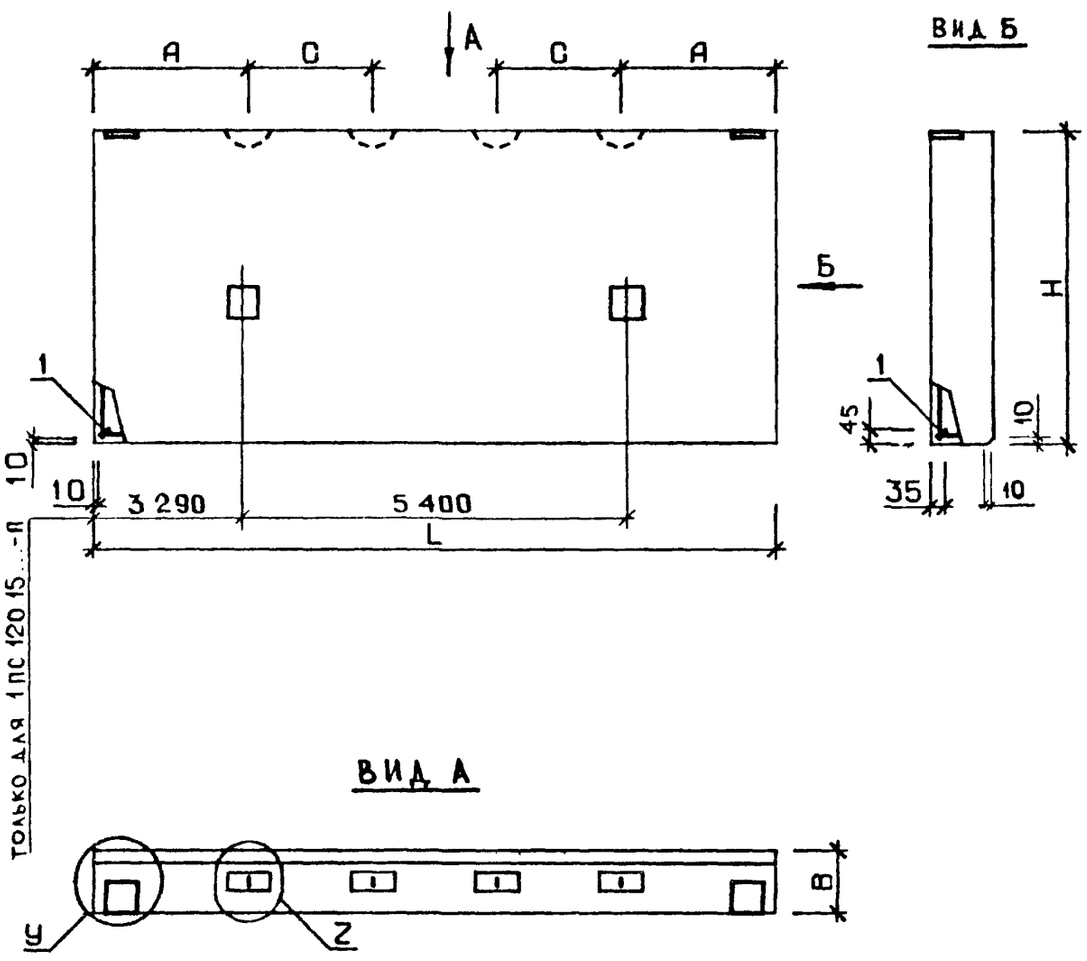

РИС. 2

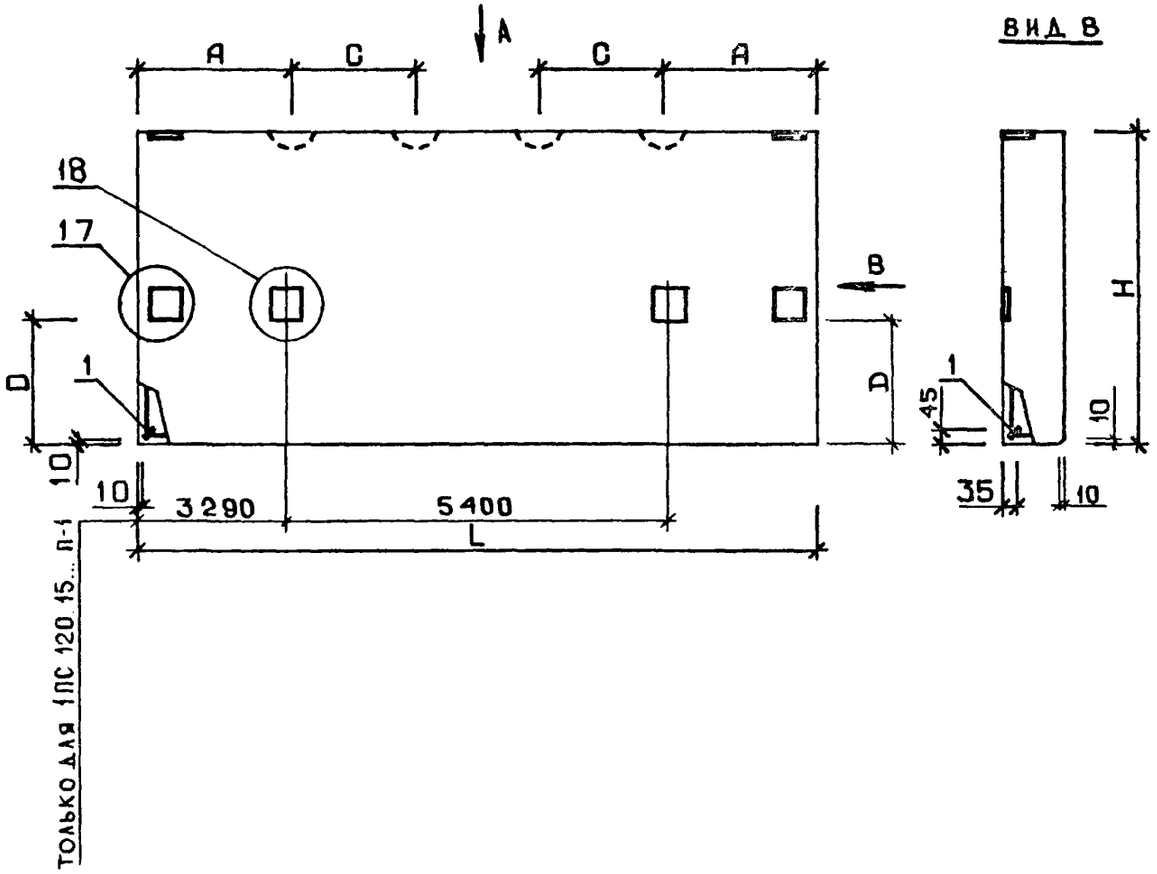

Узлы 1÷8 и 9÷16, замаркированные на чертеже соответственно буквенными индексами „У" и „Z", а также узлы 17, 18 см. выпуск 5-6 лист 1.

НАЧ. ОТД	ВОЛЫНСКИЙ		25.03
Н. КОНТР.	ВАСИЛЬЕВА		24.03
ГИП	ВАНЯН		24.03
РУК. ГР.	ШАНАУРОВА		24.03
ПРОВЕРИЛ	ХОДОШ		24.03
РАЗРАБ.	СОКОЛОВА		24.03

1.020-1.5-2 1.0.0.0 СБ

ПАНЕЛЬ 1ПС

СТАДИЯ	МАССА	МАСШТАБ
Р	СМ ТАБЛ	

ЛИСТ 1 ЛИСТОВ 9

ЦНИИЭП торгово-бытовых зданий и туристских комплексов

КСВАЛЬЧУК
ОПЕРАТОР ТЛП КОРТ
ЭПВЦ КиевЗНИИЭП
ВЗАМ. ИНВ.№
ПОДП. И ДАТА
ИНВ.№ ПОДЛ.

ОБОЗНАЧЕНИЕ	МАРКА	РИС	L	H	B	A	C	D	У	Z	МАССА Т
1.020-1.5-2 1.0.0.0	1ПС30.6.2.5-П	1	2980	585	250	600	0	—	1	9	0.5
-001	1ПС30.6.3.0-П	1	2980	585	300	600	0	—	2	10	0.6
-002	1ПС30.6.3.5-П	1	2980	585	350	600	0	—	3	11	0.6
-003	1ПС30.6.4.0-П	1	2980	585	400	600	0	—	4	12	0.7
-004	1ПС30.9.2.5-П	1	2980	885	250	600	0	—	1	9	0.7
-005	1ПС30.9.3.0-П	1	2980	885	300	600	0	—	2	10	0.8
-006	1ПС30.9.3.5-П	1	2980	885	350	600	0	—	3	11	1.0
-007	1ПС30.9.4.0-П	1	2980	885	400	600	0	—	4	12	1.1
-008	1ПС30.12.2.5-П	1	2980	1185	250	600	0	—	1	9	1.0
-009	1ПС30.12.3.0-П	1	2980	1185	300	600	0	-	2	10	1.1
-010	1ПС30.12.3.5-П	1	2980	1185	350	600	0	—	3	11	1.3
-011	1ПС30.12.4.0-П	1	2980	1185	400	600	0	—	4	12	1.5
-012	1ПС30.13.2.5-П	1	2980	1285	250	600	0	—	1	9	1.0
-013	1ПС30.13.3.0-П	1	2980	1285	300	600	0	—	2	10	1.2
-014	1ПС30.13.3.5-П	1	2980	1285	350	600	0	—	3	11	1.4
-015	1ПС30.13.4.0-П	1	2980	1285	400	600	0	—	4	12	1.6
-016	1ПС30.15.2.5-П	1	2980	1485	250	600	0	—	1	9	1.2
-017	1ПС30.15.3.0-П	1	2980	1485	300	600	0	—	2	10	1.4
-018	1ПС30.15.3.5-П	1	2980	1485	350	600	0	—	3	11	1.6
-019	1ПС30.15.4.0-П	1	2980	1485	400	600	0	—	4	12	1.8
-020	1ПС30.18.2.5-П	1	2980	1785	250	600	0	—	1	9	1.4
-021	1ПС30.18.3.0-П	1	2980	1785	300	600	0	—	2	10	1.7
-022	1ПС30.18.3.5-П	1	2980	1785	350	600	0	—	3	11	1.9
-023	1ПС30.18.4.0-П	1	2980	1785	400	600	0	—	4	12	2.2
-024	1ПС30.21.2.5-П	1	2980	2085	250	600	0	—	1	9	1.7
-025	1ПС30.21.3.0-П	1	2980	2085	300	600	0	—	2	10	2.0
-026	1ПС30.21.3.5-П	1	2980	2085	350	600	0	—	3	11	2.3
-027	1ПС30.21.4.0-П	1	2980	2085	400	600	0	-	4	12	2.6
-028	1ПС45.6.2.5-П	1	4480	585	250	900	0	—	1	9	0.7
-029	1ПС45.6.3.0-П	1	4480	585	300	900	0	—	2	10	0.9

В ТАБЛИЦЕ ИСПОЛНЕНИЙ РАЗМЕРЫ ПРИВЕДЕНЫ В ММ

ОБОЗНАЧЕНИЕ	МАРКА	РИС	L	H	B	A	C	D	У	Z	МАССА Т
1.020-1.5-2 1.0.0.0-030	1ПС45.6.3.5-П	1	4480	585	350	900	0	—	3	11	1.0
-031	1ПС45.6.4.0-П	1	4480	585	400	900	0	—	4	12	1.1
-032	1ПС45.9.2.5-П	1	4480	885	250	900	0	—	1	9	1.1
-033	1ПС45.9.3.0-П	1	4480	885	300	900	0	—	2	10	1.3
-034	1ПС45.9.3.5-П	1	4480	885	350	900	0	—	3	11	1.4
-035	1ПС45.9.4.0-П	1	4480	885	400	900	0	—	4	12	1.6
-036	1ПС45.12.2.5-П	1	4480	1185	250	900	0	—	1	9	1.4
-037	1ПС45.12.3.0-П	1	4480	1185	300	900	0	—	2	10	1.7
-038	1ПС45.12.3.5-П	1	4480	1185	350	900	0	—	3	11	1.9
-039	1ПС45.12.4.0-П	1	4480	1185	400	900	0	—	4	12	2.2
-040	1ПС45.13.2.5-П	1	4480	1285	250	900	0	—	1	9	1.6
-041	1ПС45.13.3.0-П	1	4480	1285	300	900	0	—	2	10	1.8
-042	1ПС45.13.3.5-П	1	4480	1285	350	900	0	—	3	11	2.1
-043	1ПС45.13.4.0-П	1	4480	1285	400	900	0	—	4	12	2.4
-044	1ПС45.15.2.5-П	1	4480	1485	250	900	0	—	1	9	1.8
-045	1ПС45.15.3.0-П	1	4480	1485	300	900	0	—	2	10	2.1
-046	1ПС45.15.3.5-П	1	4480	1485	350	900	0	—	3	11	2.4
-047	1ПС45.15.4.0-П	1	4480	1485	400	900	0	—	4	12	2.7
-048	1ПС45.18.2.5-П	1	4480	1785	250	900	0	—	1	9	2.2
-049	1ПС45.18.3.0-П	1	4480	1785	300	900	0	—	2	10	2.5
-050	1ПС45.18.3.5-П	1	4480	1785	350	900	0	—	3	11	2.9
-051	1ПС45.18.4.0-П	1	4480	1785	400	900	0	—	4	12	3.3
-052	1ПС45.21.2.5-П	1	4480	2085	250	900	0	—	1	9	2.5
-053	1ПС45.21.3.0-П	1	4480	2085	300	900	0	—	2	10	3.0
-054	1ПС45.21.3.5-П	1	4480	2085	350	900	0	—	3	11	3.4
-055	1ПС45.21.4.0-П	1	4480	2085	400	900	0	—	4	12	3.8
-056	1ПС60.6.2.5-П	1	5980	585	250	1200	0	—	1	9	1.0
-057	1ПС60.6.3.0-П	1	5980	585	300	1200	0	—	2	10	1.1
-058	1ПС60.6.3.5-П	1	5980	585	350	1200	0	—	3	11	1.3
-059	1ПС60.6.4.0-П	1	5980	585	400	1200	0	—	4	12	1.4

ОБОЗНАЧЕНИЕ	МАРКА	РИС	L	H	B	A	C	D	У	Z	МАССА Т
1.020-1.5-2 1.0.0.0-060	1ПС60.9.2.5-П	1	5980	885	250	1200	0	—	1	9	1.4
-061	1ПС60.9.3.0-П	1	5980	885	300	1200	0	—	2	10	1.7
-062	1ПС60.9.3.5-П	1	5980	885	350	1200	0	—	3	11	1.9
-063	1ПС60.9.4.0-П	1	5980	885	400	1200	0	—	4	12	2.2
-064	1ПС60.12.2.5-П	1	5980	1185	250	1200	0	—	1	9	1.9
-065	1ПС60.12.3.0-П	1	5980	1185	300	1200	0	—	2	10	2.3
-066	1ПС60.12.3.5-П	1	5980	1185	350	1200	0	—	3	11	2.6
-067	1ПС60.12.4.0-П	1	5980	1185	400	1200	0	—	4	12	2.9
-068	1ПС60.13.2.5-П	1	5980	1285	250	1200	0	—	1	9	2.1
-069	1ПС60.13.3.0-П	1	5980	1285	300	1200	0	—	2	10	2.4
-070	1ПС60.13.3.5-П	1	5980	1285	350	1200	0	—	3	11	2.8
-071	1ПС60.13.4.0-П	1	5980	1285	400	1200	0	—	4	12	3.2
-072	1ПС60.15.2.5-П	1	5980	1485	250	1200	0	—	1	9	2.4
-073	1ПС60.15.3.0-П	1	5980	1485	300	1200	0	—	2	10	2.8
-074	1ПС60.15.3.5-П	1	5980	1485	350	1200	0	—	3	11	3.2
-075	1ПС60.15.4.0-П	1	5980	1485	400	1200	0	—	4	12	3.7
-076	1ПС60.18.2.5-П	1	5980	1785	250	1200	0	—	1	9	2.9
-077	1ПС60.18.3.0-П	1	5980	1785	300	1200	0	—	2	10	3.4
-078	1ПС60.18.3.5-П	1	5980	1785	350	1200	0	—	3	15	3.9
-079	1ПС60.18.4.0-П	1	5980	1785	400	1200	0	—	4	16	4.4
-080	1ПС60.21.2.5-П	1	5980	2085	250	1200	0	—	1	9	3.4
-081	1ПС60.21.3.0-П	1	5980	2085	300	1200	0	—	2	14	4.0
-082	1ПС60.21.3.5-П	1	5980	2085	350	1200	0	—	3	15	4.5
-083	1ПС60.21.4.0-П	1	5980	2085	400	1200	0	—	4	16	5.2
-084	1ПС24.9.2.5-П	1	2380	885	250	600	0	—	1	9	0.6
-085	1ПС24.9.3.0-П	1	2380	885	300	600	0	—	2	10	0.7
-086	1ПС24.9.3.5-П	1	2380	885	350	600	0	—	3	11	0.8
-087	1ПС24.9.4.0-П	1	2380	885	400	600	0	—	4	12	0.9
-088	1ПС39.9.2.5-П	1	3880	885	250	600	0	—	1	9	0.9
-089	1ПС39.9.3.0-П	1	3880	885	300	600	0	—	2	10	1.1

ЭПВЦ КиевЗНИИЭП
ОПЕРАТОР ТЛП КОРТ
КОВАЛЬЧУК
ВЗАМ. ИНВ.№
ПОДП. И ДАТА
ИНВ.№ПОДЛ

ОБОЗНАЧЕНИЕ	МАРКА	РИС	L	H	B	A	C	D	У	Z	МАССА Т
1.020-1.5-2 1.0.0.0-090	1ПС39.9.3.5-П	1	3880	885	350	600	0	-	3	11	1.3
-091	1ПС39.9.4.0-П	1	3880	885	400	600	0	-	4	12	1.4
-092	1ПС60.6.2.5-П-1	1	5980	585	250	1200	0	-	1	9	1.0
-093	1ПС60.6.3.0-П-1	1	5980	585	300	1200	0	-	2	10	1.2
-094	1ПС60.6.3.5-П-1	1	5980	585	350	1200	0	-	3	11	1.3
-095	1ПС60.6.4.0-П-1	1	5980	585	400	1200	0	-	4	12	1.5
-096	1ПС90.18.2.5-П-1	1	8980	1785	250	900	2400	-	5	9	4.5
-097	1ПС90.18.3.0-П-1	1	8980	1785	300	900	2400	-	6	10	5.2
-098	1ПС90.18.3.5-П-1	1	8980	1785	350	900	2400	-	7	11	5.9
-099	1ПС90.18.4.0-П-1	1	8980	1785	400	900	2400	-	8	12	6.7
-100	1ПС90.12.2.5-П	1	8980	1185	250	900	2400	-	5	9	3.0
-101	1ПС90.12.3.0-П	1	8980	1185	300	900	2400	-	6	10	3.5
-102	1ПС90.12.3.5-П	1	8980	1185	350	900	2400	-	7	11	4.0
-103	1ПС90.12.4.0-П	1	8980	1185	400	900	2400	-	8	12	4.5
-104	1ПС90.15.2.5-П	1	8980	1485	250	900	2400	-	5	9	3.8
-105	1ПС90.15.3.0-П	1	8980	1485	300	900	2400	-	6	10	4.3
-106	1ПС90.15.3.5-П	1	8980	1485	350	900	2400	-	7	11	5.0
-107	1ПС90.15.4.0-П	1	8980	1485	400	900	2400	-	8	9	5.6
-108	1ПС90.18.2.5-П	1	8980	1785	250	900	2400	-	5	9	4.5
-109	1ПС90.18.3.0-П	1	8980	1785	300	900	2400	-	6	10	5.2
-110	1ПС90.18.3.5-П	1	8980	1785	350	900	2400	-	7	11	5.9
-111	1ПС90.18.4.0-П	1	8980	1785	400	900	2400	-	8	16	6.7
-112	1ПС90.21.2.5-П	1	8980	2085	250	900	2400	-	5	9	5.1
-113	1ПС90.21.3.0-П	1	8980	2085	300	900	2400	-	6	10	6.0
-114	1ПС90.21.3.5-П	1	8980	2085	350	900	2400	-	7	11	6.9
-115	1ПС90.21.4.0-П	1	8980	2085	400	900	2400	430	8	16	7.8
-116	1ПС120.15.2.5-П	1	11980	1485	250	1500	3000	430	5	9	5.1
-117	1ПС120.15.3.0-П	1	11980	1485	300	1500	3000	430	6	10	5.8
-118	1ПС120.15.3.5-П	1	11980	1485	350	1500	3000	430	7	11	6.7
-119	1ПС30.15.2.5-П-1	2	2980	1485	250	600	0	590	1	9	1.2

ОБОЗНАЧЕНИЕ	МАРКА	РИС	L	H	B	A	C	D	У	Z	МАССА Т
1.020-1.5-2 1.0.0.0-120	1ПС30.15.3.0-П-1	2	2980	1485	300	600	0	430	2	10	1.4
-121	1ПС30.15.3.5-П-1	2	2980	1485	350	600	0	430	3	11	1.6
-122	1ПС30.15.4.0-П-1	2	2980	1485	400	600	0	430	4	12	1.8
-123	1ПС30.18.2.5-П-1	2	2980	1785	250	600	0	590	1	9	1.4
-124	1ПС30.18.3.0-П-1	2	2980	1785	300	600	0	590	2	10	1.7
-125	1ПС30.18.3.5-П-1	2	2980	1785	350	600	0	590	3	11	1.9
-126	1ПС30.18.4.0-П-1	2	2980	1785	400	600	0	590	4	12	2.2
-127	1ПС45.15.2.5-П-1	2	4480	1485	250	900	0	430	1	9	1.8
-128	1ПС45.15.3.0-П-1	2	4480	1485	300	900	0	430	2	10	2.1
-129	1ПС45.15.3.5-П-1	2	4480	1485	350	900	0	430	3	11	2.4
-130	1ПС45.15.4.0-П-1	2	4480	1485	400	900	0	430	4	12	2.7
-131	1ПС60.15.2.5-П-1	2	5980	1485	250	1200	0	430	1	9	2.4
-132	1ПС60.15.3.0-П-1	2	5980	1485	300	1200	0	430	2	10	2.8
-133	1ПС60.15.3.5-П-1	2	5980	1485	350	1200	0	430	3	11	3.2
-134	1ПС60.15.4.0-П-1	2	5980	1485	400	1200	0	430	4	12	3.7
-135	1ПС60.18.2.5-П-1	2	5980	1785	250	1200	0	590	1	9	2.9
-136	1ПС60.18.3.0-П-1	2	5980	1785	300	1200	0	590	2	10	3.4
-137	1ПС60.18.3.5-П-1	2	5980	1785	350	1200	0	590	3	15	3.9
-138	1ПС60.18.4.0-П-1	2	5980	1785	400	1200	0	590	4	16	4.4
-139	1ПС90.15.2.5-П-1	2	8980	1485	250	900	2400	590	5	9	3.8
-140	1ПС90.15.3.0-П-1	2	8980	1485	300	900	2400	590	6	10	4.3
-141	1ПС90.15.3.5-П-1	2	8980	1485	350	900	2400	590	7	11	5.0
-142	1ПС90.15.4.0-П-1	2	8980	1485	400	900	2400	590	8	16	5.6
-143	1ПС120.15.2.5-П-1	2	11980	1485	250	1500	3000	590	5	9	5.1
-144	1ПС120.15.3.0-П-1	2	11980	1485	300	1500	3000	590	6	10	5.8
-145	1ПС120.15.3.5-П-1	2	11980	1485	350	1500	3000	590	7	11	6.7
-146	1ПС72.9.2.5-П	1	7180	885	250	1200	0	-	5	9	1.7
-147	1ПС72.9.3.0-П	1	7180	885	300	1200	0	-	6	10	2.0
-148	1ПС72.9.3.5-П	1	7180	885	350	1200	0	-	7	11	2.3
-149	1ПС72.9.4.0-П	1	7180	885	400	1200	0	-	8	12	2.6

ЭПВЦ КиевЗНИИЭП
ОПЕРАТОР ТПП КОРТ КОВАЛЬЧУК
ВЗАМ. ИНВ.№
ПОДП. И ДАТА
ИНВ.№ ПОДЛ.

ОБОЗНАЧЕНИЕ	МАРКА	РИС	L	H	B	A	C	D	У	Z	МАССА Т
1.020-1.5-2 1.0.0.0-150	1ПС72.12.2.5-П	1	7180	1185	250	1200	0	—	5	9	2.4
-151	1ПС72.12.3.0-П	1	7180	1185	300	1200	0	—	6	10	2.8
-152	1ПС72.12.3.5-П	1	7180	1185	350	1200	0	—	7	11	3.2
-153	1ПС72.12.4.0-П	1	7180	1185	400	1200	0	—	8	12	3.6
-154	1ПС72.13.2.5-П	1	7180	1285	250	1200	0	—	5	9	2.6
-155	1ПС72.13.3.0-П	1	7180	1285	300	1200	0	—	6	10	3.0
-156	1ПС72.13.3.5-П	1	7180	1285	350	1200	0	—	7	11	3.4
-157	1ПС72.13.4.0-П	1	7180	1285	400	1200	0	—	8	12	3.9
-158	1ПС72.15.2.5-П	1	7180	1485	250	1200	0	—	5	9	3.0
-159	1ПС72.15.3.0-П	1	7180	1485	300	1200	0	—	6	10	3.4
-160	1ПС72.15.3.5-П	1	7180	1485	350	1200	0	—	7	15	3.9
-161	1ПС72.15.4.0-П	1	7180	1485	400	1200	0	—	8	16	4.5
-162	1ПС72.18.2.5-П	1	7180	1785	250	1200	0	—	5	9	3.5
-163	1ПС72.18.3.0-П	1	7180	1785	300	1200	0	—	6	14	4.1
-164	1ПС72.18.3.5-П	1	7180	1785	350	1200	0	—	7	15	4.7
-165	1ПС72.18.4.0-П	1	7180	1785	400	1200	0	—	8	16	5.3
-166	1ПС72.21.2.5-П	1	7180	2085	250	1200	0	—	5	13	4.1
-167	1ПС72.21.3.0-П	1	7180	2085	300	1200	0	—	6	14	4.8
-168	1ПС72.21.3.5-П	1	7180	2085	350	1200	1200	—	7	11	5.5
-169	1ПС72.21.4.0-П	1	7180	2085	400	1200	1200	—	8	16	6.2
-170	1ПС72.15.2.5-П-1	2	7180	1485	250	1200	0	430	5	9	3.0
-171	1ПС72.15.3.0-П-1	2	7180	1485	300	1200	0	430	6	10	3.4
-172	1ПС72.15.3.5-П-1	2	7180	1485	350	1200	0	430	7	15	3.9
-173	1ПС72.15.4.0-П-1	2	7180	1485	400	1200	0	430	8	16	4.5
-174	1ПС30.6.2.5-Я	1	2980	585	250	600	0	—	1	9	0.4
-175	1ПС30.6.3.0-Я	1	2980	585	300	600	0	—	2	10	0 4
-176	1ПС30.9.2.5-Я	1	2980	885	250	600	0	—	3	9	0.6
-177	1ПС30.9.3.0-Я	1	2980	885	300	600	0	—	4	10	0.7
-178	1ПС30.12.2.5-Я	1	2980	1185	250	600	0	—	1	9	0.8
-179	1ПС30.12.3.0-Я	1	2980	1185	300	600	0	—	2	10	0.9

ОБОЗНАЧЕНИЕ	МАРКА	РИС	L	H	B	A	C	D	У	Z	МАССА Т
1.020-1.5-2 1.0.0.0-180	1ПС30.13.2.5-Я	1	2980	1285	250	600	0	—	1	9	0.8
-181	1ПС30.13.3.0-Я	1	2980	1285	300	600	0	—	2	10	1.0
-182	1ПС30.15.2.5-Я	1	2980	1485	250	600	0	—	1	9	0.9
-183	1ПС30.15.3.0-Я	1	2980	1485	300	600	0	—	2	10	1.1
-184	1ПС30.18.2.5-Я	1	2980	1785	250	600	0	—	1	9	1.1
-185	1ПС30.18.3.0-Я	1	2980	1785	300	600	0	—	2	10	1.4
-186	1ПС45.6.2.5-Я	1	4480	585	250	900	0	—	1	9	0.6
-187	1ПС45.6.3.0-Я	1	4480	585	300	900	0	—	2	10	0.7
-188	1ПС45.9.2.5-Я	1	4480	885	250	900	0	—	1	9	0.8
-189	1ПС45.9.3.0-Я	1	4480	885	300	900	0	—	2	10	1.0
-190	1ПС45.12.2.5-Я	1	4480	1185	250	900	0	—	1	9	1.1
-191	1ПС45.12.3.0-Я	1	4480	1185	300	900	0	—	2	10	1.4
-192	1ПС45.13.2.5-Я	1	4480	1285	250	900	0	—	1	9	1.2
-193	1ПС45.13.3.0-Я	1	4480	1285	300	900	0	—	2	10	1.5
-194	1ПС45.15.2.5-Я	1	4480	1485	250	900	0	—	1	9	1.4
-195	1ПС45.15.3.0-Я	1	4480	1485	300	900	0	—	2	10	1.7
-196	1ПС45.18.2.5-Я	1	4480	1785	250	900	0	—	1	9	1.7
-197	1ПС45.18.3.0-Я	1	4480	1785	300	900	0	—	2	10	2.0
-198	1ПС60.6.2.5-Я	1	5980	585	250	1200	0	—	1	9	0.7
-199	1ПС60.6.3.0-Я	1	5980	585	300	1200	0	—	2	10	0.9
-200	1ПС60.9.2.5-Я	1	5980	885	250	1200	0	—	1	9	1.1
-201	1ПС60.9.3.0-Я	1	5980	885	300	1200	0	—	2	10	1.3
-202	1ПС60.12.2.5-Я	1	5980	1185	250	1200	0	—	1	9	1.5
-203	1ПС60.12.3.0-Я	1	5980	1185	300	1200	0	—	2	10	1.8
-204	1ПС60.13.2.5-Я	1	5980	1285	250	1200	0	—	1	9	1.6
-205	1ПС60.13.3.0-Я	1	5980	1285	300	1200	0	—	2	10	2.0
-206	1ПС60.15.2.5-Я	1	5980	1485	250	1200	0	—	1	9	1.9
-207	1ПС60.15.3.0-Я	1	5980	1485	300	1200	0	—	2	10	2.3
-208	1ПС60.18.2.5-Я	1	5980	1785	250	1200	0	—	1	9	2.3
-209	1ПС60.18.3.0-Я	1	5980	1785	300	1200	0	—	2	10	2.7

ЭПВЦ КиевЗНИИЭП
ОПЕРАТОР ТЛП КОРТ
ИНВ.№ ПОДЛ. | ПОДП. И ДАТА | ВЗАМ. ИНВ.№

ОБОЗНАЧЕНИЕ	МАРКА	РИС	L	H	B	A	C	D	У	Z	МАССА Т
1.020-1.5-2 1.0.0.0-210	1ПС24.9.2.5-Я	1	2380	885	250	600	0	—	1	9	0.4
-211	1ПС24.9.3.0-Я	1	2380	885	300	600	0	—	2	10	0.5
-212	1ПС39.9.2.5-Я	1	3880	885	250	600	0	—	1	9	0.7
-213	1ПС39.9.3.0-Я	1	3880	885	300	600	0	—	2	10	0.9
-214	1ПС60.6.2.5-Я-1	1	5980	585	250	1200	0	—	1	9	0.7
-215	1ПС60.6.3.0-Я-1	1	5980	585	300	1200	0	—	2	10	0.9
-216	1ПС60.9.2.5-Я-1	1	5980	885	250	1200	0	—	1	9	1.1
-217	1ПС60.9.3.0-Я-1	1	5980	885	300	1200	0	—	2	10	1.3
-218	1ПС30.15.2.5-Я-1	2	2980	1485	250	600	0	430	1	9	0.9
-219	1ПС30.15.3.0-Я-1	2	2980	1485	300	600	0	430	2	10	1.1
-220	1ПС30.18.2.5-Я-1	2	2980	1785	250	600	0	590	1	9	1.1
-221	1ПС30.18.3.0-Я-1	2	2980	1785	300	600	0	590	2	10	1.4
-222	1ПС45.15.2.5-Я-1	2	4480	1485	250	900	0	430	1	9	1.4
-223	1ПС45.15.3.0-Я-1	2	4480	1485	300	900	0	430	2	10	1.7
-224	1ПС60.15.2.5-Я-1	2	5980	1485	250	1200	0	430	1	9	1.9
-225	1ПС60.15.3.0-Я-1	2	5980	1485	300	1200	0	430	2	10	2.3
-226	1ПС60.18.2.5-Я-1	2	5980	1785	250	1200	0	590	1	9	2.3
-227	1ПС60.18.3.0-Я-1	2	5980	1785	300	1200	0	590	2	10	2.7

НАИМЕНОВАНИЕ	КОЛ НА ИСПОЛН 1.020-1.5-2 1.0.0.0-																			
		001	002	003	004	005	006	007	008	009	010	011	012	013	014	015	016	017	018	019
МАТЕРИАЛЫ:																				
БЕТОН ЛЕГК. М50 М.КУВ.	0.375	0.462	0.549	0.636	0.567	0.699	0.831	0.963	0.759	0.936	1.112	1.289	0.823	1.015	1.206	1.398	0.951	1.173	1.394	1.615
РАСТВОР ЦЕМ. М100 М.КУВ.	0.035	0.035	0.035	0.035	0.053	0.053	0.053	0.053	0.071	0.071	0.071	0.071	0.077	0.077	0.077	0.077	0.089	0.089	0.089	0.089
РАСТВОР ЦЕМ. М50 М.КУВ.	0.026	0.026	0.026	0.026	0.040	0.040	0.040	0.040	0.053	0.053	0.053	0.053	0.057	0.057	0.057	0.057	0.066	0.066	0.066	0.066
ПОКАЗАТЕЛИ:																				
МАССА СТАЛИ КГ	14.42	14.86	15.30	15.73	16.44	16.93	17.42	17.91	18.81	19.34	19.88	25.53	19.08	19.62	20.16	29.11	20.72	21.31	25.20	31.91
АРМАТУРНЫЕ ИЗДЕЛИЯ	7.879	8.160	8.441	8.722	9.903	10.23	10.56	10.89	12.27	12.65	13.03	18.52	12.54	12.92	13.30	18.79	14.18	14.61	15.04	21.60
АРМАТУРНАЯ СТАЛЬ	7.879	8.160	8.441	8.722	9.903	10.23	10.56	10.89	12.27	12.65	13.03	18.52	12.54	12.92	13.30	18.79	14.18	14.61	15.04	21.60
КЛАСС А-Ш	5.167	5.256	5.345	5.434	6.471	6.570	6.659	6.748	7.795	7.884	7.973	13.17	7.795	7.884	7.973	13.17	9.109	9.198	9.287	15.51
Ф6АШ ГОСТ 5781-75	3.942	3.942	3.942	3.942	5.256	5.256	5.256	5.256	6.570	6.570	6.570		6.570	6.570	6.570		7.884	7.884	7.884	
Ф8АШ ГОСТ 5781-75												11.68				11.68				14.02
Ф12АШ ГОСТ 5.1459-72*	1.225	1.314	1.403	1.492	1.225	1.314	1.403	1.492	1.225	1.314	1.403	1.492	1.225	1.314	1.403	1.492	1.225	1.314	1.403	1.492
КЛАСС В-I	2.711	2.904	3.096	3.288	3.422	3.663	3.905	4.147	4.471	4.762	5.053	5.344	4.748	5.039	5.330	5.621	5.073	5.414	5.754	6.094
Ф4ВI ГОСТ 6727-53*	0.846	1.039	1.231	1.423	1.063	1.305	1.547	1.788	1.280	1.571	1.862	2.153	1.280	1.571	1.862	2.153	1.497	1.838	2.178	2.518
Ф5ВI ГОСТ 6727-53*	1.865	1.865	1.865	1.865	2.358	2.358	2.358	2.358	3.191	3.191	3.191	3.191	3.468	3.468	3.468	3.468	3.576	3.576	3.576	3.576
ЗАКЛАДНЫЕ ИЗДЕЛИЯ	6.539	6.697	6.855	7.013	6.539	6.697	6.855	7.013	6.539	6.697	6.855	7.013	6.539	6.697	6.855	10.31	6.539	6.697	10.15	10.31
ПРОФИЛЬНАЯ СТАЛЬ	1.700	1.700	1.700	1.700	1.700	1.700	1.700	1.700	1.700	1.700	1.700	1.700	1.700	1.700	1.700	1.700	1.700	1.700	1.700	1.700
ПОЛОСОВАЯ	1.700	1.700	1.700	1.700	1.700	1.700	1.700	1.700	1.700	1.700	1.700	1.700	1.700	1.700	1.700	1.700	1.700	1.700	1.700	1.700
-120Х6 ГОСТ 103-76 С38/23	1.700	1.700	1.700	1.700	1.700	1.700	1.700	1.700	1.700	1.700	1.700	1.700	1.700	1.700	1.700	1.700	1.700	1.700	1.700	1.700
АРМАТУРНАЯ СТАЛЬ	4.839	4.997	5.155	5.313	4.839	4.997	5.155	5.313	4.839	4.997	5.155	5.313	4.839	4.997	5.155	8.613	4.839	4.997	8.455	8.613
КЛАСС А-I	3.152	3.310	3.468	3.626	3.152	3.310	3.468	3.626	3.152	3.310	3.468	3.626	3.152	3.310	3.468	6.926	3.152	3.310	6.768	6.926
Ф8АI ГОСТ 5781-75	0.852	1.010	1.168	1.326	0.852	1.010	1.168	1.326	0.852	1.010	1.168	1.326	0.852	1.010	1.168	1.326	0.852	1.010	1.168	1.326
Ф12АI ГОСТ 5781-75	2.300	2.300	2.300	2.300	2.300	2.300	2.300	2.300	2.300	2.300	2.300	2.300	2.300	2.300	2.300		2.300	2.300		
Ф16АI ГОСТ 5781-75																5.600			5.600	5.600
КЛАСС А-Ш	1.687	1.687	1.687	1.687	1.687	1.687	1.687	1.687	1.687	1.687	1.687	1.687	1.687	1.687	1.687	1.687	1.687	1.687	1.687	1.687
Ф8АШ ГОСТ 5781-75	0.568	0.568	0.568	0.568	0.568	0.568	0.568	0.568	0.568	0.568	0.568	0.568	0.568	0.568	0.568	0.568	0.568	0.568	0.568	0.568
Ф12АШ ГОСТ 5.1459-72*	1.119	1.119	1.119	1.119	1.119	1.119	1.119	1.119	1.119	1.119	1.119	1.119	1.119	1.119	1.119	1.119	1.119	1.119	1.119	1.119

МАРКИРОВКА ИЗДЕЛИЙ ПО ИСПОЛНЕНИЯМ ПРИВЕДЕНА

В ТАБЛИЦЕ ИСПОЛНЕНИЙ К СБОРОЧНОМУ ЧЕРТЕЖУ

НАЧ.ОТД	ВОЛЫНСКИЙ		25.03
Н.КОНТР	ВАСИЛЬЕВА		24.03
ГИП	ВАНЯН		24.03
РУК.ГР	ШАНАУРОВА		24.03
ПРОВЕР	ХОДОШ		24.03
РАЗРАБ	СОКОЛОВА		24.03

I.020-I.5-2 I.0.0.0 ВМС

ПАНЕЛЬ IПС

СТАДИЯ	ЛИСТ	ЛИСТОВ
Р	1	12

ЦНИИЭП торгово бытовых зданий и туристских комплек

СКАЛА

ОПЕРАТОР ТПП КОРТ

ЭПВЦ КиевЗНИИЭП

ВЗАМ.ИНВ №

ПОДП И ДАТА

ИНВ № ПОДЛ

НАИМЕНОВАНИЕ	КОЛ-НА ИСПОЛН. 1.020-1.5-2 1.0.0.0-																			
	020	021	022	023	024	025	026	027	028	029	030	031	032	033	034	035	036	037	038	039
МАТЕРИАЛЫ:																				
БЕТОН ЛЕГК. М50 М.КУБ.	1.144	1.410	1.676	1.942	1.336	1.647	1.957	2.268	0.563	0.695	0.826	0.957	0.852	1.051	1.249	1.447	1.141	1.407	1.672	1.938
РАСТВОР ЦЕМ. М100 М.КУБ.	0.106	0.106	0.106	0.106	0.124	0.124	0.124	0.124	0.052	0.052	0.052	0.052	0.079	0.079	0.079	0.079	0.106	0.106	0.106	0.106
РАСТВОР ЦЕМ. М50 М.КУБ.	0.080	0.080	0.080	0.080	0.093	0.093	0.093	0.093	0.039	0.039	0.039	0.039	0.059	0.059	0.059	0.059	0.080	0.080	0.080	0.080
ПОКАЗАТЕЛИ:																				
МАССА СТАЛИ КГ	26.29	26.93	27.56	35.35	28.56	29.25	29.93	38.80	32.92	33.46	24.83	25.37	22.19	22.81	25.22	25.83	23.49	27.48	28.17	36.55
АРМАТУРНЫЕ ИЗДЕЛИЯ	16.45	16.93	17.41	25.04	18.72	19.25	19.78	28.48	26.38	26.76	17.97	18.35	15.66	16.11	15.06	15.52	16.96	17.48	18.01	26.24
АРМАТУРНАЯ СТАЛЬ	16.45	16.93	17.41	25.04	18.72	19.25	19.78	28.48	26.38	26.76	17.97	18.35	15.66	16.11	15.06	15.52	16.96	17.48	18.01	26.24
КЛАСС А-I									7.379	7.379										
Ф8АI ГОСТ 5781-75									7.379	7.379										
КЛАСС А-III	10.42	10.51	10.61	17.84	11.74	11.82	11.91	20.18	17.72	17.81	16.11	16.20	14.05	14.13	9.322	9.411	11.12	11.21	11.20	19.09
Ф6АIII ГОСТ 5781-75	9.198	9.198	9.198		10.51	10.51	10.51				4.151	4.151	12.82	12.82	7.919	7.919	9.899	9.899	9.899	
Ф8АIII ГОСТ 5781-75				16.35				18.69			10.56	10.56								17.60
Ф10АIII ГОСТ 5.1459-72*									16.59	16.59										
Ф12АIII ГОСТ 5.1459-72*	1.225	1.314	1.403	1.492	1.225	1.314	1.403	1.492	1.225	1.314	1.403	1.492	1.225	1.314	1.403	1.492	1.225	1.314	1.403	1.492
КЛАСС В-I	6.030	6.420	6.810	7.199	6.987	7.426	7.865	8.304	1.280	1.571	1.862	2.153	1.606	1.971	5.742	6.107	5.831	6.270	6.709	7.148
Ф4ВI ГОСТ 6727-53*	1.714	2.104	2.494	2.883	1.931	2.370	2.809	3.248	1.280	1.571	1.862	2.153	1.606	1.971	2.336	2.701	1.931	2.370	2.809	3.248
Ф5ВI ГОСТ 6727-53*	4.316	4.316	4.316	4.316	5.056	5.056	5.056	5.056							3.900	3.900	3.900	3.900	3.900	3.900
ЗАКЛАДНЫЕ ИЗДЕЛИЯ	9.839	9.997	10.15	10.31	9.844	9.997	10.15	10.31	6.539	6.697	6.855	7.013	6.539	6.697	10.15	10.31	6.539	9.997	10.15	10.31
ПРОФИЛЬНАЯ СТАЛЬ	1.700	1.700	1.700	1.700	1.700	1.700	1.700	1.700	1.700	1.700	1.700	1.700	1.700	1.700	1.700	1.700	1.700	1.700	1.700	1.700
ПОЛОСОВАЯ	1.700	1.700	1.700	1.700	1.700	1.700	1.700	1.700	1.700	1.700	1.700	1.700	1.700	1.700	1.700	1.700	1.700	1.700	1.700	1.700
-120Х6 ГОСТ 103-76 С38/23	1.700	1.700	1.700	1.700	1.700	1.700	1.700	1.700	1.700	1.700	1.700	1.700	1.700	1.700	1.700	1.700	1.700	1.700	1.700	1.700
АРМАТУРНАЯ СТАЛЬ	8.139	8.297	8.455	8.613	8.100	8.297	8.455	8.613	4.839	4.997	5.155	5.313	4.839	4.997	8.455	8.613	4.839	8.297	8.455	8.613
КЛАСС А-I	6.452	6.610	6.768	6.926	6.452	6.610	6.768	6.926	3.152	3.310	3.468	3.625	3.152	3.310	6.768	6.926	3.152	6.610	6.768	6.926
Ф8АI ГОСТ 5781-75	0.852	1.010	1.168	1.326	0.852	1.010	1.168	1.326	0.852	1.010	1.168	1.326	0.852	1.010	1.168	1.326	0.852	1.010	1.168	1.326
Ф12АI ГОСТ 5781-75									2.300	2.300	2.300	2.300	2.300	2.300			2.300			
Ф16АI ГОСТ 5781-75	5.600	5.600	5.600	5.600	5.600	5.600	5.600	5.600							5.600	5.600		5.600	5.600	5.600
КЛАСС А-III	1.687	1.687	1.687	1.687	1.687	1.687	1.687	1.687	1.687	1.687	1.687	1.687	1.687	1.687	1.687	1.687	1.687	1.687	1.687	1.687
Ф8АIII ГОСТ 5781-75	0.568	0.568	0.568	0.568	0.568	0.568	0.568	0.568	0.568	0.568	0.568	0.568	0.568	0.568	0.568	0.568	0.568	0.568	0.568	0.568
Ф12АIII ГОСТ 5.1459-72*	1.119	1.119	1.119	1.119	1.119	1.119	1.119	1.119	1.119	1.119	1.119	1.119	1.119	1.119	1.119	1.119	1.119	1.119	1.119	1.119

ЭПВЦ КиевЗНИИЭП
ОПЕРАТОР ТЛП КОРТ
СКАЛА
ИНВ № ПОДЛ. | ПОДП. И ДАТА | ВЗАМ. ИНВ №

НАИМЕНОВАНИЕ	КОЛ.НА ИСПОЛН. 1.020-1.5-2 1.0.0.0-																			
	040	041	042	043	044	045	046	047	048	049	050	051	052	053	054	055	056	057	058	059
МАТЕРИАЛЫ:																				
БЕТОН ЛЕГК. М50 М.КУБ.	1.238	1.526	1.813	2.101	1.430	1.763	2.096	2.428	1.719	2.119	2.519	2.919	2.008	2.475	2.942	3.409	0.752	0.927	1.102	1.277
РАСТВОР ЦЕМ. М100 М.КУБ.	0.115	0.115	0.115	0.115	0.133	0.133	0.133	0.133	0.160	0.160	0.160	0.160	0.187	0.187	0.187	0.187	0.070	0.070	0.070	0.070
РАСТВОР ЦЕМ. М50 М.КУБ.	0.086	0.086	0.086	0.086	0.100	0.100	0.100	0.100	0.120	0.120	0.120	0.120	0.140	0.140	0.140	0.140	0.052	0.052	0.052	0.052
ПОКАЗАТЕЛИ:																				
МАССА СТАЛИ КГ	27.13	27.82	28.50	36.89	30.12	30.88	31.64	41.64	33.44	34.27	35.11	48.62	36.76	39.57	40.48	53.70	27.15	27.79	28.42	29.06
АРМАТУРНЫЕ ИЗДЕЛИЯ	17.29	17.82	18.35	26.58	20.28	20.88	21.48	31.32	23.60	24.28	24.95	36.41	26.92	27.67	28.42	41.49	20.61	21.09	21.57	22.05
АРМАТУРНАЯ СТАЛЬ	17.29	17.82	18.35	26.58	20.28	20.88	21.48	31.32	23.60	24.28	24.95	36.41	26.92	27.67	28.42	41.49	20.61	21.09	21.57	22.05
КЛАСС А-III	11.12	11.21	11.30	19.09	13.11	13.19	13.28	22.61	15.09	15.17	15.26	26.13	17.07	17.15	17.24	29.65	15.34	15.42	15.51	15.60
Ø6AIII ГОСТ 5781-75	9.899	9.899	9.899		11.88	11.88	11.88		13.86	13.86	13.86		15.84	15.84	15.84					
Ø8AIII ГОСТ 5781-75				17.60				21.12				24.64				28.16	14.11	14.11	14.11	14.11
Ø12AIII ГОСТ 5.1459-72*	1.225	1.314	1.403	1.492	1.225	1.314	1.403	1.492	1.225	1.314	1.403	1.492	1.225	1.314	1.403	1.492	1.225	1.314	1.403	1.492
КЛАСС В-I	6.170	6.609	7.048	7.487	7.174	7.687	8.200	8.713	8.517	9.104	9.691	10.28	9.860	10.52	11.18	11.84	5.275	5.665	6.054	6.444
Ø4BI ГОСТ 6727-53*	1.931	2.370	2.809	3.248	2.257	2.770	3.283	3.796	2.583	3.170	3.756	4.343	2.908	3.569	4.230	4.891	1.714	2.104	2.494	2.883
Ø5BI ГОСТ 6727-53*	4.239	4.239	4.239	4.239	4.917	4.917	4.917	4.917	5.934	5.934	5.934	5.934	6.951	6.951	6.951	6.951	3.561	3.561	3.561	3.561
ЗАКЛАДНЫЕ ИЗДЕЛИЯ	9.839	9.997	10.15	10.31	9.839	9.997	10.15	10.31	9.839	9.997	10.15	12.21	9.839	11.90	12.05	12.21	6.539	6.697	6.855	7.013
ПРОФИЛЬНАЯ СТАЛЬ	1.700	1.700	1.700	1.700	1.700	1.700	1.700	1.700	1.700	1.700	1.700	1.700	1.700	1.700	1.700	1.700	1.700	1.700	1.700	1.700
ПОЛОСОВАЯ	1.700	1.700	1.700	1.700	1.700	1.700	1.700	1.700	1.700	1.700	1.700	1.700	1.700	1.700	1.700	1.700	1.700	1.700	1.700	1.700
-120X6 ГОСТ 103-76 С38/23	1.700	1.700	1.700	1.700	1.700	1.700	1.700	1.700	1.700	1.700	1.700	1.700	1.700	1.700	1.700	1.700	1.700	1.700	1.700	1.700
АРМАТУРНАЯ СТАЛЬ	8.139	8.297	8.455	8.613	8.139	8.297	8.455	8.613	8.139	8.297	8.455	10.51	8.139	10.20	10.35	10.51	4.839	4.997	5.155	5.313
КЛАСС А-I	6.452	6.610	6.768	6.926	6.452	6.610	6.768	6.926	6.452	6.610	6.768	8.826	6.452	8.510	8.668	8.826	3.152	3.310	3.468	3.626
Ø8AI ГОСТ 5781-75	0.852	1.010	1.168	1.326	0.852	1.010	1.168	1.326	0.852	1.010	1.168	1.326	0.852	1.010	1.168	1.326	0.852	1.010	1.168	1.326
Ø12AI ГОСТ 5781-75																	2.300	2.300	2.300	2.300
Ø16AI ГОСТ 5781-75	5.600	5.600	5.600	5.600	5.600	5.600	5.600	5.600	5.600	5.600	5.600		5.600							
Ø18AI ГОСТ 5781-75												7.500		7.500	7.500	7.500				
КЛАСС А-III	1.687	1.687	1.687	1.687	1.687	1.687	1.687	1.687	1.687	1.687	1.687	1.687	1.687	1.687	1.687	1.687	1.687	1.687	1.687	1.687
Ø8AIII ГОСТ 5781-75	0.568	0.568	0.568	0.568	0.568	0.568	0.568	0.568	0.568	0.568	0.568	0.568	0.568	0.568	0.568	0.568	0.568	0.568	0.568	0.568
Ø12AIII ГОСТ 5.1459-72*	1.119	1.119	1.119	1.119	1.119	1.119	1.119	1.119	1.119	1.119	1.119	1.119	1.119	1.119	1.119	1.119	1.119	1.119	1.119	1.119

НАИМЕНОВАНИЕ	КОЛ.НА ИСПОЛН. 1.020-1.5-2 1.0.0.0-																			
	060	061	062	063	064	065	066	067	068	069	070	071	072	073	074	075	076	077	078	079
МАТЕРИАЛЫ:																				
БЕТОН ЛЕГК. М50 М.КУБ.	1.138	1.402	1.667	1.932	1.524	1.878	2.232	2.586	1.652	2.036	2.421	2.805	1.909	2.353	2.797	3.241	2.295	2.829	3.362	3.896
РАСТВОР ЦЕМ. М100 М.КУБ.	0.106	0.106	0.106	0.106	0.142	0.142	0.142	0.142	0.154	0.154	0.154	0.154	0.178	0.178	0.178	0.178	0.213	0.213	0.213	0.213
РАСТВОР ЦЕМ. М50 М.КУБ.	0.079	0.079	0.079	0.079	0.106	0.106	0.106	0.106	0.115	0.115	0.115	0.115	0.133	0.133	0.133	0.133	0.160	0.160	0.160	0.160
ПОКАЗАТЕЛИ:																				
МАССА СТАЛИ КГ	32.92	36.95	37.69	38.42	42.13	42.96	43.79	59.76	42.56	43.39	44.23	60.19	48.56	49.49	52.32	69.13	54.99	57.92	65.05	84.60
АРМАТУРНЫЕ ИЗДЕЛИЯ	26.38	26.96	27.53	28.11	32.29	32.96	33.64	47.54	32.72	33.40	34.07	47.98	38.72	39.49	40.27	56.92	45.15	46.03	46.90	66.29
АРМАТУРНАЯ СТАЛЬ	26.38	26.96	27.53	28.11	32.29	32.96	33.64	47.54	32.72	33.40	34.07	47.98	38.72	39.49	40.27	56.92	45.15	46.03	46.90	66.29
КЛАСС А-Ш	20.04	20.12	20.21	20.30	24.75	24.83	24.92	38.24	24.75	24.83	24.92	38.24	29.45	29.53	29.62	45.59	34.15	34.23	34.32	52.94
Ф8АШ ГОСТ 5781-75	18.81	18.81	18.81	18.81	23.52	23.52	23.52		23.52	23.52	23.52		28.22	28.22	28.22		32.92	32.92	32.92	
Ф10АШ ГОСТ 5.1459-72*								36.75				36.75				44.09				51.44
Ф12АШ ГОСТ 5.1459-72*	1.225	1.314	1.403	1.492	1.225	1.314	1.403	1.492	1.225	1.314	1.403	1.492	1.225	1.314	1.403	1.492	1.225	1.314	1.403	1.492
КЛАСС В-I	6.341	6.829	7.318	7.806	7.546	8.133	8.720	9.307	7.977	8.564	9.151	9.738	9.274	9.960	10.65	11.33	11.00	11.79	12.57	13.36
Ф4ВI ГОСТ 6727-53*	2.149	2.637	3.125	3.613	2.583	3.170	3.756	4.343	2.583	3.170	3.756	4.343	3.017	3.702	4.388	5.073	3.451	4.235	5.019	5.803
Ф5ВI ГОСТ 6727-53*	4.192	4.192	4.192	4.192	4.963	4.963	4.963	4.963	5.395	5.395	5.395	5.395	6.258	6.258	6.258	6.258	7.553	7.553	7.553	7.553
ЗАКЛАДНЫЕ ИЗДЕЛИЯ	6.539	9.997	10.15	10.31	9.839	9.997	10.15	12.21	9.839	9.997	10.15	12.21	9.839	9.997	12.05	12.21	9.839	11.90	18.15	18.31
ПРОФИЛЬНАЯ СТАЛЬ	1.700	1.700	1.700	1.700	1.700	1.700	1.700	1.700	1.700	1.700	1.700	1.700	1.700	1.700	1.700	1.700	1.700	1.700	1.700	1.700
ПОЛОСОВАЯ	1.700	1.700	1.700	1.700	1.700	1.700	1.700	1.700	1.700	1.700	1.700	1.700	1.700	1.700	1.700	1.700	1.700	1.700	1.700	1.700
-120Х6 ГОСТ 103-76 С38/23	1.700	1.700	1.700	1.700	1.700	1.700	1.700	1.700	1.700	1.700	1.700	1.700	1.700	1.700	1.700	1.700	1.700	1.700	1.700	1.700
АРМАТУРНАЯ СТАЛЬ	4.839	8.297	8.455	8.613	8.139	8.297	8.455	10.51	8.139	8.297	8.455	10.51	8.139	8.297	10.35	10.51	8.139	10.20	16.45	16.61
КЛАСС А-I	3.152	6.610	6.768	6.926	6.452	6.610	6.768	8.826	6.452	6.610	6.768	8.826	6.452	6.610	8.668	8.826	6.452	8.510	14.77	14.93
Ф8АI ГОСТ 5781-75	0.852	1.010	1.168	1.326	0.852	1.010	1.168	1.326	0.852	1.010	1.168	1.326	0.852	1.010	1.168	1.326	0.852	1.010	1.168	1.326
Ф12АI ГОСТ 5781-75	2.300																			
Ф16АI ГОСТ 5781-75		5.600	5.600	5.600	5.600	5.600	5.600		5.600	5.600	5.600		5.600	5.600			5.600			
Ф18АI ГОСТ 5781-75								7.500				7.500			7.500	7.500		7.500		
Ф22АI ГОСТ 5781-75																			13.60	13.60
КЛАСС А-Ш	1.687	1.687	1.687	1.687	1.687	1.687	1.687	1.687	1.687	1.687	1.687	1.687	1.687	1.687	1.687	1.687	1.687	1.687	1.687	1.687
Ф8АШ ГОСТ 5781-75	0.568	0.568	0.568	0.568	0.568	0.568	0.568	0.568	0.568	0.568	0.568	0.568	0.568	0.568	0.568	0.568	0.568	0.568	0.568	0.568
Ф12АШ ГОСТ 5.1459-72*	1.119	1.119	1.119	1.119	1.119	1.119	1.119	1.119	1.119	1.119	1.119	1.119	1.119	1.119	1.119	1.119	1.119	1.119	1.119	1.119

СКАЛА
ОПЕРАТОР ТЛП КОРТ
ЭПВЦ КиевЗНИИЭП
ВЗАМ.ИНВ №
ПОДП. И ДАТА
ИНВ № ПОДЛ.

НАИМЕНОВАНИЕ	КОЛ-НА ИСПОЛН. 1.020-1.5-2 1.0.0.0-																			
	080	081	082	083	084	085	086	087	088	089	090	091	092	093	094	095	096	097	098	099
МАТЕРИАЛЫ:																				
БЕТОН ЛЕГК. М50 М.КУБ.	2.681	3.304	3.928	4.551	0.453	0.558	0.663	0.769	0.738	0.910	1.082	1.253	0.752	0.927	1.102	1.277	3.877	4.677	5.477	6.277
РАСТВОР ЦЕМ. М100 М.КУБ.	0.249	0.249	0.249	0.249	0.042	0.042	0.042	0.042	0.069	0.069	0.069	0.069	0.070	0.070	0.070	0.070	0.320	0.320	0.320	0.320
РАСТВОР ЦЕМ. М50 М.КУВ.	0.187	0.187	0.187	0.187	0.032	0.032	0.032	0.032	0.052	0.052	0.052	0.052	0.052	0.052	0.052	0.052	0.238	0.238	0.238	0.238
ПОКАЗАТЕЛИ:																				
МАССА СТАЛИ КГ	63.32	70.55	71.68	93.98	14.64	15.07	15.51	15.95	18.89	19.45	23.31	23.88	66.93	67.57	59.09	59.73	256.5	169.3	170.7	188.1
АРМАТУРНЫЕ ИЗДЕЛИЯ	51.58	52.56	53.53	75.67	8.096	8.377	8.659	8.940	12.35	12.75	13.16	13.56	60.39	60.87	52.24	52.72	235.4	147.8	148.8	149.8
АРМАТУРНАЯ СТАЛЬ	51.58	52.56	53.53	75.67	8.096	8.377	8.659	8.940	12.35	12.75	13.16	13.56	60.39	60.87	52.24	52.72	235.4	147.8	148.8	149.8
КЛАСС А-I													14.24	14.24			0.580	0.580	0.580	0.580
Ø6АI ГОСТ 5781-75																	0.580	0.580	0.580	0.580
Ø10АI ГОСТ 5781-75													14.24	14.24						
КЛАСС А-III	38.86	38.94	39.03	60.28	5.415	5.604	5.593	5.682	8.079	8.168	8.257	8.346	44.44	44.53	49.74	49.83	228.7	142.3	142.5	142.7
Ø6АIII ГОСТ 5781-75					4.190	4.190	4.190	4.190	6.854	6.854	6.854	6.854			5.127	5.127				
Ø8АIII ГОСТ 5781-75	37.63	37.63	37.63														27.68	27.68	27.68	27.68
Ø10АIII ГОСТ 5.1459-72*				58.79																
Ø12АIII ГОСТ 5.1459-72*	1.225	1.314	1.403	1.492	1.225	1.314	1.403	1.492	1.225	1.314	1.403	1.492	1.225	1.314	1.403	1.492	3.088	114.6	114.8	115.0
Ø14АIII ГОСТ 5.1459-72*													43.21	43.21	43.21	43.21				
Ø16АIII ГОСТ 5.1459-72*																	198.0			
КЛАСС В-I	12.73	13.61	14.50	15.38	2.681	2.873	3.065	3.258	4.271	4.587	4.903	5.218	1.714	2.104	2.494	2.883	6.120	4.870	5.760	6.480
Ø4ВI ГОСТ 6727-53*	3.885	4.768	5.650	6.533	0.846	1.039	1.231	1.423	1.389	1.705	2.020	2.336	1.714	2.104	2.494	2.883		4.870	5.760	6.480
Ø5ВI ГОСТ 6727-53*	8.847	8.847	8.847	8.847	1.834	1.834	1.834	1.834	2.882	2.882	2.882	2.882					6.120			
ЗАКЛАДНЫЕ ИЗДЕЛИЯ	11.74	18.00	18.15	18.31	6.539	6.697	6.855	7.013	6.539	6.697	10.15	10.31	6.539	6.697	6.855	7.013	21.09	21.50	21.90	38.31
ПРОФИЛЬНАЯ СТАЛЬ	1.700	1.700	1.700	1.700	1.700	1.700	1.700	1.700	1.700	1.700	1.700	1.700	1.700	1.700	1.700	1.700	5.100	5.100	5.100	5.100
ПОЛОСОВАЯ	1.700	1.700	1.700	1.700	1.700	1.700	1.700	1.700	1.700	1.700	1.700	1.700	1.700	1.700	1.700	1.700	5.100	5.100	5.100	5.100
-120Х6 ГОСТ 103-76 С38/23	1.700	1.700	1.700	1.700	1.700	1.700	1.700	1.700	1.700	1.700	1.700	1.700	1.700	1.700	1.700	1.700	2.260	2.260	2.260	2.260
-150Х8 ГОСТ 103-76 С38/23																	2.840	2.840	2.840	2.840
АРМАТУРНАЯ СТАЛЬ	10.04	16.30	16.45	16.61	4.839	4.997	5.155	5.313	4.839	4.997	8.455	8.613	4.839	4.997	5.155	5.313	15.99	16.40	16.80	33.21
КЛАСС А-I	8.352	14.61	14.77	14.93	3.152	3.310	3.468	3.626	3.152	3.310	6.768	6.926	3.152	3.310	3.468	3.626	12.53	12.78	13.02	29.27
Ø8АI ГОСТ 5781-75	0.852	1.010	1.168	1.326	0.852	1.010	1.168	1.326	0.852	1.010	1.168	1.326	0.852	1.010	1.168	1.326				
Ø10АI ГОСТ 5781-75																	1.328	1.576	1.824	2.072
Ø12АI ГОСТ 5781-75					2.300	2.300	2.300	2.300	2.300	2.300			2.300	2.300	2.300	2.300				
Ø16АI ГОСТ 5781-75											5.600	5.600					11.20	11.20	11.20	
Ø18АI ГОСТ 5781-75	7.500																			
Ø22АI ГОСТ 5781-75		13.60	13.60	13.60																27.20
КЛАСС А-III	1.687	1.687	1.687	1.687	1.687	1.687	1.687	1.687	1.687	1.687	1.687	1.687	1.687	1.687	1.687	1.687	3.464	3.624	3.776	3.936
Ø8АIII ГОСТ 5781-75	0.568	0.568	0.568	0.568	0.568	0.568	0.568	0.568	0.568	0.568	0.568	0.568	0.568	0.568	0.568	0.568	1.232	1.392	1.544	1.704
Ø12АIII ГОСТ 5.1459-72*	1.119	1.119	1.119	1.119	1.119	1.119	1.119	1.119	1.119	1.119	1.119	1.119	1.119	1.119	1.119	1.119	2.232	2.232	2.232	2.232

НАИМЕНОВАНИЕ	КОЛ-НА ИСПОЛН. 1.020-1.5-2 7.0.0.0-																			
	100	101	102	103	104	105	106	107	108	109	110	111	112	113	114	115	116	117	118	119
МАТЕРИАЛЫ:																				
БЕТОН ЛЕГК. М50 М.КУВ.	2.288	2.820	3.352	3.884	2.867	3.534	4.201	4.867	3.446	4.248	5.049	5.851	4.026	4.962	5.898	6.834				0.951
БЕТОН ЛЕГК. М75 М.КУВ.																	3.825	4.714	5.604	
РАСТВОР ЦЕМ. М100 М.КУВ.	0.213	0.213	0.213	0.213	0.267	0.267	0.267	0.267	0.321	0.321	0.321	0.321	0.374	0.374	0.374	0.374	0.356	0.356	0.356	0.089
РАСТВОР ЦЕМ. М50 М.КУВ.	0.160	0.160	0.160	0.160	0.200	0.200	0.200	0.200	0.240	0.240	0.240	0.240	0.281	0.281	0.281	0.281	0.267	0.267	0.267	0.066
ПОКАЗАТЕЛИ:																				
МАССА СТАЛИ КГ	185.7	187.5	189.4	191.2	218.9	178.0	179.5	225.0	252.9	165.0	166.6	184.2	184.7	190.2	192.0	205.9	418.8	293.7	312.5	26.30
АРМАТУРНЫЕ ИЗДЕЛИЯ	168.1	169.7	171.3	172.8	201.3	160.2	161.4	206.6	235.3	147.1	148.5	149.8	167.1	168.6	170.1	171.6	397.8	268.5	286.8	16.24
АРМАТУРНАЯ СТАЛЬ	168.1	169.7	171.3	172.8	201.3	160.2	161.4	206.6	235.3	147.1	148.5	149.8	167.1	168.6	170.1	171.6	397.8	268.5	286.8	16.24
КЛАСС А-I																	0.59	0.59	0.59	0.59
Ф6АI ГОСТ 5781-75																	0.59	0.59	0.59	0.59
КЛАСС А-III	162.1	162.3	162.4	162.6	194.2	154.6	154.8	194.7	227.2	140.7	140.9	141.1	161.3	161.5	161.6	161.8	385.3	258.1	275.0	10.86
Ф6АIII ГОСТ 5781-75																				7.884
Ф8АIII ГОСТ 5781-75	19.06	19.06	19.06	19.06	22.89	22.89	22.89	22.89	27.62	27.62	27.62	27.62	32.36	32.36	32.36	32.36	29.75	29.75		
Ф10АIII ГОСТ 5.1459-72*																			46.49	
Ф12АIII ГОСТ 5.1459-72*	1.598	1.776	1.953	2.131	1.598	1.776	1.953	2.131	1.598	113.1	113.3	113.5	128.9	129.1	129.2	129.4	3.958	4.136	4.313	2.711
Ф14АIII ГОСТ 5.1459-72*						129.9	129.9											226.5	226.5	
Ф16АIII ГОСТ 5.1459-72*	141.4	141.4	141.4	141.4	169.7			169.7	198.0								353.9			
Ф20АIII ГОСТ 5.1459-72*																	9.461	7.431	8.807	5.071
КЛАСС В-I	6.070	7.449	8.829	10.21	7.087	5.567	6.597	11.92	8.104	6.366	7.544	8.723	5.838	7.165	8.491	9.818		7.431	8.807	1.497
Ф4ВI ГОСТ 6727-53*						5.567	6.597			6.366	7.544	8.723	5.838	7.165	8.491	9.818				3.576
Ф5ВI ГОСТ 6727-53*	6.070	7.449	8.829	10.21	7.087			11.92	8.104								9.461			
ЗАКЛАДНЫЕ ИЗДЕЛИЯ	17.60	17.84	18.09	18.34	17.60	17.84	18.09	18.34	17.60	17.84	18.09	34.34	17.60	21.64	21.89	34.34	21.10	25.30	25.71	10.01
ПРОФИЛЬНАЯ СТАЛЬ	2.260	2.260	2.260	2.260	2.260	2.260	2.260	2.260	2.260	2.260	2.260	2.260	2.260	2.260	2.260	2.260	5.100	5.100	5.100	4.540
ПОЛОСОВАЯ	2.260	2.260	2.260	2.260	2.260	2.260	2.260	2.260	2.260	2.260	2.260	2.260	2.260	2.260	2.260	2.260	5.100	5.100	5.100	4.540
-120Х6 ГОСТ 103-76 С38/23	2.260	2.260	2.260	2.260	2.260	2.260	2.260	2.260	2.260	2.260	2.260	2.260	2.260	2.260	2.260	2.260	2.260	2.260	2.260	1.707
-150Х8 ГОСТ 103-76 С38/23																	2.840	2.840	2.840	2.840
АРМАТУРНАЯ СТАЛЬ	15.34	15.58	15.83	16.08	15.34	15.58	15.83	16.08	15.34	15.58	15.83	32.08	15.34	19.38	19.63	32.08	15.34	19.38	19.63	5.502
КЛАСС А-I	12.53	12.78	13.02	13.27	12.53	12.78	13.02	13.27	12.53	12.78	13.02	29.27	12.53	16.58	16.82	29.27	12.53	16.58	16.82	3.152
Ф8АI ГОСТ 5781-75																				0.852
Ф10АI ГОСТ 5781-75	1.332	1.578	1.825	2.072	1.332	1.578	1.825	2.072	1.332	1.578	1.825	2.072	1.332	1.578	1.825	2.072	1.332	1.578	1.825	
Ф12АI ГОСТ 5781-75																				2.300
Ф16АI ГОСТ 5781-75	11.20	11.20	11.20	11.20	11.20	11.20	11.20	11.20	11.20	11.20	11.20		11.20				11.20			
Ф18АI ГОСТ 5781-75														15.00	15.00			15.00	15.00	
Ф22АI ГОСТ 5781-75												27.20				27.20				
КЛАСС А-III	2.805	2.805	2.805	2.805	2.805	2.805	2.805	2.805	2.805	2.805	2.805	2.805	2.805	2.805	2.805	2.805	3.465	3.625	3.745	2.350
Ф8АIII ГОСТ 5781-75	0.568	0.568	0.568	0.568	0.568	0.568	0.568	0.568	0.568	0.568	0.568	0.566	0.568	0.568	0.568	0.568	1.228	1.388	1.508	1.231
Ф12АIII ГОСТ 5.1459-72*	2.237	2.237	2.237	2.237	2.237	2.237	2.237	2.237	2.237	2.237	2.237	2.237	2.237	2.237	2.237	2.237	2.237	2.237	2.237	1.119

ЭПВЦ КиевЗНИИЭП
ОПЕРАТОР ТЛП КОРТ
СКАЛА
ВЗАМ.ИНВ.№
ПОДП. И ДАТА
ИНВ.№ ПОДЛ.

НАИМЕНОВАНИЕ	КОЛ.НА ИСПОЛН. 1.020-1.5-2 1.0.0-0-																		
	120	121	122	123	124	125	126	127	128	129	130	131	132	133	134	135	136	137	138	139
МАТЕРИАЛЫ:																				
БЕТОН ЛЕГК. М50 М.КУБ.	1.173	1.394	1.615	1.144	1.410	1.676	1.942	1.430	1.763	2.096	2.428	1.909	2.353	2.797	3.241	2.295	2.829	3.362	3.896	2.867
РАСТВОР ЦЕМ. М100 М.КУВ.	0.089	0.089	0.089	0.106	0.106	0.106	0.106	0.133	0.133	0.133	0.133	0.178	0.178	0.178	0.178	0.213	0.213	0.213	0.213	0.267
РАСТВОР ЦЕМ. М50 М.КУВ.	0.066	0.066	0.066	0.080	0.080	0.080	0.080	0.100	0.100	0.100	0.100	0.133	0.133	0.133	0.133	0.160	0.160	0.160	0.160	0.200
ПОКАЗАТЕЛИ:																				
МАССА СТАЛИ КГ	27.04	31.09	37.97	31.87	32.67	33.46	41.41	35.70	36.61	37.53	47.69	54.14	55.23	58.22	75.18	60.57	63.66	70.95	90.66	224.4
АРМАТУРНЫЕ ИЗДЕЛИЯ	16.67	17.1	23.66	18.51	18.99	19.47	27.10	22.33	22.94	23.54	33.58	40.78	41.55	42.32	58.97	47.21	48.08	48.95	68.35	203.3
АРМАТУРНАЯ СТАЛЬ	16.67	17.1	23.66	18.51	18.99	19.47	27.10	22.33	22.94	23.54	33.38	40.78	41.55	42.32	58.97	47.21	48.08	48.95	68.35	203.3
КЛАСС А-I	0.590	0.590	0.590	0.590	0.590	0.590	0.590	0.590	0.590	0.590	0.590	0.590	0.590	0.590	0.590	0.590	0.590	0.590	0.590	0.590
Ф6АI ГОСТ 5781-75	0.590	0.590	0.590	0.590	0.590	0.590	0.590	0.590	0.590	0.590	0.590	0.590	0.590	0.590	0.590	0.590	0.590	0.590	0.590	0.590
КЛАСС А-III	10.08	10.77	17.00	11.91	12.00	12.09	19.33	14.59	14.68	14.77	24.10	30.93	31.02	31.11	47.07	35.63	35.72	35.81	54.42	195.7
Ф6АШ ГОСТ 5781-75	7.884	7.884		9.198	9.198	9.198		11.88	11.88	11.88										
Ф8АШ ГОСТ 5781-75			14.02				16.35				21.12	28.22	28.22	28.22						
Ф10АШ ГОСТ 5.1459-72*	2.01	2.89	2.98	2.71	2.80	2.88	2.97	2.71	2.80	2.88	2.97	2.71	2.80	1.88	44.09	32.92	32.92	32.92		
Ф12АШ ГОСТ 5.1459-72*															2.97	2.11	2.80	2.88	51.44	22.89
Ф16АШ ГОСТ 5.1459-72*																			2.97	
КЛАСС В-I	5.414	5.754	6.094	6.030	6.420	6.810	7.199	7.174	7.687	8.200	8.713	9.274	9.960	10.65	11.33	11.00	11.79	12.57	13.36	3.081
Ф4ВI ГОСТ 6727-53*	1.838	2.178	2.518	1.714	2.104	2.494	2.883	2.257	2.770	3.283	3.796	3.017	3.702	4.388	5.073	3.451	4.235	5.019	5.803	169.7
Ф5ВI ГОСТ 6727-53*	3.576	3.576	3.576	4.316	4.316	4.316	4.316	4.917	4.917	4.917	4.917	6.258	6.258	6.258	6.258	7.553	7.553	7.553	7.553	7.087
ЗАКЛАДНЫЕ ИЗДЕЛИЯ	10.36	13.97	14.29	13.34	13.66	13.97	14.29	13.34	13.66	13.97	14.29	13.34	13.66	15.87	16.19	13.34	15.56	21.97	22.29	7.087
ПРОФИЛЬНАЯ СТАЛЬ	4.540	4.540	4.540	4.540	4.540	4.540	4.540	4.540	4.540	4.540	4.540	4.540	4.540	4.540	4.540	4.540	4.540	4.540	4.540	21.10
ПОЛОСОВАЯ	4.540	4.540	4.540	4.540	4.540	4.540	4.540	4.540	4.540	4.540	4.540	4.540	4.540	4.540	4.540	4.540	4.540	4.540	4.540	5.100
-120Х6 ГОСТ 103-76 С38/23	1.700	1.700	1.700	1.700	1.700	1.700	1.700	1.700	1.700	1.700	1.700	1.700	1.700	1.700	1.700	1.700	1.700	1.700	1.700	5.100
-150Х8 ГОСТ 103-76 С38/23	2.840	2.840	2.840	2.840	2.840	2.840	2.840	2.840	2.840	2.840	2.840	2.840	2.840	2.840	2.840	2.840	2.840	2.840	2.840	2.260
АРМАТУРНАЯ СТАЛЬ	5.818	9.433	9.749	8.802	9.118	9.433	9.749	8.802	9.118	9.433	9.749	8.802	9.118	11.33	11.65	8.802	11.02	17.43	17.75	2.840
КЛАСС А-I	3.310	6.768	6.926	6.452	6.610	6.768	6.926	6.452	6.610	6.768	6.926	6.452	6.610	8.668	8.826	6.452	8.510	14.77	14.93	16.00
Ф8АI ГОСТ 5781-75	1.010	1.168	1.326	0.852	1.010	1.168	1.326	0.852	1.010	1.168	1.326	0.852	1.010	1.168	1.326	0.852	1.010	1.168	1.326	12.53
Ф10АI ГОСТ 5781-75	2.300																			
Ф12АI ГОСТ 5781-75		5.600	5.600	5.600	5.600	5.600	5.600	5.600	5.600	5.600	5.600	5.600	5.600	7.500	7.500	5.600	7.500			1.332
Ф16АI ГОСТ 5781-75																		13.60	13.60	11.20
Ф18АI ГОСТ 5781-75																				
Ф22АI ГОСТ 5781-75																				
КЛАСС А-III	2.508	2.666	2.824	2.350	2.508	2.666	2.824	2.350	2.508	1.666	2.824	2.350	2.508	1.666	2.824	2.350	2.508	1.666	2.824	3.468
Ф8АШ ГОСТ 5781-75	1.389	1.547	1.705	1.231	1.389	1.547	1.705	1.231	1.389	1.547	1.705	1.231	1.389	1.547	1.705	1.231	1.389	1.547	1.705	1.231
Ф12АШ ГОСТ 5.1459-72*	1.119	1.119	1.119	1.119	1.119	1.119	1.119	1.119	1.119	1.119	1.119	1.119	1.119	1.119	1.119	1.119	1.119	1.119	1.119	2.237

НАИМЕНОВАНИЕ	КОЛ-НА ИСПОЛН. 1.020-1.5-2 1.0.0.0-																			
	140	141	142	143	144	145	146	147	148	149	150	151	152	153	154	155	156	157	158	159
МАТЕРИАЛЫ:																				
БЕТОН ЛЕГК. М50 М.КУБ.	3.534	4.201	4.867				1.366	1.684	2.002	2.319	1.829	2.255	2.680	3.106	1.984	2.445	2.906	3.368	2.292	2.826
БЕТОН ЛЕГК. М75 М.КУБ.				3.825	4.714	5.604														
РАСТВОР ЦЕМ. М100 М.КУБ.	0.267	0.267	0.267	0.356	0.356	0.356	0.127	0.127	0.127	0.127	0.170	0.170	0.170	0.170	0.185	0.185	0.185	0.185	0.213	0.213
РАСТВОР ЦЕМ. М50 М.КУБ.	0.200	0.200	0.200	0.267	0.267	0.267	0.095	0.095	0.095	0.095	0.128	0.128	0.128	0.128	0.138	0.138	0.138	0.138	0.160	0.160
ПОКАЗАТЕЛИ:																				
МАССА СТАЛИ КГ	183.7	185.3	231.0	424.3	299.4	318.3	55.24	56.16	57.09	58.01	117.2	118.2	121.1	122.2	108.3	109.3	112.3	113.3	126.7	102.2
АРМАТУРНЫЕ ИЗДЕЛИЯ	162.2	163.4	208.7	399.7	270.4	288.8	44.36	45.04	45.72	46.39	106.3	107.1	107.9	108.7	97.40	98.20	98.99	99.78	115.8	89.19
АРМАТУРНАЯ СТАЛЬ	162.2	163.4	208.7	399.7	270.4	288.8	44.36	45.04	45.72	46.39	106.3	107.1	107.9	108.7	97.40	98.20	98.99	99.78	115.8	89.19
КЛАСС А-I	0.590	0.590	0.590	1.180	1.180	1.180														
Ф6АI ГОСТ 5781-75	0.590	0.590	0.590	1.180	1.180	1.180														
КЛАСС А-III	156.1	156.3	196.3	389.0	261.7	278.8	36.54	36.63	36.72	36.81	103.2	103.3	103.4	103.4	87.75	87.84	87.93	88.01	105.1	77.60
Ф8АIII ГОСТ 5781-75	22.89	22.89	22.89	29.75	29.75						15.43	15.43	15.43	15.43						
Ф10АIII ГОСТ 5.1459-72*						46.49	35.32	35.32	35.32	35.32										
Ф12АIII ГОСТ 5.1459-72*	3.262	3.439	3.617	5.424	5.602	5.779	1.225	1.314	1.403	1.492	1.225	1.314	1.403	1.492	1.225	1.314	1.403	1.492	1.225	77.60
Ф14АIII ГОСТ 5.1459-72*	129.9	129.9									86.52	86.52	86.52	86.52	86.52	86.52	86.52	86.52	103.8	
Ф16АIII ГОСТ 5.1459-72*			169.7		226.5	226.5														
Ф20АIII ГОСТ 5.1459-72*				353.9																
КЛАСС В-I	5.567	6.597	11.92	9.461	7.431	8.807	7.823	8.410	8.997	9.584	3.103	3.809	4.514	5.219	9.654	10.36	11.06	11.77	10.78	11.60
Ф4ВI ГОСТ 6727-53*	5.567	6.597			7.431	8.807	2.583	3.170	3.756	4.343	3.103	3.809	4.514	5.219	3.103	3.809	4.514	5.219	3.624	4.448
Ф5ВI ГОСТ 6727-53*			11.92	9.461			5.241	5.241	5.241	5.241					6.551	6.551	6.551	6.551	7.152	7.152
ЗАКЛАДНЫЕ ИЗДЕЛИЯ	21.50	21.91	22.31	24.60	28.96	29.53	10.88	11.13	11.37	11.62	10.88	11.13	13.27	13.52	10.88	11.13	13.27	13.52	10.88	13.03
ПРОФИЛЬНАЯ СТАЛЬ	5.100	5.100	5.100	7.94	7.94	7.94	2.260	2.260	2.260	2.260	2.260	2.260	2.260	2.260	2.260	2.260	2.260	2.260	2.260	2.260
ПОЛОСОВАЯ	5.100	5.100	5.100	7.94	7.94	7.94	2.260	2.260	2.260	2.260	2.260	2.260	2.260	2.260	2.260	2.260	2.260	2.260	2.260	2.260
-120Х6 ГОСТ 103-76 С38/23	2.260	2.260	2.260	2.260	2.260	2.260	2.260	2.260	2.260	2.260	2.260	2.260	2.260	2.260	2.260	2.260	2.260	2.260	2.260	2.260
-150Х8 ГОСТ 103-76 С38/23	2.840	2.840	2.840	5.68	5.68	5.68														
АРМАТУРНАЯ СТАЛЬ	16.40	16.81	17.21	16.66	21.02	21.59	8.619	8.865	9.112	9.358	8.619	8.865	11.01	11.26	8.619	8.865	11.01	11.26	8.619	10.77
КЛАСС А-I	12.78	13.02	13.27	12.53	16.58	16.82	6.932	7.178	7.425	7.672	6.932	7.178	9.325	9.572	6.932	7.178	9.325	9.572	6.932	9.078
Ф10АI ГОСТ 5781-75	1.578	1.825	2.072	1.332	1.578	1.825	1.332	1.578	1.825	2.072	1.332	1.578	1.825	2.072	1.332	1.578	1.825	2.072	1.332	1.578
Ф16АI ГОСТ 5781-75	11.20	11.20	11.20	11.20			5.600	5.600	5.600	5.600	5.600	5.600			5.600	5.600			5.600	
Ф18АI ГОСТ 5781-75					15.00	15.00							7.500	7.500			7.500	7.500		7.500
КЛАСС А-III	13.626	3.784	3.942	4.128	4.446	4.764	1.687	1.687	1.687	1.687	1.687	1.687	1.687	1.687	1.687	1.687	1.687	1.687	1.687	1.687
Ф8АIII ГОСТ 5781-75	1.389	1.547	1.705	1.891	2.209	2.527	0.568	0.568	0.568	0.568	0.568	0.568	0.568	0.568	0.568	0.568	0.568	0.568	0.568	0.568
Ф12АIII ГОСТ 5.1459-72*	2.237	2.237	2.237	2.237	2.237	2.237	1.119	1.119	1.119	1.119	1.119	1.119	1.119	1.119	1.119	1.119	1.119	1.119	1.119	1.119

НАИМЕНОВАНИЕ	КОЛ НА ИСПОЛН. 1.020-1.5-2 1.0.0.0-																			
	160	161	162	163	164	165	166	167	168	169	170	171	172	173	174	175	176	177	178	179
МАТЕРИАЛЫ:																				
БЕТОН ЛЕГК. М50 М.КУБ.	3.359	3.892	2.756	3.396	4.037	4.678	3.219	3.967	4.716	5.464	2.292	2.826	3.359	3.892						
БЕТОН ЯЧ. М25 М.КУБ.															0.436	0.523	0.659	0.791	0.883	1.059
РАСТВОР ЦЕМ. М100 М.КУБ.	0.213	0.213	0.256	0.256	0.256	0.256	0.299	0.299	0.299	0.299	0.213	0.213	0.213	0.213						
РАСТВОР ЦЕМ. М50 М.КУБ.	0.160	0.160	0.192	0.192	0.192	0.192	0.225	0.225	0.225	0.225	0.160	0.160	0.160	0.160						
ПОКАЗАТЕЛИ:																				
МАССА СТАЛИ КГ	109.5	138.2	147.9	95.96	97.24	98.51	136.6	106.9	107.6	125.1	132.33	107.93	115.33	144.23	14.42	14.86	16.44	16.93	18.81	19.34
АРМАТУРНЫЕ ИЗДЕЛИЯ	90.11	118.6	135.1	76.83	77.87	78.90	117.7	87.78	89.48	90.72	117.91	91.30	92.16	120.61	7.879	8.160	9.903	10.23	12.27	12.65
АРМАТУРНАЯ СТАЛЬ	90.11	118.6	135.1	76.83	77.87	78.90	117.7	87.78	89.48	90.72	117.91	91.30	92.16	120.61	7.879	8.160	9.903	10.23	12.27	12.65
КЛАСС А-I											0.590	0.590	0.590	0.590						
Ф6АI ГОСТ 5781-75											0.590	0.590	0.590	0.590						
КЛАСС А-III	77.68	105.3	122.4	63.12	63.20	63.29	102.9	71.94	72.58	72.76	106.56	79.08	79.17	106.76	5.167	5.256	6.481	6.570	7.795	7.884
Ф6АIII ГОСТ 5781-75															3.942	3.942	5.256	5.256	6.570	6.570
Ф10АIII ГОСТ 5.1459-72*				61.80	61.80	61.80		70.63	70.63	70.63										
Ф12АIII ГОСТ 5.1459-72*	77.68	1.492	1.225	1.314	1.403	1.492	102.9	1.314	1.953	2.131	2.711	79 08	79 17	2 978	1.225	1.314	1.225	1.314	1.225	1.314
Ф14АIII ГОСТ 5.1459-72*		103.8	121.1								103.8			103.8						
КЛАСС В-I	12.42	13.25	12.78	13.72	14.66	15.60	14.78	15.84	16.90	17.96	10.78	11.60	12.42	13.25	2.711	2.904	3.422	3.663	4.471	4.762
Ф4ВI ГОСТ 6727-53*	5.272	6.095	4.145	5.087	6.029	6.971	4.666	5.726	6.787	7.847	3.624	4.448	5.272	6.095	0.846	1.039	1.063	1.305	1.280	1.571
Ф5ВI ГОСТ 6727-53*	7.152	7.152	8.632	8.632	8.632	8.632	10.11	10.11	10.11	10.11	7.152	7.152	7.152	7.152	1.865	1.865	2.358	2.358	3.191	3.191
ЗАКЛАДНЫЕ ИЗДЕЛИЯ	19.37	19.62	12.78	19.13	19.37	19.62	18.88	19.13	18.09	34.34	14.38	16.69	23.19	23.59	6.539	6.697	6.539	6.697	6.539	6.697
ПРОФИЛЬНАЯ СТАЛЬ	2.260	2.260	2.260	2.260	2.260	2.260	2.260	2.260	2.260	2.260	5.100	5.100	5.100	5.100	1.700	1.700	1.700	1.700	1.700	1.700
ПОЛОСОВАЯ	2.260	2.260	2.260	2.260	2.260	2.260	2.260	2.260	2.260	2.260	5.100	5.100	5.100	5.100	1.700	1.700	1.700	1.700	1.700	1.700
-120Х6 ГОСТ 103-76 С38/23	2.260	2.260	2.260	2.260	2.260	2.260	2.260	2.260	2.260	2.260	2.260	2.260	2.260	2.260	1.700	1.700	1.700	1.700	1.700	1.700
-150Х8 ГОСТ 103-76 С38/23											2.840	2.840	2.840	2.840						
АРМАТУРНАЯ СТАЛЬ	17.11	17.36	10.52	16.87	17.11	17.36	16.62	16.87	15.83	32.08	9.281	11.59	18.09	18.49	4.839	4.997	4.839	4.997	4.839	4.997
КЛАСС А-I	15.42	15.67	8.832	15.18	15.42	15.67	14.93	15.18	13.02	29.27	6.932	9.078	15.42	15.67	3.152	3.310	3.152	3.310	3.152	3.310
Ф8АI ГОСТ 5781-75															0.852	1.010	0.852	1.010	0.852	1.010
Ф10АI ГОСТ 5781-75	1.825	2.072	1.332	1.578	1.825	2.072	1.332	1.578	1.825	2.072	1.332	1.578	1.825	2.072						
Ф12АI ГОСТ 5781-75															2.300	2.300	2.300	2.300	2.300	2.300
Ф16АI ГОСТ 5781-75									11.20		5.600									
Ф18АI ГОСТ 5781-75			7.500									7.500								
Ф22АI ГОСТ 5781-75	13.60	13.60		13.60	13.60	13.60	13.60	13.60		27.20			13.60	13.60						
КЛАСС А-III	1.687	1.687	1.687	1.687	1.687	1.687	1.687	1.687	1.687	1.687	1.687	1.687	1.687	1.687	1.687	1.687	1.687	1.687	1.687	1.687
Ф8АIII ГОСТ 5781-75	0.568	0.568	0.568	0.568	0.568	0.568	0.568	0.568	0.568	0.568	1.231	1.389	1.547	1.705	0.568	0.568	0.568	0.568	0.568	0.568
Ф12АIII ГОСТ 5.1459-72*	1.119	1.119	1.119	1.119	1.119	1.119	1.119	1.119	2.237	2.237	1.119	1.119	1.119	1.119	1.119	1.119	1.119	1.119	1.119	1.119

НАИМЕНОВАНИЕ	КОЛ НА ИСПОЛН. 1.020-1.5-2 1.0.0.0-																			
	180	181	182	183	184	185	186	187	188	189	190	191	192	193	194	195	196	197	198	199
МАТЕРИАЛЫ:																				
БЕТОН ЯЧ. М25 М.КУБ.	0.957	1.149	1.106	1.328	1.330	1.596	0.655	0.786	0.991	1.189	1.327	1.593	1.439	1.727	1.663	1.996	1.999	2.399	0.875	1.049
ПОКАЗАТЕЛИ:																				
МАССА СТАЛИ КГ	19.08	19.62	20.72	21.31	26.29	26.93	32.92	33.46	22.19	22.81	23.49	27.48	27.13	27.82	30.12	30.88	33.44	34.27	27.15	27.79
АРМАТУРНЫЕ ИЗДЕЛИЯ	12.54	12.92	14.18	14.61	16.45	16.93	26.38	26.76	15.66	16.11	16.96	17.48	17.29	17.82	20.28	20.88	23.60	24.28	20.61	21.09
АРМАТУРНАЯ СТАЛЬ	12.54	12.92	14.18	14.61	16.45	16.93	26.38	26.76	15.66	16.11	16.96	17.48	17.29	17.82	20.28	20.88	23.60	24.28	20.61	21.09
КЛАСС А-I							7.379	7.379												
Ф8АТ ГОСТ 5781-75							7.379	7.379												
КЛАСС А-Ш	7.795	7.884	9.109	9.198	10.42	10.51	17.72	17.81	14.05	14.13	11.12	11.21	11.12	11.21	13.11	13.19	15.09	15.17	15.34	15.42
Ф6АШ ГОСТ 5781-75	6.570	6.570	7.894	7.884	9.198	9.198			12.82	12.82	9.899	9.899	9.899	9.899	11.88	11.88	13.86	13.86		
Ф8АШ ГОСТ 5781-75																			14.11	14.11
Ф10АШ ГОСТ 5.1459-72*							16.50	16.50												
Ф12АШ ГОСТ 5.1459-72*	1.225	1.314	1.225	1.314	1.225	1.314	1.225	1.314	1.225	1.314	1.225	1.314	1.225	1.314	1.225	1.314	1.225	1.314	1.225	1.314
КЛАСС В-I	4.748	5.039	5.073	5.414	6.030	6.420	1.280	1.571	1.606	1.971	5.831	6.270	6.170	6.609	7.174	7.687	8.517	9.104	5.275	5.665
Ф4ВI ГОСТ 6727-53*	1.280	1.571	1.497	1.838	1.714	2.104	1.280	1.571	1.606	1.971	1.931	2.370	1.931	2.370	2.257	2.770	2.583	3.170	1.714	2.104
Ф5ВI ГОСТ 6727-53*	3.468	3.468	3.576	3.576	4.316	4.316					3.900	3.900	4.239	4.239	4.917	4.917	5.934	5.934	3.561	3.561
ЗАКЛАДНЫЕ ИЗДЕЛИЯ	6.539	6.697	6.539	6.697	9.839	9.997	6.539	6.697	6.539	6.697	6.539	9.997	9.839	9.997	9.839	9.997	9.839	9.997	6.539	6.697
ПРОФИЛЬНАЯ СТАЛЬ	1.700	1.700	1.700	1.700	1.700	1.700	1.700	1.700	1.700	1.700	1.700	1.700	1.700	1.700	1.700	1.700	1.700	1.700	1.700	1.700
ПОЛОСОВАЯ	1.700	1.700	1.700	1.700	1.700	1.700	1.700	1.700	1.700	1.700	1.700	1.700	1.700	1.700	1.700	1.700	1.700	1.700	1.700	1.700
-120Х6 ГОСТ 103-76 С38/23	1.700	1.700	1.700	1.700	1.700	1.700	1.700	1.700	1.700	1.700	1.700	1.700	1.700	1.700	1.700	1.700	1.700	1.700	1.700	1.700
АРМАТУРНАЯ СТАЛЬ	4.839	4.997	4.839	4.997	8.139	8.297	4.839	4.997	4.839	4.997	4.839	8.297	8.139	8.297	8.139	8.297	8.139	8.297	4.839	4.997
КЛАСС А-I	3.152	3.310	3.152	3.310	6.452	6.610	3.152	3.310	3.152	3.310	3.152	6.610	6.452	6.610	6.452	6.610	6.452	6.610	3.152	3.310
Ф8АI ГОСТ 5781-75	0.852	1.010	0.852	1.010	0.852	1.010	0.852	1.010	0.852	1.010	0.852	1.010	0.852	1.010	0.852	1.010	0.852	1.010	0.852	1.010
Ф12АI ГОСТ 5781-75	2.300	2.300	2.300	2.300			2.300	2.300	2.300	2.300	2.300								2.300	2.300
Ф16АI ГОСТ 5781-75					5.600	5.600						5.600	5.600	5.600	5.600	5.600	5.600	5.600		
КЛАСС А-Ш	1.687	1.687	1.687	1.687	1.687	1.687	1.687	1.687	1.687	1.687	1.687	1.687	1.687	1.687	1.687	1.687	1.687	1.687	1.687	1.687
Ф8АШ ГОСТ 5781-75	0.568	0.568	0.568	0.568	0.568	0.568	0.568	0.568	0.568	0.568	0.568	0.568	0.568	0.568	0.568	0.568	0.568	0.568	0.568	0.568
Ф12АШ ГОСТ 5.1459-72*	1.119	1.119	1.119	1.119	1.119	1.119	1.119	1.119	1.119	1.119	1.119	1.119	1.119	1.119	1.119	1.119	1.119	1.119	1.119	1.119

НАИМЕНОВАНИЕ	КОЛ НА ИСПОЛН 1.020-1.5-2 1.0.0.0-																			
	200	201	202	203	204	205	206	207	208	209	210	211	212	213	214	215	216	217	218	219
МАТЕРИАЛЫ:																				
БЕТОН ЯЧ. М25 М.КУБ.	1.323	1.588	1.772	2.126	1.921	2.305	2.220	2.664	2.669	3.202	0.527	0.632	0.858	1.030	0.875	1.049	1.323	1.588	1.106	1.328
ПОКАЗАТЕЛИ:																				
МАССА СТАЛИ КГ	32.92	36.95	42.13	42.96	42.56	43.39	48.56	49.49	54.99	57.92	14.64	15.07	18.89	19.45	66.93	67.57	45.35	54.08	26.30	27.04
АРМАТУРНЫЕ ИЗДЕЛИЯ	26.38	26.96	32.29	32.96	32.72	33.40	38.72	39.49	45.15	46.03	8.096	8.377	12.35	12.75	60.39	60.87	38.81	44.08	16.24	16.67
АРМАТУРНАЯ СТАЛЬ	26.38	26.96	32.29	32.96	32.72	33.40	38.72	39.49	45.15	46.03	8.096	8.377	12.35	12.75	60.39	60.87	38.81	44.08	16.24	16.67
КЛАСС А-I															14.24	14.24	6.037		0.590	0.590
Ф6АI ГОСТ 5781-75																	6.037		0.590	0.590
Ф10АI ГОСТ 5781-75															14.24	14.24				
КЛАСС А-III	20.04	20.12	24.75	24.83	24.75	24.83	29.45	29.53	34.15	34.23	5.415	5.504	8.079	8.168	44.44	44.53	30.62	41.44	10.60	10.68
Ф6АIII ГОСТ 5781-75											4.190	4.190	6.854	6.854					7.884	7.884
Ф8АIII ГОСТ 5781-75	18.81	18.81	23.52	23.52	23.52	23.52	28.22	28.22	32.92	32.92								10.73		
Ф10АIII ГОСТ 5.1459-72*																	29.40	29.40		
Ф12АIII ГОСТ 5.1459-72*	1.225	1.314	1.225	1.314	1.225	1.314	1.225	1.314	1.225	1.314	1.225	1.314	1.225	1.314	1.225	1.314	1.225	1.314	2.711	2.800
Ф14АIII ГОСТ 5.1459-72*															43.21	43.21				
КЛАСС В-I	6.341	6.829	7.546	8.133	7.977	8.564	9.274	9.960	11.00	11.79	2.681	2.873	4.271	4.587	1.714	2.104	2.149	2.637	5.073	5.414
Ф4ВI ГОСТ 6727-53*	2.149	2.637	2.583	3.170	2.583	3.170	3.017	3.702	3.451	4.235	0.846	1.039	1.389	1.705	1.714	2.104	2.149	2.637	1.497	1.838
Ф5ВI ГОСТ 6727-53*	4.192	4.192	4.963	4.963	5.395	5.395	6.258	6.258	7.553	7.553	1.834	1.834	2.882	2.882					3.576	3.576
ЗАКЛАДНЫЕ ИЗДЕЛИЯ	6.539	9.997	9.839	9.997	9.839	9.997	9.839	9.997	9.839	11.90	6.539	6.697	6.539	6.697	6.539	6.697	6.539	9.997	10.04	10.36
ПРОФИЛЬНАЯ СТАЛЬ	1.700	1.700	1.700	1.700	1.700	1.700	1.700	1.700	1.700	1.700	1.700	1.700	1.700	1.700	1.700	1.700	1.700	1.700	4.540	4.540
ПОЛОСОВАЯ	1.700	1.700	1.700	1.700	1.700	1.700	1.700	1.700	1.700	1.700	1.700	1.700	1.700	1.700	1.700	1.700	1.700	1.700	4.540	4.540
-120Х6 ГОСТ 103-76 С38/23	1.700	1.700	1.700	1.700	1.700	1.700	1.700	1.700	1.700	1.700	1.700	1.700	1.700	1.700	1.700	1.700	1.700	1.700	1.700	1.700
-150Х8 ГОСТ 103-76 С38/23																			2.840	2.840
АРМАТУРНАЯ СТАЛЬ	4.839	8.297	8.139	8.297	8.139	8.297	8.139	8.297	8.139	10.20	4.839	4.997	4.839	4.997	4.839	4.997	4.839	8.297	5.502	5.818
КЛАСС А-I	3.152	6.610	6.452	6.610	6.452	6.610	6.452	6.610	6.452	8.510	3.152	3.310	3.152	3.310	3.152	3.310	3.152	6.610	3.152	3.310
Ф8АI ГОСТ 5781-75	0.852	1.010	0.852	1.010	0.852	1.010	0.852	1.010	0.852	1.010	0.852	1.010	0.852	1.010	0.852	1.010	0.852	1.010	0.852	1.010
Ф12АI ГОСТ 5781-75	2.300										2.300	2.300	2.300	2.300	2.300	2.300	2.300		2.300	2.300
Ф16АI ГОСТ 5781-75		5.600	5.600	5.600	5.600	5.600	5.600	5.600	5.600									5.600		
Ф18АI ГОСТ 5781-75										7.500										
КЛАСС А-III	1.687	1.687	1.687	1.687	1.687	1.687	1.687	1.687	1.687	1.687	1.687	1.687	1.687	1.687	1.687	1.687	1.687	1.687	2.350	2.508
Ф8АIII ГОСТ 5781-75	0.568	0.568	0.568	0.568	0.568	0.568	0.568	0.568	0.568	0.568	0.568	0.568	0.568	0.568	0.568	0.568	0.568	0.568	1.231	1.389
Ф12АIII ГОСТ 5.1459-72*	1.119	1.119	1.119	1.119	1.119	1.119	1.119	1.119	1.119	1.119	1.119	1.119	1.119	1.119	1.119	1.119	1.119	1.119	1.119	1.119

НАИМЕНОВАНИЕ	КОЛ НА ИСПОЛН. 1.020-1.5-2 1.0.0.0-							
	220	221	222	223	224	225	226	227
МАТЕРИАЛЫ:								
БЕТОН ЯЧ. М25 М.КУБ.	1.330	1.596	1.663	1.996	2.220	2.664	2.669	3.202
ПОКАЗАТЕЛИ:								
МАССА СТАЛИ КГ	31.87	32.67	35.70	36.61	54.14	55.23	60.57	63.66
АРМАТУРНЫЕ ИЗДЕЛИЯ	18.51	18.99	22.33	22.94	40.78	41.55	47.21	48.08
АРМАТУРНАЯ СТАЛЬ	18.51	18.99	22.33	22.94	40.78	41.55	47.21	48.08
КЛАСС А-I	0.590	0.590	0.590	0.590	0.590	0.590	0.590	0.590
Ф6АI ГОСТ 5781-75	0.590	0.590	0.590	0.590	0.590	0.590	0.590	0.590
КЛАСС А-III	11.91	12.00	14.87	14.95	31.20	31.29	35.90	35.99
Ф6АШ ГОСТ 5781-75	9.198	9.198	11.88	11.88				
Ф8АШ ГОСТ 5781-75					28.22	28.22	32.92	32.92
Ф12АШ ГОСТ 5.1459-72*	2.711	2.800	2.711	2.800	2.711	2.800	2.711	2.800
КЛАСС В-I	6.030	6.420	7.174	7.687	9.274	9.960	11.00	11.79
Ф4ВI ГОСТ 6727-53*	1.714	2.104	2.257	2.770	3.017	3.702	3.451	4.235
Ф5ВI ГОСТ 6727-53*	4.316	4.316	4.917	4.917	6.258	6.258	7.553	7.553
ЗАКЛАДНЫЕ ИЗДЕЛИЯ	13.34	13.66	13.34	13.66	13.34	13.66	13.34	15.56
ПРОФИЛЬНАЯ СТАЛЬ	4.540	4.540	4.540	4.540	4.540	4.540	4.540	4.540
ПОЛОСОВАЯ	4.540	4.540	4.540	4.540	4.540	4.540	4.540	4.540
-120Х6 ГОСТ 103-76 С38/23	1.700	1.700	1.700	1.700	1.700	1.700	1.700	1.700
-150Х8 ГОСТ 103-76 С38/23	2.840	2.840	2.840	2.840	2.840	2.840	2.840	2.840
АРМАТУРНАЯ СТАЛЬ	8.802	9.118	8.802	9.118	8.802	9.118	8.802	11.02
КЛАСС А-I	6.452	6.610	6.452	6.610	6.452	6.610	6.452	8.510
Ф8АI ГОСТ 5781-75	0.852	1.010	0.852	1.010	0.852	1.010	0.852	1.010
Ф16АI ГОСТ 5781-75	5.600	5.600	5.600	5.600	5.600	5.600	5.600	
Ф18АI ГОСТ 5781-75								7.500
КЛАСС А-III	2.350	2.508	2.350	2.508	2.350	2.508	2.350	2.508
Ф8АШ ГОСТ 5781-75	1.231	1.389	1.231	1.389	1.231	1.389	1.231	1.389
Ф12АШ ГОСТ 5.1459-72*	1.119	1.119	1.119	1.119	1.119	1.119	1.119	1.119

ЭПВЦ КиевЗНИИЭП ОПЕРАТОР ТПП КОРТ СКАЛА

ВЗАМ ИНВ N ПОДП И ДАТА ИНВ N ПОДЛ

ФОРМАТ	ЗОНА	ПОЗ	ОБОЗНАЧЕНИЕ	НАИМЕНОВАНИЕ	КОЛ НА ИСПОЛН 1.020-1.5-2 2.0.0.0-																			ПРИМЕЧАНИЕ
					020	021	022	023	024	025	026	027	028	029	030	031	032	033	034	035	036	037	038	039	
				ДОКУМЕНТАЦИЯ:																				
12			1.020-1.5-2 2.0.0.0 СВ	СБОРОЧНЫЙ ЧЕРТЕЖ	*	*	*	*	*	*	*	*	*	*	*	*	*	*	*	*	*	*	*	*	
12			1.020-1.5-6 0.0.0.0 УО	УЗЛЫ ОПАЛУБОЧНЫЕ	*	*	*	*	*	*	*	*	*	*	*	*	*	*	*	*	*	*	*	*	
12			1.020-1.5-2 2.0.0.0 ВМС	ВЕДОМОСТЬ МАТЕРИАЛОВ И ВЫБОРКА СТАЛИ	*	*	*	*	*	*	*	*	*	*	*	*	*	*	*	*	*	*	*	*	
12			1.020-1.5-2 0.0.0.0 ПЗ	ПОЯСНИТЕЛЬНАЯ ЗАПИСКА	*	*	*	*	*	*	*	*	*	*	*	*	*	*	*	*	*	*	*	*	
				СБОРОЧНЫЕ ЕДИНИЦЫ:																					
12		1	1.020-1.5-3 0.2.0.0-020	КАРКАС ПР. КП43.25	1																				
			1.020-1.5-3 0.2.0.0-021	КАРКАС ПР. КП43.30	–	1																			
			1.020-1.5-3 0.2.0.0-022	КАРКАС ПР. КП43.35	–	–	1																		
			1.020-1.5-3 0.2.0.0-023	КАРКАС ПР. КП43.40	–	–	–	1																	
			1.020-1.5-3 0.2.0.0-024	КАРКАС ПР. КП44.25	–	–	–	–	1																
			1.020-1.5-3 0.2.0.0-025	КАРКАС ПР. КП44.30	–	–	–	–	–	1															
			1.020-1.5-3 0.2.0.0-026	КАРКАС ПР. КП44.35	–	–	–	–	–	–	1														
			1.020-1.5-3 0.2.0.0-027	КАРКАС ПР. КП44.40	–	–	–	–	–	–	–	1													
			1.020-1.5-3 0.2.0.0-028	КАРКАС ПР. КП45.25	–	–	–	–	–	–	–	–	1												
			1.020-1.5-3 0.2.0.0-029	КАРКАС ПР. КП45.30	–	–	–	–	–	–	–	–	–	1											
			1.020-1.5-3 0.2.0.0-030	КАРКАС ПР. КП45.35	–	–	–	–	–	–	–	–	–	–	1										
			1.020-1.5-3 0.2.0.0-031	КАРКАС ПР. КП45.40	–	–	–	–	–	–	–	–	–	–	–	1									
			1.020-1.5-3 0.2.0.0-032	КАРКАС ПР. КП46.25	–	–	–	–	–	–	–	–	–	–	–	–	1								
			1.020-1.5-3 0.2.0.0-033	КАРКАС ПР. КП46.30	–	–	–	–	–	–	–	–	–	–	–	–	–	1							
			1.020-1.5-3 0.2.0.0-034	КАРКАС ПР. КП46.35	–	–	–	–	–	–	–	–	–	–	–	–	–	–	1						
			1.020-1.5-3 0.2.0.0-035	КАРКАС ПР. КП46.40	–	–	–	–	–	–	–	–	–	–	–	–	–	–	–	1					
			1.020-1.5-3 0.2.0.0-036	КАРКАС ПР. КП47.25	–	–	–	–	–	–	–	–	–	–	–	–	–	–	–	–	1				
			1.020-1.5-3 0.2.0.0-037	КАРКАС ПР. КП47.30	–	–	–	–	–	–	–	–	–	–	–	–	–	–	–	–	–	1			
			1.020-1.5-3 0.2.0.0-038	КАРКАС ПР. КП47.35	–	–	–	–	–	–	–	–	–	–	–	–	–	–	–	–	–	–	1		
			1.020-1.5-3 0.2.0.0-039	КАРКАС ПР. КП47.40	–	–	–	–	–	–	–	–	–	–	–	–	–	–	–	–	–	–	–	1	

СКАЛА
ОПЕРАТОР ГЛП КОРТ
ЭПВЦ КиевЗНИИЭП
ИНВ. № ПОДЛ. | ПОДП. И ДАТА | ВЗАМ. ИНВ. №

ТЛП КОРТ

ФОРМАТ	ЗОНА	ПОЗ	ОБОЗНАЧЕНИЕ	НАИМЕНОВАНИЕ	КОЛ НА ИСПОЛН 1.020-1.5-2 2.0.0.0-																			ПРИМЕЧАНИЕ
					060	061	062	063	064	065	066	067	068	069	070	071	072	073	074	075	076	077	078	079	
				ДОКУМЕНТАЦИЯ:																					
12			1.020-1.5-2 2.0.0.0 СБ	СБОРОЧНЫЙ ЧЕРТЕЖ	*	*	*	*	*	*	*	*	*	*	*	*	*	*	*	*	*	*	*	*	
12			1.020-1.5-6 0.0.0.0 УО	УЗЛЫ ОПАЛУБОЧНЫЕ	*	*	*	*	*	*	*	*	*	*	*	*	*	*	*	*	*	*	*	*	
12			1.020-1.5-2 2.0.0.0 ВМС	ВЕДОМОСТЬ МАТЕРИАЛОВ И ВЫБОРКА СТАЛИ	*	*	*	*	*	*	*	*	*	*	*	*	*	*	*	*	*	*	*	*	
12			1.020-1.5-2 0.0.0.0 ПЗ	ПОЯСНИТЕЛЬНАЯ ЗАПИСКА	*	*	*	*	*	*	*	*	*	*	*	*	*	*	*	*	*	*	*	*	
				СБОРОЧНЫЕ ЕДИНИЦЫ:																					
12		1	1.020-1.5-3 0.2.0.0-060	КАРКАС ПР. КП53.25	1																				
			1.020-1.5-3 0.2.0.0-061	КАРКАС ПР. КП53.30	-	1																			
			1.020-1.5-3 0.2.0.0-062	КАРКАС ПР. КП53.35	-	-	1																		
			1.020-1.5-3 0.2.0.0-063	КАРКАС ПР. КП53.40	-	-	-	1																	
			1.020-1.5-3 0.2.0.0-064	КАРКАС ПР. КП54.25	-	-	-	-	1																
			1.020-1.5-3 0.2.0.0-065	КАРКАС ПР. КП54.30	-	-	-	-	-	1															
			1.020-1.5-3 0.2.0.0-066	КАРКАС ПР. КП54.35	-	-	-	-	-	-	1														
			1.020-1.5-3 0.2.0.0-067	КАРКАС ПР. КП54.40	-	-	-	-	-	-	-	1													
			1.020-1.5-3 0.2.0.0-068	КАРКАС ПР. КП55.25	-	-	-	-	-	-	-	-	1												
			1.020-1.5-3 0.2.0.0-069	КАРКАС ПР. КП55.30	-	-	-	-	-	-	-	-	-	1											
			1.020-1.5-3 0.2.0.0-070	КАРКАС ПР. КП55.35	-	-	-	-	-	-	-	-	-	-	1										
			1.020-1.5-3 0.2.0.0-071	КАРКАС ПР. КП55.40	-	-	-	-	-	-	-	-	-	-	-	1									
			1.020-1.5-3 0.2.0.0-072	КАРКАС ПР. КП56.25	-	-	-	-	-	-	-	-	-	-	-	-	1								
			1.020-1.5-3 0.2.0.0-073	КАРКАС ПР. КП56.30	-	-	-	-	-	-	-	-	-	-	-	-	-	1							
			1.020-1.5-3 0.2.0.0-074	КАРКАС ПР. КП56.35	-	-	-	-	-	-	-	-	-	-	-	-	-	-	1						
			1.020-1.5-3 0.2.0.0-075	КАРКАС ПР. КП56.40	-	-	-	-	-	-	-	-	-	-	-	-	-	-	-	1					
			1.020-1.5-3 0.2.0.0-076	КАРКАС ПР. КП57.25	-	-	-	-	-	-	-	-	-	-	-	-	-	-	-	-	1				
			1.020-1.5-3 0.2.0.0-077	КАРКАС ПР. КП57.30	-	-	-	-	-	-	-	-	-	-	-	-	-	-	-	-	-	1			
			1.020-1.5-3 0.2.0.0-078	КАРКАС ПР. КП57.35	-	-	-	-	-	-	-	-	-	-	-	-	-	-	-	-	-	-	1		
			1.020-1.5-3 0.2.0.0-079	КАРКАС ПР. КП57.40	-	-	-	-	-	-	-	-	-	-	-	-	-	-	-	-	-	-	-	1	

ФОРМА	ЗОНА	ПОЗ.	ОБОЗНАЧЕНИЕ	НАИМЕНОВАНИЕ	КОЛ НА ИСПОЛН 1.020-1.5-2 2.0.0.0-																				ПРИМЕЧАНИЕ
					080	081	082	083	084	085	086	087	088	089	090	091	092	093	094	095	096	097	098	099	
				ДОКУМЕНТАЦИЯ:																					
12			1.020-1.5-2 2.0.0.0 СБ	СБОРОЧНЫЙ ЧЕРТЕЖ	*	*	*	*	*	*	*	*	*	*	*	*	*	*	*	*	*	*	*	*	
12			1.020-1.5-6 0.0.0.0 УО	УЗЛЫ ОПАЛУБОЧНЫЕ	*	*	*	*	*	*	*	*	*	*	*	*	*	*	*	*	*	*	*	*	
12			1.020-1.5-2 2.0.0.0 ВМС	ВЕДОМОСТЬ МАТЕРИАЛОВ И ВЫБОРКА СТАЛИ	*	*	*	*	*	*	*	*	*	*	*	*	*	*	*	*	*	*	*	*	
12			1.020-1.5-2 0.0.0.0 ПЗ	ПОЯСНИТЕЛЬНАЯ ЗАПИСКА	*	*	*	*	*	*	*	*	*	*	*	*	*	*	*	*	*	*	*	*	
				СБОРОЧНЫЕ ЕДИНИЦЫ:																					
12		1	1.020-1.5-3 0.2.0.0-080	КАРКАС ПР. КП58.25	1																				
			1.020-1.5-3 0.2.0.0-081	КАРКАС ПР. КП58.30	–	1																			
			1.020-1.5-3 0.2.0.0-082	КАРКАС ПР. КП58.35	–	–	1																		
			1.020-1.5-3 0.2.0.0-083	КАРКАС ПР. КП58.40	–	–	–	1																	
			1.020-1.5-3 0.2.0.0-120	КАРКАС ПР. КП68.25	–	–	–	–	1																
			1.020-1.5-3 0.2.0.0-121	КАРКАС ПР. КП68.30	–	–	–	–	–	1															
			1.020-1.5-3 0.2.0.0-122	КАРКАС ПР. КП68.35	–	–	–	–	–	–	1														
			1.020-1.5-3 0.2.0.0-123	КАРКАС ПР. КП68.40	–	–	–	–	–	–	–	1													
			1.020-1.5-3 0.2.0.0-084	КАРКАС ПР. КП59.25	–	–	–	–	–	–	–	–	1												
			1.020-1.5-3 0.2.0.0-085	КАРКАС ПР. КП59.30	–	–	–	–	–	–	–	–	–	1											
			1.020-1.5-3 0.2.0.0-086	КАРКАС ПР. КП59.35	–	–	–	–	–	–	–	–	–	–	1										
			1.020-1.5-3 0.2.0.0-087	КАРКАС ПР. КП59.40	–	–	–	–	–	–	–	–	–	–	–	1									
			1.020-1.5-3 0.2.0.0-088	КАРКАС ПР. КП60.25	–	–	–	–	–	–	–	–	–	–	–	–	1								
			1.020-1.5-3 0.2.0.0-089	КАРКАС ПР. КП60.30	–	–	–	–	–	–	–	–	–	–	–	–	–	1							
			1.020-1.5-3 0.2.0.0-090	КАРКАС ПР. КП60.35	–	–	–	–	–	–	–	–	–	–	–	–	–	–	1						
			1.020-1.5-3 0.2.0.0-091	КАРКАС ПР. КП60.40	–	–	–	–	–	–	–	–	–	–	–	–	–	–	–	1					
			1.020-1.5-3 0.2.0.0-092	КАРКАС ПР. КП61.25	–	–	–	–	–	–	–	–	–	–	–	–	–	–	–	–	1				
			1.020-1.5-3 0.2.0.0-093	КАРКАС ПР. КП61.30	–	–	–	–	–	–	–	–	–	–	–	–	–	–	–	–	–	1			
			1.020-1.5-3 0.2.0.0-094	КАРКАС ПР. КП61.35	–	–	–	–	–	–	–	–	–	–	–	–	–	–	–	–	–	–	1		
			1.020-1.5-3 0.2.0.0-095	КАРКАС ПР. КП61.40	–	–	–	–	–	–	–	–	–	–	–	–	–	–	–	–	–	–	–	1	

ФОРМАТ	ЗОНА	ПОЗ	ОБОЗНАЧЕНИЕ	НАИМЕНОВАНИЕ	КОЛ НА ИСПОЛН 1.020-1.5-2 2.0.0.0-																			ПРИМЕЧАНИЕ
					100	101	102	103	104	105	106	107	108	109	110	111	112	113	114	115	116	117	118	119	
				ДОКУМЕНТАЦИЯ:																				
12			1.020-1.5-2 2.0.0.0 СВ	СБОРОЧНЫЙ ЧЕРТЕЖ	*	*	*	*	*	*	*	*	*	*	*	*	*	*	*	*	*	*	*	*	
12			1.020-1.5-6 0.0.0.0 УО	УЗЛЫ ОПАЛУБОЧНЫЕ	*	*	*	*	*	*	*	*	*	*	*	*	*	*	*	*	*	*	*	*	
12			1.020-1.5-2 2.0.0.0 ВМС	ВЕДОМОСТЬ МАТЕРИАЛОВ И ВЫБОРКА СТАЛИ	*	*	*	*	*	*	*	*	*	*	*	*	*	*	*	*	*	*	*	*	
12			1.020-1.5-2 0.0.0.0 ПЗ	ПОЯСНИТЕЛЬНАЯ ЗАПИСКА	*	*	*	*	*	*	*	*	*	*	*	*	*	*	*	*	*	*	*	*	
				СБОРОЧНЫЕ ЕДИНИЦЫ:																				
12		1	1.020-1.5-3 0.2.0.0-096	КАРКАС ПР. КП62.25	1																			
			1.020-1.5-3 0.2.0.0-097	КАРКАС ПР. КП62.30	–	1																		
			1.020-1.5-3 0.2.0.0-098	КАРКАС ПР. КП62.35	–	–	1																	
			1.020-1.5-3 0.2.0.0-099	КАРКАС ПР. КП62.40	–	–	–	1																
			1.020-1.5-3 0.2.0.0-100	КАРКАС ПР. КП63.25	–	–	–	–	1															
			1.020-1.5-3 0.2.0.0-101	КАРКАС ПР. КП63.30	–	–	–	–	–	1														
			1.020-1.5-3 0.2.0.0-102	КАРКАС ПР. КП63.35	–	–	–	–	–	–	1													
			1.020-1.5-3 0.2.0.0-103	КАРКАС ПР. КП63.40	–	–	–	–	–	–	–	1												
			1.020-1.5-3 0.2.0.0-104	КАРКАС ПР. КП64.25	–	–	–	–	–	–	–	–	1											
			1.020-1.5-3 0.2.0.0-105	КАРКАС ПР. КП64.30	–	–	–	–	–	–	–	–	–	1										
			1.020-1.5-3 0.2.0.0-106	КАРКАС ПР. КП64.35	–	–	–	–	–	–	–	–	–	–	1									
			1.020-1.5-3 0.2.0.0-107	КАРКАС ПР. КП64.40	–	–	–	–	–	–	–	–	–	–	–	1								
			1.020-1.5-3 0.2.0.0-108	КАРКАС ПР. КП65.25	–	–	–	–	–	–	–	–	–	–	–	–	1							
			1.020-1.5-3 0.2.0.0-109	КАРКАС ПР. КП65.30	–	–	–	–	–	–	–	–	–	–	–	–	–	1						
			1.020-1.5-3 0.2.0.0-110	КАРКАС ПР. КП65.35	–	–	–	–	–	–	–	–	–	–	–	–	–	–	1					
			1.020-1.5-3 0.2.0.0-111	КАРКАС ПР. КП65.40	–	–	–	–	–	–	–	–	–	–	–	–	–	–	–	1				
			1.020-1.5-3 0.2.0.0-128	КАРКАС ПР. КП70.25	–	–	–	–	–	–	–	–	–	–	–	–	–	–	–	–	1			
			1.020-1.5-3 0.2.0.0-129	КАРКАС ПР. КП70.30	–	–	–	–	–	–	–	–	–	–	–	–	–	–	–	–	–	1		
			1.020-1.5-3 0.2.0.0-130	КАРКАС ПР. КП70.35	–	–	–	–	–	–	–	–	–	–	–	–	–	–	–	–	–	–	1	
			1.020-1.5-3 0.2.0.0-131	КАРКАС ПР. КП70.40	–	–	–	–	–	–	–	–	–	–	–	–	–	–	–	–	–	–	–	1	

ЭПВЦ КиевЗНИИЭП
ОПЕРАТОР ТЛП КОРТ
СКАЛА

ИНВ № ПОДЛ | ПОДП И ДАТА | ВЗАМ. ИНВ №

Формат	Зона	Поз.	Обозначение	Наименование	Кол на исполн 1.020-1.5-2 2.0.0.0-																				Примечание
					120	121	122	123	124	125	126	127	128	129	130	131	132	133	134	135	136	137	138	139	
				ДОКУМЕНТАЦИЯ:																					
12			1.020-1.5-2 2.0.0.0 СБ	СБОРОЧНЫЙ ЧЕРТЕЖ	*	*	*	*	*	*	*	*	*	*	*	*	*	*	*	*	*	*	*	*	
12			1.020-1.5-6 0.0.0.0 УО	УЗЛЫ ОПАЛУБОЧНЫЕ	*	*	*	*	*	*	*	*	*	*	*	*	*	*	*	*	*	*	*	*	
12			1.020-1.5-2 2.0.0.0 ВМС	ВЕДОМОСТЬ МАТЕРИАЛОВ И ВЫБОРКА СТАЛИ	*	*	*	*	*	*	*	*	*	*	*	*	*	*	*	*	*	*	*	*	
12			1.020-1.5-2 0.0.0.0 ПЗ	ПОЯСНИТЕЛЬНАЯ ЗАПИСКА	*	*	*	*	*	*	*	*	*	*	*	*	*	*	*	*	*	*	*	*	
				СБОРОЧНЫЕ ЕДИНИЦЫ:																					
12		1	1.020-1.5-3 0.2.0.0-112	КАРКАС ПР. КП66.25	1																				
			1.020-1.5-3 0.2.0.0-113	КАРКАС ПР. КП66.30	–	1																			
			1.020-1.5-3 0.2.0.0-114	КАРКАС ПР. КП66.35	–	–	1																		
			1.020-1.5-3 0.2.0.0-115	КАРКАС ПР. КП66.40	–	–	–	1																	
			1.020-1.5-3 0.2.0.0-116	КАРКАС ПР. КП67.25	–	–	–	–	1																
			1.020-1.5-3 0.2.0.0-117	КАРКАС ПР. КП67.30	–	–	–	–	–	1															
			1.020-1.5-3 0.2.0.0-118	КАРКАС ПР. КП67.35	–	–	–	–	–	–	1														
			1.020-1.5-3 0.2.0.0-119	КАРКАС ПР. КП67.40	–	–	–	–	–	–	–	1													
			1.020-1.5-3 0.2.0.0-124	КАРКАС ПР. КП69.25	–	–	–	–	–	–	–	–	1												
			1.020-1.5-3 0.2.0.0-125	КАРКАС ПР. КП69.30	–	–	–	–	–	–	–	–	–	1											
			1.020-1.5-3 0.2.0.0-126	КАРКАС ПР. КП69.35	–	–	–	–	–	–	–	–	–	–	1										
			1.020-1.5-3 0.2.0.0-127	КАРКАС ПР. КП69.40	–	–	–	–	–	–	–	–	–	–	–	1									
			1.020-1.5-3 0.2.0.0-132	КАРКАС ПР. КП71.25	–	–	–	–	–	–	–	–	–	–	–	–	1								
			1.020-1.5-3 0.2.0.0-133	КАРКАС ПР. КП71.30	–	–	–	–	–	–	–	–	–	–	–	–	–	1							
			1.020-1.5-3 0.2.0.0-134	КАРКАС ПР. КП71.35	–	–	–	–	–	–	–	–	–	–	–	–	–	–	1						
			1.020-1.5-3 0.2.0.0-135	КАРКАС ПР. КП71.40	–	–	–	–	–	–	–	–	–	–	–	–	–	–	–	1					
			1.020-1.5-3 0.2.0.0	КАРКАС ПР. КП38.25	–	–	–	–	–	–	–	–	–	–	–	–	–	–	–	–	1				
			1.020-1.5-3 0.2.0.0-001	КАРКАС ПР. КП38.30	–	–	–	–	–	–	–	–	–	–	–	–	–	–	–	–	–	1			
			1.020-1.5-3 0.2.0.0-004	КАРКАС ПР. КП39.25	–	–	–	–	–	–	–	–	–	–	–	–	–	–	–	–	–	–	1		
			1.020-1.5-3 0.2.0.0-005	КАРКАС ПР. КП39.30	–	–	–	–	–	–	–	–	–	–	–	–	–	–	–	–	–	–	–	1	

ФОРМАТ	ЗОНА	ПОЗ	ОБОЗНАЧЕНИЕ	НАИМЕНОВАНИЕ	КОЛ НА ИСПОЛН 1.020-1.5-2 2.0.0.0-																			ПРИМЕЧАНИЕ
					140	141	142	143	144	145	146	147	148	149	150	151	152	153	154	155	156	157	158	159	
				ДОКУМЕНТАЦИЯ:																				
12			1.020-1.5-2 2.0.0.0 СБ	СБОРОЧНЫЙ ЧЕРТЕЖ	*	*	*	*	*	*	*	*	*	*	*	*	*	*	*	*	*	*	*	*	
12			1.020-1.5-6 0.0.0.0 УО	УЗЛИ ОПАЛУБОЧНЫЕ	*	*	*	*	*	*	*	*	*	*	*	*	*	*	*	*	*	*	*	*	
12			1.020-1.5-2 2.0.0.0 ВМС	ВЕДОМОСТЬ МАТЕРИАЛОВ И ВЫБОРКА СТАЛИ	*	*	*	*	*	*	*	*	*	*	*	*	*	*	*	*	*	*	*	*	
12			1.020-1.5-2 0.0.0.0 ПЗ	ПОЯСНИТЕЛЬНАЯ ЗАПИСКА	*	*	*	*	*	*	*	*	*	*	*	*	*	*	*	*	*	*	*	*	
				СБОРОЧНЫЕ ЕДИНИЦЫ:																				
12		1	1.020-1.5-3 0.2.0.0-008	КАРКАС ПР. КП40.25	1																			
			1.020-1.5-3 0.2.0.0-009	КАРКАС ПР. КП40.30	—	1																		
			1.020-1.5-3 0.2.0.0-012	КАРКАС ПР. КП41.25	—	—	1																	
			1.020-1.5-3 0.2.0.0-013	КАРКАС ПР. КП41.30	—	—	—	1																
			1.020-1.5-3 0.2.0.0-016	КАРКАС ПР. КП42.25	—	—	—	—	1															
			1.020-1.5-3 0.2.0.0-017	КАРКАС ПР. КП42.30	—	—	—	—	—	1														
			1.020-1.5-3 0.2.0.0-020	КАРКАС ПР. КП43.25	—	—	—	—	—	—	1													
			1.020-1.5-3 0.2.0.0-021	КАРКАС ПР. КП43.30	—	—	—	—	—	—	—	1												
			1.020-1.5-3 0.2.0.0-028	КАРКАС ПР. КП45.25	—	—	—	—	—	—	—	—	1											
			1.020-1.5-3 0.2.0.0-029	КАРКАС ПР. КП45.30	—	—	—	—	—	—	—	—	—	1										
			1.020-1.5-3 0.2.0.0-032	КАРКАС ПР. КП46.25	—	—	—	—	—	—	—	—	—	—	1									
			1.020-1.5-3 0.2.0.0-033	КАРКАС ПР. КП46.30	—	—	—	—	—	—	—	—	—	—	—	1								
			1.020-1.5-3 0.2.0.0-036	КАРКАС ПР. КП47.25	—	—	—	—	—	—	—	—	—	—	—	—	1							
			1.020-1.5-3 0.2.0.0-037	КАРКАС ПР. КП47.30	—	—	—	—	—	—	—	—	—	—	—	—	—	1						
			1.020-1.5-3 0.2.0.0-040	КАРКАС ПР. КП48.25	—	—	—	—	—	—	—	—	—	—	—	—	—	—	1					
			1.020-1.5-3 0.2.0.0-041	КАРКАС ПР. КП48.30	—	—	—	—	—	—	—	—	—	—	—	—	—	—	—	1				
			1.020-1.5-3 0.2.0.0-044	КАРКАС ПР. КП49.25	—	—	—	—	—	—	—	—	—	—	—	—	—	—	—	—	1			
			1.020-1.5-3 0.2.0.0-045	КАРКАС ПР. КП49.30	—	—	—	—	—	—	—	—	—	—	—	—	—	—	—	—	—	1		
			1.020-1.5-3 0.2.0.0-048	КАРКАС ПР. КП50.25	—	—	—	—	—	—	—	—	—	—	—	—	—	—	—	—	—	—	1	
			1.020-1.5-3 0.2.0.0-049	КАРКАС ПР. КП50.30	—	—	—	—	—	—	—	—	—	—	—	—	—	—	—	—	—	—	—	1

СКАЛА

ЭПВЦ КиевЗНИИЭП

ОПЕРАТОР ПП КОРТ

ИНВ. № ПОДЛ. | ПОДП. И ДАТА | ВЗАМ. ИНВ. №

ФОРМАТ	ЗОНА	ПОЗ.	ОБОЗНАЧЕНИЕ	НАИМЕНОВАНИЕ	КОЛ НА ИСПОЛН 1.020-1.5-2 2.0.0.0-																			ПРИМЕЧАНИЕ
					160	161	162	163	164	165	166	167	168	169	170	171	172	173	174	175	176	177	178	179	
				ДОКУМЕНТАЦИЯ:																				
12			1.020-1.5-2 2.0.0.0 СБ	СБОРОЧНЫЙ ЧЕРТЕЖ	*	*	*	*	*	*	*	*	*	*	*	*	*	*	*	*	*	*	*	*	
12			1.020-1.5-6 0.0.0.0 УО	УЗЛЫ ОПАЛУБОЧНЫЕ	*	*	*	*	*	*	*	*	*	*	*	*	*	*	*	*	*	*	*	*	
2			1.020-1.5-2 2.0.0.0 ВИС	ВЕДОМОСТЬ МАТЕРИАЛОВ И ВЫБОРКА СТАЛИ	*	*	*	*	*	*	*	*	*	*	*	*	*	*	*	*	*	*	*	*	
12			1.020-1.5-2 0.0.0.0 ПЗ	ПОЯСНИТЕЛЬНАЯ ЗАПИСКА	*	*	*	*	*	*	*	*	*	*	*	*	*	*	*	*	*	*	*	*	
				СБОРОЧНЫЕ ЕДИНИЦЫ:																				
12		1	1.020-1.5-3 0.2.0.0-056	КАРКАС ПР. КП52.25	1																			
			1.020-1.5-3 0.2.0.0-057	КАРКАС ПР. КП52.30	–	1																		
			1.020-1.5-3 0.2.0.0-060	КАРКАС ПР. КП53.25	–	–	1																	
			1.020-1.5-3 0.2.0.0-061	КАРКАС ПР. КП53.30	–	–	–	1																
			1.020-1.5-3 0.2.0.0-064	КАРКАС ПР. КП54.25	–	–	–	–	1															
			1.020-1.5-3 0.2.0.0-065	КАРКАС ПР. КП54.30	–	–	–	–	–	1														
			1.020-1.5-3 0.2.0.0-068	КАРКАС ПР. КП55.25	–	–	–	–	–	–	1													
			1.020-1.5-3 0.2.0.0-069	КАРКАС ПР. КП55.30	–	–	–	–	–	–	–	1												
			1.020-1.5-3 0.2.0.0-072	КАРКАС ПР. КП56.25	–	–	–	–	–	–	–	–	1											
			1.020-1.5-3 0.2.0.0-073	КАРКАС ПР. КП56.30	–	–	–	–	–	–	–	–	–	1										
			1.020-1.5-3 0.2.0.0-076	КАРКАС ПР. КП57.25	–	–	–	–	–	–	–	–	–	–	1									
			1.020-1.5-3 0.2.0.0-077	КАРКАС ПР. КП57.30	–	–	–	–	–	–	–	–	–	–	–	1								
			1.020-1.5-3 0.2.0.0-[illegible]	КАРКАС ПР. КП68.25	–	–	–	–	–	–	–	–	–	–	–	–	1							
			1.020-1.5-3 0.2.0.0-[illegible]	КАРКАС ПР. КП68.30	–	–	–	–	–	–	–	–	–	–	–	–	–	1						
			1.020-1.5-3 0.2.0.0-084	КАРКАС ПР. КП59.25	–	–	–	–	–	–	–	–	–	–	–	–	–	–	1					
			1.020-1.5-3 0.2.0.0-085	КАРКАС ПР. КП59.30	–	–	–	–	–	–	–	–	–	–	–	–	–	–	–	1				
			1.020-1.5-3 0.2.0.0-088	КАРКАС ПР. КП60.25	–	–	–	–	–	–	–	–	–	–	–	–	–	–	–	–	1			
			1.020-1.5-3 0.2.0.0-089	КАРКАС ПР. КП60.30	–	–	–	–	–	–	–	–	–	–	–	–	–	–	–	–	–	1		
			1.020-1.5-3 0.2.0.0-092	КАРКАС ПР. КП61.25	–	–	–	–	–	–	–	–	–	–	–	–	–	–	–	–	–	–	1	
			1.020-1.5-3 0.2.0.0-093	КАРКАС ПР. КП61.30	–	–	–	–	–	–	–	–	–	–	–	–	–	–	–	–	–	–	–	1	

ФОРМАТ	ЗОНА	ПОЗ	ОБОЗНАЧЕНИЕ	НАИМЕНОВАНИЕ	КОЛ НА ИСПОЛН 1.020-1.5-2 2.0.0.0-																		ПРИМЕЧАНИЕ
					180	181	182	183	184	185	186	187	188	189	190	191	192	193	194	195				
				ДОКУМЕНТАЦИЯ:																			
12			1.020-1.5-2 2.0.0.0 СБ	СБОРОЧНЫЙ ЧЕРТЕЖ	*	*	*	*	*	*	*	*	*	*	*	*	*	*	*	*				
12			1.020-1.5-6 0.0.0.0 УО	УЗЛЫ ОПАЛУБОЧНЫЕ	*	*	*	*	*	*	*	*	*	*	*	*	*	*	*	*				
12			1.020-1.5-2 2.0.0.0 ВМС	ВЕДОМОСТЬ МАТЕРИАЛОВ И ВЫБОРКА СТАЛИ	*	*	*	*	*	*	*	*	*	*	*	*	*	*	*	*				
12			1.020-1.5-2 0.0.0.0 ПЗ	ПОЯСНИТЕЛЬНАЯ ЗАПИСКА	*	*	*	*	*	*	*	*	*	*	*	*	*	*	*	*				
				СБОРОЧНЫЕ ЕДИНИЦЫ:																			
12		1	1.020-1.5-3 0.2.0.0-096	КАРКАС ПР. КП62.25	1																		
			1.020-1.5-3 0.2.0.0-097	КАРКАС ПР. КП62.30	–	1																	
			1.020-1.5-3 0.2.0.0-100	КАРКАС ПР. КП63.25	–	–	1																
			1.020-1.5-3 0.2.0.0-101	КАРКАС ПР. КП63.30	–	–	–	1															
			1.020-1.5-3 0.2.0.0-104	КАРКАС ПР. КП64.25	–	–	–	–	1														
			1.020-1.5-3 0.2.0.0-105	КАРКАС ПР. КП64.30	–	–	–	–	–	1													
			1.020-1.5-3 0.2.0.0-128	КАРКАС ПР. КП70.25	–	–	–	–	–	–	1												
			1.020-1.5-3 0.2.0.0-129	КАРКАС ПР. КП70.30	–	–	–	–	–	–	–	1											
			1.020-1.5-3 0.2.0.0-112	КАРКАС ПР. КП66.25	–	–	–	–	–	–	–	–	1										
			1.020-1.5-3 0.2.0.0-113	КАРКАС ПР. КП66.30	–	–	–	–	–	–	–	–	–	1									
			1.020-1.5-3 0.2.0.0-116	КАРКАС ПР. КП67.25	–	–	–	–	–	–	–	–	–	–	1								
			1.020-1.5-3 0.2.0.0-117	КАРКАС ПР. КП67.30	–	–	–	–	–	–	–	–	–	–	–	1							
			1.020-1.5-3 0.2.0.0-124	КАРКАС ПР. КП69.25	–	–	–	–	–	–	–	–	–	–	–	–	1						
			1.020-1.5-3 0.2.0.0-125	КАРКАС ПР. КП69.30	–	–	–	–	–	–	–	–	–	–	–	–	–	1					
			1.020-1.5-3 0.2.0.0-132	КАРКАС ПР. КП71.25	–	–	–	–	–	–	–	–	–	–	–	–	–	–	1				
			1.020-1.5-3 0.2.0.0-133	КАРКАС ПР. КП71.30	–	–	–	–	–	–	–	–	–	–	–	–	–	–	–	1			

ЭПВЦ КиевЗНИИЭП
Оператор ТЛП КОРТ
Масштаб

Инв. № подл. | Подп. и дата | Взам. инв. №

РИС. 1

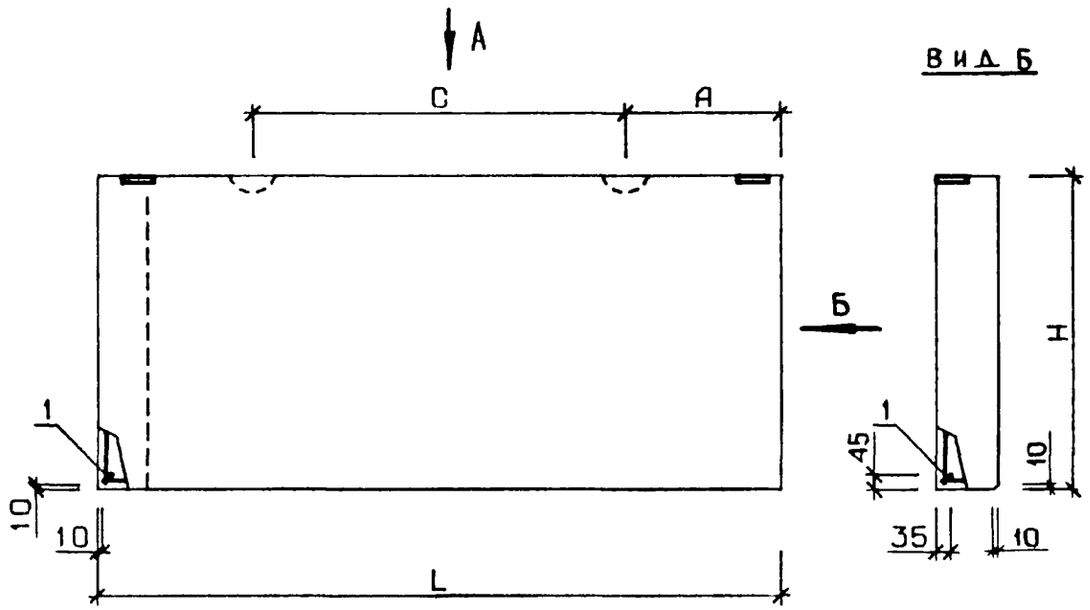

РИС. 2

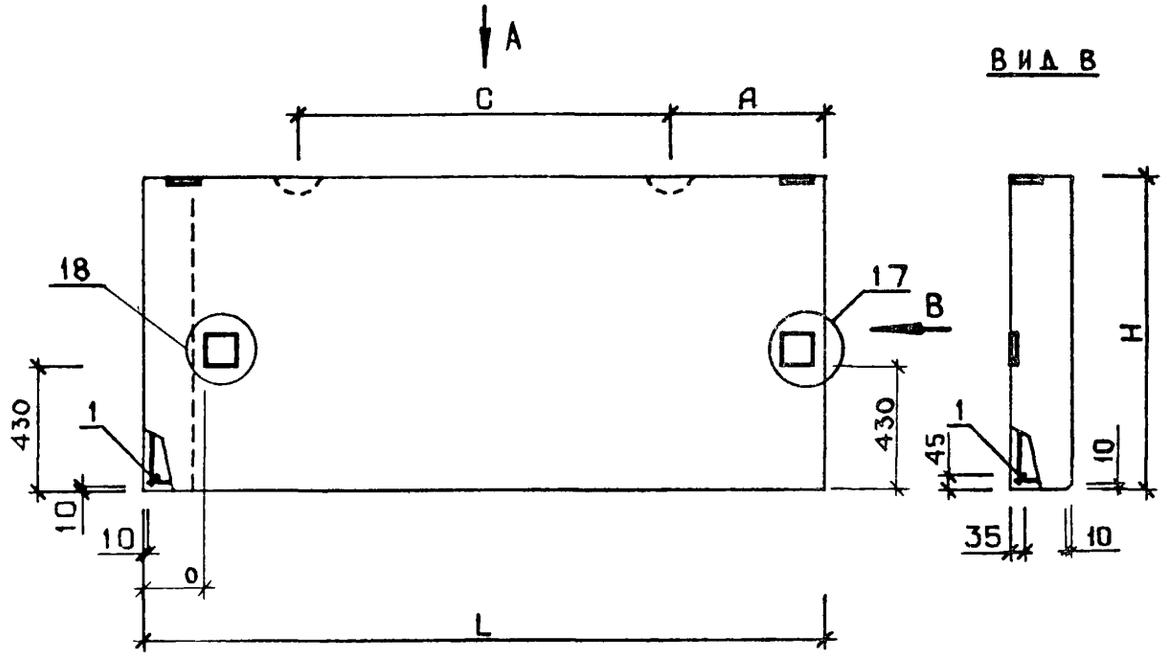

ВИД А

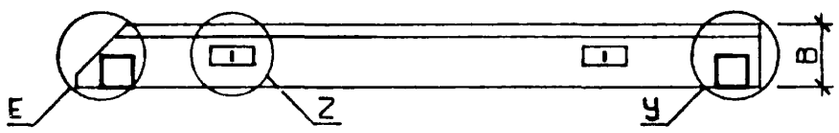

1 УЗЛЫ, ЗАМАРКИРОВАННЫЕ НА ЧЕРТЕЖЕ, РАЗРАБОТАНЫ В ВЫПУСКЕ 5-6.

2. УЗЛЫ 1÷8 (БУКВЕННЫЙ ИНДЕКС „У") И 9÷16 (БУКВЕННЫЙ ИНДЕКС Z), А ТАКЖЕ УЗЛЫ 17 И 18 СМ. ЛИСТ 1.
УЗЛЫ 20÷23 (БУКВЕННЫЙ ИНДЕКС „Е") СМ. ЛИСТ 2.

НАЧ. ОТД	ВОЛЫНСКИЙ		25.03
Н. КОНТР.	ВАСИЛЬЕВА		24.03
ГИП	ВАНЯН		24.03
РУК. ГР.	ШАНАУРОВА		24.03
ПРОВЕРИЛ	ХОДОШ		24.03
РАЗРАБ.	СОКОЛОВА		24.03

1.020-1.5-2 2.0.0.0 СБ

ПАНЕЛЬ 2ПС

СТАДИЯ	МАССА	МАСШТАБ
Р	СМ ТАБЛ	
ЛИСТ 1	ЛИСТОВ 8	

ЦНИИЭП торгово-бытовых зданий и туристских комплексов

ОБОЗНАЧЕНИЕ	МАРКА	РИС	L	H	B	A	C	У	Z	E	МАССА Т
1.020-1.5-2 2.0.0.0	2ПС28.6.2.5-П	1	2750	585	250	800	1200	1	9	20	0.4
-001	2ПС28.6.3.0-П	1	2750	585	300	800	1200	2	10	21	0.5
-002	2ПС28.6.3.5-П	1	2750	585	350	800	1200	3	11	22	0.6
-003	2ПС28.6.4.0-П	1	2750	585	400	800	1200	4	12	23	0.6
-004	2ПС28.9.2.5-П	1	2750	885	250	800	1200	1	9	20	0.6
-005	2ПС28.9.3.0-П	1	2750	885	300	800	1200	2	10	21	0.7
-006	2ПС28.9.3.5-П	1	2750	885	350	800	1200	3	11	22	0.8
-007	2ПС28.9.4.0-П	1	2750	885	400	800	1200	4	12	23	0.9
-008	2ПС28.12.2.5-П	1	2750	1185	250	800	1200	1	9	20	0.8
-009	2ПС28.12.3.0-П	1	2750	1185	300	800	1200	2	10	21	1.0
-010	2ПС28.12.3.5-П	1	2750	1185	350	800	1200	3	11	22	1.1
-011	2ПС28.12.4.0-П	1	2750	1185	400	800	1200	4	12	23	1.2
-012	2ПС28.13.2.5-П	1	2750	1285	250	800	1200	1	9	20	0.9
-013	2ПС28.13.3.0-П	1	2750	1285	300	800	1200	2	10	21	1.1
-014	2ПС28.13.3.5-П	1	2750	1285	350	800	1200	3	11	22	1.2
-015	2ПС28.13.4.0-П	1	2750	1285	400	800	1200	4	12	23	1.4
-016	2ПС28.15.2.5-П	1	2750	1485	250	800	1200	1	9	20	1.1
-017	2ПС28.15.3.0-П	1	2750	1485	300	800	1200	2	10	21	1.2
-018	2ПС28.15.3.5-П	1	2750	1485	350	800	1200	3	11	22	1.4
-019	2ПС28.15.4.0-П	1	2750	1485	400	800	1200	4	12	23	1.6
-020	2ПС28.18.2.5-П	1	2750	1785	250	800	1200	1	9	20	1.3
-021	2ПС28.18.3.0-П	1	2750	1785	300	800	1200	2	10	21	1.5
-022	2ПС28.18.3.5-П	1	2750	1785	350	800	1200	3	11	22	1.7
-023	2ПС28.18.4.0-П	1	2750	1785	400	800	1200	4	12	23	1.9
-024	2ПС28.21.2.5-П	1	2750	2085	250	800	1200	1	9	20	1.5
-025	2ПС28.21.3.0-П	1	2750	2085	300	800	1200	2	10	21	1.7
-026	2ПС28.21.3.5-П	1	2750	2085	350	800	1200	3	11	22	2.0
-027	2ПС28.21.4.0-П	1	2750	2085	400	800	1200	4	12	23	2.2
-028	2ПС27.6.2.5-П	1	2700	585	250	800	1200	1	9	20	0.4
-029	2ПС27.6.3.0-П	1	2700	585	300	800	1200	2	10	21	0.5

В ТАБЛИЦЕ ИСПОЛНЕНИИ РАЗМЕРЫ ПРИВЕДЕНЫ В ММ.

ЭПВЦ КиевЗНИИЭП
ОПЕРАТОР ТЛП КОРТ
СКАЛА
ВЗАМ. ИНВ.№
ПОДП. И ДАТА
ИНВ.№ ПОДЛ.

ОБОЗНАЧЕНИЕ	МАРКА	РИС	L	H	B	A	C	У	Z	E	МАССА Т
1.020-1.5-2 2.0.0.0 -030	2ПС27.6.3.5-П	1	2700	585	350	800	1200	3	11	22	0.5
-031	2ПС27.6.4.0-П	1	2700	585	400	800	1200	4	12	23	0.6
-032	2ПС27.9.2.5-П	1	2700	885	250	800	1200	1	9	20	0.6
-033	2ПС27.9.3.0-П	1	2700	885	300	800	1200	2	10	21	0.7
-034	2ПС27.9.3.5-П	1	2700	885	350	800	1200	3	11	22	0.8
-035	2ПС27.9.4.0-П	1	2700	885	400	800	1200	4	12	23	0.9
-036	2ПС27.12.2.5-П	1	2700	1185	250	800	1200	1	9	20	0.8
-037	2ПС27.12.3.0-П	1	2700	1185	300	800	1200	2	10	21	1.0
-038	2ПС27.12.3.5-П	1	2700	1185	350	800	1200	3	11	22	1.1
-039	2ПС27.12.4.0-П	1	2700	1185	400	800	1200	4	12	23	1.2
-040	2ПС27.13.2.5-П	1	2700	1285	250	800	1200	1	9	20	0.9
-041	2ПС27.13.3.0-П	1	2700	1285	300	800	1200	2	10	21	1.0
-042	2ПС27.13.3.5-П	1	2700	1285	350	800	1200	3	11	22	1.2
043	2ПС27.13.4.0-П	1	2700	1285	400	800	1200	4	12	23	1.3
-044	2ПС27.15.2.5-П	1	2700	1485	250	800	1200	1	9	20	1.0
-045	2ПС27.15.3.0-П	1	2700	1485	300	800	1200	2	10	21	1.2
-046	2ПС27.15.3.5-П	1	2700	1485	350	800	1200	3	11	22	1.4
-047	2ПС27.15.4.0-П	1	2700	1485	400	800	1200	4	12	23	1.5
-048	2ПС27.18.2.5-П	1	2700	1785	250	800	1200	1	9	20	1.2
-049	2ПС27.18.3.0-П	1	2700	1785	300	800	1200	2	10	21	1.4
-050	2ПС27.18.3.5-П	1	2700	1785	350	800	1200	3	11	22	1.6
-051	2ПС27.18.4.0-П	1	2700	1785	400	800	1200	4	12	23	1.8
-052	2ПС27.21.2.5-П	1	2700	2085	250	800	1200	1	9	20	1.4
-053	2ПС27.21.3.0-П	1	2700	2085	300	800	1200	2	10	21	1.7
-054	2ПС27.21.3.5-П	1	2700	2085	350	800	1200	3	11	22	1.9
-055	2ПС27.21.4.0-П	1	2700	2085	400	800	1200	4	12	23	2.1
-056	2ПС58.6.2.5-П	1	5750	585	250	1100	3600	1	9	20	0.9
-057	2ПС58.6.3.0-П	1	5750	585	300	1100	3600	2	10	21	1.0
-058	2ПС58.6.3.5-П	1	5750	585	350	1100	3600	3	11	22	1.2
-059	2ПС58.6.4.0-П	1	5750	585	400	1100	3600	4	12	23	1.3

ОБОЗНАЧЕНИЕ	МАРКА	РИС	L	H	B	A	C	У	Z	E	МАССА Т
1.020-1.5-2 2.0.0.0 -060	2ПС58.9.2.5-П	1	5750	885	250	1100	3600	1	9	20	1.4
-061	2ПС58.9.3.0-П	1	5750	885	300	1100	3600	2	10	21	1.6
-062	2ПС58.9.3.5-П	1	5750	885	350	1100	3600	3	11	22	1.8
-063	2ПС58.9.4.0-П	1	5750	885	400	1100	3600	4	12	23	2.0
-064	2ПС58.12.2.5-П	1	5750	1185	250	1100	3600	1	9	20	1.8
-065	2ПС58.12.3.0-П	1	5750	1185	300	1100	3600	2	10	21	2.1
-066	2ПС58.12.3.5-П	1	5750	1185	350	1100	3600	3	11	22	2.4
-067	2ПС58.12.4.0-П	1	5750	1185	400	1100	3600	4	12	23	2.7
-068	2ПС58.13.2.5-П	1	5750	1285	250	1100	3600	1	9	20	2.0
-069	2ПС58.13.3.0-П	1	5750	1285	300	1100	3600	2	10	21	2.3
-070	2ПС58.13.3.5-П	1	5750	1285	350	1100	3600	3	11	22	2.6
-071	2ПС58.13.4.0-П	1	5750	1285	400	1100	3600	4	12	23	3.0
-072	2ПС58.15.2.5-П	1	5750	1485	250	1100	3600	1	9	20	2.3
-073	2ПС58.15.3.0-П	1	5750	1485	300	1100	3600	2	10	21	2.6
-074	2ПС58.15.3.5-П	1	5750	1485	350	1100	3600	3	11	22	3.0
-075	2ПС58.15.4.0-П	1	5750	1485	400	1100	3600	4	12	23	3.4
-076	2ПС58.18.2.5-П	1	5750	1785	250	1100	3600	1	9	20	2.7
-077	2ПС58.18.3.0-П	1	5750	1785	300	1100	3600	2	10	21	3.2
-078	2ПС58.18.3.5-П	1	5750	1785	350	1100	3600	3	15	22	3.6
-079	2ПС58.18.4.0-П	1	5750	1785	400	1100	3600	4	16	23	4.1
-080	2ПС58.21.2.5-П	1	5750	2085	250	1100	3600	1	9	20	3.2
-081	2ПС58.21.3.0-П	1	5750	2085	300	1100	3600	2	14	21	3.7
-082	2ПС58.21.3.5-П	1	5750	2085	350	1100	3600	3	15	22	4.2
-083	2ПС58.21.4.0-П	1	5750	2085	400	1100	3600	4	16	23	4.8
-084	2ПС58.6.2.5-П-1	1	5750	585	250	1100	3600	1	9	20	0.9
-085	2ПС58.6.3.0-П-1	1	5750	585	300	1100	3600	2	10	21	1.1
-086	2ПС58.6.3.5-П-1	1	5750	585	350	1100	3600	3	11	22	1.2
-087	2ПС58.6.4.0-П-1	1	5750	585	400	1100	3600	4	12	23	1.4
-088	2ПС57.6.2.5-П	1	5700	585	250	1100	3600	1	9	20	0.9
-089	2ПС57.6.3.0-П	1	5700	585	300	1100	3600	2	10	21	1.0

ЭПВЦ КиевЗНИИЭП
ОПЕРАТОР ТЛП КОРТ
СКАЛА
ВЗАМ. ИНВ.№
ПОДП. И ДАТА
ИНВ.№ ПОДЛ.

ОБОЗНАЧЕНИЕ	МАРКА	РИС	L	H	B	A	C	У	Z	E	МАССА Т
1.020-1.5-2 2.0.0.0 -090	2ПС57.6.3.5-П	1	5700	585	350	1100	3600	3	11	22	1.2
-091	2ПС57.6.4.0-П	1	5700	585	400	1100	3600	4	12	23	1.3
-092	2ПС57.9.2.5-П	1	5700	885	250	1100	3600	1	9	20	1.3
-093	2ПС57.9.3.0-П	1	5700	885	300	1100	3600	2	10	21	1.6
-094	2ПС57.9.3.5-П	1	5700	885	350	1100	3600	3	11	22	1.8
-095	2ПС57.9.4.0-П	1	5700	885	400	1100	3600	4	12	23	2.0
-096	2ПС57.12.2.5-П	1	5700	1185	250	1100	3600	1	9	20	1.8
-097	2ПС57.12.3.0-П	1	5700	1185	300	1100	3600	2	10	21	2.1
-098	2ПС57.12.3.5-П	1	5700	1185	350	1100	3600	3	11	22	2.4
-099	2ПС57.12.4.0-П	1	5700	1185	400	1100	3600	4	12	23	2.7
-100	2ПС57.13.2.5-П	1	5700	1285	250	1100	3600	1	9	20	1.9
-101	2ПС57.13.3.0-П	1	5700	1285	300	1100	3600	2	10	21	2.3
-102	2ПС57.13.3.5-П	1	5700	1285	350	1100	3600	3	11	22	2.6
-103	2ПС57.13.4.0-П	1	5700	1285	400	1100	3600	4	12	23	2.9
-104	2ПС57.15.2.5-П	1	5700	1485	250	1100	3600	1	9	20	2.2
-105	2ПС57.15.3.0-П	1	5700	1485	300	1100	3600	2	10	21	2.6
-106	2ПС57.15.3.5-П	1	5700	1485	350	1100	3600	3	11	22	3.0
-107	2ПС57.15.4.0-П	1	5700	1485	400	1100	3600	4	12	23	3.4
-108	2ПС57.18.2.5-П	1	5700	1785	250	1100	3600	1	9	20	2.7
-109	2ПС57.18.3.0-П	1	5700	1785	300	1100	3600	2	10	21	3.1
-110	2ПС57.18.3.5-П	1	5700	1785	350	1100	3600	3	15	22	3.6
-111	2ПС57.18.4.0-П	1	5700	1785	400	1100	3600	4	16	23	4.1
-112	2ПС57.21.2.5-П	1	5700	2085	250	1100	3600	1	9	20	3.1
-113	2ПС57.21.3.0-П	1	5700	2085	300	1100	3600	2	14	21	3.7
-114	2ПС57.21.3.5-П	1	5700	2085	350	1100	3600	3	15	22	4.2
-115	2ПС57.21.4.0-П	1	5700	2085	400	1100	3600	4	16	23	4.7
-116	2ПС57.6.2.5-П-1	1	5700	585	250	1100	3600	1	9	20	0.9
-117	2ПС57.6.3.0-П-1	1	5700	585	300	1100	3600	2	10	21	1.1
-118	2ПС57.6.3.5-П-1	1	5700	585	350	1100	3600	3	11	22	1.2
-119	2ПС57.6.4.0-П-1	1	5700	585	400	1100	3600	4	12	23	1.4

ОБОЗНАЧЕНИЕ	МАРКА	РИС	L	H	B	A	C	У	Z	E	K	МАССА Т
1.020-1.5-2 2.0.0.0 -120	2ПС28.15.2.5-П-1	2	2750	1485	250	800	1200	1	9	20	400	1.1
-121	2ПС28.15.3.0-П-1	2	2750	1485	300	800	1200	2	10	21	400	1.2
-122	2ПС28.15.3.5-П-1	2	2750	1485	350	800	1200	3	11	22	400	1.4
-123	2ПС28.15.4.0-П-1	2	2750	1485	400	800	1200	4	12	23	400	1.6
-124	2ПС27.15.2.5-П-1	2	2700	1485	250	800	1200	1	9	20	450	1.0
-125	2ПС27.15.3.0-П-1	2	2700	1485	300	800	1200	2	10	21	450	1.2
-126	2ПС27.15.3.5-П-1	2	2700	1485	350	800	1200	3	11	22	450	1.4
-127	2ПС27.15.4.0-П-1	2	2700	1485	400	800	1200	4	12	23	450	1.5
-128	2ПС58.15.2.5-П-1	2	5750	1485	250	1100	3600	1	9	20	400	2.3
-129	2ПС58.15.3.0-П-1	2	5750	1485	300	1100	3600	2	10	21	400	2.7
-130	2ПС58.15.3.5-П-1	2	5750	1485	350	1100	3600	3	11	22	400	3.0
-131	2ПС58.15.4.0-П-1	2	5750	1485	400	1100	3600	4	12	23	400	3.4
-132	2ПС57.15.2.5-П-1	2	5700	1485	250	1100	3600	1	9	20	450	2.2
-133	2ПС57.15.3.0-П-1	2	5700	1485	300	1100	3600	2	10	21	450	2.6
-134	2ПС57.15.3.5-П-1	2	5700	1485	350	1100	3600	3	11	22	450	3.0
-135	2ПС57.15.4.0-П-1	2	5700	1485	400	1100	3600	4	12	23	450	3.4
-136	2ПС28.6.2.5-Я	1	2750	585	250	800	1200	1	9	20	–	0.3
-137	2ПС28.6.3.0-Я	1	2750	585	300	800	1200	2	10	21	–	0.4
-138	2ПС28.9.2.5-Я	1	2750	885	250	800	1200	1	9	22	–	0.5
-139	2ПС28.9.3.0-Я	1	2750	885	300	800	1200	2	10	23	–	0.6
-140	2ПС28.12.2.5-Я	1	2750	1185	250	800	1200	1	9	20	–	0.7
-141	2ПС28.12.3.0-Я	1	2750	1185	300	800	1200	2	10	21	–	0.8
-142	2ПС28.13.2.5-Я	1	2750	1285	250	800	1200	1	9	22	–	0.7
-143	2ПС28.13.3.0-Я	1	2750	1285	300	800	1200	2	10	23	–	0.9
-144	2ПС28.15.2.5-Я	1	2750	1485	250	800	1200	1	9	20	–	0.8
-145	2ПС28.15.3.0-Я	1	2750	1485	300	800	1200	2	10	21	–	1.0
-146	2ПС28.18.2.5-Я	1	2750	1785	250	800	1200	1	9	22	–	1.0
-147	2ПС28.18.3.0-Я	1	2750	1785	300	800	1200	2	10	23	–	1.2
-148	2ПС27.6.2.5-Я	1	2700	585	250	800	1200	1	9	20	–	0.3
-149	2ПС27.6.3.0-Я	1	2700	585	300	800	1200	2	10	21	–	0.4

ЭПВЦ КиевЗНИИЭП
СИАЛ'А
ОПЕРАТОР ТЛП КОРТ
ВЗАМ. ИНВ №
ПОДП. И ДАТА
ИНВ №ПОДЛ

ОБОЗНАЧЕНИЕ	МАРКА	РИС	L	H	B	A	C	У	Z	E	МАССА Т
1.020-1.5-2 2.0.0.0 -150	2ПС27.9.2.5-Я	1	2700	885	250	800	1200	1	9	20	0.5
-151	2ПС27.9.3.0-Я	1	2700	885	300	800	1200	2	10	21	0.6
-152	2ПС27.12.2.5-Я	1	2700	1185	250	800	1200	1	9	20	0 6
-153	2ПС27.12.3.0-Я	1	2700	1185	300	800	1200	2	10	21	0.8
-154	2ПС27.13.2.5-Я	1	2700	1285	250	800	1200	1	9	20	0.7
-155	2ПС27.13.3.0-Я	1	2700	1285	300	800	1200	2	10	21	0.8
-156	2ПС27.15.2.5-Я	1	2700	1485	250	800	1200	1	9	20	0.8
-157	2ПС27.15.3.0-Я	1	2700	1485	300	800	1200	2	10	21	1.0
-158	2ПС27.18.2.5-Я	1	2700	1785	250	800	1200	1	9	20	1.0
-159	2ПС27.18.3.0-Я	1	2700	1785	300	800	1200	2	10	21	1.2
-160	2ПС58.6.2.5-Я	1	5750	585	250	1100	3600	1	9	20	0.7
-161	2ПС58.6.3.0-Я	1	5750	585	300	1100	3600	2	10	21	0.8
-162	2ПС58.9.2.5-Я	1	5750	885	250	1100	3600	1	9	20	1.1
-163	2ПС58.9.3.0-Я	1	5750	885	300	1100	3600	2	10	21	1.3
-164	2ПС58.12.2.5-Я	1	5750	1185	250	1100	3600	1	9	20	1.4
-165	2ПС58.12.3.0-Я	1	5750	1185	300	1100	3600	2	10	21	1.7
-166	2ПС58.13.2.5-Я	1	5750	1285	250	1100	3600	1	9	20	1.5
-167	2ПС58.13.3.0-Я	1	5750	1285	300	1100	3600	2	10	21	1.8
-168	2ПС58.15.2.5-Я	1	5750	1485	250	1100	3600	1	9	20	1.8
-169	2ПС58.15.3.0-Я	1	5750	1485	300	1100	3600	2	10	21	2.1
-170	2ПС58.18.2.5-Я	1	5750	1785	250	1100	3600	1	9	20	2.1
-171	2ПС58.18.3.0-Я	1	5750	1785	300	1100	3600	2	10	21	2.5
-172	2ПС58.6.2.5-Я-1	1	5750	585	250	1100	3600	1	9	20	0.7
-173	2ПС58.6.3.0-Я-1	1	5750	585	300	1100	3600	2	10	21	0.8
-174	2ПС57.6.2.5-Я	1	5700	585	250	1100	3600	1	9	20	0.7
-175	2ПС57.6.3.0-Я	1	5700	585	300	1100	3600	2	10	21	0.8
-176	2ПС57.9.2.5-Я	1	5700	885	250	1100	3600	1	9	20	1.0
-177	2ПС57.9.3.0-Я	1	5700	885	300	1100	3600	2	10	21	1.3
-178	2ПС57.12.2.5-Я	1	5700	1185	250	1100	3600	1	9	20	1.4
-179	2ПС57.12.3.0-Я	1	5700	1185	300	1100	3600	2	10	21	1.7

ОБОЗНАЧЕНИЕ	МАРКА	РИС	L	H	B	A	C	У	Z	E	K	МАССА Т
1.020-1.5-2 2.0.0.0 -180	2ПС57.13.2.5-Я	1	5700	1285	250	1100	3600	1	9	20	—	1.5
-181	2ПС57.13.3.0-Я	1	5700	1285	300	1100	3600	2	10	21	—	1.8
-182	2ПС57.15.2.5-Я	1	5700	1485	250	1100	3600	1	9	20	—	1.8
-183	2ПС57.15.3.0-Я	1	5700	1485	300	1100	3600	2	10	21	—	2.1
-184	2ПС57.18.2.5-Я	1	5700	1785	250	1100	3600	1	9	20	—	2.1
-185	2ПС57.18.3.0-Я	1	5700	1785	300	1100	3600	2	10	21	—	2.5
-186	2ПС57.6.2.5-Я-1	1	5700	585	250	1100	3600	1	9	20	—	0.7
-187	2ПС57.6.3.0-Я-1	1	5700	585	300	1100	3600	2	10	21	—	0.8
-188	2ПС28.15.2.5-Я-1	2	2750	1485	250	800	1200	1	9	20	400	0.8
-189	2ПС28.15.3.0-Я-1	2	2750	1485	300	800	1200	2	10	21	400	1.0
-190	2ПС27.15.2 5-Я-1	2	2700	1485	250	800	1200	1	9	20	450	0.8
-191	2ПС27.15.3.0-Я-1	2	2700	1485	300	800	1200	2	10	21	450	1.0
-192	2ПС58.15.2.5-Я-1	2	5750	1485	250	1100	3600	1	9	20	400	1.8
-193	2ПС58.15.3.0-Я-1	2	5750	1485	300	1100	3600	2	10	21	400	2.1
-194	2ПС57.15.2.5-Я-1	2	5700	1485	250	1100	3600	1	9	20	450	1.8
-195	2ПС57.15.3.0-Я-1	2	5700	1485	300	1100	3600	2	10	21	450	2.1

ЭПВЦ КиевЗНИИЭП
ОПЕРАТОР ТЛП КОРТ
СКАЛА
ИНВ.№ ПОДЛ | ПОДП. И ДАТА | ВЗАМ. ИНВ.№

НАИМЕНОВАНИЕ	КОЛ НА ИСПОЛН 1.020-1.5-2 2.0.0.0-																			
	–	001	002	003	004	005	006	007	008	009	010	011	012	013	014	015	016	017	018	019
МАТЕРИАЛЫ:																				
БЕТОН ЛЕГК. М50 М.КУБ.	0.331	0.404	0.475	0.545	0.500	0.610	0.719	0.825	0.670	0.817	0.962	1.104	0.726	0.886	1.043	1.197	0.839	1.024	1.206	1.384
РАСТВОР ЦЕМ. М100 М.КУБ.	0.029	0.029	0.028	0.027	0.044	0.043	0.042	0.042	0.059	0.058	0.057	0.056	0.064	0.063	0.062	0.060	0.074	0.073	0.071	0.070
РАСТВОР ЦЕМ. М50 М.КУБ.	0.024	0.024	0.024	0.024	0.037	0.037	0.037	0.037	0.049	0.049	0.049	0.049	0.053	0.053	0.053	0.053	0.061	0.061	0.061	0.061
ПОКАЗАТЕЛИ:																				
МАССА СТАЛИ КГ	13.58	13.91	14.25	14.58	15.40	15.77	16.14	16.51	17.56	17.97	18.37	23.21	17.82	18.23	18.64	26.77	18.83	19.27	23.01	28.77
АРМАТУРНЫЕ ИЗДЕЛИЯ	6.972	7.228	7.484	7.740	8.794	9.085	9.377	9.668	10.95	11.28	11.61	16.36	11.22	11.54	11.87	16.63	12.22	12.58	12.95	18.62
АРМАТУРНАЯ СТАЛЬ	6.972	7.228	7.484	7.740	8.794	9.085	9.377	9.668	10.95	11.28	11.61	16.36	11.22	11.54	11.87	16.63	12.22	12.58	12.95	18.62
КЛАСС А-I	0.093	0.115	0.138	0.160	0.093	0.115	0.138	0.160	0.093	0.115	0.138	0.160	0.093	0.115	0.138	0.160	0.093	0.115	0.138	0.160
Ф6АI ГОСТ 5781-75	0.093	0.115	0.138	0.160	0.093	0.115	0.138	0.160	0.093	0.115	0.138	0.160	0.093	0.115	0.138	0.160	0.093	0.115	0.138	0.160
КЛАСС А-III	4.315	4.370	4.426	4.481	5.487	5.531	5.576	5.619	6.659	6.692	6.676	11.19	6.659	6.692	6.726	11.19	7.831	7.853	7.875	13.22
Ф6АIII ГОСТ 5781-75	3.516	3.482	3.449	3.416	4.688	4.643	4.599	4.554	5.860	5.804	5.749	–	5.860	5.804	5.749	–	7.032	6.965	6.898	–
Ф8АIII ГОСТ 5781-75	–	–	–	–	–	–	–	–	–	–	–	10.12	–	–	–	10.12	–	–	–	12.15
Ф12АIII ГОСТ 5.1459-72*	0.799	0.888	0.977	1.065	0.799	0.888	0.977	1.065	0.799	0.888	0.977	1.065	0.799	0.888	0.977	1.065	0.799	0.888	0.977	1.065
КЛАСС В-I	2.564	2.742	2.921	3.099	3.214	3.439	3.664	3.888	4.203	4.474	4.746	5.017	4.465	4.736	5.008	5.279	4.298	4.616	4.934	5.251
Ф4ВI ГОСТ 6727-53*	0.783	0.962	1.140	1.319	0.986	1.211	1.436	1.661	1.190	1.461	1.732	2.004	1.190	1.461	1.732	2.004	1.393	1.711	2.028	2.346
Ф5ВI ГОСТ 6727-53*	1.780	1.780	1.780	1.780	2.227	2.227	2.227	2.227	3.013	3.013	3.013	3.013	3.275	3.275	3.275	3.275	2.905	2.905	2.905	2.905
ЗАКЛАДНЫЕ ИЗДЕЛИЯ	6.607	6.686	6.765	6.844	6.607	6.686	6.765	6.844	6.607	6.686	6.765	6.844	6.607	6.686	6.765	10.14	6.607	6.686	10.06	10.14
ПРОФИЛЬНАЯ СТАЛЬ	1.910	1.910	1.910	1.910	1.910	1.910	1.910	1.910	1.910	1.910	1.910	1.910	1.910	1.910	1.910	1.910	1.910	1.910	1.910	1.910
ПОЛОСОВАЯ	1.910	1.910	1.910	1.910	1.910	1.910	1.910	1.910	1.910	1.910	1.910	1.910	1.910	1.910	1.910	1.910	1.910	1.910	1.910	1.910
-120Х6 ГОСТ 103-76 С38/23	0.850	0.850	0.850	0.850	0.850	0.850	0.850	0.850	0.850	0.850	0.850	0.850	0.850	0.850	0.850	0.850	0.850	0.850	0.850	0.850
-150Х6 ГОСТ 103-76 С38/23	1.060	1.060	1.060	1.060	1.060	1.060	1.060	1.060	1.060	1.060	1.060	1.060	1.060	1.060	1.060	1.060	1.060	1.060	1.060	1.060
АРМАТУРНАЯ СТАЛЬ	4.697	4.776	4.855	4.934	4.697	4.776	4.855	4.934	4.697	4.776	4.855	4.934	4.697	4.776	4.855	8.234	4.697	4.776	8.155	8.234
КЛАСС А-I	2.726	2.805	2.884	2.963	2.726	2.805	2.884	2.963	2.726	2.805	2.884	2.963	2.726	2.805	2.884	6.263	2.726	2.805	6.184	6.263
Ф8АI ГОСТ 5781-75	0.426	0.505	0.584	0.663	0.426	0.505	0.584	0.663	0.426	0.505	0.584	0.663	0.426	0.505	0.584	0.663	0.426	0.505	0.584	0.663
Ф12АI ГОСТ 5781-75	2.300	2.300	2.300	2.300	2.300	2.300	2.300	2.300	2.300	2.300	2.300	2.300	2.300	2.300	2.300	–	2.300	2.300	–	–
Ф16АI ГОСТ 5781-75	–	–	–	–	–	–	–	–	–	–	–	–	–	–	–	5.600	–	–	5.600	5.600
КЛАСС А-III	1.977	1.971	1.971	1.971	1.971	1.971	1.971	1.971	1.971	1.971	1.971	1.971	1.971	1.971	1.971	1.971	1.971	1.971	1.971	1.971
Ф8АIII ГОСТ 5781-75	0.852	0.852	0.852	0.852	0.852	0.852	0.852	0.852	0.852	0.852	0.852	0.852	0.852	0.852	0.852	0.852	0.852	0.852	0.852	0.852
Ф12АIII ГОСТ 5.1459-72*	1.119	1.119	1.119	1.119	1.119	1.119	1.119	1.119	1.119	1.119	1.119	1.119	1.119	1.119	1.119	1.119	1.119	1.119	1.119	1.119

МАРКИРОВКА ИЗДЕЛИЙ ПО ИСПОЛНЕНИЯМ ПРИВЕДЕНА

В ТАБЛИЦЕ ИСПОЛНЕНИЙ К СБОРОЧНОМУ ЧЕРТЕЖУ

НАЧ. ОТД.	ВОЛЫНСКИЙ		25.03
Н. КОНТР.	ВАСИЛЬЕВА		24.03
ГИП	ВАНЯН		24.03
РУК. ГР.	ШАНАУРОВА		24.03
ПРОВЕР.	ХОДОШ		24.03
РАЗРАБ.	СОКОЛОВА		24.03

I.020-I.5-2 2.0.0.0 ВМС

ПАНЕЛЬ ЗПС

СТАДИЯ	ЛИСТ	ЛИСТОВ
Р	1	10

ЦНИИЭП торгово-бытовых зданий и туристских комплексов

НАИМЕНОВАНИЕ	КОЛ НА ИСПОЛН. 1.020-1.5-2 2.0.0.0-																			
	020	021	022	023	024	025	026	027	028	029	030	031	032	033	034	035	036	037	038	039
МАТЕРИАЛЫ:																				
БЕТОН ЛЕГК. М50 М. КУБ.	1.009	1.231	1.449	1.663	1.178	1.438	1.693	1.943	0.324	0.396	0.466	0.534	0.491	0.599	0.705	0.808	0.657	0.802	0.944	1.082
РАСТВОР ЦЕМ. М100 М. КУБ.	0.089	0.087	0.086	0.084	0.104	0.102	0.100	0.098	0.029	0.028	0.027	0.027	0.043	0.042	0.042	0.041	0.058	0.057	0.056	0.055
РАСТВОР ЦЕМ. М50 М. КУБ.	0.074	0.074	0.074	0.074	0.086	0.086	0.086	0.086	0.024	0.024	0.024	0.024	0.036	0.036	0.036	0.036	0.048	0.048	0.048	0.048
ПОКАЗАТЕЛИ:																				
МАССА СТАЛИ КГ	24.11	24.58	25.06	31.73	26.08	26.59	27.10	34.70	13.51	13.85	14.18	14.52	15.84	16.21	16.58	16.95	17.98	18.39	18.79	23.54
АРМАТУРНЫЕ ИЗДЕЛИЯ	14.20	14.60	14.99	21.59	16.17	16.61	17.04	24.56	6.905	7.161	7.417	7.674	9.229	9.520	9.812	10.10	11.38	11.70	12.03	16.70
АРМАТУРНАЯ СТАЛЬ	14.20	14.60	14.99	21.59	16.17	16.61	17.04	24.56	6.905	7.161	7.417	7.674	9.229	9.520	9.812	10.10	11.38	11.70	12.03	16.70
КЛАСС А-I	0.093	0.115	0.138	0.160	0.093	0.115	0.138	0.160	0.093	0.115	0.138	0.160	0.093	0.115	0.138	0.160	0.093	0.115	0.138	0.160
Ф6АI ГОСТ 5781-75	0.093	0.115	0.138	0.160	0.093	0.115	0.138	0.160	0.093	0.115	0.138	0.160	0.093	0.115	0.138	0.160	0.093	0.115	0.138	0.160
КЛАСС А-III	9.002	9.014	9.025	15.24	10.17	10.18	10.18	17.26	4.248	4.304	4.360	4.414	5.396	5.442	5.487	5.531	6.548	6.581	6.615	10.49
Ф6АIII ГОСТ 5781-75	8.203	8.126	8.048		9.375	9.287	9.198		3.449	3.416	3.383	3.349	4.599	4.554	4.510	4.466	5.749	5.693	5.638	
Ф8АIII ГОСТ 5781-75			14.17					16.19												9.924
Ф12АIII ГОСТ 5.1459-72*	0.799	0.888	0.977	1.065	0.799	0.888	0.977	1.065	0.799	0.888	0.977	1.065	0.799	0.888	0.977	1.065	0.799	0.888	0.977	1.065
КЛАСС В-I	5.103	5.467	5.831	6.195	5.907	6.317	6.728	7.138	2.564	2.742	2.921	3.099	3.736	3.963	4.188	4.413	4.735	5.006	5.277	5.549
Ф4ВI ГОСТ 6727-53*	1.596	1.960	2.324	2.688	1.799	2.210	2.620	3.030	0.783	0.962	1.140	1.319	0.986	1.211	1.436	1.661	1.190	1.461	1.732	2.004
Ф5ВI ГОСТ 6727-53*	3.507	3.507	3.507	3.507	4.108	4.108	4.108	4.108	1.780	1.780	1.780	1.780	2.751	2.751	2.751	2.751	3.545	3.545	3.545	3.545
ЗАКЛАДНЫЕ ИЗДЕЛИЯ	9.907	9.986	10.06	10.14	9.907	9.986	10.06	10.14	6.607	6.686	6.765	6.844	6.607	6.686	6.765	6.844	6.607	6.686	6.765	6.844
ПРОФИЛЬНАЯ СТАЛЬ	1.910	1.910	1.910	1.910	1.910	1.910	1.910	1.910	1.910	1.910	1.910	1.910	1.910	1.910	1.910	1.910	1.910	1.910	1.910	1.910
ПОЛОСОВАЯ	1.910	1.910	1.910	1.910	1.910	1.910	1.910	1.910	1.910	1.910	1.910	1.910	1.910	1.910	1.910	1.910	1.910	1.910	1.910	1.910
-120Х6 ГОСТ 103-76 С38/23	0.850	0.850	0.850	0.850	0.850	0.850	0.850	0.850	0.850	0.850	0.850	0.850	0.850	0.850	0.850	0.850	0.850	0.850	0.850	0.850
-150Х6 ГОСТ 103-76 С38/23	1.060	1.060	1.060	1.060	1.060	1.060	1.060	1.060	1.060	1.060	1.060	1.060	1.060	1.060	1.060	1.060	1.060	1.060	1.060	1.060
АРМАТУРНАЯ СТАЛЬ	7.997	8.076	8.155	8.234	7.997	8.076	8.155	8.234	4.697	4.776	4.855	4.934	4.697	4.776	4.855	4.934	4.697	4.776	4.855	4.934
КЛАСС А-I	6.026	6.105	6.184	6.263	6.026	6.105	6.184	6.263	2.726	2.805	2.884	2.963	2.726	2.805	2.884	2.963	2.726	2.805	2.884	2.963
Ф8АI ГОСТ 5781-75	0.426	0.505	0.584	0.663	0.426	0.505	0.584	0.663	0.426	0.505	0.584	0.663	0.426	0.505	0.584	0.663	0.426	0.505	0.584	0.663
Ф12АI ГОСТ 5781-75									2.300	2.300	2.300	2.300	2.300	2.300	2.300	2.300	2.300	2.300	2.300	2.300
Ф16АI ГОСТ 5781-75	5.600	5.600	5.600	5.600	5.600	5.600	5.600	5.600												
КЛАСС А-III	1.971	1.971	1.971	1.971	1.971	1.971	1.971	1.971	1.971	1.971	1.971	1.971	1.971	1.971	1.971	1.971	1.971	1.971	1.971	1.971
Ф8АIII ГОСТ 5781-75	0.852	0.852	0.852	0.852	0.852	0.852	0.852	0.852	0.852	0.852	0.852	0.852	0.852	0.852	0.852	0.852	0.852	0.852	0.852	0.852
Ф12АIII ГОСТ 5.1459-72*	1.119	1.119	1.119	1.119	1.119	1.119	1.119	1.119	1.119	1.119	1.119	1.119	1.119	1.119	1.119	1.119	1.119	1.119	1.119	1.119

ЭПВЦ КиевЗНИИЭП ТПП КОРТ ОПЕРАТОР

ИНВ № ПОДЛ. | ПОДП. И ДАТА | ВЗАМ ИНВ №

НАИМЕНОВАНИЕ	КОЛ-НА ИСПОЛН. 1.020-1.5-2 2.0.0.0-																			
	040	041	042	043	044	045	046	047	048	049	050	051	052	053	054	055	056	057	058	059
МАТЕРИАЛЫ:																				
БЕТОН ЛЕГК. М50 М.КУБ.	0.712	0.869	1.023	1.174	0.823	1.005	1.182	1.357	0.989	1.208	1.421	1.631	1.156	1.411	1.660	1.905	0.708	0.869	1.028	1.186
РАСТВОР ЦЕМ. М100 М.КУБ.	0.063	0.062	0.060	0.059	0.073	0.071	0.070	0.068	0.087	0.086	0.084	0.082	0.102	0.100	0.098	0.096	0.064	0.064	0.063	0.063
РАСТВОР ЦЕМ. М50 М.КУБ.	0.052	0.052	0.052	0.052	0.060	0.060	0.060	0.060	0.072	0.072	0.072	0.072	0.084	0.084	0.084	0.084	0.050	0.050	0.050	0.050
ПОКАЗАТЕЛИ:																				
МАССА СТАЛИ КГ	18.29	18.70	19.10	27.15	18.70	19.14	22.88	28.53	23.95	24.43	24.90	31.46	25.90	26.42	26.93	34.39	26.06	26.57	27.08	27.58
АРМАТУРНЫЕ ИЗДЕЛИЯ	11.68	12.01	12.34	17.01	12.09	12.45	12.81	18.39	14.04	14.44	14.84	21.31	16.00	16.43	16.86	24.24	19.46	19.88	20.31	20.74
АРМАТУРНАЯ СТАЛЬ	11.68	12.01	12.34	17.01	12.09	12.45	12.81	18.39	14.04	14.44	14.84	21.31	16.00	16.43	16.86	24.24	19.46	19.88	20.31	20.74
КЛАСС А-I	0.093	0.115	0.138	0.160	0.093	0.115	0.138	0.160	0.093	0.115	0.138	0.160	0.093	0.115	0.138	0.160	0.093	0.115	0.138	0.160
Ф6АI ГОСТ 5781-75	0.093	0.115	0.138	0.160	0.093	0.115	0.138	0.160	0.093	0.115	0.138	0.160	0.093	0.115	0.138	0.160	0.093	0.115	0.138	0.160
КЛАСС А-III	6.548	6.581	6.615	10.99	7.697	7.720	7.742	12.98	8.847	8.858	8.870	14.96	9.997	9.997	9.997	16.95	14.15	14.18	14.21	14.25
Ф6АIII ГОСТ 5781-75	5.749	5.693	5.638		6.898	6.832	6.765		8.048	7.970	7.893		9.198	9.109	9.020					
Ф8АIII ГОСТ 5781-75				9.924				11.91				13.89				15.88	13.35	13.29	13.23	13.18
Ф12АIII ГОСТ 5.1459-72*	0.799	0.888	0.977	1.065	0.799	0.888	0.977	1.065	0.799	0.888	0.977	1.065	0.799	0.888	0.977	1.065	0.799	0.888	0.977	1.065
КЛАСС В-I	5.043	5.314	5.586	5.857	4.298	4.616	4.934	5.251	5.103	5.467	5.831	6.195	5.907	6.317	6.728	7.138	5.212	5.588	5.964	6.339
Ф4ВI ГОСТ 6727-53*	1.190	1.461	1.732	2.004	1.393	1.711	2.028	2.346	1.596	1.960	2.324	2.688	1.799	2.210	2.620	3.030	1.651	2.027	2.403	2.779
Ф5ВI ГОСТ 6727-53*	3.853	3.853	3.853	3.853	2.905	2.905	2.905	2.905	3.507	3.507	3.507	3.507	4.108	4.108	4.108	4.108	3.561	3.561	3.561	3.561
ЗАКЛАДНЫЕ ИЗДЕЛИЯ	6.607	6.686	6.765	10.14	6.607	6.686	10.06	10.14	9.907	9.986	10.06	10.14	9.907	9.986	10.06	10.14	6.607	6.686	6.765	6.844
ПРОФИЛЬНАЯ СТАЛЬ	1.910	1.910	1.910	1.910	1.910	1.910	1.910	1.910	1.910	1.910	1.910	1.910	1.910	1.910	1.910	1.910	1.910	1.910	1.910	1.910
ПОЛОСОВАЯ	1.910	1.910	1.910	1.910	1.910	1.910	1.910	1.910	1.910	1.910	1.910	1.910	1.910	1.910	1.910	1.910	1.910	1.910	1.910	1.910
-120Х6 ГОСТ 103-76 С38/23	0.850	0.850	0.850	0.850	0.850	0.850	0.850	0.850	0.850	0.850	0.850	0.850	0.850	0.850	0.850	0.850	0.850	0.850	0.850	0.850
-150Х6 ГОСТ 103-76 С38/23	1.060	1.060	1.060	1.060	1.060	1.060	1.060	1.060	1.060	1.060	1.060	1.060	1.060	1.060	1.060	1.060	1.060	1.060	1.060	1.060
АРМАТУРНАЯ СТАЛЬ	4.697	4.776	4.855	8.234	4.697	4.776	8.155	8.234	7.997	8.076	8.155	8.234	7.997	8.076	8.155	8.234	4.697	4.776	4.855	4.934
КЛАСС А-I	2.726	2.805	2.884	6.263	2.726	2.805	6.184	6.263	6.026	6.105	6.184	6.263	6.026	6.105	6.184	6.263	2.726	2.805	2.884	2.963
18АI ГОСТ 5781-75	0.426	0.505	0.584	0.663	0.426	0.505	0.584	0.663	0.426	0.505	0.584	0.663	0.426	0.505	0.584	0.663	0.426	0.505	0.584	0.663
Ф12АI ГОСТ 5781-75	2.300	2.300	2.300		2.300	2.300											2.300	2.300	2.300	2.300
Ф16АI ГОСТ 5781-75				5.600			5.600	5.600	5.600	5.600	5.600	5.600	5.600	5.600	5.600	5.600				
КЛАСС А-III	1.971	1.971	1.971	1.971	1.971	1.971	1.971	1.971	1.971	1.971	1.971	1.971	1.971	1.971	1.971	1.971	1.971	1.971	1.971	1.971
Ф8АIII ГОСТ 5781-75	0.852	0.852	0.852	0.852	0.852	0.852	0.852	0.852	0.852	0.852	0.852	0.852	0.852	0.852	0.852	0.852	0.852	0.852	0.852	0.852
Ф12АIII ГОСТ 5.1459-72*	1.119	1.119	1.119	1.119	1.119	1.119	1.119	1.119	1.119	1.119	1.119	1.119	1.119	1.119	1.119	1.119	1.119	1.119	1.119	1.119

НАИМЕНОВАНИЕ	КОЛ.НА ИСПОЛН. -1.020-1.5-2 2.0.0.0-																			
	060	061	062	063	064	065	066	067	068	069	070	071	072	073	074	075	076	077	078	079
МАТЕРИАЛЫ:																				
БЕТОН ЛЕГК. М50 М.КУБ.	1.071	1.314	1.555	1.794	1.434	1.759	2.082	2.402	1.555	1.908	2.258	2.604	1.797	2.205	2.609	3.010	2.160	2.650	3.136	3.618
РАСТВОР ЦЕМ. М100 М.КУВ.	0.097	0.096	0.096	0.095	0.130	0.129	0.128	0.127	0.141	0.140	0.139	0.137	0.163	0.162	0.160	0.159	0.196	0.195	0.193	0.191
РАСТВОР ЦЕМ. М50 М.КУБ.	0.076	0.076	0.076	0.076	0.102	0.102	0.102	0.102	0.111	0.111	0.111	0.111	0.128	0.128	0.128	0.128	0.154	0.154	0.154	0.154
ПОКАЗАТЕЛИ:																				
МАССА СТАЛИ КГ	31.44	35.32	35.90	36.48	40.33	40.99	41.65	56.56	40.75	41.41	42.06	56.97	46.00	46.74	49.37	64.93	52.03	54.74	61.65	79.76
АРМАТУРНЫЕ ИЗДЕЛИЯ	24.83	25.33	25.84	26.34	30.42	31.00	31.58	44.51	30.84	31.42	32.00	44.93	36.10	36.75	37.41	52.89	42.12	42.86	43.59	61.61
АРМАТУРНАЯ СТАЛЬ	24.83	25.33	25.84	26.34	30.42	31.00	31.58	44.51	30.84	31.42	32.00	44.93	36.10	36.75	37.41	52.89	42.12	42.86	43.59	61.61
КЛАСС А-I	0.093	0.115	0.138	0.160	0.093	0.115	0.138	0.160	0.093	0.115	0.138	0.160	0.093	0.115	0.138	0.160	0.093	0.115	0.138	0.160
Ф6АI ГОСТ 5781-75	0.093	0.115	0.138	0.160	0.093	0.115	0.138	0.160	0.093	0.115	0.138	0.160	0.093	0.115	0.138	0.160	0.093	0.115	0.138	0.160
КЛАСС А-III	18.60	18.61	18.63	18.64	23.05	23.05	23.04	35.38	23.05	23.05	23.04	35.38	27.51	27.48	27.45	42.24	31.96	31.91	31.86	49.10
Ф8АШ ГОСТ 5781-75	17.80	17.72	17.65	17.57	22.25	22.16	22.06		22.25	22.16	22.06		26.71	26.59	26.47		31.16	31.02	30.88	
Ф10АШ ГОСТ 5.1459-72*								34.31				34.31				41.17				48.03
Ф12АШ ГОСТ 5.1459-72*	0.799	0.888	0.977	1.065	0.799	0.888	0.977	1.065	0.799	0.888	0.977	1.065	0.799	0.888	0.977	1.065	0.799	0.888	0.977	1.065
КЛАСС В-I	6.133	6.605	7.076	7.548	7.278	7.845	8.412	8.979	7.694	8.261	8.828	9.395	8.499	9.162	9.825	10.49	10.08	10.83	11.59	12.35
Ф4ВI ГОСТ 6727-53*	2.072	2.543	3.015	3.486	2.492	3.059	3.626	4.193	2.492	3.059	3.626	4.193	2.912	3.575	4.238	4.901	3.332	4.091	4.849	5.608
Ф5ВI ГОСТ 6727-53*	4.061	4.061	4.061	4.061	4.786	4.786	4.786	4.786	5.202	5.202	5.202	5.202	5.587	5.587	5.587	5.587	6.743	6.743	6.743	6.743
ЗАКЛАДНЫЕ ИЗДЕЛИЯ	6.607	9.986	10.06	10.14	9.907	9.986	10.06	12.04	9.907	9.986	10.06	12.04	9.907	9.986	11.96	12.04	9.907	11.89	18.06	18.14
ПРОФИЛЬНАЯ СТАЛЬ	1.910	1.910	1.910	1.910	1.910	1.910	1.910	1.910	1.910	1.910	1.910	1.910	1.910	1.910	1.910	1.910	1.910	1.910	1.910	1.910
ПОЛОСОВАЯ	1.910	1.910	1.910	1.910	1.910	1.910	1.910	1.910	1.910	1.910	1.910	1.910	1.910	1.910	1.910	1.910	1.910	1.910	1.910	1.910
-120Х6 ГОСТ 103-76 С38/23	0.850	0.850	0.850	0.850	0.850	0.850	0.850	0.850	0.850	0.850	0.850	0.850	0.850	0.850	0.850	0.850	0.850	0.850	0.850	0.850
-150Х6 ГОСТ 103-76 С38/23	1.060	1.060	1.060	1.060	1.060	1.060	1.060	1.060	1.060	1.060	1.060	1.060	1.060	1.060	1.060	1.060	1.060	1.060	1.060	1.060
АРМАТУРНАЯ СТАЛЬ	4.697	8.076	8.155	8.234	7.997	8.076	8.155	10.13	7.997	8.076	8.155	10.13	7.997	8.076	10.05	10.13	7.997	9.976	16.15	16.23
КЛАСС А-I	2.726	6.105	6.184	6.263	6.026	6.105	6.184	8.163	6.026	6.105	6.184	8.163	6.026	6.105	8.084	8.163	6.026	8.005	14.18	14.26
Ф8АI ГОСТ 5781-75	0.426	0.505	0.584	0.663	0.426	0.505	0.584	0.663	0.426	0.505	0.584	0.663	0.426	0.505	0.584	0.663	0.426	0.505	0.584	0.663
Ф12АI ГОСТ 5781-75	2.300																			
Ф16АI ГОСТ 5781-75		5.600	5.600	5.600	5.600	5.600	5.600		5.600	5.600	5.600		5.600	5.600			5.600			
Ф18АI ГОСТ 5781-75								7.500				7.500			7.500	7.500		7.500		
Ф22АI ГОСТ 5781-75																			13.60	13.60
КЛАСС А-III	1.971	1.971	1.971	1.971	1.971	1.971	1.971	1.971	1.971	1.971	1.971	1.971	1.971	1.971	1.971	1.971	1.971	1.971	1.971	1.971
Ф8АШ ГОСТ 5781-75	0.852	0.852	0.852	0.852	0.852	0.852	0.852	0.852	0.852	0.852	0.852	0.852	0.852	0.852	0.852	0.852	0.852	0.852	0.852	0.852
Ф12АШ ГОСТ 5.1459-72*	1.119	1.119	1.119	1.119	1.119	1.119	1.119	1.119	1.119	1.119	1.119	1.119	1.119	1.119	1.119	1.119	1.119	1.119	1.119	1.119

ЭПВЦ КиевЗНИИЭП ТЛП КОРТ ОПЕРАТОР СКЛАД

ИНВ № ПОДЛ. | ПОДП. И ДАТА | ВЗАМ.ИНВ №

НАИМЕНОВАНИЕ	КОЛ-НА ИСПОЛН. 1.020-1.5-2 2.0.0.0-																			
	080	081	082	083	084	085	086	087	088	089	090	091	092	093	094	095	096	097	098	099
МАТЕРИАЛЫ:																				
БЕТОН ЛЕГК. М50 М.КУБ.	2.523	3.096	3.663	4.226	0.708	0.869	1.028	1.186	0.702	0.861	1.019	1.175	1.061	1.302	1.541	1.778	1.421	1.744	2.063	2.380
РАСТВОР ЦЕМ. М100 М.КУБ.	0.229	0.227	0.225	0.223	0.064	0.064	0.063	0.063	0.064	0.063	0.063	0.062	0.096	0.096	0.095	0.094	0.129	0.128	0.127	0.126
РАСТВОР ЦЕМ. М50 М.КУБ.	0.180	0.180	0.180	0.180	0.050	0.050	0.050	0.050	0.050	0.050	0.050	0.050	0.076	0.076	0.076	0.076	0.101	0.101	0.101	0.101
ПОКАЗАТЕЛИ:																				
МАССА СТАЛИ КГ	59.96	66.94	67.83	88.48	64.29	64.67	55.94	56.32	25.86	26.37	26.87	27.38	31.28	35.16	35.74	36.33	40.13	40.79	41.45	56.25
АРМАТУРНЫЕ ИЗДЕЛИЯ	48.15	48.96	49.77	70.34	57.68	57.98	49.17	49.48	19.25	19.68	20.11	20.54	24.67	25.17	25.68	26.18	30.23	30.81	31.39	44.21
АРМАТУРНАЯ СТАЛЬ	48.15	48.96	49.77	70.34	57.68	57.98	49.17	49.48	19.25	19.68	20.11	20.54	24.67	25.17	25.68	26.18	30.23	30.81	31.39	44.21
КЛАСС А-I	0.093	0.115	0.138	0.160	14.34	14.36	0.138	0.160	0.093	0.115	0.138	0.160	0.093	0.115	0.138	0.160	0.093	0.115	0.138	0.160
Ф6АI ГОСТ 5781-75	0.093	0.115	0.138	0.160	0.093	0.115	0.138	0.160	0.093	0.115	0.138	0.160	0.093	0.115	0.138	0.160	0.093	0.115	0.138	0.160
Ф10АI ГОСТ 5781-75					14.24	14.24														
КЛАСС А-III	36.41	36.34	36.27	55.96	41.69	41.60	46.64	46.54	14.03	14.07	14.10	14.13	18.45	18.46	18.47	18.48	22.86	22.85	21.84	35.07
Ф6АШ ГОСТ 5781-75							5.127	5.127												
Ф8АШ ГОСТ 5781-75	35.61	35.45	35.29						13.23	13.18	13.12	13.06	17.65	17.57	17.49	17.41	22.06	21.96	21.86	
Ф10АШ ГОСТ 5.1459-72*				54.90																34.00
Ф12АШ ГОСТ 5.1459-72*	0.799	0.888	0.977	1.065	0.799	0.888	0.977	1.065	0.799	0.888	0.977	1.065	0.799	0.888	0.977	1.065	0.799	0.888	0.977	1.065
Ф14АШ ГОСТ 5.1459-72*					40.89	40.71	40.53	40.35												
КЛАСС В-I	11.65	12.51	13.36	14.21	1.651	2.027	2.403	2.779	5.127	5.503	5.879	6.255	6.133	6.605	7.076	7.548	7.278	7.845	8.412	8.979
Ф4ВI ГОСТ 6727-53*	3.753	4.607	5.461	6.315	1.651	2.027	2.403	2.779	1.651	2.027	2.403	2.779	2.072	2.543	3.015	3.486	2.492	3.059	3.626	4.193
Ф5ВI ГОСТ 6727-53*	7.899	7.899	7.899	7.899					3.476	3.476	3.476	3.476	4.061	4.061	4.061	4.061	4.786	4.786	4.786	4.786
ЗАКЛАДНЫЕ ИЗДЕЛИЯ	11.81	17.99	18.06	18.14	6.607	6.686	6.765	6.844	6.607	6.686	6.765	6.844	6.607	9.986	10.06	10.14	9.907	9.986	10.06	12.04
ПРОФИЛЬНАЯ СТАЛЬ	1.910	1.910	1.910	1.910	1.910	1.910	1.910	1.910	1.910	1.910	1.910	1.910	1.910	1.910	1.910	1.910	1.910	1.910	1.910	1.910
ПОЛОСОВАЯ	1.910	1.910	1.910	1.910	1.910	1.910	1.910	1.910	1.910	1.910	1.910	1.910	1.910	1.910	1.910	1.910	1.910	1.910	1.910	1.910
-120Х6 ГОСТ 103-76 С38/23	0.850	0.850	0.850	0.850	0.850	0.850	0.850	0.850	0.850	0.850	0.850	0.850	0.850	0.850	0.850	0.850	0.850	0.850	0.850	0.850
-150Х6 ГОСТ 103-76 С38/23	1.060	1.060	1.060	1.060	1.060	1.060	1.060	1.060	1.060	1.060	1.060	1.060	1.060	1.060	1.060	1.060	1.060	1.060	1.060	1.060
АРМАТУРНАЯ СТАЛЬ	9.897	16.08	16.15	16.23	4.697	4.776	4.855	4.934	4.697	4.776	4.855	4.934	4.697	8.076	8.155	8.234	7.997	8.076	8.155	10.13
КЛАСС А-I	7.926	14.11	14.18	14.26	2.726	2.805	2.884	2.963	2.726	2.805	2.884	2.963	2.726	6.105	6.184	6.263	6.026	6.105	6.184	8.163
Ф8АI ГОСТ 5781-75	0.426	0.505	0.584	0.663	0.426	0.505	0.584	0.663	0.426	0.505	0.584	0.663	0.426	0.505	0.584	0.663	0.426	0.505	0.584	0.663
Ф12АI ГОСТ 5781-75					2.300	2.300	2.300	2.300	2.300	2.300	2.300	2.300	2.300							
Ф16АI ГОСТ 5781-75														5.600	5.600	5.600	5.600	5.600	5.600	
Ф18АI ГОСТ 5781-75	7.500																			7.500
Ф22АI ГОСТ 5781-75		13.60	13.60	13.60																
КЛАСС А-III	1.971	1.971	1.971	1.971	1.971	1.971	1.971	1.971	1.971	1.971	1.971	1.971	1.971	1.971	1.971	1.971	1.971	1.971	1.971	1.971
Ф8АШ ГОСТ 5781-75	0.852	0.852	0.852	0.852	0.852	0.852	0.852	0.852	0.852	0.852	0.852	0.852	0.852	0.852	0.852	0.852	0.852	0.852	0.852	0.852
Ф12АШ ГОСТ 5.1459-72*	1.119	1.119	1.119	1.119	1.119	1.119	1.119	1.119	1.119	1.119	1.119	1.119	1.119	1.119	1.119	1.119	1.119	1.119	1.119	1.119

НАИМЕНОВАНИЕ	КОЛ-НА ИСПОЛН. 1.020-1.5-2 2.0.0.0-																			
	100	101	102	103	104	105	106	107	108	109	110	111	112	113	114	115	116	117	118	119
МАТЕРИАЛЫ:																				
БЕТОН ЛЕГК. М50 М.КУБ.	1.541	1.891	2.238	2.581	1.781	2.185	2.586	2.983	2.141	2.627	3.108	3.585	2.500	3.068	3.631	4.188	0.702	0.861	1.019	1.175
РАСТВОР ЦЕМ. М100 М.КУБ.	0.140	0.139	0.137	0.136	0.162	0.160	0.159	0.157	0.195	0.193	0.191	0.189	0.227	0.225	0.223	0.221	0.064	0.063	0.063	0.062
РАСТВОР ЦЕМ. М50 М.КУБ.	0.110	0.110	0.110	0.110	0.127	0.127	0.127	0.127	0.153	0.153	0.153	0.153	0.178	0.178	0.178	0.178	0.050	0.050	0.050	0.050
ПОКАЗАТЕЛИ:																				
МАССА СТАЛИ КГ	40.55	41.21	41.87	56.67	45.77	46.50	49.14	64.56	51.76	54.47	61.38	79.32	59.64	66.63	67.52	87.99	63.58	63.97	55.45	55.84
АРМАТУРНЫЕ ИЗДЕЛИЯ	30.64	31.22	31.80	44.62	35.86	36.52	37.17	52.52	41.85	42.58	43.31	61.18	47.84	48.64	49.45	69.84	56.98	57.28	48.69	49.00
АРМАТУРНАЯ СТАЛЬ	30.64	31.22	31.80	44.62	35.86	36.52	37.17	52.52	41.85	42.58	43.31	61.18	47.84	48.64	49.45	69.84	56.98	57.28	48.69	49.00
КЛАСС А-I	0.093	0.115	0.138	0.160	0.093	0.115	0.138	0.160	0.093	0.115	0.138	0.160	0.093	0.115	0.138	0.160	14.00	14.02	0.138	0.160
Ф6АI ГОСТ 5781-75	0.093	0.115	0.138	0.160	0.093	0.115	0.138	0.160	0.093	0.115	0.138	0.160	0.093	0.115	0.138	0.160	0.093	0.115	0.138	0.160
Ф10АI ГОСТ 5781-75																	13.90	13.90		
КЛАСС А-III	22.86	22.85	22.84	35.07	27.27	27.24	27.21	41.87	31.68	31.63	31.58	48.67	36.05	36.02	34.96	55.47	41.33	41.24	46.15	46.06
Ф6АIII ГОСТ 5781-75																			5.005	5.005
Ф8АIII ГОСТ 5781-75	22.06	21.96	21.86		26.47	26.35	26.23		30.88	30.74	30.60		35.29	35.13	34.98					
Ф10АIII ГОСТ 5.1459-72*				34.00				40.80				47.60				54.40				
Ф12АIII ГОСТ 5.1459-72*	0.799	0.888	0.977	1.065	0.799	0.888	0.977	1.065	0.799	0.888	0.977	1.065	0.799	0.888	0.977	1.065	0.799	0.888	0.977	1.065
Ф14АIII ГОСТ 5.1459-72*																	40.53	40.35	40.17	39.99
КЛАСС В-I	7.694	8.261	8.828	9.395	8.499	9.162	9.825	10.49	10.08	10.83	11.59	12.35	11.65	12.51	13.36	14.21	1.651	2.027	2.403	2.779
Ф4ВI ГОСТ 6727-53*	2.492	3.059	3.626	4.193	2.912	3.575	4.238	4.901	3.332	4.091	4.849	5.608	3.753	4.607	5.461	6.315	1.651	2.027	2.403	2.779
Ф5ВI ГОСТ 6727-53*	5.202	5.202	5.202	5.202	5.587	5.587	5.587	5.587	6.743	6.743	6.743	6.743	7.899	7.899	7.899	7.899				
ЗАКЛАДНЫЕ ИЗДЕЛИЯ	9.907	9.986	10.06	12.04	9.907	9.986	11.96	12.04	9.907	11.89	18.06	18.14	11.81	17.99	18.06	18.14	6.607	6.686	6.765	6.844
ПРОФИЛЬНАЯ СТАЛЬ	1.910	1.910	1.910	1.910	1.910	1.910	1.910	1.910	1.910	1.910	1.910	1.910	1.910	1.910	1.910	1.910	1.910	1.910	1.910	1.910
ПОЛОСОВАЯ	1.910	1.910	1.910	1.910	1.910	1.910	1.910	1.910	1.910	1.910	1.910	1.910	1.910	1.910	1.910	1.910	1.910	1.910	1.910	1.910
-120Х6 ГОСТ 103-76 С38/23	0.850	0.850	0.850	0.850	0.850	0.850	0.850	0.850	0.850	0.850	0.850	0.850	0.850	0.850	0.850	0.850	0.850	0.850	0.850	0.850
-150Х6 ГОСТ 103-76 С38/23	1.060	1.060	1.060	1.060	1.060	1.060	1.060	1.060	1.060	1.060	1.060	1.060	1.060	1.060	1.060	1.060	1.060	1.060	1.060	1.060
АРМАТУРНАЯ СТАЛЬ	7.997	8.076	8.155	10.13	7.997	8.076	10.05	10.13	7.997	9.976	16.15	16.23	9.897	16.08	16.15	16.23	4.697	4.776	4.855	4.934
КЛАСС А-I	6.026	6.105	6.184	8.163	6.026	6.105	8.084	8.163	6.026	8.005	14.18	14.26	7.926	14.11	14.18	14.26	2.726	2.805	2.884	2.963
Ф8АI ГОСТ 5781-75	0.426	0.505	0.584	0.663	0.426	0.505	0.584	0.663	0.426	0.505	0.584	0.663	0.426	0.505	0.584	0.663	0.426	0.505	0.584	0.663
Ф12АI ГОСТ 5781-75																	2.300	2.300	2.300	2.300
Ф16АI ГОСТ 5781-75	5.600	5.600	5.600		5.600	5.600			5.600											
Ф18АI ГОСТ 5781-75				7.500			7.500	7.500		7.500			7.500							
Ф22АI ГОСТ 5781-75											13.60	13.60		13.60	13.60	13.60				
КЛАСС А-III	1.971	1.971	1.971	1.971	1.971	1.971	1.971	1.977	1.971	1.977	1.971	1.971	1.971	1.971	1.971	1.971	1.971	1.971	1.971	1.971
Ф8АIII ГОСТ 5781-75	0.852	0.852	0.852	0.852	0.852	0.852	0.852	0.852	0.852	0.852	0.852	0.852	0.852	0.852	0.852	0.852	0.852	0.852	0.852	0.852
Ф12АIII ГОСТ 5.1459-72*	1.119	1.119	1.119	1.119	1.119	1.119	1.119	1.119	1.119	1.119	1.119	1.119	1.119	1.119	1.119	1.119	1.119	1.119	1.119	1.119

ЭПВЦ КиевЗНИИЭП
ОПЕРАТОР ТЛП КОРТ
СКАЛА
ВЗАМ.ИНВ.№
ПОДП. И ДАТА
ИНВ.№ ПОДЛ.

НАИМЕНОВАНИЕ	КОЛ-НА ИСПОЛН. 1.020-1.5-2 2.0.0.0-																			
	120	121	122	123	124	125	126	127	128	129	130	131	132	133	134	135	136	137	138	139
МАТЕРИАЛЫ:																				
БЕТОН ЯЧ. М25 М.КУБ.																	0.384	0.456	0.581	0.690
БЕТОН ЛЕГК. М50 М.КУБ.	0.839	1.024	1.206	1.384	0.823	1.005	1.182	1.357	1.797	2.205	2.609	3.010	1.781	2.185	2.586	2.983				
РАСТВОР ЦЕМ. М100 М.КУБ.	0.074	0.073	0.071	0.070	0.073	0.071	0.070	0.068	0.163	0.162	0.160	0.159	0.162	0.160	0.159	0.157				
РАСТВОР ЦЕМ. М50 М.КУБ.	0.061	0.061	0.061	0.061	0.060	0.060	0.060	0.060	0.128	0.128	0.128	0.128	0.127	0.127	0.127	0.127				
ПОКАЗАТЕЛИ:																				
МАССА СТАЛИ КГ	24.83	25.43	29.33	35.24	24.70	25.30	29.20	35.01	52.01	52.90	55.69	71.41	51.77	52.66	55.46	71.04	13.58	13.91	15.40	15.77
АРМАТУРНЫЕ ИЗДЕЛИЯ	14.72	15.08	15.21	21.12	14.59	14.95	15.31	20.89	38.60	39.25	39.91	55.39	38.36	39.02	38.34	53.69	6.972	7.228	8.794	9.085
АРМАТУРНАЯ СТАЛЬ	14.72	15.08	15.21	21.12	14.59	14.95	15.31	20.89	38.60	39.25	39.91	55.39	38.36	39.02	38.34	53.69	6.972	7.228	8.794	9.085
КЛАСС А-I	0.673	0.695	0.717	0.739	0.673	0.695	0.717	0.739	0.673	0.695	0.717	0.739	0.673	0.695	0.717	0.739	0.093	0.115	0.093	0.115
Ø6AI ГОСТ 5781-75	0.673	0.695	0.717	0.739	0.673	0.695	0.717	0.739	0.673	0.695	0.717	0.739	0.673	0.695	0.717	0.739	0.093	0.115	0.093	0.115
КЛАСС А-III	9.753	9.775	9.797	15.14	9.619	9.642	9.664	14.90	29.43	29.40	29.37	44.16	29.19	29.16	29.13	43.79	4.315	4.370	5.487	5.531
Ø6AIII ГОСТ 5781-75	7.032	6.965	6.898		6.898	6.832	6.765										3.516	3.482	4.688	4.643
Ø8AIII ГОСТ 5781-75				12.15				11.91	26.71	26.59	26.47		26.47	26.35	26.23					
Ø10AIII ГОСТ 5.1459-72*												41.17				40.80				
Ø12AIII ГОСТ 5.1459-72*	2.721	2.810	2.899	2.988	2.721	2.810	2.899	2.988	2.721	2.810	2.899	2.988	2.721	2.810	2.899	2.988	0.799	0.888	0.799	0.888
КЛАСС В-I	4.298	4.616	4.934	5.251	4.298	4.616	4.934	5.251	8.499	9.162	9.825	10.49	8.499	9.162	9.825	10.49	2.564	2.742	3.214	3.439
Ø4BI ГОСТ 6727-53*	1.393	1.711	2.028	2.346	1.393	1.711	2.028	2.346	2.912	3.575	4.238	4.901	2.912	3.575	4.238	4.901	0.783	0.962	0.986	1.211
Ø5BI ГОСТ 6727-53*	2.905	2.905	2.905	2.905	2.905	2.905	2.905	2.905	5.587	5.587	5.587	5.587	5.587	5.587	5.587	5.587	1.780	1.780	2.227	2.227
ЗАКЛАДНЫЕ ИЗДЕЛИЯ	10.11	10.35	13.88	14.12	10.11	10.35	13.88	14.12	13.41	13.65	15.78	16.02	13.41	13.65	15.78	16.02	6.607	6.686	6.607	6.686
ПРОФИЛЬНАЯ СТАЛЬ	4.750	4.750	4.750	4.750	4.750	4.750	4.750	4.750	4.750	4.750	4.750	4.750	4.750	4.750	4.750	4.750	1.910	1.910	1.910	1.910
ПОЛОСОВАЯ	4.750	4.750	4.750	4.750	4.750	4.750	4.750	4.750	4.750	4.750	4.750	4.750	4.750	4.750	4.750	4.750	1.910	1.910	1.910	1.910
-120X6 ГОСТ 103-76 С38/23	0.850	0.850	0.850	0.850	0.850	0.850	0.850	0.850	0.850	0.850	0.850	0.850	0.850	0.850	0.850	0.850	0.850	0.850	0.850	0.850
-150X6 ГОСТ 103-76 С38/23	1.060	1.060	1.060	1.060	1.060	1.060	1.060	1.060	1.060	1.060	1.060	1.060	1.060	1.060	1.060	1.060	1.060	1.060	1.060	1.060
-150X8 ГОСТ 103-76 С38/23	2.840	2.840	2.840	2.840	2.840	2.840	2.840	2.840	2.840	2.840	2.840	2.840	2.840	2.840	2.840	2.840				
АРМАТУРНАЯ СТАЛЬ	5.360	5.597	9.134	9.370	5.360	5.597	9.134	9.370	8.660	8.897	11.03	11.27	8.660	8.897	11.03	11.27	4.697	4.776	4.697	4.776
КЛАСС А-I	2.726	2.805	6.184	6.263	2.726	2.805	6.184	6.263	6.026	6.105	8.084	8.163	6.026	6.105	8.084	8.163	2.726	2.805	2.726	2.805
Ø8AI ГОСТ 5781-75	0.426	0.505	0.584	0.663	0.426	0.505	0.584	0.663	0.426	0.505	0.584	0.663	0.426	0.505	0.584	0.663	0.426	0.505	0.426	0.505
Ø12AI ГОСТ 5781-75	2.300	2.300			2.300	2.300											2.300	2.300	2.300	2.300
Ø16AI ГОСТ 5781-75			5.600	5.600			5.600	5.600	5.600	5.600			5.600	5.600						
Ø18AI ГОСТ 5781-75											7.500	7.500			7.500	7.500				
КЛАСС А-III	2.634	2.792	2.950	3.108	2.634	2.792	2.950	3.108	2.634	2.792	2.950	3.108	2.634	2.792	2.950	3.108	1.971	1.971	1.971	1.971
Ø8AIII ГОСТ 5781-75	1.515	1.673	1.831	1.989	1.515	1.673	1.831	1.989	1.515	1.673	1.831	1.989	1.515	1.673	1.831	1.989	0.852	0.852	0.852	0.852
Ø12AIII ГОСТ 5.1459-72*	1.119	1.119	1.119	1.119	1.119	1.119	1.119	1.119	1.119	1.119	1.119	1.119	1.119	1.119	1.119	1.119	1.119	1.119	1.119	1.119

НАИМЕНОВАНИЕ	КОЛ-НА ИСПОЛН. 1.020-1.5-2 2.0.0.0-																			
	140	141	142	143	144	145	146	147	148	149	150	151	152	153	154	155	156	157	158	159
МАТЕРИАЛЫ:																				
БЕТОН ЯЧ. М25 М.КУБ.	0.778	0.924	0.843	1.002	0.975	1.158	1.171	1.392	0.377	0.448	0.570	0.677	0.763	0.907	0.827	0.983	0.956	1.136	1.149	1.366
ПОКАЗАТЕЛИ:																				
МАССА СТАЛИ КГ	17.56	17.97	17.82	18.23	18.83	19.27	24.11	24.58	13.51	13.85	15.84	16.21	17.98	18.39	18.29	18.70	18.70	19.14	23.95	24.43
АРМАТУРНЫЕ ИЗДЕЛИЯ	10.95	11.28	11.22	11.54	12.22	12.58	14.20	14.60	6.905	7.161	9.229	9.520	11.38	11.70	11.68	12.01	12.09	12.45	14.04	14.44
АРМАТУРНАЯ СТАЛЬ	10.95	11.28	11.22	11.54	12.22	12.58	14.20	14.60	6.905	7.161	9.229	9.520	11.38	11.70	11.68	12.01	12.09	12.45	14.04	14.44
КЛАСС А-I	0.093	0.115	0.093	0.115	0.093	0.115	0.093	0.115	0.093	0.115	0.093	0.115	0.093	0.115	0.093	0.115	0.093	0.115	0.093	0.115
Ф6АI ГОСТ 5781-75	0.093	0.115	0.093	0.115	0.093	0.115	0.093	0.115	0.093	0.115	0.093	0.115	0.093	0.115	0.093	0.115	0.093	0.115	0.093	0.115
КЛАСС А-III	6.659	6.692	6.659	6.692	6.831	7.853	8.002	9.014	3.248	4.304	5.398	5.442	6.548	6.581	6.548	6.581	7.697	7.720	8.847	8.858
Ф6АIII ГОСТ 5781-75	5.860	5.804	5.860	5.804	7.032	6.965	8.203	8.126	3.449	3.416	4.599	4.554	5.749	5.693	5.749	5.693	6.898	6.832	8.048	7.970
Ф12АIII ГОСТ 5.1459-72*	0.799	0.888	0.799	0.888	0.799	0.888	0.799	0.888	0.799	0.888	0.799	0.888	0.799	0.886	0.799	0.888	0.799	0.888	0.799	0.888
КЛАСС В-I	4.203	4.474	4.465	4.736	4.298	4.616	5.103	5.467	2.564	2.742	3.738	3.963	4.735	5.006	5.043	5.314	4.298	4.616	5.103	5.467
Ф4ВI ГОСТ 6727-53*	1.190	1.461	1.190	1.461	1.393	1.711	1.596	1.960	0.783	0.962	0.986	1.211	1.190	1.461	1.190	1.461	1.393	1.711	1.596	1.960
Ф5ВI ГОСТ 6727-53*	3.013	3.013	3.275	3.275	2.905	2.905	3.507	3.507	1.780	1.780	2.751	2.751	3.545	3.545	3.853	3.853	2.905	2.905	3.507	3.507
ЗАКЛАДНЫЕ ИЗДЕЛИЯ	6.607	6.686	6.607	6.686	6.607	6.686	9.907	9.986	6.607	6.686	6.607	6.686	6.607	6.686	6.607	6.686	6.607	6.686	9.907	9.986
ПРОФИЛЬНАЯ СТАЛЬ	1.910	1.910	1.910	1.910	1.910	1.910	1.910	1.910	1.910	1.910	1.910	1.910	1.910	1.910	1.910	1.910	1.910	1.910	1.910	1.910
ПОЛОСОВАЯ	1.910	1.910	1.910	1.910	1.910	1.910	1.910	1.910	1.910	1.910	1.910	1.910	1.910	1.910	1.910	1.910	1.910	1.910	1.910	1.910
-120Х6 ГОСТ 103-76 С38/23	0.850	0.850	0.850	0.850	0.850	0.850	0.850	0.850	0.850	0.850	0.850	0.850	0.850	0.850	0.850	0.850	0.850	0.850	0.850	0.850
-150Х6 ГОСТ 103-76 С38/23	1.060	1.060	1.060	1.060	1.060	1.060	1.060	1.060	1.060	1.060	1.060	1.060	1.060	1.060	1.060	1.060	1.060	1.060	1.060	1.060
АРМАТУРНАЯ СТАЛЬ	4.697	4.776	4.697	4.776	4.697	4.776	7.997	8.076	4.697	4.776	4.697	4.776	4.697	4.776	4.697	4.776	4.697	4.776	7.997	8.076
КЛАСС А-I	2.726	2.805	2.726	2.805	2.726	2.805	6.026	6.105	2.726	2.805	2.726	2.805	2.726	2.805	2.726	2.805	2.726	2.805	6.026	6.105
Ф8АI ГОСТ 5781-75	0.426	0.505	0.426	0.505	0.426	0.505	0.426	0.505	0.426	0.505	0.426	0.505	0.426	0.505	0.426	0.505	0.426	0.505	0.426	0.505
Ф12АI ГОСТ 5781-75	2.300	2.300	2.300	2.300	2.300	2.300			2.300	2.300	2.300	2.300	2.300	2.300	2.300	2.300	2.300	2.300		
Ф16АI ГОСТ 5781-75							5.600	5.600											5.600	5.600
КЛАСС А-III	1.971	1.971	1.971	1.971	1.971	1.971	1.971	1.971	1.971	1.971	1.971	1.971	1.971	1.971	1.971	1.971	1.971	1.971	1.971	1.971
Ф8АIII ГОСТ 5781-75	0.852	0.852	0.852	0.852	0.852	0.852	0.852	0.852	0.852	0.852	0.852	0.852	0.852	0.852	0.852	0.852	0.852	0.852	0.852	0.852
Ф12АIII ГОСТ 5.1459-72*	1.119	1.119	1.119	1.119	1.119	1.119	1.119	1.119	1.119	1.119	1.119	1.119	1.119	1.119	1.119	1.119	1.119	1.119	1.119	1.119

ЭПВЦ КиевЗНИИЭП
ОПЕРАТОР ТЛП КОРТ
СКАЛА
ИНВ. № ПОДЛ. | ПОДП. И ДАТА | ВЗАМ. ИНВ. №

НАИМЕНОВАНИЕ	КОЛ НА ИСПОЛН. 1.020-1.5-2 2.0.0.0-																			
	160	161	162	163	164	165	166	167	168	169	170	171	172	173	174	175	176	177	178	179
МАТЕРИАЛЫ:																				
БЕТОН ЯЧ. М25 М.КУБ.	0.823	0.983	1.245	1.487	1.666	1.991	1.807	2.159	2.088	2.495	2.510	2.999	0.823	0.983	0.815	0.974	1.233	1.474	1.652	1.973
ПОКАЗАТЕЛИ:																				
МАССА СТАЛИ КГ	26.06	26.57	31.44	35.32	40.33	40.99	40.75	41.41	46.00	46.74	52.03	54.74	64.29	64.67	25.86	26.37	31.28	35.16	40.13	40.79
АРМАТУРНЫЕ ИЗДЕЛИЯ	19.46	19.88	24.83	25.33	30.42	31.00	30.84	31.42	36.10	36.75	42.12	42.86	57.68	57.98	19.25	19.68	24.67	25.17	30.23	30.81
АРМАТУРНАЯ СТАЛЬ	19.46	19.88	24.83	25.33	30.42	31.00	30.84	31.42	36.10	36.75	42.12	42.86	57.68	57.98	19.25	19.68	24.67	25.17	30.23	30.81
КЛАСС А-I	0.093	0.115	0.093	0.115	0.093	0.115	0.093	0.115	0.093	0.115	0.093	0.115	14.34	14.36	0.093	0.115	0.093	0.115	0.093	0.115
Ф6АI ГОСТ 5781-75	0.093	0.115	0.093	0.115	0.093	0.115	0.093	0.115	0.093	0.115	0.093	0.115	0.093	0.115	0.093	0.115	0.093	0.115	0.093	0.115
Ф10АI ГОСТ 5781-75													14.24	14.24						
КЛАСС А-III	14.15	14.18	18.60	18.61	23.05	23.05	23.05	23.05	27.51	27.48	31.96	31.91	41.69	41.60	14.83	14.07	18.45	18.46	22.86	22.81
Ф8АШ ГОСТ 5781-75	13.35	13.29	17.80	17.72	22.25	22.16	22.25	22.16	26.71	26.59	31.16	31.02			13.23	13.18	17.65	17.57	22.06	21.96
Ф12АШ ГОСТ 5.1459-72*	0.799	0.888	0.799	0.888	0.799	0.888	0.799	0.888	0.799	0.888	0.799	0.888	0.799	0.888	0.799	0.888	0.799	0.888	0.799	0.888
Ф14АШ ГОСТ 5.1459-72*													40.89	40.71						
КЛАСС В-I	5.212	5.588	6.133	6.605	7.278	7.845	7.694	8.261	8.499	9.162	10.08	10.83	1.651	2.027	5.127	5.503	6.133	6.605	7.278	7.845
Ф4ВI ГОСТ 6727-53*	1.651	2.027	2.072	2.543	2.492	3.059	2.492	3.059	2.912	3.575	3.332	4.091	1.651	2.027	1.651	2.027	2.072	2.543	2.492	3.059
Ф5ВI ГОСТ 6727-53*	3.561	3.561	4.061	4.061	4.786	4.786	5.202	5.202	5.587	5.587	6.743	6.743			3.476	3.476	4.061	4.061	4.786	4.786
ЗАКЛАДНЫЕ ИЗДЕЛИЯ	6.607	6.686	6.607	9.986	9.907	9.986	9.907	9.986	9.907	9.986	9.907	11.89	6.607	6.686	6.607	6.686	6.607	9.986	9.907	9.986
ПРОФИЛЬНАЯ СТАЛЬ	1.910	1.910	1.910	1.910	1.910	1.910	1.910	1.910	1.910	1.910	1.910	1.910	1.910	1.910	1.910	1.910	1.910	1.910	1.910	1.910
ПОЛОСОВАЯ	1.910	1.910	1.910	1.910	1.910	1.910	1.910	1.910	1.910	1.910	1.910	1.910	1.910	1.910	1.910	1.910	1.910	1.910	1.910	1.910
-120Х6 ГОСТ 103-76 С38/23	0.850	0.850	0.850	0.850	0.850	0.850	0.850	0.850	0.850	0.850	0.850	0.850	0.850	0.850	0.850	0.850	0.850	0.850	0.850	0.850
-150Х6 ГОСТ 103-76 С38/23	1.060	1.060	1.060	1.060	1.060	1.060	1.060	1.060	1.060	1.060	1.060	1.060	1.060	1.060	1.060	1.060	1.060	1.060	1.060	1.060
АРМАТУРНАЯ СТАЛЬ	4.697	4.776	4.697	8.076	7.997	8.076	7.997	8.076	7.997	8.076	7.997	9.976	4.697	4.776	4.697	4.776	4.697	8.076	7.997	8.076
КЛАСС А-I	2.726	2.805	2.726	6.105	6.026	6.105	6.026	6.105	6.026	6.105	6.026	8.005	2.726	2.805	2.726	2.805	2.726	6.105	6.026	6.105
Ф8АI ГОСТ 5781-75	0.426	0.505	0.426	0.505	0.426	0.505	0.426	0.505	0.426	0.505	0.426	0.505	0.426	0.505	0.426	0.505	0.426	0.505	0.426	0.505
Ф12АI ГОСТ 5781-75	2.300	2.300	2.300										2.300	2.300	2.300	2.300	2.300			
Ф16АI ГОСТ 5781-75				5.600	5.600	5.600	5.600	5.600	5.600	5.600	5.600							5.600	5.600	5.600
Ф18АI ГОСТ 5781-75												7.500								
КЛАСС А-III	1.971	1.971	1.971	1.971	1.971	1.971	1.971	1.971	1.971	1.971	1.971	1.971	1.971	1.971	1.971	1.971	1.971	1.971	1.971	1.971
Ф8АШ ГОСТ 5781-75	0.852	0.852	0.852	0.852	0.852	0.852	0.852	0.852	0.852	0.852	0.852	0.852	0.852	0.852	0.852	0.852	0.852	0.852	0.852	0.852
Ф12АШ ГОСТ 5.1459-72*	1.119	1.119	1.119	1.119	1.119	1.119	1.119	1.119	1.119	1.119	1.119	1.119	1.119	1.119	1.119	1.119	1.119	1.119	1.119	1.119

НАИМЕНОВАНИЕ	КОЛ-НА ИСПОЛН. 1.020-1.5-2 2.0.0.0-																			
	180	181	182	183	184	185	186	187	188	189	190	191	192	193	194	195				
МАТЕРИАЛЫ:																				
БЕТОН ЯЧ. М25 М.КУБ.	1.791	2.140	2.070	2.473	2.488	2.972	0.815	0.974	0.975	1.158	0.956	1.136	2.088	2.495	2.070	2.473				
ПОКАЗАТЕЛИ:																				
МАССА СТАЛИ КГ	40.55	41.21	45.77	46.50	51.76	54.47	63.58	63.97	24.83	25.43	24.70	25.30	52.01	52.90	51.77	52.66				
АРМАТУРНЫЕ ИЗДЕЛИЯ	30.64	31.22	35.86	36.52	41.85	42.58	56.98	57.28	14.72	15.09	14.59	14.95	38.60	39.25	38.36	39.02				
АРМАТУРНАЯ СТАЛЬ	30.64	31.22	35.86	36.52	41.85	42.58	56.98	57.28	14.72	15.09	14.59	14.95	38.60	39.25	38.36	39.02				
КЛАСС А-I	0.093	0.115	0.093	0.115	0.093	0.115	14.00	14.02	0.673	0.695	0.673	0.695	0.673	0.695	0.673	0.695				
Ф6АI ГОСТ 5781-75	0.093	0.115	0.093	0.115	0.093	0.115	0.093	0.115	0.673	0.695	0.673	0.695	0.673	0.695	0.673	0.695				
Ф10АI ГОСТ 5781-75							13.90	13.90												
КЛАСС А-III	22.86	22.85	22.27	27.24	31.68	31.63	41.33	41.24	9.753	9.775	9.619	9.642	29.43	29.40	29.19	29.16				
Ф6АIII ГОСТ 5781-75									7.032	6.965	6.898	6.832								
Ф8АIII ГОСТ 5781-75	22.06	21.96	26.47	26.35	30.88	30.74							26.71	26.59	26.47	26.35				
Ф12АIII ГОСТ 5.1459-72*	0.799	0.888	0.799	0.888	0.799	0.888	0.799	0.888	2.721	2.810	2.721	2.810	2.721	2.810	2.721	2.810				
Ф14АIII ГОСТ 5.1459-72*							40.53	40.35												
КЛАСС В-I	7.694	8.261	8.499	9.162	10.08	10.83	1.651	2.027	4.298	4.616	4.298	4.616	8.499	9.162	8.499	9.162				
Ф4ВI ГОСТ 6727-53*	2.492	3.059	2.912	3.575	3.332	4.091	1.651	2.027	1.393	1.711	1.393	1.711	2.912	3.575	2.912	3.575				
Ф5ВI ГОСТ 6727-53*	5.202	5.202	5.587	5.587	6.743	6.743			2.905	2.905	2.905	2.905	5.587	5.587	5.587	5.587				
ЗАКЛАДНЫЕ ИЗДЕЛИЯ	9.907	9.986	9.907	9.986	9.907	11.89	6.607	6.686	10.11	10.35	10.11	10.35	13.41	13.65	13.41	13.65				
ПРОФИЛЬНАЯ СТАЛЬ	1.910	1.910	1.910	1.910	1.910	1.910	1.910	1.910	4.750	4.750	4.750	4.750	4.750	4.750	4.750	4.750				
ПОЛОСОВАЯ	1.910	1.910	1.910	1.910	1.910	1.910	1.910	1.910	4.750	4.750	4.750	4.750	4.750	4.750	4.750	4.750				
-120Х6 ГОСТ 103-76 С38/23	0.850	0.850	0.850	0.850	0.850	0.850	0.850	0.850	0.850	0.850	0.850	0.850	0.850	0.850	0.850	0.850				
-150Х6 ГОСТ 103-76 С38/23	1.060	1.060	1.060	1.060	1.060	1.060	1.060	1.060	1.060	1.060	1.060	1.060	1.060	1.060	1.060	1.060				
-150Х8 ГОСТ 103-76 С38/23									2.840	2.840	2.840	2.840	2.840	2.840	2.840	2.840				
АРМАТУРНАЯ СТАЛЬ	7.997	8.076	7.997	8.076	7.997	9.976	4.697	4.776	5.360	5.597	5.360	5.597	8.660	8.897	8.660	8.897				
КЛАСС А-I	6.026	6.105	6.026	6.105	6.026	8.005	2.726	2.805	2.726	2.805	2.726	2.805	6.026	6.105	6.026	6.105				
Ф8АI ГОСТ 5781-75	0.426	0.505	0.426	0.505	0.426	0.505	0.426	0.505	0.426	0.505	0.426	0.505	0.426	0.505	0.426	0.505				
Ф12АI ГОСТ 5781-75							2.300	2.300	2.300	2.300	2.300	2.300								
Ф16АI ГОСТ 5781-75	5.600	5.600	5.600	5.600	5.600								5.600	5.600	5.600	5.600				
Ф18АI ГОСТ 5781-75						7.500														
КЛАСС А-III	1.971	1.971	1.971	1.971	1.971	1.971	1.971	1.971	1.971	1.971	1.971	1.971	1.971	1.971	1.971	1.971				
Ф8АIII ГОСТ 5781-75	0.852	0.852	0.852	0.852	0.852	0.852	0.852	0.852	1.515	1.673	1.515	1.673	1.515	1.673	1.515	1.673				
Ф12АIII ГОСТ 5.1459-72*	1.119	1.119	1.119	1.119	1.119	1.119	1.119	1.119	1.119	1.119	1.119	1.119	1.119	1.119	1.119	1.119				

ЭПВЦ КиевЗНИИЭП
ОПЕРАТОР ТПП КОРТ
СКАЛА
ВЗАМ ИНВ №
ПОДП И ДАТА
ИНВ. № ПОДЛ.

ЗОНА	ПОЗ.	ОБОЗНАЧЕНИЕ	НАИМЕНОВАНИЕ	КОЛ НА ИСПОЛН. 1.020-1.5-2 3.0.0.0-																			ПРИМЕЧАНИЕ
				–	001	002	003	004	005	006	007	008	009	010	011	012	013	014	015	016	017	018	019	
			ДОКУМЕНТАЦИЯ:																				
12		1.020-1.5-2 3.0.0.0 СВ	СБОРОЧНЫЙ ЧЕРТЕЖ	*	*	*	*	*	*	*	*	*	*	*	*	*	*	*	*	*	*	*	
12		1.020-1.5-6 0.0.0.0 УО	УЗЛЫ ОПАЛУБОЧНЫЕ	*	*	*	*	*	*	*	*	*	*	*	*	*	*	*	*	*	*	*	
12		1.020-1.5-2 3.0.0.0 ВМС	ВЕДОМОСТЬ МАТЕРИАЛОВ И ВЫБОРКА СТАЛИ	*	*	*	*	*	*	*	*	*	*	*	*	*	*	*	*	*	*	*	
12		1.020-1.5-2 0.0.0.0 ПЗ	ПОЯСНИТЕЛЬНАЯ ЗАПИСКА	*	*	*	*	*	*	*	*	*	*	*	*	*	*	*	*	*	*	*	
			СБОРОЧНЫЕ ЕДИНИЦЫ:																				
12	1	1.020-1.5-3 0.3.0.0	КАРКАС ПР. КП72.25	1																			
		1.020-1.5-3 0.3.0.0-001	КАРКАС ПР. КП72.30	–	1																		
		1.020-1.5-3 0.3.0.0-002	КАРКАС ПР. КП72.35	–	–	1																	
		1.020-1.5-3 0.3.0.0-003	КАРКАС ПР. КП72.40	–	–	–	1																
		1.020-1.5-3 0.3.0.0-004	КАРКАС ПР. КП73.25	–	–	–	–	1															
		1.020-1.5-3 0.3.0.0-005	КАРКАС ПР. КП73.30	–	–	–	–	–	1														
		1.020-1.5-3 0.3.0.0-006	КАРКАС ПР. КП73.35	–	–	–	–	–	–	1													
		1.020-1.5-3 0.3.0.0-007	КАРКАС ПР. КП73.40	–	–	–	–	–	–	–	1												
		1.020-1.5-3 0.3.0.0-008	КАРКАС ПР. КП74.25	–	–	–	–	–	–	–	–	1											
		1.020-1.5-3 0.3.0.0-009	КАРКАС ПР. КП74.30	–	–		–	–	–	–	–	–	1										
		1.020-1.5-3 0.3.0.0-010	КАРКАС ПР. КП74.35	–	–	–	–	–	–	–	–	–	–	1									
		1.020-1.5-3 0.3.0.0-011	КАРКАС ПР. КП74.40	–	–	–	–	–	–	–	–	–	–	–	1								
		1.020-1.5-3 0.3.0.0-012	КАРКАС ПР. КП75.25	–	–	–	–	–	–	–	–	–	–	–	–	1							
		1.020-1.5-3 0.3.0.0-013	КАРКАС ПР. КП75.30	–	–	–	–	–	–	–	–	–	–	–	–	–	1						
		1.020-1.5-3 0.3.0.0-014	КАРКАС ПР. КП75.35	–	–	–	–	–	–	–	–	–	–	–	–	–	–	1					
		1.020-1.5-3 0.3.0.0-015	КАРКАС ПР. КП75.40	–	–	–	–	–	–	–	–	–	–	–	–	–	–	–	1				
		1.020-1.5-3 0.3.0.0-016	КАРКАС ПР. КП76.25	–	–	–	–	–	–	–	–	–	–	–	–	–	–	–	–	1			
		1.020-1.5-3 0.3.0.0-017	КАРКАС ПР. КП76.30	–	–	–	–	–	–	–	–	–	–	–	–	–	–	–	–	–	1		
		1.020-1.5-3 0.3.0.0-018	КАРКАС ПР. КП76.35	–	–	–	–	–	–	–	–	–	–	–	–	–	–	–	–	–	–	1	
		1.020-1.5-3 0.3.0.0-019	КАРКАС ПР. КП76.40	–	–	–	–	–	–	–	–	–	–	–	–	–	–	–	–	–	–	–	1

НАЧ.ОТД.	ВОЛЫНСКИЙ	25.03
Н. КОНТР.	ВАСИЛЬЕВА	24.03
ГИП	ВАНЯН	24.03
РУК. ГР.	ШАНАУРОВА	24.03
ПРОВЕР.	УДАЛОВ	24.03

I.020-I.5-2 3.0.).0

ПАНЕЛЬ ЗПС

СТАДИЯ	ЛИСТ	ЛИСТОВ
Р	1	10

ЦНИИЭП торгово-бытовых зданий и

ФОРМАТ	ЗОНА	ПОЗ	ОБОЗНАЧЕНИЕ	НАИМЕНОВАНИЕ	КОЛ НА ИСПОЛН 1.020-1.5-2 3.0.0.0-																			ПРИМЕЧАНИЕ
					020	021	022	023	024	025	026	027	028	029	030	031	032	033	034	035	036	037	038	039	
				ДОКУМЕНТАЦИЯ:																					
12			1.020-1.5-2 3.0.0.0 СВ	СВОРОЧНЫЙ ЧЕРТЕЖ	*	*	*	*	*	*	*	*	*	*	*	*	*	*	*	*	*	*	*	*	
12			1.020-1.5-6 0.0.0.0 УО	УЗЛЫ ОПАЛУБОЧНЫЕ	*	*	*	*	*	*	*	*	*	*	*	*	*	*	*	*	*	*	*	*	
12			1.020-1.5-2 3.0.0.0 ВМС	ВЕДОМОСТЬ МАТЕРИАЛОВ И ВЫБОРКА СТАЛИ	*	*	*	*	*	*	*	*	*	*	*	*	*	*	*	*	*	*	*	*	
12			1.020-1.5-2 0.0.0.0 ПЗ	ПОЯСНИТЕЛЬНАЯ ЗАПИСКА	*	*	*	*	*	*	*	*	*	*	*	*	*	*	*	*	*	*	*	*	
				СВОРОЧНЫЕ ЕДИНИЦЫ:																					
12		1	1.020-1.5-3 0.3.0.0-020	КАРКАС ПР. КП77.25	1																				
			1.020-1.5-3 0.3.0.0-021	КАРКАС ПР. КП77.30	-	1																			
			1.020-1.5-3 0.3.0.0-022	КАРКАС ПР. КП77.35	-	-	1																		
			1.020-1.5-3 0.3.0.0-023	КАРКАС ПР. КП77.40	-	-	-	1																	
			1.020-1.5-3 0.3.0.0-024	КАРКАС ПР. КП78.25	-	-	-	-	1																
			1.020-1.5-3 0.3.0.0-025	КАРКАС ПР. КП78.30	-	-	-	-	-	1															
			1.020-1.5-3 0.3.0.0-026	КАРКАС ПР. КП78.35	-	-	-	-	-	-	1														
			1.020-1.5-3 0.3.0.0-027	КАРКАС ПР. КП78.40	-	-	-	-	-	-	-	1													
			1.020-1.5-3 0.3.0.0-028	КАРКАС ПР. КП79.25	-	-	-	-	-	-	-	-	1												
			1.020-1.5-3 0.3.0.0-029	КАРКАС ПР. КП79.30	-	-	-	-	-	-	-	-	-	1											
			1.020-1.5-3 0.3.0.0-030	КАРКАС ПР. КП79.35	-	-	-	-	-	-	-	-	-	-	1										
			1.020-1.5-3 0.3.0.0-031	КАРКАС ПР. КП79.40	-	-	-	-	-	-	-	-	-	-	-	1									
			1.020-1.5-3 0.3.0.0-032	КАРКАС ПР. КП80.25	-	-	-	-	-	-	-	-	-	-	-	-	1								
			1.020-1.5-3 0.3.0.0-033	КАРКАС ПР. КП80.30	-	-	-	-	-	-	-	-	-	-	-	-	-	1							
			1.020-1.5-3 0.3.0.0-034	КАРКАС ПР. КП80.35	-	-	-	-	-	-	-	-	-	-	-	-	-	-	1						
			1.020-1.5-3 0.3.0.0-035	КАРКАС ПР. КП80.40	-	-	-	-	-	-	-	-	-	-	-	-	-	-	-	1					
			1.020-1.5-3 0.3.0.0-036	КАРКАС ПР. КП81.25	-	-	-	-	-	-	-	-	-	-	-	-	-	-	-	-	1				
			1.020-1.5-3 0.3.0.0-037	КАРКАС ПР. КП81.30	-	-	-	-	-	-	-	-	-	-	-	-	-	-	-	-	-	1			
			1.020-1.5-3 0.3.0.0-038	КАРКАС ПР. КП81.35	-	-	-	-	-	-	-	-	-	-	-	-	-	-	-	-	-	-	1		
			1.020-1.5-3 0.3.0.0-039	КАРКАС ПР. КП81.40	-	-	-	-	-	-	-	-	-	-	-	-	-	-	-	-	-	-	-	1	

ЭПВЦ КиевЗНИИЭП
ОПЕРАТОР ТЛП КОРТ
СКАЛА
Инв. № ПОДЛ | ПОДП. И ДАТА | ВЗАМ. ИНВ. №

Поз.	Кол.	Обозначение	Наименование	Кол на испол 1.020-1.5-2 3.0.0.0-																				Примечание
				040	041	042	043	044	045	046	047	048	049	050	051	052	053	054	055	056	057	058	059	
			ДОКУМЕНТАЦИЯ:																					
12		1.020-1.5-2 3.0.0.0 СВ	СВОРОЧНЫЙ ЧЕРТЕЖ	*	*	*	*	*	*	*	*	*	*	*	*	*	*	*	*	*	*	*	*	
12		1.020-1.5-6 0.0.0.0 УО	УЗЛЫ ОПАЛУБОЧНЫЕ	*	*	*	*	*	*	*	*	*	*	*	*	*	*	*	*	*	*	*	*	
12		1.020-1.5-2 3.0.0.0 ВМС	ВЕДОМОСТЬ МАТЕРИАЛОВ И ВЫБОРКА СТАЛИ	*	*	*	*	*	*	*	*	*	*	*	*	*	*	*	*	*	*	*	*	
12		1.020-1.5-2 0.0.0.0 ПЗ	ПОЯСНИТЕЛЬНАЯ ЗАПИСКА	*	*	*	*	*	*	*	*	*	*	*	*	*	*	*	*	*	*	*	*	
			СВОРОЧНЫЕ ЕДИНИЦЫ:																					
12	1	1.020-1.5-3 0.3.0.0-040	КАРКАС ПР. КП82.25	1																				
		1.020-1.5-3 0.3.0.0-041	КАРКАС ПР. КП82.30	–	1																			
		1.020-1.5-3 0.3.0.0-042	КАРКАС ПР. КП82.35	–	–	1																		
		1.020-1.5-3 0.3.0.0-043	КАРКАС ПР. КП82.40	–	–	–	1																	
		1.020-1.5-3 0.3.0.0-044	КАРКАС ПР. КП83.25	–	–	–	–	1																
		1.020-1.5-3 0.3.0.0-045	КАРКАС ПР. КП83.30	–	–	–	–	–	1															
		1.020-1.5-3 0.3.0.0-046	КАРКАС ПР. КП83.35	–	–	–	–	–	–	1														
		1.020-1.5-3 0.3.0.0-047	КАРКАС ПР. КП83.40	–	–	–	–	–	–	–	1													
		1.020-1.5-3 0.3.0.0-048	КАРКАС ПР. КП84.25	–	–	–	–	–	–	–	–	1												
		1.020-1.5-3 0.3.0.0-049	КАРКАС ПР. КП84.30	–	–	–	–	–	–	–	–	–	1											
		1.020-1.5-3 0.3.0.0-050	КАРКАС ПР. КП84.35	–	–	–	–	–	–	–	–	–	–	1										
		1.020-1.5-3 0.3.0.0-051	КАРКАС ПР. КП84.40	–	–	–	–	–	–	–	–	–	–	–	1									
		1.020-1.5-3 0.3.0.0-052	КАРКАС ПР. КП85.25	–	–	–	–	–	–	–	–	–	–	–	–	1								
		1.020-1.5-3 0.3.0.0-053	КАРКАС ПР. КП85.30	–	–	–	–	–	–	–	–	–	–	–	–	–	1							
		1.020-1.5-3 0.3.0.0-054	КАРКАС ПР. КП85.35	–	–	–	–	–	–	–	–	–	–	–	–	–	–	1						
		1.020-1.5-3 0.3.0.0-055	КАРКАС ПР. КП85.40	–	–	–	–	–	–	–	–	–	–	–	–	–	–	–	1					
		1.020-1.5-3 0.3.0.0-056	КАРКАС ПР. КП86.25	–	–	–	–	–	–	–	–	–	–	–	–	–	–	–	–	1				
		1.020-1.5-3 0.3.0.0-057	КАРКАС ПР. КП86.30	–	–	–	–	–	–	–	–	–	–	–	–	–	–	–	–	–	1			
		1.020-1.5-3 0.3.0.0-058	КАРКАС ПР. КП86.35	–	–	–	–	–	–	–	–	–	–	–	–	–	–	–	–	–	–	1		
		1.020-1.5-3 0.3.0.0-059	КАРКАС ПР. КП86.40	–	–	–	–	–	–	–	–	–	–	–	–	–	–	–	–	–	–	–	1	

ФОРМА	ЗОНА	ПОЗ.	ОБОЗНАЧЕНИЕ	НАИМЕНОВАНИЕ	КОЛ НА ИСПОЛН 1.020-1.5-2 3.0.0.0-																				ПРИМЕЧАНИЕ
					060	061	062	063	064	065	066	067	068	069	070	071	072	073	074	075	076	077	078	079	
				ДОКУМЕНТАЦИЯ:																					
12			1.020-1.5-2 3.0.0.0 СВ	СБОРОЧНЫЙ ЧЕРТЕЖ	*	*	*	*	*	*	*	*	*	*	*	*	*	*	*	*	*	*	*	*	
12			1.020-1.5-6 0.0.0.0 У	УЗЛЫ ОПАЛУБОЧНЫЕ	*	*	*	*	*	*	*	*	*	*	*	*	*	*	*	*	*	*	*	*	
12			1.020-1.5-2 3.0.0.0 ВМС	ВЕДОМОСТЬ МАТЕРИАЛОВ И ВЫБОРКА СТАЛИ	*	*	*	*	*	*	*	*	*	*	*	*	*	*	*	*	*	*	*	*	
12			1.020-1.5-2 0.0.0.0 ПЗ	ПОЯСНИТЕЛЬНАЯ ЗАПИСКА	*	*	*	*	*	*	*	*	*	*	*	*	*	*	*	*	*	*	*	*	
				СБОРОЧНЫЕ ЕДИНИЦЫ:																					
12		1	1.020-1.5-3 0.3.0.0-060	КАРКАС ПР. КП87.25	1																				
			1.020-1.5-3 0.3.0.0-061	КАРКАС ПР. КП87.30	-	1																			
			1.020-1.5-3 0.3.0.0-062	КАРКАС ПР. КП87.35	-	-	1																		
			1.020-1.5-3 0.3.0.0-063	КАРКАС ПР. КП87.40	-	-	-	1																	
			1.020-1.5-3 0.3.0.0-064	КАРКАС ПР. КП88.25	-	-	-	-	1																
			1.020-1.5-3 0.3.0.0-065	КАРКАС ПР. КП88.30	-	-	-	-	-	1															
			1.020-1.5-3 0.3.0.0-066	КАРКАС ПР. КП88.35	-	-	-	-	-	-	1														
			1.020-1.5-3 0.3.0.0-067	КАРКАС ПР. КП88.40	-	-	-	-	-	-	-	1													
			1.020-1.5-3 0.3.0.0-068	КАРКАС ПР. КП89.25	-	-	-	-	-	-	-	-	1												
			1.020-1.5-3 0.3.0.0-069	КАРКАС ПР. КП89.30	-	-	-	-	-	-	-	-	-	1											
			1.020-1.5-3 0.3.0.0-070	КАРКАС ПР. КП89.35	-	-	-	-	-	-	-	-	-	-	1										
			1.020-1.5-3 0.3.0.0-071	КАРКАС ПР. КП89.40	-	-	-	-	-	-	-	-	-	-	-	1									
			1.020-1.5-3 0.3.0.0-072	КАРКАС ПР. КП90.25	-	-	-	-	-	-	-	-	-	-	-	-	1								
			1.020-1.5-3 0.3.0.0-073	КАРКАС ПР. КП90.30	-	-	-	-	-	-	-	-	-	-	-	-	-	1							
			1.020-1.5-3 0.3.0.0-074	КАРКАС ПР. КП90.35	-	-	-	-	-	-	-	-	-	-	-	-	-	-	1						
			1.020-1.5-3 0.3.0.0-075	КАРКАС ПР. КП90.40	-	-	-	-	-	-	-	-	-	-	-	-	-	-	-	1					
			1.020-1.5-3 0.3.0.0-076	КАРКАС ПР. КП91.25	-	-	-	-	-	-	-	-	-	-	-	-	-	-	-	-	1				
			1.020-1.5-3 0.3.0.0-077	КАРКАС ПР. КП91.30	-	-	-	-	-	-	-	-	-	-	-	-	-	-	-	-	-	1			
			1.020-1.5-3 0.3.0.0-078	КАРКАС ПР. КП91.35	-	-	-	-	-	-	-	-	-	-	-	-	-	-	-	-	-	-	1		
			1.020-1.5-3 0.3.0.0-079	КАРКАС ПР. КП91.40	-	-	-	-	-	-	-	-	-	-	-	-	-	-	-	-	-	-	-	1	

ТЛП КОРТ

КиевЗНИИЭП

17531 90

ФОРМАТ	ЗОНА	ПОЗ.	ОБОЗНАЧЕНИЕ	НАИМЕНОВАНИЕ	КОЛ НА ИСПОЛН 1.020-1.5-2 3.0.0.0-																				ПРИМЕЧАНИЕ
					080	081	082	083	084	085	086	087	088	089	090	091	092	093	094	095	096	097	098	099	
				ДОКУМЕНТАЦИЯ:																					
12			1.020-1.5-2 3.0.0.0 СВ	СБОРОЧНЫЙ ЧЕРТЕЖ	*	*	*	*	*	*	*	*	*	*	*	*	*	*	*	*	*	*	*	*	
12			1.020-1.5-6 0.0.0.0 УО	УЗЛЫ ОПАЛУБОЧНЫЕ	*	*	*	*	*	*	*	*	*	*	*	*	*	*	*	*	*	*	*	*	
12			1.020-1.5-2 3.0.0.0 ВМС	ВЕДОМОСТЬ МАТЕРИАЛОВ И ВЫБОРКА СТАЛИ	*	*	*	*	*	*	*	*	*	*	*	*	*	*	*	*	*	*	*	*	
12			1.020-1.5-2 0.0.0.0 ПЗ	ПОЯСНИТЕЛЬНАЯ ЗАПИСКА	*	*	*	*	*	*	*	*	*	*	*	*	*	*	*	*	*	*	*	*	
				СБОРОЧНЫЕ ЕДИНИЦЫ:																					
12		1	1.020-1.5-3 0.3.0.0-080	КАРКАС ПР. КП92.25	1																				
			1.020-1.5-3 0.3.0.0-081	КАРКАС ПР. КП92.30	-	1																			
			1.020-1.5-3 0.3.0.0-082	КАРКАС ПР. КП92.35	-	-	1																		
			1.020-1.5-3 0.3.0.0-083	КАРКАС ПР. КП92.40	-	-	-	1																	
			1.020-1.5-3 0.3.0.0-120	КАРКАС ПР. КП102.25	-	-	-	-	1																
			1.020-1.5-3 0.3.0.0-121	КАРКАС ПР. КП102.30	-	-	-	-	-	1															
			1.020-1.5-3 0.3.0.0-122	КАРКАС ПР. КП102.35	-	-	-	-	-	-	1														
			1.020-1.5-3 0.3.0.0-123	КАРКАС ПР. КП102.40	-	-	-	-	-	-	-	1													
			1.020-1.5-3 0.3.0.0-084	КАРКАС ПР. КП93.25	-	-	-	-	-	-	-	-	1												
			1.020-1.5-3 0.3.0.0-085	КАРКАС ПР. КП93.30	-	-	-	-	-	-	-	-	-	1											
			1.020-1.5-3 0.3.0.0-086	КАРКАС ПР. КП93.35	-	-	-	-	-	-	-	-	-	-	1										
			1.020-1.5-3 0.3.0.0-087	КАРКАС ПР. КП93.40	-	-	-	-	-	-	-	-	-	-	-	1									
			1.020-1.5-3 0.3.0.0-088	КАРКАС ПР. КП94.25	-	-	-	-	-	-	-	-	-	-	-	-	1								
			1.020-1.5-3 0.3.0.0-089	КАРКАС ПР. КП94.30	-	-	-	-	-	-	-	-	-	-	-	-	-	1							
			1.020-1.5-3 0.3.0.0-090	КАРКАС ПР. КП94.35	-	-	-	-	-	-	-	-	-	-	-	-	-	-	1						
			1.020-1.5-3 0.3.0.0-091	КАРКАС ПР. КП94.40	-	-	-	-	-	-	-	-	-	-	-	-	-	-	-	1					
			1.020-1.5-3 0.3.0.0-092	КАРКАС ПР. КП95.25	-	-	-	-	-	-	-	-	-	-	-	-	-	-	-	-	1				
			1.020-1.5-3 0.3.0.0-093	КАРКАС ПР. КП95.30	-	-	-	-	-	-	-	-	-	-	-	-	-	-	-	-	-	1			
			1.020-1.5-3 0.3.0.0-094	КАРКАС ПР. КП95.35	-	-	-	-	-	-	-	-	-	-	-	-	-	-	-	-	-	-	1		
			1.020-1.5-3 0.3.0.0-095	КАРКАС ПР. КП95.40	-	-	-	-	-	-	-	-	-	-	-	-	-	-	-	-	-	-	-	1	

17531 91

ФОРМАТ	ЗОНА	ПОЗ	ОБОЗНАЧЕНИЕ	НАИМЕНОВАНИЕ	КОЛ НА ИСПОЛН 1.020-1.5-2 3.0.0.0-																				ПРИМЕЧАНИЕ
					100	101	102	103	104	105	106	107	108	109	110	111	112	113	114	115	116	117	118	119	
				ДОКУМЕНТАЦИЯ:																					
12			1.020-1.5-2 3.0.0.0 СВ	СВОРОЧНЫЙ ЧЕРТЕЖ	*	*	*	*	*	*	*	*	*	*	*	*	*	*	*	*	*	*	*	*	
12			1.020-1.5-6 0.0.0.0 УО	УЗЛЫ ОПАЛУБОЧНЫЕ	*	*	*	*	*	*	*	*	*	*	*	*	*	*	*	*	*	*	*	*	
12			1.020-1.5-2 3.0.0.0 ВМС	ВЕДОМОСТЬ МАТЕРИАЛОВ И ВЫБОРКА СТАЛИ	*	*	*	*	*	*	*	*	*	*	*	*	*	*	*	*	*	*	*	*	
12			1.020-1.5-2 0.0.0.0 ПЗ	ПОЯСНИТЕЛЬНАЯ ЗАПИСКА	*	*	*	*	*	*	*	*	*	*	*	*	*	*	*	*	*	*	*	*	
				СБОРОЧНЫЕ ЕДИНИЦЫ:																					
12		1	1.020-1.5-3 0.3.0.0-096	КАРКАС ПР. КП96.25	1																				
			1.020-1.5-3 0.3.0.0-097	КАРКАС ПР. КП96.30	–	1																			
			1.020-1.5-3 0.3.0.0-098	КАРКАС ПР. КП96.35	–	–	1																		
			1.020-1.5-3 0.3.0.0-099	КАРКАС ПР. КП96.40	–	–	–	1																	
			1.020-1.5-3 0.3.0.0-100	КАРКАС ПР. КП97.25	–	–	–	–	1																
			1.020-1.5-3 0.3.0.0-101	КАРКАС ПР. КП97.30	–	–	–	–	–	1															
			1.020-1.5-3 0.3.0.0-102	КАРКАС ПР. КП97.35	–	–	–	–	–	–	1														
			1.020-1.5-3 0.3.0.0-103	КАРКАС ПР. КП97.40	–	–	–	–	–	–	–	1													
			1.020-1.5-3 0.3.0.0-104	КАРКАС ПР. КП98.25	–	–	–	–	–	–	–	–	1												
			1.020-1.5-3 0.3.0.0-105	КАРКАС ПР. КП98.30	–	–	–	–	–	–	–	–	–	1											
			1.020-1.5-3 0.3.0.0-106	КАРКАС ПР. КП98.35	–	–	–	–	–	–	–	–	–	–	1										
			1.020-1.5-3 0.3.0.0-107	КАРКАС ПР. КП98.40	–	–	–	–	–	–	–	–	–	–	–	1									
			1.020-1.5-3 0.3.0.0-108	КАРКАС ПР. КП99.25	–	–	–	–	–	–	–	–	–	–	–	–	1								
			1.020-1.5-3 0.3.0.0-109	КАРКАС ПР. КП99.30	–	–	–	–	–	–	–	–	–	–	–	–	–	1							
			1.020-1.5-3 0.3.0.0-110	КАРКАС ПР. КП99.35	–	–	–	–	–	–	–	–	–	–	–	–	–	–	1						
			1.020-1.5-3 0.3.0.0-111	КАРКАС ПР. КП99.40	–	–	–	–	–	–	–	–	–	–	–	–	–	–	–	1					
			1.020-1.5-3 0.3.0.0-128	КАРКАС ПР. КП104.25	–	–	–	–	–	–	–	–	–	–	–	–	–	–	–	–	1				
			1.020-1.5-3 0.3.0.0-129	КАРКАС ПР. КП104.30	–	–	–	–	–	–	–	–	–	–	–	–	–	–	–	–	–	1			
			1.020-1.5-3 0.3.0.0-130	КАРКАС ПР. КП104.35	–	–	–	–	–	–	–	–	–	–	–	–	–	–	–	–	–	–	1		
			1.020-1.5-3 0.3.0.0-131	КАРКАС ПР. КП104.40	–	–	–	–	–	–	–	–	–	–	–	–	–	–	–	–	–	–	–	1	

СКАЛА

ОПРАТОР ТЛП КОРТ

ЭПВЦ КиевЗНИИЭП

ИНВ № ПОДЛ | ПОДП. И ДАТА | ВЗАМ. ИНВН

ФОРМАТ	ЗОНА	ПОЗ	ОБОЗНАЧЕНИЕ	НАИМЕНОВАНИЕ	КОЛ НА ИСПОЛН 1.020-1.5-2 3.0.0.0-																				ПРИМЕЧАНИЕ
					120	121	122	123	124	125	126	127	128	129	130	131	132	133	134	135	136	137	138	139	
				ДОКУМЕНТАЦИЯ:																					
12			1.020-1.5-2 3.0.0.0 СБ	СВОРОЧНЫЙ ЧЕРТЕЖ	*	*	*	*	*	*	*	*	*	*	*	*	*	*	*	*	*	*	*	*	
12			1.020-1.5-6 0.0.0.0 УО	УЗЛЫ ОПАЛУБОЧНЫЕ	*	*	*	*	*	*	*	*	*	*	*	*	*	*	*	*	*	*	*	*	
12			1.020-1.5-2 3.0.0.0 ВМС	ВЕДОМОСТЬ МАТЕРИАЛОВ И ВЫБОРКА СТАЛИ	*	*	*	*	*	*	*	*	*	*	*	*	*	*	*	*	*	*	*	*	
12			1.020-1.5-2 0.0.0.0 ПЗ	ПОЯСНИТЕЛЬНАЯ ЗАПИСКА	*	*	*	*	*	*	*	*	*	*	*	*	*	*	*	*	*	*	*	*	
				СВОРОЧНЫЕ ЕДИНИЦЫ:																					
12		1	1.020-1.5-3 0.3.0.0-112	КАРКАС ПР. КП100.25	1																				
			1.020-1.5-3 0.3.0.0-113	КАРКАС ПР. КП100.30	–	1																			
			1.020-1.5-3 0.3.0.0-114	КАРКАС ПР. КП100.35	–	–	1																		
			1.020-1.5-3 0.3.0.0-115	КАРКАС ПР. КП100.40	–	–	–	1																	
			1.020-1.5-3 0.3.0.0-116	КАРКАС ПР. КП101.25	–	–	–	–	1																
			1.020-1.5-3 0.3.0.0-117	КАРКАС ПР. КП101.30	–	–	–	–	–	1															
			1.020-1.5-3 0.3.0.0-118	КАРКАС ПР. КП101.35	–	–	–	–	–	–	1														
			1.020-1.5-3 0.3.0.0-119	КАРКАС ПР. КП101.40	–	–	–	–	–	–	–	1													
			1.020-1.5-3 0.3.0.0-124	КАРКАС ПР. КП103.25	–	–	–	–	–	–	–	–	1												
			1.020-1.5-3 0.3.0.0-125	КАРКАС ПР. КП103.30	–	–	–	–	–	–	–	–	–	1											
			1.020-1.5-3 0.3.0.0-126	КАРКАС ПР. КП103.35	–	–	–	–	–	–	–	–	–	–	1										
			1.020-1.5-3 0.3.0.0-127	КАРКАС ПР. КП103.40	–	–	–	–	–	–	–	–	–	–	–	1									
			1.020-1.5-3 0.3.0.0-132	КАРКАС ПР. КП105.25	–	–	–	–	–	–	–	–	–	–	–	–	1								
			1.020-1.5-3 0.3.0.0-133	КАРКАС ПР. КП105.30	–	–	–	–	–	–	–	–	–	–	–	–	–	1							
			1.020-1.5-3 0.3.0.0-134	КАРКАС ПР. КП105.35	–	–	–	–	–	–	–	–	–	–	–	–	–	–	1						
			1.020-1.5-3 0.3.0.0-135	КАРКАС ПР. КП105.40	–	–	–	–	–	–	–	–	–	–	–	–	–	–	–	1					
			1.020-1.5-3 0.3.0.0	КАРКАС ПР. КП72.25	–	–	–	–	–	–	–	–	–	–	–	–	–	–	–	–	1				
			1.020-1.5-3 0.3.0.0-001	КАРКАС ПР. КП72.30	–	–	–	–	–	–	–	–	–	–	–	–	–	–	–	–	–	1			
			1.020-1.5-3 0.3.0.0-004	КАРКАС ПР. КП73.25	–	–	–	–	–	–	–	–	–	–	–	–	–	–	–	–	–	–	1		
			1.020-1.5-3 0.3.0.0-005	КАРКАС ПР. КП73.30	–	–	–	–	–	–	–	–	–	–	–	–	–	–	–	–	–	–	–	1	

ФОРМАТ	ЗОНА	ПОЗ	ОБОЗНАЧЕНИЕ	НАИМЕНОВАНИЕ	КОЛ НА ИСПОЛН 1.020-1.5-2 3.0.0.0-																			ПРИМЕЧАНИЕ
					140	141	142	143	144	145	146	147	148	149	150	151	152	153	154	155	156	157	158	159	
				ДОКУМЕНТАЦИЯ:																				
12			1.020-1.5-2 3.0.0.0 СБ	СБОРОЧНЫЙ ЧЕРТЕЖ	*	*	*	*	*	*	*	*	*	*	*	*	*	*	*	*	*	*	*	*	
12			1.020-1.5-6 0.0.0.0 УО	УЗЛЫ ОПАЛУБОЧНЫЕ	*	*	*	*	*	*	*	*	*	*	*	*	*	*	*	*	*	*	*	*	
12			1.020-1.5-2 3.0.0.0 ВМС	ВЕДОМОСТЬ МАТЕРИАЛОВ И ВЫБОРКА СТАЛИ	*	*	*	*	*	*	*	*	*	*	*	*	*	*	*	*	*	*	*	*	
12			1.020-1.5-2 0.0.0.0 ПЗ	ПОЯСНИТЕЛЬНАЯ ЗАПИСКА	*	*	*	*	*	*	*	*	*	*	*	*	*	*	*	*	*	*	*	*	
				СБОРОЧНЫЕ ЕДИНИЦЫ:																				
12		1	1.020-1.5-3 0.3.0.0-008	КАРКАС ПР. КП74.25	1																			
			1.020-1.5-3 0.3.0.0-009	КАРКАС ПР. КП74.30	–	1																		
			1.020-1.5-3 0.3.0.0-012	КАРКАС ПР. КП75.25	–	–	1																	
			1.020-1.5-3 0.3.0.0-013	КАРКАС ПР. КП75.30	–	–	–	1																
			1.020-1.5-3 0.3.0.0-016	КАРКАС ПР. КП76.25	–	–	–	–	1															
			1.020-1.5-3 0.3.0.0-017	КАРКАС ПР. КП76.30	–	–	–	–	–	1														
			1.020-1.5-3 0.3.0.0-020	КАРКАС ПР. КП77.25	–	–	–	–	–	–	1													
			1.020-1.5-3 0.3.0.0-021	КАРКАС ПР. КП77.30	–	–	–	–	–	–	–	1												
			1.020-1.5-3 0.3.0.0-028	КАРКАС ПР. КП79.25	–	–	–	–	–	–	–	–	1											
			1.020-1.5-3 0.3.0.0-029	КАРКАС ПР. КП79.30	–	–	–	–	–	–	–	–	–	1										
			1.020-1.5-3 0.3.0.0-032	КАРКАС ПР. КП80.25	–	–	–	–	–	–	–	–	–	–	1									
			1.020-1.5-3 0.3.0.0-033	КАРКАС ПР. КП80.30	–	–	–	–	–	–	–	–	–	–	–	1								
			1.020-1.5-3 0.3.0.0-036	КАРКАС ПР. КП81.25	–	–	–	–	–	–	–	–	–	–	–	–	1							
			1.020-1.5-3 0.3.0.0-037	КАРКАС ПР. КП81.30	–	–	–	–	–	–	–	–	–	–	–	–	–	1						
			1.020-1.5-3 0.3.0.0-040	КАРКАС ПР. КП82.25	–	–	–	–	–	–	–	–	–	–	–	–	–	–	1					
			1.020-1.5-3 0.3.0.0-041	КАРКАС ПР. КП82.30	–	–	–	–	–	–	–	–	–	–	–	–	–	–	–	1				
			1.020-1.5-3 0.3.0.0-044	КАРКАС ПР. КП83.25	–	–	–	–	–	–	–	–	–	–	–	–	–	–	–	–	1			
			1.020-1.5-3 0.3.0.0-045	КАРКАС ПР. КП83.30	–	–	–	–	–	–	–	–	–	–	–	–	–	–	–	–	–	1		
			1.020-1.5-3 0.3.0.0-048	КАРКАС ПР. КП84.25	–	–	–	–	–	–	–	–	–	–	–	–	–	–	–	–	–	–	1	
			1.020-1.5-3 0.3.0.0-049	КАРКАС ПР. КП84.30	–	–	–	–	–	–	–	–	–	–	–	–	–	–	–	–	–	–	–	1

ЭПВЦ КиевЗНИИЭП
ОПЕРАТОР ТЛП КОРТ
СКАЛА
ВЗАМ. ИНВ.№
ПОДП. И ДАТА
ИНВ. № ПОДЛ

Формат	Зона	Поз	Обозначение	Наименование	Кол на исполн 1.020-1.5-2 3.0.0.0-																			Примечание
					160	161	162	163	164	165	166	167	168	169	170	171	172	173	174	175	176	177	178	179	
				ДОКУМЕНТАЦИЯ:																				
12			1.020-1.5-2 3.0.0.0 СБ	СБОРОЧНЫЙ ЧЕРТЕЖ	*	*	*	*	*	*	*	*	*	*	*	*	*	*	*	*	*	*	*	*	
12			1.020-1.5-6 0.0.0.0 УО	УЗЛЫ ОПАЛУБОЧНЫЕ	*	*	*	*	*	*	*	*	*	*	*	*	*	*	*	*	*	*	*	*	
12			1.020-1.5-2 3.0.0.0 ВМС	ВЕДОМОСТЬ МАТЕРИАЛОВ И ВЫБОРКА СТАЛИ	*	*	*	*	*	*	*	*	*	*	*	*	*	*	*	*	*	*	*	*	
12			1.020-1.5-2 0.0.0.0 ПЗ	ПОЯСНИТЕЛЬНАЯ ЗАПИСКА	*	*	*	*	*	*	*	*	*	*	*	*	*	*	*	*	*	*	*	*	
				СБОРОЧНЫЕ ЕДИНИЦЫ:																					
12		1	1.020-1.5-3 0.3.0.0-056	КАРКАС ПР. КП86.25	1																			
			1.020-1.5-3 0.3.0.0-057	КАРКАС ПР. КП86.30	–	1																		
			1.020-1.5-3 0.3.0.0-060	КАРКАС ПР. КП87.25	–	–	1																	
			1.020-1.5-3 0.3.0.0-061	КАРКАС ПР. КП87.30	–	–	–	1																
			1.020-1.5-3 0.3.0.0-064	КАРКАС ПР. КП88.25	–	–	–	–	1															
			1.020-1.5-3 0.3.0.0-065	КАРКАС ПР. КП88.30	–	–	–	–	–	1														
			1.020-1.5-3 0.3.0.0-068	КАРКАС ПР. КП89.25	–	–	–	–	–	–	1													
			1.020-1.5-3 0.3.0.0-069	КАРКАС ПР. КП89.30	–	–	–	–	–	–	–	1												
			1.020-1.5-3 0.3.0.0-072	КАРКАС ПР. КП90.25	–	–	–	–	–	–	–	–	1											
			1.020-1.5-3 0.3.0.0-073	КАРКАС ПР. КП90.30	–	–	–	–	–	–	–	–	–	1										
			1.020-1.5-3 0.3.0.0-076	КАРКАС ПР. КП91.25	–	–	–	–	–	–	–	–	–	–	1									
			1.020-1.5-3 0.3.0.0-077	КАРКАС ПР. КП91.30	–	–	–	–	–	–	–	–	–	–	–	1								
			1.020-1.5-3 0.3.0.0-120	КАРКАС ПР. КП102.25	–	–	–	–	–	–	–	–	–	–	–	–	1							
			1.020-1.5-3 0.3.0.0-121	КАРКАС ПР. КП102.30	–	–	–	–	–	–	–	–	–	–	–	–	–	1						
			1.020-1.5-3 0.3.0.0-084	КАРКАС ПР. КП93.25	–	–	–	–	–	–	–	–	–	–	–	–	–	–	1					
			1.020-1.5-3 0.3.0.0-085	КАРКАС ПР. КП93.30	–	–	–	–	–	–	–	–	–	–	–	–	–	–	–	1				
			1.020-1.5-3 0.3.0.0-088	КАРКАС ПР. КП94.25	–	–	–	–	–	–	–	–	–	–	–	–	–	–	–	–	1			
			1.020-1.5-3 0.3.0.0-089	КАРКАС ПР. КП94.30	–	–	–	–	–	–	–	–	–	–	–	–	–	–	–	–	–	1		
			1.020-1.5-3 0.3.0.0-092	КАРКАС ПР. КП95.25	–	–	–	–	–	–	–	–	–	–	–	–	–	–	–	–	–	–	1	
			1.020-1.5-3 0.3.0.0-093	КАРКАС ПР. КП95.30	–	–	–	–	–	–	–	–	–	–	–	–	–	–	–	–	–	–	–	1

ФОРМАТ	ЗОНА	ПОЗ.	ОБОЗНАЧЕНИЕ	НАИМЕНОВАНИЕ	КОЛ НА ИСПОЛН 1.020-1.5-2 3.0.0.0- 180	181	182	183	184	185	186	187	188	189	190	191	192	193	194	195					ПРИМЕЧАНИЕ
				ДОКУМЕНТАЦИЯ:																					
12			1.020-1.5-2 3.0.0.0 СБ	СБОРОЧНЫЙ ЧЕРТЕЖ	*	*	*	*	*	*	*	*	*	*	*	*	*	*	*	*					
12			1.020-1.5-6 0.0.0.0 УО	УЗЛЫ ОПАЛУБОЧНЫЕ	*	*	*	*	*	*	*	*	*	*	*	*	*	*	*	*					
12			1.020-1.5-2 3.0.0.0 ВМС	ВЕДОМОСТЬ МАТЕРИАЛОВ И ВЫБОРКА СТАЛИ	*	*	*	*	*	*	*	*	*	*	*	*	*	*	*	*					
12			1.020-1.5-2 0.0.0.0 ПЗ	ПОЯСНИТЕЛЬНАЯ ЗАПИСКА	*	*	*	*	*	*	*	*	*	*	*	*	*	*	*	*					
				СБОРОЧНЫЕ ЕДИНИЦЫ:																					
12		1	1.020-1.5-3 0.3.0.0-096	КАРКАС ПР. КП96.25	1																				
			1.020-1.5-3 0.3.0.0-097	КАРКАС ПР. КП96.30	–	1																			
			1.020-1.5-3 0.3.0.0-100	КАРКАС ПР. КП97.25	–	–	1																		
			1.020-1.5-3 0.3.0.0-101	КАРКАС ПР. КП97.30	–	–	–	1																	
			1.020-1.5-3 0.3.0.0-104	КАРКАС ПР. КП98.25	–	–	–	–	1																
			1.020-1.5-3 0.3.0.0-105	КАРКАС ПР. КП98.30	–	–	–	–	–	1															
			1.020-1.5-3 0.3.0.0-128	КАРКАС ПР. КП104.25	–	–	–	–	–	–	1														
			1.020-1.5-3 0.3.0.0-129	КАРКАС ПР. КП104.30	–	–	–	–	–	–	–	1													
			1.020-1.5-3 0.3.0.0-112	КАРКАС ПР. КП100.25	–	–	–	–	–	–	–	–	1												
			1.020-1.5-3 0.3.0.0-113	КАРКАС ПР. КП100.30	–	–	–	–	–	–	–	–	–	1											
			1.020-1.5-3 0.3.0.0-116	КАРКАС ПР. КП101.25	–	–	–	–	–	–	–	–	–	–	1										
			1.020-1.5-3 0.3.0.0-117	КАРКАС ПР. КП101.30	–	–	–	–	–	–	–	–	–	–	–	1									
			1.020-1.5-3 0.3.0.0-124	КАРКАС ПР. КП103.25	–	–	–	–	–	–	–	–	–	–	–	–	1								
			1.020-1.5-3 0.3.0.0-125	КАРКАС ПР. КП103.30	–	–	–	–	–	–	–	–	–	–	–	–	–	1							
			1.020-1.5-3 0.3.0.0-132	КАРКАС ПР. КП105.25	–	–	–	–	–	–	–	–	–	–	–	–	–	–	1						
			1.020-1.5-3 0.3.0.0-133	КАРКАС ПР. КП105.30	–	–	–	–	–	–	–	–	–	–	–	–	–	–	–	1					

СКАЛА

ОПЕРАТОР ТЛП КОРТ

ЭПВЦ КиевЗНИИЭП

ВЗАМ. ИНВ.№

ПОДП. И ДАТА

ИНВ № ПОДЛ

РИС. 1

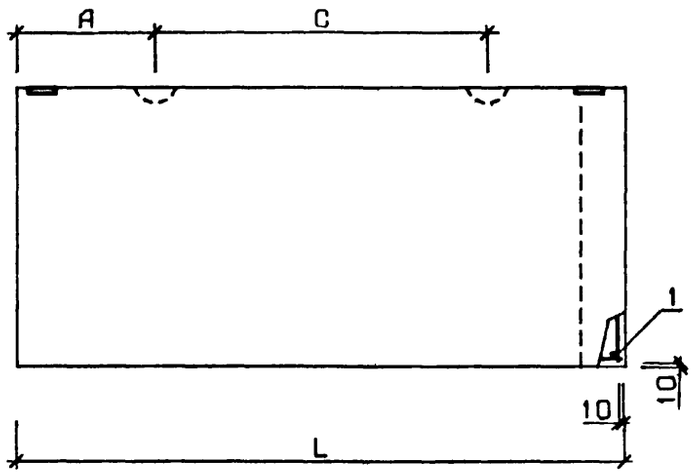

РИС. 2

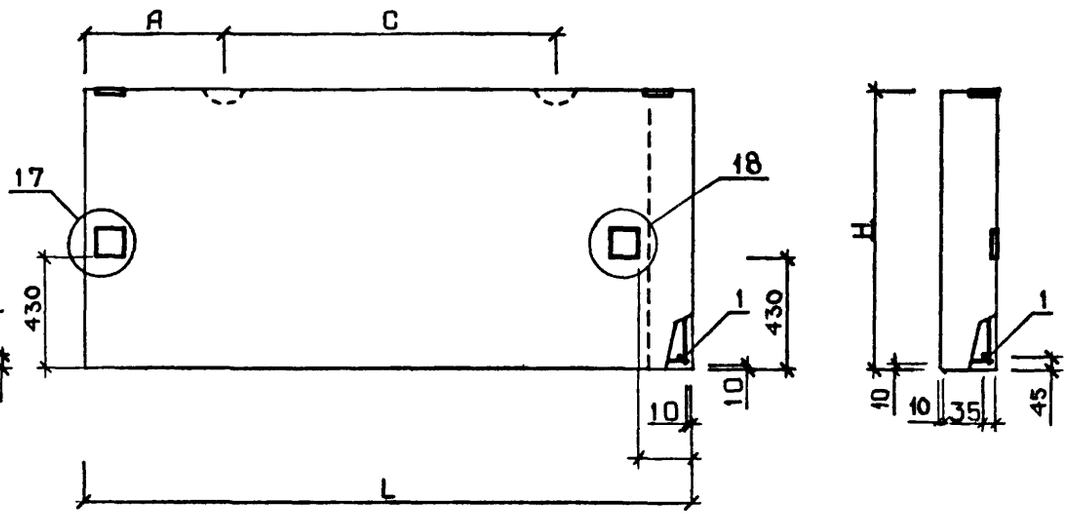

ВИД А

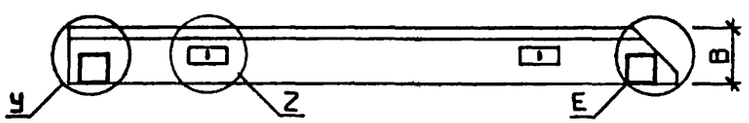

1. УЗЛЫ, ЗАМАРКИРОВАННЫЕ НА ЧЕРТЕЖЕ, РАЗРАБОТАНЫ В ВЫПУСКЕ 5-6
2. УЗЛЫ 1÷8 (БУКВЕННЫЙ ИНДЕКС „У") И 9÷16 (БУКВЕННЫЙ ИНДЕКС „Z"), А ТАКЖЕ УЗЛЫ 17 И 18 СМ. ЛИСТ 1.
   УЗЛЫ 20÷23 (БУКВЕННЫЙ ИНДЕКС „Е") СМ. ЛИСТ 2.

НАЧ. ОТД.	ВОЛЫНСКИЙ		25.03
Н. КОНТР.	ВАСИЛЬЕВА		24.03
ГИП	ВАНЯН		24.03
РУК. ГР.	ШАНАУРОВА		24.03
ПРОВЕРИЛ	ХОДОШ		24.03
РАЗРАБ.	СОКОЛОВА		24.03

1.020-1.5-2 3.0.0.0 СБ

ПАНЕЛЬ ЗПС

СТАДИЯ	МАССА	МАСШТАБ
Р	СМ ТАБЛ	

ЛИСТ 1 ЛИСТОВ 8

ЦНИИЭП торгово-бытовых зданий и туристских комплексов

17531 97

ФОРМАТ 12

ОБОЗНАЧЕНИЕ	МАРКА	РИС	L	H	B	A	C	У	Z	E	МАССА Т
1.020-1.5-2 3.0.0.0	3ПС28.6.2.5-П	1	2750	585	250	800	1200	1	9	20	0.4
-001	3ПС28.6.3.0-П	1	2750	585	300	800	1200	2	10	21	0.5
-002	3ПС28.6.3.5-П	1	2750	585	350	800	1200	3	11	22	0.6
-003	3ПС28.6.4.0-П	1	2750	585	400	800	1200	4	12	23	0.6
-004	3ПС28.9.2.5-П	1	2750	885	250	800	1200	1	9	20	0.6
-005	3ПС28.9.3.0-П	1	2750	885	300	800	1200	2	10	21	0.7
-006	3ПС28.9.3.5-П	1	2750	885	350	800	1200	3	11	22	0.8
-007	3ПС28.9.4.0-П	1	2750	885	400	800	1200	4	12	23	0.9
-008	3ПС28.12.2.5-П	1	2750	1185	250	800	1200	1	9	20	0.8
-009	3ПС28.12.3.0-П	1	2750	1185	300	800	1200	2	10	21	1.0
-010	3ПС28.12.3.5-П	1	2750	1185	350	800	1200	3	11	22	1.1
-011	3ПС28.12.4.0-П	1	2750	1185	400	800	1200	4	12	23	1.2
-012	3ПС28.13.2.5-П	1	2750	1285	250	800	1200	1	9	20	0.9
-013	3ПС28.13.3.0-П	1	2750	1285	300	800	1200	2	10	21	1.1
-014	3ПС28.13.3.5-П	1	2750	1285	350	800	1200	3	11	22	1.2
-015	3ПС28.13.4.0-П	1	2750	1285	400	800	1200	4	12	23	1.4
-016	3ПС28.15.2.5-П	1	2750	1485	250	800	1200	1	9	20	1.1
-017	3ПС28.15.3.0-П	1	2750	1485	300	800	1200	2	10	21	1.2
-018	3ПС28.15.3.5-П	1	2750	1485	350	800	1200	3	11	22	1.4
-019	3ПС28.15.4.0-П	1	2750	1485	400	800	1200	4	12	23	1.6
-020	3ПС28.18.2.5-П	1	2750	1785	250	800	1200	1	9	20	1.3
-021	3ПС28.18.3.0-П	1	2750	1785	300	800	1200	2	10	21	1.5
-022	3ПС28.18.3.5-П	1	2750	1785	350	800	1200	3	11	22	1.7
-023	3ПС28.18.4.0-П	1	2750	1785	400	800	1200	4	12	23	1.9
-024	3ПС28.21.2.5-П	1	2750	2085	250	800	1200	1	9	20	1.5
-025	3ПС28.21.3.0-П	1	2750	2085	300	800	1200	2	10	21	1.7
-026	3ПС28.21.3.5-П	1	2750	2085	350	800	1200	3	11	22	2.0
-027	3ПС28.21.4.0-П	1	2750	2085	400	800	1200	4	12	23	2.2
-028	3ПС27.6.2.5-П	1	2700	585	250	800	1200	1	9	20	0.4
-029	3ПС27.6.3.0-П	1	2700	585	300	800	1200	2	10	21	0 5

В ТАБЛИЦЕ ИСПОЛНЕНИЙ РАЗМЕРЫ ПРИВЕДЕНЫ В ММ.

17531 98

ОБОЗНАЧЕНИЕ	МАРКА	РИС	L	H	B	A	C	У	Z	E	МАССА Т
1.020-1.5-2 3.0.0.0 -030	3ПС27.6.3.5-П	1	2700	585	350	800	1200	3	11	22	0.5
-031	3ПС27.6.4.0-П	1	2700	585	400	800	1200	4	12	23	0.6
-032	3ПС27.9.2.5-П	1	2700	885	250	800	1200	1	9	20	0.6
-033	3ПС27.9.3.0-П	1	2700	885	300	800	1200	2	10	21	0.7
-034	3ПС27.9.3.5-П	1	2700	885	350	800	1200	3	11	22	0.8
-035	3ПС27.9.4.0-П	1	2700	885	400	800	1200	4	12	23	0.9
-036	3ПС27.12.2.5-П	1	2700	1185	250	800	1200	1	9	20	0.8
-037	3ПС27.12.3.0-П	1	2700	1185	300	800	1200	2	10	21	1.0
-038	3ПС27.12.3.5-П	1	2700	1185	350	800	1200	3	11	22	1.1
-039	3ПС27.12.4.0-П	1	2700	1185	400	800	1200	4	12	23	1.2
-040	3ПС27.13.2.5-П	1	2700	1285	250	800	1200	1	9	20	0.9
-041	3ПС27.13.3.0-П	1	2700	1285	300	800	1200	2	10	21	1.0
-042	3ПС27.13.3.5-П	1	2700	1285	350	800	1200	3	11	22	1.2
-043	3ПС27.13.4.0-П	1	2700	1285	400	800	1200	4	12	23	1.3
-044	3ПС27.15.2.5-П	1	2700	1485	250	800	1200	1	9	20	1.0
-045	3ПС27.15.3.0-П	1	2700	1485	300	800	1200	2	10	21	1.2
-046	3ПС27.15.3.5-П	1	2700	1485	350	800	1200	3	11	22	1.4
-047	3ПС27.15.4.0-П	1	2700	1485	400	800	1200	4	12	23	1.5
-048	3ПС27.18.2.5-П	1	2700	1785	250	800	1200	1	9	20	1.2
049	3ПС27.18.3.0-П	1	2700	1785	300	800	1200	2	10	21	1.4
-050	3ПС27.18.3.5-П	1	2700	1785	350	800	1200	3	11	22	1.6
-051	3ПС27.18.4.0-П	1	2700	1785	400	800	1200	4	12	23	1.8
-052	3ПС27.21.2.5-П	1	2700	2085	250	800	1200	1	9	20	1.4
-053	3ПС27.21.3.0-П	1	2700	2085	300	800	1200	2	10	21	1.7
-054	3ПС27.21.3.5-П	1	2700	2085	350	800	1200	3	11	22	1.9
-055	3ПС27.21.4.0-П	1	2700	2085	400	800	1200	4	12	23	2.1
-056	3ПС58.6.2.5-П	1	5750	585	250	1100	3600	1	9	20	0.9
-057	3ПС58.6.3.0-П	1	5750	585	300	1100	3600	2	10	21	1.0
-058	3ПС58.6.3.5-П	1	5750	585	350	1100	3600	3	11	22	1.2
-059	3ПС58.6.4.0-П	1	5750	585	400	1100	3600	4	12	23	1.3

ОБОЗНАЧЕНИЕ	МАРКА	РИС	L	H	B	A	C	У	Z	E	МАССА Т
1.020-1.5-2 3.0.0.0 -060	3ПС58.9.2.5-П	1	5750	885	250	1100	3600	1	9	20	1.4
-061	3ПС58.9.3.0-П	1	5750	885	300	1100	3600	2	10	21	1.6
-062	3ПС58.9.3.5-П	1	5750	885	350	1100	3600	3	11	22	1.8
-063	3ПС58.9.4.0-П	1	5750	885	400	1100	3600	4	12	23	2.0
-064	3ПС58.12.2.5-П	1	5750	1185	250	1100	3600	1	9	20	1.8
-065	3ПС58.12.3.0-П	1	5750	1185	300	1100	3600	2	10	21	2.1
-066	3ПС58.12.3.5-П	1	5750	1185	350	1100	3600	3	11	22	2.4
-067	3ПС58.12.4.0-П	1	5750	1185	400	1100	3600	4	12	23	2.7
-068	3ПС58.13.2.5-П	1	5750	1285	250	1100	3600	1	9	20	2.0
-069	3ПС58.13.3.0-П	1	5750	1285	300	1100	3600	2	10	21	2.3
-070	3ПС58.13.3.5-П	1	5750	1285	350	1100	3600	3	11	22	2.6
-071	3ПС58.13.4.0-П	1	5750	1285	400	1100	3600	4	12	23	3.0
-072	3ПС58.15.2.5-П	1	5750	1485	250	1100	3600	1	9	20	2.3
-073	3ПС58.15.3.0-П	1	5750	1485	300	1100	3600	2	10	21	2.6
-074	3ПС58.15.3.5-П	1	5750	1485	350	1100	3600	3	11	22	3.0
-075	3ПС58.15.4.0-П	1	5750	1485	400	1100	3600	4	12	23	3.4
-076	3ПС58.18.2.5-П	1	5750	1785	250	1100	3600	1	9	20	2.7
-077	3ПС58.18.3.0-П	1	5750	1785	300	1100	3600	2	10	21	3.2
-078	3ПС58.18.3.5-П	1	5750	1785	350	1100	3600	3	11	22	3.6
-079	3ПС58.18.4.0-П	1	5750	1785	400	1100	3600	4	12	23	4.1
-080	3ПС58.21.2.5-П	1	5750	2085	250	1100	3600	1	9	20	3.2
-081	3ПС58.21.3.0-П	1	5750	2085	300	1100	3600	2	10	21	3.7
-082	3ПС58.21.3.5-П	1	5750	2085	350	1100	3600	3	11	22	4.2
-083	3ПС58.21.4.0-П	1	5750	2085	400	1100	3600	4	12	23	4.8
-084	3ПС58.6.2.5-П-1	1	5750	585	250	1100	3600	1	9	20	0.9
-085	3ПС58.6.3.0-П-1	1	5750	585	300	1100	3600	2	10	21	1.1
-086	3ПС58.6.3.5-П-1	1	5750	585	350	1100	3600	3	11	22	1.2
-087	3ПС58.6.4.0-П-1	1	5750	585	400	1100	3600	4	12	23	1.4
-088	3ПС57.6.2.5-П	1	5700	585	250	1100	3600	1	9	20	0.9
-089	3ПС57.6.3.0-П	1	5700	585	300	1100	3600	2	10	21	1.0

ЭПВЦ КиевЗНИИЭП
ОПЕРАТОР ТПП КОРТ
КОВАЛЬЧУК
ВЗАМ. ИНВ.№
ПОДП. И ДАТА
ИНВ.№ ПОДЛ
17531 100

ОБОЗНАЧЕНИЕ	МАРКА	РИС	L	H	B	A	C	У	Z	E	МАССА Т
1.020-1.5-2 3.0.0.0 -090	3ПС57.6.3.5-П	1	5700	585	350	1100	3600	3	11	22	1.2
-091	3ПС57.6.4.0-П	1	5700	585	400	1100	3600	4	12	23	1.3
-092	3ПС57.9.2.5-П	1	5700	885	250	1100	3600	1	9	20	1.3
-093	3ПС57.9.3.0-П	1	5700	885	300	1100	3600	2	10	21	1.6
-094	3ПС57.9.3.5-П	1	5700	885	350	1100	3600	3	11	22	1 8
-095	3ПС57.9.4.0-П	1	5700	885	400	1100	3600	4	12	23	2.0
-096	3ПС57.12.2.5-П	1	5700	1185	250	1100	3600	1	9	20	1.8
-097	3ПС57.12.3.0-П	1	5700	1185	300	1100	3600	2	10	21	2.1
-098	3ПС57.12.3.5-П	1	5700	1185	350	1100	3600	3	11	22	2.4
-099	3ПС57.12.4.0-П	1	5700	1185	400	1100	3600	4	12	23	2.7
-100	3ПС57.13.2.5-П	1	5700	1285	250	1100	3600	1	9	20	1.9
-101	3ПС57.13.3.0-П	1	5700	1285	300	1100	3600	2	10	21	2.3
-102	3ПС57.13.3.5-П	1	5700	1285	350	1100	3600	3	11	22	2.6
-103	3ПС57.13.4.0-П	1	5700	1285	400	1100	3600	4	12	23	2.9
-104	3ПС57.15.2.5-П	1	5700	1485	250	1100	3600	1	9	20	2.2
-105	3ПС57.15.3.0-П	1	5700	1485	300	1100	3600	2	10	21	2.6
-106	3ПС57.15.3.5-П	1	5700	1485	350	1100	3600	3	11	22	3.0
-107	3ПС57.15.4.0-П	1	5700	1485	400	1100	3600	4	12	23	3.4
-108	3ПС57.18.2.5-П	1	5700	1785	250	1100	3600	1	9	20	2.7
-109	3ПС57.18.3.0-П	1	5700	1785	300	1100	3600	2	10	21	3.1
-110	3ПС57.18.3.5-П	1	5700	1785	350	1100	3600	3	15	22	3.6
-111	3ПС57.18.4.0-П	1	5700	1785	400	1100	3600	4	16	23	4.1
-112	3ПС57.21.2.5-П	1	5700	2085	250	1100	3600	1	9	20	3.1
-113	3ПС57.21.3.0-П	1	5700	2085	300	1100	3600	2	14	21	3.7
-114	3ПС57.21.3.5-П	1	5700	2085	350	1100	3600	3	15	22	4.2
-115	3ПС57.21.4.0-П	1	5700	2085	400	1100	3600	4	16	23	4.7
-116	3ПС57.6.2.5-П-1	1	5700	585	250	1100	3600	1	9	20	0.9
-117	3ПС57.6.3.0-П-1	1	5700	585	300	1100	3600	2	10	21	1.1
-118	3ПС57.6.3.5-П-1	1	5700	585	350	1100	3600	3	11	22	1.2
-119	3ПС57.6.4.0-П-1	1	5700	585	400	1100	3600	4	12	23	1.4

ОБОЗНАЧЕНИЕ	МАРКА	РИС	L	H	B	A	C	У	Z	E	K	МАССА Т
1.020-1.5-2 3.0.0.0 -120	3ПС28.15.2.5-П-1	2	2750	1485	250	800	1200	1	9	20	400	1.1
-121	3ПС28.15.3.0-П-1	2	2750	1485	300	800	1200	2	10	21	400	1.2
-122	3ПС28.15.3.5-П-1	2	2750	1485	350	800	1200	3	11	22	400	1.4
-123	3ПС28.15.4.0-П-1	2	2750	1485	400	800	1200	4	12	23	400	1.6
-124	3ПС27.15.2.5-П-1	2	2700	1485	250	800	1200	1	9	20	450	1.0
-125	3ПС27.15.3.0-П-1	2	2700	1485	300	800	1200	2	10	21	450	1.2
-126	3ПС27.15.3.5-П-1	2	2700	1485	350	800	1200	3	11	22	450	1.4
-127	3ПС27.15.4.0-П-1	2	2700	1485	400	800	1200	4	12	23	450	1.5
-128	3ПС58.15.2.5-П-1	2	5750	1485	250	1100	3600	1	9	20	400	2.3
-129	3ПС58.15.3.0-П-1	2	5750	1485	300	1100	3600	2	10	21	400	2.7
-130	3ПС58.15.3.5-П-1	2	5750	1485	350	1100	3600	3	11	22	400	3.0
-131	3ПС58.15.4.0-П-1	2	5750	1485	400	1100	3600	4	12	23	400	3.4
-132	3ПС57.15.2.5-П-1	2	5700	1485	250	1100	3600	1	9	20	450	2.2
-133	3ПС57.15.3.0-П-1	2	5700	1485	300	1100	3600	2	10	21	450	2.6
-134	3ПС57.15.3.5-П-1	2	5700	1485	350	1100	3600	3	11	22	450	3.0
-135	3ПС57.15.4.0-П-1	2	5700	1485	400	1100	3600	4	12	23	450	3.4
-136	3ПС28.6.2.5-Я	1	2750	585	250	800	1200	1	9	20	–	0.3
-137	3ПС28.6.3.0-Я	1	2750	585	300	800	1200	2	10	21	–	0.4
-138	3ПС28.9.2.5-Я	1	2750	885	250	800	1200	1	9	20	–	0.5
-139	3ПС28.9.3.0-Я	1	2750	885	300	800	1200	2	10	21	–	0.6
-140	3ПС28.12.2.5-Я	1	2750	1185	250	800	1200	1	9	20	–	0.7
-141	3ПС28.12.3.0-Я	1	2750	1185	300	800	1200	2	10	21	–	0.8
-142	3ПС28.13.2.5-Я	1	2750	1285	250	800	1200	1	9	20	–	0.7
-143	3ПС28.13.3.0-Я	1	2750	1285	300	800	1200	2	10	21	–	0.9
-144	3ПС28.15.2.5-Я	1	2750	1485	250	800	1200	1	9	20	–	0.8
-145	3ПС28.15.3.0-Я	1	2750	1485	300	800	1200	2	10	21	–	1.0
-146	3ПС28.18.2.5-Я	1	2750	1785	250	800	1200	1	9	20	–	1.0
-147	3ПС28.18.3.0-Я	1	2750	1785	300	800	1200	2	10	21	–	1.2
-148	3ПС27.6.2.5-Я	1	2700	585	250	800	1200	1	9	20	–	0.3
-149	3ПС27.6.3.0-Я	1	2700	585	300	800	1200	2	10	21	–	0.4

ЭПВЦ КиевЗНИИЭП
ОПЕРАТОР ТЛП КОРТ
КОВАЛЬЧУК
ВЗАМ. ИНВ.№
ПОДП. И ДАТА
ИНВ.№ПОДЛ
17531 102
ФОРМАТ А2

ОБОЗНАЧЕНИЕ	МАРКА	РИС	L	H	B	A	C	У	Z	E	МАССА Т
1.020-1.5-2 3.0.0.0 -150	3ПС27.9.2.5-Я	1	2700	885	250	800	1200	1	9	20	0.5
-151	3ПС27.9.3.0-Я	1	2700	885	300	800	1200	2	10	21	0.6
-152	3ПС27.12.2.5-Я	1	2700	1185	250	800	1200	1	9	20	0.6
-153	3ПС27.12.3.0-Я	1	2700	1185	300	800	1200	2	10	21	0.8
-154	3ПС27.13.2.5-Я	1	2700	1285	250	800	1200	1	9	20	0.7
-155	3ПС27.13.3.0-Я	1	2700	1285	300	800	1200	2	10	21	0.8
-156	3ПС27.15.2.5-Я	1	2700	1485	250	800	1200	1	9	20	0.8
-157	3ПС27.15.3.0-Я	1	2700	1485	300	800	1200	2	10	21	1.0
-158	3ПС27.18.2.5-Я	1	2700	1785	250	800	1200	1	9	20	1.0
-159	3ПС27.18.3.0-Я	1	2700	1785	300	800	1200	2	10	21	1.2
-160	3ПС58.6.2.5-Я	1	5750	585	250	1100	3600	1	9	20	0.7
-161	3ПС58.6.3.0-Я	1	5750	585	300	1100	3600	2	10	21	0.8
-162	3ПС58.9.2.5-Я	1	5750	885	250	1100	3600	1	9	20	1.1
-163	3ПС58.9.3.0-Я	1	5750	885	300	1100	3600	2	10	21	1.3
-164	3ПС58.12.2.5-Я	1	5750	1185	250	1100	3600	1	9	20	1.4
-165	3ПС58.12.3.0-Я	1	5750	1185	300	1100	3600	2	10	21	1.7
-166	3ПС58.13.2.5-Я	1	5750	1285	250	1100	3600	1	9	20	1.5
-167	3ПС58.13.3.0-Я	1	5750	1285	300	1100	3600	2	10	21	1.8
-168	3ПС58.15.2.5-Я	1	5750	1485	250	1100	3600	1	9	20	1.8
-169	3ПС58.15.3.0-Я	1	5750	1485	300	1100	3600	2	10	21	2.1
-170	3ПС58.18.2.5-Я	1	5750	1785	250	1100	3600	1	9	20	2.1
-171	3ПС58.18.3.0-Я	1	5750	1785	300	1100	3600	2	10	21	2.5
-172	3ПС58.6.2.5-Я-1	1	5750	585	250	1100	3600	1	9	20	0.7
-173	3ПС58.6.3.0-Я-1	1	5750	585	300	1100	3600	2	10	21	0.8
-174	3ПС57.6.2.5-Я	1	5700	585	250	1100	3600	1	9	20	0.7
-175	3ПС57.6.3.0-Я	1	5700	585	300	1100	3600	2	10	21	0.8
-176	3ПС57.9.2.5-Я	1	5700	885	250	1100	3600	1	9	20	1.0
-177	3ПС57.9.3.0-Я	1	5700	885	300	1100	3600	2	10	21	1.3
-178	3ПС57.12.2.5-Я	1	5700	1185	250	1100	3600	1	9	20	1.4
-179	3ПС57.12.3.0-Я	1	5700	1185	300	1100	3600	2	10	21	1.7

Обозначение	Марка	Рис	L	H	B	A	C	У	Z	E	K	Масса т
1.020-1.5-2 3.0.0.0 -180	3ПС57.13.2.5-Я	1	5700	1285	250	1100	3600	1	9	20	–	1.5
-181	3ПС57.13.3.0-Я	1	5700	1285	300	1100	3600	2	10	21	–	1.8
-182	3ПС57.15.2.5-Я	1	5700	1485	250	1100	3600	1	9	20	–	1.8
-183	3ПС57.15.3.0-Я	1	5700	1485	300	1100	3600	2	10	21	–	2.1
-184	3ПС57.18.2.5-Я	1	5700	1785	250	1100	3600	1	9	20	–	2.1
-185	3ПС57.18.3.0-Я	1	5700	1785	300	1100	3600	2	10	21	–	2.5
-186	3ПС57.6.2.5-Я-1	1	5700	585	250	1100	3600	1	9	20	–	0.7
-187	3ПС57.6.3.0-Я-1	1	5700	585	300	1100	3600	2	10	21	–	0.8
-188	3ПС28.15.2.5-Я-1	2	2750	1485	250	800	1200	1	9	20	400	0.8
-189	3ПС28.15.3.0-Я-1	2	2750	1485	300	800	1200	2	10	21	400	1.0
-190	3ПС27.15.2.5-Я-1	2	2700	1485	250	800	1200	1	9	20	450	0.8
-191	3ПС27.15.3.0-Я-1	2	2700	1485	300	800	1200	2	10	21	450	1.0
-192	3ПС58.15.2.5-Я-1	2	5750	1485	250	1100	3600	1	9	20	400	1.8
-193	3ПС58.15.3.0-Я-1	2	5750	1485	300	1100	3600	2	10	21	400	2.1
-194	3ПС57.15.2.5-Я-1	2	5700	1485	250	1100	3600	1	9	20	450	1.8
-195	3ПС57.15.3.0-Я-1	2	5700	1485	300	1100	3600	2	10	21	450	2.1

ЭПВЦ Киев.ЗНИИЭП
Оператор ТПП КОРТ
КОВАЛЬЧУК

НАИМЕНОВАНИЕ	КОЛ НА ИСПОЛН. 1.020-1.5-2 3.0.0.0-																			
	–	001	002	003	004	005	006	007	008	009	010	011	012	013	014	015	016	017	018	019
МАТЕРИАЛЫ:																				
БЕТОН ЛЕГК. М50 М.КУБ.	0.331	0.404	0.475	0.545	0.500	0.610	0.719	0.825	0.670	0.817	0.962	1.104	0.726	0.886	1.043	1.197	0.839	1.024	1.206	1.384
РАСТВОР ЦЕМ. М100 М.КУБ.	0.029	0.029	0.028	0.027	0.044	0.043	0.042	0.042	0.059	0.058	0.057	0.056	0.064	0.063	0.062	0.060	0.074	0.073	0.071	0.070
РАСТВОР ЦЕМ. М50 М.КУБ.	0.024	0.024	0.024	0.024	0.037	0.037	0.037	0.037	0.049	0.049	0.049	0.049	0.053	0.053	0.053	0.053	0.061	0.061	0.061	0.061
ПОКАЗАТЕЛИ:																				
МАССА СТАЛИ КГ	13.58	13.91	14.25	14.58	15.40	15.77	16.14	16.51	17.56	17.97	18.37	23.21	17.82	18.23	18.64	26.77	18.83	19.27	23.01	28.77
АРМАТУРНЫЕ ИЗДЕЛИЯ	6.972	7.228	7.484	7.740	8.794	9.085	9.377	9.668	10.95	11.28	11.61	16.36	11.22	11.54	11.87	16.63	12.22	12.58	12.95	18.62
АРМАТУРНАЯ СТАЛЬ	6.972	7.228	7.484	7.740	8.794	9.085	9.377	9.668	10.95	11.28	11.61	16.36	11.22	11.54	11.87	16.63	12.22	12.58	12.95	18.62
КЛАСС А-I	0.093	0.115	0.138	0.160	0.093	0.115	0.138	0.160	0.093	0.115	0.138	0.160	0.093	0.115	0.138	0.160	0.093	0.115	0.138	0.160
Ф6АI ГОСТ 5781-75	0.093	0.115	0.138	0.160	0.093	0.115	0.138	0.160	0.093	0.115	0.138	0.160	0.093	0.115	0.138	0.160	0.093	0.115	0.138	0.160
КЛАСС А-III	4.315	4.370	4.426	4.481	5.487	5.531	5.576	5.619	6.659	6.692	6.676	11.19	6.659	6.692	6.726	11.19	7.831	7.853	7.875	13.22
Ф6АIII ГОСТ 5781-75	3.516	3.482	3.449	3.416	4.688	4.643	4.599	4.554	5.860	5.804	5.749	–	5.860	5.804	5.749	–	7.032	6.965	6.898	–
Ф8АIII ГОСТ 5781-75	–	–	–	–	–	–	–	–	–	–	–	10.12	–	–	–	10.12	–	–	–	12.15
Ф12АIII ГОСТ 5.1459-72*	0.799	0.888	0.977	1.065	0.799	0.888	0.977	1.065	0.799	0.888	0.977	1.065	0.799	0.888	0.977	1.065	0.799	0.888	0.977	1.065
КЛАСС В-I	2.564	2.742	2.921	3.099	3.214	3.439	3.664	3.888	4.203	4.474	4.746	5.017	4.465	4.736	5.008	5.279	4.298	4.616	4.934	5.251
Ф4ВI ГОСТ 6727-53*	0.783	0.962	1.140	1.319	0.986	1.211	1.436	1.661	1.190	1.461	1.732	2.004	1.190	1.461	1.732	2.004	1.393	1.711	2.028	2.346
Ф5ВI ГОСТ 6727-53*	1.780	1.780	1.780	1.780	2.227	2.227	2.227	2.227	3.013	3.013	3.013	3.013	3.275	3.275	3.275	3.275	2.905	2.905	2.905	2.905
ЗАКЛАДНЫЕ ИЗДЕЛИЯ	6.607	6.686	6.765	6.844	6.607	6.686	6.765	6.844	6.607	6.686	6.765	6.844	6.607	6.686	6.765	10.14	6.607	6.686	10.06	10.14
ПРОФИЛЬНАЯ СТАЛЬ	1.910	1.910	1.910	1.910	1.910	1.910	1.910	1.910	1.910	1.910	1.910	1.910	1.910	1.910	1.910	1.910	1.910	1.910	1.910	1.910
ПОЛОСОВАЯ	1.910	1.910	1.910	1.910	1.910	1.910	1.910	1.910	1.910	1.910	1.910	1.910	1.910	1.910	1.910	1.910	1.910	1.910	1.910	1.910
-120Х6 ГОСТ 103-76 С38/23	0.850	0.850	0.850	0.850	0.850	0.850	0.850	0.850	0.850	0.850	0.850	0.850	0.850	0.850	0.850	0.850	0.850	0.850	0.850	0.850
-150Х6 ГОСТ 103-76 С38/23	1.060	1.060	1.060	1.060	1.060	1.060	1.060	1.060	1.060	1.060	1.060	1.060	1.060	1.060	1.060	1.060	1.060	1.060	1.060	1.060
АРМАТУРНАЯ СТАЛЬ	4.697	4.776	4.855	4.934	4.697	4.776	4.855	4.934	4.697	4.776	4.855	4.934	4.697	4.776	4.855	8.234	4.697	4.776	8.155	8.234
КЛАСС А-I	2.726	2.805	2.884	2.963	2.726	2.805	2.884	2.963	2.726	2.805	2.884	2.963	2.726	2.805	2.884	6.263	2.726	2.805	6.184	6.263
Ф8АI ГОСТ 5781-75	0.426	0.505	0.584	0.663	0.426	0.505	0.584	0.663	0.426	0.505	0.584	0.663	0.426	0.505	0.584	0.663	0.426	0.505	0.584	0.663
Ф12АI ГОСТ 5781-75	2.300	2.300	2.300	2.300	2.300	2.300	2.300	2.300	2.300	2.300	2.300	2.300	2.300	2.300	2.300	–	2.300	2.300	–	–
Ф16АI ГОСТ 5781-75	–	–	–	–	–	–	–	–	–	–	–	–	–	–	–	5.600	–	–	5.600	5.600
КЛАСС А-III	1.977	1.971	1.971	1.971	1.971	1.971	1.971	1.971	1.971	1.971	1.971	1.971	1.971	1.971	1.971	1.971	1.971	1.971	1.971	1.971
Ф8АIII ГОСТ 5781-75	0.852	0.852	0.852	0.852	0.852	0.852	0.852	0.852	0.852	0.852	0.852	0.852	0.852	0.852	0.852	0.852	0.852	0.852	0.852	0.852
Ф12АIII ГОСТ 5.1459-72*	1.119	1.119	1.119	1.119	1.119	1.119	1.119	1.119	1.119	1.119	1.119	1.119	1.119	1.119	1.119	1.119	1.119	1.119	1.119	1.119

МАРКИРОВКА ИЗДЕЛИЙ ПО ИСПОЛНЕНИЯМ ПРИВЕДЕНА

В ТАБЛИЦЕ ИСПОЛНЕНИЙ К СБОРОЧНОМУ ЧЕРТЕЖУ

НАЧ ОТД	ВОЛЫНСКИЙ		25.03
Н. КОНТР.	ВАСИЛЬЕВА		24.03
ГИП	ВАНЯН		24.03
РУК. ГР.	ШАНАУРОВА		24.03
ПРОВЕР.	ХОДОШ		24.03
РАЗРАБ.	СОКОЛОВА		24.03

I.020-I.5-2 3.0.0.0 ВМС

ПАНЕЛЬ ЗПС

СТАДИЯ	ЛИСТ	ЛИСТОВ
Р	1	10

ЦНИИЭП торгово-бытовых зданий и туристских комплексов

НАИМЕНОВАНИЕ	КОЛ НА ИСПОЛН. 1.020-1.5-2 3.0.0.0-																			
	020	021	022	023	024	025	026	027	028	029	030	031	032	033	034	035	036	037	038	039
МАТЕРИАЛЫ:																				
БЕТОН ЛЕГК. М50 М. КУБ.	1.009	1.231	1.449	1.663	1.178	1.438	1.693	1.943	0.324	0.396	0.466	0.534	0.491	0.599	0.705	0.808	0.657	0.802	0.944	1.082
РАСТВОР ЦЕМ. М100 М. КУБ.	0.089	0.087	0.086	0.084	0.104	0.102	0.100	0.098	0.029	0.028	0.027	0.027	0.043	0.042	0.042	0.041	0.058	0.057	0.056	0.055
РАСТВОР ЦЕМ. М50 М. КУБ.	0.074	0.074	0.074	0.074	0.086	0.086	0.086	0.086	0.024	0.024	0.024	0.024	0.036	0.036	0.036	0.036	0.048	0.048	0.048	0.048
ПОКАЗАТЕЛИ:																				
МАССА СТАЛИ КГ	24.11	24.58	25.06	31.73	26.08	26.59	27.10	34.70	13.51	13.85	14.16	14.52	15.84	16.21	16.58	16.95	17.98	18.39	18.79	23.54
АРМАТУРНЫЕ ИЗДЕЛИЯ	14.20	14.60	14.99	21.59	16.17	16.61	17.04	24.56	6.905	7.161	7.417	7.674	9.229	9.520	9.812	10.10	11.38	11.70	12.03	16.70
АРМАТУРНАЯ СТАЛЬ	14.20	14.60	14.99	21.59	16.17	16.61	17.04	24.56	6.905	7.161	7.417	7.674	9.229	9.520	9.812	10.10	11.38	11.70	12.03	16.70
КЛАСС А-I	0.093	0.115	0.138	0.160	0.093	0.115	0.138	0.160	0.093	0.115	0.138	0.160	0.093	0.115	0.138	0.160	0.093	0.115	0.138	0.160
Ф6АI ГОСТ 5781-75	0.093	0.115	0.138	0.160	0.093	0.115	0.138	0.160	0.093	0.115	0.138	0.160	0.093	0.115	0.138	0.160	0.093	0.115	0.138	0.160
КЛАСС А-III	9.002	9.014	9.025	15.24	10.17	10.18	10.18	17.26	4.248	4.304	4.360	4.414	5.398	5.442	5.487	5.531	6.548	6.581	6.615	10.99
Ф6АIII ГОСТ 5781-75	8.203	8.126	8.048		9.375	9.287	9.198		3.449	3.416	3.383	3.349	4.599	4.554	4.510	4.466	5.749	5.693	5.638	
Ф8АIII ГОСТ 5781-75			14.17					16.19												9.924
Ф12АIII ГОСТ 5.1459-72*	0.799	0.888	0.977	1.065	0.799	0.888	0.977	1.065	0.799	0.888	0.977	1.065	0.799	0.888	0.977	1.065	0.799	0.888	0.977	1.065
КЛАСС В-I	5.103	5.467	5.831	6.195	5.907	6.317	6.728	7.138	2.564	2.742	2.921	3.099	3.738	3.963	4.188	4.413	4.735	5.006	5.277	5.549
Ф4ВI ГОСТ 6727-53*	1.596	1.960	2.324	2.688	1.799	2.210	2.620	3.030	0.783	0.962	1.140	1.319	0.986	1.211	1.436	1.661	1.190	1.461	1.732	2.004
Ф5ВI ГОСТ 6727-53*	3.507	3.507	3.507	3.507	4.108	4.108	4.108	4.108	1.780	1.780	1.780	1.780	2.751	2.751	2.751	2.751	3.545	3.545	3.545	3.545
ЗАКЛАДНЫЕ ИЗДЕЛИЯ	9.907	9.986	10.06	10.14	9.907	9.986	10.06	10.14	6.607	6.686	6.765	6.844	6.607	6.686	6.765	6.844	6.607	6.686	6.765	6.844
ПРОФИЛЬНАЯ СТАЛЬ	1.910	1.910	1.910	1.910	1.910	1.910	1.910	1.910	1.910	1.910	1.910	1.910	1.910	1.910	1.910	1.910	1.910	1.910	1.910	1.910
ПОЛОСОВАЯ	1.910	1.910	1.910	1.910	1.910	1.910	1.910	1.910	1.910	1.910	1.910	1.910	1.910	1.910	1.910	1.910	1.910	1.910	1.910	1.910
-120Х6 ГОСТ 103-76 С38/23	0.850	0.850	0.850	0.850	0.850	0.850	0.850	0.850	0.850	0.850	0.850	0.850	0.850	0.850	0.850	0.850	0.850	0.850	0.850	0.850
-150Х6 ГОСТ 103-76 С38/23	1.060	1.060	1.060	1.060	1.060	1.060	1.060	1.060	1.060	1.060	1.060	1.060	1.060	1.060	1.060	1.060	1.060	1.060	1.060	1.060
АРМАТУРНАЯ СТАЛЬ	7.997	8.076	8.155	8.234	7.997	8.076	8.155	8.234	4.697	4.776	4.855	4.934	4.697	4.776	4.855	4.934	4.697	4.776	4.855	4.934
КЛАСС А-I	6.028	6.105	6.184	6.263	6.026	6.105	6.184	6.263	2.726	2.805	2.884	2.963	2.726	2.805	2.884	2.963	2.726	2.805	2.884	2.963
Ф8АI ГОСТ 5781-75	0.426	0.505	0.584	0.663	0.426	0.505	0.584	0.663	0.426	0.505	0.584	0.663	0.426	0.505	0.584	0.663	0.426	0.505	0.584	0.663
Ф12АI ГОСТ 5781-75									2.300	2.300	2.300	2.300	2.300	2.300	2.300	2.300	2.300	2.300	2.300	2.300
Ф16АI ГОСТ 5781-75	5.600	5.600	5.600	5.600	5.600	5.600	5.600	5.600												
КЛАСС А-III	1.971	1.971	1.971	1.971	1.971	1.971	1.971	1.971	1.971	1.971	1.971	1.971	1.971	1.971	1.971	1.971	1.971	1.971	1.971	1.971
Ф8АIII ГОСТ 5781-75	0.852	0.852	0.852	0.852	0.852	0.852	0.852	0.852	0.852	0.852	0.852	0.852	0.852	0.852	0.852	0.852	0.852	0.852	0.852	0.852
Ф12АIII ГОСТ 5.1459-72*	1.119	1.119	1.119	1.119	1.119	1.119	1.119	1.119	1.119	1.119	1.119	1.119	1.119	1.119	1.119	1.119	1.119	1.119	1.119	1.119

ЭПВЦ КиевЗНИИЭП
ОПЕРАТОР
ТЛП КОРТ
СДАЛ
ВЗАМ ИНВ №
ПОДП И ДАТА
ИНВ № ПОДЛ.

НАИМЕНОВАНИЕ	КОЛ-НА ИСПОЛН. 1.020-1.5-2 3.0.0.0-																			
	040	041	042	043	044	045	046	047	048	049	050	051	052	053	054	055	056	057	058	059
МАТЕРИАЛЫ:																				
БЕТОН ЛЕГК. М50 М.КУБ.	0.712	0.869	1.023	1.174	0.823	1.005	1.182	1.357	0.989	1.208	1.421	1.631	1.156	1.411	1.660	1.905	0.708	0.869	1.028	1.186
РАСТВОР ЦЕМ. М100 М.КУБ.	0.063	0.062	0.060	0.059	0.073	0.071	0.070	0.068	0.087	0.086	0.084	0.082	0.102	0.100	0.098	0.096	0.064	0.064	0.063	0.063
РАСТВОР ЦЕМ. М50 М.КУБ.	0.052	0.052	0.052	0.052	0.060	0.060	0.060	0.060	0.072	0.072	0.072	0.072	0.084	0.084	0.084	0.084	0.050	0.050	0.050	0.050
ПОКАЗАТЕЛИ:																				
МАССА СТАЛИ КГ	18.29	18.70	19.10	27.15	18.70	19.14	22.88	28.53	23.95	24.43	24.90	31.46	25.90	26.42	26.93	34.39	26.06	26.57	27.08	27.58
АРМАТУРНЫЕ ИЗДЕЛИЯ	11.68	12.01	12.34	17.01	12.09	12.45	12.81	18.39	14.04	14.44	14.84	21.31	16.00	16.43	16.86	24.24	19.46	19.88	20.31	20.74
АРМАТУРНАЯ СТАЛЬ	11.68	12.01	12.34	17.01	12.09	12.45	12.81	18.39	14.04	14.44	14.84	21.31	16.00	16.43	16.86	24.24	19.46	19.88	20.31	20.74
КЛАСС А-I	0.093	0.115	0.138	0.160	0.093	0.115	0.138	0.160	0.093	0.115	0.138	0.160	0.093	0.115	0.138	0.160	0.093	0.115	0.138	0.160
Ф6АI ГОСТ 5781-75	0.093	0.115	0.138	0.160	0.093	0.115	0.138	0.160	0.093	0.115	0.138	0.160	0.093	0.115	0.138	0.160	0.093	0.115	0.138	0.160
КЛАСС А-III	6.548	6.581	6.615	10.99	7.697	7.720	7.742	12.98	8.847	8.858	8.870	14.96	9.997	9.997	9.997	16.95	14.15	14.18	14.21	14.25
Ф6АIII ГОСТ 5781-75	5.749	5.693	5.638		6.898	6.832	6.765		8.048	7.970	7.893		9.198	9.109	9.020					
Ф8АIII ГОСТ 5781-75				9.924				11.91				13.89				15.88	13.35	13.29	13.23	13.18
Ф12АIII ГОСТ 5.1459-72*	0.799	0.888	0.977	1.065	0.799	0.888	0.977	1.065	0.799	0.888	0.977	1.065	0.799	0.888	0.977	1.065	0.799	0.888	0.977	1.065
КЛАСС В-I	5.043	5.314	5.586	5.857	4.298	4.616	4.934	5.251	5.103	5.467	5.831	6.195	5.907	6.317	6.728	7.138	5.212	5.588	5.964	6.339
Ф4ВI ГОСТ 6727-53*	1.190	1.461	1.732	2.004	1.393	1.711	2.028	2.346	1.596	1.960	2.324	2.688	1.799	2.210	2.620	3.030	1.651	2.027	2.403	2.779
Ф5ВI ГОСТ 6727-53*	3.853	3.853	3.853	3.853	2.905	2.905	2.905	2.905	3.507	3.507	3.507	3.507	4.108	4.108	4.108	4.108	3.561	3.561	3.561	3.561
ЗАКЛАДНЫЕ ИЗДЕЛИЯ	6.607	6.686	6.765	10.14	6.607	6.686	10.06	10.14	9.907	9.986	10.06	10.14	9.907	9.986	10.06	10.14	6.607	6.686	6.765	6.844
ПРОФИЛЬНАЯ СТАЛЬ	1.910	1.910	1.910	1.910	1.910	1.910	1.910	1.910	1.910	1.910	1.910	1.910	1.910	1.910	1.910	1.910	1.910	1.910	1.910	1.910
ПОЛОСОВАЯ	1.910	1.910	1.910	1.910	1.910	1.910	1.910	1.910	1.910	1.910	1.910	1.910	1.910	1.910	1.910	1.910	1.910	1.910	1.910	1.910
-120Х6 ГОСТ 103-76 С38/23	0.850	0.850	0.850	0.850	0.850	0.850	0.850	0.850	0.850	0.850	0.850	0.850	0.850	0.850	0.850	0.850	0.850	0.850	0.850	0.850
-150Х6 ГОСТ 103-76 С38/23	1.060	1.060	1.060	1.060	1.060	1.060	1.060	1.060	1.060	1.060	1.060	1.060	1.060	1.060	1.060	1.060	1.060	1.060	1.060	1.060
АРМАТУРНАЯ СТАЛЬ	4.697	4.776	4.855	8.234	4.697	4.776	8.155	8.234	7.997	8.076	8.155	8.234	7.997	8.076	8.155	8.234	4.697	4.776	4.855	4.934
КЛАСС А-I	2.726	2.805	2.884	6.263	2.726	2.805	6.184	6.263	6.026	6.105	6.184	6.263	6.026	6.105	6.184	6.263	2.726	2.805	2.884	2.963
Ф8АI ГОСТ 5781-75	0.426	0.505	0.584	0.663	0.426	0.505	0.584	0.663	0.426	0.505	0.584	0.663	0.426	0.505	0.584	0.663	0.426	0.505	0.584	0.663
Ф12АI ГОСТ 5781-75	2.300	2.300	2.300		2.300	2.300											2.300	2.300	2.300	2.300
Ф16АI ГОСТ 5781-75				5.600			5.600	5.600	5.600	5.600	5.600	5.600	5.600	5.600	5.600	5.600				
КЛАСС А-III	1.971	1.971	1.971	1.971	1.971	1.971	1.971	1.971	1.971	1.971	1.971	1.971	1.971	1.971	1.971	1.971	1.971	1.971	1.971	1.971
Ф8АIII ГОСТ 5781-75	0.852	0.852	0.852	0.852	0.852	0.852	0.852	0.852	0.852	0.852	0.852	0.852	0.852	0.852	0.852	0.852	0.852	0.852	0.852	0.852
Ф12АIII ГОСТ 5.1459-72*	1.119	1.119	1.119	1.119	1.119	1.119	1.119	1.119	1.119	1.119	1.119	1.119	1.119	1.119	1.119	1.119	1.119	1.119	1.119	1.119

НАИМЕНОВАНИЕ	КОЛ-НА ИСПОЛН. 1.020-1.5-2 3.0.0.0-																			
	060	061	062	063	064	065	066	067	068	069	070	071	072	073	074	075	076	077	078	079
МАТЕРИАЛЫ:																				
БЕТОН ЛЕГК. М50 М.КУБ.	1.071	1.314	1.555	1.794	1.434	1.759	2.082	2.402	1.555	1.908	2.258	2.604	1.797	2.205	2.609	3.010	2.160	2.650	3.136	3.618
РАСТВОР ЦЕМ. М100 М.КУБ.	0.097	0.096	0.096	0.095	0.130	0.129	0.128	0.127	0.141	0.140	0.139	0.137	0.163	0.162	0.160	0.159	0.196	0.195	0.193	0.191
РАСТВОР ЦЕМ. М50 М.КУБ.	0.076	0.076	0.076	0.076	0.102	0.102	0.102	0.102	0.111	0.111	0.111	0.111	0.128	0.128	0.128	0.128	0.154	0.154	0.154	0.154
ПОКАЗАТЕЛИ:																				
МАССА СТАЛИ КГ	31.44	35.32	35.90	36.48	40.33	40.99	41.65	56.56	40.75	41.41	42.06	56.97	46.90	46.74	49.37	64.93	52.03	54.74	61.65	79.70
АРМАТУРНЫЕ ИЗДЕЛИЯ	24.83	25.33	25.84	26.34	30.42	31.00	31.58	44.51	30.84	31.42	32.00	44.93	36.10	36.75	37.41	52.89	42.12	42.86	43.59	61.61
АРМАТУРНАЯ СТАЛЬ	24.83	25.33	25.84	26.34	30.42	31.00	31.58	44.51	30.84	31.42	32.00	44.93	36.10	36.75	37.41	52.89	42.12	42.86	43.59	61.61
КЛАСС А-I	0.093	0.115	0.138	0.160	0.093	0.115	0.138	0.160	0.093	0.115	0.138	0.160	0.093	0.115	0.138	0.160	0.093	0.115	0.138	0.160
Ф6АI ГОСТ 5781-75	0.093	0.115	0.138	0.160	0.093	0.115	0.138	0.160	0.093	0.115	0.138	0.160	0.093	0.115	0.138	0.160	0.093	0.115	0.138	0.160
КЛАСС А-III	18.60	18.61	18.63	18.64	23.05	23.05	23.04	35.38	23.05	23.05	23.04	35.38	27.51	27.48	27.45	42.24	31.96	31.91	31.86	49.10
Ф8АIII ГОСТ 5781-75	17.80	17.72	17.65	17.57	22.25	22.16	22.06		22.25	22.16	22.06		26.71	26.59	26.47		31.16	31.02	30.88	
Ф10АIII ГОСТ 5.1459-72*								34.31				34.31				41.17				48.03
Ф12АIII ГОСТ 5.1459-72*	0.799	0.888	0.977	1.065	0.799	0.888	0.977	1.065	0.799	0.888	0.977	1.065	0.799	0.888	0.977	1.065	0.799	0.888	0.977	1.065
КЛАСС В-I	6.133	6.605	7.076	7.548	7.278	7.845	8.412	8.979	7.694	8.261	8.828	9.395	8.499	9.162	9.825	10.49	10.08	10.83	11.59	12.35
Ф4ВI ГОСТ 6727-53*	2.072	2.543	3.015	3.486	2.492	3.059	3.626	4.193	2.492	3.059	3.626	4.193	2.912	3.575	4.238	4.901	3.332	4.091	4.849	5.608
Ф5ВI ГОСТ 6727-53*	4.061	4.061	4.061	4.061	4.786	4.786	4.786	4.786	5.202	5.202	5.202	5.202	5.567	5.587	5.587	5.587	6.743	6.743	6.743	6.743
ЗАКЛАДНЫЕ ИЗДЕЛИЯ	6.607	9.986	10.06	10.14	9.907	9.986	10.06	12.04	9.907	9.986	10.06	12.04	9.907	9.986	11.96	12.04	9.907	11.89	18.06	18.14
ПРОФИЛЬНАЯ СТАЛЬ	1.910	1.910	1.910	1.910	1.910	1.910	1.910	1.910	1.910	1.910	1.910	1.910	1.910	1.910	1.910	1.910	1.910	1.910	1.910	1.910
ПОЛОСОВАЯ	1.910	1.910	1.910	1.910	1.910	1.910	1.910	1.910	1.910	1.910	1.910	1.910	1.910	1.910	1.910	1.910	1.910	1.910	1.910	1.910
-120Х6 ГОСТ 103-76 С38/23	0.850	0.850	0.850	0.850	0.850	0.850	0.850	0.850	0.850	0.850	0.850	0.850	0.850	0.850	0.850	0.850	0.850	0.850	0.850	0.850
-150Х6 ГОСТ 103-76 С38/23	1.060	1.060	1.060	1.060	1.060	1.060	1.060	1.060	1.060	1.060	1.060	1.060	1.060	1.060	1.060	1.060	1.060	1.060	1.060	1.060
АРМАТУРНАЯ СТАЛЬ	4.697	8.076	8.155	8.234	7.997	8.076	8.155	10.13	7.997	8.076	8.155	10.13	7.997	8.076	10.05	10.13	7.997	9.976	16.15	16.23
КЛАСС А-I	2.726	6.105	6.184	6.263	6.026	6.105	6.184	8.163	6.026	6.105	6.184	8.163	6.026	6.105	8.084	8.163	6.026	8.005	14.18	14.25
Ф8АI ГОСТ 5781-75	0.426	0.505	0.584	0.663	0.426	0.505	0.584	0.663	0.426	0.505	0.584	0.663	0.426	0.505	0.584	0.663	0.426	0.505	0.584	0.663
Ф12АI ГОСТ 5781-75	2.300																			
Ф16АI ГОСТ 5781-75		5.600	5.600	5.600	5.600	5.600	5.600		5.600	5.600	5.600		5.600	5.600			5.600			
Ф18АI ГОСТ 5781-75								7.500				7.500			7.500	7.500		7.500		
Ф22АI ГОСТ 5781-75																			13.60	13.60
КЛАСС А-III	1.971	1.971	1.971	1.971	1.971	1.971	1.971	1.971	1.971	1.971	1.971	1.971	1.971	1.971	1.971	1.971	1.971	1.971	1.971	1.971
Ф8АIII ГОСТ 5781-75	0.852	0.852	0.852	0.852	0.852	0.852	0.852	0.852	0.852	0.852	0.852	0.852	0.852	0.852	0.852	0.852	0.852	0.852	0.852	0.852
Ф12АIII ГОСТ 5.1459-72*	1.119	1.119	1.119	1.119	1.119	1.119	1.119	1.119	1.119	1.119	1.119	1.119	1.119	1.119	1.119	1.119	1.119	1.119	1.119	1.119

ЭПВЦ КиевЗНИИЭП ТПП КОРТ ОПЕРАТОР СКАЛА

ИНВ. № ПОДЛ. | ПОДП. И ДАТА | ВЗАМ. ИНВ. №

НАИМЕНОВАНИЕ	КОЛ.НА ИСПОЛН. 1.020-1.5-2 3.0.0.0-																			
	080	081	082	083	084	085	086	087	088	089	090	091	092	093	094	095	096	097	098	099
МАТЕРИАЛЫ:																				
БЕТОН ЛЕГК. М50 М.КУБ.	2.523	3.096	3.663	4.226	0.708	0.869	1.028	1.186	0.702	0.861	1.019	1.175	1.061	1.302	1.541	1.778	1.421	1.744	2.063	2.380
РАСТВОР ЦЕМ. М100 М.КУБ.	0.229	0.227	0.225	0.223	0.064	0.064	0.063	0.063	0.064	0.063	0.063	0.062	0.096	0.096	0.095	0.094	0.129	0.128	0.127	0.126
РАСТВОР ЦЕМ. М50 М.КУБ.	0.180	0.180	0.180	0.180	0.050	0.050	0.050	0.050	0.050	0.050	0.050	0.050	0.076	0.076	0.076	0.076	0.101	0.101	0.101	0.101
ПОКАЗАТЕЛИ:																				
МАССА СТАЛИ КГ	59.96	66.94	67.83	88.48	64.29	64.67	55.94	56.32	25.86	26.37	26.87	27.38	31.28	35.16	35.74	36.33	40.13	40.79	41.45	56.25
АРМАТУРНЫЕ ИЗДЕЛИЯ	48.15	48.96	49.77	70.34	57.68	57.98	49.17	49.48	19.25	19.68	20.11	20.54	24.67	25.17	25.68	26.18	30.23	30.81	31.39	44.21
АРМАТУРНАЯ СТАЛЬ	48.15	48.96	49.77	70.34	57.68	57.98	49.17	49.48	19.25	19.68	20.11	20.54	24.67	25.17	25.68	26.18	30.23	30.81	31.39	44.21
КЛАСС А-I	0.093	0.115	0.138	0.160	14.34	14.36	0.138	0.160	0.093	0.115	0.138	0.160	0.093	0.115	0.138	0.160	0.093	0.115	0.138	0.160
Ф6АI ГОСТ 5781-75	0.093	0.115	0.138	0.160	0.093	0.115	0.138	0.160	0.093	0.115	0.138	0.160	0.093	0.115	0.138	0.160	0.093	0.115	0.138	0.160
Ф10АI ГОСТ 5781-75					14.24	14.24														
КЛАСС А-III	36.41	36.34	36.27	55.96	41.69	41.60	46.64	46.54	14.03	14.07	14.10	14.13	18.45	18.46	18.47	18.48	22.86	22.85	21.84	35.07
Ф6АШ ГОСТ 5781-75							5.127	5.127												
Ф8АШ ГОСТ 5781-75	35.61	35.45	35.29						13.23	13.18	13.12	13.06	17.65	17.57	17.49	17.41	22.06	21.96	21.86	
Ф10АШ ГОСТ 5.1459-72*				54.90																34.00
Ф12АШ ГОСТ 5.1459-72*	0.799	0.888	0.977	1.065	0.799	0.888	0.977	1.065	0.799	0.888	0.977	1.065	0.799	0.888	0.977	1.065	0.799	0.888	0.977	1.065
Ф14АШ ГОСТ 5.1459-72*					40.89	40.71	40.53	40.35												
КЛАСС В-I	11.65	12.51	13.36	14.21	1.651	2.027	2.403	2.779	5.127	5.503	5.879	6.255	6.133	6.605	7.076	7.548	7.278	7.845	8.412	8.979
Ф4ВI ГОСТ 6727-53*	3.753	4.607	5.461	6.315	1.651	2.027	2.403	2.779	1.651	2.027	2.403	2.779	2.072	2.543	3.015	3.486	2.492	3.059	3.626	4.193
Ф5ВI ГОСТ 6727-53*	7.899	7.899	7.899	7.899					3.476	3.476	3.476	3.476	4.061	4.061	4.061	4.061	4.786	4.786	4.786	4.786
ЗАКЛАДНЫЕ ИЗДЕЛИЯ	11.81	17.99	18.06	18.14	6.607	6.686	6.765	6.844	6.607	6.686	6.765	6.844	6.607	9.986	10.06	10.14	9.907	9.986	10.06	12.04
ПРОФИЛЬНАЯ СТАЛЬ	1.910	1.910	1.910	1.910	1.910	1.910	1.910	1.910	1.910	1.910	1.910	1.910	1.910	1.910	1.910	1.910	1.910	1.910	1.910	1.910
ПОЛОСОВАЯ	1.910	1.910	1.910	1.910	1.910	1.910	1.910	1.910	1.910	1.910	1.910	1.910	1.910	1.910	1.910	1.910	1.910	1.910	1.910	1.910
-120Х6 ГОСТ 103-76 С38/23	0.850	0.850	0.850	0.850	0.850	0.850	0.850	0.850	0.850	0.850	0.850	0.850	0.850	0.850	0.850	0.850	0.850	0.850	0.850	0.850
-150Х6 ГОСТ 103-76 С38/23	1.060	1.060	1.060	1.060	1.060	1.060	1.060	1.060	1.060	1.060	1.060	1.060	1.060	1.060	1.060	1.060	1.060	1.060	1.060	1.060
АРМАТУРНАЯ СТАЛЬ	9.897	16.08	16.15	16.23	4.697	4.776	4.855	4.934	4.697	4.776	4.855	4.934	4.697	8.076	8.155	8.234	7.997	8.076	8.155	10.13
КЛАСС А-I	7.926	14.11	14.18	14.26	2.726	2.805	2.884	2.963	2.726	2.805	2.884	2.963	2.726	6.105	6.184	6.263	6.026	6.105	6.184	8.163
Ф8АI ГОСТ 5781-75	0.426	0.505	0.584	0.663	0.426	0.505	0.584	0.663	0.426	0.505	0.584	0.663	0.426	0.505	0.584	0.663	0.426	0.505	0.584	0.663
Ф12АI ГОСТ 5781-75					2.300	2.300	2.300	2.300	2.300	2.300	2.300	2.300	2.300							
Ф16АI ГОСТ 5781-75														5.600	5.600	5.600	5.600	5.600	5.600	
Ф18АI ГОСТ 5781-75	7.500																			7.500
Ф22АI ГОСТ 5781-75		13.60	13.60	13.60																
КЛАСС А-III	1.971	1.971	1.971	1.971	1.971	1.971	1.971	1.971	1.971	1.971	1.971	1.971	1.971	1.971	1.971	1.971	1.971	1.971	1.971	1.971
Ф8АШ ГОСТ 5781-75	0.852	0.852	0.852	0.852	0.852	0.852	0.852	0.852	0.852	0.852	0.852	0.852	0.852	0.852	0.852	0.852	0.852	0.852	0.852	0.852
Ф12АШ ГОСТ 5.1459-72*	1.119	1.119	1.119	1.119	1.119	1.119	1.119	1.119	1.119	1.119	1.119	1.119	1.119	1.119	1.119	1.119	1.119	1.119	1.119	1.119

НАИМЕНОВАНИЕ	КОЛ НА ИСПОЛН. 1.020-1.5-2 3.0.0.0-																			
	100	101	102	103	104	105	106	107	108	109	110	111	112	113	114	115	116	117	118	119
МАТЕРИАЛЫ:																				
БЕТОН ЛЕГК. М50 М.КУБ.	1.541	1.891	2.238	2.581	1.781	2.185	2.586	2.983	2.141	2.627	3.108	3.585	2.500	3.068	3.631	4.188	0.702	0.861	1.019	1.175
РАСТВОР ЦЕМ. М100 М.КУБ.	0.140	0.139	0.137	0.136	0.162	0.160	0.159	0.157	0.195	0.193	0.191	0.189	0.227	0.225	0.223	0.221	0.064	0.063	0.063	0.062
РАСТВОР ЦЕМ. М50 М.КУБ.	0.110	0.110	0.110	0.110	0.127	0.127	0.127	0.127	0.153	0.153	0.153	0.153	0.178	0.178	0.178	0.178	0.050	0.050	0.050	0.050
ПОКАЗАТЕЛИ:																				
МАССА СТАЛИ КГ	40.55	41.21	41.87	56.67	45.77	46.50	49.14	64.56	51.76	54.47	61.38	79.32	59.64	66.63	67.52	87.99	63.58	63.97	55.45	55.84
АРМАТУРНЫЕ ИЗДЕЛИЯ	30.64	31.22	31.80	44.62	35.86	36.52	37.17	52.52	41.85	42.58	43.31	61.18	47.84	48.64	49.45	69.84	56.98	57.28	48.69	49.00
АРМАТУРНАЯ СТАЛЬ	30.64	31.22	31.80	44.62	35.86	36.52	37.17	52.52	41.85	42.58	43.31	61.18	47.84	48.64	49.45	69.84	56.98	57.28	48.69	49.00
КЛАСС А-I	0.093	0.115	0.138	0.160	0.093	0.115	0.138	0.160	0.093	0.115	0.138	0.160	0.093	0.115	0.138	0.160	14.00	14.02	0.138	0.160
Ф6АI ГОСТ 5781-75	0.093	0.115	0.138	0.160	0.093	0.115	0.138	0.160	0.093	0.115	0.138	0.160	0.093	0.115	0.138	0.160	0.093	0.115	0.138	0.160
Ф10АI ГОСТ 5781-75																	13.90	13.90		
КЛАСС А-III	22.86	22.85	22.84	35.07	27.27	27.24	27.21	41.87	31.68	31.63	31.58	48.67	36.05	36.02	34.96	55.47	41.33	41.24	46.15	46.06
Ф6АIII ГОСТ 5781-75																			5.005	5.005
Ф8АIII ГОСТ 5781-75	22.06	21.96	21.86		26.47	26.35	26.23		30.88	30.74	30.60		35.29	35.13	34.98					
Ф10АIII ГОСТ 5.1459-72*				34.00				40.80				47.60				54.40				
Ф12АIII ГОСТ 5.1459-72*	0.799	0.888	0.977	1.065	0.799	0.888	0.977	1.065	0.799	0.888	0.977	1.065	0.799	0.888	0.977	1.065	0.799	0.888	0.977	1.065
Ф14АIII ГОСТ 5.1459-72*																	40.53	40.35	40.17	39.99
КЛАСС В-I	7.694	8.261	8.828	9.395	8.499	9.162	9.825	10.49	10.08	10.83	11.59	12.35	11.65	12.51	13.36	14.21	1.651	2.027	2.403	2.779
Ф4ВI ГОСТ 6727-53*	2.492	3.059	3.626	4.193	2.912	3.575	4.238	4.901	3.332	4.091	4.849	5.608	3.753	4.607	5.461	6.315	1.651	2.027	2.403	2.779
Ф5ВI ГОСТ 6727-53*	5.202	5.202	5.202	5.202	5.587	5.587	5.587	5.587	6.743	6.743	6.743	6.743	7.899	7.899	7.899	7.899				
ЗАКЛАДНЫЕ ИЗДЕЛИЯ	9.907	9.986	10.06	12.04	9.907	9.986	11.96	12.04	9.907	11.89	18.06	18.14	11.81	17.99	18.06	18.14	6.607	6.686	6.765	6.844
ПРОФИЛЬНАЯ СТАЛЬ	1.910	1.910	1.910	1.910	1.910	1.910	1.910	1.910	1.910	1.910	1.910	1.910	1.910	1.910	1.910	1.910	1.910	1.910	1.910	1.910
ПОЛОСОВАЯ	1.910	1.910	1.910	1.910	1.910	1.910	1.910	1.910	1.910	1.910	1.910	1.910	1.910	1.910	1.910	1.910	1.910	1.910	1.910	1.910
-120Х6 ГОСТ 103-76 С38/23	0.850	0.850	0.850	0.850	0.850	0.850	0.850	0.850	0.850	0.850	0.850	0.850	0.850	0.850	0.850	0.850	0.850	0.850	0.850	0.850
-150Х6 ГОСТ 103-76 С38/23	1.060	1.060	1.060	1.060	1.060	1.060	1.060	1.060	1.060	1.060	1.060	1.060	1.060	1.060	1.060	1.060	1.060	1.060	1.060	1.060
АРМАТУРНАЯ СТАЛЬ	7.997	8.076	8.155	10.13	7.997	8.076	10.05	10.13	7.997	9.976	16.15	16.23	9.897	16.08	16.15	16.23	4.697	4.776	4.855	4.934
КЛАСС А-I	6.026	6.105	6.184	8.163	6.026	6.105	8.084	8.163	6.026	8.005	14.18	14.26	7.926	14.11	14.18	14.26	2.726	2.805	2.884	2.963
Ф8АI ГОСТ 5781-75	0.426	0.505	0.584	0.663	0.426	0.505	0.584	0.663	0.426	0.505	0.584	0.663	0.426	0.505	0.584	0.663	0.426	0.505	0.584	0.663
Ф12АI ГОСТ 5781-75																	2.300	2.300	2.300	2.300
Ф16АI ГОСТ 5781-75	5.600	5.600	5.600		5.600	5.600			5.600											
Ф18АI ГОСТ 5781-75				7.500			7.500	7.500		7.500			7.500							
Ф22АI ГОСТ 5781-75											13.60	13.60		13.60	13.60	13.60				
КЛАСС А-III	1.971	1.971	1.971	1.971	1.971	1.971	1.971	1.977	1.971	1.977	1.971	1.971	1.971	1.971	1.971	1.971	1.971	1.971	1.971	1.971
Ф8АIII ГОСТ 5781-75	0.852	0.852	0.852	0.852	0.852	0.852	0.852	0.852	0.852	0.852	0.852	0.852	0.852	0.852	0.852	0.852	0.852	0.852	0.852	0.852
Ф12АIII ГОСТ 5.1459-72*	1.119	1.119	1.119	1.119	1.119	1.119	1.119	1.119	1.119	1.119	1.119	1.119	1.119	1.119	1.119	1.119	1.119	1.119	1.119	1.119

ЭПВЦ КиевЗНИИЭП | ТЛП КОРТ | ОПЕРАТОР | СКАЛА

ИНВ. № ПОДЛ. | ПОДП. И ДАТА | ВЗАМ. ИНВ. №

I.020-I.5-2 3.0.0.0 ВМС

ЛИСТ 6

17531 110

ФОРМАТ А2

НАИМЕНОВАНИЕ	КОЛ-НА ИСПОЛН. 1.020-1.5-2 3.0.0.0-																			
	120	121	122	123	124	125	126	127	128	129	130	131	132	133	134	135	136	137	138	139
МАТЕРИАЛЫ:																				
БЕТОН ЯЧ. М25 М.КУБ.																	0.384	0.456	0.581	0.690
БЕТОН ЛЕГК. М50 М.КУБ.	0.839	1.024	1.206	1.384	0.823	1.005	1.182	1.357	1.797	2.205	2.609	3.010	1.781	2.185	2.586	2.983				
РАСТВОР ЦЕМ. М100 М.КУБ.	0.074	0.073	0.071	0.070	0.073	0.071	0.070	0.068	0.163	0.162	0.160	0.159	0.162	0.160	0.159	0.157				
РАСТВОР ЦЕМ. М50 М.КУБ.	0.061	0.061	0.061	0.061	0.060	0.060	0.060	0.060	0.128	0.128	0.128	0.128	0.127	0.127	0.127	0.127				
ПОКАЗАТЕЛИ:																				
МАССА СТАЛИ КГ	24.83	25.43	29.33	35.24	24.70	25.30	29.20	35.01	52.01	52.90	55.69	71.41	51.77	52.66	55.46	71.04	13.58	13.91	15.40	15.77
АРМАТУРНЫЕ ИЗДЕЛИЯ	14.72	15.08	15.21	21.12	14.59	14.95	15.31	20.89	38.60	39.25	39.91	55.39	38.36	39.02	38.34	53.69	6.972	7.228	8.794	9.085
АРМАТУРНАЯ СТАЛЬ	14.72	15.08	15.21	21.12	14.59	14.95	15.31	20.89	38.60	39.25	39.91	55.39	38.36	39.02	38.34	53.69	6.972	7.228	8.794	9.085
КЛАСС А-I	0.673	0.695	0.717	0.739	0.673	0.695	0.717	0.739	0.673	0.695	0.717	0.739	0.673	0.695	0.717	0.739	0.093	0.115	0.093	0.115
Ф6АI ГОСТ 5781-75	0.673	0.695	0.717	0.739	0.673	0.695	0.717	0.739	0.673	0.695	0.717	0.739	0.673	0.695	0.717	0.739	0.093	0.115	0.093	0.115
КЛАСС А-III	9.753	9.775	9.797	15.14	9.619	9.642	9.664	14.90	29.43	29.40	29.37	44.16	29.19	29.16	29.13	43.79	4.315	4.370	5.487	5.531
Ф6АIII ГОСТ 5781-75	7.032	6.965	6.898		6.898	6.832	6.765										3.516	3.482	4.688	4.643
Ф8АIII ГОСТ 5781-75				12.15				11.91	26.71	26.59	26.47		26.47	26.35	26.23					
Ф10АIII ГОСТ 5.1459-72*												41.17				40.80				
Ф12АIII ГОСТ 5.1459-72*	2.721	2.810	2.899	2.988	2.721	2.810	2.899	2.988	2.721	2.810	2.899	2.988	2.721	2.810	2.899	2.988	0.799	0.888	0.799	0.888
КЛАСС В-I	4.298	4.616	4.934	5.251	4.298	4.616	4.934	5.251	8.499	9.162	9.825	10.49	8.499	9.162	9.825	10.49	2.564	2.742	3.214	3.439
Ф4ВI ГОСТ 6727-53*	1.393	1.711	2.028	2.346	1.393	1.711	2.028	2.346	2.912	3.575	4.238	4.901	2.912	3.575	4.238	4.901	0.783	0.962	0.986	1.211
Ф5ВI ГОСТ 6727-53*	2.905	2.905	2.905	2.905	2.905	2.905	2.905	2.905	5.587	5.587	5.587	5.587	5.587	5.587	5.587	5.587	1.780	1.780	2.227	2.227
ЗАКЛАДНЫЕ ИЗДЕЛИЯ	10.11	10.35	13.88	14.12	10.11	10.35	13.88	14.12	13.41	13.65	15.78	16.02	13.41	13.65	15.78	16.02	6.607	6.686	6.607	6.686
ПРОФИЛЬНАЯ СТАЛЬ	4.750	4.750	4.750	4.750	4.750	4.750	4.750	4.750	4.750	4.750	4.750	4.750	4.750	4.750	4.750	4.750	1.910	1.910	1.910	1.910
ПОЛОСОВАЯ	4.750	4.750	4.750	4.750	4.750	4.750	4.750	4.750	4.750	4.750	4.750	4.750	4.750	4.750	4.750	4.750	1.910	1.910	1.910	1.910
-120Х6 ГОСТ 103-76 С38/23	0.850	0.850	0.850	0.850	0.850	0.850	0.850	0.850	0.850	0.850	0.850	0.850	0.850	0.850	0.850	0.850	0.850	0.850	0.850	0.850
-150Х6 ГОСТ 103-76 С38/23	1.060	1.060	1.060	1.060	1.060	1.060	1.060	1.060	1.060	1.060	1.060	1.060	1.060	1.060	1.060	1.060	1.060	1.060	1.060	1.060
-150Х8 ГОСТ 103-76 С38/23	2.840	2.840	2.840	2.840	2.840	2.840	2.840	2.840	2.840	2.840	2.840	2.840	2.840	2.840	2.840	2.840				
АРМАТУРНАЯ СТАЛЬ	5.360	5.597	9.134	9.370	5.360	5.597	9.134	9.370	8.660	8.897	11.03	11.27	8.660	8.897	11.03	11.27	4.697	4.776	4.697	4.776
КЛАСС А-I	2.726	2.805	6.184	6.263	2.726	2.805	6.184	6.263	6.026	6.105	8.084	8.163	6.026	6.105	8.084	8.163	2.726	2.805	2.726	2.805
Ф8АI ГОСТ 5781-75	0.426	0.505	0.584	0.663	0.426	0.505	0.584	0.663	0.426	0.505	0.584	0.663	0.426	0.505	0.584	0.663	0.426	0.505	0.426	0.505
Ф12АI ГОСТ 5781-75	2.300	2.300			2.300	2.300											2.300	2.300	2.300	2.300
Ф16АI ГОСТ 5781-75			5.600	5.600			5.600	5.600	5.600	5.600			5.600	5.600						
Ф18АI ГОСТ 5781-75											7.500	7.500			7.500	7.500				
КЛАСС А-III	2.634	2.792	2.950	3.108	2.634	2.792	2.950	3.108	2.634	2.792	2.950	3.108	2.634	2.792	2.950	3.108	1.971	1.971	1.971	1.971
Ф8АIII ГОСТ 5781-75	1.515	1.673	1.831	1.989	1.515	1.673	1.831	1.989	1.515	1.673	1.831	1.989	1.515	1.673	1.831	1.989	0.852	0.852	0.852	0.852
Ф12АIII ГОСТ 5.1459-72*	1.119	1.119	1.119	1.119	1.119	1.119	1.119	1.119	1.119	1.119	1.119	1.119	1.119	1.119	1.119	1.119	1.119	1.119	1.119	1.119

НАИМЕНОВАНИЕ	КОЛ-НА ИСПОЛН. 1.020-1.5-2 3.0.0.0-																			
	140	141	142	143	144	145	146	147	148	149	150	151	152	153	154	155	156	157	158	159
МАТЕРИАЛЫ:																				
БЕТОН ЯЧ. М25 М.КУБ.	0.778	0.924	0.843	1.002	0.975	1.158	1.171	1.392	0.377	0.448	0.570	0.677	0.763	0.907	0.827	0.983	0.956	1.136	1.149	1.366
ПОКАЗАТЕЛИ:																				
МАССА СТАЛИ КГ	17.56	17.97	17.82	18.23	18.83	19.27	24.11	24.58	13.51	13.85	15.84	16.21	17.98	18.39	18.29	18.70	18.70	19.14	23.95	24.43
АРМАТУРНЫЕ ИЗДЕЛИЯ	10.95	11.28	11.22	11.54	12.22	12.58	14.20	14.60	6.905	7.161	9.229	9.520	11.38	11.70	11.68	12.01	12.09	12.45	14.04	14.44
АРМАТУРНАЯ СТАЛЬ	10.95	11.28	11.22	11.54	12.22	12.58	14.20	14.60	6.905	7.161	9.229	9.520	11.38	11.70	11.68	12.01	12.09	12.45	14.04	14.44
КЛАСС А-I	0.093	0.115	0.093	0.115	0.093	0.115	0.093	0.115	0.093	0.115	0.093	0.115	0.093	0.115	0.093	0.115	0.093	0.115	0.093	0.115
Ф6АI ГОСТ 5781-75	0.093	0.115	0.093	0.115	0.093	0.115	0.093	0.115	0.093	0.115	0.093	0.115	0.093	0.115	0.093	0.115	0.093	0.115	0.093	0.115
КЛАСС А-III	6.659	6.692	6.659	6.692	6.831	7.853	8.002	9.014	3.248	4.304	5.398	5.442	6.548	6.581	6.548	6.581	7.697	7.720	8.847	8.858
Ф6АШ ГОСТ 5781-75	5.860	5.804	5.860	5.804	7.032	6.965	8.203	8.126	3.449	3.416	4.599	4.554	5.749	5.693	5.749	5.693	6.898	6.832	8.048	7.970
Ф12АШ ГОСТ 5.1459-72*	0.799	0.888	0.799	0.888	0.799	0.888	0.799	0.888	0.799	0.888	0.799	0.888	0.799	0.888	0.799	0.888	0.799	0.888	0.799	0.888
КЛАСС В-I	4.203	4.474	4.465	4.736	4.298	4.616	5.103	5.467	2.564	2.742	3.738	3.963	4.735	5.006	5.043	5.314	4.298	4.616	5.103	5.467
Ф4ВI ГОСТ 6727-53*	1.190	1.461	1.190	1.461	1.393	1.711	1.596	1.960	0.783	0.962	0.986	1.211	1.190	1.461	1.190	1.461	1.393	1.711	1.596	1.960
Ф5ВI ГОСТ 6727-53*	3.013	3.013	3.275	3.275	2.905	2.905	3.507	3.507	1.780	1.780	2.751	2.751	3.545	3.545	3.853	3.853	2.905	2.905	3.507	3.507
ЗАКЛАДНЫЕ ИЗДЕЛИЯ	6.607	6.686	6.607	6.686	6.607	6.686	9.907	9.986	6.607	6.686	6.607	6.686	6.607	6.686	6.607	6.686	6.607	6.686	9.907	9.986
ПРОФИЛЬНАЯ СТАЛЬ	1.910	1.910	1.910	1.910	1.910	1.910	1.910	1.910	1.910	1.910	1.910	1.910	1.910	1.910	1.910	1.910	1.910	1.910	1.910	1.910
ПОЛОСОВАЯ	1.910	1.910	1.910	1.910	1.910	1.910	1.910	1.910	1.910	1.910	1.910	1.910	1.910	1.910	1.910	1.910	1.910	1.910	1.910	1.910
-120Х6 ГОСТ 103-76 С38/23	0.850	0.850	0.850	0.850	0.850	0.850	0.850	0.850	0.850	0.850	0.850	0.850	0.850	0.850	0.850	0.850	0.850	0.850	0.850	0.850
-150Х6 ГОСТ 103-76 С38/23	1.060	1.060	1.060	1.060	1.060	1.060	1.060	1.060	1.060	1.060	1.060	1.060	1.060	1.060	1.060	1.060	1.060	1.060	1.060	1.060
АРМАТУРНАЯ СТАЛЬ	4.697	4.776	4.697	4.776	4.697	4.776	7.997	8.076	4.697	4.776	4.697	4.776	4.697	4.776	4.697	4.776	4.697	4.776	7.997	8.076
КЛАСС А-I	2.726	2.805	2.726	2.805	2.726	2.805	6.026	6.105	2.726	2.805	2.726	2.805	2.726	2.805	2.726	2.805	2.726	2.805	6.026	6.105
Ф8АI ГОСТ 5781-75	0.426	0.505	0.426	0.505	0.426	0.505	0.426	0.505	0.426	0.505	0.426	0.505	0.426	0.505	0.426	0.505	0.426	0.505	0.426	0.505
Ф12АI ГОСТ 5781-75	2.300	2.300	2.300	2.300	2.300	2.300			2.300	2.300	2.300	2.300	2.300	2.300	2.300	2.300	2.300	2.300		
Ф16АI ГОСТ 5781-75							5.600	5.600											5.600	5.600
КЛАСС А-III	1.971	1.971	1.971	1.971	1.971	1.971	1.971	1.971	1.971	1.971	1.971	1.971	1.971	1.971	1.971	1.971	1.971	1.971	1.971	1.971
Ф8АШ ГОСТ 5781-75	0.852	0.852	0.852	0.852	0.852	0.852	0.852	0.852	0.852	0.852	0.852	0.852	0.852	0.852	0.852	0.852	0.852	0.852	0.852	0.852
Ф12АШ ГОСТ 5.1459-72*	1.119	1.119	1.119	1.119	1.119	1.119	1.119	1.119	1.119	1.119	1.119	1.119	1.119	1.119	1.119	1.119	1.119	1.119	1.119	1.119

НАИМЕНОВАНИЕ	КОЛ-НА ИСПОЛН. 1.020-1.5-2 3.0.0.0-																			
	160	161	162	163	164	165	166	167	168	169	170	171	172	173	174	175	176	177	178	179
МАТЕРИАЛЫ:																				
БЕТОН ЯЧ. М25 М.КУБ.	0.823	0.983	1.245	1.487	1.666	1.991	1.807	2.159	2.088	2.495	2.510	2.999	0.823	0.983	0.815	0.974	1.233	1.474	1.652	1.973
ПОКАЗАТЕЛИ:																				
МАССА СТАЛИ КГ	26.06	26.57	31.44	35.32	40.33	40.99	40.75	41.41	46.00	46.74	52.03	54.74	64.29	64.67	25.86	26.37	31.28	35.16	40.13	40.79
АРМАТУРНЫЕ ИЗДЕЛИЯ	19.46	19.88	24.83	25.33	30.42	31.00	30.84	31.42	36.10	36.75	42.12	42.86	57.68	57.98	19.25	19.68	24.67	25.17	30.23	30.81
АРМАТУРНАЯ СТАЛЬ	19.46	19.88	24.83	25.33	30.42	31.00	30.84	31.42	36.10	36.75	42.12	42.86	57.68	57.98	19.25	19.68	24.67	25.17	30.23	30.81
КЛАСС А-I	0.093	0.115	0.093	0.115	0.093	0.115	0.093	0.115	0.093	0.115	0.093	0.115	14.34	14.36	0.093	0.115	0.093	0.115	0.093	0.115
Ф6АI ГОСТ 5781-75	0.093	0.115	0.093	0.115	0.093	0.115	0.093	0.115	0.093	0.115	0.093	0.115	0.093	0.115	0.093	0.115	0.093	0.115	0.093	0.115
Ф10АI ГОСТ 5781-75													14.24	14.24						
КЛАСС А-III	14.15	14.18	18.60	18.61	23.05	23.05	23.05	23.05	27.51	27.48	31.96	31.91	41.69	41.60	14.83	14.07	18.45	18.46	22.86	22.85
Ф8АIII ГОСТ 5781-75	13.35	13.29	17.80	17.72	22.25	22.16	22.25	22.16	26.71	26.59	31.16	31.02			13.23	13.18	17.65	17.57	22.06	21.96
Ф12АIII ГОСТ 5.1459-72*	0.799	0.888	0.799	0.888	0.799	0.888	0.799	0.888	0.799	0.888	0.799	0.888	0.799	0.888	0.799	0.888	0.799	0.888	0.799	0.888
Ф14АIII ГОСТ 5.1459-72*													40.89	40.71						
КЛАСС В-I	5.212	5.588	6.133	6.605	7.278	7.845	7.694	8.261	8.499	9.162	10.08	10.83	1.651	2.027	5.127	5.503	6.133	6.605	7.278	7.845
Ф4ВI ГОСТ 6727-53*	1.651	2.027	2.072	2.543	2.492	3.059	2.492	3.059	2.912	3.575	3.332	4.091	1.651	2.027	1.651	2.027	2.072	2.543	2.492	3.059
Ф5ВI ГОСТ 6727-53*	3.561	3.561	4.061	4.061	4.786	4.786	5.202	5.202	5.587	5.587	6.743	6.743			3.476	3.476	4.061	4.061	4.786	4.786
ЗАКЛАДНЫЕ ИЗДЕЛИЯ	6.607	6.686	6.607	9.986	9.907	9.986	9.907	9.986	9.907	9.986	9.907	11.89	6.607	6.686	6.607	6.686	6.607	9.986	9.907	9.986
ПРОФИЛЬНАЯ СТАЛЬ	1.910	1.910	1.910	1.910	1.910	1.910	1.910	1.910	1.910	1.910	1.910	1.910	1.910	1.910	1.910	1.910	1.910	1.910	1.910	1.910
ПОЛОСОВАЯ	1.910	1.910	1.910	1.910	1.910	1.910	1.910	1.910	1.910	1.910	1.910	1.910	1.910	1.910	1.910	1.910	1.910	1.910	1.910	1.910
-120Х6 ГОСТ 103-76 С38/23	0.850	0.850	0.850	0.850	0.850	0.850	0.850	0.850	0.850	0.850	0.850	0.850	0.850	0.850	0.850	0.850	0.850	0.850	0.850	0.850
-150Х6 ГОСТ 103-76 С38/23	1.060	1.060	1.060	1.060	1.060	1.060	1.060	1.060	1.060	1.060	1.060	1.060	1.060	1.060	1.060	1.060	1.060	1.060	1.060	1.060
АРМАТУРНАЯ СТАЛЬ	4.697	4.776	4.697	8.076	7.997	8.076	7.997	8.076	7.997	8.076	7.997	9.976	4.697	4.776	4.697	4.776	4.697	8.076	7.997	8.076
КЛАСС А-I	2.726	2.805	2.726	6.105	6.026	6.105	6.026	6.105	6.026	6.105	6.026	8.005	2.726	2.805	2.726	2.805	2.726	6.105	6.026	6.105
Ф8АI ГОСТ 5781-75	0.426	0.505	0.426	0.505	0.426	0.505	0.426	0.505	0.426	0.505	0.426	0.505	0.426	0.505	0.426	0.505	0.426	0.505	0.426	0.505
Ф12АI ГОСТ 5781-75	2.300	2.300	2.300										2.300	2.300	2.300	2.300	2.300			
Ф16АI ГОСТ 5781-75				5.600	5.600	5.600	5.600	5.600	5.600	5.600	5.600							5.600	5.600	5.600
Ф18АI ГОСТ 5781-75												7.500								
КЛАСС А-III	1.971	1.971	1.971	1.971	1.971	1.971	1.971	1.971	1.971	1.971	1.971	1.971	1.971	1.971	1.971	1.971	1.971	1.971	1.971	1.971
Ф8АIII ГОСТ 5781-75	0.852	0.852	0.852	0.852	0.852	0.852	0.852	0.852	0.852	0.852	0.852	0.852	0.852	0.852	0.852	0.852	0.852	0.852	0.852	0.852
Ф12АIII ГОСТ 5.1459-72*	1.119	1.119	1.119	1.119	1.119	1.119	1.119	1.119	1.119	1.119	1.119	1.119	1.119	1.119	1.119	1.119	1.119	1.119	1.119	1.119

НАИМЕНОВАНИЕ	КОЛ-НА ИСПОЛН. 1.020-1.5-2 3.0.0.0-																			
	180	181	182	183	184	185	186	187	188	189	190	191	192	193	194	195				
МАТЕРИАЛЫ:																				
БЕТОН ЯЧ. М25 М.КУБ.	1.791	2.140	2.070	2.473	2.488	2.972	0.815	0.974	0.975	1.158	0.956	1.136	2.088	2.495	2.070	2.473				
ПОКАЗАТЕЛИ:																				
МАССА СТАЛИ КГ	40.55	41.21	45.77	46.50	51.76	54.47	63.58	63.97	24.83	25.43	24.70	25.30	52.01	52.90	51.77	52.66				
АРМАТУРНЫЕ ИЗДЕЛИЯ	30.64	31.22	35.86	36.52	41.85	42.58	56.98	57.28	14.72	15.09	14.59	14.95	38.60	39.25	38.36	39.02				
АРМАТУРНАЯ СТАЛЬ	30.64	31.22	35.86	36.52	41.85	42.58	56.98	57.28	14.72	15.09	14.59	14.95	38.60	39.25	38.36	39.02				
КЛАСС А-I	0.093	0.115	0.093	0.115	0.093	0.115	14.00	14.02	0.673	0.695	0.673	0.695	0.673	0.695	0.673	0.695				
Ф6АI ГОСТ 5781-75	0.093	0.115	0.093	0.115	0.093	0.115	0.093	0.115	0.673	0.695	0.673	0.695	0.673	0.695	0.673	0.695				
Ф10АI ГОСТ 5781-75							13.90	13.90												
КЛАСС А-III	22.86	22.85	22.27	27.24	31.68	31.63	41.33	41.24	9.753	9.775	9.619	9.642	29.43	29.40	29.19	29.16				
Ф6АIII ГОСТ 5781-75									7.032	6.965	6.898	6.832								
Ф8АIII ГОСТ 5781-75	22.06	21.96	26.47	26.35	30.88	30.74							26.71	26.59	26.47	26.35				
Ф12АIII ГОСТ 5.1459-72*	0.799	0.888	0.799	0.888	0.799	0.888	0.799	0.888	2.721	2.810	2.721	2.810	2.721	2.810	2.721	2.810				
Ф14АIII ГОСТ 5.1459-72*							40.53	40.35												
КЛАСС В-I	7.694	8.261	8.499	9.162	10.08	10.83	1.651	2.027	4.298	4.616	4.298	4.616	8.499	9.162	8.499	9.162				
Ф4ВI ГОСТ 6727-53*	2.492	3.059	2.912	3.575	3.332	4.091	1.651	2.027	1.393	1.711	1.393	1.711	2.912	3.575	2.912	3.575				
Ф5ВI ГОСТ 6727-53*	5.202	5.202	5.587	5.587	6.743	6.743			2.905	2.905	2.905	2.905	5.587	5.587	5.587	5.587				
ЗАКЛАДНЫЕ ИЗДЕЛИЯ	9.907	9.986	9.907	9.986	9.907	11.89	6.607	6.686	10.11	10.35	10.11	10.35	13.41	13.65	13.41	13.65				
ПРОФИЛЬНАЯ СТАЛЬ	1.910	1.910	1.910	1.910	1.910	1.910	1.910	1.910	4.750	4.750	4.750	4.750	4.750	4.750	4.750	4.750				
ПОЛОСОВАЯ	1.910	1.910	1.910	1.910	1.910	1.910	1.910	1.910	4.750	4.750	4.750	4.750	4.750	4.750	4.750	4.750				
-120Х6 ГОСТ 103-76 С38/23	0.850	0.850	0.850	0.850	0.850	0.850	0.850	0.850	0.850	0.850	0.850	0.850	0.850	0.850	0.850	0.850				
-150Х6 ГОСТ 103-76 С38/23	1.060	1.060	1.060	1.060	1.060	1.060	1.060	1.060	1.060	1.060	1.060	1.060	1.060	1.060	1.060	1.060				
-150Х8 ГОСТ 103-76 С38/23									2.840	2.840	2.840	2.840	2.840	2.840	2.840	2.840				
АРМАТУРНАЯ СТАЛЬ	7.997	8.076	7.997	8.076	7.997	9.976	4.697	4.776	5.360	5.597	5.360	5.597	8.660	8.897	8.660	8.897				
КЛАСС А-I	6.026	6.105	6.026	6.105	6.026	8.005	2.726	2.805	2.726	2.805	2.726	2.805	6.026	6.105	6.026	6.105				
Ф8АI ГОСТ 5781-75	0.426	0.505	0.426	0.505	0.426	0.505	0.426	0.505	0.426	0.505	0.426	0.505	0.426	0.505	0.426	0.505				
Ф12АI ГОСТ 5781-75							2.300	2.300	2.300	2.300	2.300	2.300								
Ф16АI ГОСТ 5781-75	5.600	5.600	5.600	5.600	5.600								5.600	5.600	5.600	5.600				
Ф18АI ГОСТ 5781-75						7.500														
КЛАСС А-III	1.971	1.971	1.971	1.971	1.971	1.971	1.971	1.971	1.971	1.971	1.971	1.971	1.971	1.971	1.971	1.971				
Ф8АIII ГОСТ 5781-75	0.852	0.852	0.852	0.852	0.852	0.852	0.852	0.852	1.515	1.673	1.515	1.673	1.515	1.673	1.515	1.673				
Ф12АIII ГОСТ 5.1459-72*	1.119	1.119	1.119	1.119	1.119	1.119	1.119	1.119	1.119	1.119	1.119	1.119	1.119	1.119	1.119	1.119				

ФОРМАТ	ЗОНА	ПОЗ.	ОБОЗНАЧЕНИЕ	НАИМЕНОВАНИЕ	КОЛ НА ИСПОЛН. 1.020-1.5-2 4.0.0.0-																			ПРИМЕЧАНИЕ
					–	01	02	03	04	05	06	07	08	09	10	11	12	13	14	15	16	17	18	19	
				ДОКУМЕНТАЦИЯ:																				
12			1.020-1.5-2 4.0.0.0 СБ	СБОРОЧНЫЙ ЧЕРТЕЖ	*	*	*	*	*	*	*	*	*	*	*	*	*	*	*	*	*	*	*	
12			1.020-1.5-6 0.0.0.0 УО	УЗЛЫ ОПАЛУБОЧНЫЕ	*	*	*	*	*	*	*	*	*	*	*	*	*	*	*	*	*	*	*	
12			1.020-1.5-2 4.0.0.0 ВМС	ВЕДОМОСТЬ МАТЕРИАЛОВ И ВЫБОРКА СТАЛИ	*	*	*	*	*	*	*	*	*	*	*	*	*	*	*	*	*	*	*	
12			1.020-1.5-2 0.0.0.0 ПЗ	ПОЯСНИТЕЛЬНАЯ ЗАПИСКА	*	*	*	*	*	*	*	*	*	*	*	*	*	*	*	*	*	*	*	
				СБОРОЧНЫЕ ЕДИНИЦЫ:																				
12		1	1.020-1.5-3 0.4.0.0	КАРКАС ПР. КП106.25	1																			
			1.020-1.5-3 0.4.0.0-01	КАРКАС ПР. КП106.30	–	1																		
			1.020-1.5-3 0.4.0.0-02	КАРКАС ПР. КП106.35	–	–	1																	
			1.020-1.5-3 0.4.0.0-03	КАРКАС ПР. КП106.40	–	–	–	1																
			1.020-1.5-3 0.4.0.0-04	КАРКАС ПР. КП107.25	–	–	–	–	1															
			1.020-1.5-3 0.4.0.0-05	КАРКАС ПР. КП107.30	–	–	–	–	–	1														
			1.020-1.5-3 0.4.0.0-06	КАРКАС ПР. КП107.35	–	–	–	–	–	–	1													
			1.020-1.5-3 0.4.0.0-07	КАРКАС ПР. КП107.40	–	–	–	–	–	–	–	1												
			1.020-1.5-3 0.4.0.0-08	КАРКАС ПР. КП108.25	–	–	–	–	–	–	–	–	1											
			1.020-1.5-3 0.4.0.0-09	КАРКАС ПР. КП108.30	–	–	–	–	–	–	–	–	–	1										
			1.020-1.5-3 0.4.0.0-10	КАРКАС ПР. КП108.35	–	–	–	–	–	–	–	–	–	–	1									
			1.020-1.5-3 0.4.0.0-11	КАРКАС ПР. КП108.40	–	–	–	–	–	–	–	–	–	–	–	1								
			1.020-1.5-3 0.4.0.0-12	КАРКАС ПР. КП109.25	–	–	–	–	–	–	–	–	–	–	–	–	1							
			1.020-1.5-3 0.4.0.0-13	КАРКАС ПР. КП109.30	–	–	–	–	–	–	–	–	–	–	–	–	–	1						
			1.020-1.5-3 0.4.0.0-14	КАРКАС ПР. КП109.35	–	–	–	–	–	–	–	–	–	–	–	–	–	–	1					
			1.020-1.5-3 0.4.0.0-15	КАРКАС ПР. КП109.40	–	–	–	–	–	–	–	–	–	–	–	–	–	–	–	1				
			1.020-1.5-3 0.4.0.0-16	КАРКАС ПР. КП110.25	–	–	–	–	–	–	–	–	–	–	–	–	–	–	–	–	1			
			1.020-1.5-3 0.4.0.0-17	КАРКАС ПР. КП110.30	–	–	–	–	–	–	–	–	–	–	–	–	–	–	–	–	–	1		
			1.020-1.5-3 0.4.0.0-18	КАРКАС ПР. КП110.35	–	–	–	–	–	–	–	–	–	–	–	–	–	–	–	–	–	–	1	
			1.020-1.5-3 0.4.0.0-19	КАРКАС ПР. КП110.40	–	–	–	–	–	–	–	–	–	–	–	–	–	–	–	–	–	–	–	1

НАЧ. ОТД	ВОЛЫНСКИЙ		25.03
Н. КОНТР.	ВАСИЛЬЕВА		24.03
ГИП	ВАНЯН		24.03
РУК. ГР.	ШАНАУРОВА		24.03
ПРОВЕР.	ХОДОШ		24.03
РАЗРАБ.	СГ		24.03

I.020-I.5-2 4.0.0.0

ПАНЕЛЬ 4ПС

СТАДИЯ	ЛИСТ	ЛИСТОВ
Р	1	4

ЦНИИЭП торгово-бытовых зданий и туристских комплексов

ФОРМАТ	ЗОНА	ПОЗ.	ОБОЗНАЧЕНИЕ	НАИМЕНОВАНИЕ	КОЛ НА ИСПОЛН 1.020-1.5-2 4.0.0.0-																			ПРИМЕЧАНИЕ
					20	21	22	23	24	25	26	27	28	29	30	31	32	33	34	35	36	37	38	39	
				ДОКУМЕНТАЦИЯ:																					
12			1.020-1.5-2 4.0.0.0 СБ	СБОРОЧНЫЙ ЧЕРТЕЖ	*	*	*	*	*	*	*	*	*	*	*	*	*	*	*	*	*	*	*	*	
12			1.020-1.5-6 0.0.0.0 УО	УЗЛЫ ОПАЛУБОЧНЫЕ	*	*	*	*	*	*	*	*	*	*	*	*	*	*	*	*	*	*	*	*	
12			1.020-1.5-2 4.0.0.0 ВМС	ВЕДОМОСТЬ МАТЕРИАЛОВ И ВЫБОРКА СТАЛИ	*	*	*	*	*	*	*	*	*	*	*	*	*	*	*	*	*	*	*	*	
12			1.020-1.5-2 0.0.0.0 ПЗ	ПОЯСНИТЕЛЬНАЯ ЗАПИСКА	*	*	*	*	*	*	*	*	*	*	*	*	*	*	*	*	*	*	*	*	
				СБОРОЧНЫЕ ЕДИНИЦЫ:																					
12		1	1.020-1.5-3 0.4.0.0-20	КАРКАС ПР. КП111.25	1																				
			1.020-1.5-3 0.4.0.0-21	КАРКАС ПР. КП111.30	–	1																			
			1.020-1.5-3 0.4.0.0-22	КАРКАС ПР. КП111.35	–	–	1																		
			1.020-1.5-3 0.4.0.0-23	КАРКАС ПР. КП111.40	–	–	–	1																	
			1.020-1.5-3 0.4.0.0-24	КАРКАС ПР. КП112.25	–	–	–	–	1																
			1.020-1.5-3 0.4.0.0-25	КАРКАС ПР. КП112.30	–	–	–	–	–	1															
			1.020-1.5-3 0.4.0.0-26	КАРКАС ПР. КП112.35	–	–	–	–	–	–	1														
			1.020-1.5-3 0.4.0.0-27	КАРКАС ПР. КП112.40	–	–	–	–	–	–	–	1													
			1.020-1.5-3 0.4.0.0-28	КАРКАС ПР. КП113.25	–	–	–	–	–	–	–	–	1												
			1.020-1.5-3 0.4.0.0-29	КАРКАС ПР. КП113.30	–	–	–	–	–	–	–	–	–	1											
			1.020-1.5-3 0.4.0.0-30	КАРКАС ПР. КП113.35	–	–	–	–	–	–	–	–	–	–	1										
			1.020-1.5-3 0.4.0.0-31	КАРКАС ПР. КП113.40	–	–	–	–	–	–	–	–	–	–	–	1									
			1.020-1.5-3 0.4.0.0-32	КАРКАС ПР. КП114.25	–	–	–	–	–	–	–	–	–	–	–	–	1								
			1.020-1.5-3 0.4.0.0-33	КАРКАС ПР. КП114.30	–	–	–	–	–	–	–	–	–	–	–	–	–	1							
			1.020-1.5-3 0.4.0.0-34	КАРКАС ПР. КП114.35	–	–	–	–	–	–	–	–	–	–	–	–	–	–	1						
			1.020-1.5-3 0.4.0.0-35	КАРКАС ПР. КП114.40	–	–	–	–	–	–	–	–	–	–	–	–	–	–	–	1					
			1.020-1.5-3 0.4.0.0-36	КАРКАС ПР. КП115.25	–	–	–	–	–	–	–	–	–	–	–	–	–	–	–	–	1				
			1.020-1.5-3 0.4.0.0-37	КАРКАС ПР. КП115.30	–	–	–	–	–	–	–	–	–	–	–	–	–	–	–	–	–	1			
			1.020-1.5-3 0.4.0.0-38	КАРКАС ПР. КП115.35	–	–	–	–	–	–	–	–	–	–	–	–	–	–	–	–	–	–	1		
			1.020-1.5-3 0.4.0.0-39	КАРКАС ПР. КП115.40	–	–	–	–	–	–	–	–	–	–	–	–	–	–	–	–	–	–	–	1	

ЭПВЦ КиевЗНИИЭП
ОПЕРАТОР ТЛП КОРТ
СКАЛА
ИНВ. № ПОДЛ | ПОДП. И ДАТА | ВЗАМ. ИНВ. №

ФОРМАТ	ЗОНА	ПОЗ	ОБОЗНАЧЕНИЕ	НАИМЕНОВАНИЕ	КОЛ НА ИСПОЛН 1.020-1.5-2 4.0.0.0-																			ПРИМЕЧАНИЕ
					40	41	42	43	44	45	46	47	48	49	50	51	52	53	54	55	56	57	58	59	
				ДОКУМЕНТАЦИЯ:																				
12			1.020-1.5-2 4.0.0.0 СБ	СБОРОЧНЫЙ ЧЕРТЕЖ	*	*	*	*	*	*	*	*	*	*	*	*	*	*	*	*	*	*	*	*	
12			1.020-1.5-6 0.0.0.0 УО	УЗЛЫ ОПАЛУБОЧНЫЕ	*	*	*	*	*	*	*	*	*	*	*	*	*	*	*	*	*	*	*	*	
12			1.020-1.5-2 4.0.0.0 ВМС	ВЕДОМОСТЬ МАТЕРИАЛОВ И ВЫБОРКА СТАЛИ	*	*	*	*	*	*	*	*	*	*	*	*	*	*	*	*	*	*	*	*	
12			1.020-1.5-2 0.0.0.0 ПЗ	ПОЯСНИТЕЛЬНАЯ ЗАПИСКА	*	*	*	*	*	*	*	*	*	*	*	*	*	*	*	*	*	*	*	*	
				СБОРОЧНЫЕ ЕДИНИЦЫ:																					
12		1	1.020-1.5-3 0.4.0.0-40	КАРКАС ПР. КП116.25	1																				
			1.020-1.5-3 0.4.0.0-41	КАРКАС ПР. КП116.30	–	1																			
			1.020-1.5-3 0.4.0.0-42	КАРКАС ПР. КП116.35	–	–	1																		
			1.020-1.5-3 0.4.0.0-43	КАРКАС ПР. КП116.40	–	–	–	1																	
			1.020-1.5-3 0.4.0.0-44	КАРКАС ПР. КП117.25	–	–	–	–	1																
			1.020-1.5-3 0.4.0.0-45	КАРКАС ПР. КП117.30	–	–	–	–	–	1															
			1.020-1.5-3 0.4.0.0-46	КАРКАС ПР. КП117.35	–	–	–	–	–	–	1														
			1.020-1.5-3 0.4.0.0-47	КАРКАС ПР. КП117.40	–	–	–	–	–	–	–	1													
			1.020-1.5-3 0.4.0.0-48	КАРКАС ПР. КП118.25	–	–	–	–	–	–	–	–	1												
			1.020-1.5-3 0.4.0.0-49	КАРКАС ПР. КП118.30	–	–	–	–	–	–	–	–	–	1											
			1.020-1.5-3 0.4.0.0-50	КАРКАС ПР. КП118.35	–	–	–	–	–	–	–	–	–	–	1										
			1.020-1.5-3 0.4.0.0-51	КАРКАС ПР. КП118.40	–	–	–	–	–	–	–	–	–	–	–	1									
			1.020-1.5-3 0.4.0.0-52	КАРКАС ПР. КП119.25	–	–	–	–	–	–	–	–	–	–	–	–	1								
			1.020-1.5-3 0.4.0.0-53	КАРКАС ПР. КП119.30	–	–	–	–	–	–	–	–	–	–	–	–	–	1							
			1.020-1.5-3 0.4.0.0-54	КАРКАС ПР. КП119.35	–	–	–	–	–	–	–	–	–	–	–	–	–	–	1						
			1.020-1.5-3 0.4.0.0-55	КАРКАС ПР. КП119.40	–	–	–	–	–	–	–	–	–	–	–	–	–	–	–	1					
			1.020-1.5-3 0.4.0.0-12	КАРКАС ПР. КП109.25	–	–	–	–	–	–	–	–	–	–	–	–	–	–	–	–	1				
			1.020-1.5-3 0.4.0.0-13	КАРКАС ПР. КП109.30	–	–	–	–	–	–	–	–	–	–	–	–	–	–	–	–	–	1			
			1.020-1.5-3 0.4.0.0-16	КАРКАС ПР. КП110.25	–	–	–	–	–	–	–	–	–	–	–	–	–	–	–	–	–	–	1		
			1.020-1.5-3 0.4.0.0-17	КАРКАС ПР. КП110.30	–	–	–	–	–	–	–	–	–	–	–	–	–	–	–	–	–	–	–	1	

ФОРМАТ	ЗОНА	ПОЗ.	ОБОЗНАЧЕНИЕ	НАИМЕНОВАНИЕ	КОЛ НА ИСПОЛН 1.020-1.5-2 4.0.0.0-																		ПРИМЕЧАНИЕ
					60	61	62	63	64	65	66	67	68	69	70	71	72	73	74	75	76	77		
				ДОКУМЕНТАЦИЯ:																			
12			1.020-1.5-2 4.0.0.0 СБ	СБОРОЧНЫЙ ЧЕРТЕЖ	*	*	*	*	*	*	*	*	*	*	*	*	*	*	*	*	*	*	
12			1.020-1.5-6 0.0.0.0 УО	УЗЛЫ ОПАЛУБОЧНЫЕ	*	*	*	*	*	*	*	*	*	*	*	*	*	*	*	*	*	*	
12			1.020-1.5-2 4.0.0.0 ВМС	ВЕДОМОСТЬ МАТЕРИАЛОВ И ВЫБОРКА СТАЛИ	*	*	*	*	*	*	*	*	*	*	*	*	*	*	*	*	*	*	
12			1.020-1.5-2 0.0.0.0 ПЗ	ПОЯСНИТЕЛЬНАЯ ЗАПИСКА	*	*	*	*	*	*	*	*	*	*	*	*	*	*	*	*	*	*	
				СБОРОЧНЫЕ ЕДИНИЦЫ:																			
12		1	1.020-1.5-3 0.4.0.0-20	КАРКАС ПР. КП111.25	1																		
			1.020-1.5-3 0.4.0.0-21	КАРКАС ПР. КП111.30	–	1																	
			1.020-1.5-3 0.4.0.0-24	КАРКАС ПР. КП112.25	–	–	1																
			1.020-1.5-3 0.4.0.0-25	КАРКАС ПР. КП112.30	–	–	–	1															
			1.020-1.5-3 0.4.0.0-28	КАРКАС ПР. КП113.25	–	–	–	–	1														
			1.020-1.5-3 0.4.0.0-29	КАРКАС ПР. КП113.30	–	–	–	–	–	1													
			1.020-1.5-3 0.4.0.0-32	КАРКАС ПР. КП114.25	–	–	–	–	–	–	1												
			1.020-1.5-3 0.4.0.0-33	КАРКАС ПР. КП114.30	–	–	–	–	–	–	–	1											
			1.020-1.5-3 0.4.0.0-36	КАРКАС ПР. КП115.25	–	–	–	–	–	–	–	–	1										
			1.020-1.5-3 0.4.0.0-37	КАРКАС ПР. КП115.30	–	–	–	–	–	–	–	–	–	1									
			1.020-1.5-3 0.4.0.0-40	КАРКАС ПР. КП116.25	–	–	–	–	–	–	–	–	–	–	1								
			1.020-1.5-3 0.4.0.0-41	КАРКАС ПР. КП116.30	–	–	–	–	–	–	–	–	–	–	–	1							
			1.020-1.5-3 0.4.0.0-44	КАРКАС ПР. КП117.25	–	–	–	–	–	–	–	–	–	–	–	–	1						
			1.020-1.5-3 0.4.0.0-45	КАРКАС ПР. КП117.30	–	–	–	–	–	–	–	–	–	–	–	–	–	1					
			1.020-1.5-3 0.4.0.0-48	КАРКАС ПР. КП118.25	–	–	–	–	–	–	–	–	–	–	–	–	–	–	1				
			1.020-1.5-3 0.4.0.0-49	КАРКАС ПР. КП118.30	–	–	–	–	–	–	–	–	–	–	–	–	–	–	–	1			
			1.020-1.5-3 0.4.0.0-52	КАРКАС ПР. КП119.25	–	–	–	–	–	–	–	–	–	–	–	–	–	–	–	–	1		
			1.020-1.5-3 0.4.0.0-53	КАРКАС ПР. КП119.30	–	–	–	–	–	–	–	–	–	–	–	–	–	–	–	–	–	1	

ЭПВЦ КиевЗНИИЭП
ГИП КОРТ
ОПЕРАТОР
СКАЛА

Инв № подл. | Подп. и дата | Взам. инв №

I.020-I.5-2 4.0.0.0

ЛИСТ 4

17531 118

РИС. 1

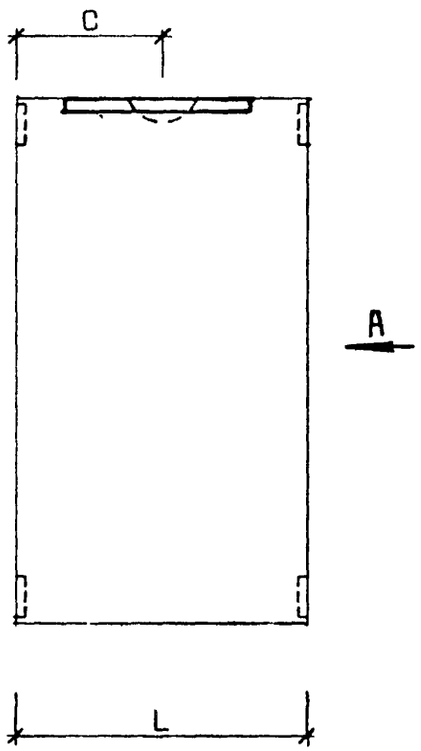

Вид А

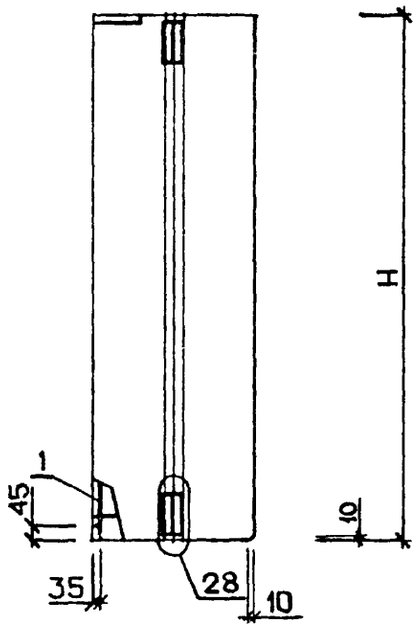

РИС. 2

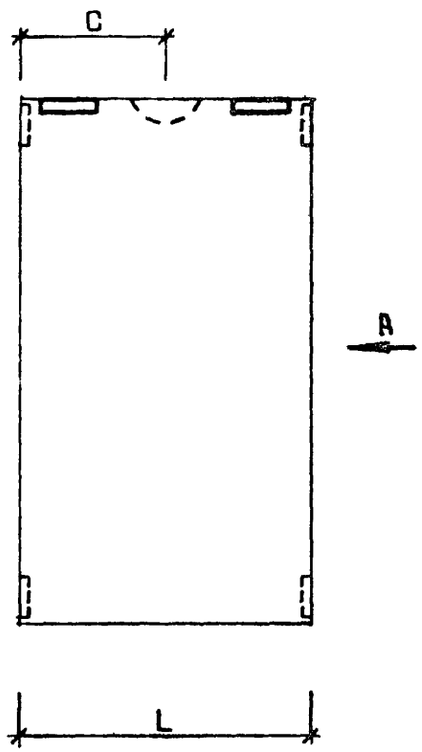

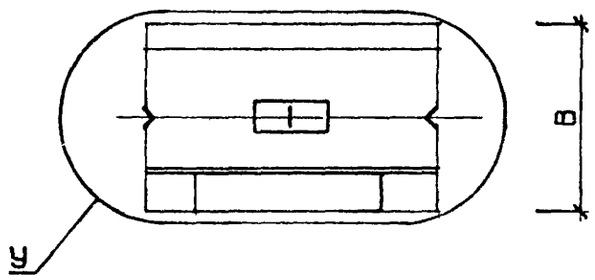

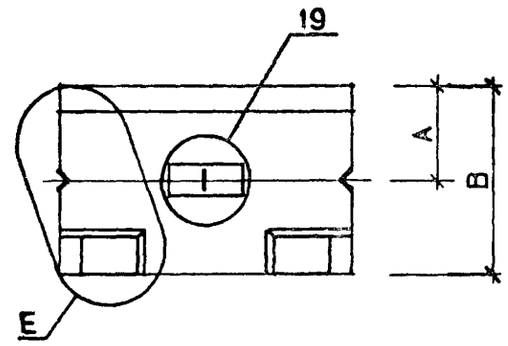

УЗЛЫ 24÷27 И 29÷32, ЗАМАРКИРОВАННЫЕ НА ЧЕРТЕЖЕ СООТВЕТСТВЕННО БУКВЕННЫМИ ИНДЕКСАМИ „У" И „Е", А ТАКЖЕ УЗЕЛ 28 СМ. ВЫПУСК 5-6 ЛИСТ 2.

НАЧ. ОТД	ВОЛЫНСКИЙ		25.03
Н. КОНТР.	ВАСИЛЬЕВА		24.03
ГИП	ВАНЯН		24.03
РУК. ГР.	ШАНАУРОВА		24.03
ПРОВЕРИЛ	ХОДОШ		24.03
РАЗРАБ.	СОКОЛОВА		24.03

1.020-1.5-2 4.0.0.0 СБ

ПАНЕЛЬ 4ПС

СТАДИЯ	МАССА	МАСШТАБ
Р	СМ ТАБЛ	

ЛИСТ 1 ЛИСТОВ 4

ЦНИИЭП торгсво-бытовых зданий и туристских комплексов

17531 119

ОБОЗНАЧЕНИЕ	МАРКА	РИС	L	H	B	A	C	У	E	МАССА Т
1.020-1.5-2 4.0.0.0	4ПС3.18.2.5-П	1	280	1780	250	–	140	24	–	0.1
-01	4ПС3.18.3.0-П	1	280	1780	300	–	140	25	–	0.2
-02	4ПС3.18.3.5-П	1	280	1780	350	–	140	26	–	0.2
-03	4ПС3.18.4.0-П	1	280	1780	400	–	140	27	–	0.2
-04	4ПС3.21.2.5-П	1	280	2080	250	–	140	24	–	0.2
-05	4ПС3.21.3.0-П	1	280	2080	300	–	140	25	–	0.2
-06	4ПС3.21.3.5-П	1	280	2080	350	–	140	26	–	0.2
-07	4ПС3.21.4.0-П	1	280	2080	400	–	140	27	–	0.2
-08	4ПС3.27.2.5-П	1	280	2680	250	–	140	24	–	0.2
-09	4ПС3.27.3.0-П	1	280	2680	300	–	140	25	–	0.2
-10	4ПС3.27.3.5-П	1	280	2680	350	–	140	26	–	0.3
-11	4ПС3.27.4.0-П	1	280	2680	400	–	140	27	–	0.3
-12	4ПС4.18.2.5-П	1	430	1780	250	–	215	24	–	0.2
-13	4ПС4.18.3.0-П	1	430	1780	300	–	215	25	–	0.3
-14	4ПС4.18.3.5-П	1	430	1780	350	–	215	26	–	0.3
-15	4ПС4.18.4.0-П	1	430	1780	400	–	215	27	–	0.3
-16	4ПС4.21.2.5-П	1	430	2080	250	–	215	24	–	0.2
-17	4ПС4.21.3.0-П	1	430	2080	300	–	215	25	–	0.3
-18	4ПС4.21.3.5-П	1	430	2080	350	–	215	26	–	0.3
-19	4ПС4.21.4.0-П	1	430	2080	400	–	215	27	–	0.4
-20	4ПС4.27.2.5-П	1	430	2680	250	–	215	24	–	0.3
-21	4ПС4.27.3.0-П	1	430	2680	300	–	215	25	–	0.4
-22	4ПС4.27.3.5-П	1	430	2680	350	–	215	26	–	0.4
-23	4ПС4.27.4.0-П	1	430	2680	400	–	215	27	–	0.5
-24	4ПС6.12.2.5-П	2	580	1180	250	125	290	–	29	0.2
-25	4ПС6.12.3.0-П	2	580	1180	300	150	290	–	30	0.2
-26	4ПС6.12.3.5-П	2	580	1180	350	175	290	–	31	0.3
-27	4ПС6.12.4.0-П	2	580	1180	400	200	290	–	32	0.3
-28	4ПС6.15.2.5-П	2	580	1480	250	125	290	–	29	0.2
-29	4ПС6.15.3.0-П	2	580	1480	300	150	290	–	30	0.3

В ТАБЛИЦЕ ИСПОЛНЕНИЙ РАЗМЕРЫ ПРИВЕДЕНЫ В ММ.

ЭПВЦ КиевЗНИИЭП
ОПЕРАТОР ТЛП КОРТ
ЯРЕМЧИШИН
ВЗАМ. ИНВ.№
ПОДП. И ДАТА
ИНВ.№ПОДЛ.

ОБОЗНАЧЕНИЕ	МАРКА	РИС	L	H	B	A	C	У	E	МАССА Т
1.020-1.5-2 4.0.0.0-30	4ПС6.15.3.5-П	2	580	1480	350	175	290	–	31	0.3
-31	4ПС6.15.4.0-П	2	580	1480	400	200	290	–	32	0.4
-32	4ПС6.18.2.5-П	2	580	1780	250	125	290	–	29	0.3
-33	4ПС6.18.3.0-П	2	580	1780	300	150	290	–	30	0.3
-34	4ПС6.18.3.5-П	2	580	1780	350	175	290	–	31	0.4
-35	4ПС6.18.4.0-П	2	580	1780	400	200	290	–	32	0.4
-36	4ПС6.21.2.5-П	2	580	2080	250	125	290	–	29	0.3
-37	4ПС6.21.3.0-П	2	580	2080	300	150	290	–	30	0.4
-38	4ПС6.21.3.5-П	2	580	2080	350	175	290	–	31	0.4
-39	4ПС6.21.4.0-П	2	580	2080	400	200	290	–	32	0.5
-40	4ПС6.27.2.5-П	2	580	2680	250	125	290	–	29	0.4
-41	4ПС6.27.3.0-П	2	580	2680	300	150	290	–	30	0.5
-42	4ПС6.27.3.5-П	2	580	2680	350	175	290	–	31	0.6
-43	4ПС6.27.4.0-П	2	580	2680	400	200	290	–	32	0.6
-44	4ПС7.12.2.5-П	2	700	1180	250	125	350	–	29	0.2
-45	4ПС7.12.3.0-П	2	700	1180	300	150	350	–	30	0.3
-46	4ПС7.12.3.5-П	2	700	1180	350	175	350	–	31	0.3
-47	4ПС7.12.4.0-П	2	700	1180	400	200	350	–	32	0.3
-48	4ПС7.18.2.5-П	2	700	1780	250	125	350	–	29	0.3
-49	4ПС7.18.3.0-П	2	700	1780	300	150	350	–	30	0.4
-50	4ПС7.18.3.5-П	2	700	1780	350	175	350	–	31	0.5
-51	4ПС7.18.4.0-П	2	700	1780	400	200	350	–	32	0.5
-52	4ПС7.24.2.5-П	2	700	2380	250	125	350	–	29	0.5
-53	4ПС7.24.3.0-П	2	700	2380	300	150	350	–	30	0.5
-54	4ПС7.24.3.5-П	2	700	2380	350	175	350	–	31	0.6
-55	4ПС7.24.4.0-П	2	700	2380	400	200	350	–	32	0.7
-56	4ПС4.18.2.5-Я	1	430	1780	250	–	215	24	–	0.2
-57	4ПС4.18.3.0-Я	1	430	1780	300	–	215	25	–	0.2
-58	4ПС4 21.2.5-Я	1	430	2080	250	–	215	24	–	0.2
-59	4ПС4 21.3.0-Я	1	430	2080	300	–	215	25	–	0.2

ОБОЗНАЧЕНИЕ	МАРКА	РИС	L	H	B	A	C	У	E	МАССА Т
1.020-1.5-2 4.0.0.0-60	4ПС4.27.2.5-Я	1	430	2680	250	–	215	24	–	0.2
-61	4ПС4.27.3.0-Я	1	430	2680	300	–	215	25	–	0.3
-62	4ПС6.12.2.5-Я	2	580	1180	250	125	290	–	29	0.1
-63	4ПС6.12.3.0-Я	2	580	1180	300	150	290	–	30	0.2
-64	4ПС6.15.2.5-Я	2	580	1480	250	125	290	–	29	0.2
-65	4ПС6.15.3.0-Я	2	580	1480	300	150	290	–	30	0.2
-66	4ПС6.18.2.5-Я	2	580	1780	250	125	290	–	29	0.2
-67	4ПС6.18.3.0-Я	2	580	1780	300	150	290	–	30	0.3
-68	4ПС6.21.2.5-Я	2	580	2080	250	125	290	–	29	0.3
-69	4ПС6.21.3.0-Я	2	580	2080	300	150	290	–	30	0.3
-70	4ПС6.27.2.5-Я	2	580	2680	250	125	290	–	29	0.3
-71	4ПС6.27.3.0-Я	2	580	2680	300	150	290	–	30	0.4
-72	4ПС7.12.2.5-Я	2	700	1180	250	125	350	–	29	0.2
-73	4ПС7.12.3.0-Я	2	700	1180	300	150	350	–	30	0.2
-74	4ПС7.18.2.5-Я	2	700	1780	250	125	350	–	29	0.3
-75	4ПС7.18.3.0-Я	2	700	1780	300	150	350	–	30	0.3
-76	4ПС7.24.2.5-Я	2	700	2380	250	125	350	–	29	0.4
-77	4ПС7.24.3.0-Я	2	700	2380	300	150	350	–	30	0.4

ЭПВЦ КиевЗНИИЭП
ОПЕРАТОР ТЛП КОРТ
Я.РЕМЧИШИН
ВЗАМ. ИНВ.№
ПОДП. И ДАТА
ИНВ.№ПОДЛ

НАИМЕНОВАНИЕ	КОЛ НА ИСПОЛН. 1.020-1.5-2 4.0.0.0-																			
		01	02	03	04	05	06	07	08	09	10	11	12	13	14	15	16	17	18	19
МАТЕРИАЛЫ:																				
БЕТОН ЛЕГК. М50 М.КУБ.	0.107	0.132	0.157	0.182	0.125	0.154	0.183	0.213	0.161	0.199	0.236	0.274	0.165	0.203	0.241	0.279	0.192	0.237	0.282	0.326
РАСТВОР ЦЕМ. М100 М.КУБ.	0.010	0.010	0.010	0.010	0.012	0.012	0.012	0.012	0.015	0.015	0.015	0.015	0.015	0.015	0.015	0.015	0.018	0.018	0.018	0.018
РАСТВОР ЦЕМ. М50 М.КУБ.	0.007	0.007	0.007	0.007	0.009	0.009	0.009	0.009	0.011	0.011	0.011	0.011	0.011	0.011	0.011	0.011	0.013	0.013	0.013	0.013
ПОКАЗАТЕЛИ:																				
МАССА СТАЛИ КГ	8.990	9.299	8.318	8.545	9.587	9.906	10.14	12.20	10.78	11.12	11.38	13.99	9.267	11.13	11.36	10.03	9.910	12.05	12.29	14.75
АРМАТУРНЫЕ ИЗДЕЛИЯ	4.107	4.255	3.195	3.343	4.704	4.862	5.020	6.998	5.898	6.076	6.253	8.784	4.385	6.086	6.234	4.828	5.028	7.006	7.164	9.546
АРМАТУРНАЯ СТАЛЬ	4.107	4.255	3.195	3.343	4.704	4.862	5.020	6.998	5.898	6.076	6.253	8.784	4.385	6.086	6.234	4.828	5.028	7.006	7.164	9.546
КЛАСС А-I	0.186	0.231	0.275	0.320	0.186	0.231	0.275	0.320	0.186	0.231	0.275	0.320	0.186	0.231	0.275	0.320	0.186	0.231	0.275	0.320
Ф6АI ГОСТ 5781-75	0.186	0.231	0.275	0.320	0.186	0.231	0.275	0.320	0.186	0.231	0.275	0.320	0.186	0.231	0.275	0.320	0.186	0.231	0.275	0.320
КЛАСС А-III	3.179	3.224	2.060	2.104	3.653	3.698	3.742	5.606	4.600	4.645	4.689	7.086	3.179	4.777	4.822	3.312	3.653	5.517	5.562	7.831
Ф6АШ ГОСТ 5781-75			1.554	1.554																
Ф8АШ ГОСТ 5781-75	2.762	2.762			3.236	3.236	3.236		4.183	4.183	4.183		2.762			2.762	3.236			
Ф10АШ ГОСТ 5.1459-72*								5.056				6.535		4.316	4.316			5.056	5.056	
Ф12АШ ГОСТ 5.1459-72*	0.417	0.462	0.506	0.550	0.417	0.462	0.506	0.550	0.417	0.462	0.506	0.550	0.417	0.462	0.506	0.550	0.417	0.462	0.506	7.831
КЛАСС В-I	0.741	0.801	0.860	0.919	0.865	0.934	1.003	1.072	1.112	1.201	1.290	1.378	1.019	1.078	1.137	1.196	1.189	1.258	1.327	1.396
Ф4ВI ГОСТ 6727-53*	0.260	0.320	0.379	0.438	0.304	0.373	0.442	0.511	0.391	0.479	0.568	0.657	0.260	0.320	0.379	0.438	0.304	0.373	0.442	0.511
Ф5ВI ГОСТ 6727-53*	0.481	0.481	0.481	0.481	0.561	0.561	0.561	0.561	0.721	0.721	0.721	0.721	0.758	0.758	0.758	0.758	0.885	0.885	0.885	0.885
ЗАКЛАДНЫЕ ИЗДЕЛИЯ	4.883	5.044	5.123	5.202	4.883	5.044	5.123	5.202	4.883	5.044	5.123	5.202	4.883	5.044	5.123	5.202	4.883	5.044	5.123	5.202
ПРОФИЛЬНАЯ СТАЛЬ	2.170	2.170	2.170	2.170	2.170	2.170	2.170	2.170	2.170	2.170	2.170	2.170	2.170	2.170	2.170	2.170	2.170	2.170	2.170	2.170
УГЛОВАЯ	1.440	1.440	1.440	1.440	1.440	1.440	1.440	1.440	1.440	1.440	1.440	1.440	1.440	1.440	1.440	1.440	1.440	1.440	1.440	1.440
L45X45X4 ГОСТ 8509-72 С38/23	1.440	1.440	1.440	1.440	1.440	1.440	1.440	1.440	1.440	1.440	1.440	1.440	1.440	1.440	1.440	1.440	1.440	1.440	1.440	1.440
ПОЛОСОВАЯ	0.730	0.730	0.730	0.730	0.730	0.730	0.730	0.730	0.730	0.730	0.730	0.730	0.730	0.730	0.730	0.730	0.730	0.730	0.730	0.730
-70X6 ГОСТ 103-76 С38/23	0.730	0.730	0.730	0.730	0.730	0.730	0.730	0.730	0.730	0.730	0.730	0.730	0.730	0.730	0.730	0.730	0.730	0.730	0.730	0.730
АРМАТУРНАЯ СТАЛЬ	2.713	2.874	2.953	3.032	2.713	2.874	2.953	3.032	2.713	2.874	2.953	3.032	2.713	2.874	2.953	3.032	2.713	2.874	2.953	3.032
КЛАСС А-I	1.053	1.384	1.463	1.542	1.053	1.384	1.463	1.542	1.053	1.384	1.463	1.542	1.053	1.384	1.463	1.542	1.053	1.384	1.463	1.542
Ф8АI ГОСТ 5781-75	0.253	0.584	0.663	0.742	0.253	0.584	0.663	0.742	0.253	0.584	0.663	0.742	0.253	0.584	0.663	0.742	0.253	0.584	0.663	0.742
Ф10АI ГОСТ 5781-75	0.800	0.800	0.800	0.800	0.800	0.800	0.800	0.800	0.800	0.800	0.800	0.800	0.800	0.800	0.800	0.800	0.800	0.800	0.800	0.800
КЛАСС А-III	1.660	1.490	1.490	1.490	1.660	1.490	1.490	1.490	1.660	1.490	1.490	1.490	1.660	1.490	1.490	1.490	1.660	1.490	1.490	1.490
Ф6АIII ГОСТ 5781-75	0.818	0.818	0.818	0.818	0.818	0.818	0.818	0.818	0.818	0.818	0.818	0.818	0.818	0.818	0.818	0.818	0.818	0.818	0.818	0.818
Ф8АШ ГОСТ 5781-75	0.454	0.284	0.284	0.284	0.454	0.284	0.284	0.284	0.454	0.284	0.284	0.284	0.454	0.284	0.284	0.284	0.454	0.284	0.284	0.284
Ф10АШ ГОСТ 5.1459-72*	0.388	0.388	0.388	0.388	0.388	0.388	0.388	0.388	0.388	0.388	0.388	0.388	0.388	0.388	0.388	0.388	0.388	0.388	0.388	0.388

МАРКИРОВКА ИЗДЕЛИЙ ПО ИСПОЛНЕНИЯМ ПРИВЕДЕНА

В ТАБЛИЦЕ ИСПОЛНЕНИЙ К СБОРОЧНОМУ ЧЕРТЕЖУ

НАЧ.ОТД.	ВОЛЫНСКИЙ		25.03
Н.КОНТР.	ВАСИЛЬЕВА		24.03
ГИП	ВАНЯН		24.03
РУК. ГР.	ШАНАУРОВА		24.03
ПРОВЕР.	ХОДОШ		24.03
РАЗРАБ.	СОКОЛОВА		24.03

I.020-I.5-2 4.0.0.0 ВМС

ПАНЕЛЬ 4ПС

СТАДИЯ	ЛИСТ	ЛИСТОВ
Р	1	4

ЦНИИЭП торгово-бытовых зданий и туристских комплексов

НАИМЕНОВАНИЕ	КОЛ.НА ИСПОЛН. 1.020-1.5-2 4.0.0.0-																			
	20	21	22	23	24	25	26	27	28	29	30	31	32	33	34	35	36	37	38	39
МАТЕРИАЛЫ:																				
БЕТОН ЛЕГК. М50 М.КУБ.	0.248	0.305	0.363	0.421	0.147	0.181	0.216	0.250	0.185	0.227	0.270	0.313	0.222	0.274	0.325	0.377	0.259	0.320	0.380	0.440
РАСТВОР ЦЕМ. М100 М.КУБ.	0.023	0.023	0.023	0.023	0.014	0.014	0.014	0.014	0.017	0.017	0.017	0.017	0.021	0.021	0.021	0.021	0.024	0.024	0.024	0.024
РАСТВОР ЦЕМ. М50 М.КУБ.	0.017	0.017	0.017	0.017	0.010	0.010	0.010	0.010	0.013	0.013	0.013	0.013	0.015	0.015	0.015	0.015	0.018	0.018	0.018	0.018
ПОКАЗАТЕЛИ:																				
МАССА СТАЛИ КГ	11.20	13.89	14.15	17.28	9.504	9.810	10.12	10.42	10.02	10.34	10.66	10.98	10.53	10.87	11.21	11.54	11.05	11.40	11.75	12.62
АРМАТУРНЫЕ ИЗДЕЛИЯ	6.314	8.845	9.022	12.08	2.938	3.086	3.234	3.382	3.453	3.616	3.779	3.941	3.968	4.146	4.323	4.501	4.483	4.676	4.868	5.060
АРМАТУРНАЯ СТАЛЬ	6.314	8.845	9.022	12.08	2.938	3.086	3.234	3.382	3.453	3.616	3.779	3.941	3.968	4.146	4.323	4.501	4.483	4.676	4.868	5.060
КЛАСС А-I	0.186	0.231	0.275	0.320	0.186	0.231	0.275	0.320	0.186	0.231	0.275	0.320	0.186	0.231	0.275	0.320	0.186	0.231	0.275	0.320
Ф6АI ГОСТ 5781-75	0.186	0.231	0.275	0.320	0.186	0.231	0.275	0.320	0.186	0.231	0.275	0.320	0.186	0.231	0.275	0.320	0.186	0.231	0.275	0.320
КЛАСС А-Ш	4.600	6.997	7.041	9.961	0.737	0.781	0.826	0.870	0.737	0.781	0.826	0.870	0.737	0.781	0.826	0.870	0.737	0.781	0.826	0.870
Ф8АШ ГОСТ 5781-75	4.183																			
Ф10АШ ГОСТ 5.1459-72*		6.535	6.535																	
Ф12АШ ГОСТ 5.1459-72*	0.417	0.462	0.506	9.961	0.737	0.781	0.826	0.870	0.737	0.781	0.826	0.870	0.737	0.781	0.826	0.870	0.737	0.781	0.826	0.870
КЛАСС В-I	1.528	1.617	1.706	1.794	2.014	2.074	2.133	2.192	2.530	2.604	2.678	2.752	3.045	3.134	3.222	3.311	3.560	3.664	3.767	3.871
Ф4ВI ГОСТ 6727-53*	0.391	0.479	0.568	0.657	0.260	0.320	0.379	0.438	0.326	0.400	0.474	0.547	0.391	0.479	0.568	0.657	0.456	0.559	0.663	0.766
Ф5ВI ГОСТ 6727-53*	1.138	1.138	1.138	1.138	1.754	1.754	1.754	1.754	2.204	2.204	2.204	2.204	2.654	2.654	2.654	2.654	3.104	3.104	3.104	3.104
ЗАКЛАДНЫЕ ИЗДЕЛИЯ	4.883	5.044	5.123	5.202	6.566	6.724	6.882	7.040	6.566	6.724	6.882	7.040	6.566	6.724	6.882	7.040	6.566	6.724	6.882	7.561
ПРОФИЛЬНАЯ СТАЛЬ	2.170	2.170	2.170	2.170	3.140	3.140	3.140	3.140	3.140	3.140	3.140	3.140	3.140	3.140	3.140	3.140	3.140	3.140	3.140	3.140
УГЛОВАЯ	1.440	1.440	1.440	1.440	1.440	1.440	1.440	1.440	1.440	1.440	1.440	1.440	1.440	1.440	1.440	1.440	1.440	1.440	1.440	1.440
L45X45X4 ГОСТ 8509-72 С38/23	1.440	1.440	1.440	1.440	1.440	1.440	1.440	1.440	1.440	1.440	1.440	1.440	1.440	1.440	1.440	1.440	1.440	1.440	1.440	1.440
ПОЛОСОВАЯ	0.730	0.730	0.730	0.730	1.700	1.700	1.700	1.700	1.700	1.700	1.700	1.700	1.700	1.700	1.700	1.700	1.700	1.700	1.700	1.700
-70Х6 ГОСТ 103-76 С38/23	0.730	0.730	0.730	0.730																
-120Х6 ГОСТ 103-76 С38/23					1.700	1.700	1.700	1.700	1.700	1.700	1.700	1.700	1.700	1.700	1.700	1.700	1.700	1.700	1.700	1.700
АРМАТУРНАЯ СТАЛЬ	2.713	2.874	2.953	3.032	3.426	3.584	3.742	3.900	3.426	3.584	3.742	3.900	3.426	3.584	3.742	3.900	3.426	3.584	3.742	4.421
КЛАСС А-I	1.053	1.384	1.463	1.542	1.652	1.810	1.968	2.126	1.652	1.810	1.968	2.126	1.652	1.810	1.968	2.126	1.652	1.810	1.968	2.476
Ф8АI ГОСТ 5781-75	0.253	0.584	0.663	0.742	0.852	1.010	1.168	1.326	0.852	1.010	1.168	1.326	0.852	1.010	1.168	1.326	0.852	1.010	1.168	1.326
Ф10АI ГОСТ 5781-75	0.800	0.800	0.800	0.800	0.800	0.800	0.800	0.800	0.800	0.800	0.800	0.800	0.800	0.800	0.800	0.800	0.800	0.800	0.800	
Ф12АI ГОСТ 5781-75																				1.150
КЛАСС А-Ш	1.660	1.490	1.490	1.490	1.774	1.774	1.774	1.774	1.774	1.774	1.774	1.774	1.774	1.774	1.774	1.774	1.774	1.774	1.774	1.945
Ф6АШ ГОСТ 5781-75	0.818	0.818	0.818	0.818	0.818	0.818	0.818	0.818	0.818	0.818	0.818	0.818	0.818	0.818	0.818	0.818	0.818	0.818	0.818	0.818
Ф8АШ ГОСТ 5781-75	0.454	0.284	0.284	0.284	0.568	0.568	0.568	0.568	0.568	0.568	0.568	0.568	0.568	0.568	0.568	0.568	0.568	0.568	0.568	0.568
Ф10АШ ГОСТ 5.1459-72*	0.388	0.388	0.388	0.388	0.388	0.388	0.388	0.388	0.388	0.388	0.388	0.388	0.388	0.388	0.388	0.388	0.388	0.388	0.388	
Ф12АШ ГОСТ 5.1459-72*																				0.559

КОЛ НА ИСПОЛН. 1.020-1.5-2 4.0.0.0=

НАИМЕНОВАНИЕ	40	41	42	43	44	45	46	47	48	49	50	51	52	53	54	55	56	57	58	59
МАТЕРИАЛЫ:																				
БЕТОН ЯЧ. М25 М.КУБ.																	0.191	0.230	0.224	0.268
БЕТОН ЛЕГК. М50 М.КУБ.	0.334	0.412	0.490	0.567	0.178	0.219	0.260	0.301	0.268	0.330	0.392	0.455	0.358	0.441	0.525	0.608				
РАСТВОР ЦЕМ. М100 М.КУБ.	0.031	0.031	0.031	0.031	0.017	0.017	0.017	0.017	0.025	0.025	0.025	0.025	0.033	0.033	0.033	0.033				
РАСТВОР ЦЕМ. М50 М.КУБ.	0.023	0.023	0.023	0.023	0.012	0.012	0.012	0.012	0.019	0.019	0.019	0.019	0.025	0.025	0.025	0.025				
ПОКАЗАТЕЛИ:																				
МАССА СТАЛИ КГ	13.16	14.06	14.44	13.74	9.652	9.958	10.26	10.57	10.76	11.09	11.95	12.28	12.82	12.75	13.11	13.48	9.267	11.13	9.910	12.05
АРМАТУРНЫЕ ИЗДЕЛИЯ	6.592	6.814	7.036	6.180	3.086	3.234	3.382	3.530	4.190	4.368	4.545	4.723	6.251	5.502	5.709	5.916	4.385	6.086	5.028	7.006
АРМАТУРНАЯ СТАЛЬ	6.592	6.814	7.036	6.180	3.086	3.234	3.382	3.530	4.190	4.368	4.545	4.723	6.251	5.502	5.709	5.916	4.385	6.086	5.028	7.006
КЛАСС А-I	0.186	0.231	0.275	0.320	0.186	0.231	0.275	0.320	0.186	0.231	0.275	0.320	0.186	0.231	0.275	0.320	0.186	0.231	0.186	0.231
Ф6АI ГОСТ 5781-75	0.186	0.231	0.275	0.320	0.186	0.231	0.275	0.320	0.186	0.231	0.275	0.320	0.186	0.231	0.275	0.320	0.186	0.231	0.186	0.231
КЛАСС А-Ш	4.266	4.310	4.355	0.870	0.737	0.781	0.826	0.870	0.737	0.781	0.826	0.870	3.867	0.781	0.826	0.870	3.179	4.777	3.653	5.518
Ф6АШ ГОСТ 5781-75	3.529	3.529	3.529										3.130							
Ф8АШ ГОСТ 5781-75																	2.762		3.236	
Ф10АШ ГОСТ 5.1459-72*																		4.316		5.056
Ф12АШ ГОСТ 5.1459-72*	0.737	0.781	0.826	0.870	0.737	0.781	0.826	0.870	0.737	0.781	0.826	0.870	0.737	0.781	0.826	0.870	0.417	0.462	0.417	0.462
КЛАСС В-I	2.140	2.273	2.406	4.990	2.162	2.222	2.281	2.340	3.267	3.356	3.444	3.533	2.198	4.490	4.608	4.726	1.019	1.078	1.189	1.258
Ф4ВI ГОСТ 6727-53*	0.586	0.719	0.852	0.985	0.260	0.320	0.379	0.438	0.391	0.479	0.568	0.657	0.521	0.639	0.758	0.876	0.260	0.320	0.304	0.373
Ф5ВI ГОСТ 6727-53*	1.554	1.554	1.554	4.004	1.902	1.902	1.902	1.902	2.876	2.876	2.876	2.876	1.677	3.850	3.850	3.850	0.758	0.758	0.885	0.885
ЗАКЛАДНЫЕ ИЗДЕЛИЯ	6.566	7.245	7.403	7.561	6.566	6.724	6.882	7.040	6.566	6.724	7.403	7.561	6.566	7.245	7.403	7.561	4.883	5.044	4.883	5.044
ПРОФИЛЬНАЯ СТАЛЬ	3.140	3.140	3.140	3.140	3.140	3.140	3.140	3.140	3.140	3.140	3.140	3.140	3.140	3.140	3.140	3.140	2.170	2.170	2.170	2.170
УГЛОВАЯ	1.440	1.440	1.440	1.440	1.440	1.440	1.440	1.440	1.440	1.440	1.440	1.440	1.440	1.440	1.440	1.440	1.440	1.440	1.440	1.440
L45X45X4 ГОСТ 8509-72 С38/23	1.440	1.440	1.440	1.440	1.440	1.440	1.440	1.440	1.440	1.440	1.440	1.440	1.440	1.440	1.440	1.440	1.440	1.440	1.440	1.440
ПОЛОСОВАЯ	1.700	1.700	1.700	1.700	1.700	1.700	1.700	1.700	1.700	1.700	1.700	1.700	1.700	1.700	1.700	1.700	0.730	0.730	0.730	0.730
-70X6 ГОСТ 103-76 С38/23																	0.730	0.730	0.730	0.730
-120X6 ГОСТ 103-76 С38/23	1.700	1.700	1.700	1.700	1.700	1.700	1.700	1.700	1.700	1.700	1.700	1.700	1.700	1.700	1.700	1.700				
АРМАТУРНАЯ СТАЛЬ	3.426	4.105	4.263	4.421	3.426	3.584	3.742	3.900	3.426	3.584	4.263	4.421	3.426	4.105	4.263	4.421	2.713	2.874	2.713	2.874
КЛАСС А-I	1.652	2.160	2.318	2.476	1.652	1.810	1.968	2.126	1.652	1.810	2.318	2.476	1.652	2.160	2.318	2.476	1.053	1.384	1.053	1.384
Ф8АI ГОСТ 5781-75	0.852	1.010	1.168	1.326	0.852	1.010	1.168	1.326	0.852	1.010	1.168	1.326	0.852	1.010	1.168	1.326	0.253	0.584	0.253	0.584
Ф10АI ГОСТ 5781-75	0.800				0.800	0.800	0.800	0.800	0.800	0.800			0.800				0.800	0.800	0.800	0.800
Ф12АI ГОСТ 5781-75		1.150	1.150	1.150							1.150	1.150		1.150	1.150	1.150				
КЛАСС А-Ш	1.774	1.945	1.945	1.945	1.774	1.774	1.774	1.774	1.774	1.774	1.945	1.945	1.774	1.945	1.945	1.945	1.660	1.490	1.660	1.490
Ф6АШ ГОСТ 5781-75	0.818	0.818	0.818	0.818	0.818	0.818	0.818	0.818	0.818	0.818	0.818	0.818	0.818	0.818	0.818	0.818	0.818	0.818	0.818	0.818
Ф8АШ ГОСТ 5781-75	0.568	0.568	0.568	0.568	0.568	0.568	0.568	0.568	0.568	0.568	0.568	0.568	0.568	0.568	0.568	0.568	0.454	0.284	0.454	0.284
Ф10АШ ГОСТ 5.1459-72*	0.388				0.388	0.388	0.388	0.388	0.388	0.388			0.388				0.388	0.388	0.388	0.388
Ф12АШ ГОСТ 5.1459-72*		0.559	0.559	0.559							0.559	0.559		0.559	0.559	0.559				

НАИМЕНОВАНИЕ	КОЛ.НА ИСПОЛН. 1.020-1.5-2 4.0.0.0-																	
	60	61	62	63	64	65	66	67	68	69	70	71	72	73	74	75	76	77
МАТЕРИАЛЫ:																		
БЕТОН ЯЧ. М25 М.КУБ.	0.288	0.346	0.171	0.205	0.215	0.258	0.258	0.310	0.302.	0.362	0.389	0.466	0.206	0.248	0.311	0.374	0.416	0.500
ПОКАЗАТЕЛИ:																		
МАССА СТАЛИ КГ	11.20	13.89	9.504	9.810	10.02	10.34	10.53	10.87	11.05	11.40	13.16	14.06	9.652	9.958	10.76	11.09	12.82	12.75
АРМАТУРНЫЕ ИЗДЕЛИЯ	6.314	8.845	2.938	3.086	3.453	3.616	3.968	4.146	4.483	4.676	6.592	6.814	3.086	3.234	4.190	4.368	6.251	5.502
АРМАТУРНАЯ СТАЛЬ	6.314	8.845	2.938	3.086	3.453	3.616	3.968	4.146	4.483	4.676	6.592	6.814	3.086	3.234	4.190	4.368	6.251	5.502
КЛАСС А-I	0.186	0.231	0.186	0.231	0.186	0.231	0.186	0.231	0.186	0.231	0.186	0.231	0.186	0.231	0.186	0.231	0.186	0.231
Ф6АI ГОСТ 5781-75	0.186	0.231	0.186	0.231	0.186	0.231	0.186	0.231	0.186	0.231	0.186	0.231	0.186	0.231	0.186	0.231	0.186	0.231
КЛАСС А-III	4.600	6.997	0.737	0.781	0.737	0.781	0.737	0.781	0.737	0.781	4.266	4.310	0.737	0.781	0.737	0.781	3.867	0.781
Ф6АШ ГОСТ 5781-75											3.529	3.529					3.130	
Ф8АШ ГОСТ 5781-75	4.183																	
Ф10АШ ГОСТ 5.1459-72*		6.535																
Ф12АШ ГОСТ 5.1459-72*	0.417	0.462	0.737	0.781	0.737	0.781	0.737	0.781	0.737	0.781	0.737	0.781	0.737	0.781	0.737	0.781	0.737	0.781
КЛАСС В-I	1.528	1.617	2.014	2.074	2.530	2.604	3.045	3.134	3.560	3.664	2.140	2.273	2.162	2.222	3.267	3.356	2.198	4.490
Ф4ВI ГОСТ 6727-53*	0.391	0.479	0.260	0.320	0.326	0.400	0.391	0.479	0.456	0.559	0.586	0.719	0.260	0.320	0.391	0.479	0.521	0.639
Ф5ВI ГОСТ 6727-53*	1.138	1.138	1.754	1.754	2.204	2.204	2.654	2.654	3.104	3.104	1.554	1.554	1.902	1.902	2.876	2.876	1.677	3.850
ЗАКЛАДНЫЕ ИЗДЕЛИЯ	4.883	5.044	6.566	6.724	6.566	6.724	6.566	6.724	6.566	6.724	6.566	7.245	6.566	6.724	6.566	6.724	6.566	7.245
ПРОФИЛЬНАЯ СТАЛЬ	2.170	2.170	3.140	3.140	3.140	3.140	3.140	3.140	3.140	3.140	3.140	3.140	3.140	3.140	3.140	3.140	3.140	3.140
УГЛОВАЯ	1.440	1.440	1.440	1.440	1.440	1.440	1.440	1.440	1.440	1.440	1.440	1.440	1.440	1.440	1.440	1.440	1.440	1.440
L45Х45Х4 ГОСТ 8509-72 С38/23	1.440	1.440	1.440	1.440	1.440	1.440	1.440	1.440	1.440	1.440	1.440	1.440	1.440	1.440	1.440	1.440	1.440	1.440
ПОЛОСОВАЯ	0.730	0.730	1.700	1.700	1.700	1.700	1.700	1.700	1.700	1.700	1.700	1.700	1.700	1.700	1.700	1.700	1.700	1.700
-70Х6 ГОСТ 103-76 С38/23	0.730	0.730																
-120Х6 ГОСТ 103-76 С38/23			1.700	1.700	1.700	1.700	1.700	1.700	1.700	1.700	1.700	1.700	1.700	1.700	1.700	1.700	1.700	1.700
АРМАТУРНАЯ СТАЛЬ	2.713	2.874	3.426	3.584	3.426	3.584	3.426	3.584	3.426	3.584	3.426	4.105	3.426	3.584	3.426	3.584	3.426	4.105
КЛАСС А-I	1.053	1.384	1.652	1.810	1.652	1.810	1.652	1.810	1.652	1.810	1.652	2.160	1.652	1.810	1.652	1.810	1.652	2.160
Ф8АI ГОСТ 5781-75	0.253	0.584	0.852	1.010	0.852	1.010	0.852	1.010	0.852	1.010	0.852	1.010	0.852	1.010	0.852	1.010	0.852	1.010
Ф10АI ГОСТ 5781-75	0.800	0.800	0.800	0.800	0.800	0.800	0.800	0.800	0.800	0.800	0.800		0.800	0.800	0.800	0.800	0.800	
Ф12АI ГОСТ 5781-75												1.150						1.150
КЛАСС А-III	1.660	1.490	1.874	1.874	1.874	1.874	1.874	1.874	1.874	1.874	1.874	1.935	1.874	1.874	1.874	1.874	1.874	1.935
Ф6АШ ГОСТ 5781-75	0.818	0.818	0.818	0.818	0.818	0.818	0.818	0.818	0.818	0.818	0.818	0.818	0.818	0.818	0.818	0.818	0.818	0.818
Ф8АШ ГОСТ 5781-75	0.454	0.284	0.568	0.568	0.568	0.568	0.568	0.568	0.568	0.568	0.568	0.568	0.568	0.568	0.568	0.568	0.568	0.568
Ф10АШ ГОСТ 5.1459-72*	0.388	0.388	0.388	0.388	0.388	0.388	0.388	0.388	0.388	0.388	0.388		0.388	0.388	0.388	0.388	0.388	
Ф12АШ ГОСТ 5.1459-72*												0.559						0.559

ЭПВЦ КиевЗНИИЭП ТЛП КОРТ ОПЕРАТОР СКАЛА

ИНВ. № ПОДЛ. | ПОДП. И ДАТА | ВЗАМ. ИНВ. №

I.020-I.5-2 4.0.0.0 ВМС

ЛИСТ 4

17531 126 ФОРМАТ А2

ФОРМАТ	ЗОНА	ПОЗ.	ОБОЗНАЧЕНИЕ	НАИМЕНОВАНИЕ	КОЛ НА ИСПОЛН. 1.020-1.5-2 5.0.0.0-																			ПРИМЕЧАНИЕ
					–	01	02	03	04	05	06	07	08	09	10	11	12	13	14	15	16	17	18	19	
				ДОКУМЕНТАЦИЯ:																				
12			1.020-1.5-2 5.0.0.0 СБ	СБОРОЧНЫЙ ЧЕРТЕЖ	*	*	*	*	*	*	*	*	*	*	*	*	*	*	*	*	*	*	*	
12			1.020-1.5-6 0.0.0.0 УО	УЗЛЫ ОПАЛУБОЧНЫЕ	*	*	*	*	*	*	*	*	*	*	*	*	*	*	*	*	*	*	*	
12			1.020-1.5-2 5.0.0.0 ВМС	ВЕДОМОСТЬ МАТЕРИАЛОВ И ВЫБОРКА СТАЛИ	*	*	*	*	*	*	*	*	*	*	*	*	*	*	*	*	*	*	*	
12			1.020-1.5-2 0.0.0.0 ПЗ	ПОЯСНИТЕЛЬНАЯ ЗАПИСКА	*	*	*	*	*	*	*	*	*	*	*	*	*	*	*	*	*	*	*	
				СБОРОЧНЫЕ ЕДИНИЦЫ:																				
12		1	1.020-1.5-3 0.5.0.0-20	КАРКАС ПР. КП125.25	1																			
			1.020-1.5-3 0.5.0.0-21	КАРКАС ПР. КП125.30	–	1																		
			1.020-1.5-3 0.5.0.0-22	КАРКАС ПР. КП125.35	–	–	1																	
			1.020-1.5-3 0.5.0.0-23	КАРКАС ПР. КП125.40	–	–	–	1																
			1.020-1.5-3 0.5.0.0-24	КАРКАС ПР. КП126.25	–	–	–	–	1															
			1.020-1.5-3 0.5.0.0-25	КАРКАС ПР. КП126.30	–	–	–	–	–	1														
			1.020-1.5-3 0.5.0.0-26	КАРКАС ПР. КП126.35	–	–	–	–	–	–	1													
			1.020-1.5-3 0.5.0.0-27	КАРКАС ПР. КП126.40	–	–	–	–	–	–	–	1												
			1.020-1.5-3 0.5.0.0-28	КАРКАС ПР. КП127.25	–	–	–	–	–	–	–	–	1											
			1.020-1.5-3 0.5.0.0-29	КАРКАС ПР. КП127.30	–	–	–	–	–	–	–	–	–	1										
			1.020-1.5-3 0.5.0.0-30	КАРКАС ПР. КП127.35	–	–	–	–	–	–	–	–	–	–	1									
			1.020-1.5-3 0.5.0.0-31	КАРКАС ПР. КП127.40	–	–	–	–	–	–	–	–	–	–	–	1								
			1.020-1.5-3 0.5.0.0	КАРКАС ПР. КП120.25	–	–	–	–	–	–	–	–	–	–	–	–	1							
			1.020-1.5-3 0.5.0.0-01	КАРКАС ПР. КП120.30	–	–	–	–	–	–	–	–	–	–	–	–	–	1						
			1.020-1.5-3 0.5.0.0-02	КАРКАС ПР. КП120.35	–	–	–	–	–	–	–	–	–	–	–	–	–	–	1					
			1.020-1.5-3 0.5.0.0-03	КАРКАС ПР. КП120.40	–	–	–	–	–	–	–	–	–	–	–	–	–	–	–	1				
			1.020-1.5-3 0.5.0.0-04	КАРКАС ПР. КП121.25	–	–	–	–	–	–	–	–	–	–	–	–	–	–	–	–	1			
			1.020-1.5-3 0.5.0.0-05	КАРКАС ПР. КП121.30	–	–	–	–	–	–	–	–	–	–	–	–	–	–	–	–	–	1		
			1.020-1.5-3 0.5.0.0-06	КАРКАС ПР. КП121.35	–	–	–	–	–	–	–	–	–	–	–	–	–	–	–	–	–	–	1	
			1.020-1.5-3 0.5.0.0-07	КАРКАС ПР. КП121.40	–	–	–	–	–	–	–	–	–	–	–	–	–	–	–	–	–	–	–	1

НАЧ. ОТД.	ВОЛЫНСКИЙ	25.03
Н. КОНТР.	ВАСИЛЬЕВА	24.03
ГИЛ	ВАНЯН	24.03
РУК. ГР.	ШАНАУРОВА	24.03
ПРОВЕР.	ХОДОШ	24.03
РАЗРАБ.	СОКОЛОВА	24.03

I.020-I.5-2 5.0.0.0

ПАНЕЛЬ 4ПС

СТАДИЯ	ЛИСТ	ЛИСТОВ
Р	1	5

ЦНИИЭП торгово-бытовых зданий и туристских комплексов

17531 127

ФОРМАТ 12

ФОРМАТ	ЗОНА	ПОЗ.	ОБОЗНАЧЕНИЕ	НАИМЕНОВАНИЕ	КОЛ НА ИСПОЛН 1.020-1.5-2 5.0.0.0-																			ПРИМЕЧАНИЕ
					20	21	22	23	24	25	26	27	28	29	30	31	32	33	34	35	36	37	38	39	
				ДОКУМЕНТАЦИЯ:																				
12			1.020-1.5-2 5.0.0.0 СБ	СБОРОЧНЫЙ ЧЕРТЕЖ	*	*	*	*	*	*	*	*	*	*	*	*	*	*	*	*	*	*	*	*	
12			1.020-1.5-6 0.0.0.0 УО	УЗЛЫ ОПАЛУБОЧНЫЕ	*	*	*	*	*	*	*	*	*	*	*	*	*	*	*	*	*	*	*	*	
12			1.020-1.5-2 5.0.0.0 ВМС	ВЕДОМОСТЬ МАТЕРИАЛОВ И ВЫБОРКА СТАЛИ	*	*	*	*	*	*	*	*	*	*	*	*	*	*	*	*	*	*	*	*	
12			1.020-1.5-2 0.0.0.0 ПЗ	ПОЯСНИТЕЛЬНАЯ ЗАПИСКА	*	*	*	*	*	*	*	*	*	*	*	*	*	*	*	*	*	*	*	*	
				СБОРОЧНЫЕ ЕДИНИЦЫ:																					
12		1	1.020-1.5-3 0.5.0.0-08	КАРКАС ПР. КП122.25	1																			
			1.020-1.5-3 0.5.0.0-09	КАРКАС ПР. КП122.30	–	1																		
			1.020-1.5-3 0.5.0.0-10	КАРКАС ПР. КП122.35	–	–	1																	
			1.020-1.5-3 0.5.0.0-11	КАРКАС ПР. КП122.40	–	–	–	1																
			1.020-1.5-3 0.5.0.0-12	КАРКАС ПР. КП123.25	–	–	–	–	1															
			1.020-1.5-3 0.5.0.0-13	КАРКАС ПР. КП123.30	–	–	–	–	–	1														
			1.020-1.5-3 0.5.0.0-14	КАРКАС ПР. КП123.35	–	–	–	–	–	–	1													
			1.020-1.5-3 0.5.0.0-15	КАРКАС ПР. КП123.40	–	–	–	–	–	–	–	1												
			1.020-1.5-3 0.5.0.0-16	КАРКАС ПР. КП124.25	–	–	–	–	–	–	–	–	1											
			1.020-1.5-3 0.5.0.0-17	КАРКАС ПР. КП124.30	–	–	–	–	–	–	–	–	–	1										
			1.020-1.5-3 0.5.0.0-18	КАРКАС ПР. КП124.35	–	–	–	–	–	–	–	–	–	–	1									
			1.020-1.5-3 0.5.0.0-19	КАРКАС ПР. КП124.40	–	–	–	–	–	–	–	–	–	–	–	1								
			1.020-1.5-3 0.5.0.0-32	КАРКАС ПР. КП128.25	–	–	–	–	–	–	–	–	–	–	–	–	1							
			1.020-1.5-3 0.5.0.0-33	КАРКАС ПР. КП128.30	–	–	–	–	–	–	–	–	–	–	–	–	–	1						
			1.020-1.5-3 0.5.0.0-34	КАРКАС ПР. КП128.35	–	–	–	–	–	–	–	–	–	–	–	–	–	–	1					
			1.020-1.5-3 0.5.0.0-35	КАРКАС ПР. КП128.40	–	–	–	–	–	–	–	–	–	–	–	–	–	–	–	1				
			1.020-1.5-3 0.5.0.0-36	КАРКАС ПР. КП129.25	–	–	–	–	–	–	–	–	–	–	–	–	–	–	–	–	1			
			1.020-1.5-3 0.5.0.0-37	КАРКАС ПР. КП129.30	–	–	–	–	–	–	–	–	–	–	–	–	–	–	–	–	–	1		
			1.020-1.5-3 0.5.0.0-38	КАРКАС ПР. КП129.35	–	–	–	–	–	–	–	–	–	–	–	–	–	–	–	–	–	–	1	
			1.020-1.5-3 0.5.0.0-39	КАРКАС ПР. КП129.40	–	–	–	–	–	–	–	–	–	–	–	–	–	–	–	–	–	–	–	1

ЭПВЦ КиевЗНИИЭП
ОПЕРАТОР ТЛП КОРТ
СКАЛА

ВЗАМ. ИНВ. №
ПОДП. И ДАТА
ИНВ. № ПОДЛ.

I.020-I.5-2 5.0.0.0

ЛИСТ 2

17531 128 ФОРМАТ 12

ФОРМАТ	ЗОНА	ПОЗ	ОБОЗНАЧЕНИЕ	НАИМЕНОВАНИЕ	КОЛ НА ИСПОЛН 1.020-1.5-2 5.0.0.0-																			ПРИМЕЧАНИЕ
					40	41	42	43	44	45	46	47	48	49	50	51	52	53	54	55	56	57	58	59	
				ДОКУМЕНТАЦИЯ:																					
12			1.020-1.5-2 5.0.0.0 СВ	СВОРОЧНЫЙ ЧЕРТЕЖ	*	*	*	*	*	*	*	*	*	*	*	*	*	*	*	*	*	*	*	*	
12			1.020-1.5-6 0.0.0.0 УО	УЗЛЫ ОПАЛУБОЧНЫЕ	*	*	*	*	*	*	*	*	*	*	*	*	*	*	*	*	*	*	*	*	
12			1.020-1.5-2 5.0.0.0 ВМС	ВЕДОМОСТЬ МАТЕРИАЛОВ И ВЫБОРКА СТАЛИ	*	*	*	*	*	*	*	*	*	*	*	*	*	*	*	*	*	*	*	*	
12			1.020-1.5-2 0.0.0.0 ПЗ	ПОЯСНИТЕЛЬНАЯ ЗАПИСКА	*	*	*	*	*	*	*	*	*	*	*	*	*	*	*	*	*	*	*	*	
				СВОРОЧНЫЕ ЕДИНИЦЫ:																					
12		1	1.020-1.5-3 0.5.0.0-40	КАРКАС ПР. КП130.25	1																			
			1.020-1.5-3 0.5.0.0-41	КАРКАС ПР. КП130.30	–	1																		
			1.020-1.5-3 0.5.0.0-42	КАРКАС ПР. КП130.35	–	–	1																	
			1.020-1.5-3 0.5.0.0-43	КАРКАС ПР. КП130.40	–	–	–	1																
			1.020-1.5-3 0.5.0.0-44	КАРКАС ПР. КП131.25	–	–	–	–	1															
			1.020-1.5-3 0.5.0.0-45	КАРКАС ПР. КП131.30	–	–	–	–	–	1														
			1.020-1.5-3 0.5.0.0-46	КАРКАС ПР. КП131.35	–	–	–	–	–	–	1													
			1.020-1.5-3 0.5.0.0-47	КАРКАС ПР. КП131.40	–	–	–	–	–	–	–	1												
			1.020-1.5-3 0.5.0.0-48	КАРКАС ПР. КП132.25	–	–	–	–	–	–	–	–	1											
			1.020-1.5-3 0.5.0.0-49	КАРКАС ПР. КП132.30	–	–	–	–	–	–	–	–	–	1										
			1.020-1.5-3 0.5.0.0-50	КАРКАС ПР. КП132.35	–	–	–	–	–	–	–	–	–	–	1									
			1.020-1.5-3 0.5.0.0-51	КАРКАС ПР. КП132.40	–	–	–	–	–	–	–	–	–	–	–	1								
			1.020-1.5-3 0.5.0.0-52	КАРКАС ПР. КП133.25	–	–	–	–	–	–	–	–	–	–	–	–	1							
			1.020-1.5-3 0.5.0.0-53	КАРКАС ПР. КП133.30	–	–	–	–	–	–	–	–	–	–	–	–	–	1						
			1.020-1.5-3 0.5.0.0-54	КАРКАС ПР. КП133.35	–	–	–	–	–	–	–	–	–	–	–	–	–	–	1					
			1.020-1.5-3 0.5.0.0-55	КАРКАС ПР. КП133.40	–	–	–	–	–	–	–	–	–	–	–	–	–	–	–	1				
			1.020-1.5-3 0.5.0.0-56	КАРКАС ПР. КП134.25	–	–	–	–	–	–	–	–	–	–	–	–	–	–	–	–	1			
			1.020-1.5-3 0.5.0.0-57	КАРКАС ПР. КП134.30	–	–	–	–	–	–	–	–	–	–	–	–	–	–	–	–	–	1		
			1.020-1.5-3 0.5.0.0-58	КАРКАС ПР. КП134.35	–	–	–	–	–	–	–	–	–	–	–	–	–	–	–	–	–	–	1	
			1.020-1.5-3 0.5.0.0-59	КАРКАС ПР. КП134.40	–	–	–	–	–	–	–	–	–	–	–	–	–	–	–	–	–	–	–	1

Киевзниизп

ФОРМАТ	ЗОНА	ПОЗ.	ОБОЗНАЧЕНИЕ	НАИМЕНОВАНИЕ	КОЛ НА ИСПОЛН 1.020-1.5-2 5.0.0.0-																			ПРИМЕЧАНИЕ
					60	61	62	63	64	65	66	67	68	69	70	71	72	73	74	75	76	77	78	79	
				ДОКУМЕНТАЦИЯ:																					
12			1.020-1.5-2 5.0.0.0 СБ	СБОРОЧНЫЙ ЧЕРТЕЖ	*	*	*	*	*	*	*	*	*	*	*	*	*	*	*	*	*	*	*	*	
12			1.020-1.5-6 0.0.0.0 УО	УЗЛЫ ОПАЛУБОЧНЫЕ	*	*	*	*	*	*	*	*	*	*	*	*	*	*	*	*	*	*	*	*	
12			1.020-1.5-2 5.0.0.0 ВМС	ВЕДОМОСТЬ МАТЕРИАЛОВ И ВЫБОРКА СТАЛИ	*	*	*	*	*	*	*	*	*	*	*	*	*	*	*	*	*	*	*	*	
12			1.020-1.5-2 0.0.0.0 ПЗ	ПОЯСНИТЕЛЬНАЯ ЗАПИСКА	*	*	*	*	*	*	*	*	*	*	*	*	*	*	*	*	*	*	*	*	
				СБОРОЧНЫЕ ЕДИНИЦЫ:																					
12		1	1.020-1.5-3 0.5.0.0-60	КАРКАС ПР. КП135.25	1																			
			1.020-1.5-3 0.5.0.0-61	КАРКАС ПР. КП135.30	–	1																		
			1.020-1.5-3 0.5.0.0-62	КАРКАС ПР. КП135.35	–	–	1																	
			1.020-1.5-3 0.5.0.0-63	КАРКАС ПР. КП135.40	–	–	–	1																
			1.020-1.5-3 0.5.0.0-20	КАРКАС ПР. КП125.25	–	–	–	–	1															
			1.020-1.5-3 0.5.0.0-21	КАРКАС ПР. КП125.30	–	–	–	–	–	1														
			1.020-1.5-3 0.5.0.0-24	КАРКАС ПР. КП126.25	–	–	–	–	–	–	1													
			1.020-1.5-3 0.5.0.0-25	КАРКАС ПР. КП126.30	–	–	–	–	–	–	–	1												
			1.020-1.5-3 0.5.0.0-28	КАРКАС ПР. КП127.25	–	–	–	–	–	–	–	–	1											
			1.020-1.5-3 0.5.0.0-29	КАРКАС ПР. КП127.30	–	–	–	–	–	–	–	–	–	1										
			1.020-1.5-3 0.5.0.0	КАРКАС ПР. КП120.25	–	–	–	–	–	–	–	–	–	–	1									
			1.020-1.5-3 0.5.0.0-01	КАРКАС ПР. КП120.30	–	–	–	–	–	–	–	–	–	–	–	1								
			1.020-1.5-3 0.5.0.0-04	КАРКАС ПР. КП121.25	–	–	–	–	–	–	–	–	–	–	–	–	1							
			1.020-1.5-3 0.5.0.0-05	КАРКАС ПР. КП121.30	–	–	–	–	–	–	–	–	–	–	–	–	–	1						
			1.020-1.5-3 0.5.0.0-08	КАРКАС ПР. КП122.25	–	–	–	–	–	–	–	–	–	–	–	–	–	–	1					
			1.020-1.5-3 0.5.0.0-09	КАРКАС ПР. КП122.30	–	–	–	–	–	–	–	–	–	–	–	–	–	–	–	1				
			1.020-1.5-3 0.5.0.0-12	КАРКАС ПР. КП123.25	–	–	–	–	–	–	–	–	–	–	–	–	–	–	–	–	1			
			1.020-1.5-3 0.5.0.0-13	КАРКАС ПР. КП123.30	–	–	–	–	–	–	–	–	–	–	–	–	–	–	–	–	–	1		
			1.020-1.5-3 0.5.0.0-16	КАРКАС ПР. КП124.25	–	–	–	–	–	–	–	–	–	–	–	–	–	–	–	–	–	–	1	
			1.020-1.5-3 0.5.0.0-17	КАРКАС ПР. КП124.30	–	–	–	–	–	–	–	–	–	–	–	–	–	–	–	–	–	–	–	1

ТПП КОРТ
КиевЗНИИЭП

ПОЗ	ОБОЗНАЧЕНИЕ	НАИМЕНОВАНИЕ	КОЛ НА ИСПОЛН 1.020-1.5-2 5.0.0.0-																				ПРИМЕЧАНИЕ
			80	81	82	83	84	85	86	87	88	89	90	91	92	93	94	95					
		ДОКУМЕНТАЦИЯ:																					
12	1.020-1.5-2 5.0.0.0 СБ	СБОРОЧНЫЙ ЧЕРТЕЖ	*	*	*	*	*	*	*	*	*	*	*	*	*	*	*	*					
12	1.020-1.5-6 0.0.0.0 УО	УЗЛЫ ОПАЛУБОЧНЫЕ	*	*	*	*	*	*	*	*	*	*	*	*	*	*	*	*					
12	1.020-1.5-2 5.0.0.0 ВМС	ВЕДОМОСТЬ МАТЕРИАЛОВ И ВЫБОРКА СТАЛИ	*	*	*	*	*	*	*	*	*	*	*	*	*	*	*	*					
12	1.020-1.5-2 0.0.0.0 ПЗ	ПОЯСНИТЕЛЬНАЯ ЗАПИСКА	*	*	*	*	*	*	*	*	*	*	*	*	*	*	*	*					
		СБОРОЧНЫЕ ЕДИНИЦЫ:																					
12	1.020-1.5-3 0.5.0.0-32	КАРКАС ПР. КП128.25	1																				
1	1.020-1.5-3 0.5.0.0-33	КАРКАС ПР. КП128.30	–	1																			
	1.020-1.5-3 0.5.0.0-36	КАРКАС ПР. КП129.25	–	–	1																		
	1.020-1.5-3 0.5.0.0-37	КАРКАС ПР. КП129.30	–	–	–	1																	
	1.020-1.5-3 0.5.0.0-40	КАРКАС ПР. КП130.25	–	–	–	–	1																
	1.020-1.5-3 0.5.0.0-41	КАРКАС ПР. КП130.30	–	–	–	–	–	1															
	1.020-1.5-3 0.5.0.0-44	КАРКАС ПР. КП131.25	–	–	–	–	–	–	1														
	1.020-1.5-3 0.5.0.0-45	КАРКАС ПР. КП131.30	–	–	–	–	–	–	–	1													
	1.020-1.5-3 0.5.0.0-48	КАРКАС ПР. КП132.25	–	–	–	–	–	–	–	–	1												
	1.020-1.5-3 0.5.0.0-49	КАРКАС ПР. КП132.30	–	–	–	–	–	–	–	–	–	1											
	1.020-1.5-3 0.5.0.0-52	КАРКАС ПР. КП133.25	–	–	–	–	–	–	–	–	–	–	1										
	1.020-1.5-3 0.5.0.0-53	КАРКАС ПР. КП133.30	–	–	–	–	–	–	–	–	–	–	–	1									
	1.020-1.5-3 0.5.0.0-56	КАРКАС ПР. КП134.25	–	–	–	–	–	–	–	–	–	–	–	–	1								
	1.020-1.5-3 0.5.0.0-57	КАРКАС ПР. КП134.30	–	–	–	–	–	–	–	–	–	–	–	–	–	1							
	1.020-1.5-3 0.5.0.0-60	КАРКАС ПР. КП135.25	–	–	–	–	–	–	–	–	–	–	–	–	–	–	1						
	1.020-1.5-3 0.5.0.0-61	КАРКАС ПР. КП135.30	–	–	–	–	–	–	–	–	–	–	–	–	–	–	–	1					

ЭПВЦ КиевЗНИИЭП | ОПЕРАТОР ТЛП КОРТ | ВРЕМЧИШИНА
ИНВ.№ПОДЛ. | ПОДПИСЬ И ДАТА | ВЗАМ. ИНВ.№

РИС. 1

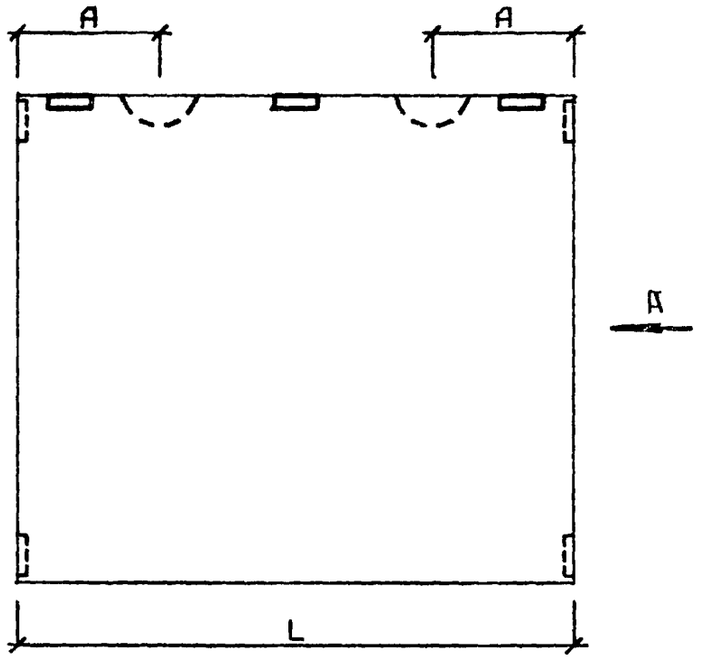

ВИД А

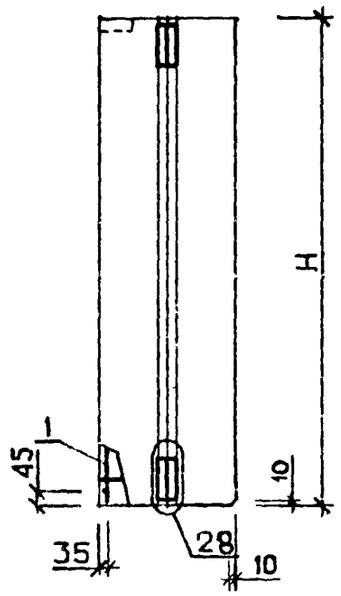

РИС. 2

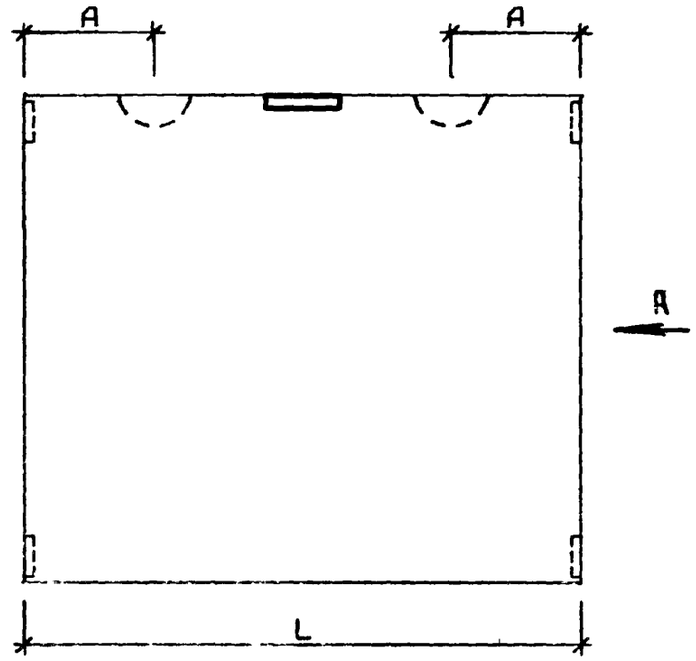

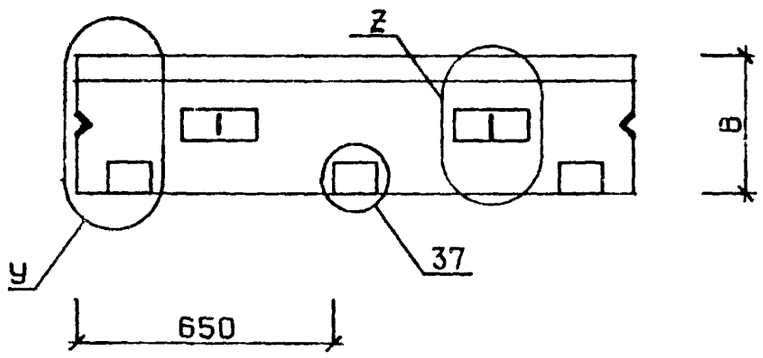

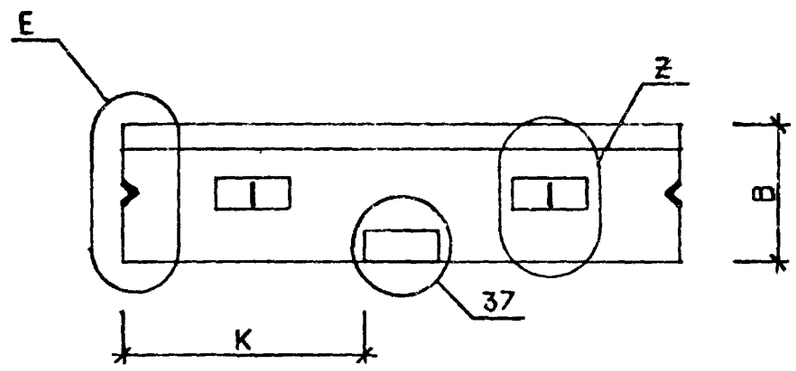

1. УЗЛЫ, ЗАМАРКИРОВАННЫЕ НА ЧЕРТЕЖЕ, РАЗРАБОТАНЫ В ВЫПУСКЕ 5-6
2. УЗЛЫ 9÷12 (БУКВЕННЫЙ ИНДЕКС Ж) СМ. ЛИСТ 1.
   УЗЛЫ 29÷32 (БУКВЕННЫЙ ИНДЕКС „У") И УЗЛЫ 33÷36 (БУКВЕННЫЙ ИНДЕКС „Е"), А ТАКЖЕ УЗЛЫ 28; 37 СМ. ЛИСТ 2.

НАЧ. ОТД	ВОЛЫНСКИЙ		25.03
Н. КОНТР.	ВАСИЛЬЕВА		24.03
ГИП	ВАНЯН		24.03
РУК. ГР.	ШАНАУРОВА		24.03
ПРОВЕРИЛ	ХОДОШ		24.03
РАЗРАБ.	СОКОЛОВА		24.03

1.020-1.5-2 5.0.0.0 СБ

ПАНЕЛЬ 4ПС

СТАДИЯ	МАССА	МАСШТАБ
Р	СМ ТАБЛ	
ЛИСТ 1	ЛИСТОВ 4	

ЦНИИЭП торгово-бытовых зданий и туристских комплексов

ОБОЗНАЧЕНИЕ	МАРКА	РИС	L	H	B	A	K	E	y	Z	МАССА Т
1.020-1.5-2 5.0.0.0	4ПС15.12.2.5-П	1	1450	1180	250	350	-	–	29	9	0.5
-01	4ПС15.12.3.0-П	1	1450	1180	300	350	-	–	30	10	0.5
-02	4ПС15.12.3.5-П	1	1450	1180	350	350	-	–	31	11	0.6
-03	4ПС15.12.4.0-П	1	1450	1180	400	350	-	–	32	12	0.7
-04	4ПС15.18.2.5-П	1	1450	1780	250	350	-	–	29	9	0.7
-05	4ПС15.18.3.0-П	1	1450	1780	300	350	-	-	30	10	0.8
-06	4ПС15.18.3.5-П	1	1450	1780	350	350	-	–	31	11	0.9
-07	4ПС15.18.4.0-П	1	1450	1780	400	350	-	-	32	12	1.1
-08	4ПС15.24.2.5-П	1	1450	2380	250	350	-	–	29	9	0.9
-09	4ПС15.24.3.0-П	1	1450	2380	300	350	-	–	30	10	1.1
-10	4ПС15.24.3.5-П	1	1450	2380	350	350	-	–	31	11	1.3
-11	4ПС15.24.4.0-П	1	1450	2380	400	350	-	-	32	12	1.4
-12	4ПС12.12.2.5-П	2	1180	1180	250	350	515	33	–	9	0.4
-13	4ПС12.12.3.0-П	2	1180	1180	300	350	515	34	-	10	0.4
-14	4ПС12.12.3.5-П	2	1180	1180	350	350	515	35	–	11	0.5
-15	4ПС12.12.4.0-П	2	1180	1180	400	350	515	36	–	12	0.6
-16	4ПС12.15.2.5-П	2	1180	1480	250	350	515	33	-	9	0.5
-17	4ПС12.15.3.0-П	2	1180	1480	300	350	515	34	-	10	0.6
-18	4ПС12.15.3.5-П	2	1180	1480	350	350	515	35	-	11	0.6
-19	4ПС12.15.4.0-П	2	1180	1480	400	350	515	36	-	12	0.7
-20	4ПС12.18.2.5-П	2	1180	1780	250	350	515	33	-	9	0.6
-21	4ПС12.18.3.0-П	2	1180	1780	300	350	515	34	-	10	0.7
-22	4ПС12.18.3.5-П	2	1180	1780	350	350	515	35	-	11	0.8
-23	4ПС12.18.4.0-П	2	1180	1780	400	350	515	36	-	12	0.9
-24	4ПС12.21.2.5-П	2	1180	2080	250	350	515	33	–	9	0.7
-25	4ПС12.21.3.0-П	2	1180	2080	300	350	515	34	-	10	0.8
-26	4ПС12.21.3.5-П	2	1180	2080	350	350	515	35	-	11	0.9
-27	4ПС12.21.4.0-П	2	1180	2080	400	350	515	36	-	12	1.0
-28	4ПС12.27.2.5-П	2	1180	2680	250	350	515	33	–	9	0.9
-29	4ПС12.27.3.0-П	2	1180	2680	300	350	515	34	-	10	1.0
-30	4ПС12.27.3.5-П	2	1180	2680	350	350	515	35	-	11	1.2
-31	4ПС12.27.4.0-П	2	1180	2680	400	350	515	36	-	12	1.3

В ТАБЛИЦЕ ИСПОЛНЕНИИ РАЗМЕРЫ ПРИВЕДЕНЫ В ММ.

ОБОЗНАЧЕНИЕ	МАРКА	РИС	L	H	B	A	K	E	У	Z	МАССА Т
1.020-1.5-2 5.0.0.0-32	4ПС18.12.2.5-П	2	1780	1180	250	350	815	33	–	9	0.6
-33	4ПС18.12.3.0-П	2	1780	1180	300	350	815	34	–	10	0.7
-34	4ПС18.12.3.5-П	2	1780	1180	350	350	815	35	–	11	0.8
-35	4ПС18.12.4.0-П	2	1780	1180	400	350	815	36	–	12	0.9
-36	4ПС18 15.2.5-П	2	1780	1480	250	350	815	33	–	9	0.7
-37	4ПС18.15.3.0-П	2	1780	1480	300	350	815	34	–	10	0.8
-38	4ПС18.15.3.5-П	2	1780	1480	350	350	815	35	–	11	1.0
-39	4ПС18.15.4.0-П	2	1780	1480	400	350	815	36	–	12	1.1
-40	4ПС18.18.2.5-П	2	1780	1780	250	350	815	33	–	9	0.9
-41	4ПС18.18.3.0-П	2	1780	1780	300	350	815	34	–	10	1.0
-42	4ПС18.18.3.5-П	2	1780	1780	350	350	815	35	–	11	1.2
-43	4ПС18.18.4.0-П	2	1780	1780	400	350	815	36	–	12	1.3
-44	4ПС18.21.2.5-П	2	1780	2080	250	350	815	33	–	9	1.0
-45	4ПС18.21.3.0-П	2	1780	2080	300	350	815	34	–	10	1.2
-46	4ПС18.21.3.5-П	2	1780	2080	350	350	815	35	–	11	1.3
-47	4ПС18.21.4.0-П	2	1780	2080	400	350	815	36	–	12	1.5
-48	4ПС18.27.2.5-П	2	1780	2680	250	350	815	33	–	9	1.3
-49	4ПС18.27.3.0-П	2	1780	2680	300	350	815	34	–	10	1.5
-50	4ПС18.27.3.5-П	2	1780	2680	350	350	815	35	–	11	1.7
-51	4ПС18.27.4.0-П	2	1780	2680	400	350	815	36	–	12	2.0
-52	4ПС30.12.2.5-П	2	2950	1180	250	750	1400	33	–	9	0.9
-53	4ПС30.12.3.0-П	2	2950	1180	300	750	1400	34	–	10	1.1
-54	4ПС30.12.3.5-П	2	2950	1180	350	750	1400	35	–	11	1.3
-55	4ПС30.12.4.0-П	2	2950	1180	400	750	1400	36	–	12	1.4
-56	4ПС30.18.2.5-П	2	2950	1780	250	750	1400	33	–	9	1.4
-57	4ПС30.18.3.0-П	2	2950	1780	300	750	1400	34	–	10	1.7
-58	4ПС30.18.3.5-П	2	2950	1780	350	750	1400	35	–	11	1.9
-59	4ПС30.18.4.0-П	2	2950	1780	400	750	1400	36	–	12	2.2
-60	4ПС30.24.2.5-П	2	2950	2380	250	750	1400	33	–	9	1.9
-61	4ПС30.24.3.0-П	2	2950	2380	300	750	1400	34	–	10	2.2
-62	4ПС30.24.3.5-П	2	2950	2380	350	750	1400	35	–	11	2.6
-63	4ПС30.24.4.0-П	2	2950	2380	400	750	1400	36	–	12	2.9

ЭПВЦ КиевЗНИИЭП
ОПЕРАТОР ТЛП КОРТ
ЯРЕМЧИШИН
ВЗАМ. ИНВ. №
ПОДП. И ДАТА
ИНВ. №ПОДЛ.
17531 134
ФОРМАТ 12

ОБОЗНАЧЕНИЕ	МАРКА	РИС	L	H	B	A	K	E	У	Z	МАССА Т
1.020-1.5-2 5.0.0.0-64	4ПС15.12.2.5-Я	1	1450	1180	250	350	-	-	29	9	0.4
-65	4ПС15.12.3.0-Я	1	1450	1180	300	350	-	-	30	10	0.4
-66	4ПС15.18.2.5-Я	1	1450	1780	250	350	-	-	29	9	0.5
-67	4ПС15.18.3.0-Я	1	1450	1780	300	350	-	-	30	10	0.7
-68	4ПС15.24.2.5-Я	1	1450	2380	250	350	-	-	29	9	0.7
-69	4ПС15.24.3.0-Я	1	1450	2380	300	350	-	-	30	10	0.9
-70	4ПС12.12.2.5-Я	2	1180	1180	250	350	515	33	-	9	0.3
-71	4ПС12.12.3.0-Я	2	1180	1180	300	350	515	34	-	10	0.4
-72	4ПС12.15.2.5-Я	2	1180	1480	250	350	515	33	-	9	0.4
-73	4ПС12.15.3.0-Я	2	1180	1480	300	350	515	34	-	10	0.4
-74	4ПС12.18.2.5-Я	2	1180	1780	250	350	515	33	-	9	0.4
-75	4ПС12.18.3.0-Я	2	1180	1780	300	350	515	34	-	10	0.5
-76	4ПС12.21.2.5-Я	2	1180	2080	250	350	515	33	-	9	0.5
-77	4ПС12.21.3.0-Я	2	1180	2080	300	350	515	34	-	10	0.6
-78	4ПС12.27.2.5-Я	2	1180	2680	250	350	515	33	-	9	0.7
-79	4ПС12.27.3.0-Я	2	1180	2680	300	350	515	34	-	10	0.8
-80	4ПС18.12.2.5-Я	2	1780	1180	250	350	815	33	-	9	0.4
-81	4ПС18.12.3.0-Я	2	1780	1180	300	350	815	34	-	10	0.5
-82	4ПС18.15.2.5-Я	2	1780	1480	250	350	815	33	-	9	0.6
-83	4ПС18.15.3.0-Я	2	1780	1480	300	350	815	34	-	10	0.7
-84	4ПС18.18.2.5-Я	2	1780	1780	250	350	815	33	-	9	0.7
-85	4ПС18.18.3.0-Я	2	1780	1780	300	350	815	34	-	10	0.8
-86	4ПС18.21.2.5-Я	2	1780	2080	250	350	815	33	-	9	0.8
-87	4ПС18.21.3.0-Я	2	1780	2080	300	350	815	34	-	10	0.9
-88	4ПС18.27.2.5-Я	2	1780	2680	250	350	815	33	-	9	1.0
-89	4ПС18.27.3.0-Я	2	1780	2680	300	350	815	34	-	10	1.2
-90	4ПС30.12.2.5-Я	2	2950	1180	250	750	1400	33	-	9	0.7
-91	4ПС30.12.3.0-Я	2	2950	1180	300	750	1400	34	-	10	0.9
-92	4ПС30.18.2.5-Я	2	2950	1780	250	750	1400	33	-	9	1.1
-93	4ПС30.18.3.0-Я	2	2950	1780	300	750	1400	34	-	10	1.3
-94	4ПС30.24.2.5-Я	2	2950	2380	250	750	1400	33	-	9	1.5
-95	4ПС30.24.3.0-Я	2	2950	2380	300	750	1400	34	-	10	1.8

НАИМЕНОВАНИЕ	КОЛ НА ИСПОЛН. 1.020-1.5-2 5.0.0.0-																			
		01	02	03	04	05	06	07	08	09	10	11	12	13	14	15	16	17	18	19
МАТЕРИАЛЫ:																				
БЕТОН ЛЕГК. М50 М.КУВ.	0.368	0.453	0.539	0.625	0.555	0.684	0.813	0.942	0.742	0.915	1.087	1.260	0.299	0.369	0.439	0.508	0.375	0.463	0.550	0.637
РАСТВОР ЦЕМ. М100 М.КУВ.	0.034	0.034	0.034	0.034	0.052	0.052	0.052	0.052	0.069	0.069	0.069	0.059	0.028	0.028	0.028	0.028	0.035	0.035	0.035	0.035
РАСТВОР ЦЕМ. М50 М.КУВ.	0.026	0.026	0.026	0.026	0.039	0.039	0.039	0.039	0.052	0.052	0.052	0.052	0.021	0.021	0.021	0.021	0.026	0.026	0.026	0.026
ПОКАЗАТЕЛИ:																				
МАССА СТАЛИ КГ	15.24	15.73	16.22	16.71	17.50	18.04	19.63	20.18	22.70	21.40	22.00	22.61	10.71	12.06	12.37	11.64	11.64	13.02	13.35	12.65
АРМАТУРНЫЕ ИЗДЕЛИЯ	5.929	6.181	6.432	6.684	8.181	8.492	8.803	9.113	12.35	10.80	11.17	11.54	4.516	4.748	4.980	5.211	5.444	5.701	5.957	6.214
АРМАТУРНАЯ СТАЛЬ	5.929	6.181	6.432	6.684	8.181	8.492	8.803	9.113	12.35	10.80	11.17	11.54	4.516	4.748	4.980	5.211	5.444	5.701	5.957	6.214
КЛАСС А-I	0.186	0.231	0.275	0.320	0.186	0.231	0.275	0.320	0.186	0.231	0.275	0.320	0.186	0.231	0.275	0.320	0.186	0.231	0.275	0.320
Ф6АI ГОСТ 5781-75	0.186	0.231	0.275	0.320	0.186	0.231	0.275	0.320	0.186	0.231	0.275	0.320	0.186	0.231	0.275	0.320	0.186	0.231	0.275	0.320
КЛАСС А-III	1.332	1.421	1.509	1.598	1.332	1.421	1.509	1.598	7.591	1.421	1.509	1.598	0.692	0.781	0.870	0.959	0.692	0.781	0.870	0.959
Ф6АШ ГОСТ 5781-75									6.259											
Ф12АШ ГОСТ 5.1459-72*	1.332	1.421	1.509	1.598	1.332	1.421	1.509	1.598	1.332	1.421	1.509	1.598	0.692	0.781	0.870	0.959	0.692	0.781	0.870	0.959
КЛАСС В-I	4.411	4.530	4.648	4.766	6.663	6.841	7.018	7.196	4.568	9.152	9.388	9.625	3.637	3.736	3.834	3.933	4.565	4.689	4.812	4.935
Ф4ВI ГОСТ 6727-53*	0.521	0.639	0.758	0.876	0.781	0.959	1.136	1.314	1.042	1.278	1.515	1.752	0.434	0.533	0.631	0.730	0.543	0.666	0.789	0.912
Ф5ВI ГОСТ 6727-53*	3.890	3.890	3.890	3.890	5.882	5.882	5.882	5.882	3.527	7.873	7.873	7.873	3.203	3.203	3.203	3.203	4.023	4.023	4.023	4.023
ЗАКЛАДНЫЕ ИЗДЕЛИЯ	9.315	9.552	9.789	10.03	9.315	9.552	10.83	11.07	10.36	10.59	10.83	11.07	6.195	7.315	7.394	6.431	6.195	7.315	7.394	6.431
ПРОФИЛЬНАЯ СТАЛЬ	3.990	3.990	3.990	3.990	3.990	3.990	3.990	3.990	3.990	3.990	3.990	3.990	2.290	2.290	2.290	2.290	2.290	2.290	2.290	2.290
УГЛОВАЯ	1.440	1.440	1.440	1.440	1.440	1.440	1.440	1.440	1.440	1.440	1.440	1.440	1.440	1.440	1.440	1.440	1.440	1.440	1.440	1.440
L45Х45Х4 ГОСТ 8509-72 С38/23	1.440	1.440	1.440	1.440	1.440	1.440	1.440	1.440	1.440	1.440	1.440	1.440	1.440	1.440	1.440	1.440	1.440	1.440	1.440	1.440
ПОЛОСОВАЯ	2.550	2.550	2.550	2.550	2.550	2.550	2.550	2.550	2.550	2.550	2.550	2.550	0.850	0.850	0.850	0.850	0.850	0.850	0.850	0.850
-120Х6 ГОСТ 103-76 С38/23	2.550	2.550	2.550	2.550	2.550	2.550	2.550	2.550	2.550	2.550	2.550	2.550	0.850	0.850	0.850	0.850	0.850	0.850	0.850	0.850
АРМАТУРНАЯ СТАЛЬ	5.325	5.562	5.799	6.035	5.325	5.562	6.840	7.077	6.367	6.604	6.840	7.077	3.905	5.025	5.104	4.141	3.905	5.025	5.104	4.141
КЛАСС А-I	2.878	3.115	3.352	3.589	2.878	3.115	4.052	4.289	3.578	3.815	4.052	4.289	2.026	2.805	2.884	2.263	2.026	2.805	2.884	2.263
Ф8АI ГОСТ 5781-75	1.278	1.515	1.752	1.989	1.278	1.515	1.752	1.989	1.278	1.515	1.752	1.989	0.426	0.505	0.584	0.663	0.426	0.505	0.584	0.663
Ф10АI ГОСТ 5781-75	1.600	1.600	1.600	1.600	1.600	1.600							1.600			1.600	1.600			1.600
Ф12АI ГОСТ 5781-75							2.300	2.300	2.300	2.300	2.300	2.300		2.300	2.300			2.300	2.300	
КЛАСС А-III	2.447	2.447	2.447	2.447	2.447	2.447	2.789	2.789	2.789	2.789	2.789	2.789	1.879	2.221	2.221	1.879	1.879	2.221	2.221	1.879
Ф6АШ ГОСТ 5781-75	0.818	0.818	0.818	0.818	0.818	0.818	0.818	0.818	0.818	0.818	0.818	0.818	0.818	0.818	0.818	0.818	0.818	0.818	0.818	0.818
Ф8АШ ГОСТ 5781-75	0.852	0.852	0.852	0.852	0.852	0.852	0.852	0.852	0.852	0.852	0.852	0.852	0.284	0.284	0.284	0.284	0.284	0.284	0.284	0.284
Ф10АШ ГОСТ 5.1459-72*	0.777	0.777	0.777	0.777	0.777	0.777							0.777			0.777	0.777			0.777
Ф12АШ ГОСТ 5.1459-72*							1.119	1.119	1.119	1.119	1.119	1.119		1.119	1.119			1.119	1.119	

МАРКИРОВКА ИЗДЕЛИЙ ПО ИСПОЛНЕНИЯМ ПРИВЕДЕНА

В ТАБЛИЦЕ ИСПОЛНЕНИЙ К СБОРОЧНОМУ ЧЕРТЕЖУ

НАЧ. ОТД.	ВОЛЫНСКИЙ		25.03
Н. КОНТР.	ВАСИЛЬЕВА		24.03
ГИП	ВАНЯН		24.03
РУК. ГР.	ШАНАУРОВА		24.03
ПРОВЕР.	ХОДОШ		24.03
РАЗРАБ.	СОКОЛОВА		24.03

I.020-I.5-2 5.0.0.0 ВМ

ПАНЕЛЬ 4ПС

СТАДИЯ	ЛИСТ	ЛИСТОВ
Р	1	5

ЦНИИЭП торгово-бытовых зданий и туристских комплексов

ЭПВЦ КиевЗНИИЭП ТПП КОРТ ОПЕРАТОР СКАЛА

ВЗАМ ИНВ № | ПОДП. И ДАТА | ИНВ №ПОДЛ

17531 136 ФОРМАТ 12

НАИМЕНОВАНИЕ	КОЛ-НА ИСПОЛН. 1.020-1.5-2 5.0.0.0-																			
	20	21	22	23	24	25	26	27	28	29	30	31	32	33	34	35	36	37	38	39
МАТЕРИАЛЫ:																				
БЕТОН ЛЕГК. М50 М.КУВ.	0.452	0.557	0.662	0.767	0.528	0.650	0.773	0.896	0.680	0.838	0.996	1.154	0.452	0.557	0.662	0.767	0.566	0.698	0.830	0.962
РАСТВОР ЦЕМ. М100 М.КУВ.	0.042	0.042	0.042	0.042	0.049	0.049	0.049	0.049	0.063	0.063	0.063	0.063	0.042	0.042	0.042	0.042	0.053	0.053	0.053	0.053
РАСТВОР ЦЕМ. М50 М.КУВ.	0.032	0.032	0.032	0.032	0.037	0.037	0.037	0.037	0.047	0.047	0.047	0.047	0.032	0.032	0.032	0.032	0.040	0.040	0.040	0.040
ПОКАЗАТЕЛИ:																				
МАССА СТАЛИ КГ	12.57	13.97	14.33	13.65	13.50	14.92	15.31	15.69	17.15	18.63	19.06	17.70	12.33	12.68	13.03	13.38	13.67	14.06	15.49	15.87
АРМАТУРНЫЕ ИЗДЕЛИЯ	6.373	6.654	6.935	7.216	7.301	7.607	7.913	8.219	10.96	11.31	11.67	10.22	6.138	6.410	6.681	6.952	7.480	7.786	8.092	8.398
АРМАТУРНАЯ СТАЛЬ	6.373	6.654	6.935	7.216	7.301	7.607	7.913	8.219	10.96	11.31	11.67	10.22	6.138	6.410	6.681	6.952	7.480	7.786	8.092	8.398
КЛАСС А-I	0.186	0.231	0.275	0.320	0.186	0.231	0.275	0.320	0.186	0.231	0.275	0.320	0.186	0.231	0.275	0.320	0.186	0.231	0.275	0.320
Ф6АI ГОСТ 5781-75	0.186	0.231	0.275	0.320	0.186	0.231	0.275	0.320	0.186	0.231	0.275	0.320	0.186	0.231	0.275	0.320	0.186	0.231	0.275	0.320
КЛАСС А-III	0.692	0.781	0.870	0.959	0.692	0.781	0.870	0.959	6.574	6.663	6.752	0.959	0.692	0.781	0.870	0.959	0.692	0.781	0.870	0.959
Ф6АШ ГОСТ 5781-75									5.882	5.882	5.882									
Ф12АШ ГОСТ 5.1459-72*	0.692	0.781	0.870	0.959	0.692	0.781	0.870	0.959	0.692	0.781	0.870	0.959	0.692	0.781	0.870	0.959	0.692	0.781	0.870	0.959
КЛАСС В-I	5.494	5.642	5.790	5.938	6.422	6.595	6.768	6.940	4.195	4.417	4.639	8.945	5.259	5.398	5.536	5.674	6.601	6.774	6.947	7.119
Ф4ВI ГОСТ 6727-53*	0.651	0.799	0.947	1.095	0.760	0.932	1.105	1.277	0.977	1.199	1.421	1.642	0.608	0.746	0.884	1.022	0.760	0.932	1.105	1.277
Ф5ВI ГОСТ 6727-53*	4.843	4.843	4.843	4.843	5.663	5.663	5.663	5.663	3.218	3.218	3.218	7.303	4.652	4.652	4.652	4.652	5.842	5.842	5.842	5.842
ЗАКЛАДНЫЕ ИЗДЕЛИЯ	6.195	7.315	7.394	6.431	6.195	7.315	7.394	7.473	6.195	7.315	7.394	7.473	6.195	6.274	6.352	6.431	6.195	6.274	7.394	7.473
ПРОФИЛЬНАЯ СТАЛЬ	2.290	2.290	2.290	2.290	2.290	2.290	2.290	2.290	2.290	2.290	2.290	2.290	2.290	2.290	2.290	2.290	2.290	2.290	2.290	2.290
УГЛОВАЯ	1.440	1.440	1.440	1.440	1.440	1.440	1.440	1.440	1.440	1.440	1.440	1.440	1.440	1.440	1.440	1.440	1.440	1.440	1.440	1.440
L45X45X4 ГОСТ 8509-72 С38/23	1.440	1.440	1.440	1.440	1.440	1.440	1.440	1.440	1.440	1.440	1.440	1.440	1.440	1.440	1.440	1.440	1.440	1.440	1.440	1.440
ПОЛОСОВАЯ	0.850	0.850	0.850	0.850	0.850	0.850	0.850	0.850	0.850	0.850	0.850	0.850	0.850	0.850	0.850	0.850	0.850	0.850	0.850	0.850
-120X6 ГОСТ 103-76 С38/23	0.850	0.850	0.850	0.850	0.850	0.850	0.850	0.850	0.850	0.850	0.850	0.850	0.850	0.850	0.850	0.850	0.850	0.850	0.850	0.850
АРМАТУРНАЯ СТАЛЬ	3.905	5.025	5.104	4.141	3.905	5.025	5.104	5.183	3.905	5.025	5.104	5.183	3.905	3.984	4.062	4.141	3.905	3.984	5.104	5.183
КЛАСС А-I	2.026	2.805	2.884	2.263	2.026	2.805	2.884	2.963	2.026	2.805	2.884	2.963	2.026	2.105	2.184	2.263	2.026	2.105	2.884	2.963
Ф8АI ГОСТ 5781-75	0.426	0.505	0.584	0.663	0.426	0.505	0.584	0.663	0.426	0.505	0.584	0.663	0.426	0.505	0.584	0.663	0.426	0.505	0.584	0.663
Ф10АI ГОСТ 5781-75	1.600			1.600	1.600				1.600				1.600	1.600	1.600	1.600	1.600	1.600		
Ф12АI ГОСТ 5781-75		2.300	2.300			2.300	2.300	2.300		2.300	2.300	2.300							2.300	2.300
КЛАСС А-III	1.879	2.221	2.221	1.879	1.879	2.221	2.221	2.221	1.879	2.221	2.221	2.221	1.879	1.879	1.879	1.879	1.879	1.879	2.221	2.221
Ф6АШ ГОСТ 5781-75	0.818	0.818	0.818	0.818	0.818	0.818	0.818	0.818	0.818	0.818	0.818	0.818	0.818	0.818	0.818	0.818	0.818	0.818	0.818	0.818
Ф8АШ ГОСТ 5781-75	0.284	0.284	0.284	0.284	0.284	0.284	0.284	0.284	0.284	0.284	0.284	0.284	0.284	0.284	0.284	0.284	0.284	0.284	0.284	0.284
Ф10АШ ГОСТ 5.1459-72*	0.777			0.777	0.777				0.777				0.777	0.777	0.777	0.777	0.777	0.777		
Ф12АШ ГОСТ 5.1459-72*		1.119	1.119			1.119	1.119	1.119		1.119	1.119	1.119							1.119	1.119

НАИМЕНОВАНИЕ	КОЛ-НА ИСПОЛН. 1.020-1.5-2 5.0.0.0-																			
	40	41	42	43	44	45	46	47	48	49	50	51	52	53	54	55	56	57	58	59
МАТЕРИАЛЫ:																				
БЕТОН ЛЕГК. М50 М.КУВ.	0.681	0.840	0.998	1.156	0.796	0.981	1.166	1.351	1.026	1.264	1.503	1.741	0.748	0.922	1.097	1.271	1.129	1.392	1.654	1.917
РАСТВОР ЦЕМ. М100 М.КУВ.	0.063	0.063	0.063	0.063	0.074	0.074	0.074	0.074	0.095	0.095	0.095	0.095	0.070	0.070	0.070	0.070	0.105	0.105	0.105	0.105
РАСТВОР ЦЕМ. М50 М.КУВ.	0.048	0.048	0.048	0.048	0.056	0.056	0.056	0.056	0.072	0.072	0.072	0.072	0.052	0.052	0.052	0.052	0.079	0.079	0.079	0.079
ПОКАЗАТЕЛИ:																				
МАССА СТАЛИ КГ	15.02	16.48	16.90	17.32	16.36	17.85	18.31	22.06	22.60	23.12	26.95	24.95	16.14	16.55	16.96	17.37	20.23	24.04	24.55	25.06
АРМАТУРНЫЕ ИЗДЕЛИЯ	8.822	9.162	9.503	9.843	10.16	10.54	10.91	11.29	15.36	15.81	16.25	14.18	8.905	9.236	9.566	9.896	13.00	13.42	13.85	14.28
АРМАТУРНАЯ СТАЛЬ	8.822	9.162	9.503	9.843	10.16	10.54	10.91	11.29	15.36	15.81	16.25	14.18	8.905	9.236	9.566	9.896	13.00	13.42	13.85	14.28
КЛАСС А-I	0.186	0.231	0.275	0.320	0.186	0.231	0.275	0.320	0.186	0.231	0.275	0.320	0.186	0.231	0.275	0.320	0.186	0.231	0.275	0.320
Ф6АI ГОСТ 5781-75	0.186	0.231	0.275	0.320	0.186	0.231	0.275	0.320	0.186	0.231	0.275	0.320	0.186	0.231	0.275	0.320	0.186	0.231	0.275	0.320
КЛАСС А-III	0.692	0.781	0.870	0.959	0.692	0.781	0.870	0.959	8.926	9.015	9.104	0.959	0.692	0.781	0.870	0.959	0.692	0.781	0.870	0.959
Ф6АIII ГОСТ 5781-75									8.234	8.234	8.234									
Ф12АIII ГОСТ 5.1459-72*	0.692	0.781	0.870	0.959	0.692	0.781	0.870	0.959	0.692	0.781	0.870	0.959	0.692	0.781	0.870	0.959	0.692	0.781	0.870	0.959
КЛАСС В-I	7.943	8.150	8.357	8.565	9.285	9.527	9.768	10.01	6.250	6.561	6.872	12.90	8.026	8.223	8.421	8.618	12.12	12.41	12.71	13.00
Ф4ВI ГОСТ 6727-53*	0.911	1.119	1.326	1.533	1.063	1.305	1.547	1.788	1.367	1.678	1.989	2.299	0.868	1.065	1.263	1.460	1.302	1.598	1.894	2.190
Ф5ВI ГОСТ 6727-53*	7.032	7.032	7.032	7.032	8.222	8.222	8.222	8.222	4.883	4.883	4.883	10.60	7.158	7.158	7.158	7.158	10.81	10.81	10.81	10.81
ЗАКЛАДНЫЕ ИЗДЕЛИЯ	6.195	7.315	7.394	7.473	6.195	7.315	7.394	10.77	7.236	7.315	10.69	10.77	7.236	7.315	7.394	7.473	7.236	10.62	10.69	10.77
ПРОФИЛЬНАЯ СТАЛЬ	2.290	2.290	2.290	2.290	2.290	2.290	2.290	2.290	2.290	2.290	2.290	2.290	2.290	2.290	2.290	2.290	2.290	2.290	2.290	2.290
УГЛОВАЯ	1.440	1.440	1.440	1.440	1.440	1.440	1.440	1.440	1.440	1.440	1.440	1.440	1.440	1.440	1.440	1.440	1.440	1.440	1.440	1.440
L45Х45Х4 ГОСТ 8509-72 С38/23	1.440	1.440	1.440	1.440	1.440	1.440	1.440	1.440	1.440	1.440	1.440	1.440	1.440	1.440	1.440	1.440	1.440	1.440	1.440	1.440
ПОЛОСОВАЯ	0.850	0.850	0.850	0.850	0.850	0.850	0.850	0.850	0.850	0.850	0.850	0.850	0.850	0.850	0.850	0.850	0.850	0.850	0.850	0.850
-120Х6 ГОСТ 103-76 С38/23	0.850	0.850	0.850	0.850	0.850	0.850	0.850	0.850	0.850	0.850	0.850	0.850	0.850	0.850	0.850	0.850	0.850	0.850	0.850	0.850
АРМАТУРНАЯ СТАЛЬ	3.905	5.025	5.104	5.183	3.905	5.025	5.104	8.483	4.946	5.025	8.404	8.483	4.946	5.025	5.104	5.183	4.946	8.325	8.404	8.483
КЛАСС А-I	2.026	2.805	2.884	2.963	2.026	2.805	2.884	6.263	2.726	2.805	6.184	6.263	2.726	2.805	2.884	2.963	2.726	6.105	6.184	6.263
Ф8АI ГОСТ 5781-75	0.426	0.505	0.584	0.663	0.426	0.505	0.584	0.663	0.426	0.505	0.584	0.663	0.426	0.505	0.584	0.663	0.426	0.505	0.584	0.663
Ф10АI ГОСТ 5781-75	1.600				1.600															
Ф12АI ГОСТ 5781-75		2.300	2.300	2.300		2.300	2.300		2.300	2.300			2.300	2.300	2.300	2.300	2.300			
Ф16АI ГОСТ 5781-75								5.600			5.600	5.600						5.600	5.600	5.600
КЛАСС А-III	1.879	2.221	2.221	2.221	1.879	2.221	2.221	2.221	2.221	2.221	2.221	2.221	2.221	2.221	2.221	2.221	2.221	2.221	2.221	2.221
Ф6АIII ГОСТ 5781-75	0.818	0.818	0.818	0.818	0.818	0.818	0.818	0.818	0.818	0.818	0.818	0.818	0.818	0.818	0.818	0.818	0.818	0.818	0.818	0.818
Ф8АIII ГОСТ 5781-75	0.284	0.284	0.284	0.284	0.284	0.284	0.284	0.284	0.284	0.284	0.284	0.284	0.284	0.284	0.284	0.284	0.284	0.284	0.284	0.284
Ф10АIII ГОСТ 5.1459-72*	0.777				0.777															
Ф12АIII ГОСТ 5.1459-72*		1.119	1.119	1.119		1.119	1.119	1.119	1.119	1.119	1.119	1.119	1.119	1.119	1.119	1.119	1.119	1.119	1.119	1.119

СКАЛА Власенко
ОПЕРАТОР ТЛП КОРТ
ЭПВЦ КиевЗНИИЭП
ВЗАМ.ИНВ.№
ПОДП. И ДАТА
ИНВ.№ ПОДЛ.

НАИМЕНОВАНИЕ	КОЛ-НА ИСПОЛН. 1.020-1.5-2 5.0.0.0-																		
	60	61	62	63	64	65	66	67	68	69	70	71	72	73	74	75	76	77	78	79
МАТЕРИАЛЫ:																				
БЕТОН ЯЧ. М25 М.КУВ.					0.428	0.513	0.645	0.774	0.863	1.035	0.348	0.418	0.437	0.524	0.525	0.630	0.614	0.736	0.791	0.949
БЕТОН ЛЕГК. М50 М.КУВ.	1.510	1.861	2.212	2.563																
РАСТВОР ЦЕМ. М100 М.КУВ.	0.140	0.140	0.140	0.140																
РАСТВОР ЦЕМ. М50 М.КУВ.	0.105	0.105	0.105	0.105																
ПОКАЗАТЕЛИ:																				
МАССА СТАЛИ КГ	30.81	28.23	28.84	31.34	15.24	15.73	17.50	18.04	22.70	21.40	10.71	12.06	11.64	13.02	12.57	13.97	13.50	14.92	17.15	18.63
АРМАТУРНЫЕ ИЗДЕЛИЯ	20.27	17.61	18.14	18.67	5.929	6.181	8.181	8.492	12.35	10.80	4.516	4.748	5.444	5.701	6.373	6.654	7.301	7.607	10.96	11.31
АРМАТУРНАЯ СТАЛЬ	20.27	17.61	18.14	18.67	5.929	6.181	8.181	8.492	12.35	10.80	4.516	4.748	5.444	5.701	6.373	6.654	7.301	7.607	10.96	11.31
КЛАСС А-I	0.186	0.231	0.275	0.320	0.186	0.231	0.186	0.231	0.186	0.231	0.186	0.231	0.186	0.231	0.186	0.231	0.186	0.231	0.186	0.231
Ф6АI ГОСТ 5781-75	0.186	0.231	0.275	0.320	0.186	0.231	0.186	0.231	0.186	0.231	0.186	0.231	0.186	0.231	0.186	0.231	0.186	0.231	0.186	0.231
КЛАСС А-III	11.12	0.781	0.870	0.959	1.332	1.421	1.332	1.421	7.591	1.421	0.692	0.781	0.692	0.781	0.692	0.781	0.692	0.781	6.574	6.663
ФСАШ ГОСТ 5781-75	10.43								6.259										5.882	5.882
Ф12АШ ГОСТ 5.1459-72*	0.692	0.781	0.870	0.959	1.332	1.421	1.332	1.421	1.332	1.421	0.692	0.781	0.692	0.781	0.692	0.781	0.692	0.781	0.692	0.781
КЛАСС В-I	8.962	16.60	17.00	17.39	4.411	4.530	6.663	6.841	4.568	9.152	3.637	3.736	4.565	4.689	5.494	5.642	6.422	6.595	4.195	4.417
Ф4ВI ГОСТ 6727-53*	1.736	2.131	2.525	2.920	0.521	0.639	0.781	0.959	1.042	1.278	0.434	0.533	0.543	0.666	0.651	0.799	0.760	0.932	0.977	1.199
Ф5ВI ГОСТ 6727-53*	7.226	14.47	14.47	14.47	3.890	3.890	5.882	5.882	3.527	7.873	3.203	3.203	4.023	4.023	4.843	4.843	5.663	5.663	3.218	3.218
ЗАКЛАДНЫЕ ИЗДЕЛИЯ	10.54	10.62	10.69	12.67	9.315	9.552	9.315	9.552	10.36	10.59	6.195	7.315	6.195	7.315	6.195	7.315	6.195	7.315	6.195	7.315
ПРОКАТНАЯ СТАЛЬ	2.290	2.290	2.290	2.290	3.990	3.990	3.990	3.990	3.990	3.990	2.290	2.290	2.290	2.290	2.290	2.290	2.290	2.290	2.290	2.290
УГЛОВАЯ	1.440	1.440	1.440	1.440	1.440	1.440	1.440	1.440	1.440	1.440	1.440	1.440	1.440	1.440	1.440	1.440	1.440	1.440	1.440	1.440
L45X45X4 ГОСТ 8509-72 С38/23	1.440	1.440	1.440	1.440	1.440	1.440	1.440	1.440	1.440	1.440	1.440	1.440	1.440	1.440	1.440	1.440	1.440	1.440	1.440	1.440
ПОЛОСОВАЯ	0.850	0.850	0.850	0.850	2.550	2.550	2.550	2.550	2.550	2.550	0.850	0.850	0.850	0.850	0.850	0.850	0.850	0.850	0.850	0.850
-120X6 ГОСТ 103-76 С38/23	0.850	0.850	0.850	0.850	2.550	2.550	2.550	2.550	2.550	2.550	0.850	0.850	0.850	0.850	0.850	0.850	0.850	0.850	0.850	0.850
АРМАТУРНАЯ СТАЛЬ	8.246	8.325	8.404	10.38	5.325	5.562	5.325	5.562	6.367	6.604	3.905	5.025	3.905	5.025	3.905	5.025	3.905	5.025	3.905	5.025
КЛАСС А-I	6.026	6.105	6.184	8.163	2.878	3.115	2.878	3.115	3.578	3.815	2.026	2.805	2.026	2.805	2.026	2.805	2.026	2.805	2.026	2.805
Ф8АI ГОСТ 5781-75	0.426	0.505	0.584	0.663	1.278	1.515	1.278	1.515	1.278	1.515	0.426	0.505	0.426	0.505	0.426	0.505	0.426	0.505	0.426	0.505
Ф10АI ГОСТ 5781-75					1.600	1.600	1.600	1.600			1.600		1.600		1.600		1.600		1.600	
Ф12АI ГОСТ 5781-75									2.300	2.300		2.300		2.300		2.300		2.300		2.300
Ф16АI ГОСТ 5781-75	5.600	5.600	5.600																	
Ф18АI ГОСТ 5781-75				7.500																
КЛАСС А-III	2.221	2.221	2.221	2.221	2.447	2.447	2.447	2.447	2.789	2.789	1.879	2.221	1.879	2.221	1.879	2.221	1.879	2.221	1.879	2.221
Ф6АШ ГОСТ 5781-75	0.818	0.818	0.818	0.818	0.818	0.818	0.818	0.818	0.818	0.818	0.818	0.818	0.818	0.818	0.818	0.818	0.818	0.818	0.818	0.818
Ф8АШ ГОСТ 5781-75	0.284	0.284	0.284	0.284	0.852	0.852	0.852	0.852	0.852	0.852	0.284	0.284	0.284	0.284	0.284	0.284	0.284	0.284	0.284	0.284
Ф10АШ ГОСТ 5.1459-72*					0.777	0.777	0.777	0.777			0.777		0.777		0.777		0.777		0.777	
Ф12АШ ГОСТ 5.1459-72*	1.119	1.119	1.119	1.119					1.119	1.119		1.119		1.119		1.119		1.119		1.119

НАИМЕНОВАНИЕ	КОЛ-НА ИСПОЛН. 1.020-1.5-2 5.0.0.0-																			
	80	81	82	83	84	85	86	87	88	89	90	91	92	93	94	95				
МАТЕРИАЛЫ:																				
БЕТОН ЯЧ. М25 М.КУВ.	0.525	0.630	0.659	0.790	0.792	0.951	0.926	1.111	1.193	1.431	0.870	1.044	1.313	1.575	1.755	2.106				
ПОКАЗАТЕЛИ:																				
МАССА СТАЛИ КГ	12.33	12.68	13.67	14.06	15.02	16.48	16.36	17.85	22.60	23.12	16.14	16.55	20.23	24.04	30.81	28.23				
АРМАТУРНЫЕ ИЗДЕЛИЯ	6.138	6.410	7.480	7.786	8.822	9.162	10.16	10.54	15.36	15.81	8.905	9.236	13.00	13.42	20.27	17.61				
АРМАТУРНАЯ СТАЛЬ	6.138	6.410	7.480	7.786	8.822	9.162	10.16	10.54	15.36	15.81	8.905	9.236	13.00	13.42	20.27	17.61				
КЛАСС А-I	0.186	0.231	0.186	0.231	0.186	0.231	0.186	0.231	0.186	0.231	0.186	0.231	0.186	0.231	0.186	0.231				
Ф6АI ГОСТ 5781-75	0.186	0.231	0.186	0.231	0.186	0.231	0.186	0.231	0.186	0.231	0.186	0.231	0.186	0.231	0.186	0.231				
КЛАСС А-III	0.692	0.781	0.692	0.781	0.692	0.781	0.692	0.781	8.926	9.015	0.692	0.781	0.692	0.781	11.12	0.781				
Ф6АIII ГОСТ 5781-75									8.234	8.234					10.43					
Ф12АIII ГОСТ 5.1459-72*	0.692	0.781	0.692	0.781	0.692	0.781	0.692	0.781	0.692	0.781	0.692	0.781	0.692	0.781	0.692	0.781				
КЛАСС В-I	5.259	5.398	6.601	6.774	7.943	8.150	9.285	9.527	6.250	6.561	8.026	8.223	12.12	12.41	8.962	16.60				
Ф4ВI ГОСТ 6727-53*	0.608	0.746	0.760	0.932	0.911	1.119	1.063	1.305	1.367	1.678	0.868	1.065	1.302	1.598	1.736	2.131				
Ф5ВI ГОСТ 6727-53*	4.652	4.652	5.842	5.842	7.032	7.032	8.222	8.222	4.883	4.883	7.158	7.158	10.81	10.81	7.226	14.47				
ЗАКЛАДНЫЕ ИЗДЕЛИЯ	6.195	6.274	6.195	6.274	6.195	7.315	6.195	7.315	7.236	7.315	7.236	7.315	7.236	10.62	10.54	10.62				
ПРОФИЛЬНАЯ СТАЛЬ	2.290	2.290	2.290	2.290	2.290	2.290	2.290	2.290	2.290	2.290	2.290	2.290	2.290	2.290	2.290	2.290				
УГЛОВАЯ	1.440	1.440	1.440	1.440	1.440	1.440	1.440	1.440	1.440	1.440	1.440	1.440	1.440	1.440	1.440	1.440				
L45Х45Х4 ГОСТ 8509-72 С38/23	1.440	1.440	1.440	1.440	1.440	1.440	1.440	1.440	1.440	1.440	1.440	1.440	1.440	1.440	1.440	1.440				
ПОЛОСОВАЯ	0.850	0.850	0.850	0.850	0.850	0.850	0.850	0.850	0.850	0.850	0.850	0.850	0.850	0.850	0.850	0.850				
-120Х6 ГОСТ 103-76 С38/23	0.850	0.850	0.850	0.850	0.850	0.850	0.850	0.850	0.850	0.850	0.850	0.850	0.850	0.850	0.850	0.850				
АРМАТУРНАЯ СТАЛЬ	3.905	3.984	3.905	3.984	3.905	5.025	3.905	5.025	4.946	5.025	4.946	5.025	4.946	8.325	8.246	8.325				
КЛАСС А-I	2.026	2.105	2.026	2.105	2.026	2.805	2.026	2.805	2.726	2.805	2.726	2.805	2.726	6.105	6.026	6.105				
Ф8АI ГОСТ 5781-75	0.426	0.505	0.426	0.505	0.426	0.505	0.426	0.505	0.426	0.505	0.426	0.505	0.426	0.505	0.426	0.505				
Ф10АI ГОСТ 5781-75	1.600	1.600	1.600	1.600	1.600		1.600													
Ф12АI ГОСТ 5781-75						2.300		2.300	2.300	2.300	2.300	2.300	2.300							
Ф16АI ГОСТ 5781-75														5.600	5.600	5.600				
КЛАСС А-III	1.879	1.879	1.879	1.879	1.879	2.221	1.879	2.221	2.221	2.221	2.221	2.221	2.221	2.221	2.221	2.221				
Ф6АIII ГОСТ 5781-75	0.818	0.818	0.818	0.818	0.818	0.818	0.818	0.818	0.818	0.818	0.818	0.818	0.818	0.818	0.818	0.818				
Ф8АIII ГОСТ 5781-75	0.284	0.284	0.284	0.284	0.284	0.284	0.284	0.284	0.284	0.284	0.284	0.284	0.284	0.284	0.284	0.284				
Ф10АIII ГОСТ 5.1459-72*	0.777	0.777	0.777	0.777	0.777		0.777													
Ф12АIII ГОСТ 5.1459-72*						1.119		1.119	1.119	1.119	1.119	1.119	1.119	1.119	1.119	1.119				

СКАЛА
ОПЕРАТОР
ТЛП КОРТ
ЭПВЦ КиевЗНИИЭП
ИНВ. № ПОДЛ. | ПОДП. И ДАТА | ВЗАМ. ИНВ. №

ФОРМАТ	ЗОНА	ПОЗ	ОБОЗНАЧЕНИЕ	НАИМЕНОВАНИЕ	КОЛ НА ИСПОЛН. 1.020-1.5-2 6.0.0.0-																			ПРИМЕЧАНИЕ
						001	002	003	004	005	006	007	008	009	010	011	012	013	014	015	016	017	018	019	
				ДОКУМЕНТАЦИЯ:																				
12			1.020-1.5-2 6.0.0.0 СВ	СБОРОЧНЫЙ ЧЕРТЕЖ	*	*	*	*	*	*	*	*	*	*	*	*	*	*	*	*	*	*	*	*	
12			1.020-1.5-6 0.0.0.0 УО	УЗЛЫ ОПАЛУБОЧНЫЕ	*	*	*	*	*	*	*	*	*	*	*	*	*	*	*	*	*	*	*	*	
12			1.020-1.5-2 6.0.0.0 ВМС	ВЕДОМОСТЬ МАТЕРИАЛОВ И ВЫБОРКА СТАЛИ	*	*	*	*	*	*	*	*	*	*	*	*	*	*	*	*	*	*	*	*	
12			1.020-1.5-2 0.0.0.0 ПЗ	ПОЯСНИТЕЛЬНАЯ ЗАПИСКА	*	*	*	*	*	*	*	*	*	*	*	*	*	*	*	*	*	*	*	*	
				СБОРОЧНЫЕ ЕДИНИЦЫ:																				
12		1	1.020-1.5-3 0.6.0.0-56	КАРКАС ПР. КП150.25	1																			
			1.020-1.5-3 0.6.0.0-57	КАРКАС ПР. КП150.30	–	1																		
			1.020-1.5-3 0.6.0.0-58	КАРКАС ПР. КП150.35	–	–	1																	
			1.020-1.5-3 0.6.0.0-59	КАРКАС ПР. КП150.40	–	–	–	1																
			1.020-1.5-3 0.6.0.0-60	КАРКАС ПР. КП151.25	–	–	–	–	1															
			1.020-1.5-3 0.6.0.0-61	КАРКАС ПР. КП151.30	–	–	–	–	–	1														
			1.020-1.5-3 0.6.0.0-62	КАРКАС ПР. КП151.35	–	–	–	–	–	–	1													
			1.020-1.5-3 0.6.0.0-63	КАРКАС ПР. КП151.40	–	–	–	–	–	–	–	1												
			1.020-1.5-3 0.6.0.0-64	КАРКАС ПР. КП152.25	–	–	–	–	–	–	–	–	1											
			1.020-1.5-3 0.6.0.0-65	КАРКАС ПР. КП152.30	–	–	–	–	–	–	–	–	–	1										
			1.020-1.5-3 0.6.0.0-66	КАРКАС ПР. КП152.35	–	–	–	–	–	–	–	–	–	–	1									
			1.020-1.5-3 0.6.0.0-67	КАРКАС ПР. КП152.40	–	–	–	–	–	–	–	–	–	–	–	1								
			1.020-1.5-3 0.6.0.0	КАРКАС ПР. КП136.25	–	–	–	–	–	–	–	–	–	–	–	–	1							
			1.020-1.5-3 0.6.0.0-01	КАРКАС ПР. КП136.30	–	–	–	–	–	–	–	–	–	–	–	–	–	1						
			1.020-1.5-3 0.6.0.0-02	КАРКАС ПР. КП136.35	–	–	–	–	–	–	–	–	–	–	–	–	–	–	1					
			1.020-1.5-3 0.6.0.0-03	КАРКАС ПР. КП136.40	–	–	–	–	–	–	–	–	–	–	–	–	–	–	–	1				
			1.020-1.5-3 0.6.0.0-04	КАРКАС ПР. КП137.25	–	–	–	–	–	–	–	–	–	–	–	–	–	–	–	–	1			
			1.020-1.5-3 0.6.0.0-05	КАРКАС ПР. КП137.30	–	–	–	–	–	–	–	–	–	–	–	–	–	–	–	–	–	1		
			1.020-1.5-3 0.6.0.0-06	КАРКАС ПР. КП137.35	–	–	–	–	–	–	–	–	–	–	–	–	–	–	–	–	–	–	1	
			1.020-1.5-3 0.6.0.0-07	КАРКАС ПР. КП137.40	–	–	–	–	–	–	–	–	–	–	–	–	–	–	–	–	–	–	–	1

НАЧ.ОТД.	ВОЛЫНСКИЙ	25.03
Н. КОНТР.	ВАСИЛЬЕВА	24.03
ГИП	ВАНЯН	24.03
РУК. ГР.	ШАНАУРОВА	24.03
ПРОВЕР.	ХОДОШ	24.03
РАЗРАБ.	СОКОЛОВА	24.03

I.020-I.5-2 6.0.0.0

ПАНЕЛЬ 5ПС

СТАДИЯ	ЛИСТ	ЛИСТОВ
Р	1	8

ЦНИИЭП торгово-бытовых зданий и туристских комплексов

ФОРМАТ	ЗОНА	ПОЗ.	ОБОЗНАЧЕНИЕ	НАИМЕНОВАНИЕ	КОЛ НА ИСПОЛН 1.020-1.5-2 6.0.0.0-																			ПРИМЕЧАНИЕ
					020	021	022	023	024	025	026	027	028	029	030	031	032	033	034	035	036	037	038	039	
				ДОКУМЕНТАЦИЯ:																				
12			1.020-1.5-2 6.0.0.0 СБ	СБОРОЧНЫЙ ЧЕРТЕЖ	*	*	*	*	*	*	*	*	*	*	*	*	*	*	*	*	*	*	*	*	
12			1.020-1.5-6 0.0.0.0 УО	УЗЛЫ ОПАЛУБОЧНЫЕ	*	*	*	*	*	*	*	*	*	*	*	*	*	*	*	*	*	*	*	*	
12			1.020-1.5-2 6.0.0.0 ВМС	ВЕДОМОСТЬ МАТЕРИАЛОВ И ВЫБОРКА СТАЛИ	*	*	*	*	*	*	*	*	*	*	*	*	*	*	*	*	*	*	*	*	
12			1.020-1.5-2 0.0.0.0 ПЗ	ПОЯСНИТЕЛЬНАЯ ЗАПИСКА	*	*	*	*	*	*	*	*	*	*	*	*	*	*	*	*	*	*	*	*	
				СБОРОЧНЫЕ ЕДИНИЦЫ:																					
12		1	1.020-1.5-3 0.6.0.0-08	КАРКАС ПР. КП138.25	1																				
			1.020-1.5-3 0.6.0.0-09	КАРКАС ПР. КП138.30	–	1																			
			1.020-1.5-3 0.6.0.0-10	КАРКАС ПР. КП138.35	–	–	1																		
			1.020-1.5-3 0.6.0.0-11	КАРКАС ПР. КП138.40	–	–	–	1																	
			1.020-1.5-3 0.6.0.0-12	КАРКАС ПР. КП139.25	–	–	–	–	1																
			1.020-1.5-3 0.6.0.0-13	КАРКАС ПР. КП139.30	–	–	–	–	–	1															
			1.020-1.5-3 0.6.0.0-14	КАРКАС ПР. КП139.35	–	–	–	–	–	–	1														
			1.020-1.5-3 0.6.0.0-15	КАРКАС ПР. КП139.40	–	–	–	–	–	–	–	1													
			1.020-1.5-3 0.6.0.0-16	КАРКАС ПР. КП140.25	–	–	–	–	–	–	–	–	1												
			1.020-1.5-3 0.6.0.0-17	КАРКАС ПР. КП140.30	–	–	–	–	–	–	–	–	–	1											
			1.020-1.5-3 0.6.0.0-18	КАРКАС ПР. КП140.35	–	–	–	–	–	–	–	–	–	–	1										
			1.020-1.5-3 0.6.0.0-19	КАРКАС ПР. КП140.40	–	–	–	–	–	–	–	–	–	–	–	1									
			1.020-1.5-3 0.6.0.0-20	КАРКАС ПР. КП141.25	–	–	–	–	–	–	–	–	–	–	–	–	1								
			1.020-1.5-3 0.6.0.0-21	КАРКАС ПР. КП141.30	–	–	–	–	–	–	–	–	–	–	–	–	–	1							
			1.020-1.5-3 0.6.0.0-22	КАРКАС ПР. КП141.35	–	–	–	–	–	–	–	–	–	–	–	–	–	–	1						
			1.020-1.5-3 0.6.0.0-23	КАРКАС ПР. КП141.40	–	–	–	–	–	–	–	–	–	–	–	–	–	–	–	1					
			1.020-1.5-3 0.6.0.0-24	КАРКАС ПР. КП142.25	–	–	–	–	–	–	–	–	–	–	–	–	–	–	–	–	1				
			1.020-1.5-3 0.6.0.0-25	КАРКАС ПР. КП142.30	–	–	–	–	–	–	–	–	–	–	–	–	–	–	–	–	–	1			
			1.020-1.5-3 0.6.0.0-26	КАРКАС ПР. КП142.35	–	–	–	–	–	–	–	–	–	–	–	–	–	–	–	–	–	–	1		
			1.020-1.5-3 0.6.0.0-27	КАРКАС ПР. КП142.40	–	–	–	–	–	–	–	–	–	–	–	–	–	–	–	–	–	–	–	1	

ЭПВЦ КиевЗНИИЭП
ОПЕРАТОР ТПП КОРТ
СКАЛА

ВЗАМ. ИНВ.№
ПОДП. И ДАТА
ИНВ. № ПОДЛ.

ФОРМАТ	ЗОНА	ПОЗ	ОБОЗНАЧЕНИЕ	НАИМЕНОВАНИЕ	КОЛ НА ИСПОЛН 1.020-1.5-2 6.0.0.0-																			ПРИМЕЧАНИЕ
					040	041	042	043	044	045	046	047	048	049	050	051	052	053	054	055	056	057	058	059	
				ДОКУМЕНТАЦИЯ:																				
12			1.020-1.5-2 6.0.0.0 СВ	СВОРОЧНЫЙ ЧЕРТЕЖ	*	*	*	*	*	*	*	*	*	*	*	*	*	*	*	*	*	*	*	*	
12			1.020-1.5-6 0.0.0.0 УО	УЗЛЫ ОПАЛУБОЧНЫЕ	*	*	*	*	*	*	*	*	*	*	*	*	*	*	*	*	*	*	*	*	
12			1.020-1.5-2 6.0.0.0 ВМС	ВЕДОМОСТЬ МАТЕРИАЛОВ И ВЫБОРКА СТАЛИ	*	*	*	*	*	*	*	*	*	*	*	*	*	*	*	*	*	*	*	*	
12			1.020-1.5-2 0.0.0.0 ПЗ	ПОЯСНИТЕЛЬНАЯ ЗАПИСКА	*	*	*	*	*	*	*	*	*	*	*	*	*	*	*	*	*	*	*	*	
				СВОРОЧНЫЕ ЕДИНИЦЫ:																				
12		1	1.020-1.5-3 0.6.0.0-28	КАРКАС ПР. КП143.25	1																			
			1.020-1.5-3 0.6.0.0-29	КАРКАС ПР. КП143.30	–	1																		
			1.020-1.5-3 0.6.0.0-30	КАРКАС ПР. КП143.35	–	–	1																	
			1.020-1.5-3 0.6.0.0-31	КАРКАС ПР. КП143.40	–	–	–	1																
			1.020-1.5-3 0.6.0.0-32	КАРКАС ПР. КП144.25	–	–	–	–	1															
			1.020-1.5-3 0.6.0.0-33	КАРКАС ПР. КП144.30	–	–	–	–	–	1														
			1.020-1.5-3 0.6.0.0-34	КАРКАС ПР. КП144.35	–	–	–	–	–	–	1													
			1.020-1.5-3 0.6.0.0-35	КАРКАС ПР. КП144.40	–	–	–	–	–	–	–	1												
			1.020-1.5-3 0.6.0.0-36	КАРКАС ПР. КП145.25	–	–	–	–	–	–	–	–	1											
			1.020-1.5-3 0.6.0.0-37	КАРКАС ПР. КП145.30	–	–	–	–	–	–	–	–	–	1										
			1.020-1.5-3 0.6.0.0-38	КАРКАС ПР. КП145.35	–	–	–	–	–	–	–	–	–	–	1									
			1.020-1.5-3 0.6.0.0-39	КАРКАС ПР. КП145.40	–	–	–	–	–	–	–	–	–	–	–	1								
			1.020-1.5-3 0.6.0.0-40	КАРКАС ПР. КП146.25	–	–	–	–	–	–	–	–	–	–	–	–	1							
			1.020-1.5-3 0.6.0.0-41	КАРКАС ПР. КП146.30	–	–	–	–	–	–	–	–	–	–	–	–	–	1						
			1.020-1.5-3 0.6.0.0-42	КАРКАС ПР. КП146.35	–	–	–	–	–	–	–	–	–	–	–	–	–	–	1					
			1.020-1.5-3 0.6.0.0-43	КАРКАС ПР. КП146.40	–	–	–	–	–	–	–	–	–	–	–	–	–	–	–	1				
			1.020-1.5-3 0.6.0.0-44	КАРКАС ПР. КП147.25	–	–	–	–	–	–	–	–	–	–	–	–	–	–	–	–	1			
			1.020-1.5-3 0.6.0.0-45	КАРКАС ПР. КП147.30	–	–	–	–	–	–	–	–	–	–	–	–	–	–	–	–	–	1		
			1.020-1.5-3 0.6.0.0-46	КАРКАС ПР. КП147.35	–	–	–	–	–	–	–	–	–	–	–	–	–	–	–	–	–	–	1	
			1.020-1.5-3 0.6.0.0-47	КАРКАС ПР. КП147.40	–	–	–	–	–	–	–	–	–	–	–	–	–	–	–	–	–	–	–	1

ФОРМАТ	ЗОНА	ПОЗ.	ОБОЗНАЧЕНИЕ	НАИМЕНОВАНИЕ	КОЛ НА ИСПОЛН 1.020-1.5-2 6.0.0.0-																			ПРИМЕЧАНИЕ
					060	061	062	063	064	065	066	067	068	069	070	071	072	073	074	075	076	077	078	079	
				ДОКУМЕНТАЦИЯ:																				
12			1.020-1.5-2 6.0.0.0 СВ	СВОРОЧНЫЙ ЧЕРТЕЖ	*	*	*	*	*	*	*	*	*	*	*	*	*	*	*	*	*	*	*	*	
12			1.020-1.5-6 0.0.0.0 УО	УЗЛЫ ОПАЛУБОЧНЫЕ	*	*	*	*	*	*	*	*	*	*	*	*	*	*	*	*	*	*	*	*	
12			1.020-1.5-2 6.0.0.0 ВМС	ВЕДОМОСТЬ МАТЕРИАЛОВ И ВЫБОРКА СТАЛИ	*	*	*	*	*	*	*	*	*	*	*	*	*	*	*	*	*	*	*	*	
12			1.020-1.5-2 0.0.0.0 ПЗ	ПОЯСНИТЕЛЬНАЯ ЗАПИСКА	*	*	*	*	*	*	*	*	*	*	*	*	*	*	*	*	*	*	*	*	
				СВОРОЧНЫЕ ЕДИНИЦЫ:																					
12		1	1.020-1.5-3 0.6.0.0-48	КАРКАС ПР. КП148.25	1																				
			1.020-1.5-3 0.6.0.0-49	КАРКАС ПР. КП148.30	–	1																			
			1.020-1.5-3 0.6.0.0-50	КАРКАС ПР. КП148.35	–	–	1																		
			1.020-1.5-3 0.6.0.0-51	КАРКАС ПР. КП148.40	–	–	–	1																	
			1.020-1.5-3 0.6.0.0-52	КАРКАС ПР. КП149.25	–	–	–	–	1																
			1.020-1.5-3 0.6.0.0-53	КАРКАС ПР. КП149.30	–	–	–	–	–	1															
			1.020-1.5-3 0.6.0.0-54	КАРКАС ПР. КП149.35	–	–	–	–	–	–	1														
			1.020-1.5-3 0.6.0.0-55	КАРКАС ПР. КП149.40	–	–	–	–	–	–	–	1													
			1.020-1.5-3 0.7.0.0	КАРКАС ПР. КП153.25	–	–	–	–	–	–	–	–	1												
			1.020-1.5-3 0.7.0.0-01	КАРКАС ПР. КП153.30	–	–	–	–	–	–	–	–	–	1											
			1.020-1.5-3 0.7.0.0-02	КАРКАС ПР. КП153.35	–	–	–	–	–	–	–	–	–	–	1										
			1.020-1.5-3 0.7.0.0-03	КАРКАС ПР. КП153.40	–	–	–	–	–	–	–	–	–	–	–	1									
			1.020-1.5-3 0.7.0.0-04	КАРКАС ПР. КП154.25	–	–	–	–	–	–	–	–	–	–	–	–	1								
			1.020-1.5-3 0.7.0.0-05	КАРКАС ПР. КП154.30	–	–	–	–	–	–	–	–	–	–	–	–	–	1							
			1.020-1.5-3 0.7.0.0-06	КАРКАС ПР. КП154.35	–	–	–	–	–	–	–	–	–	–	–	–	–	–	1						
			1.020-1.5-3 0.7.0.0-07	КАРКАС ПР. КП154.40	–	–	–	–	–	–	–	–	–	–	–	–	–	–	–	1					
			1.020-1.5-3 0.7.0.0-08	КАРКАС ПР. КП155.25	–	–	–	–	–	–	–	–	–	–	–	–	–	–	–	–	1				
			1.020-1.5-3 0.7.0.0-09	КАРКАС ПР. КП155.30	–	–	–	–	–	–	–	–	–	–	–	–	–	–	–	–	–	1			
			1.020-1.5-3 0.7.0.0-10	КАРКАС ПР. КП155.35	–	–	–	–	–	–	–	–	–	–	–	–	–	–	–	–	–	–	1		
			1.020-1.5-3 0.7.0.0-11	КАРКАС ПР. КП155.40	–	–	–	–	–	–	–	–	–	–	–	–	–	–	–	–	–	–	–	1	

ФОРМАТ	ЗОНА	ПОЗ.	ОБОЗНАЧЕНИЕ	НАИМЕНОВАНИЕ	КОЛ НА ИСПОЛН 1.020-1.5-2 6.0.0.0-																			ПРИМЕЧАНИЕ
					080	081	082	083	084	085	086	087	088	089	090	091	092	093	094	095	096	097	098	099	
				ДОКУМЕНТАЦИЯ:																				
12			1.020-1.5-2 6.0.0.0 СВ	СВОРОЧНЫЙ ЧЕРТЕЖ	*	*	*	*	*	*	*	*	*	*	*	*	*	*	*	*	*	*	*	*	
12			1.020-1.5-6 0.0.0.0 УО	УЗЛЫ ОПАЛУБОЧНЫЕ	*	*	*	*	*	*	*	*	*	*	*	*	*	*	*	*	*	*	*	*	
12			1.020-1.5-2 6.0.0.0 ВМС	ВЕДОМОСТЬ МАТЕРИАЛОВ И ВЫБОРКА СТАЛИ	*	*	*	*	*	*	*	*	*	*	*	*	*	*	*	*	*	*	*	*	
12			1.020-1.5-2 0.0.0.0 ПЗ	ПОЯСНИТЕЛЬНАЯ ЗАПИСКА	*	*	*	*	*	*	*	*	*	*	*	*	*	*	*	*	*	*	*	*	
				СБОРОЧНЫЕ ЕДИНИЦЫ:																				
12		1	1.020-1.5-3 0.7.0.0-12	КАРКАС ПР. КП156.25	1																			
			1.020-1.5-3 0.7.0.0-13	КАРКАС ПР. КП156.30	–	1																		
			1.020-1.5-3 0.7.0.0-14	КАРКАС ПР. КП156.35	–	–	1																	
			1.020-1.5-3 0.7.0.0-15	КАРКАС ПР. КП156.40	–	–	–	1																
			1.020-1.5-3 0.7.0.0-16	КАРКАС ПР. КП157.25	–	–	–	–	1															
			1.020-1.5-3 0.7.0.0-17	КАРКАС ПР. КП157.30	–	–	–	–	–	1														
			1.020-1.5-3 0.7.0.0-18	КАРКАС ПР. КП157.35	–	–	–	–	–	–	1													
			1.020-1.5-3 0.7.0.0-19	КАРКАС ПР. КП157.40	–	–	–	–	–	–	–	1												
			1.020-1.5-3 0.7.0.0-20	КАРКАС ПР. КП158.25	–	–	–	–	–	–	–	–	1											
			1.020-1.5-3 0.7.0.0-21	КАРКАС ПР. КП158.30	–	–	–	–	–	–	–	–	–	1										
			1.020-1.5-3 0.7.0.0-22	КАРКАС ПР. КП158.35	–	–	–	–	–	–	–	–	–	–	1									
			1.020-1.5-3 0.7.0.0-23	КАРКАС ПР. КП158.40	–	–	–	–	–	–	–	–	–	–	–	1								
			1.020-1.5-3 0.7.0.0-24	КАРКАС ПР. КП159.25	–	–	–	–	–	–	–	–	–	–	–	–	1							
			1.020-1.5-3 0.7.0.0-25	КАРКАС ПР. КП159.30	–	–	–	–	–	–	–	–	–	–	–	–	–	1						
			1.020-1.5-3 0.7.0.0-26	КАРКАС ПР. КП159.35	–	–	–	–	–	–	–	–	–	–	–	–	–	–	1					
			1.020-1.5-3 0.7.0.0-27	КАРКАС ПР. КП159.40	–	–	–	–	–	–	–	–	–	–	–	–	–	–	–	1				
			1.020-1.5-3 0.7.0.0-28	КАРКАС ПР. КП160.25	–	–	–	–	–	–	–	–	–	–	–	–	–	–	–	–	1			
			1.020-1.5-3 0.7.0.0-29	КАРКАС ПР. КП160.30	–	–	–	–	–	–	–	–	–	–	–	–	–	–	–	–	–	1		
			1.020-1.5-3 0.7.0.0-30	КАРКАС ПР. КП160.35	–	–	–	–	–	–	–	–	–	–	–	–	–	–	–	–	–	–	1	
			1.020-1.5-3 0.7.0.0-31	КАРКАС ПР. КП160.40	–	–	–	–	–	–	–	–	–	–	–	–	–	–	–	–	–	–	–	1

КиевЗНИИЭП | ТПП КОРТ

ФОРМАТ	ЗОНА	ПОЗ	ОБОЗНАЧЕНИЕ	НАИМЕНОВАНИЕ	КОЛ На исполн 1.020-1.5-2 6.0.0.0-																				ПРИМЕЧАНИЕ
					100	101	102	103	104	105	106	107	108	109	110	111	112	113	114	115	116	117	118	119	
				ДОКУМЕНТАЦИЯ:																					
12			1.020-1.5-2 6.0.0.0 СВ	СВОРОЧНЫЙ ЧЕРТЕЖ	*	*	*	*	*	*	*	*	*	*	*	*	*	*	*	*	*	*	*	*	
12			1.020-1.5-6 0.0.0.0 УО	УЗЛЫ ОПАЛУБОЧНЫЕ	*	*	*	*	*	*	*	*	*	*	*	*	*	*	*	*	*	*	*	*	
12			1.020-1.5-2 6.0.0.0 ВМС	ВЕДОМОСТЬ МАТЕРИАЛОВ И ВЫБОРКА СТАЛИ	*	*	*	*	*	*	*	*	*	*	*	*	*	*	*	*	*	*	*	*	
12			1.020-1.5-2 0.0.0.0 ПЗ	ПОЯСНИТЕЛЬНАЯ ЗАПИСКА	*	*	*	*	*	*	*	*	*	*	*	*	*	*	*	*	*	*	*	*	
				СВОРОЧНЫЕ ЕДИНИЦЫ:																					
12		1	1.020-1.5-3 0.6.0.0-56	КАРКАС ПР. КП150.25	1																				
			1.020-1.5-3 0.6.0.0-57	КАРКАС ПР. КП150.30	–	1																			
			1.020-1.5-3 0.6.0.0-60	КАРКАС ПР. КП151.25	–	–	1																		
			1.020-1.5-3 0.6.0.0-61	КАРКАС ПР. КП151.30	–	–	–	1																	
			1.020-1.5-3 0.6.0.0-64	КАРКАС ПР. КП152.25	–	–	–	–	1																
			1.020-1.5-3 0.6.0.0-65	КАРКАС ПР. КП152.30	–	–	–	–	–	1															
			1.020-1.5-3 0.6.0.0	КАРКАС ПР. КП136.25	–	–	–	–	–	–	1														
			1.020-1.5-3 0.6.0.0-01	КАРКАС ПР. КП136.30	–	–	–	–	–	–	–	1													
			1.020-1.5-3 0.6.0.0-04	КАРКАС ПР. КП137.25	–	–	–	–	–	–	–	–	1												
			1.020-1.5-3 0.6.0.0-05	КАРКАС ПР. КП137.30	–	–	–	–	–	–	–	–	–	1											
			1.020-1.5-3 0.6.0.0-08	КАРКАС ПР. КП138.25	–	–	–	–	–	–	–	–	–	–	1										
			1.020-1.5-3 0.6.0.0-09	КАРКАС ПР. КП138.30	–	–	–	–	–	–	–	–	–	–	–	1									
			1.020-1.5-3 0.6.0.0-12	КАРКАС ПР. КП139.25	–	–	–	–	–	–	–	–	–	–	–	–	1								
			1.020-1.5-3 0.6.0.0-13	КАРКАС ПР. КП139.30	–	–	–	–	–	–	–	–	–	–	–	–	–	1							
			1.020-1.5-3 0.6.0.0-16	КАРКАС ПР. КП140.25	–	–	–	–	–	–	–	–	–	–	–	–	–	–	1						
			1.020-1.5-3 0.6.0.0-17	КАРКАС ПР. КП140.30	–	–	–	–	–	–	–	–	–	–	–	–	–	–	–	1					
			1.020-1.5-3 0.6.0.0-20	КАРКАС ПР. КП141.25	–	–	–	–	–	–	–	–	–	–	–	–	–	–	–	–	1				
			1.020-1.5-3 0.6.0.0-21	КАРКАС ПР. КП141.30	–	–	–	–	–	–	–	–	–	–	–	–	–	–	–	–	–	1			
			1.020-1.5-3 0.6.0.0-24	КАРКАС ПР. КП142.25	–	–	–	–	–	–	–	–	–	–	–	–	–	–	–	–	–	–	1		
			1.020-1.5-3 0.6.0.0-25	КАРКАС ПР. КП142.30	–	–	–	–	–	–	–	–	–	–	–	–	–	–	–	–	–	–	–	1	

ФОРМА	ЗОНА	ПОЗ	ОБОЗНАЧЕНИЕ	НАИМЕНОВАНИЕ	КОЛ НА ИСПОЛН 1.020-1.5-2 6.0.0.0-																			ПРИМЕЧАНИЕ
					120	121	122	123	124	125	126	127	128	129	130	131	132	133	134	135	136	137	138	139	
				ДОКУМЕНТАЦИЯ:																					
12			1.020-1.5-2 6.0.0.0 СВ	СБОРОЧНЫЙ ЧЕРТЕЖ	*	*	*	*	*	*	*	*	*	*	*	*	*	*	*	*	*	*	*	*	
12			1.020-1.5-6 0.0.0.0 УО	УЗЛЫ ОПАЛУБОЧНЫЕ	*	*	*	*	*	*	*	*	*	*	*	*	*	*	*	*	*	*	*	*	
12			1.020-1.5-2 6.0.0.0 ВМС	ВЕДОМОСТЬ МАТЕРИАЛОВ И ВЫБОРКА СТАЛИ	*	*	*	*	*	*	*	*	*	*	*	*	*	*	*	*	*	*	*	*	
12			1.020-1.5-2 0.0.0.0 ПЗ	ПОЯСНИТЕЛЬНАЯ ЗАПИСКА	*	*	*	*	*	*	*	*	*	*	*	*	*	*	*	*	*	*	*	*	
				СБОРОЧНЫЕ ЕДИНИЦЫ:																					
12		1	1.020-1.5-3 0.6.0.0-28	КАРКАС ПР. КП143.25	1																				
			1.020-1.5-3 0.6.0.0-29	КАРКАС ПР. КП143.30	–	1																			
			1.020-1.5-3 0.6.0.0-32	КАРКАС ПР. КП144.25	–	–	1																		
			1.020-1.5-3 0.6.0.0-33	КАРКАС ПР. КП144.30	–	–	–	1																	
			1.020-1.5-3 0.6.0.0-36	КАРКАС ПР. КП145.25	–	–	–	–	1																
			1.020-1.5-3 0.6.0.0-37	КАРКАС ПР. КП145.30	–	–	–	–	–	1															
			1.020-1.5-3 0.6.0.0-40	КАРКАС ПР. КП146.25	–	–	–	–	–	–	1														
			1.020-1.5-3 0.6.0.0-41	КАРКАС ПР. КП146.30	–	–	–	–	–	–	–	1													
			1.020-1.5-3 0.6.0.0-44	КАРКАС ПР. КП147.25	–	–	–	–	–	–	–	–	1												
			1.020-1.5-3 0.6.0.0-45	КАРКАС ПР. КП147.30	–	–	–	–	–	–	–	–	–	1											
			1.020-1.5-3 0.6.0.0-48	КАРКАС ПР. КП148.25	–	–	–	–	–	–	–	–	–	–	1										
			1.020-1.5-3 0.6.0.0-49	КАРКАС ПР. КП148.30	–	–	–	–	–	–	–	–	–	–	–	1									
			1.020-1.5-3 0.6.0.0-52	КАРКАС ПР. КП149.25	–	–	–	–	–	–	–	–	–	–	–	–	1								
			1.020-1.5-3 0.6.0.0-53	КАРКАС ПР. КП149.30	–	–	–	–	–	–	–	–	–	–	–	–	–	1							
			1.020-1.5-3 0.7.0.0-12	КАРКАС ПР. КП156.25	–	–	–	–	–	–	–	–	–	–	–	–	–	–	1						
			1.020-1.5-3 0.7.0.0-13	КАРКАС ПР. КП156.30	–	–	–	–	–	–	–	–	–	–	–	–	–	–	–	1					
			1.020-1.5-3 0.7.0.0-16	КАРКАС ПР. КП157.25	–	–	–	–	–	–	–	–	–	–	–	–	–	–	–	–	1				
			1.020-1.5-3 0.7.0.0-17	КАРКАС ПР. КП157.30	–	–	–	–	–	–	–	–	–	–	–	–	–	–	–	–	–	1			
			1.020-1.5-3 0.7.0.0-20	КАРКАС ПР. КП158.25	–	–	–	–	–	–	–	–	–	–	–	–	–	–	–	–	–	–	1		
			1.020-1.5-3 0.7.0.0-21	КАРКАС ПР. КП158.30	–	–	–	–	–	–	–	–	–	–	–	–	–	–	–	–	–	–	–	1	

ФОРМАТ	ЗОНА	ПОЗ.	ОБОЗНАЧЕНИЕ	НАИМЕНОВАНИЕ	КОЛ НА ИСПОЛН 1.020-1.5-2 6.0.0.0- 140	141	142	143	ПРИМЕЧАНИЕ
				ДОКУМЕНТАЦИЯ:					
12			1.020-1.5-2 6.0.0.0 СБ	СБОРОЧНЫЙ ЧЕРТЕЖ	*	*	*	*	
12			1.020-1.5-6 0.0.0.0 УО	УЗЛЫ ОПАЛУБОЧНЫЕ	*	*	*	*	
12			1.020-1.5-2 6.0.0.0 ВМС	ВЕДОМОСТЬ МАТЕРИАЛОВ И ВЫБОРКА СТАЛИ	*	*	*	*	
12			1.020-1.5-2 0.0.0.0 ПЗ	ПОЯСНИТЕЛЬНАЯ ЗАПИСКА	*	*	*	*	
				СБОРОЧНЫЕ ЕДИНИЦЫ:					
12		1	1.020-1.5-3 0.7.0.0-24	КАРКАС ПР. КП159.25	1				
			1.020-1.5-3 0.7.0.0-25	КАРКАС ПР. КП159.30	–	1			
			1.020-1.5-3 0.7.0.0-28	КАРКАС ПР. КП160.25	–	–	1		
			1.020-1.5-3 0.7.0.0-29	КАРКАС ПР. КП160.30	–	–	–	1	

ЭПВЦ КиевЗНИИЭП
ОПЕРАТОР ТЛП КОРТ
СКАЛА

Инв. № подл. | Подп. и дата | Взам. инв. №

РИС. 1

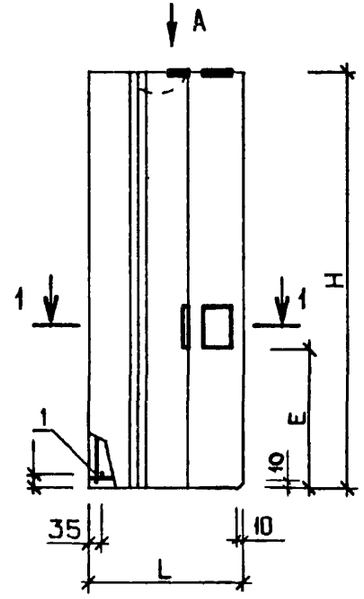

РИС. 2

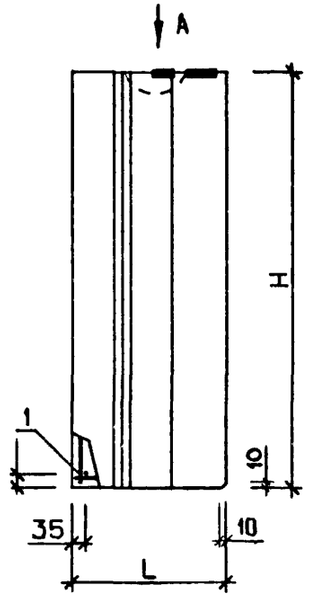

РИС. 3

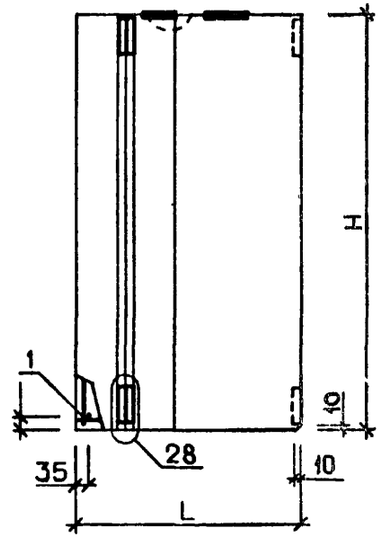

1 – 1

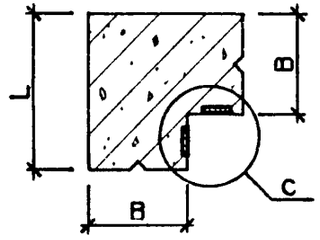

ВИД А

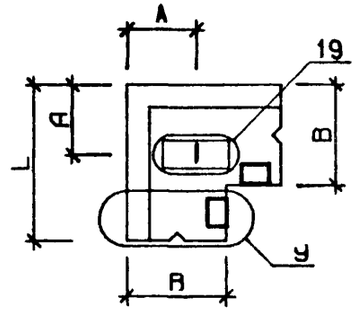

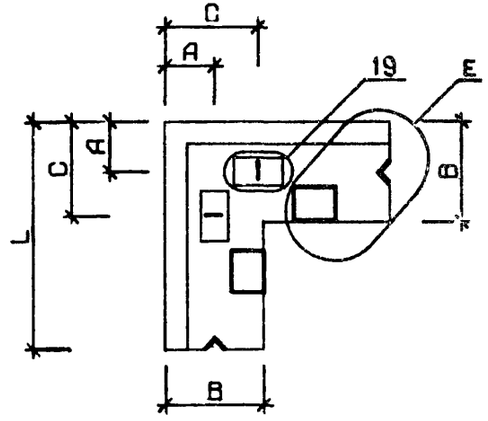

1. УЗЛЫ, ЗАМАРКИРОВАННЫЕ НА ЧЕРТЕЖЕ, РАЗРАБОТАНЫ В ВЫПУСКЕ 5-6.
2. УЗЛЫ 38 ÷ 41 (БУКВЕННЫЙ ИНДЕКС „У") СМ. ЛИСТ 1.
   УЗЛЫ 29 ÷ 32; 44 ÷ 47 (БУКВЕННЫЙ ИНДЕКС „Е") И УЗЛЫ 42 ÷ 43 (БУКВЕННЫЙ ИНДЕКС „С"), А ТАКЖЕ УЗЕЛ 28 СМ ЛИСТ 2.

НАЧ. ОТД.	ВОЛЫНСКИЙ		25.03
Н. КОНТР.	ВАСИЛЬЕВА		24.03
ГИП	ВАНЯН		24.03
РУК. ГР.	ШАНАУРОВА		24.03
ПРОВЕРИЛ	ХОДОШ		24.03
РАЗРАБ.	СОКОЛОВА		24.03

1.020-1.5-2 6.0.0.0 СБ

ПАНЕЛЬ 5ПС

СТАДИЯ	МАССА	МАСШТАБ
Р	СМ ТАБЛ	

ЛИСТ 1 | ЛИСТОВ 6

ЦНИИЭП торгово-бытовых зданий и туристских комплексов

17531 149

ОБОЗНАЧЕНИЕ	МАРКА	РИС	L	H	B	A	C	E	У	МАССА Т
1.020-1.5-2 6.0.0.0	5ПС41.150.25-П-1	1	410	1485	250	165	42	430	38	0.2
-001	5ПС46.150.30-П-1	1	460	1485	300	215	42	430	39	0.3
-002	5ПС51.150.35-П-1	1	510	1485	350	235	42	430	40	0.4
-003	5ПС56.150.40-П-1	1	560	1485	400	265	42	430	41	0.4
-004	5ПС46.150.25-П-1	1	460	1485	250	165	43	430	38	0.3
-005	5ПС51.150.30-П-1	1	510	1485	300	215	43	430	39	0.3
-006	5ПС56.150.35-П-1	1	560	1485	350	250	43	430	40	0.4
-007	5ПС61.150.40-П-1	1	610	1485	400	275	43	430	41	0.5
-008	5ПС46.180.25-П-1	1	460	1785	250	165	43	590	38	0.3
-009	5ПС51.180.30-П-1	1	510	1785	300	215	43	590	39	0.4
-010	5ПС56.180.35-П-1	1	560	1785	350	250	43	590	40	0.5
-011	5ПС61.180.40-П-1	1	610	1785	400	275	43	590	41	0.6
-012	5ПС41.60.25-П	2	410	585	250	165	-	-	38	0.1
-013	5ПС46.60.30-П	2	460	585	300	215	-	-	39	0.1
-014	5ПС51.60.35-П	2	510	585	350	235	-	-	40	0.1
-015	5ПС56.60.40-П	2	560	585	400	265	-	-	41	0.2
-016	5ПС41.90.25-П	2	410	885	250	165	-	-	38	0.1
-017	5ПС46.90.30-П	2	460	885	300	215	-	-	39	0.2
-018	5ПС51.90.35-П	2	510	885	350	235	-	-	40	0.2
-019	5ПС56.90.40-П	2	560	885	400	265	-	-	41	0 3
-020	5ПС41.120.25-П	2	410	1185	250	165	-	-	38	0.2
-021	5ПС46.120.30-П	2	460	1185	300	215	-	-	39	0.2
-022	5ПС51.120.35-П	2	510	1185	350	235	-	-	40	0.3
-023	5ПС56.120.40-П	2	560	1185	400	265	-	-	41	0.4
-024	5ПС41.130.25-П	2	410	1285	250	165	-	-	38	0.2
-025	5ПС46.130.30-П	2	460	1285	300	215	-	-	39	0.3
-026	5ПС51.130.35-П	2	510	1285	350	235	-	-	40	0.3
-027	5ПС56.130.40-П	2	560	1285	400	265	-	-	41	0.4
-028	5ПС41.150.25-П	2	410	1485	250	165	-	-	38	0.2
-029	5ПС46.150.30-П	2	460	1485	300	215	-	-	39	0.3

В ТАБЛИЦЕ ИСПОЛНЕНИЙ РАЗМЕРЫ ПРИВЕДЕНЫ В ММ.

ЭПВЦ КиевЗНИИЭП ОПЕРАТОР ТЛП КОРТ КОВАЛЬЧУК
ИНВ.№ПОДЛ ПОДП. И ДАТА ВЗАМ. ИНВ.№
17531 150 ФОРМАТ А2

ОБОЗНАЧЕНИЕ	МАРКА	РИС	L	H	B	A	C	E	У	МАССА Т
1.020-1.5-2 6.0.0.0 -030	5ПС51.150.35-П	2	510	1480	350	235	–	-	40	0.4
-031	5ПС56.150.40-П	2	560	1480	400	265	–	-	41	0.4
-032	5ПС41.180.25-П	2	410	1785	250	165	–	-	38	0.3
-033	5ПС46.180.30-П	2	460	1785	300	215	–	-	39	0.4
-034	5ПС51.180.35-П	2	510	1785	350	235	–	-	40	0.4
-035	5ПС56.180.40-П	2	560	1785	400	265	–	-	41	0.5
-036	5ПС41.210.25-П	2	410	2085	250	165	–	-	38	0.3
-037	5ПС46.210.30-П	2	460	2085	300	215	–	-	39	0.4
-038	5ПС51.210.35-П	2	510	2085	350	235	–	-	40	0.5
-039	5ПС56.210.40-П	2	560	2085	400	265	–	-	41	0.6
-040	5ПС46.60.25-П	2	460	585	250	165	–	-	38	0.1
-041	5ПС51.60.30-П	2	510	585	300	215	–	-	39	0.1
-042	5ПС56.60.35-П	2	560	585	350	250	–	-	40	0.2
-043	5ПС61.60.40-П	2	610	585	400	275	–	-	41	0.2
-044	5ПС46.90.25-П	2	460	885	250	165	–	-	38	0.2
-045	5ПС51.90.30-П	2	510	885	300	215	–	-	39	0.2
-046	5ПС56.90.35-П	2	560	885	350	250	–	-	40	0.3
-047	5ПС61.90.40-П	2	610	885	400	275	–	-	41	0.3
-048	5ПС46.120.25-П	2	460	1185	250	165	–	-	38	0.2
-049	5ПС51.120.30-П	2	510	1185	300	215	–	-	39	0.3
-050	5ПС56.120.35-П	2	560	1185	350	250	–	-	40	0 3
-051	5ПС61.120.40-П	2	610	1185	400	275	–	-	41	0.4
-052	5ПС46.130.25-П	2	460	1285	250	165	–	-	38	0.2
-053	5ПС51.130.30-П	2	510	1285	300	215	–	-	39	0.3
-054	5ПС56.130.35-П	2	560	1285	350	250	–	-	40	0.4
-055	5ПС61.130.40-П	2	610	1285	400	275	–	-	41	0.4
-056	5ПС46.150.25-П	2	460	1485	250	165	–	-	38	0.3
-057	5ПС51.150.30-П	2	510	1485	300	215	–	-	39	0.3
-058	5ПС56.150.35-П	2	560	1485	350	250	–	-	40	0.4
-059	5ПС61.150.40-П	2	610	1485	400	275	–	-	41	0.5

ОБОЗНАЧЕНИЕ	МАРКА	РИС	L	H	B	A	C	E	У	МАССА Т
1.020-1.5 2 6.0.0.0 -060	5ПС46.180.25-П	2	460	1785	250	165	–	-	38	0.3
-061	5ПС51.180.30-П	2	510	1785	300	215	–	-	39	0.4
-062	5ПС56.180.35-П	2	560	1785	350	250	–	-	40	0.5
-063	5ПС61.180.40-П	2	610	1785	400	275	–	-	41	0.6
-064	5ПС46.210.25-П	2	460	2085	250	165	–	-	38	0.4
-065	5ПС51.210.30-П	2	510	2085	300	215	–	-	39	0.5
-066	5ПС56.210.35-П	2	560	2085	350	250	–	-	40	0.6
-067	5ПС61.210.40-П	2	610	2085	400	275	–	-	41	0.7
-068	5ПС57.180.25-П	3	570	1785	250	125	270	29	–	0.4
-069	5ПС62.180.30-П	3	620	1785	300	150	300	30	–	0.5
-070	5ПС67.180.35-П	3	670	1785	350	175	330	31	–	0.7
-071	5ПС72.180.40-П	3	720	1785	400	200	360	32	–	0.8
-072	5ПС57.210.25-П	3	570	2085	250	125	270	29	–	0.5
-073	5ПС62.210.30-П	3	620	2085	300	150	300	30	–	0.6
-074	5ПС67.210.35-П	3	670	2085	350	175	330	31	–	0.8
-075	5ПС72.210.40-П	3	720	2085	400	200	360	32	–	0.9
-076	5ПС57.270.25-П	3	570	2685	250	125	270	29	–	0.7
-077	5ПС62.270.30 П	3	620	2685	300	150	300	30	–	0.8
-078	5ПС67.270.35-П	3	670	2685	350	175	330	31	–	1.0
-079	5ПС72.270.40-П	3	720	2685	400	200	360	32	–	1.2
-080	5ПС71.120.25-П	3	710	1185	250	125	270	44	–	0.4
-081	5ПС76.120.30-П	3	760	1185	300	150	300	45	–	0.5
-082	5ПС81.120.35-П	3	810	1185	350	175	340	46	–	0.6
-083	5ПС86.120.40-П	3	860	1185	400	200	400	47	–	0.7
-084	5ПС71.150.25-П	3	710	1485	250	125	270	44	–	0.5
-085	5ПС76.150.30-П	3	760	1485	300	150	300	45	–	0.6
-086	5ПС81.150.35-П	3	810	1485	350	175	340	46	–	0.7
-087	5ПС86.150.40-П	3	860	1485	400	200	400	47	–	0.8
-088	5ПС71.180.25-П	3	710	1785	250	125	270	44	–	0.6
-089	5ПС76.180.30-П	3	760	1785	300	150	300	45	–	0.7

ЭПВЦ КиевЗНИИЭП
ОПЕРАТОР ТЛП КОРТ
КОВАЛЬЧУК
ВЗАМ. ИНВ.№
ПОДП. И ДАТА
ИНВ.№ ПОДЛ.

ОБОЗНАЧЕНИЕ	МАРКА	РИС	L	H	B	A	C	E	У	МАССА Т
1.020-1.5-2 6.0.0.0 -090	5ПС81.180.35-П	3	810	1785	350	175	340	46	-	0.8
-091	5ПС86.180.40-П	3	860	1785	400	200	400	47	-	1.0
-092	5ПС71.210.25-П	3	710	2085	250	125	270	44	-	0.7
-093	5ПС76.210.30-П	3	760	2085	300	150	300	45	-	0.8
-094	5ПС81.210.35-П	3	810	2085	350	175	340	46	-	1.0
-095	5ПС86.210.40-П	3	860	2085	400	200	400	47	-	1.1
-096	5ПС71.270.25-П	3	710	2685	250	125	270	44	-	0.9
-097	5ПС76.270.30-П	3	760	2685	300	150	300	45	-	1.0
-098	5ПС81.270.35-П	3	810	2685	350	175	340	46	-	1.3
-099	5ПС86.270.40-П	3	860	2685	400	200	400	47	-	1.5
-100	5ПС41.150.25-Я-1	1	410	1485	250	165	42	430	38	0.2
-101	5ПС46.150.30-Я-1	1	460	1485	300	215	42	430	39	0.2
-102	5ПС46.150.25-Я-1	1	460	1485	250	165	43	430	38	0.2
-103	5ПС51.150.30-Я-1	1	510	1485	300	215	43	430	39	0.3
-104	5ПС46.180.25-Я-1	1	460	1785	250	165	43	590	38	0.3
-105	5ПС51.180.30-Я-1	1	510	1785	300	215	43	590	39	0.3
-106	5ПС41.60.25-Я	2	410	585	250	165	-	-	38	0.1
-107	5ПС46.60.30-Я	2	460	585	300	215	-	-	39	0.1
-108	5ПС41.90.25-Я	2	410	885	250	165	-	-	38	0.1
-109	5ПС46.90.30-Я	2	460	885	300	215	-	-	39	0.1
-110	5ПС41.120.25-Я	2	410	1185	250	165	-	-	38	0.1
-111	5ПС46.120.30-Я	2	460	1185	300	215	-	-	39	0.2
-112	5ПС41.130.25-Я	2	410	1285	250	165	-	-	38	0.2
-113	5ПС46.130.30-Я	2	460	1285	300	215	-	-	39	0.2
-114	5ПС41.150.25-Я	2	410	1485	250	165	-	-	38	0.2
-115	5ПС46.150.30-Я	2	460	1485	300	215	-	-	39	0.2
-116	5ПС41.180.25-Я	2	410	1785	250	165	-	-	38	0.2
-117	5ПС46.180.30-Я	2	460	1785	300	215	-	-	39	0.3
-118	5ПС41.210.25-Я	2	410	2085	250	165	-	-	38	0.3
-119	5ПС46.210.30-Я	2	460	2085	300	215	-	-	39	0.3

ОБОЗНАЧЕНИЕ	МАРКА	РИС	L	H	B	A	C	E	У	МАССА Т
1.020-1.5-2 6.0.0.0 -120	5ПС46.60.25-Я	2	460	585	250	165	–	-	38	0.1
-121	5ПС51.60.30-Я	2	510	585	300	215	–	-	39	0.1
-122	5ПС46.90.25-Я	2	460	885	250	165	–	-	38	0.1
-123	5ПС51.90.30-Я	2	510	885	300	215	–	-	39	0.2
-124	5ПС46.120.25-Я	2	460	1185	250	165	–	-	38	0.2
-125	5ПС51.120.30-Я	2	510	1185	300	215	–	-	39	0.2
-126	5ПС46.130.25-Я	2	460	1285	250	165	–	-	38	0.2
-127	5ПС51.130.30-Я	2	510	1285	300	215	–	-	39	0.2
-128	5ПС46.150.25-Я	2	460	1485	250	165	–	-	38	0.2
-129	5ПС51.150.30-Я	2	510	1485	300	215	–	-	39	0.3
-130	5ПС46.180.25-Я	2	460	1785	250	165	–	-	38	0.3
-131	5ПС51.180.30-Я	2	510	1785	300	215	–	-	39	0.3
-132	5ПС46.210.25-Я	2	460	2085	250	165	–	-	38	0.3
-133	5ПС51.210.30-Я	2	510	2085	300	215	–	-	39	0.4
-134	5ПС71.120.25-Я	3	710	1185	250	125	270	44	–	0.3
-135	5ПС76.120.30-Я	3	760	1185	300	150	300	45	–	0.4
-136	5ПС71.150.25-Я	3	710	1485	250	125	270	44	–	0.4
-137	5ПС76.150.30-Я	3	760	1485	300	150	300	45	–	0.5
-138	5ПС71.180.25-Я	3	710	1785	250	125	270	44	–	0.4
-139	5ПС76.180.30-Я	3	760	1785	300	150	300	45	–	0.6
-140	5ПС71.210.25-Я	3	710	2085	250	125	270	44	–	0.5
-141	5ПС76.210.30-Я	3	760	2085	300	150	300	45	–	0.6
-142	5ПС71.270.25-Я	3	710	2685	250	125	270	44	–	0.7
-143	5ПС76.270.30-Я	3	760	2685	300	150	300	45	–	0.8

ЭПВЦ КиевЗНИИЭП
ОПЕРАТОР ТЛП КОРТ
КОВАЛЬЧУК
ИНВ.№ ПОДЛ. | ПОДП. И ДАТА | ВЗАМ. ИНВ.№

НАИМЕНОВАНИЕ	КОЛ НА ИСПОЛН. 1.020-1.5-2 6.0.0.0-																			
		001	002	003	004	005	006	007	008	009	010	011	012	013	014	015	016	017	018	019
МАТЕРИАЛЫ:																				
БЕТОН ЛЕГК. М50 М.КУБ.	0.180	0.242	0.311	0.387	0.212	0.281	0.358	0.441	0.255	0.338	0.430	0.531	0.071	0.095	0.122	0.153	0.107	0.144	0.185	0.231
РАСТВОР ЦЕМ. М100 М.КУБ.	0.024	0.027	0.030	0.033	0.027	0.030	0.033	0.036	0.033	0.036	0.040	0.044	0.010	0.011	0.012	0.013	0.015	0.016	0.018	0.020
РАСТВОР ЦЕМ. М50 М.КУБ.	0.007	0.007	0.007	0.007	0.009	0.009	0.009	0.009	0.011	0.011	0.011	0.011	0.003	0.003	0.003	0.003	0.004	0.004	0.004	0.004
ПОКАЗАТЕЛИ:																				
МАССА СТАЛИ КГ	7.493	7.972	8.452	8.932	7.678	8.157	8.637	9.117	8.337	8.863	9.910	10.44	4.254	4.516	4.778	5.040	4.883	5.191	5.500	5.808
АРМАТУРНЫЕ ИЗДЕЛИЯ	4.221	4.543	4.865	5.187	4.406	4.728	5.050	5.372	5.066	5.434	5.802	6.170	1.695	1.879	2.062	2.245	2.324	2.554	2.783	3.012
АРМАТУРНАЯ СТАЛЬ	4.221	4.543	4.865	5.187	4.406	4.728	5.050	5.372	5.066	5.434	5.802	6.170	1.695	1.879	2.062	2.245	2.324	2.554	2.783	3.012
КЛАСС А-I	0.639	0.639	0.639	0.639	0.639	0.639	0.639	0.639	0.639	0.639	0.639	0.639								
Ф6АI ГОСТ 5781-75	0.639	0.639	0.639	0.639	0.639	0.639	0.639	0.639	0.639	0.639	0.639	0.639								
КЛАСС А-Ш	0.186	0.231	0.275	0.320	0.186	0.231	0.275	0.320	0.186	0.231	0.275	0.320	0.186	0.231	0.275	0.320	0.186	0.231	0.275	0.320
Ф12АШ ГОСТ 5.1459-72*	0.186	0.231	0.275	0.320	0.186	0.231	0.275	0.320	0.186	0.231	0.275	0.320	0.186	0.231	0.275	0.320	0.186	0.231	0.275	0.320
КЛАСС В-I	3.396	3.673	3.950	4.228	3.581	3.858	4.135	4.413	4.240	4.564	4.888	5.211	1.509	1.648	1.786	1.925	2.138	2.323	2.508	2.693
Ф5ВI ГОСТ 6727-53*	3.396	3.673	3.950	4.228	3.581	3.858	4.135	4.413	4.240	4.564	4.888	5.211	1.509	1.648	1.786	1.925	2.138	2.323	2.508	2.693
ЗАКЛАДНЫЕ ИЗДЕЛИЯ	3.271	3.429	3.587	3.745	3.271	3.429	3.587	3.745	3.271	3.429	4.108	4.266	2.559	2.638	2.717	2.795	2.559	2.638	2.717	2.795
ПРОФИЛЬНАЯ СТАЛЬ	1.420	1.420	1.420	1.420	1.420	1.420	1.420	1.420	1.420	1.420	1.420	1.420	0.660	0.660	0.660	0.660	0.660	0.660	0.660	0.660
ПОЛОСОВАЯ	1.420	1.420	1.420	1.420	1.420	1.420	1.420	1.420	1.420	1.420	1.420	1.420	0.660	0.660	0.660	0.660	0.660	0.660	0.660	0.660
-70Х6 ГОСТ 103-76 С38/23													0.660	0.660	0.660	0.660	0.660	0.660	0.660	0.660
-150Х6 ГОСТ 103-76 С38/23	1.420	1.420	1.420	1.420	1.420	1.420	1.420	1.420	1.420	1.420	1.420	1.420								
АРМАТУРНАЯ СТАЛЬ	1.851	2.009	2.167	2.325	1.851	2.009	2.167	2.325	1.851	2.009	2.688	2.846	1.899	1.978	2.057	2.135	1.899	1.978	2.057	2.135
КЛАСС А-I	0.800	0.800	0.800	0.800	0.800	0.800	0.800	0.800	0.800	0.800	1.150	1.150	1.226	1.305	1.384	1.463	1.226	1.305	1.384	1.463
Ф8АI ГОСТ 5781-75													0.426	0.505	0.584	0.663	0.426	0.505	0.584	0.663
Ф10АI ГОСТ 5781-75	0.800	0.800	0.800	0.800	0.800	0.800	0.800	0.800	0.800	0.800			0.800	0.800	0.800	0.800	0.800	0.800	0.800	0.800
Ф12АI ГОСТ 5781-75											1.150	1.150								
КЛАСС А-Ш	1.051	1.209	1.367	1.524	1.051	1.209	1.367	1.524	1.051	1.209	1.538	1.695	0.672	0.672	0.672	0.672	0.672	0.672	0.672	0.672
Ф8АШ ГОСТ 5781-75	0.663	0.821	0.979	1.136	0.663	0.821	0.979	1.136	0.663	0.821	0.979	1.136	0.284	0.284	0.284	0.284	0.284	0.284	0.284	0.284
Ф10АШ ГОСТ 5.1459-72*	0.388	0.388	0.388	0.388	0.388	0.388	0.388	0.388	0.388	0.388			0.388	0.388	0.388	0.388	0.388	0.388	0.388	0.388
Ф12АШ ГОСТ 5.1459-72*											0.559	0.559								

МАРКИРОВКА ИЗДЕЛИЙ ПО ИСПОЛНЕНИЯМ ПРИВЕДЕНА

В ТАБЛИЦЕ ИСПОЛНЕНИЙ К СБОРОЧНОМУ ЧЕРТЕЖУ

НАЧ.ОТД.	ВОЛЫНСКИЙ		25.03
Н.КОНТР.	ВАСИЛЬЕВА		24.03
ГИП	ВАНЯН		24.03
РУК. ГР.	ШАНАУРОВА		24.03
ПРОВЕР.	ХОДОШ		24.03
РАЗРАБ.	СОКОЛОВА		24.03

I.020-I.5-2 6.0.0.0 ВМС

ПАНЕЛЬ 5ПС

СТАДИЯ	ЛИСТ	ЛИСТОВ
Р	1	8

ЦНИИЭП торгово-бытовых зданий и туристских комплексов

ТПП КОРТ

Киевзнипиэп

НАИМЕНОВАНИЕ	КОЛ.НА ИСПОЛН. 1.020-1.5-2 6.0.0.0-																			
	020	021	022	023	024	025	026	027	028	029	030	031	032	033	034	035	036	037	038	039
МАТЕРИАЛЫ:																				
БЕТОН ЛЕГК. М50 М.КУБ.	0.143	0.192	0.247	0.308	0.155	0.208	0.268	0.334	0.180	0.241	0.310	0.386	0.217	0.291	0.374	0.466	0.253	0.339	0.436	0.544
РАСТВОР ЦЕМ. М100 М.КУБ.	0.019	0.022	0.024	0.026	0.021	0.024	0.026	0.029	0.024	0.027	0.030	0.033	0.029	0.033	0.036	0.040	0.034	0.038	0.043	0.047
РАСТВОР ЦЕМ. М50 М.КУБ.	0.006	0.006	0.006	0.006	0.006	0.006	0.006	0.006	0.007	0.007	0.007	0.007	0.009	0.009	0.009	0.009	0.010	0.010	0.010	0.010
ПОКАЗАТЕЛИ:																				
МАССА СТАЛИ КГ	5.512	5.866	6.221	6.575	5.620	5.974	6.329	6.683	6.141	6.541	6.942	7.343	6.770	7.217	7.664	8.631	7.398	7.892	8.906	9.399
АРМАТУРНЫЕ ИЗДЕЛИЯ	2.953	3.229	3.504	3.780	3.061	3.337	3.612	3.888	3.582	3.904	4.226	4.548	4.211	4.579	4.947	5.315	4.840	5.254	5.668	6.083
АРМАТУРНАЯ СТАЛЬ	2.953	3.229	3.504	3.780	3.061	3.337	3.612	3.888	3.582	3.904	4.226	4.548	4.211	4.579	4.947	5.315	4.840	5.254	5.668	6.083
КЛАСС А-III	0.186	0.231	0.275	0.320	0.186	0.231	0.275	0.320	0.186	0.231	0.275	0.320	0.186	0.231	0.275	0.320	0.186	0.231	0.275	0.320
Ф12АШ ГОСТ 5.1459-72*	0.186	0.231	0.275	0.320	0.186	0.231	0.275	0.320	0.186	0.231	0.275	0.320	0.186	0.231	0.275	0.320	0.186	0.231	0.275	0.320
КЛАСС В-I	2.767	2.998	3.229	3.460	2.875	3.106	3.337	3.568	3.396	3.673	3.950	4.228	4.024	4.348	4.672	4.996	4.653	5.023	5.393	5.763
Ф5ВI ГОСТ 6727-53*	2.767	2.998	3.229	3.460	2.875	3.106	3.337	3.568	3.396	3.673	3.950	4.228	4.024	4.348	4.672	4.996	4.653	5.023	5.393	5.763
ЗАКЛАДНЫЕ ИЗДЕЛИЯ	2.559	2.638	2.717	2.795	2.559	2.638	2.717	2.795	2.559	2.638	2.717	2.795	2.559	2.638	2.717	3.316	2.559	2.638	3.237	3.316
ПРОФИЛЬНАЯ СТАЛЬ	0.660	0.660	0.660	0.660	0.660	0.660	0.660	0.660	0.660	0.660	0.660	0.660	0.660	0.660	0.660	0.660	0.660	0.660	0.660	0.660
ПОЛОСОВАЯ	0.660	0.660	0.660	0.660	0.660	0.660	0.660	0.660	0.660	0.660	0.660	0.660	0.660	0.660	0.660	0.660	0.660	0.660	0.660	0.660
-70Х6 ГОСТ 103-76 С38/23	0.660	0.660	0.660	0.660	0.660	0.660	0.660	0.660	0.660	0.660	0.660	0.660	0.660	0.660	0.660	0.660	0.660	0.660	0.660	0.660
АРМАТУРНАЯ СТАЛЬ	1.899	1.978	2.057	2.135	1.899	1.978	2.057	2.135	1.899	1.978	2.057	2.135	1.899	1.978	2.057	2.656	1.899	1.978	2.577	2.656
КЛАСС А-I	1.226	1.305	1.384	1.463	1.226	1.305	1.384	1.463	1.226	1.305	1.384	1.463	1.226	1.305	1.384	1.813	1.226	1.305	1.734	1.813
Ф8АI ГОСТ 5781-75	0.426	0.505	0.584	0.663	0.426	0.505	0.584	0.663	0.426	0.505	0.584	0.663	0.426	0.505	0.584	0.663	0.426	0.505	0.584	0.663
Ф10АI ГОСТ 5781-75	0.800	0.800	0.800	0.800	0.800	0.800	0.800	0.800	0.800	0.800	0.800	0.800	0.800	0.800	0.800		0.800	0.800		
Ф12АI ГОСТ 5781-75																1.150			1.150	1.150
КЛАСС А-III	0.672	0.672	0.672	0.672	0.672	0.672	0.672	0.672	0.672	0.672	0.672	0.672	0.672	0.672	0.672	0.843	0.672	0.672	0.843	0.843
Ф8АШ ГОСТ 5781-75	0.284	0.284	0.284	0.284	0.284	0.284	0.284	0.284	0.284	0.284	0.284	0.284	0.284	0.284	0.284	0.284	0.284	0.284	0.284	0.284
Ф10АШ ГОСТ 5.1459-72*	0.388	0.388	0.388	0.388	0.388	0.388	0.388	0.388	0.388	0.388	0.388	0.388	0.388	0.388	0.388		0.388	0.388		
Ф12АШ ГОСТ 5.1459-72*																0.559			0.559	0.559

ЭПВЦ КиевЗНИИЭП
ОПЕРАТОР
ТЛП КОРТ
СКЛАД
ИНВ. № ПОДЛ. | ПОДП. И ДАТА | ВЗАМ.ИНВ.№

НАИМЕНОВАНИЕ	КОЛ.НА ИСПОЛН. 1.020-1.5-2 6.0.0.0-																			
	040	041	042	043	044	045	046	047	048	049	050	051	052	053	054	055	056	057	058	059
МАТЕРИАЛЫ:																				
БЕТОН ЛЕГК. М50 М.КУБ.	0.084	0.111	0.141	0.174	0.126	0.168	0.213	0.263	0.169	0.224	0.285	0.352	0.183	0.243	0.309	0.382	0.212	0.281	0.358	0.441
РАСТВОР ЦЕМ. М100 М.КУБ.	0.011	0.012	0.013	0.014	0.016	0.018	0.020	0.022	0.022	0.024	0.027	0.029	0.024	0.026	0.029	0.031	0.027	0.030	0.033	0.036
РАСТВОР ЦЕМ. М50 М.КУБ.	0.004	0.004	0.004	0.004	0.006	0.006	0.006	0.006	0.007	0.007	0.007	0.007	0.008	0.008	0.008	0.008	0.009	0.009	0.009	0.009
ПОКАЗАТЕЛИ:																				
МАССА СТАЛИ КГ	4.347	4.609	4.871	5.133	5.006	5.315	5.623	5.931	5.666	6.020	6.375	6.729	5.774	6.128	6.483	6.837	6.326	6.726	7.127	7.528
АРМАТУРНЫЕ ИЗДЕЛИЯ	1.788	1.971	2.154	2.337	2.448	2.677	2.906	3.136	3.107	3.383	3.658	3.934	3.215	3.491	3.766	4.042	3.767	4.089	4.411	4.732
АРМАТУРНАЯ СТАЛЬ	1.788	1.971	2.154	2.337	2.448	2.677	2.906	3.136	3.107	3.383	3.658	3.934	3.215	3.491	3.766	4.042	3.767	4.089	4.411	4.732
КЛАСС А-III	0.186	0.231	0.275	0.320	0.186	0.231	0.275	0.320	0.186	0.231	0.275	0.320	0.186	0.231	0.275	0.320	0.186	0.231	0.275	0.320
Ф12АШ ГОСТ 5.1459-72*	0.186	0.231	0.275	0.320	0.186	0.231	0.275	0.320	0.186	0.231	0.275	0.320	0.186	0.231	0.275	0.320	0.186	0.231	0.275	0.320
КЛАСС В-I	1.601	1.740	1.879	2.018	2.261	2.446	2.631	2.816	2.921	3.152	3.383	3.614	3.029	3.260	3.491	3.722	3.581	3.858	4.135	4.413
Ф5ВI ГОСТ 6727-53*	1.601	1.740	1.879	2.018	2.261	2.446	2.631	2.816	2.921	3.152	3.383	3.614	3.029	3.260	3.491	3.722	3.581	3.858	4.135	4.413
ЗАКЛАДНЫЕ ИЗДЕЛИЯ	2.559	2.638	2.717	2.795	2.559	2.638	2.717	2.795	2.559	2.638	2.717	2.795	2.559	2.638	2.717	2.795	2.559	2.638	2.717	2.795
ПРОФИЛЬНАЯ СТАЛЬ	0.660	0.660	0.660	0.660	0.660	0.660	0.660	0.660	0.660	0.660	0.660	0.660	0.660	0.660	0.660	0.660	0.660	0.660	0.660	0.660
ПОЛОСОВАЯ	0.660	0.660	0.660	0.660	0.660	0.660	0.660	0.660	0.660	0.660	0.660	0.660	0.660	0.660	0.660	0.660	0.660	0.660	0.660	0.660
-70Х6 ГОСТ 103-76 С38/23	0.660	0.660	0.660	0.660	0.660	0.660	0.660	0.660	0.660	0.660	0.660	0.660	0.660	0.660	0.660	0.660	0.660	0.660	0.660	0.660
АРМАТУРНАЯ СТАЛЬ	1.899	1.978	2.057	2.135	1.899	1.978	2.057	2.135	1.899	1.978	2.057	2.135	1.899	1.978	2.057	2.135	1.899	1.978	2.057	2.135
КЛАСС А-I	1.226	1.305	1.384	1.463	1.226	1.305	1.384	1.463	1.226	1.305	1.384	1.463	1.226	1.305	1.384	1.463	1.226	1.305	1.384	1.463
Ф8АI ГОСТ 5781-75	0.426	0.505	0.584	0.663	0.426	0.505	0.584	0.663	0.426	0.505	0.584	0.663	0.426	0.505	0.584	0.663	0.426	0.505	0.584	0.663
Ф10АI ГОСТ 5781-75	0.800	0.800	0.800	0.800	0.800	0.800	0.800	0.800	0.800	0.800	0.800	0.800	0.800	0.800	0.800	0.800	0.800	0.800	0.800	0.800
КЛАСС А-III	0.672	0.672	0.672	0.672	0.672	0.672	0.672	0.672	0.672	0.672	0.672	0.672	0.672	0.672	0.672	0.672	0.672	0.672	0.672	0.672
Ф8АШ ГОСТ 5781-75	0.284	0.284	0.284	0.284	0.284	0.284	0.284	0.284	0.284	0.284	0.284	0.284	0.284	0.284	0.284	0.284	0.284	0.284	0.284	0.284
Ф10АШ ГОСТ 5.1459-72*	0.388	0.388	0.388	0.388	0.388	0.388	0.388	0.388	0.388	0.388	0.388	0.388	0.388	0.388	0.388	0.388	0.388	0.388	0.388	0.388

НАИМЕНОВАНИЕ	КОЛ-НА ИСПОЛН. 1.020-1.5-2 6.0.0.0-																			
	060	061	062	063	064	065	066	067	068	069	070	071	072	073	074	075	076	077	078	079
МАТЕРИАЛЫ:																				
БЕТОН ЛЕГК. М50 М.КУБ.	0.255	0.338	0.430	0.531	0.298	0.395	0.502	0.620	0.339	0.442	0.554	0.674	0.396	0.516	0.647	0.787	0.510	0.665	0.833	1.014
РАСТВОР ЦЕМ. М100 М.КУБ.	0.033	0.036	0.040	0.044	0.038	0.043	0.047	0.051	0.041	0.044	0.048	0.051	0.048	0.052	0.056	0.060	0.061	0.067	0.072	0.077
РАСТВОР ЦЕМ. М50 М.КУБ.	0.011	0.011	0.011	0.011	0.013	0.013	0.013	0.013	0.017	0.017	0.017	0.017	0.020	0.020	0.020	0.020	0.026	0.026	0.026	0.026
ПОКАЗАТЕЛИ:																				
МАССА СТАЛИ КГ	6.985	7.432	8.400	8.847	7.645	8.138	9.152	9.646	14.82	15.49	16.17	16.85	15.70	16.44	17.18	17.92	17.48	18.34	20.25	21.11
АРМАТУРНЫЕ ИЗДЕЛИЯ	4.427	4.795	5.163	5.531	5.086	5.501	5.915	6.329	7.061	7.581	8.102	8.622	7.949	8.531	9.113	9.695	9.724	10.43	11.14	11.84
АРМАТУРНАЯ СТАЛЬ	4.427	4.795	5.163	5.531	5.086	5.501	5.915	6.329	7.061	7.581	8.102	8.622	7.949	8.531	9.113	9.695	9.724	10.43	11.14	11.84
КЛАСС А-I									0.320	0.320	0.320	0.320	0.320	0.320	0.320	0.320	0.320	0.320	0.320	0.320
Ф6АI ГОСТ 5781-75									0.320	0.320	0.320	0.320	0.320	0.320	0.320	0.320	0.320	0.320	0.320	0.320
КЛАСС А-III	0.186	0.231	0.275	0.320	0.186	0.231	0.275	0.320	1.012	1.101	1.190	1.278	1.012	1.101	1.190	1.278	1.012	1.101	1.190	1.278
Ф12АШ ГОСТ 5.1459-72*	0.186	0.231	0.275	0.320	0.186	0.231	0.275	0.320	1.012	1.101	1.190	1.278	1.012	1.101	1.190	1.278	1.012	1.101	1.190	1.278
КЛАСС В-I	4.240	4.564	4.888	5.211	4.900	5.270	5.640	6.010	5.729	6.161	6.592	7.024	6.617	7.110	7.603	8.097	8.393	9.009	9.626	10.24
Ф5ВI ГОСТ 6727-53*	4.240	4.564	4.888	5.211	4.900	5.270	5.640	6.010	5.729	6.161	6.592	7.024	6.617	7.110	7.603	8.097	8.393	9.009	9.626	10.24
ЗАКЛАДНЫЕ ИЗДЕЛИЯ	2.559	2.638	3.237	3.316	2.559	2.638	3.237	3.316	7.755	7.913	8.071	8.228	7.755	7.913	8.071	8.228	7.755	7.913	9.112	9.270
ПРОФИЛЬНАЯ СТАЛЬ	0.660	0.660	0.660	0.660	0.660	0.660	0.660	0.660	3.140	3.140	3.140	3.140	3.140	3.140	3.140	3.140	3.140	3.140	3.140	3.140
УГЛОВАЯ									1.440	1.440	1.440	1.440	1.440	1.440	1.440	1.440	1.440	1.440	1.440	1.440
L45Х45Х4 ГОСТ 8509-72 С38/23									1.440	1.440	1.440	1.440	1.440	1.440	1.440	1.440	1.440	1.440	1.440	1.440
ПОЛОСОВАЯ	0.660	0.660	0.660	0.660	0.660	0.660	0.660	0.660	1.700	1.700	1.700	1.700	1.700	1.700	1.700	1.700	1.700	1.700	1.700	1.700
-70Х6 ГОСТ 103-76 С38/23	0.660	0.660	0.660	0.660	0.660	0.660	0.660	0.660												
-120Х6 ГОСТ 103-76 С38/23									1.700	1.700	1.700	1.700	1.700	1.700	1.700	1.700	1.700	1.700	1.700	1.700
АРМАТУРНАЯ СТАЛЬ	1.899	1.978	2.577	2.656	1.899	1.978	2.577	2.656	4.615	4.773	4.931	5.088	4.615	4.773	4.931	5.088	4.615	4.773	5.972	6.130
КЛАСС А-I	1.226	1.305	1.734	1.813	1.226	1.305	1.734	1.813	2.452	2.610	2.768	2.926	2.452	2.610	2.768	2.926	2.452	2.610	3.468	3.626
Ф8АI ГОСТ 5781-75	0.426	0.505	0.584	0.663	0.426	0.505	0.584	0.663	0.852	1.010	1.168	1.326	0.852	1.010	1.168	1.326	0.852	1.010	1.168	1.326
Ф10АI ГОСТ 5781-75	0.800	0.800			0.800	0.800			1.600	1.600	1.600	1.600	1.600	1.600	1.600	1.600	1.600	1.600		
Ф12АI ГОСТ 5781-75			1.150	1.150			1.150	1.150											2.300	2.300
КЛАСС А-III	0.672	0.672	0.843	0.843	0.672	0.672	0.843	0.843	2.163	2.163	2.163	2.163	2.163	2.163	2.163	2.163	2.163	2.163	2.505	2.505
Ф6АШ ГОСТ 5781-75									0.818	0.818	0.818	0.818	0.818	0.818	0.818	0.818	0.818	0.818	0.818	0.818
Ф8АШ ГОСТ 5781-75	0.284	0.284	0.284	0.284	0.284	0.284	0.284	0.284	0.568	0.568	0.568	0.568	0.568	0.568	0.568	0.568	0.568	0.568	0.568	0.568
Ф10АШ ГОСТ 5.1459-72*	0.388	0.388			0.388	0.388			0.777	0.777	0.777	0.777	0.777	0.777	0.777	0.777	0.777	0.777		
Ф12АШ ГОСТ 5.1459-72*			0.559	0.559			0.559	0.559											1.119	1.119

ЭПВЦ КиевЗНИИЭП
ОПЕРАТОР ТПП КОРТ
СКАЛА
ВЗАМ ИНВ.№
ПОДП И ДАТА
ИНВ.№ ПОДЛ

НАИМЕНОВАНИЕ	КОЛ-НА ИСПОЛН. 1.020-1.5-2 6.0.0.0-																			
	080	081	082	083	084	085	086	087	088	089	090	091	092	093	094	095	096	097	098	099
МАТЕРИАЛЫ:																				
БЕТОН ЛЕГК. М50 М.КУБ.	0.297	0.381	0.472	0.569	0.372	0.478	0.591	0.713	0.447	0.574	0.711	0.856	0.522	0.671	0.830	1.000	0.672	0.864	1.069	1.288
РАСТВОР ЦЕМ. М100 М.КУБ.	0.034	0.036	0.038	0.041	0.042	0.045	0.048	0.051	0.051	0.054	0.058	0.061	0.059	0.063	0.068	0.072	0.076	0.082	0.087	0.092
РАСТВОР ЦЕМ. М50 М.КУБ.	0.016	0.016	0.016	0.016	0.020	0.020	0.020	0.020	0.025	0.025	0.025	0.025	0.029	0.029	0.029	0.029	0.037	0.037	0.037	0.037
ПОКАЗАТЕЛИ:																				
МАССА СТАЛИ КГ	14.00	14.56	15.11	15.67	15.12	15.73	16.35	16.97	16.23	16.91	17.59	18.26	17.34	18.08	19.86	20.60	19.57	21.47	22.34	23.20
АРМАТУРНЫЕ ИЗДЕЛИЯ	6.249	6.646	7.043	7.440	7.361	7.820	8.279	8.738	8.474	8.995	9.515	10.04	9.587	10.17	10.75	11.33	11.81	12.52	13.22	13.93
АРМАТУРНАЯ СТАЛЬ	6.249	6.646	7.043	7.440	7.361	7.820	8.279	8.738	8.474	8.995	9.515	10.04	9.587	10.17	10.75	11.33	11.81	12.52	13.22	13.93
КЛАСС А-I	0.320	0.320	0.320	0.320	0.320	0.320	0.320	0.320	0.320	0.320	0.320	0.320	0.320	0.320	0.320	0.320	0.320	0.320	0.320	0.320
Ф6АI ГОСТ 5781-75	0.320	0.320	0.320	0.320	0.320	0.320	0.320	0.320	0.320	0.320	0.320	0.320	0.320	0.320	0.320	0.320	0.320	0.320	0.320	0.320
КЛАСС А-III	1.012	1.101	1.190	1.278	1.012	1.101	1.190	1.278	1.012	1.101	1.190	1.278	1.012	1.101	1.190	1.278	1.012	1.101	1.190	1.278
Ф12АIII ГОСТ 5.1459-72*	1.012	1.101	1.190	1.278	1.012	1.101	1.190	1.278	1.012	1.101	1.190	1.278	1.012	1.101	1.190	1.278	1.012	1.101	1.190	1.278
КЛАСС В-I	4.917	5.225	5.533	5.842	6.030	6.400	6.770	7.140	7.143	7.574	8.006	8.437	8.255	8.749	9.242	9.735	10.48	11.10	11.71	12.33
Ф5ВI ГОСТ 6727-53*	4.917	5.225	5.533	5.842	6.030	6.400	6.770	7.140	7.143	7.574	8.006	8.437	8.255	8.749	9.242	9.735	10.48	11.10	11.71	12.33
ЗАКЛАДНЫЕ ИЗДЕЛИЯ	7.755	7.913	8.071	8.228	7.755	7.913	8.071	8.228	7.755	7.913	8.071	8.228	7.755	7.913	9.112	9.270	7.755	8.955	9.112	9.270
ПРОФИЛЬНАЯ СТАЛЬ	3.140	3.140	3.140	3.140	3.140	3.140	3.140	3.140	3.140	3.140	3.140	3.140	3.140	3.140	3.140	3.140	3.140	3.140	3.140	3.140
УГЛОВАЯ	1.440	1.440	1.440	1.440	1.440	1.440	1.440	1.440	1.440	1.440	1.440	1.440	1.440	1.440	1.440	1.440	1.440	1.440	1.440	1.440
L45Х45Х4 ГОСТ 8509-72 С38/23	1.440	1.440	1.440	1.440	1.440	1.440	1.440	1.440	1.440	1.440	1.440	1.440	1.440	1.440	1.440	1.440	1.440	1.440	1.440	1.440
ПОЛОСОВАЯ	1.700	1.700	1.700	1.700	1.700	1.700	1.700	1.700	1.700	1.700	1.700	1.700	1.700	1.700	1.700	1.700	1.700	1.700	1.700	1.700
-120Х6 ГОСТ 103-76 С38/23	1.700	1.700	1.700	1.700	1.700	1.700	1.700	1.700	1.700	1.700	1.700	1.700	1.700	1.700	1.700	1.700	1.700	1.700	1.700	1.700
АРМАТУРНАЯ СТАЛЬ	4.615	4.773	4.931	5.088	4.615	4.773	4.931	5.088	4.615	4.773	4.931	5.088	4.615	4.773	5.972	6.130	4.615	5.815	5.972	6.130
КЛАСС А-I	2.452	2.610	2.768	2.926	2.452	2.610	2.768	2.926	2.452	2.610	2.768	2.926	2.452	2.610	3.468	3.626	2.452	3.310	3.468	3.626
Ф8АI ГОСТ 5781-75	0.852	1.010	1.168	1.326	0.852	1.010	1.168	1.326	0.852	1.010	1.168	1.326	0.852	1.010	1.168	1.326	0.852	1.010	1.168	1.326
Ф10АI ГОСТ 5781-75	1.600	1.600	1.600	1.600	1.600	1.600	1.600	1.600	1.600	1.600	1.600	1.600	1.600	1.600			1.600			
Ф12АI ГОСТ 5781-75															2.300	2.300		2.300	2.300	2.300
КЛАСС А-III	2.163	2.163	2.163	2.163	2.163	2.163	2.163	2.163	2.163	2.163	2.163	2.163	2.163	2.163	2.505	2.505	2.163	2.505	2.505	2.505
Ф6АIII ГОСТ 5781-75	0.818	0.818	0.818	0.818	0.818	0.818	0.818	0.818	0.818	0.818	0.818	0.818	0.818	0.818	0.818	0.818	0.818	0.818	0.818	0.818
Ф8АIII ГОСТ 5781-75	0.568	0.568	0.568	0.568	0.568	0.568	0.568	0.568	0.568	0.568	0.568	0.568	0.568	0.568	0.568	0.568	0.568	0.568	0.568	0.568
Ф10АIII ГОСТ 5.1459-72*	0.777	0.777	0.777	0.777	0.777	0.777	0.777	0.777	0.777	0.777	0.777	0.777	0.777	0.777			0.777			
Ф12АIII ГОСТ 5.1459-72*															1.119	1.119		1.119	1.119	1.119

НАИМЕНОВАНИЕ	КОЛ-НА ИСПОЛН. 1.020-1.5-2 6.0.0.0-																			
	100	101	102	103	104	105	106	107	108	109	110	111	112	113	114	115	116	117	118	119
МАТЕРИАЛЫ:																				
БЕТОН ЯЧ. М25 М.КУВ.	0.212	0.276	0.249	0.321	0.299	0.386	0.083	0.109	0.126	0.165	0.168	0.219	0.182	0.238	0.211	0.275	0.254	0.332	0.297	0.388
ПОКАЗАТЕЛИ:																				
МАССА СТАЛИ КГ	7.493	7.972	7.678	8.157	8.337	8.863	4.254	4.516	4.883	5.191	5.512	5.866	5.620	5.974	6.141	6.541	6.770	7.217	7.398	7.892
АРМАТУРНЫЕ ИЗДЕЛИЯ	4.221	4.543	4.406	4.728	5.066	5.434	1.695	1.879	2.324	2.554	2.953	3.229	3.061	3.337	3.582	3.904	4.211	4.579	4.840	5.254
АРМАТУРНАЯ СТАЛЬ	4.221	4.543	4.406	4.728	5.066	5.434	1.695	1.879	2.324	2.554	2.953	3.229	3.061	3.337	3.582	3.904	4.211	4.579	4.840	5.254
КЛАСС А-I	0.639	0.639	0.639	0.639	0.639	0.639														
Ф6АI ГОСТ 5781-75	0.639	0.639	0.639	0.639	0.639	0.639														
КЛАСС А-III	0.186	0.231	0.186	0.231	0.186	0.231	0.186	0.231	0.186	0.231	0.186	0.231	0.186	0.231	0.186	0.231	0.186	0.231	0.186	0.231
Ф12АШ ГОСТ 5.1459-72*	0.186	0.231	0.186	0.231	0.186	0.231	0.186	0.231	0.186	0.231	0.186	0.231	0.186	0.231	0.186	0.231	0.186	0.231	0.186	0.231
КЛАСС В-I	3.396	3.673	3.581	3.858	4.240	4.564	1.509	1.648	2.138	2.323	2.767	2.998	2.875	3.106	3.396	3.673	4.024	4.348	4.653	5.023
Ф5ВI ГОСТ 6727-53*	3.396	3.673	3.581	3.858	4.240	4.564	1.509	1.648	2.138	2.323	2.767	2.998	2.875	3.106	3.396	3.673	4.024	4.348	4.653	5.023
ЗАКЛАДНЫЕ ИЗДЕЛИЯ	3.271	3.429	3.271	3.429	3.271	3.429	2.559	2.638	2.559	2.638	2.559	2.638	2.559	2.638	2.559	2.638	2.559	2.638	2.559	2.638
ПРОФИЛЬНАЯ СТАЛЬ	1.420	1.420	1.420	1.420	1.420	1.420	0.660	0.660	0.660	0.660	0.660	0.660	0.660	0.660	0.660	0.660	0.660	0.660	0.660	0.660
ПОЛОСОВАЯ	1.420	1.420	1.420	1.420	1.420	1.420	0.660	0.660	0.660	0.660	0.660	0.660	0.660	0.660	0.660	0.660	0.660	0.660	0.660	0.660
-70Х6 ГОСТ 103-76 С38/23							0.660	0.660	0.660	0.660	0.660	0.660	0.660	0.660	0.660	0.660	0.660	0.660	0.660	0.660
-150Х6 ГОСТ 103-76 С38/23	1.420	1.420	1.420	1.420	1.420	1.420														
АРМАТУРНАЯ СТАЛЬ	1.851	2.009	1.851	2.009	1.851	2.009	1.899	1.978	1.899	1.978	1.899	1.978	1.899	1.978	1.899	1.978	1.899	1.978	1.899	1.978
КЛАСС А-I	0.800	0.800	0.800	0.800	0.800	0.800	1.226	1.305	1.226	1.305	1.226	1.305	1.226	1.305	1.226	1.305	1.226	1.305	1.226	1.305
Ф8АI ГОСТ 5781-75							0.426	0.505	0.426	0.505	0.426	0.505	0.426	0.505	0.426	0.505	0.426	0.505	0.426	0.505
Ф10АI ГОСТ 5781-75	0.800	0.800	0.800	0.800	0.800	0.800	0.800	0.800	0.800	0.800	0.800	0.800	0.800	0.800	0.800	0.800	0.800	0.800	0.800	0.800
КЛАСС А-III	1.051	1.209	1.051	1.209	1.051	1.209	0.672	0.672	0.672	0.672	0.672	0.672	0.672	0.672	0.672	0.672	0.672	0.672	0.672	0.672
Ф8АШ ГОСТ 5781-75	0.663	0.821	0.663	0.821	0.663	0.821	0.284	0.284	0.284	0.284	0.284	0.284	0.284	0.284	0.284	0.284	0.284	0.284	0.284	0.284
Ф10АШ ГОСТ 5.1459-72*	0.388	0.388	0.388	0.388	0.388	0.388	0.388	0.388	0.388	0.388	0.388	0.388	0.388	0.388	0.388	0.388	0.388	0.388	0.388	0.388

СКАЛА

ОПЕРАТСР ТЛП КОРТ

ЭПВЦ КиевЗНИИЭП

ИНВ. № ПОДЛ. | ПОДП. И ДАТА | ВЗАМ. ИНВ. №

НАИМЕНОВАНИЕ	КОЛ.НА ИСПОЛН. 1.020-1.5-2 6.0.0.0-																			
	120	121	122	123	124	125	126	127	128	129	130	131	132	133	134	135	136	137	138	139
МАТЕРИАЛЫ:																				
БЕТОН ЯЧ. М25 М.КУБ.	0.098	0.126	0.148	0.191	0.198	0.256	0.215	0.278	0.249	0.321	0.299	0.386	0.349	0.450	0.347	0.434	0.434	0.544	0.522	0.653
ПОКАЗАТЕЛИ:																				
МАССА СТАЛИ КГ	4.347	4.609	5.006	5.315	5.666	6.020	5.774	6.128	6.326	6.726	6.985	7.432	7.645	8.138	14.00	14.56	15.12	15.73	16.23	16.91
АРМАТУРНЫЕ ИЗДЕЛИЯ	1.788	1.971	2.448	2.677	3.107	3.383	3.215	3.491	3.767	4.089	4.427	4.795	5.086	5.501	6.249	6.646	7.361	7.820	8.474	8.995
АРМАТУРНАЯ СТАЛЬ	1.788	1.971	2.448	2.677	3.107	3.383	3.215	3.491	3.767	4.089	4.427	4.795	5.086	5.501	6.249	6.646	7.361	7.820	8.474	8.995
КЛАСС А-I															0.320	0.320	0.320	0.320	0.320	0.320
Ф6АI ГОСТ 5781-75															0.320	0.320	0.320	0.320	0.320	0.320
КЛАСС А-III	0.186	0.231	0.186	0.231	0.186	0.231	0.186	0.231	0.186	0.231	0.186	0.231	0.186	0.231	1.012	1.101	1.012	1.101	1.012	1.101
Ф12АШ ГОСТ 5.1459-72*	0.186	0.231	0.186	0.231	0.186	0.231	0.186	0.231	0.186	0.231	0.186	0.231	0.186	0.231	1.012	1.101	1.012	1.101	1.012	1.101
КЛАСС В-I	1.601	1.740	2.261	2.446	2.921	3.152	3.029	3.260	3.581	3.858	4.240	4.564	4.900	5.270	4.917	5.225	6.030	6.400	7.143	7.574
Ф5ВI ГОСТ 6727-53*	1.601	1.740	2.261	2.446	2.921	3.152	3.029	3.260	3.581	3.858	4.240	4.564	4.900	5.270	4.917	5.225	6.030	6.400	7.143	7.574
ЗАКЛАДНЫЕ ИЗДЕЛИЯ	2.559	2.638	2.559	2.638	2.559	2.638	2.559	2.638	2.559	2.638	2.559	2.638	2.559	2.638	7.755	7.913	7.755	7.913	7.755	7.913
ПРОФИЛЬНАЯ СТАЛЬ	0.660	0.660	0.660	0.660	0.660	0.660	0.660	0.660	0.660	0.660	0.660	0.660	0.660	0.660	3.140	3.140	3.140	3.140	3.140	3.140
УГЛОВАЯ															1.440	1.440	1.440	1.440	1.440	1.440
L45Х45Х4 ГОСТ 8509-72 С38/23															1.440	1.440	1.440	1.440	1.440	1.440
ПОЛОСОВАЯ	0.660	0.660	0.660	0.660	0.660	0.660	0.660	0.660	0.660	0.660	0.660	0.660	0.660	0.660	1.700	1.700	1.700	1.700	1.700	1.700
-70Х6 ГОСТ 103-76 С38/23	0.660	0.660	0.660	0.660	0.660	0.660	0.660	0.660	0.660	0.660	0.660	0.660	0.660	0.660						
-120Х6 ГОСТ 103-76 С38/23															1.700	1.700	1.700	1.700	1.700	1.700
АРМАТУРНАЯ СТАЛЬ	1.899	1.978	1.899	1.978	1.899	1.978	1.899	1.978	1.899	1.978	1.899	1.978	1.899	1.978	4.615	4.773	4.615	4.773	4.615	4.773
КЛАСС А-I	1.226	1.305	1.226	1.305	1.226	1.305	1.226	1.305	1.226	1.305	1.226	1.305	1.226	1.305	2.452	2.610	2.452	2.610	2.452	2.610
Ф8АI ГОСТ 5781-75	0.426	0.505	0.426	0.505	0.426	0.505	0.426	0.505	0.426	0.505	0.426	0.505	0.426	0.505	0.852	1.010	0.852	1.010	0.852	1.010
Ф10АI ГОСТ 5781-75	0.800	0.800	0.800	0.800	0.800	0.800	0.800	0.800	0.800	0.800	0.800	0.800	0.800	0.800	1.600	1.600	1.600	1.600	1.600	1.600
КЛАСС А-III	0.672	0.672	0.672	0.672	0.672	0.672	0.672	0.672	0.672	0.672	0.672	0.672	0.672	0.672	2.163	2.163	2.163	2.163	2.163	2.163
Ф6АШ ГОСТ 5781-75															0.818	0.818	0.818	0.818	0.818	0.818
Ф8АШ ГОСТ 5781-75	0.284	0.284	0.284	0.284	0.284	0.284	0.284	0.284	0.284	0.284	0.284	0.284	0.284	0.284	0.568	0.568	0.568	0.568	0.568	0.568
Ф10АШ ГОСТ 5.1459-72*	0.388	0.388	0.388	0.388	0.388	0.388	0.388	0.388	0.388	0.388	0.388	0.388	0.388	0.388	0.777	0.777	0.777	0.777	0.777	0.777

НАИМЕНОВАНИЕ	КОЛ-НА ИСПОЛН. 1.020-1.5-2 6.0.0.0-																			
	140	141	142	143																
МАТЕРИАЛЫ:																				
БЕТОН ЯЧ. М25 М.КУБ.	0.610	0.763	0.785	0.983																
ПОКАЗАТЕЛИ:																				
МАССА СТАЛИ КГ	17.34	18.08	19.57	21.47																
АРМАТУРНЫЕ ИЗДЕЛИЯ	9.587	10.17	11.81	12.52																
АРМАТУРНАЯ СТАЛЬ	9.587	10.17	11.81	12.52																
КЛАСС А-I	0.320	0.320	0.320	0.320																
Ф6АI ГОСТ 5781-75	0.320	0.320	0.320	0.320																
КЛАСС А-III	1.012	1.101	1.012	1.101																
Ф12АIII ГОСТ 5.1459-72*	1.012	1.101	1.012	1.101																
КЛАСС В-I	8.255	8.749	10.48	11.10																
Ф5ВI ГОСТ 6727-53*	8.255	8.749	10.48	11.10																
ЗАКЛАДНЫЕ ИЗДЕЛИЯ	7.755	7.913	7.755	8.955																
ПРОФИЛЬНАЯ СТАЛЬ	3.140	3.140	3.140	3.140																
УГЛОВАЯ	1.440	1.440	1.440	1.440																
L45Х45Х4 ГОСТ 8509-72 С38/23	1.440	1.440	1.440	1.440																
ПОЛОСОВАЯ	1.700	1.700	1.700	1.700																
-120Х6 ГОСТ 103-76 С38/23	1.700	1.700	1.700	1.700																
АРМАТУРНАЯ СТАЛЬ	4.615	4.773	4.615	5.815																
КЛАСС А-I	2.452	2.610	2.452	3.310																
Ф8АI ГОСТ 5781-75	0.852	1.010	0.852	1.010																
Ф10АI ГОСТ 5781-75	1.600	1.600	1.600																	
Ф12АI ГОСТ 5781-75				2.300																
КЛАСС А-III	2.163	2.163	2.163	2.505																
Ф6АIII ГОСТ 5781-75	0.818	0.818	0.818	0.818																
Ф8АIII ГОСТ 5781-75	0.568	0.568	0.568	0.568																
Ф10АIII ГОСТ 5.1459-72*	0.777	0.777	0.777																	
Ф12АIII ГОСТ 5.1459-72*				1.119																

ЭПВЦ КиевЗНИИЭП
СКАЛА
ОПЕРАТОР ТПП КОРТ
ИНВ. № ПОДЛ. | ПОДП. И ДАТА | ВЗАМ.ИНВ.№

ФОРМАТ	ЗОНА	ПОЗ.	ОБОЗНАЧЕНИЕ	НАИМЕНОВАНИЕ	КОЛ НА ИСПОЛН. 1.020-1.5-2 7.0.0.0-																			ПРИМЕЧАНИЕ
						001	002	003	004	005	006	007	008	009	010	011	012	013	014	015	016	017	018	019	
				ДОКУМЕНТАЦИЯ:																					
12			1.020-1.5-2 7.0.0.0 СВ	СБОРОЧНЫЙ ЧЕРТЕЖ	*	*	*	*	*	*	*	*	*	*	*	*	*	*	*	*	*	*	*	*	
12			1.020-1.5-6 0.0.0.0 УО	УЗЛЫ ОПАЛУБОЧНЫЕ	*	*	*	*	*	*	*	*	*	*	*	*	*	*	*	*	*	*	*	*	
12			1.020-1.5-2 7.0.0.0 ВМС	ВЕДОМОСТЬ МАТЕРИАЛОВ И ВЫБОРКА СТАЛИ	*	*	*	*	*	*	*	*	*	*	*	*	*	*	*	*	*	*	*	*	
12			1.020-1.5-2 0.0.0.0 ПЗ	ПОЯСНИТЕЛЬНАЯ ЗАПИСКА	*	*	*	*	*	*	*	*	*	*	*	*	*	*	*	*	*	*	*	*	
				СБОРОЧНЫЕ ЕДИНИЦЫ:																					
12		1	1.020-1.5-3 0.8.0.0	КАРКАС ПР. КП161.25	1																			
			1.020-1.5-3 0.8.0.0-01	КАРКАС ПР. КП161.30	-	1																		
			1.020-1.5-3 0.8.0.0-02	КАРКАС ПР. КП161.35	-	-	1																	
			1.020-1.5-3 0.8.0.0-03	КАРКАС ПР. КП161.40	-	-	-	1																
			1.020-1.5-3 0.8.0.0-04	КАРКАС ПР. КП162.25	-	-	-	-	1															
			1.020-1.5-3 0.8.0.0-05	КАРКАС ПР. КП162.30	-	-	-	-	-	1														
			1.020-1.5-3 0.8.0.0-06	КАРКАС ПР. КП162.35	-	-	-	-	-	-	1													
			1.020-1.5-3 0.8.0.0-07	КАРКАС ПР. КП162.40	-	-	-	-	-	-	-	1												
			1.020-1.5-3 0.8.0.0-08	КАРКАС ПР. КП163.25	-	-	-	-	-	-	-	-	1											
			1.020-1.5-3 0.8.0.0-09	КАРКАС ПР. КП163.30	-	-	-	-	-	-	-	-	-	1										
			1.020-1.5-3 0.8.0.0-10	КАРКАС ПР. КП163.35	-	-	-	-	-	-	-	-	-	-	1									
			1.020-1.5-3 0.8.0.0-11	КАРКАС ПР. КП163.40	-	-	-	-	-	-	-	-	-	-	-	1								
			1.020-1.5-3 0.8.0.0-12	КАРКАС ПР. КП164.25	-	-	-	-	-	-	-	-	-	-	-	-	1							
			1.020-1.5-3 0.8.0.0-13	КАРКАС ПР. КП164.30	-	-	-	-	-	-	-	-	-	-	-	-	-	1						
			1.020-1.5-3 0.8.0.0-14	КАРКАС ПР. КП164.35	-	-	-	-	-	-	-	-	-	-	-	-	-	-	1					
			1.020-1.5-3 0.8.0.0-15	КАРКАС ПР. КП164.40	-	-	-	-	-	-	-	-	-	-	-	-	-	-	-	1				
			1.020-1.5-3 0.8.0.0-16	КАРКАС ПР. КП165.25	-	-	-	-	-	-	-	-	-	-	-	-	-	-	-	-	1			
			1.020-1.5-3 0.8.0.0-17	КАРКАС ПР. КП165.30	-	-	-	-	-	-	-	-	-	-	-	-	-	-	-	-	-	1		
			1.020-1.5-3 0.8.0.0-18	КАРКАС ПР. КП165.35	-	-	-	-	-	-	-	-	-	-	-	-	-	-	-	-	-	-	1	
			1.020-1.5-3 0.8.0.0-19	КАРКАС ПР. КП165.40	-	-	-	-	-	-	-	-	-	-	-	-	-	-	-	-	-	-	-	1

НАЧ. ОТД	ВОЛЫНСКИЙ		25.03
Н. КОНТР.	ВАСИЛЬЕВА		24.03
ГИП	ВАНЯН		24.03
РУК. ГР.	ШАНАУРОВА		24.03
ПРОВЕР.	ХОДОШ		24.03
РАЗРАБ.	СОКОЛОВА		24.03

I.020-I.5-2 7.0.0.0

ПАНЕЛЬ 6ПС

ПАНЕЛЬ 7ПС

ПАНЕЛЬ 8ПС

СТАДИЯ	ЛИСТ	ЛИСТОВ
Р	1	8

ЦНИИЭП торгово-бытовых зданий и туристских комплексов

ФОРМАТ	ЗОНА	ПОЗ	ОБОЗНАЧЕНИЕ	НАИМЕНОВАНИЕ	КОЛ НА ИСПОЛН 1.020-1.5-2 7.0.0.0-																				ПРИМЕЧАНИЕ
					020	021	022	023	024	025	026	027	028	029	030	031	032	033	034	035	036	037	038	039	
				ДОКУМЕНТАЦИЯ:																					
12			1.020-1.5-2 7.0.0.0 СБ	СБОРОЧНЫЙ ЧЕРТЕЖ	*	*	*	*	*	*	*	*	*	*	*	*	*	*	*	*	*	*	*	*	
12			1.020-1.5-6 0.0.0.0 УО	УЗЛЫ ОПАЛУБОЧНЫЕ	*	*	*	*	*	*	*	*	*	*	*	*	*	*	*	*	*	*	*	*	
12			1.020-1.5-2 7.0.0.0 ВМС	ВЕДОМОСТЬ МАТЕРИАЛОВ И ВЫБОРКА СТАЛИ	*	*	*	*	*	*	*	*	*	*	*	*	*	*	*	*	*	*	*	*	
12			1.020-1.5-2 0.0.0.0 ПЗ	ПОЯСНИТЕЛЬНАЯ ЗАПИСКА	*	*	*	*	*	*	*	*	*	*	*	*	*	*	*	*	*	*	*	*	
				СБОРОЧНЫЕ ЕДИНИЦЫ:																					
12		1	1.020-1.5-3 0.8.0.0-20	КАРКАС ПР. КП166.25	1																				
			1.020-1.5-3 0.8.0.0-21	КАРКАС ПР. КП166.30	-	1																			
			1.020-1.5-3 0.8.0.0-22	КАРКАС ПР. КП166.35	-	-	1																		
			1.020-1.5-3 0.8.0.0-23	КАРКАС ПР. КП166.40	-	-	-	1																	
			1.020-1.5-3 0.8.0.0-24	КАРКАС ПР. КП167.25	-	-	-	-	1																
			1.020-1.5-3 0.8.0.0-25	КАРКАС ПР. КП167.30	-	-	-	-	-	1															
			1.020-1.5-3 0.8.0.0-26	КАРКАС ПР. КП167.35	-	-	-	-	-	-	1														
			1.020-1.5-3 0.8.0.0-27	КАРКАС ПР. КП167.40	-	-	-	-	-	-	-	1													
			1.020-1.5-3 0.8.0.0-28	КАРКАС ПР. КП168.25	-	-	-	-	-	-	-	-	1												
			1.020-1.5-3 0.8.0.0-29	КАРКАС ПР. КП168.30	-	-	-	-	-	-	-	-	-	1											
			1.020-1.5-3 0.8.0.0-30	КАРКАС ПР. КП168.35	-	-	-	-	-	-	-	-	-	-	1										
			1.020-1.5-3 0.8.0.0-31	КАРКАС ПР. КП168.40	-	-	-	-	-	-	-	-	-	-	-	1									
			1.020-1.5-3 0.8.0.0-32	КАРКАС ПР. КП169.25	-	-	-	-	-	-	-	-	-	-	-	-	1								
			1.020-1.5-3 0.8.0.0-33	КАРКАС ПР. КП169.30	-	-	-	-	-	-	-	-	-	-	-	-	-	1							
			1.020-1.5-3 0.8.0.0-34	КАРКАС ПР. КП169.35	-	-	-	-	-	-	-	-	-	-	-	-	-	-	1						
			1.020-1.5-3 0.8.0.0-35	КАРКАС ПР. КП169.40	-	-	-	-	-	-	-	-	-	-	-	-	-	-	-	1					
			1.020-1.5-3 0.8.0.0-36	КАРКАС ПР. КП170.25	-	-	-	-	-	-	-	-	-	-	-	-	-	-	-	-	1				
			1.020-1.5-3 0.8.0.0-37	КАРКАС ПР. КП170.30	-	-	-	-	-	-	-	-	-	-	-	-	-	-	-	-	-	1			
			1.020-1.5-3 0.8.0.0-38	КАРКАС ПР. КП170.35	-	-	-	-	-	-	-	-	-	-	-	-	-	-	-	-	-	-	1		
			1.020-1.5-3 0.8.0.0-39	КАРКАС ПР. КП170.40	-	-	-	-	-	-	-	-	-	-	-	-	-	-	-	-	-	-	-	1	

СКАЛА

ОПЕРАТОР ТЛП КОРТ

ЭПВЦ КиевЗНИИЭП

ИНВ. № ПОДЛ | ПОДП. И ДАТА | ВЗАМ. ИНВ. №

ФОРМАТ	ЗОНА	ПОЗ	ОБОЗНАЧЕНИЕ	НАИМЕНОВАНИЕ	КОЛ НА ИСПОЛН 1.020-1.5-2 7.0.0.0-																			ПРИМЕЧАНИЕ
					040	041	042	043	044	045	046	047	048	049	050	051	052	053	054	055	056	057	058	059	
				ДОКУМЕНТАЦИЯ:																				
12			1.020-1.5-2 7.0.0.0 СВ	СБОРОЧНЫЙ ЧЕРТЕЖ	*	*	*	*	*	*	*	*	*	*	*	*	*	*	*	*	*	*	*	*	
12			1.020-1.5-6 0.0.0.0 УО	УЗЛЫ ОПАЛУБОЧНЫЕ	*	*	*	*	*	*	*	*	*	*	*	*	*	*	*	*	*	*	*	*	
12			1.020-1.5-2 7.0.0.0 ВМС	ВЕДОМОСТЬ МАТЕРИАЛОВ И ВЫБОРКА СТАЛИ	*	*	*	*	*	*	*	*	*	*	*	*	*	*	*	*	*	*	*	*	
12			1.020-1.5-2 0.0.0.0 ПЗ	ПОЯСНИТЕЛЬНАЯ ЗАПИСКА	*	*	*	*	*	*	*	*	*	*	*	*	*	*	*	*	*	*	*	*	
				СБОРОЧНЫЕ ЕДИНИЦЫ:																				
12		1	1.020-1.5-3 0.8.0.0-40	КАРКАС ПР. КП171.25	1																			
			1.020-1.5-3 0.8.0.0-41	КАРКАС ПР. КП171.30	–	1																		
			1.020-1.5-3 0.8.0.0-42	КАРКАС ПР. КП171.35	–	–	1																	
			1.020-1.5-3 0.8.0.0-43	КАРКАС ПР. КП171.40	–	–	–	1																
			1.020-1.5-3 0.8.0.0-44	КАРКАС ПР. КП172.25	–	–	–	–	1															
			1.020-1.5-3 0.8.0.0-45	КАРКАС ПР. КП172.30	–	–	–	–	–	1														
			1.020-1.5-3 0.8.0.0-46	КАРКАС ПР. КП172.35	–	–	–	–	–	–	1													
			1.020-1.5-3 0.8.0.0-47	КАРКАС ПР. КП172.40	–	–	–	–	–	–	–	1												
			1.020-1.5-3 0.8.0.0-48	КАРКАС ПР. КП173.25	–	–	–	–	–	–	–	–	1											
			1.020-1.5-3 0.8.0.0-49	КАРКАС ПР. КП173.30	–	–	–	–	–	–	–	–	–	1										
			1.020-1.5-3 0.8.0.0-50	КАРКАС ПР. КП173.35	–	–	–	–	–	–	–	–	–	–	1									
			1.020-1.5-3 0.8.0.0-51	КАРКАС ПР. КП173.40	–	–	–	–	–	–	–	–	–	–	–	1								
			1.020-1.5-3 0.8.0.0-52	КАРКАС ПР. КП174.25	–	–	–	–	–	–	–	–	–	–	–	–	1							
			1.020-1.5-3 0.8.0.0-53	КАРКАС ПР. КП174.30	–	–	–	–	–	–	–	–	–	–	–	–	–	1						
			1.020-1.5-3 0.8.0.0-54	КАРКАС ПР. КП174.35	–	–	–	–	–	–	–	–	–	–	–	–	–	–	1					
			1.020-1.5-3 0.8.0.0-55	КАРКАС ПР. КП174.40	–	–	–	–	–	–	–	–	–	–	–	–	–	–	–	1				
			1.020-1.5-3 0.8.0.0-56	КАРКАС ПР. КП175.25	–	–	–	–	–	–	–	–	–	–	–	–	–	–	–	–	1			
			1.020-1.5-3 0.8.0.0-57	КАРКАС ПР. КП175.30	–	–	–	–	–	–	–	–	–	–	–	–	–	–	–	–	–	1		
			1.020-1.5-3 0.8.0.0-58	КАРКАС ПР. КП175.35	–	–	–	–	–	–	–	–	–	–	–	–	–	–	–	–	–	–	1	
			1.020-1.5-3 0.8.0.0-59	КАРКАС ПР. КП175.40	–	–	–	–	–	–	–	–	–	–	–	–	–	–	–	–	–	–	–	1

Инв. № подл. | Подп. и дата | Взам. инв. №

ФОРМАТ	ЗОНА	ПОЗ	ОБОЗНАЧЕНИЕ	НАИМЕНОВАНИЕ	КОЛ НА ИСПОЛН 1.020-1.5-2 7.0.0.0-																			ПРИМЕЧАНИЕ
					060	061	062	063	064	065	066	067	068	069	070	071	072	073	074	075	076	077	078	079	
				ДОКУМЕНТАЦИЯ:																				
12			1.020-1.5-2 7.0.0.0 СБ	СВОРОЧНЫЙ ЧЕРТЕЖ	*	*	*	*	*	*	*	*	*	*	*	*	*	*	*	*	*	*	*	*	
12			1.020-1.5-6 0.0.0.0 УО	УЗЛЫ ОПАЛУБОЧНЫЕ	*	*	*	*	*	*	*	*	*	*	*	*	*	*	*	*	*	*	*	*	
12			1.020-1.5-2 7.0.0.0 ВМС	ВЕДОМОСТЬ МАТЕРИАЛОВ И ВЫБОРКА СТАЛИ	*	*	*	*	*	*	*	*	*	*	*	*	*	*	*	*	*	*	*	*	
12			1.020-1.5-2 0.0.0.0 ПЗ	ПОЯСНИТЕЛЬНАЯ ЗАПИСКА	*	*	*	*	*	*	*	*	*	*	*	*	*	*	*	*	*	*	*	*	
				СБОРОЧНЫЕ ЕДИНИЦЫ:																				
12		1	1.020-1.5-3 0.8.0.0-60	КАРКАС ПР. КП176.25	1																			
			1.020-1.5-3 0.8.0.0-61	КАРКАС ПР. КП176.30	–	1																		
			1.020-1.5-3 0.8.0.0-62	КАРКАС ПР. КП176.35	–	–	1																	
			1.020-1.5-3 0.8.0.0-63	КАРКАС ПР. КП176.40	–	–	–	1																
			1.020-1.5-3 0.7.0.0-32	КАРКАС ПР. КП177.25	–	–	–	–	1															
			1.020-1.5-3 0.7.0.0-33	КАРКАС ПР. КП177.30	–	–	–	–	–	1														
			1.020-1.5-3 0.7.0.0-34	КАРКАС ПР. КП177.35	–	–	–	–	–	–	1													
			1.020-1.5-3 0.7.0.0-35	КАРКАС ПР. КП177.40	–	–	–	–	–	–	–	1												
			1.020-1.5-3 0.7.0.0-36	КАРКАС ПР. КП178.25	–	–	–	–	–	–	–	–	1											
			1.020-1.5-3 0.7.0.0-37	КАРКАС ПР. КП178.30	–	–	–	–	–	–	–	–	–	1										
			1.020-1.5-3 0.7.0.0-38	КАРКАС ПР. КП178.35	–	–	–	–	–	–	–	–	–	–	1									
			1.020-1.5-3 0.7.0.0-39	КАРКАС ПР. КП178.40	–	–	–	–	–	–	–	–	–	–	–	1								
			1.020-1.5-3 0.7.0.0-40	КАРКАС ПР. КП179.25	–	–	–	–	–	–	–	–	–	–	–	–	1							
			1.020-1.5-3 0.7.0.0-41	КАРКАС ПР. КП179.30	–	–	–	–	–	–	–	–	–	–	–	–	–	1						
			1.020-1.5-3 0.7.0.0-42	КАРКАС ПР. КП179.35	–	–	–	–	–	–	–	–	–	–	–	–	–	–	1					
			1.020-1.5-3 0.7.0.0-43	КАРКАС ПР. КП179.40	–	–	–	–	–	–	–	–	–	–	–	–	–	–	–	1				
			1.020-1.5-3 0.7.0.0-44	КАРКАС ПР. КП180.25	–	–	–	–	–	–	–	–	–	–	–	–	–	–	–	–	1			
			1.020-1.5-3 0.7.0.0-45	КАРКАС ПР. КП180.30	–	–	–	–	–	–	–	–	–	–	–	–	–	–	–	–	–	1		
			1.020-1.5-3 0.7.0.0-46	КАРКАС ПР. КП180.35	–	–	–	–	–	–	–	–	–	–	–	–	–	–	–	–	–	–	1	
			1.020-1.5-3 0.7.0.0-47	КАРКАС ПР. КП180.40	–	–	–	–	–	–	–	–	–	–	–	–	–	–	–	–	–	–	–	1

ЭПВЦ КиевЗНИИЭП | ОПЕРАТОР ТЛП КОРТ | СКАЛА

ВЗАМ. ИНВ.№ | ПОДП. И ДАТА | ИНВ.№ ПОДЛ.

I.020-I.5-2 7.0.0.0

ЛИСТ 4

17531 166 ФОРМАТ 12

ФОРМАТ	ЗОНА	ПОЗ.	ОБОЗНАЧЕНИЕ	НАИМЕНОВАНИЕ	КОЛ НА ИСПОЛН 1.020-1.5-2 7.0.0.0-																			ПРИМЕЧАНИЕ
					080	081	082	083	084	085	086	087	088	089	090	091	092	093	094	095	096	097	098	099	
				ДОКУМЕНТАЦИЯ:																				
12			1.020-1.5-2 7.0.0.0 СВ	СБОРОЧНЫЙ ЧЕРТЕЖ	*	*	*	*	*	*	*	*	*	*	*	*	*	*	*	*	*	*	*	*	
12			1.020-1.5-6 0.0.0.0 УО	УЗЛЫ ОПАЛУБОЧНЫЕ	*	*	*	*	*	*	*	*	*	*	*	*	*	*	*	*	*	*	*	*	
12			1.020-1.5-2 7.0.0.0 ВМС	ВЕДОМОСТЬ МАТЕРИАЛОВ И ВЫБОРКА СТАЛИ	*	*	*	*	*	*	*	*	*	*	*	*	*	*	*	*	*	*	*	*	
12			1.020-1.5-2 0.0.0.0 ПЗ	ПОЯСНИТЕЛЬНАЯ ЗАПИСКА	*	*	*	*	*	*	*	*	*	*	*	*	*	*	*	*	*	*	*	*	
				СБОРОЧНЫЕ ЕДИНИЦЫ:																				
12		1	1.020-1.5-3 0.7.0.0-48	КАРКАС ПР. КП181.25	1																			
			1.020-1.5-3 0.7.0.0-49	КАРКАС ПР. КП181.30	–	1																		
			1.020-1.5-3 0.7.0.0-50	КАРКАС ПР. КП181.35	–	–	1																	
			1.020-1.5-3 0.7.0.0-51	КАРКАС ПР. КП181.40	–	–	–	1																
			1.020-1.5-3 0.7.0.0-52	КАРКАС ПР. КП182.25	–	–	–	–	1															
			1.020-1.5-3 0.7.0.0-53	КАРКАС ПР. КП182.30	–	–	–	–	–	1														
			1.020-1.5-3 0.7.0.0-54	КАРКАС ПР. КП182.35	–	–	–	–	–	–	1													
			1.020-1.5-3 0.7.0.0-55	КАРКАС ПР. КП182.40	–	–	–	–	–	–	–	1												
			1.020-1.5-3 0.7.0.0-56	КАРКАС ПР. КП183.25	–	–	–	–	–	–	–	–	1											
			1.020-1.5-3 0.7.0.0-57	КАРКАС ПР. КП183.30	–	–	–	–	–	–	–	–	–	1										
			1.020-1.5-3 0.7.0.0-58	КАРКАС ПР. КП183.35	–	–	–	–	–	–	–	–	–	–	1									
			1.020-1.5-3 0.7.0.0-59	КАРКАС ПР. КП183.40	–	–	–	–	–	–	–	–	–	–	–	1								
			1.020-1.5-3 0.7.0.0-60	КАРКАС ПР. КП184.25	–	–	–	–	–	–	–	–	–	–	–	–	1							
			1.020-1.5-3 0.7.0.0-61	КАРКАС ПР. КП184.30	–	–	–	–	–	–	–	–	–	–	–	–	–	1						
			1.020-1.5-3 0.7.0.0-62	КАРКАС ПР. КП184.35	–	–	–	–	–	–	–	–	–	–	–	–	–	–	1					
			1.020-1.5-3 0.7.0.0-63	КАРКАС ПР. КП184.40	–	–	–	–	–	–	–	–	–	–	–	–	–	–	–	1				
			1.020-1.5-3 0.7.0.0-64	КАРКАС ПР. КП185.25	–	–	–	–	–	–	–	–	–	–	–	–	–	–	–	–	1			
			1.020-1.5-3 0.7.0.0-65	КАРКАС ПР. КП185.30	–	–	–	–	–	–	–	–	–	–	–	–	–	–	–	–	–	1		
			1.020-1.5-3 0.7.0.0-66	КАРКАС ПР. КП185.35	–	–	–	–	–	–	–	–	–	–	–	–	–	–	–	–	–	–	1	
			1.020-1.5-3 0.7.0.0-67	КАРКАС ПР. КП185.40	–	–	–	–	–	–	–	–	–	–	–	–	–	–	–	–	–	–	–	1

ФОРМАТ	ЗОНА	ПОЗ	ОБОЗНАЧЕНИЕ	НАИМЕНОВАНИЕ	КОЛ НА ИСПОЛН 1.020-1.5-2 7.0.0.0-																			ПРИМЕЧАНИЕ
					100	101	102	103	104	105	106	107	108	109	110	111	112	113	114	115	116	117	118	119	
				ДОКУМЕНТАЦИЯ:																				
12			1.020-1.5-2 7.0.0.0 СВ	СБОРОЧНЫЙ ЧЕРТЕЖ	*	*	*	*	*	*	*	*	*	*	*	*	*	*	*	*	*	*	*	*	
12			1.020-1.5-6 0.0.0.0 УО	УЗЛЫ ОПАЛУБОЧНЫЕ	*	*	*	*	*	*	*	*	*	*	*	*	*	*	*	*	*	*	*	*	
12			1.020-1.5-2 7.0.0.0 ВМС	ВЕДОМОСТЬ МАТЕРИАЛОВ И ВЫБОРКА СТАЛИ	*	*	*	*	*	*	*	*	*	*	*	*	*	*	*	*	*	*	*	*	
12			1.020-1.5-2 0.0.0.0 ПЗ	ПОЯСНИТЕЛЬНАЯ ЗАПИСКА	*	*	*	*	*	*	*	*	*	*	*	*	*	*	*	*	*	*	*	*	
				СБОРОЧНЫЕ ЕДИНИЦЫ:																					
12		1	1.020-1.5-3 0.7.0.0-68	КАРКАС ПР. КП186.25	1																			
			1.020-1.5-3 0.7.0.0-69	КАРКАС ПР. КП186.30	-	1																		
			1.020-1.5-3 0.7.0.0-70	КАРКАС ПР. КП186.35	-	-	1																	
			1.020-1.5-3 0.7.0.0-71	КАРКАС ПР. КП186.40	-	-	-	1																
			1.020-1.5-3 0.8.0.0-12	КАРКАС ПР. КП164.25	-	-	-	-	1															
			1.020-1.5-3 0.8.0.0-13	КАРКАС ПР. КП164.30	-	-	-	-	-	1														
			1.020-1.5-3 0.8.0.0-16	КАРКАС ПР. КП165.25	-	-	-	-	-	-	1													
			1.020-1.5-3 0.8.0.0-17	КАРКАС ПР. КП165.30	-	-	-	-	-	-	-	1												
			1.020-1.5-3 0.8.0.0-20	КАРКАС ПР. КП166.25	-	-	-	-	-	-	-	-	1											
			1.020-1.5-3 0.8.0.0-21	КАРКАС ПР. КП166.30	-	-	-	-	-	-	-	-	-	1										
			1.020-1.5-3 0.8.0.0-24	КАРКАС ПР. КП167.25	-	-	-	-	-	-	-	-	-	-	1									
			1.020-1.5-3 0.8.0.0-25	КАРКАС ПР. КП167.30	-	-	-	-	-	-	-	-	-	-	-	1								
			1.020-1.5-3 0.8.0.0-28	КАРКАС ПР. КП168.25	-	-	-	-	-	-	-	-	-	-	-	-	1							
			1.020-1.5-3 0.8.0.0-29	КАРКАС ПР. КП168.30	-	-	-	-	-	-	-	-	-	-	-	-	-	1						
			1.020-1.5-3 0.8.0.0-44	КАРКАС ПР. КП172.25	-	-	-	-	-	-	-	-	-	-	-	-	-	-	1					
			1.020-1.5-3 0.8.0.0-45	КАРКАС ПР. КП172.30	-	-	-	-	-	-	-	-	-	-	-	-	-	-	-	1				
			1.020-1.5-3 0.8.0.0-48	КАРКАС ПР. КП173.25	-	-	-	-	-	-	-	-	-	-	-	-	-	-	-	-	1			
			1.020-1.5-3 0.8.0.0-49	КАРКАС ПР. КП173.30	-	-	-	-	-	-	-	-	-	-	-	-	-	-	-	-	-	1		
			1.020-1.5-3 0.8.0.0-52	КАРКАС ПР. КП174.25	-	-	-	-	-	-	-	-	-	-	-	-	-	-	-	-	-	-	1	
			1.020-1.5-3 0.8.0.0-53	КАРКАС ПР. КП174.30	-	-	-	-	-	-	-	-	-	-	-	-	-	-	-	-	-	-	-	1

17531 168 ФОРМАТ 12

ФОРМАТ	ЗОНА	ПОЗ.	ОБОЗНАЧЕНИЕ	НАИМЕНОВАНИЕ	КОЛ НА ИСПОЛН 1.020-1.5-2 7.0.0.0-																			ПРИМЕЧАНИЕ
					120	121	122	123	124	125	126	127	128	129	130	131	132	133	134	135	136	137	138	139	
				ДОКУМЕНТАЦИЯ:																				
12			1.020-1.5-2 7.0.0.0 СБ	СБОРОЧНЫЙ ЧЕРТЕЖ		*	*	*	*	*	*	*	*	*	*	*	*	*	*	*	*	*	*	
12			1.020-1.5-6 0.0.0.0 УО	УЗЛЫ ОПАЛУБОЧНЫЕ		*	*	*	*	*	*	*	*	*	*	*	*	*	*	*	*	*	*	
12			1.020-1.5-2 7.0.0.0 ВМС	ВЕДОМОСТЬ МАТЕРИАЛОВ И ВЫБОРКА СТАЛИ	*	*	*	*	*	*	*	*	*	*	*	*	*	*	*	*	*	*	*	
12			1.020-1.5-2 0.0.0.0 ПЗ	ПОЯСНИТЕЛЬНАЯ ЗАПИСКА	*	*	*	*	*	*	*	*	*	*	*	*	*	*	*	*	*	*	*	
				СБОРОЧНЫЕ ЕДИНИЦЫ:																				
12		1	1.020-1.5-3 0.8.0.0-56	КАРКАС ПР. КП175.25	1																			
			1.020-1.5-3 0.8.0.0-57	КАРКАС ПР. КП175.30	-	1																		
			1.020-1.5-3 0.8.0.0-60	КАРКАС ПР. КП176.25	-	-	1																	
			1.020-1.5-3 0.8.0.0-61	КАРКАС ПР. КП176.30	-	-	-	1																
			1.020-1.5-3 0.7.0.0-32	КАРКАС ПР. КП177.25	-	-	-	-	1															
			1.020-1.5-3 0.7.0.0-33	КАРКАС ПР. КП177.30	-	-	-	-	-	1														
			1.020-1.5-3 0.7.0.0-36	КАРКАС ПР. КП178.25	-	-	-	-	-	-	1													
			1.020-1.5-3 0.7.0.0-37	КАРКАС ПР. КП178.30	-	-	-	-	-	-	-	1												
			1.020-1.5-3 0.7.0.0-40	КАРКАС ПР. КП179.25	-	-	-	-	-	-	-	-	1											
			1.020-1.5-3 0.7.0.0-41	КАРКАС ПР. КП179.30	-	-	-	-	-	-	-	-	-	1										
			1.020-1.5-3 0.7.0.0-52	КАРКАС ПР. КП182.25	-	-	-	-	-	-	-	-	-	-	1									
			1.020-1.5-3 0.7.0.0-53	КАРКАС ПР. КП182.30	-	-	-	-	-	-	-	-	-	-	-	1								
			1.020-1.5-3 0.7.0.0-56	КАРКАС ПР. КП183.25	-	-	-	-	-	-	-	-	-	-	-	-	1							
			1.020-1.5-3 0.7.0.0-57	КАРКАС ПР. КП183.30	-	-	-	-	-	-	-	-	-	-	-	-	-	1						
			1.020-1.5-3 0.7.0.0-60	КАРКАС ПР. КП184.25	-	-	-	-	-	-	-	-	-	-	-	-	-	-	1					
			1.020-1.5-3 0.7.0.0-61	КАРКАС ПР. КП184.30	-	-	-	-	-	-	-	-	-	-	-	-	-	-	-	1				
			1.020-1.5-3 0.7.0.0-44	КАРКАС ПР. КП180.25	-	-	-	-	-	-	-	-	-	-	-	-	-	-	-	-	1			
			1.020-1.5-3 0.7.0.0-45	КАРКАС ПР. КП180.30	-	-	-	-	-	-	-	-	-	-	-	-	-	-	-	-	-	1		
			1.020-1.5-3 0.7.0.0-48	КАРКАС ПР. КП181.25	-	-	-	-	-	-	-	-	-	-	-	-	-	-	-	-	-	-	1	
			1.020-1.5-3 0.7.0.0-49	КАРКАС ПР. КП181.30	-	-	-	-	-	-	-	-	-	-	-	-	-	-	-	-	-	-	-	1

ФОРМАТ	ЗОНА	ПОЗ	ОБОЗНАЧЕНИЕ	НАИМЕНОВАНИЕ	КОЛ НА ИСПОЛН 1.020-1.5-2 7.0.0.0- 140	141	142	143	ПРИМЕЧАНИЕ
				ДОКУМЕНТАЦИЯ:					
12			1.020-1.5-2 7.0.0.0 СВ	СВОРОЧНЫЙ ЧЕРТЕЖ	*	*	*	*	
12			1.020-1.5-6 0.0.0.0 УО	УЗЛЫ ОПАЛУВОЧНЫЕ	*	*	*	*	
12			1.020-1.5-2 7.0.0.0 ВМС	ВЕДОМОСТЬ МАТЕРИАЛОВ И ВЫБОРКА СТАЛИ	*	*	*	*	
12			1.020-1.5-2 0.0.0.0 ПЗ	ПОЯСНИТЕЛЬНАЯ ЗАПИСКА	*	*	*	*	
				СВОРОЧНЫЕ ЕДИНИЦЫ:					
12		1	1.020-1.5-3 0.7.0.0-64	КАРКАС ПР. КП185.25	1				
			1.020-1.5-3 0.7.0.0-65	КАРКАС ПР. КП185.30	-	1			
			1.020-1.5-3 0.7.0.0-68	КАРКАС ПР. КП186.25	-	-	1		
			1.020-1.5-3 0.7.0.0-69	КАРКАС ПР. КП186.30	-	-	-	1	

ЭПВЦ КиевЗНИИЭП

ОПРАТОР ТЛП КОРТ

СКАЛА

ИНВ № ПОДЛ. | ПОДП. И ДАТА | ВЗАМ. ИНВ №

РИС. 1

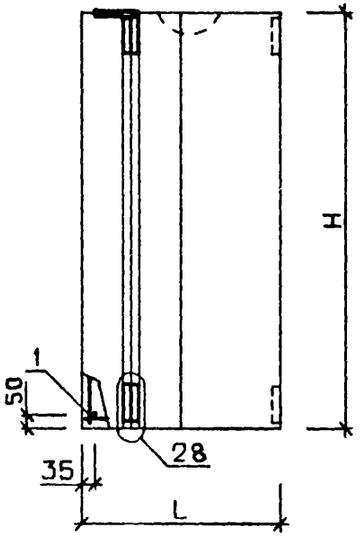

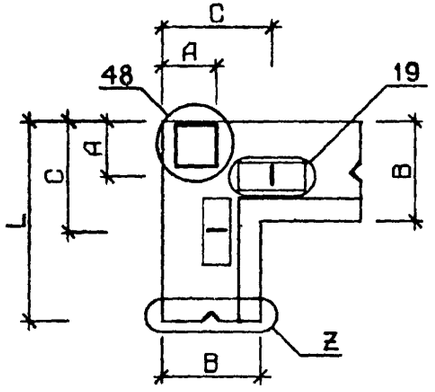

РИС. 2

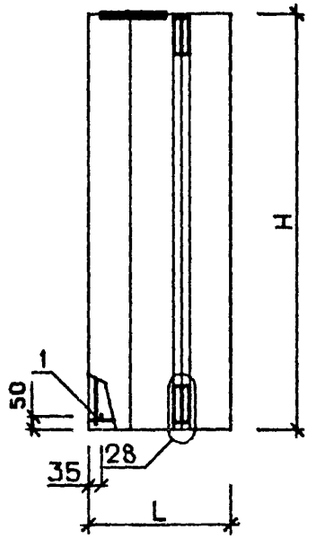

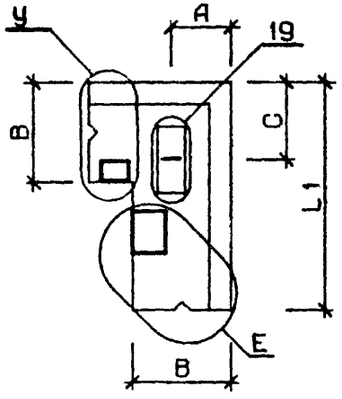

РИС. 3

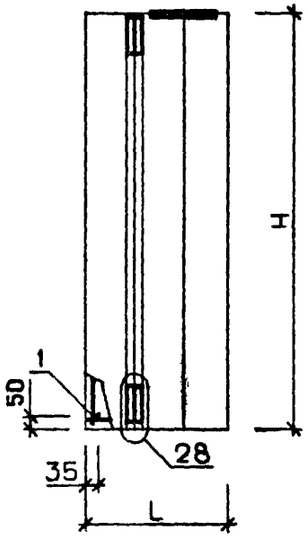

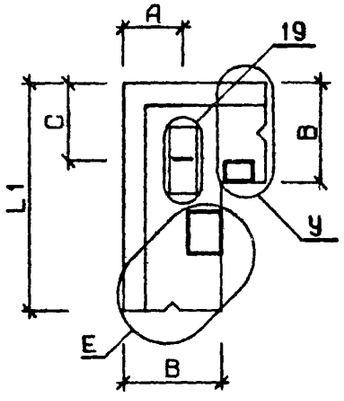

1. УЗЛЫ, ЗАМАРКИРОВАННЫЕ НА ЧЕРТЕЖЕ, РАЗРАБОТАНЫ В ВЫПУСКЕ 5-6
2. УЗЛЫ 38÷41 (БУКВЕННЫЙ ИНДЕКС „У") И УЗЕЛ 19 СМ. ЛИСТ 1. УЗЛЫ 29÷32, 44÷47 (БУКВЕННЫЙ ИНДЕКС „Е" И 33÷36 (БУКВЕННЫЙ ИНДЕКС „Z"), А ТАКЖЕ УЗЛЫ 28,48 СМ. ЛИСТ 2.

НАЧ. ОТД	ВОЛЫНСКИЙ		25.03
Н. КОНТР.	ВАСИЛЬЕВА		24.03
ГИП	ВАНЯН		24.03
РУК. ГР.	ШАНАУРОВА		24.03
ПРОВЕРИЛ	ХОДОШ		24.03
РАЗРАБ.	СОКОЛОВА		24.03

1.020-1.5-2 7.0.0.0 СБ

ПАНЕЛЬ 6ПС
ПАНЕЛЬ 7ПС
ПАНЕЛЬ 8ПС

СТАДИЯ	МАССА	МАСШТАБ
Р	СМ ТАБЛ	

ЛИСТ 1 ЛИСТОВ 6

ЦНИИЭП торгово бытовых зданий и туристских комплексов

ОБОЗНАЧЕНИЕ	МАРКА	РИС	L	L1	H	B	A	C	E	У	МАССА Т
1.020-1.5-2 7.0.0.0	6ПС57.180.25-П	3	570	410	1785	250	165	250	29	38	0.4
-001	6ПС62.180.30-П	3	620	460	1785	300	200	275	30	39	0.4
-002	6ПС67.180.35-П	3	670	510	1785	350	220	300	31	40	0.5
-003	6ПС72.180.40-П	3	720	560	1785	400	250	330	32	41	0.7
-004	6ПС57.210.25-П	3	570	410	2085	250	165	250	29	38	0.4
-005	6ПС62.210.30-П	3	620	460	2085	300	200	275	30	39	0.5
-006	6ПС67.210.35-П	3	670	510	2085	350	220	300	31	40	0.6
-007	6ПС72.210.40-П	3	720	560	2085	400	250	330	32	41	0.8
-008	6ПС57.270.25-П	3	570	410	2685	250	165	250	29	38	0.5
-009	6ПС62.270.30-П	3	620	460	2685	300	200	275	30	39	0.7
-010	6ПС67.270.35-П	3	670	510	2685	350	220	300	31	40	0.8
-011	6ПС72.270.40-П	3	720	560	2685	400	250	330	32	41	1.0
-012	6ПС71.120.25-П	3	710	410	1185	250	165	250	44	38	0.3
-013	6ПС76.120.30-П	3	760	460	1185	300	200	275	45	39	0.4
-014	6ПС81.120.35-П	3	810	510	1185	350	220	300	46	40	0.4
-015	6ПС86.120.40-П	3	860	560	1185	400	250	330	47	41	0.5
-016	6ПС71.150.25-П	3	710	410	1485	250	165	250	44	38	0.4
-017	6ПС76.150.30-П	3	760	460	1485	300	200	275	45	39	0.4
-018	6ПС81.150.35-П	3	810	510	1485	350	220	300	46	40	0.5
-019	6ПС86.150.40-П	3	800	560	1485	400	250	330	47	41	0.6
-020	6ПС71.180.25-П	3	710	410	1785	250	165	250	44	38	0.4
-021	6ПС76.180.30-П	3	760	460	1785	300	200	275	45	39	0.5
-022	6ПС81.180.35-П	3	810	510	1785	350	220	300	46	40	0.6
-023	6ПС86.180.40-П	3	860	560	1785	400	250	330	47	41	0.8
-024	6ПС71.210.25-П	3	710	410	2085	250	165	250	44	38	0.5
-025	6ПС76.210.30-П	3	760	460	2085	300	200	275	45	39	0.6
-026	6ПС81.210.35-П	3	810	510	2085	350	220	300	46	40	0.7
-027	6ПС86.210.40-П	3	860	560	2085	400	250	330	47	41	0.9
-028	6ПС71.270.25-П	3	710	410	2685	250	165	250	44	38	0.6
-029	6ПС76.270.30-П	3	760	460	2685	300	200	275	45	39	0.8

В ТАБЛИЦЕ ИСПОЛНЕНИЙ РАЗМЕРЫ ПРИВЕДЕНЫ В ММ.

ЭПВЦ КиевЗНИИЭП
ОПЕРАТОР ТЛП КОРТ
СКАЛА
ВЗАМ. ИНВ.№
ПОДП. И ДАТА
ИНВ.№ПОДЛ.

ОБОЗНАЧЕНИЕ	МАРКА	РИС	L	L1	H	B	A	C	E	У	МАССА Т
1.020-1.5-2 7.0.0.0-030	6ПС81.270.35-П	3	810	510	2685	350	220	300	46	40	1.0
-031	6ПС86.270.40-П	3	860	560	2685	400	250	330	47	41	1.1
-032	7ПС57.180.25-П	2	570	410	1785	250	165	250	29	38	0.4
-033	7ПС62.180.30-П	2	620	460	1785	300	200	275	30	39	0.4
-034	7ПС67.180.35-П	2	670	510	1785	350	220	300	31	40	0.5
-035	7ПС72.180.40-П	2	720	560	1785	400	250	330	32	41	0.7
-036	7ПС57.210.25-П	2	570	410	2085	250	165	250	29	38	0.4
-037	7ПС62.210.30-П	2	620	460	2085	300	200	275	30	39	0.5
-038	7ПС67.210.35-П	2	670	510	2085	350	220	300	31	40	0.6
-039	7ПС72.210.40-П	2	720	560	2085	400	250	330	32	41	0.8
-040	7ПС57.270.25-П	2	570	410	2685	250	165	250	29	38	0.5
-041	7ПС62.270.30-П	2	620	460	2685	300	200	275	30	39	0.7
-042	7ПС67.270.35-П	2	670	510	2685	350	220	300	31	40	0.8
-043	7ПС72.270.40-П	2	720	560	2685	400	250	330	32	41	1.0
-044	7ПС71.120.25-П	2	710	410	1185	250	165	250	44	38	0.3
-045	7ПС76.120.30-П	2	760	460	1185	300	200	275	45	39	0.4
-046	7ПС81.120.35-П	2	810	510	1185	350	220	300	46	40	0.4
-047	7ПС86.120.40-П	2	860	560	1185	400	250	330	47	41	0.5
-048	7ПС71.150.25-П	2	710	410	1485	250	165	250	44	38	0.4
-049	7ПС76.150.30-П	2	760	460	1485	300	200	275	45	39	0.4
-050	7ПС81.150.35-П	2	810	510	1485	350	220	300	46	40	0.5
-051	7ПС86.150.40-П	2	860	560	1485	400	250	330	47	41	0.6
-052	7ПС71.180.25-П	2	710	410	1785	250	165	250	44	38	0.4
-053	7ПС76.180.30-П	2	760	460	1785	300	200	275	45	39	0.5
-054	7ПС81.180.35-П	2	810	510	1785	350	220	300	46	40	0.6
-055	7ПС86.180.40-П	2	860	560	1785	400	250	330	47	41	0.8
-056	7ПС71.210.25-П	2	710	410	2085	250	165	250	44	38	0.5
-057	7ПС76.210.30-П	2	760	460	2085	300	200	275	45	39	0.6
-058	7ПС81.210.35-П	2	810	510	2085	350	220	300	46	40	0.7
-059	7ПС86.210.40-П	2	860	560	2085	400	250	330	47	41	0.9

ОБОЗНАЧЕНИЕ	МАРКА	РИС	L	L1	H	B	A	C	E	У	Z	МАССА Т
1.020-1.5-2 7.0.0.0-060	7ПС71.270.25-П	2	710	410	2685	250	165	250	44	38	-	0.6
-061	7ПС76.270.30-П	2	760	460	2685	300	200	275	45	39	-	0.8
-062	7ПС81.270.35-П	2	810	510	2685	350	220	300	46	40	-	1.0
-063	7ПС86.270.40-П	2	860	560	2685	400	250	330	47	41	-	1.1
-064	8ПС72.120.25-П	1	720	-	1185	250	165	250	-	-	33	0.4
-065	8ПС72.120.30-П	1	720	-	1185	300	200	275	-	-	34	0.4
-066	8ПС72.120.35-П	1	720	-	1185	350	220	300	-	-	35	0.5
-067	8ПС72.120.40-П	1	720	-	1185	400	250	330	-	-	36	0.5
-068	8ПС72.150.25-П	1	720	-	1485	250	165	250	-	-	33	0.5
-069	8ПС72.150.30-П	1	720	-	1485	300	200	275	-	-	34	0.5
-070	8ПС72.150.35-П	1	720	-	1485	350	220	300	-	-	35	0.6
-071	8ПС72.150.40-П	1	720	-	1485	400	250	330	-	-	36	0.6
-072	8ПС72.180.25-П	1	720	-	1785	250	165	250	-	-	33	0.6
-073	8ПС72.180.30-П	1	720	-	1785	300	200	275	-	-	34	0.6
-074	8ПС72.180.35-П	1	720	-	1785	350	220	300	-	-	35	0.7
-075	8ПС72.180.40-П	1	720	-	1785	400	250	330	-	-	36	0.8
-076	8ПС72.210.25-П	1	720	-	2085	250	165	250	-	-	33	0.7
-077	8ПС72.210.30-П	1	720	-	2085	300	200	275	-	-	34	0.8
-078	8ПС72.210.35-П	1	720	-	2085	350	220	300	-	-	35	0.8
-079	8ПС72.210.40-П	1	720	-	2085	400	250	330	-	-	36	0.9
-080	8ПС72.270.25-П	1	720	-	2685	250	165	250	-	-	33	0.9
-081	8ПС72.270.30-П	1	720	-	2685	300	200	275	-	-	34	1.0
-082	8ПС72.270.35-П	1	720	-	2685	350	220	300	-	-	35	1.1
-083	8ПС72.270.40-П	1	720	-	2685	400	250	330	-	-	36	1.1
-084	8ПС67.120.25-П	1	670	-	1185	250	165	250	-	-	33	0.4
-085	8ПС67.120.30-П	1	670	-	1185	300	200	275	-	-	34	0.4
-086	8ПС67.120.35-П	1	670	-	1185	350	220	300	-	-	35	0.4
-087	8ПС67.120.40-П	1	670	-	1185	400	250	330	-	-	36	0.5
-088	8ПС67.150.25-П	1	670	-	1485	250	165	250	-	-	33	0.4
-089	8ПС67.150.30-П	1	670	-	1485	300	200	275	-	-	34	0.5

ЭПВЦ КиевЗНИИЭП
ОПЕРАТОР ТЛП КОРТ
СКАЛА
ВЗАМ. ИНВ №
ПОДП. И ДАТА
ИНВ №ПОДЛ
17531 174 ФОРМАТ 12

ОБОЗНАЧЕНИЕ	МАРКА	РИС	L	L1	H	B	A	C	E	Z	y	МАССА Т
1.020-1.5-2 7.0.0.0-090	8ПС67.150.35-П	1	670	-	1485	350	220	300	-	35	-	0.5
-091	8ПС67.150.40-П	1	670	-	1485	400	250	330	-	36	-	0.6
-092	8ПС67.180.25-П	1	670	-	1785	250	165	250	-	33	-	0.5
-093	8ПС67.180.30-П	1	670	-	1785	300	200	275	-	34	-	0.6
-094	8ПС67.180.35-П	1	670	-	1785	350	220	300	-	35	-	0.6
-095	8ПС67.180.40-П	1	670	-	1785	400	250	330	-	36	-	0.7
-096	8ПС67.210.25-П	1	670	-	2085	250	165	250	-	33	-	0.6
-097	8ПС67.210.30-П	1	670	-	2085	300	200	275	-	34	-	0.7
-098	8ПС67.210.35-П	1	670	-	2085	350	220	300	-	35	-	0.8
-099	8ПС67.210.40-П	1	670	-	2085	400	250	330	-	36	-	0.8
-100	8ПС67.270.25-П	1	670	-	2685	250	165	250	-	33	-	0.8
-101	8ПС67.270.30-П	1	670	-	2685	300	200	275	-	34	-	0.9
-102	8ПС67.270.35-П	1	670	-	2685	350	220	300	-	35	-	1.0
-103	8ПС67.270.40-П	1	670	-	2685	400	250	330	-	36	-	1.0
-104	6ПС71.120.25-Я	3	710	410	1185	250	165	250	44	-	38	0.2
-105	6ПС76.120.30-Я	3	760	460	1185	300	200	275	45	-	39	0.3
-106	6ПС71.150.25-Я	3	710	410	1485	250	165	250	44	-	38	0.3
-107	6ПС76.150.30-Я	3	760	460	1485	300	200	275	45	-	39	0.3
-108	6ПС71.180.25-Я	3	710	410	1785	250	165	250	44	-	38	0.3
-109	6ПС76.180.30-Я	3	760	460	1785	300	200	275	45	-	39	0.4
-110	6ПС71.210.25-Я	3	710	410	2085	250	165	250	44	-	38	0.4
-111	6ПС76.210.30-Я	3	760	460	2085	300	200	275	45	-	39	0.5
-112	6ПС71.270.25-Я	3	710	410	2685	250	165	250	44	-	38	0.5
-113	6ПС76.270.30-Я	3	760	460	2685	300	200	275	45	-	39	0.6
-114	7ПС71.120.25-Я	2	710	410	1185	250	165	250	44	-	38	0.2
-115	7ПС76.120.30-Я	2	760	460	1185	300	200	275	45	-	39	0.3
-116	7ПС71.150.25-Я	2	710	410	1485	250	165	250	44	-	38	0.3
-117	7ПС76.150.30-Я	2	760	460	1485	300	200	275	45	-	39	0.3
-118	7ПС71.180.25-Я	2	710	410	1785	250	165	250	44	-	38	0.3
-119	7ПС76.180.30-Я	2	760	460	1785	300	200	275	45	-	39	0.4

ОБОЗНАЧЕНИЕ	МАРКА	РИС	L	L1	H	B	A	C	E	Z	У	МАССА Т
1.020-1.5-2 7.0.0.0-120	7ПС71.210.25-Я	2	710	410	2085	250	165	250	44	-	38	0.4
-121	7ПС76.210.30-Я	2	760	460	2085	300	200	275	45	-	39	0.5
-122	7ПС71.270.25-Я	2	710	410	2685	250	165	250	44	-	38	0.5
-123	7ПС76.270.30-Я	2	760	460	2685	300	200	275	45	-	39	0.6
-124	8ПС72.120.25-Я	1	720	-	1185	250	165	250	-	33	-	0.3
-125	8ПС72.120.30-Я	1	720	-	1185	300	200	275	-	34	-	0.3
-126	8ПС72.150.25-Я	1	720	-	1485	250	165	250	-	33	-	0.4
-127	8ПС72.150.30-Я	1	720	-	1485	300	200	275	-	34	-	0.4
-128	8ПС72.180.25-Я	1	720	-	1785	250	165	250	-	33	-	0.5
-129	8ПС72.180.30-Я	1	720	-	1785	300	200	275	-	34	-	0.5
-130	8ПС67.120.25-Я	1	670	-	1185	250	165	250	-	33	-	0.3
-131	8ПС67.120.30-Я	1	670	-	1185	300	200	275	-	34	-	0.3
-132	8ПС67.150.25-Я	1	670	-	1485	250	165	250	-	33	-	0.3
-133	8ПС67.150.30-Я	1	670	-	1485	300	200	275	-	34	-	0.4
-134	8ПС67.180.25-Я	1	670	-	1785	250	165	250	-	33	-	0.4
-135	8ПС67.180.30-Я	1	670	-	1785	300	200	275	-	34	-	0.5
-136	8ПС72.210.25-Я	1	720	-	2085	250	165	250	-	33	-	0.6
-137	8ПС72.210.30-Я	1	720	-	2085	300	200	275	-	34	-	0.7
-138	8ПС72.270.25-Я	1	720	-	2685	250	165	250	-	33	-	0.8
-139	8ПС72.270.30-Я	1	720	-	2685	300	200	275	-	34	-	0.8
-140	8ПС67.210.25-Я	1	670	-	2085	250	165	250	-	33	-	0.5
-141	8ПС67.210.30-Я	1	670	-	2085	300	200	275	-	34	-	0.6
-142	8ПС67.270.25-Я	1	670	-	2685	250	165	250	-	33	-	0.7
-143	8ПС67.270.30-Я	1	670	-	2685	300	200	275	-	34	-	0.8

ЭПВЦ КиевЗНИИЭП
ОПЕРАТОР ТПП КОРТ
СКАЛА
ВЗАМ. ИНВ.№
ПОДП. И ДАТА
ИНВ.№ПОДЛ

ТПП КОРТ | КиевЗНИИЭП

НАИМЕНОВАНИЕ	КОЛ НА ИСПОЛН. 1.020-1.5-2 7.0.0.0-																			
		001	002	003	004	005	006	007	008	009	010	011	012	013	014	015	016	017	018	019
МАТЕРИАЛЫ:																				
БЕТОН ЛЕГК. М50 М.КУБ.	0.278	0.366	0.464	0.570	0.325	0.428	0.541	0.666	0.418	0.551	0.697	0.857	0.220	0.287	0.360	0.439	0.276	0.360	0.451	0.550
РАСТВОР ЦЕМ. М100 М.КУБ.	0.035	0.039	0.042	0.046	0.041	0.045	0.049	0.053	0.053	0.058	0.063	0.069	0.027	0.029	0.031	0.034	0.033	0.036	0.039	0.042
РАСТВОР ЦЕМ. М50 М.КУБ.	0.013	0.013	0.013	0.013	0.015	0.015	0.015	0.015	0.019	0.019	0.019	0.019	0.011	0.011	0.011	0.011	0.014	0.014	0.014	0.014
ПОКАЗАТЕЛИ:																				
МАССА СТАЛИ КГ	10.04	10.60	11.16	12.25	10.80	11.93	12.55	13.17	12.83	13.56	15.93	16.66	9.092	9.547	10.00	10.46	9.986	10.49	11.52	12.03
АРМАТУРНЫЕ ИЗДЕЛИЯ	5.476	5.920	6.365	6.809	6.234	6.733	7.231	7.729	7.751	8.357	8.963	9.569	4.530	4.866	5.202	5.539	5.424	5.814	6.204	6.595
АРМАТУРНАЯ СТАЛЬ	5.476	5.920	6.365	6.809	6.234	6.733	7.231	7.729	7.751	8.357	8.963	9.569	4.530	4.866	5.202	5.539	5.424	5.814	6.204	6.595
КЛАСС А-I	0.093	0.115	0.138	0.160	0.093	0.115	0.138	0.160	0.093	0.115	0.138	0.160	0.093	0.115	0.138	0.160	0.093	0.115	0.138	0.160
Ф6АI ГОСТ 5781-75	0.093	0.115	0.138	0.160	0.093	0.115	0.138	0.160	0.093	0.115	0.138	0.160	0.093	0.115	0.138	0.160	0.093	0.115	0.138	0.160
КЛАСС А-III	0.506	0.550	0.595	0.639	0.506	0.550	0.595	0.639	0.506	0.550	0.595	0.639	0.506	0.550	0.595	0.639	0.506	0.550	0.595	0.639
Ф12АШ ГОСТ 5.1459-72*	0.506	0.550	0.595	0.639	0.506	0.550	0.595	0.639	0.506	0.550	0.595	0.639	0.506	0.550	0.595	0.639	0.506	0.550	0.595	0.639
КЛАСС В-I	4.877	5.254	5.632	6.010	5.635	6.067	6.498	6.930	7.152	7.691	8.231	8.770	3.930	4.200	4.470	4.740	4.824	5.148	5.472	5.795
Ф5ВI ГОСТ 6727-53*	4.877	5.254	5.632	6.010	5.635	6.067	6.498	6.930	7.152	7.691	8.231	8.770	3.930	4.200	4.470	4.740	4.824	5.148	5.472	5.795
ЗАКЛАДНЫЕ ИЗДЕЛИЯ	4.563	4.681	4.799	5.439	4.563	5.202	5.320	5.439	5.083	5.202	6.970	7.089	4.563	4.681	4.799	4.918	4.563	4.681	5.320	5.439
ПРОФИЛЬНАЯ СТАЛЬ	1.900	1.900	1.900	1.900	1.900	1.900	1.900	1.900	1.900	1.900	1.900	1.900	1.900	1.900	1.900	1.900	1.900	1.900	1.900	1.900
УГЛОВАЯ	0.720	0.720	0.720	0.720	0.720	0.720	0.720	0.720	0.720	0.720	0.720	0.720	0.720	0.720	0.720	0.720	0.720	0.720	0.720	0.720
L45X45X4 ГОСТ 8509-72 С38/23	0.720	0.720	0.720	0.720	0.720	0.720	0.720	0.720	0.720	0.720	0.720	0.720	0.720	0.720	0.720	0.720	0.720	0.720	0.720	0.720
ПОЛОСОВАЯ	1.180	1.180	1.180	1.180	1.180	1.180	1.180	1.180	1.180	1.180	1.180	1.180	1.180	1.180	1.180	1.180	1.180	1.180	1.180	1.180
-70X6 ГОСТ 103-76 С38/23	0.330	0.330	0.330	0.330	0.330	0.330	0.330	0.330	0.330	0.330	0.330	0.330	0.330	0.330	0.330	0.330	0.330	0.330	0.330	0.330
-120X6 ГОСТ 103-76 С38/23	0.850	0.850	0.850	0.850	0.850	0.850	0.850	0.850	0.850	0.850	0.850	0.850	0.850	0.850	0.850	0.850	0.850	0.850	0.850	0.850
АРМАТУРНАЯ СТАЛЬ	2.663	2.781	2.899	3.539	2.663	3.302	3.420	3.539	3.183	3.302	5.070	5.189	2.663	2.781	2.899	3.018	2.663	2.781	3.420	3.539
КЛАСС А-I	1.439	1.558	1.676	2.144	1.439	1.908	2.026	2.144	1.789	1.908	3.676	3.794	1.439	1.558	1.676	1.794	1.439	1.558	2.026	2.144
Ф8АI ГОСТ 5781-75	0.639	0.758	0.876	0.994	0.639	0.758	0.876	0.994	0.639	0.758	0.876	0.994	0.639	0.758	0.876	0.994	0.639	0.758	0.876	0.994
Ф10АI ГОСТ 5781-75	0.800	0.800	0.800		0.800								0.800	0.800	0.800	0.800	0.800	0.800		
Ф12АI ГОСТ 5781-75				1.150		1.150	1.150	1.150	1.150	1.150									1.150	1.150
Ф16АI ГОСТ 5781-75											2.800	2.800								
КЛАСС А-III	1.223	1.223	1.223	1.394	1.223	1.394	1.394	1.394	1.394	1.394	1.394	1.394	1.223	1.223	1.223	1.223	1.223	1.223	1.394	1.394
Ф6АШ ГОСТ 5781-75	0.409	0.409	0.409	0.409	0.409	0.409	0.409	0.409	0.409	0.409	0.409	0.409	0.409	0.409	0.409	0.409	0.409	0.409	0.409	0.409
Ф8АШ ГОСТ 5781-75	0.426	0.426	0.426	0.426	0.426	0.426	0.426	0.426	0.426	0.426	0.426	0.426	0.426	0.426	0.426	0.426	0.426	0.426	0.426	0.426
Ф10АШ ГОСТ 5.1459-72*	0.388	0.388	0.388		0.388								0.388	0.388	0.388	0.388	0.388	0.388		
Ф12АШ ГОСТ 5.1459-72*				0.559		0.559	0.559	0.559	0.559	0.559	0.559	0.559							0.559	0.559

МАРКИРОВКА ИЗДЕЛИЙ ПО ИСПОЛНЕНИЯМ ПРИВЕДЕНА

В ТАБЛИЦЕ ИСПОЛНЕНИЙ К СБОРОЧНОМУ ЧЕРТЕЖУ

НАЧ.ОТД	ВОЛЫНСКИЙ		25.03
Н.КОНТР.	ВАСИЛЬЕВА		24.03
ГИП	ВАНЯН		24.03
РУК. ГР.	ШАНАУРОВА		24.03
ПРОВЕР	ХОДОШ		24.03
РАЗРАБ	СОКОЛОВА		24.03

I.020-I.5-2 7.0.0.0 ВМС

ПАНЕЛЬ 6ПС
ПАНЕЛЬ 7ПС
ПАНЕЛЬ 8ПС

СТАДИЯ	ЛИСТ	ЛИСТОВ
Р	1	8

ЦНИИЭП торгово-бытовых зданий и туристских комплексов

НАИМЕНОВАНИЕ	КОЛ.НА ИСПОЛН. 1.020-1.5-2 7.0.0.0-																			
	020	021	022	023	024	025	026	027	028	029	030	031	032	033	034	035	036	037	038	039
МАТЕРИАЛЫ:																				
БЕТОН ЛЕГК. М50 М.КУБ.	0.332	0.433	0.542	0.661	0.387	0.505	0.633	0.772	0.499	0.651	0.816	0.994	0.278	0.366	0.464	0.570	0.325	0.428	0.541	0.666
РАСТВОР ЦЕМ. М100 М.КУБ.	0.040	0.044	0.047	0.051	0.047	0.051	0.055	0.059	0.060	0.066	0.071	0.076	0.035	0.039	0.042	0.046	0.041	0.045	0.049	0.053
РАСТВОР ЦЕМ. М50 М.КУБ.	0.017	0.017	0.017	0.017	0.019	0.019	0.019	0.019	0.025	0.025	0.025	0.025	0.013	0.013	0.013	0.013	0.015	0.015	0.015	0.015
ПОКАЗАТЕЛИ:																				
МАССА СТАЛИ КГ	10.88	11.96	12.53	13.09	12.30	12.91	13.53	15.79	14.08	14.81	17.18	17.91	10.04	10.60	11.16	12.25	10.80	11.93	12.55	13.17
АРМАТУРНЫЕ ИЗДЕЛИЯ	6.318	6.762	7.206	7.650	7.212	7.710	8.208	8.706	9.000	9.606	10.21	10.82	5.476	5.920	6.365	6.809	6.234	6.733	7.231	7.729
АРМАТУРНАЯ СТАЛЬ	6.318	6.762	7.206	7.650	7.212	7.710	8.208	8.706	9.000	9.606	10.21	10.82	5.476	5.920	6.365	6.809	6.234	6.733	7.231	7.729
КЛАСС А-I	0.093	0.115	0.138	0.160	0.093	0.115	0.138	0.160	0.093	0.115	0.138	0.160	0.093	0.115	0.138	0.160	0.093	0.115	0.138	0.160
Ф6АI ГОСТ 5781-75	0.093	0.115	0.138	0.160	0.093	0.115	0.138	0.160	0.093	0.115	0.138	0.160	0.093	0.115	0.138	0.160	0.093	0.115	0.138	0.160
КЛАСС А-Ш	0.506	0.550	0.595	0.639	0.506	0.550	0.595	0.639	0.506	0.550	0.595	0.639	0.506	0.550	0.595	0.639	0.506	0.550	0.595	0.639
Ф12АШ ГОСТ 5.1459-72*	0.506	0.550	0.595	0.639	0.506	0.550	0.595	0.639	0.506	0.550	0.595	0.639	0.506	0.550	0.595	0.639	0.506	0.550	0.595	0.639
КЛАСС В-I	5.718	6.096	6.474	6.851	6.612	7.044	7.476	7.907	8.400	8.940	9.479	10.02	4.877	5.254	5.632	6.010	5.635	6.067	6.498	6.930
Ф5ВI ГОСТ 6727-53*	5.718	6.096	6.474	6.851	6.612	7.044	7.476	7.907	8.400	8.940	9.479	10.02	4.877	5.254	5.632	6.010	5.635	6.067	6.498	6.930
ЗАКЛАДНЫЕ ИЗДЕЛИЯ	4.563	5.202	5.320	5.439	5.083	5.202	5.320	7.089	5.083	5.202	6.970	7.089	4.563	4.681	4.799	5.439	4.563	5.202	5.320	5.439
ПРОФИЛЬНАЯ СТАЛЬ	1.900	1.900	1.900	1.900	1.900	1.900	1.900	1.900	1.900	1.900	1.900	1.900	1.900	1.900	1.900	1.900	1.900	1.900	1.900	1.900
УГЛОВАЯ	0.720	0.720	0.720	0.720	0.720	0.720	0.720	0.720	0.720	0.720	0.720	0.720	0.720	0.720	0.720	0.720	0.720	0.720	0.720	0.720
L45Х45Х4 ГОСТ 8509-72 С38/23	0.720	0.720	0.720	0.720	0.720	0.720	0.720	0.720	0.720	0.720	0.720	0.720	0.720	0.720	0.720	0.720	0.720	0.720	0.720	0.720
ПОЛОСОВАЯ	1.180	1.180	1.180	1.180	1.180	1.180	1.180	1.180	1.180	1.180	1.180	1.180	1.180	1.180	1.180	1.180	1.180	1.180	1.180	1.180
-70Х6 ГОСТ 103-76 С38/23	0.330	0.330	0.330	0.330	0.330	0.330	0.330	0.330	0.330	0.330	0.330	0.330	0.330	0.330	0.330	0.330	0.330	0.330	0.330	0.330
-120Х6 ГОСТ 103-76 С38/23	0.850	0.850	0.850	0.850	0.850	0.850	0.850	0.850	0.850	0.850	0.850	0.850	0.850	0.850	0.850	0.850	0.850	0.850	0.850	0.850
АРМАТУРНАЯ СТАЛЬ	2.663	3.302	3.420	3.539	3.183	3.302	3.420	5.189	3.183	3.302	5.070	5.189	2.663	2.781	2.899	3.539	2.663	3.302	3.420	3.539
КЛАСС А-I	1.439	1.908	2.026	2.144	1.789	1.908	2.026	3.794	1.789	1.908	3.676	3.794	1.439	1.558	1.676	2.144	1.439	1.908	2.026	2.144
Ф8АI ГОСТ 5781-75	0.639	0.758	0.876	0.994	0.639	0.758	0.876	0.994	0.639	0.758	0.876	0.994	0.639	0.758	0.876	0.994	0.639	0.758	0.876	0.994
Ф10АI ГОСТ 5781-75	0.800												0.800	0.800	0.800		0.800			
Ф12АI ГОСТ 5781-75		1.150	1.150	1.150	1.150	1.150	1.150		1.150	1.150						1.150		1.150	1.150	1.150
Ф16АI ГОСТ 5781-75								2.800			2.800	2.800								
КЛАСС А-Ш	1.223	1.394	1.394	1.394	1.394	1.394	1.394	1.394	1.394	1.394	1.394	1.394	1.223	1.223	1.223	1.394	1.223	1.394	1.394	1.394
Ф6АШ ГОСТ 5781-75	0.409	0.409	0.409	0.409	0.409	0.409	0.409	0.409	0.409	0.409	0.409	0.409	0.409	0.409	0.409	0.409	0.409	0.409	0.409	0.409
Ф8АШ ГОСТ 5781-75	0.426	0.426	0.426	0.426	0.426	0.426	0.426	0.426	0.426	0.426	0.426	0.426	0.426	0.426	0.426	0.426	0.426	0.426	0.426	0.426
Ф10АШ ГОСТ 5.1459-72*	0.388												0.388	0.388	0.388		0.388			
Ф12АШ ГОСТ 5.1459-72*		0.559	0.559	0.559	0.559	0.559	0.559	0.559	0.559	0.559	0.559	0.559				0.559		0.559	0.559	0.559

НАИМЕНОВАНИЕ	КОЛ НА ИСПОЛН 1.020-1.5-2 7.0.0.0-																			
	040	041	042	043	044	045	046	047	048	049	050	051	052	053	054	055	056	057	058	059
МАТЕРИАЛЫ:																				
БЕТОН ЛЕГК. М50 М.КУВ.	0.418	0.551	0.697	0.857	0.220	0.287	0.360	0.439	0.276	0.360	0.451	0.550	0.332	0.433	0.542	0.661	0.387	0.505	0.633	0.772
РАСТВОР ЦЕМ. М100 М.КУБ.	0.053	0.058	0.063	0.069	0.027	0.029	0.031	0.034	0.033	0.036	0.039	0.042	0.040	0.044	0.047	0.051	0.047	0.051	0.055	0.059
РАСТВОР ЦЕМ. М50 М.КУВ.	0.019	0.019	0.019	0.019	0.011	0.011	0.011	0.011	0.014	0.014	0.014	0.014	0.017	0.017	0.017	0.017	0.019	0.019	0.019	0.019
ПОКАЗАТЕЛИ:																				
МАССА СТАЛИ КГ	12.83	13.56	15.93	16.66	9.092	9.547	10.00	10.46	9.986	10.49	11.52	12.03	10.88	11.96	12.53	13.09	12.30	12.91	13.53	15.79
АРМАТУРНЫЕ ИЗДЕЛИЯ	7.751	8.357	8.963	9.569	4.530	4.866	5.202	5.539	5.424	5.814	6.204	6.595	6.318	6.762	7.206	7.650	7.212	7.710	8.208	8.706
АРМАТУРНАЯ СТАЛЬ	7.751	8.357	8.963	9.569	4.530	4.866	5.202	5.539	5.424	5.814	6.204	6.595	6.318	6.762	7.206	7.650	7.212	7.710	8.208	8.706
КЛАСС А-I	0.093	0.115	0.138	0.160	0.093	0.115	0.138	0.160	0.093	0.115	0.138	0.160	0.093	0.115	0.138	0.160	0.093	0.115	0.138	0.160
Ф6 AI ГОСТ 5781-75	0.093	0.115	0.138	0.160	0.093	0.115	0.138	0.160	0.093	0.115	0.138	0.160	0.093	0.115	0.138	0.160	0.093	0.115	0.138	0.160
КЛАСС А-III	0.506	0.550	0.595	0.639	0.506	0.550	0.595	0.639	0.506	0.550	0.595	0.639	0.506	0.550	0.595	0.639	0.506	0.550	0.595	0.639
Ф12 AIII ГОСТ 5.1459-72*	0.506	0.550	0.595	0.639	0.506	0.550	0.595	0.639	0.506	0.550	0.595	0.639	0.506	0.550	0.595	0.639	0.506	0.550	0.595	0.639
КЛАСС В-I	7.152	7.691	8.231	8.770	3.930	4.200	4.470	4.740	4.824	5.148	5.472	5.795	5.718	6.096	6.474	6.851	6.612	7.044	7.476	7.907
Ф5 BI ГОСТ 6727-53*	7.152	7.691	8.231	8.770	3.930	4.200	4.470	4.740	4.824	5.148	5.472	5.795	5.718	6.096	6.474	6.851	6.612	7.044	7.476	7.907
ЗАКЛАДНЫЕ ИЗДЕЛИЯ	5.083	5.202	6.970	7.089	4.563	4.681	4.799	4.918	4.563	4.681	5.320	5.439	4.563	5.202	5.320	5.439	5.083	5.202	5.320	7.089
ПРОФИЛЬНАЯ СТАЛЬ	1.900	1.900	1.900	1.900	1.900	1.900	1.900	1.900	1.900	1.900	1.900	1.900	1.900	1.900	1.900	1.900	1.900	1.900	1.900	1.900
УГЛОВАЯ	0.720	0.720	0.720	0.720	0.720	0.720	0.720	0.720	0.720	0.720	0.720	0.720	0.720	0.720	0.720	0.720	0.720	0.720	0.720	0.720
L45X45X4 ГОСТ 8509-72 С38/23	0.720	0.720	0.720	0.720	0.720	0.720	0.720	0.720	0.720	0.720	0.720	0.720	0.720	0.720	0.720	0.720	0.720	0.720	0.720	0.720
ПОЛОСОВАЯ	1.180	1.180	1.180	1.180	1.180	1.180	1.180	1.180	1.180	1.180	1.180	1.180	1.180	1.180	1.180	1.180	1.180	1.180	1.180	1.180
-70X6 ГОСТ 103-76 С38/23	0.330	0.330	0.330	0.330	0.330	0.330	0.330	0.330	0.330	0.330	0.330	0.330	0.330	0.330	0.330	0.330	0.330	0.330	0.330	0.330
-120X6 ГОСТ 103-76 С38/23	0.850	0.850	0.850	0.850	0.850	0.850	0.850	0.850	0.850	0.850	0.850	0.850	0.850	0.850	0.850	0.850	0.850	0.850	0.850	0.850
АРМАТУРНАЯ СТАЛЬ	3.183	3.302	5.070	5.189	2.663	2.781	2.899	3.018	2.663	2.781	3.420	3.539	2.663	3.302	3.420	3.539	3.183	3.302	3.420	5.189
КЛАСС А-I	1.789	1.908	3.676	3.794	1.439	1.558	1.676	1.794	1.439	1.558	2.026	2.144	1.439	1.908	2.026	2.144	1.789	1.908	2.026	3.794
Ф8 AI ГОСТ 5781-75	0.639	0.758	0.876	0.994	0.639	0.758	0.876	0.994	0.639	0.758	0.876	0.994	0.639	0.758	0.876	0.994	0.639	0.758	0.876	0.994
Ф10 AI ГОСТ 5781-75					0.800	0.800	0.800	0.800	0.800	0.800			0.800							
Ф12 AI ГОСТ 5781-75	1.150	1.150									1.150	1.150		1.150	1.150	1.150	1.150	1.150	1.150	
Ф16 AI ГОСТ 5781-75			2.800	2.800																2.800
КЛАСС А-III	1.394	1.394	1.394	1.394	1.223	1.223	1.223	1.223	1.223	1.223	1.394	1.394	1.223	1.394	1.394	1.394	1.394	1.394	1.394	1.394
Ф6 AIII ГОСТ 5781-75	0.409	0.409	0.409	0.409	0.409	0.409	0.409	0.409	0.409	0.409	0.409	0.409	0.409	0.409	0.409	0.409	0.409	0.409	0.409	0.409
Ф8 AIII ГОСТ 5781-75	0.426	0.426	0.426	0.426	0.426	0.426	0.426	0.426	0.426	0.426	0.426	0.426	0.426	0.426	0.426	0.426	0.426	0.426	0.426	0.426
Ф10 AIII ГОСТ 5.1459-72*					0.388	0.388	0.388	0.388	0.388	0.388			0.388							
Ф12 AIII ГОСТ 5.1459-72*	0.559	0.559	0.559	0.559							0.559	0.559		0.559	0.559	0.559	0.559	0.559	0.559	0.559

НАИМЕНОВАНИЕ	КОЛ-НА ИСПОЛН. 1.020-1.5-2 7.0.0.0-																			
	060	061	062	063	064	065	066	067	068	069	070	071	072	073	074	075	076	077	078	079
МАТЕРИАЛЫ:																				
БЕТОН ЛЕГК. М50 М.КУВ.	0.499	0.651	0.816	0.994	0.305	0.360	0.409	0.452	0.382	0.451	0.512	0.567	0.459	0.542	0.616	0.681	0.536	0.633	0.720	0.796
РАСТВОР ЦЕМ. М100 М.КУВ.	0.060	0.066	0.071	0.076	0.022	0.020	0.018	0.015	0.028	0.025	0.022	0.019	0.034	0.030	0.026	0.023	0.039	0.035	0.031	0.027
РАСТВОР ЦЕМ. М50 М.КУВ.	0.025	0.025	0.025	0.025	0.026	0.026	0.026	0.026	0.032	0.032	0.032	0.032	0.039	0.039	0.039	0.039	0.045	0.045	0.045	0.045
ПОКАЗАТЕЛИ:																				
МАССА СТАЛИ КГ	14.08	14.81	17.18	17.91	11.35	11.60	11.84	12.08	12.29	12.56	12.84	13.11	13.22	13.53	13.83	14.14	14.16	14.49	14.83	15.16
АРМАТУРНЫЕ ИЗДЕЛИЯ	9.000	9.606	10.21	10.82	5.091	5.334	5.577	5.820	6.025	6.299	6.573	6.846	6.959	7.264	7.568	7.873	7.893	8.229	8.564	8.899
АРМАТУРНАЯ СТАЛЬ	9.000	9.606	10.21	10.82	5.091	5.334	5.577	5.820	6.025	6.299	6.573	6.846	6.959	7.264	7.568	7.873	7.893	8.229	8.564	8.899
КЛАСС А-I	0.093	0.115	0.138	0.160	0.479	0.479	0.479	0.479	0.479	0.479	0.479	0.479	0.479	0.479	0.479	0.479	0.479	0.479	0.479	0.479
Ф6AI ГОСТ 5781-75	0.093	0.115	0.138	0.160	0.479	0.479	0.479	0.479	0.479	0.479	0.479	0.479	0.479	0.479	0.479	0.479	0.479	0.479	0.479	0.479
КЛАСС А-III	0.506	0.550	0.595	0.639	0.373	0.462	0.550	0.639	0.373	0.462	0.550	0.639	0.373	0.462	0.550	0.639	0.373	0.462	0.550	0.639
Ф12AIII ГОСТ 5.1459-72*	0.506	0.550	0.595	0.639	0.373	0.462	0.550	0.639	0.373	0.462	0.550	0.639	0.373	0.462	0.550	0.639	0.373	0.462	0.550	0.639
КЛАСС В-I	8.400	8.940	9.479	10.02	4.239	4.393	4.547	4.701	5.173	5.358	5.543	5.728	6.107	6.323	6.538	6.754	7.041	7.287	7.534	7.781
Ф5BI ГОСТ 6727-53*	8.400	8.940	9.479	10.02	4.239	4.393	4.547	4.701	5.173	5.358	5.543	5.728	6.107	6.323	6.538	6.754	7.041	7.287	7.534	7.781
ЗАКЛАДНЫЕ ИЗДЕЛИЯ	5.083	5.202	6.970	7.089	6.263	6.263	6.263	6.263	6.263	6.263	6.263	6.263	6.263	6.263	6.263	6.263	6.263	6.263	6.263	6.263
ПРОФИЛЬНАЯ СТАЛЬ	1.900	1.900	1.900	1.900	2.500	2.500	2.500	2.500	2.500	2.500	2.500	2.500	2.500	2.500	2.500	2.500	2.500	2.500	2.500	2.500
УГЛОВАЯ	0.720	0.720	0.720	0.720	1.440	1.440	1.440	1.440	1.440	1.440	1.440	1.440	1.440	1.440	1.440	1.440	1.440	1.440	1.440	1.440
L45X45X4 ГОСТ 8509-72 С38/23	0.720	0.720	0.720	0.720	1.440	1.440	1.440	1.440	1.440	1.440	1.440	1.440	1.440	1.440	1.440	1.440	1.440	1.440	1.440	1.440
ПОЛОСОВАЯ	1.180	1.180	1.180	1.180	1.060	1.060	1.060	1.060	1.060	1.060	1.060	1.060	1.060	1.060	1.060	1.060	1.060	1.060	1.060	1.060
-70X6 ГОСТ 103-76 С38/23	0.330	0.330	0.330	0.330																
-120X6 ГОСТ 103-76 С38/23	0.850	0.850	0.850	0.850																
-150X6 ГОСТ 103-76 С38/23					1.060	1.060	1.060	1.060	1.060	1.060	1.060	1.060	1.060	1.060	1.060	1.060	1.060	1.060	1.060	1.060
АРМАТУРНАЯ СТАЛЬ	3.183	3.302	5.070	5.189	3.763	3.763	3.763	3.763	3.763	3.763	3.763	3.763	3.763	3.763	3.763	3.763	3.763	3.763	3.763	3.763
КЛАСС А-I	1.789	1.908	3.676	3.794	1.600	1.600	1.600	1.600	1.600	1.600	1.600	1.600	1.600	1.600	1.600	1.600	1.600	1.600	1.600	1.600
Ф8AI ГОСТ 5781-75	0.639	0.758	0.876	0.994																
Ф10AI ГОСТ 5781-75					1.600	1.600	1.600	1.600	1.600	1.600	1.600	1.600	1.600	1.600	1.600	1.600	1.600	1.600	1.600	1.600
Ф12AI ГОСТ 5781-75	1.150	1.150																		
Ф16AI ГОСТ 5781-75			2.800	2.800																
КЛАСС А-III	1.394	1.394	1.394	1.394	2.163	2.163	2.163	2.163	2.163	2.163	2.163	2.163	2.163	2.163	2.163	2.163	2.163	2.163	2.163	2.163
Ф6AIII ГОСТ 5781-75	0.409	0.409	0.409	0.409	0.818	0.818	0.818	0.818	0.818	0.818	0.818	0.818	0.818	0.818	0.818	0.818	0.818	0.818	0.818	0.818
Ф8AIII ГОСТ 5781-75	0.426	0.426	0.426	0.426	0.568	0.568	0.568	0.568	0.568	0.568	0.568	0.568	0.568	0.568	0.568	0.568	0.568	0.568	0.568	0.568
Ф10AIII ГОСТ 5.1459-72*					0.777	0.777	0.777	0.777	0.777	0.777	0.777	0.777	0.777	0.777	0.777	0.777	0.777	0.777	0.777	0.777
Ф12AIII ГОСТ 5.1459-72*	0.559	0.559	0.559	0.559																

ЭПВЦ КиевЗНИИЭП ТЛП КОРТ ОПЕРАТОР СКАЛА

ИНВ. № ПОДЛ. | ПОДП. И ДАТА | ВЗАМ ИНВ №

17531 180 ФОРМАТ 12

НАИМЕНОВАНИЕ	КОЛ.НА ИСПОЛН. 1.020-1.5-2 7.0.0.0-																			
	080	081	082	083	084	085	086	087	088	089	090	091	092	093	094	095	096	097	098	099
МАТЕРИАЛЫ:																				
БЕТОН ЛЕГК. М50 М.КУБ.	0.690	0.815	0.927	1.025	0.279	0.328	0.372	0.409	0.350	0.411	0.466	0.512	0.421	0.495	0.560	0.616	0.491	0.578	0.654	0.720
РАСТВОР ЦЕМ. М100 М.КУБ.	0.050	0.045	0.040	0.034	0.020	0.018	0.015	0.013	0.025	0.022	0.019	0.016	0.030	0.026	0.023	0.019	0.035	0.031	0.027	0.023
РАСТВОР ЦЕМ. М50 М.КУБ.	0.058	0.058	0.058	0.058	0.024	0.024	0.024	0.024	0.030	0.030	0.030	0.030	0.036	0.036	0.036	0.036	0.042	0.042	0.042	0.042
ПОКАЗАТЕЛИ:																				
МАССА СТАЛИ КГ	16.02	16.42	17.86	18.26	11.20	11.44	11.69	11.93	12.10	12.38	12.65	12.92	13.01	13.31	13.62	13.92	13.91	14.24	14.58	14.92
АРМАТУРНЫЕ ИЗДЕЛИЯ	9.761	10.16	10.56	10.95	4.937	5.180	5.423	5.666	5.840	6.114	6.388	6.661	6.743	7.048	7.352	7.657	7.647	7.982	8.317	8.653
АРМАТУРНАЯ СТАЛЬ	9.761	10.16	10.56	10.95	4.937	5.180	5.423	5.666	5.840	6.114	6.388	6.661	6.743	7.048	7.352	7.657	7.647	7.982	8.317	8.653
КЛАСС А-I	0.479	0.479	0.479	0.479	0.479	0.479	0.479	0.479	0.479	0.479	0.479	0.479	0.479	0.479	0.479	0.479	0.479	0.479	0.479	0.479
Ф6АI ГОСТ 5781-75	0.479	0.479	0.479	0.479	0.479	0.479	0.479	0.479	0.479	0.479	0.479	0.479	0.479	0.479	0.479	0.479	0.479	0.479	0.479	0.479
КЛАСС А-III	0.373	0.462	0.550	0.639	0.373	0.462	0.550	0.639	0.373	0.462	0.550	0.639	0.373	0.462	0.550	0.639	0.373	0.462	0.550	0.639
Ф12АШ ГОСТ 5.1459-72*	0.373	0.462	0.550	0.639	0.373	0.462	0.550	0.639	0.373	0.462	0.550	0.639	0.373	0.462	0.550	0.639	0.373	0.462	0.550	0.639
КЛАСС В-I	8.909	9.217	9.526	9.834	4.085	4.239	4.393	4.547	4.988	5.173	5.358	5.543	5.891	6.107	6.323	6.538	6.794	7.041	7.287	7.534
Ф5ВI ГОСТ 6727-53*	8.909	9.217	9.526	9.834	4.085	4.239	4.393	4.547	4.988	5.173	5.358	5.543	5.891	6.107	6.323	6.538	6.794	7.041	7.287	7.534
ЗАКЛАДНЫЕ ИЗДЕЛИЯ	6.263	6.263	7.304	7.304	6.263	6.263	6.263	6.263	6.263	6.263	6.263	6.263	6.263	6.263	6.263	6.263	6.263	6.263	6.263	6.263
ПРОФИЛЬНАЯ СТАЛЬ	2.500	2.500	2.500	2.500	2.500	2.500	2.500	2.500	2.500	2.500	2.500	2.500	2.500	2.500	2.500	2.500	2.500	2.500	2.500	2.500
УГЛОВАЯ	1.440	1.440	1.440	1.440	1.440	1.440	1.440	1.440	1.440	1.440	1.440	1.440	1.440	1.440	1.440	1.440	1.440	1.440	1.440	1.440
L45Х45Х4 ГОСТ 8509-72 С38/23	1.440	1.440	1.440	1.440	1.440	1.440	1.440	1.440	1.440	1.440	1.440	1.440	1.440	1.440	1.440	1.440	1.440	1.440	1.440	1.440
ПОЛОСОВАЯ	1.060	1.060	1.060	1.060	1.060	1.060	1.060	1.060	1.060	1.060	1.060	1.060	1.060	1.060	1.060	1.060	1.060	1.060	1.060	1.060
-150Х6 ГОСТ 103-76 С38/23	1.060	1.060	1.060	1.060	1.060	1.060	1.060	1.060	1.060	1.060	1.060	1.060	1.060	1.060	1.060	1.060	1.060	1.060	1.060	1.060
АРМАТУРНАЯ СТАЛЬ	3.763	3.763	4.804	4.804	3.763	3.763	3.763	3.763	3.763	3.763	3.763	3.763	3.763	3.763	3.763	3.763	3.763	3.763	3.763	3.763
КЛАСС А-I	1.600	1.600	2.300	2.300	1.600	1.600	1.600	1.600	1.600	1.600	1.600	1.600	1.600	1.600	1.600	1.600	1.600	1.600	1.600	1.600
Ф10АI ГОСТ 5781-75	1.600	1.600			1.600	1.600	1.600	1.600	1.600	1.600	1.600	1.600	1.600	1.600	1.600	1.600	1.600	1.600	1.600	1.600
Ф12АI ГОСТ 5781-75			2.300	2.300																
КЛАСС А-III	2.163	2.163	2.505	2.505	2.163	2.163	2.163	2.163	2.163	2.163	2.163	2.163	2.163	2.163	2.163	2.163	2.163	2.163	2.163	2.163
Ф6АШ ГОСТ 5781-75	0.818	0.818	0.818	0.818	0.818	0.818	0.818	0.818	0.818	0.818	0.818	0.818	0.818	0.818	0.818	0.818	0.818	0.818	0.818	0.818
Ф8АШ ГОСТ 5781-75	0.568	0.568	0.568	0.568	0.568	0.568	0.568	0.568	0.568	0.568	0.568	0.568	0.568	0.568	0.568	0.568	0.568	0.568	0.568	0.568
Ф10АШ ГОСТ 5.1459-72*	0.777	0.777			0.777	0.777	0.777	0.777	0.777	0.777	0.777	0.777	0.777	0.777	0.777	0.777	0.777	0.777	0.777	0.777
Ф12АШ ГОСТ 5.1459-72*			1.119	1.119																

НАИМЕНОВАНИЕ	КОЛ-НА ИСПОЛН. 1.020-1.5-2 7.0.0.0-																			
	100	101	102	103	104	105	106	107	108	109	110	111	112	113	114	115	116	117	118	119
МАТЕРИАЛЫ:																				
БЕТОН ЯЧ. М25 М.КУВ.					0.258	0.327	0.323	0.410	0.388	0.493	0.453	0.575	0.584	0.741	0.258	0.327	0.323	0.410	0.388	0.493
БЕТОН ЛЕГК. М50 М.КУВ.	0.633	0.744	0.842	0.927																
РАСТВОР ЦЕМ. М100 М.КУВ.	0.045	0.040	0.034	0.029																
РАСТВОР ЦЕМ. М50 М.КУВ.	0.054	0.054	0.054	0.054																
ПОКАЗАТЕЛИ:																				
МАССА СТАЛИ КГ	15.72	16.11	17.55	17.95	9.092	9.547	9.986	10.49	10.88	11.96	12.30	12.91	14.08	14.81	9.092	9.547	9.986	10.49	10.88	11.96
АРМАТУРНЫЕ ИЗДЕЛИЯ	9.453	9.850	10.25	10.64	4.530	4.866	5.424	5.814	6.318	6.762	7.212	7.710	9.000	9.606	4.530	4.866	5.424	5.814	6.318	6.762
АРМАТУРНАЯ СТАЛЬ	9.453	9.850	10.25	10.64	4.530	4.866	5.424	5.814	6.318	6.762	7.212	7.710	9.000	9.606	4.530	4.866	5.424	5.814	6.318	6.762
КЛАСС А-I	0.479	0.479	0.479	0.479	0.093	0.115	0.093	0.115	0.093	0.115	0.093	0.115	0.093	0.115	0.093	0.115	0.093	0.115	0.093	0.115
Ф6АI ГОСТ 5781-75	0.479	0.479	0.479	0.479	0.093	0.115	0.093	0.115	0.093	0.115	0.093	0.115	0.093	0.115	0.093	0.115	0.093	0.115	0.093	0.115
КЛАСС А-III	0.373	0.462	0.550	0.639	0.506	0.550	0.506	0.550	0.506	0.550	0.506	0.550	0.506	0.550	0.506	0.550	0.506	0.550	0.506	0.550
Ф12АIII ГОСТ 5.1459-72*	0.373	0.462	0.550	0.639	0.506	0.550	0.506	0.550	0.506	0.550	0.506	0.550	0.506	0.550	0.506	0.550	0.506	0.550	0.506	0.550
КЛАСС В-I	8.601	8.909	9.217	9.526	3.930	4.200	4.824	5.148	5.718	6.096	6.612	7.044	8.400	8.940	3.930	4.200	4.824	5.148	5.718	6.096
Ф5ВI ГОСТ 6727-53*	8.601	8.909	9.217	9.526	3.930	4.200	4.824	5.148	5.718	6.096	6.612	7.044	8.400	8.940	3.930	4.200	4.824	5.148	5.718	6.096
ЗАКЛАДНЫЕ ИЗДЕЛИЯ	6.263	6.263	7.304	7.304	4.563	4.681	4.563	4.681	4.563	5.202	5.083	5.202	5.083	5.202	4.563	4.681	4.563	4.681	4.563	5.202
ПРОФИЛЬНАЯ СТАЛЬ	2.500	2.500	2.500	2.500	1.900	1.900	1.900	1.900	1.900	1.900	1.900	1.900	1.900	1.900	1.900	1.900	1.900	1.900	1.900	1.900
УГЛОВАЯ	1.440	1.440	1.440	1.440	0.720	0.720	0.720	0.720	0.720	0.720	0.720	0.720	0.720	0.720	0.720	0.720	0.720	0.720	0.720	0.720
L45Х45Х4 ГОСТ 8509-72 С38/23	1.440	1.440	1.440	1.440	0.720	0.720	0.720	0.720	0.720	0.720	0.720	0.720	0.720	0.720	0.720	0.720	0.720	0.720	0.720	0.720
ПОЛОСОВАЯ	1.060	1.060	1.060	1.060	1.180	1.180	1.180	1.180	1.180	1.180	1.180	1.180	1.180	1.180	1.180	1.180	1.180	1.180	1.180	1.180
-70Х6 ГОСТ 103-76 С38/23					0.330	0.330	0.330	0.330	0.330	0.330	0.330	0.330	0.330	0.330	0.330	0.330	0.330	0.330	0.330	0.330
-120Х6 ГОСТ 103-76 С38/23					0.850	0.850	0.850	0.850	0.850	0.850	0.850	0.850	0.850	0.850	0.850	0.850	0.850	0.850	0.850	0.850
-150Х6 ГОСТ 103-76 С38/23	1.060	1.060	1.060	1.060																
АРМАТУРНАЯ СТАЛЬ	3.763	3.763	4.804	4.804	2.663	2.781	2.663	2.781	2.663	3.302	3.183	3.302	3.183	3.302	2.663	2.781	2.663	2.781	2.663	3.302
КЛАСС А-I	1.600	1.600	2.300	2.300	1.439	1.558	1.439	1.558	1.439	1.908	1.789	1.908	1.789	1.908	1.439	1.558	1.439	1.558	1.439	1.908
Ф8АI ГОСТ 5781-75					0.639	0.758	0.639	0.758	0.639	0.758	0.639	0.758	0.639	0.758	0.639	0.758	0.639	0.758	0.639	0.758
Ф10АI ГОСТ 5781-75	1.600	1.600			0.800	0.800	0.800	0.800	0.800						0.800	0.800	0.800	0.800	0.800	
Ф12АI ГОСТ 5781-75			2.300	2.300						1.150	1.150	1.150	1.150	1.150						1.150
КЛАСС А-III	2.163	2.163	2.505	2.505	1.223	1.223	1.223	1.223	1.223	1.394	1.394	1.394	1.394	1.394	1.223	1.223	1.223	1.223	1.223	1.394
Ф6АIII ГОСТ 5781-75	0.818	0.818	0.818	0.818	0.409	0.409	0.409	0.409	0.409	0.409	0.409	0.409	0.409	0.409	0.409	0.409	0.409	0.409	0.409	0.409
Ф8АIII ГОСТ 5781-75	0.568	0.568	0.568	0.568	0.426	0.426	0.426	0.426	0.426	0.426	0.426	0.426	0.426	0.426	0.426	0.426	0.426	0.426	0.426	0.426
Ф10АIII ГОСТ 5.1459-72*	0.777	0.777			0.388	0.388	0.388	0.388	0.388						0.388	0.388	0.388	0.388	0.388	
Ф12АIII ГОСТ 5.1459-72*			1.119	1.119						0.559	0.559	0.559	0.559	0.559						0.559

ЭПВЦ КиевЗНИИЭП ТЛП КОРТ ОПЕРАТОР СКАЛА

ВЗАМ ИНВ № ПОДП И ДАТА ИНВ № ПОДЛ

17531 182 ФОРМАТ 12

НАИМЕНОВАНИЕ	КОЛ-НА ИСПОЛН. 1.020-1.5-2 7.0.0.0-																			
	120	121	122	123	124	125	126	127	128	129	130	131	132	133	134	135				
МАТЕРИАЛЫ:																				
БЕТОН ЯЧ. М25 М.КУБ.	0.453	0.575	0.584	0.741	0.353	0.405	0.442	0.508	0.531	0.610	0.323	0.370	0.405	0.463	0.486	0.557				
ПОКАЗАТЕЛИ:																				
МАССА СТАЛИ КГ	12.30	12.91	14.08	14.81	11.35	11.60	12.29	12.56	13.22	13.53	11.20	11.44	12.10	12.38	13.01	13.31				
АРМАТУРНЫЕ ИЗДЕЛИЯ	7.212	7.710	9.000	9.606	5.091	5.334	6.025	6.299	6.959	7.264	4.937	5.180	5.840	6.114	6.743	7.048				
АРМАТУРНАЯ СТАЛЬ	7.212	7.710	9.000	9.606	5.091	5.334	6.025	6.299	6.959	7.264	4.937	5.180	5.840	6.114	6.743	7.048				
КЛАСС А-I	0.093	0.115	0.093	0.115	0.479	0.479	0.479	0.479	0.479	0.479	0.479	0.479	0.479	0.479	0.479	0.479				
Ф6АI ГОСТ 5781-75	0.093	0.115	0.093	0.115	0.479	0.479	0.479	0.479	0.479	0.479	0.479	0.479	0.479	0.479	0.479	0.479				
КЛАСС А-III	0.506	0.550	0.506	0.550	0.373	0.462	0.373	0.462	0.373	0.462	0.373	0.462	0.373	0.462	0.373	0.462				
Ф12АIII ГОСТ 5.1459-72*	0.506	0.550	0.506	0.550	0.373	0.462	0.373	0.462	0.373	0.462	0.373	0.462	0.373	0.462	0.373	0.462				
КЛАСС В-I	6.612	7.044	8.400	8.940	4.239	4.393	5.173	5.358	6.107	6.323	4.085	4.239	4.988	5.173	5.891	6.107				
Ф5ВI ГОСТ 6727-53*	6.612	7.044	8.400	8.940	4.239	4.393	5.173	5.358	6.107	6.323	4.085	4.239	4.988	5.173	5.891	6.107				
ЗАКЛАДНЫЕ ИЗДЕЛИЯ	5.083	5.202	5.083	5.202	6.263	6.263	6.263	6.263	6.263	6.263	6.263	6.263	6.263	6.263	6.263	6.263				
ПРОФИЛЬНАЯ СТАЛЬ	1.900	1.900	1.900	1.900	2.500	2.500	2.500	2.500	2.500	2.500	2.500	2.500	2.500	2.500	2.500	2.500				
УГЛОВАЯ	0.720	0.720	0.720	0.720	1.440	1.440	1.440	1.440	1.440	1.440	1.440	1.440	1.440	1.440	1.440	1.440				
L45Х45Х4 ГОСТ 8509-72 С38/23	0.720	0.720	0.720	0.720	1.440	1.440	1.440	1.440	1.440	1.440	1.440	1.440	1.440	1.440	1.440	1.440				
ПОЛОСОВАЯ	1.180	1.180	1.180	1.180	1.060	1.060	1.060	1.060	1.060	1.060	1.060	1.060	1.060	1.060	1.060	1.060				
-70Х6 ГОСТ 103-76 С38/23	0.330	0.330	0.330	0.330																
-120Х6 ГОСТ 103-76 С38/23	0.850	0.850	0.850	0.850																
-150Х6 ГОСТ 103-76 С38/23					1.060	1.060	1.060	1.060	1.060	1.060	1.060	1.060	1.060	1.060	1.060	1.060				
АРМАТУРНАЯ СТАЛЬ	3.183	3.302	3.183	3.302	3.763	3.763	3.763	3.763	3.763	3.763	3.763	3.763	3.763	3.763	3.763	3.763				
КЛАСС А-I	1.789	1.908	1.789	1.908	1.600	1.600	1.600	1.600	1.600	1.600	1.600	1.600	1.600	1.600	1.600	1.600				
Ф8АI ГОСТ 5781-75	0.639	0.758	0.639	0.758																
Ф10АI ГОСТ 5781-75					1.600	1.600	1.600	1.600	1.600	1.600	1.600	1.600	1.600	1.600	1.600	1.600				
Ф12АI ГОСТ 5781-75	1.150	1.150	1.150	1.150																
КЛАСС А-III	1.394	1.394	1.394	1.394	2.163	2.163	2.163	2.163	2.163	2.163	2.163	2.163	2.163	2.163	2.163	2.163				
Ф6АIII ГОСТ 5781-75	0.409	0.409	0.409	0.409	0.818	0.818	0.818	0.818	0.818	0.818	0.818	0.818	0.818	0.818	0.818	0.818				
Ф8АIII ГОСТ 5781-75	0.426	0.426	0.426	0.426	0.568	0.568	0.568	0.568	0.568	0.568	0.568	0.568	0.568	0.568	0.568	0.568				
Ф10АIII ГОСТ 5.1459-72*					0.777	0.777	0.777	0.777	0.777	0.777	0.777	0.777	0.777	0.777	0.777	0.777				
Ф12АIII ГОСТ 5.1459-72*	0.559	0.559	0.559	0.559																

НАИМЕНОВАНИЕ	КОЛ НА ИСПОЛН. 1.020-1.5-2 7.0.0.С-							
	136	137	138	139	140	141	142	143
МАТЕРИАЛЫ:								
БЕТОН ЛЕГК. М50 М.КУБ.	0.536	0.633	0.690	0.815	0.491	0.579	0.633	0.744
РАСТВОР ЦЕМ. М100 М.КУБ.	0.039	0.035	0.050	0.045	0.035	0.031	0.045	0.040
РАСТВОР ЦЕМ. М50 М.КУБ.	0.045	0.045	0.058	0.058	0.042	0.042	0.054	0.054
ПОКАЗАТЕЛИ:								
МАССА СТАЛИ КГ	14.16	14.49	16.02	16.42	13.91	14.24	15.72	16.11
АРМАТУРНЫЕ ИЗДЕЛИЯ	7.893	8.229	9.761	10.16	7.647	7.982	9.453	9.850
АРМАТУРНАЯ СТАЛЬ	7.893	8.229	9.761	10.16	7.647	7.982	9.453	9.850
КЛАСС А-I	0.479	0.479	0.479	0.479	0.479	0.479	0.479	0.479
Ф6АI ГОСТ 5781-75	0.479	0.479	0.479	0.479	0.479	0.479	0.479	0.479
КЛАСС А-Ш	0.373	0.462	0.373	0.462	0.373	0.373	0.373	0.373
Ф12АШ ГОСТ 5.1459-72*	0.373	0.462	0.373	0.462	0.373	0.373	0.373	0.373
КЛАСС В-I	7.041	7.287	8.909	9.217	6.794	7.041	8.601	8.909
Ф5ВI ГОСТ 6727-53*	7.041	7.287	8.909	9.217	6.794	7.041	8.601	8.909
ЗАКЛАДНЫЕ ИЗДЕЛИЯ	6.263	6.263	6.263	6.263	6.263	6.263	6.263	6.263
ПРОФИЛЬНАЯ СТАЛЬ	2.500	2.500	2.500	2.500	2.500	2.500	2.500	2.500
УГЛОВАЯ	1.440	1.440	1.440	1.440	1.440	1.440	1.440	1.440
L45Х45Х4 ГОСТ 8509-72 С38/23	1.440	1.440	1.440	1.440	1.440	1.440	1.440	1.440
ПОЛОСОВАЯ	1.060	1.060	1.060	1.060	1.060	1.060	1.060	1.060
-150Х6 ГОСТ 103-76 С38/23	1.060	1.060	1.060	1.060	1.060	1.060	1.060	1.060
АРМАТУРНАЯ СТАЛЬ	3.763	3.763	3.763	3.763	3.763	3.763	3.763	3.763
КЛАСС А-I	1.600	1.600	1.600	1.600	1.600	1.600	1.600	1.600
Ф10АI ГОСТ 5781-75	1.600	1.600	1.600	1.600	1.600	1.600	1.600	1.600
КЛАСС А-Ш	2.163	2.163	2.163	2.163	2.163	2.163	2.163	2.163
Ф6АШ ГОСТ 5781-75	0.818	0.818	0.818	0.818	0.818	0.818	0.818	0.818
Ф8АШ ГОСТ 5781-75	0.568	0.568	0.568	0.568	0.568	0.568	0.568	0.568
Ф10АШ ГОСТ 5.1459-72*	0.777	0.777	0.777	0.777	0.777	0.777	0.777	0.777

ЭПВЦ КиевЗНИИЭП ТПП КОРТ ОПЕРАТОР
gost.e-ecolog.ru