ТИПОВАЯ ДОКУМЕНТАЦИЯ НА СТРОИТЕЛЬНЫЕ СИСТЕМЫ И ИЗДЕЛИЯ ЗДАНИЙ И СООРУЖЕНИЙ

СЕРИЯ 1.020-1

КОНСТРУКЦИИ КАРКАСА МЕЖВИДОВОГО ПРИМЕНЕНИЯ ДЛЯ МНОГОЭТАЖНЫХ ОБЩЕСТВЕННЫХ И ПРОИЗВОДСТВЕННЫХ ЗДАНИЙ (НА ОСНОВЕ СЕРИИ ИИ-04)

ВЫПУСК 4-3

МНОГОПУСТОТНЫЕ ПАНЕЛИ И РЕБРИСТЫЕ ПЛИТЫ ПЕРЕКРЫТИЙ ДЛИНОЙ 6850 мм, АРМИРОВАННЫЕ ПРЕДВАРИТЕЛЬНО НАПРЯЖЕННЫМИ СТЕРЖНЯМИ ИЗ СТАЛИ КЛАССОВ А-IV, $A_т$-V и $B_р$-II ИЗ ТЯЖЕЛОГО И ЛЕГКОГО БЕТОНОВ. ОПАЛУБОЧНЫЕ ЧЕРТЕЖИ И АРМИРОВАНИЕ. АРМАТУРНЫЕ ИЗДЕЛИЯ.

РАБОЧИЕ ЧЕРТЕЖИ

17529
цена 2-09

gost.e-ecolog.ru

Копировал Вишневская Формат 12

ЦЕНТРАЛЬНЫЙ ИНСТИТУТ ТИПОВОГО ПРОЕКТИРОВАНИЯ
ГОССТРОЯ СССР

Москва, А-445, Смольная ул., 22

Сдано в печать IV 1983 года

Заказ № 3963 Тираж 1000 экз.

ТИПОВАЯ ДОКУМЕНТАЦИЯ НА СТРОИТЕЛЬНЫЕ СИСТЕМЫ И ИЗДЕЛИЯ ЗДАНИЙ И СООРУЖЕНИЙ

СЕРИЯ 1.020-1

КОНСТРУКЦИИ КАРКАСА МЕЖВИДОВОГО ПРИМЕНЕНИЯ ДЛЯ МНОГОЭТАЖНЫХ ОБЩЕСТВЕННЫХ И ПРОИЗВОДСТВЕННЫХ ЗДАНИЙ (НА ОСНОВЕ СЕРИИ ИИ-04)

ВЫПУСК 4-3

МНОГОПУСТОТНЫЕ ПАНЕЛИ И РЕБРИСТЫЕ ПЛИТЫ ПЕРЕКРЫТИЙ ДЛИНОЙ 6850мм, АРМИРОВАННЫЕ ПРЕДВАРИТЕЛЬНО НАПРЯЖЕННЫМИ СТЕРЖНЯМИ ИЗ СТАЛИ КЛАССОВ А-IV, A_T-V и B_p-II ИЗ ТЯЖЕЛОГО И ЛЕГКОГО БЕТОНОВ. ОПАЛУБОЧНЫЕ ЧЕРТЕЖИ И АРМИРОВАНИЕ. АРМАТУРНЫЕ ИЗДЕЛИЯ.

РАБОЧИЕ ЧЕРТЕЖИ

ЦНИИЭП торгово-бытовых зданий и туристских комплексов

Гл. инженер ин-та В. Лепский
Нач. отдела Б. Волынский
Гл. инж. пр-та Ю. Ванян

ЦНИИПРОМЗДАНИЙ

Гл. инженер ин-та И. Петров
Нач. отдела Э. Кодыш

НИИЖБ ГОССТРОЯ СССР

Зам. директора ин-та Н. Коровин
Рук. лаборатории Г. Бердичевский
Рук. лаборатории Ю. Чиненков
Ст. научн. сотрудник В. Крамарь
Ст. научн. сотрудник Г. Колосов

Утверждены и введены в действие с 01.01.82 г постановление Госстроя СССР от 16.11.81 г N 190

17529 2
Копировал Вишневская
Формат 12

N п/п	Обозначение	Наименование	Стр.	Примечание
1		Содержание		
2	1.020-1.4-3 0.0.0.ПЗ	Пояснительная записка	3-13	
3	1.020-1.4-3 1.0.0.0	Рядовая панель перекрытия ПК 68.12	14-20	ПК 68.12 – 3AIVT ПК 68.12 – 4AIVT ПК 68.12 – 6AIVT ПК 68.12 – 8AIVT ПК 68.12 – 3ATVT ПК 68.12 – 4ATVT ПК 68.12 – 6ATVT ПК 68.12 – 8ATVT ПК 68.12 – 4BPIIT ПК 68.12 – 6BPIIT ПК 68.12 – 8BPIIT ПК 68.12 – 3AIVП ПК 68.12 – 4AIVП ПК 68.12 – 6AIVП ПК 68.12 – 8AIVП ПК 68.12 – 3ATVП ПК 68.12 – 4ATVП ПК 68.12 – 6ATVП ПК 68.12 – 8ATVП ПК 68.12 – 4BPIIП ПК 68.12 – 6BPIIП ПК 68.12 – 8BPIIП
4	1.020-1.4-3 2.0.0.0	Рядовая панель перекрытия ПК 68.15	21-27	ПК 68.15 – 3AIVT ПК 68.15 – 4AIVT ПК 68.15 – 6AIVT ПК 68.15 – 8AIVT ПК 68.15 – 3ATVT ПК 68.15 – 4ATVT ПК 68.15 – 6ATVT ПК 68.15 – 8ATVT ПК 68.15 – 3BPIIT ПК 68.15 – 4BPIIT ПК 68.15 – 6BPIIT ПК 68.15 – 8BPIIT ПК 68.15 – 3AIVП ПК 68.15 – 4AIVП ПК 68.15 – 6AIVП ПК 68.15 – 8AIVП ПК 68.15 – 3ATVП ПК 68.15 – 4ATVП ПК 68.15 – 6ATVП ПК 68.15 – 8ATVП ПК 68.15 – 4BPIIП ПК 68.15 – 6BPIIП ПК 68.15 – 8BPIIП
5	1.020-1.4-3 3.0.0.0	Связевая панель перекрытия ПК 68.15	28-34	ПК 68.15 – 3AIVT-2 ПК 68.15 – 4AIVT-2 ПК 68.15 – 6AIVT-2 ПК 68.15 – 8AIVT-2 ПК 68.15 – 3ATVT-2 ПК 68.15 – 4ATVT-2 ПК 68.15 – 6ATVT-2 ПК 68.15 – 8ATVT-2 ПК 68.15 – 3BPIIT-2 ПК 68.15 – 4BPIIT-2 ПК 68.15 – 6BPIIT-2 ПК 68.15 – 8BPIIT-2 ПК 68.15 – 3AIVП-2 ПК 68.15 – 4AIVП-2 ПК 68.15 – 6AIVП-2 ПК 68.15 – 8AIVП-2 ПК 68.15 – 3ATVП-2 ПК 68.15 – 4ATVП-2 ПК 68.15 – 6ATVП-2 ПК 68.15 – 8ATVП-2 ПК 68.15 – 4BPIIП-2 ПК 68.15 – 6BPIIП-2 ПК 68.15 – 8BPIIП-2
6	1.020-1.4-3 4.0.0.0	Пристенная панель перекрытия ПК 68.15	35-41	ПК 68.15 – 3AIVT-1 ПК 68.15 – 4AIVT-1 ПК 68.15 – 6AIVT-1 ПК 68.15 – 8AIVT-1 ПК 68.15 – 3ATVT-1 ПК 68.15 – 4ATVT-1

Инв. № подл. | Подпись и дата | Взам. инв. №

№ п/п	Обозначение	Наименование	Стр.	Примечание
				ПК68.15-6АТⅤТ-1 ПК68.15-8АТⅤТ-1 ПК68.15-3ВРⅡТ-1 ПК68.15-4ВРⅡТ-1 ПК68.15-6ВРⅡТ-1 ПК68.15-8ВРⅡТ-1 ПК68.15-3АⅣП-1 ПК68.15-4АⅣП-1 ПК68.15-6АⅣП-1 ПК68.15-8АⅣП-1 ПК68.15-3АТⅤП-1 ПК68.15-4АТⅤП-1 ПК68.15-6АТⅤП-1 ПК68.15-8АТⅤП-1 ПК68.15-4ВРⅡП-1 ПК68.15-6ВРⅡП-1 ПК68.15-8ВРⅡП-1
7	1.020-1.4-3 5.0.0.0	Сантехническая плита перекрытия ПРС 68.15	42-45	ПРС 68.15-6АⅣТ ПРС 68.15-8АⅣТ ПРС 68.15-6АⅣТ ПРС 68.15-8АⅣТ ПРС 68.15-6ВРⅡТ ПРС 68.15-8ВРⅡТ ПРС 68.15-6АТⅤП ПРС 68.15-8АⅣП ПРС 68.15-6АТⅤП ПРС 68.15-8АТⅤП ПРС 68.15-6ВРⅡП ПРС 68.15-8ВРⅡП
8	1.020-1.4-3 0.0.0.0У	Узлы	46-48	узлы 1÷11 схемы 1÷4
9	1.020-1.4-3 0.0.1.0	Сетка С	49-50	С-1÷С-16
10	1.020-1.4-3 0.0.2.0	Каркас КР	51	КР-1÷КР-3, КР-6
11	1.020-1.4-3 0.0.3.0	Каркас КР	52	КР-4÷КР-5
12	1.020-1.4-3 0.0.0.1	Петля строповочная СП	53	СП-1÷СП-3

Инв. № подл. | Подпись и дата | Взам. инв. №

1. общая часть.

1.1. Выпуск 4-3 содержит рабочие чертежи многопустотных панелей и ребристых плит перекрытий „запроектированных из тяжелого бетона и бетона на пористых заполнителях.

1.2. Панели и плиты предназначены для применения в проектировании и строительстве общественных зданий и зданий административно-бытового назначения.

1.3. Панели и плиты рассчитаны под нагрузки:

Вид нагрузки	Нагрузки, (кгс/м²)				
расчетная	300	400	500	600	800
нормативная	240	310	390	500	670

без учета собственного веса.

1.4. Собственный вес панелей:

из тяжелого бетона рассчитанный - 330, нормативный - 300 кгс/м²;

из бетона на пористых заполнителях рассчетный - 250, нормативный - 230 кгс/м².

Собственный вес плит:

из тяжелого бетона рассчетный - 350, нормативный - 320 кгс/м²;

из бетона на пористых заполнителях рассчетный - 260, нормативный - 240 кгс/м².

1.5. Расчет панелей произведен в соответствии с требованиями СНиП II-21-75. Панели и плиты расчитаны как конструкции 3-ей категории трещиностойкости.

1.6. Номенклатура панелей и плит включает в себя конструкции

Нач. отд.	Волынский		
Нормок.	Соколова		
ГИП	Ванян		
Рук. гр.	Ходош		
Провер.	Шанаурова		
Разраб.	Ларионова		

1.020-1.4-3 0.0.0 ПЗ

Пояснительная записка

Стадия	Лист	Листов
Р	1	12

ЦНИИЭП торгово-бытовых зданий и туристских комплексов

4-х типов:

1. Рядовые многопустотные панели шириной 1190 и 1490мм;

2. Связевые многопустотные панели шириной 1490мм;

3. Пристенные многопустотные панели шириной 1490мм;

4. Сантехнические связевые ребристые плиты шириной 1490мм.

1.7. Связевые и пристенные панели устанавливаются у средних и крайних колонн каркаса. В местах, где требуется устройство отверстий для пропуска коммуникаций, применяются ребристые плиты.

1.8. Маркировка конструкций принята в соответствии с ГОСТ 23009-78.

Марки панелей и плит перекрытий состоят из буквенно-цифровых групп:

Первая группа содержит:

а) обозначение типа конструкции состоящего из букв

ПК - многопустотная панель перекрытия;

ПРС - ребристая сантехническая плита перекрытия,

б) габаритные размеры длины и ширины, выраженные в дециметрах (с округлением до целого числа).

Вторая группа содержит:

а) несущую способность соответствующую расчетной нагрузке на перекрытие (без учета собственной массы) выраженную в центнерах на квадратный метр;

б) классе напрягаемой арматуры;

в) вид бетона выраженный буквенным обозначением Т - тяжелый бетон, П - бетон на пористых заполнителях.

Третья группа выражает конструктивные особенности панелей и имеет цифровые обозначения:

2 - связевая многопустотная панель;

1 - пристенная многопустотная панель.

Пример маркировки:

ПК68.15-8Вр II П-1 - многопустотная пристенная панель перекрытия длиной 6850 мм, шириной 1490 мм, несущей способностью 800 кгс/м² (без учета собственного веса) с напрягаемой арматурой класса Вр-II изготавливаемая из бетона на пористых заполнителях и устанавливаемая вдоль наружных стен каркаса.

1.9. Для образования диска перекрытия в связевых и пристенных панелях предусмотрены закладные детали, приваренные к продольным каркасам воспринимающим усилия растяжения равное 5 т. на каждую закладную деталь связевых панелей и 10 т. на закладную деталь пристенных панелей.

1.10. При установке на ребристые плиты перегородок и стен требуется производить соответствующий контрольный расчет прочности и жесткости с учетом ослабления отверстием в днище. Размеры отверстий и расположение их относительно ребер плиты оговариваются в заказах заводом-изготовителем.

1.11. Для обеспечения совместной работы смежных панелей и требования звукоизоляции перекрытия, швы между панелями должны быть тщательно заполнены бетоном или цементным раствором марки 200.

1.12. Для улучшения совместной работы панелей и ригелей перекрытия по торцам панелей устраиваются вертикальные шпонки треугольного очертания.

1.13. Панели предназначены для применения в обычных условиях эксплуатации.

1.14. Предел огнестойкости панелей - не ниже 0,95 часа.

2. технические требования

2.1. Панели изготавливаются из тяжелого бетона марки по

прочности на сжатие – 250, 300, 350 и 400, и бетона на пористых заполнителях при плотном мелком заполнителе, марки по прочности на сжатие – 300, 350 и 400.

2.2. В качестве крупных пористых заполнителей легкого бетона приняты керамзит, трепельный и зольный гравий с объемной насыпной массой 700 кг/м³ и крупностью не более 10 мм.

2.3. В качестве мелкого заполнителя для легких бетонов следует принимать кварцевый песок, удовлетворяющий требованиям ГОСТ 8736-77 „Песок для строительных работ. Технические условия"

2.4. В качестве предварительно-напрягаемой арматуры принята – сталь стержневая горячекатаная периодического профиля класса А-IV по ГОСТ 5781-75;

– сталь стержневая термически упрочненная периодического профиля класса АТ-V по ГОСТ 10884-71;

– высокопрочная арматурная проволока периодического профиля класса Вр-II по ГОСТ 8480-63.

В случае отсутствия арматуры из стали класса Ат-V допускается применить арматуру из стали класса А-V, имеющую те же прочностные характеристики.

2.5. Верхняя и нижняя зоны панелей армируются сварными сетками. Промежутки между пустотами на приопорных участках армируются сварными каркасами.

Для восприятия горизонтальных усилий в диске перекрытия в пристенных и связевых панелях предусмотрены арматурные каркасы, к верхним стержням которых приварены пластины.

Материал сеток и каркасов – обыкновенная арматурная проволока периодического профиля класса Вр-I (ТУ 14-4-659-75) и стержни из горячекатаной стали периодического профиля класса А-III (ГОСТ 5.1459-72*).

2.6. Толщина защитного слоя бетона для предварительно напрягаемой арматуры – 25 мм, для сеток верхней и нижней зон панелей 15 мм.

3. Указания по изготовлению панелей

3.1. При изготовлении панелей необходимо выполнять требования действующих нормативных и конструктивных документов.

3.2. Панели изготавливаются по агрегатно-поточной технологии.

3.3. До начала производства панелей завод-изготовитель должен разработать технические условия и технологические правила, определяющие основные способы производства и контроля качества изготовления изделий.

3.4. Предварительное натяжение стержневой арматуры производится электротермическим способом. Допускается применение механического способа натяжения. Натяжение проволочной арматуры осуществляется механическим способом. Величины предварительного напряжения и усилий натяжения рабочей арматуры панелей приведены в таблице на листах 7-9 пояснительной записки.

3.5. При натяжении термически упрочненной арматуры электротермическим способом должны производиться контрольные испытания образцов стержней после электронагрева.

3.6. В случае необходимости приварки коротышей в качестве временных анкеров к концам стержней термически упрочненной арматуры следует предусматривать мероприятия, предотвращающие перегрев основного металла стержней.

3.7. Плоские сварные сетки должны изготавливаться с помощью контактной точечной электросварки в соответствии с требованиями ГОСТ 10922-75. Замена контактной сварки на электродуговую не допускается.

Инв.№ подл. | Подпись и дата | Взам.инв.№

3.8. Арматурные сетки и каркасы при диаметрах до 5мм выполняются из обыкновенной арматурной проволоки периодического профиля класса Вр-I(ТУ 14-4-695-75), при диаметре 6мм и более - из горячекатаной арматурной стали периодического профиля класса А-III по ГОСТ 5781-75 и ГОСТ 5.1459-72.*.

3.9. Марку стали необходимо принимать в соответствии с указаниями, приведенными в рабочих чертежах конкретного объекта.

3.10 Для монтажных петель должна применяться горячекатаная арматурная сталь класса А-I марок ВСт3сп2 и ВСт3пс2. В случае, если монтаж панелей возможен при зимней температуре ниже -40°С, применение петель из стали марки ВСт3пс2 не допускается.

3.11. В каркасах электродуговую сварку производить в соответствии с требованиями „ Инструкции по сварке соединений арматуры и закладных деталей железобетонных конструкций "(СН 393-78).

3.12. Передаточная прочность бетона R_0 назначена в соответствии с таблицей 7С НиП II-21-75 и принята по таблице на листах 7-9 пояснительной записки.

Отпуск напрягаемой арматуры производить плавно. мгновенная передача усилий на бетоне не допускается.

3.13 При изготовлении панелей из легких (на пористых заполнителях) бетонов объемная масса бетона в высушенном состоянии должна быть не более 1750 кг/м³. Объем межзерновых пустот в уплотненной бетонной смеси, определенной по ГОСТ 11051-70, не должен превышать 3%.

3.14. Нормативная объемная масса легких бетонов с учетом массы арматуры γ = 1900 кг/м³.

3.15. При бетонировании панелей особое внимание следует обратить на тщательное заполнение бетоном опорных зон.

4. указания по испытанию панелей

4.1. Испытания и оценка прочности, жесткости и трещиностойкости многопустотных панелей и ребристых плит перекрытий производится согласно ГОСТ 8829-77.

4.2. Испытания проводятся нагружением конструкций до контролируемого предельного состояния (прочности, жесткости, трещиностойкости).

4.3. Схема опирания и загружения.

Конструкции испытываются в рабочем положении

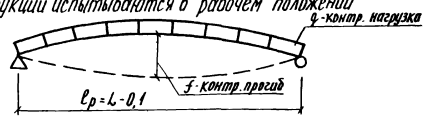

$q = P \times B$ где P - контрольная нагрузка в кг/м²

B - ширина панели в м.

L - длина панели в м.

4.4. Испытания по прочности.

Величины полных контрольных нагрузок приведенные в столбцах 2.3 таблицы испытаний определяются согласно п. 2.4.2 ГОСТ 8829-77 с учетом коэффициента C, зависящего от характера разрушения конструкции и вида бетона.

Прочность конструкций оценивается величиной нагрузки, вызывающей одно из состояний приведенных в п. 3.2.1 ГОСТ 8829-77 свидетельствующих, что сопротивление конструкций действию этой нагрузки исчерпано. Величины допускаемых отклонений разрушающей нагрузки от контрольной при которой партия конструкций признается годной или требует повторного испытания определяется согласно п. 3.2.2. ГОСТ 8829-77.

Партия конструкций признается годной при $P^p \geq P^к$

Партия конструкций требует повторного испытания в случае разрушения хотя бы одной из отобранных от партии конструкции при $P^к > P^р > 0{,}85\,P^к$. Если при повторном испытании $P^р \geq 0{,}85\,P^к$, хотя бы у одной из испытываемых конструкций, то партия конструкций считается выдержавшей испытания.

$P^р$ - разрушающая нагрузка, $P^к$ - контрольная нагрузка

4.5. Испытания по жесткости.

Величины полных контрольных нагрузок приведенные в столбцах 4-8 таблицы испытаний определяются согласно п.п. 2.4.3 и 2.4.6 ГОСТ 8829-77. Жесткость конструкций оценивается согласно п. 3.3.1. ГОСТ 8829-77 сопоставлением величин прогибов $f_{изм.}$ и $f_к$ с учетом отношения $\frac{f_{долит.}}{f_{пред.}}$. Величины $f_к$ и $\frac{f_{долит.}}{f_{пред.}}$ приведены соответственно в столбцах 9-13 и 14-18 таблицы испытаний. Величина допустимых отклонений прогибов от контрольных, при которых партия конструкций признается годной или требует повторных испытаний, определяется согласно п.п. 3.3.2 и 3.3.3 ГОСТ 8829-77. Конструкций, для которых $\frac{f_{долит.}}{f_{пред.}} \geq 0{,}85$ признается годным если $f_{изм.} > 1{,}1\,f_к$. При этом партия конструкций требует повторного испытания, если хотя бы в одной из отобранных от партии конструкций $1{,}15\,f_к > f_{изм.} > 1{,}1\,f_к$. Если при повторном испытании $f_{изм.} > 1{,}15\,f_к$ хотя бы у одной из испытываемых конструкций, то партия конструкций признается годной. Конструкции, для которых $\frac{f_{долит.}}{f_{пред.}} < 0{,}85$ признаются годными если $f_{изм.} < 1{,}2\,f_к$. При этом партия конструкций требует повторного испытания, если хотя бы в одной из отобранных от партии конструкций $1{,}3\,f_к > f_{изм.} > 1{,}2\,f_к$. Если при повторном испытании $f_{изм.} > 1{,}3\,f_к$ хотя бы у одной из испытываемых конструкций, то партия конструкций признается годной.

$f_{изм}$ - прогиб, измеренный после выдержки испытываемой конструкции под контрольной нагрузкой.

$f_к$ - прогиб, вычисленный согласно СНиП II-21-75 от полной контрольной нагрузки принимая её кратковременно действующей.

$f_{долит}$ - прогиб, вычисленный согласно СНиП II-21-75 от полной контрольной нагрузки принимая ее длительно действующей.

$f_{пред}$ - предельно допустимый прогиб по табл. 2 СНиП II-21-75.

4.6. Испытания по трещиностойкости

Трещиностойкость конструкции 3 й категории оценивается по ширине раскрытия трещин. величины полных контрольных нагрузок приведены в столбцах 4-8 таблицы испытаний определяются согласно п. 2.4.3 и 2.4.6 ГОСТ 8829-77.

Величина контрольной ширины раскрытия трещин $a_к$ приведена в столбце 19 таблицы испытаний согласно п. 2.4.7 ГОСТ 8829-77.

Партия конструкции признается годной при $A_{изм.} \leq A_к$.

где $A_{изм}$ - ширина раскрытия трещины измеренная после выдержки испытываемой конструкции под контрольной нагрузкой по проверке трещиностойкости.

$A_к$ - контрольная величина раскрытия трещин по табл. 2 ГОСТ 8829-77.

5. Указания по применению панелей.

5.1. Многопустотные панели разработаны для применения в обычной неагрессивной среде эксплуатации.

5.2. Панели допускается применять в условиях постоянного воздействия температуры до +50°С и нормального влажностного режима.

5.3. Назначение марок панелей производится по нагрузкам конкретного объекта в соответствии с допустимыми нагрузками на панели.

Копировал: Захарова 17529 8 Формат А2

Инв. № подл. | Подпись и дата | Взам. инв. №

5.4. В случае применения панелей под нагрузки, отличающиеся от равномерно распределенных, принятых при расчете, назначение марок панелей производится на основе расчета панелей на конкретные нагрузки и выбора при этом типовых панелей необходимой несущей способности.

5.5. В выборках арматуры к рабочим чертежам панелей указаны только классы стали, без указания марок стали. Марки стали арматуры должны быть указаны в проектах конкретных объектов. Назначение марок должно производиться в зависимости от температурных условий эксплуатации конструкций и характера нагрузок (статические, динамические) в соответствии с действующими нормативными документами.

6. Указания по приемке, транспортированию, хранению и монтажу панелей.

6.1. На боковой грани панели должны быть обозначены несмываемой краской: марка панели, дата изготовления, масса панели в кг, марка предприятия-изготовителя и штамп ОТК.

6.2. Приемка панелей должна производиться в соответствии с ГОСТ 13015-75, ГОСТ 8829-77 и рабочими чертежами.

6.3. Транспортирование и хранение панелей производится в горизонтальном (рабочем) положении.

6.4. Подъем панелей следует производить таким образом, чтобы нагрузка от собственной массы панелей распределялась равномерно между четырьмя петлями.

6.5. Панели должны храниться в штабелях, рассортированные по типоразмерам, маркам и партиям.

6.6. При складировании панелей прокладки устанавливаются в пределах участков, равных 300 мм от торцов панелей. Прокладки между панелями должны устанавливаться строго по вертикали.

6.7. Высота штабеля панелей в соответствии с СНиП III-А.11-70 не должна превышать 2,5 м.

6.8. При транспортировке панелей допускается смещение прокладок не более чем на 0,5 м от торцов панелей. При этом должна быть соблюдена вертикальность расположения прокладок.

6.9. При перевозке панелей автомобильным транспортом следует руководствоваться „Временными указаниями по перевозке унифицированных сборных железобетонных деталей и конструкций промышленного строительства автомобильным транспортом" (Стройиздат, 1966 г).

6.10. Перевозку панелей железнодорожным транспортом следует производить в соответствии с требованиями „Руководства по перевозке железнодорожным транспортом сборных крупноразмерных железобетонных конструкций промышленного и жилищного строительства". (Стройиздат, 1967 г).

6.11. Монтаж панелей производится в соответствии с требованиями главы СНиП III-16-79 „Бетонные и железобетонные конструкции сборные. Правила производства и приемки работ.

МАРКА ПАНЕЛИ	ПРЕДВАРИТЕЛЬНОЕ НАПРЯЖЕНИЕ АРМАТУРЫ σ_0	ДОПУСТИМОЕ ОТКЛОНЕНИЕ ПРЕДВАРИТЕЛЬНОГО НАПРЯЖЕНИЯ АРМАТУРЫ P	ПРЕДВАРИТЕЛЬНОЕ НАПРЯЖЕНИЕ В АРМАТУРЕ ПЕРЕД БЕТОНИРОВАНИЕМ σ_{01}	ПРОЧНОСТЬ БЕТОНА В МОМЕНТ ОБЖАТИЯ R_0
	КГС/СМ2			
1	2	3	4	5
ПК68.12-3AIVT	3967	833	3840	175
ПК68.12-4AIVT	3995	833	3857	175
ПК68.12-6AIVT	4610	833	4422	175
ПК68.12-8AIVT	4905	833	4694	210
ПК68.12-3ATVT	5075	833	4914	200
ПК68.12-4ATVT	4827	833	4666	200
ПК68.12-6ATVT	5542	833	5337	210
ПК68.12-8ATVT	5962	833	5719	210
ПК68.12-4BPIIT	10450	522	8786	200
ПК68.12-6BPIIT	11526	576	9550	210
ПК68.12-8BPIIT	11332	567	9392	210
ПК68.12-3AIVП	3590	833	3471	175
ПК68.12-4AIVП	3789	833	3655	175
ПК68.12-6AIVП	4755	833	4557	175
ПК68.12-8AIVП	5080	833	4858	210
ПК68.12-3ATVП	4072	833	3942	200
ПК68.12-4ATVП	4708	833	4548	200
ПК68.12-6ATVП	5737	833	5513	200
ПК68.12-8ATVП	6193	833	5938	210
ПК68.12-4BPIIП	9231	462	7853	200
ПК68.12-6BPIIП	11275	564	9369	210
ПК68.12-8BPIIП	11538	577	9534	210
ПК68.15-3AIVT	4039	833	3911	175
ПК68.15-4AIVT	4068	833	3929	175
ПК68.15-6AIVT	4605	833	4420	175
ПК68.15-8AIVT	4929	833	4720	210
ПК68.15-3ATVT	5049	833	4890	200
ПК68.15-4ATVT	5059	833	4893	200
ПК68.15-6ATVT	5688	833	5476	200
ПК68.15-8ATVT	6004	833	5763	210

ОПЕРАТОР ТЛП КОРТ Пинчук

ЭПВЦ КиевЗНИИЭП

ВЗАМ ИНВ № | ПОДП. И ДАТА | ИНВ. № ПОДЛ.

ФОРМАТ II

1	2	3	4	5
ПК68.15-3BPIIT	10222	511	8630	200
ПК68.15-4BPIIT	10942	547	9152	200
ПК68.15-6BPIIT	11096	555	9242	200
ПК68.15-8BPIIT	11572	579	9567	210
ПК68.15-3AIVП	3640	833	3523	175
ПК68.15-4AIVП	3889	833	3753	175
ПК68.15-6AIVП	4851	833	4652	175
ПК68.15-8AIVП	5167	833	4927	175
ПК68.15-3ATVП	4251	833	4117	200
ПК68.15-4ATVП	4813	833	4651	200
ПК68.15-6ATVП	5814	833	5594	200
ПК68.15-8ATVП	6343	833	6078	200
ПК68.15-4BPIIП	9550	477	8104	200
ПК68.15-6BPIIП	11423	571	9477	210
ПК68.15-8BPIIП	11747	587	9685	210
ПК68.15-3AIVT-2	4039	833	3911	175
ПК68.15-4AIVT-2	4068	833	3929	175
ПК68.15-6AIVT-2	4605	833	4420	175
ПК68.15-8AIVT-2	4929	833	4720	210
ПК68.15-3ATVT-2	5049	833	4890	200
ПК68.15-4ATVT-2	5059	833	4893	200
ПК68.15-6ATVT-2	5688	833	5476	200
ПК68.15-8ATVT-2	6004	833	5763	210
ПК68.15-3BPIIT-2	10222	511	8630	200
ПК68.15-4BPIIT-2	10942	547	9152	200
ПК68.15-6BPIIT-2	11096	555	9242	200
ПК68.15-8BPIIT-2	11572	579	9567	210
ПК68.15-3AIVП-2	3640	833	3523	175
ПК68.15-4AIVП-2	3889	833	3753	175
ПК68.15-6AIVП-2	4851	833	4652	175
ПК68.15-8AIVП-2	5167	833	4927	175
ПК68.15-3ATVП-2	4251	833	4117	200
ПК68.15-4ATVП-2	4813	833	4651	200
ПК68.15-6ATVП-2	5814	833	5594	200
ПК68.15-8ATVП-2	6343	833	6078	200
ПК68.15-4BPIIП-2	9550	477	8104	200
ПК68.15-6BPIIП-2	11423	571	9477	210
ПК68.15-8BPIIП-2	11747	587	9685	210

ОПЕРАТОР ТЛП КОРТ Пинчук

ЭПВЦ КиевЗНИИЭП

ВЗАМ ИНВ № | ПОДП. И ДАТА | ИНВ. № ПОДЛ.

17529 10

ФОРМАТ II

1	2	3	4	5
ПК68.15-3AIVT-1	4039	833	3911	175
ПК68.15-4AIVT-1	4068	833	3929	175
ПК68.15-6AIVT-1	4605	833	4420	175
ПК68.15-8AIVT-1	4929	833	4720	210
ПК68.15-3ATVT-1	5049	833	4890	200
ПК68.15-4ATVT-1	5059	833	4893	200
ПК68.15-6ATVT-1	5688	833	5476	200
ПК68.15-8ATVT-1	6004	833	5763	210
ПК68.15-3BPIIT-1	10222	511	8630	200
ПК68.15-4BPIIT-1	10942	547	9152	200
ПК68.15-6BPIIT-1	11096	555	9242	200
ПК68.15-8BPIIT-1	11572	579	9567	210
ПК68.15-3AIVП-1	3640	833	3523	175
ПК68.15-4AIVП-1	3889	833	3753	175
ПК68.15-6AIVП-1	4851	833	4652	175
ПК68.15-8AIVП-1	5167	833	4927	175
ПК68.15-3ATVП-1	4251	833	4117	200
ПК68.15-4ATVП-1	4813	833	4651	200
ПК68.15-6ATVП-1	5814	833	5594	200
ПК68.15-8ATVП-1	6343	833	6078	200
ПК68.15-4BPIIП-1	9550	477	8104	200
ПК68.15-6BPIIП-1	11423	571	9477	210
ПК68.15-8BPIIП-1	11747	587	9685	210
ПРС68.15-6AIVT	5085	833	4884	210
ПРС68.15-8AIVT	5151	833	4917	210
ПРС68.15-6ATVT	6211	833	5970	200
ПРС68.15-8ATVT	6452	833	6196	245
ПРС68.15-6BPIIT	11008	550	9181	210
ПРС68.15-8BPIIT	12190	610	0002	245
ПРС68.15-6AIVП	5085	833	4878	210
ПРС68.15-8AIVП	5151	833	4926	245
ПРС68.15-6ATVП	6543	833	6286	200
ПРС68.15-8ATVП	6892	833	6617	245
ПРС68.15-6BPIIП	11275	564	9370	210
ПРС68.15-8BPIIП	11877	594	9779	245

ТЛП КОРТ КиевЗНИИЭП
ЭПВЦ ОПЕРАТОР ТЛП КОРТ КиевЗНИИЭП
ИНВ. № ПОДЛ. | ПОДП. И ДАТА | ВЗАМ. ИНВ. №

МАРКА ПАНЕЛИ	КОНТРОЛЬНАЯ НЕГРУЗКА (КГС/М2) ПО ПРОВЕРКЕ ПРОЧНОСТИ С УЧЕТОМ ХАРАКТЕРА РАЗРУШЕНИЯ		КОНТРОЛЬНАЯ НАГРУЗКА (КГС/М2) ПО ПРОВЕРКЕ ЖЕСТКОСТИ И ТРЕЩИНОСТОЙКОСТИ ДЛЯ ИСПЫТАНИЙ В ВОЗРАСТЕ					КОНТРОЛЬНЫЙ ПРОГИВ (СМ) ОТ КРАТКОВРЕМЕННО ДЕЙСТВУЮЩЕЙ КОНТРОЛЬНОЙ НАГРУЗКИ ДЛЯ ИСПЫТАНИЙ В ВОЗРАСТЕ					ОТНОШЕНИЕ КОНТРОЛЬНОГО ПРОГИВА ОТ ДЛИТЕЛЬНО ДЕЙСТВУЮЩЕЙ КОНТРОЛЬНОЙ НАГРУЗКИ К ПРЕДЕЛЬНО ДОПУСТИМОМУ ПРОГИБУ ДЛЯ ИСПЫТАНИЙ В ВОЗРАСТЕ					КОНТРОЛЬНАЯ ШИРИНА РАСКРЫТИЯ ТРЕЩИН (ММ)
	ПРИ С=1.4	ПРИ С=1.6	3	7	14	28	100	3	7	14	28	100	3	7	14	28	100	
1	2	3	4	5	6	7	8	9	10	11	12	13	14	15	16	17	18	19
ПК68.12-3AIVT	577	700	270	267	264	259	250	1.414	1.419	1.426	1.436	1.458	0.926	0.924	0.920	0.916	0.909	0.25
ПК68.12-4AIVT	717	860	351	347	341	335	322	1.446	1.446	1.447	1.449	1.456	1.010	1.005	0.999	0.990	0.975	0.25
ПК68.12-6AIVT	997	1180	560	552	542	529	504	1.127	1.114	1.110	1.104	1.093	1.140	1.130	1.116	1.098	1.065	0.25
ПК68.12-8AIVT	1277	1500	746	735	721	703	670	1.331	1.313	1.289	1.256	1.200	1.272	1.260	1.243	1.220	1.180	0.25
ПК68.12-3ATVT	577	700	262	260	258	254	248	1.169	1.172	1.178	1.185	1.200	0.779	0.777	0.775	0.773	0.769	0.25
ПК68.12-4ATVT	717	860	342	339	335	330	320	1.198	1.205	1.215	1.228	1.253	0.974	0.971	0.968	0.963	0.954	0.25
ПК68.12-6ATVT	997	1180	545	540	533	524	507	1.101	1.094	1.084	1.072	1.050	1.128	1.122	1.115	1.105	1.087	0.25
ПК68.12-8ATVT	1277	1500	731	723	712	697	670	1.366	1.351	1.332	1.307	1.262	1.295	1.286	1.272	1.255	1.223	0.25
ПК68.12-4BPIIT	717	860	323	321	319	316	310	0.590	0.586	0.582	0.576	0.612	0.393	0.391	0.388	0.384	0.488	0.10
ПК68.12-6BPIIT	997	1180	523	520	516	510	500	1.027	1.024	1.019	1.012	1.001	0.902	0.899	0.895	0.890	0.881	0.10
ПК68.12-8BPIIT	1277	1500	707	702	695	686	670	1.419	1.412	1.402	1.389	1.365	1.160	1.155	1.147	1.137	1.119	0.10
ПК68.12-3AIVП	539	647	271	268	264	258	249	1.010	1.013	1.015	1.010	0.990	0.788	0.784	0.778	0.771	0.759	0.25
ПК68.12-4AIVП	679	807	351	346	340	333	319	1.096	1.097	1.098	1.099	1.103	0.915	0.908	0.899	0.887	0.865	0.25
ПК68.12-6AIVП	959	1127	559	551	540	526	500	1.382	1.362	1.336	1.302	1.241	1.221	1.207	1.188	1.164	1.119	0.25
ПК68.12-8AIVП	1239	1447	750	739	725	705	670	1.740	1.714	1.678	1.631	1.546	1.457	1.439	1.415	1.384	1.326	0.25
ПК68.12-3ATVП	539	647	266	264	260	256	248	1.075	1.075	1.071	1.061	1.053	0.830	0.827	0.823	0.818	0.810	0.25
ПК68.12-4ATVП	679	807	341	338	334	328	317	1.054	1.057	1.062	1.069	1.082	0.939	0.935	0.928	0.920	0.905	0.25
ПК68.12-6ATVП	959	1127	545	539	531	520	500	1.400	1.385	1.365	1.340	1.295	1.240	1.230	1.216	1.198	1.165	0.25
ПК68.12-8ATVП	1239	1447	735	726	714	698	670	1.755	1.733	1.705	1.667	1.599	1.469	1.454	1.435	1.410	1.364	0.25
ПК68.12-4BPIIП	679	807	325	323	320	316	310	0.798	0.793	0.786	0.778	0.762	0.532	0.529	0.524	0.519	0.508	0.10
ПК68.12-6BPIIП	959	1127	525	522	517	511	500	1.212	1.204	1.194	1.180	1.154	0.808	0.803	0.796	0.787	0.770	0.10
ПК68.12-8BPIIП	1239	1447	710	705	697	688	670	1.817	1.805	1.789	1.768	1.730	1.460	1.452	1.440	1.425	1.397	0.10
ПК68.15-3AIVT	587	716	269	267	263	258	250	1.352	1.359	1.367	1.379	1.404	0.897	0.895	0.892	0.888	0.882	0.25
ПК68.15-4AIVT	727	876	350	346	341	334	321	1.409	1.411	1.414	1.419	1.431	0.989	0.984	0.978	0.971	0.957	0.25
ПК68.15-6AIVT	1007	1196	560	552	542	528	504	1.090	1.088	1.085	1.079	1.088	1.111	1.102	1.089	1.073	1.043	0.25
ПК68.15-8AIVT	1287	1516	745	735	721	703	671	1.273	1.256	1.232	1.202	1.149	1.245	1.233	1.218	1.198	1.161	0.25
ПК68.15-3ATVT	587	716	263	261	258	254	248	1.158	1.162	1.168	1.177	1.195	0.767	0.766	0.764	0.762	0.758	0.25
ПК68.15-4ATVT	727	876	340	337	334	328	319	1.195	1.203	1.214	1.228	1.256	0.956	0.954	0.951	0.947	0.940	0.25
ПК68.15-6ATVT	1007	1196	546	540	533	523	504	1.079	1.071	1.060	1.044	1.027	1.130	1.124	1.116	1.105	1.085	0.25
ПК68.15-8ATVT	1287	1516	730	722	711	696	670	1.305	1.292	1.274	1.250	1.208	1.268	1.259	1.248	1.232	1.204	0.25

ЭПВЦ КиевЗНИИЭП
ОПЕРАТОР ТЛП КОРТ
Пинчук
ВЗАМ. ИНВ.№
ПОДП. И ДАТА
17529 12 ФОРМАТ 12

1	2	3	4	5	6	7	8	9	10	11	12	13	14	15	16	17	18	19
ПК68.15-3ВРIIТ	587	716	249	248	246	244	240	0.458	0.456	0.453	0.449	0.442	0.306	0.304	0.302	0.300	0.410	0.10
ПК68.15-4ВРIIТ	727	876	322	321	318	315	310	0.577	0.574	0.570	0.564	0.623	0.385	0.383	0.380	0.376	0.483	0.10
ПК68.15-6ВРIIТ	1007	1196	525	522	517	511	500	1.106	1.102	1.096	1.089	1.075	0.969	0.966	0.961	0.955	0.944	0.10
ПК68.15-8ВРIIТ	1287	1516	706	701	694	686	670	1.377	1.370	1.362	1.350	1.329	1.143	1.138	1.131	1.123	1.107	0.10
ПК68.15-3AIVП	550	662	270	267	263	258	248	1.007	0.996	0.985	0.976	0.971	0.774	0.770	0.766	0.759	0.749	0.25
ПК68.15-4AIVП	690	822	349	345	339	332	318	1.070	1.071	1.073	1.076	1.083	0.890	0.884	0.876	0.865	0.845	0.25
ПК68.15-6AIVП	970	1142	558	550	539	525	500	1.323	1.304	1.279	1.246	1.193	1.198	1.185	1.168	1.146	1.105	0.25
ПК68.15-8AIVП	1250	1462	764	751	734	711	670	1.821	1.788	1.745	1.689	1.586	1.522	1.501	1.472	1.434	1.365	0.25
ПК68.15-3ATVП	550	662	265	262	259	255	247	1.061	1.056	1.053	1.051	1.057	0.831	0.829	0.826	0.822	0.815	0.25
ПК68.15-4ATVП	690	822	340	337	333	327	317	1.074	1.078	1.084	1.093	1.109	0.931	0.927	0.921	0.914	0.901	0.25
ПК68.15-6ATVП	970	1142	544	538	530	519	500	1.343	1.329	1.311	1.287	1.245	1.215	1.205	1.193	1.176	1.146	0.25
ПК68.15-8ATVП	1250	1462	739	730	717	701	670	1.786	1.762	1.731	1.689	1.614	1.494	1.479	1.458	1.430	1.380	0.25
ПК68.15-4ВРIIП	690	822	324	322	320	316	310	0.781	0.776	0.770	0.762	0.747	0.521	0.518	0.514	0.508	0.639	0.10
ПК68.15-6ВРIIП	970	1142	524	521	517	511	500	1.187	1.179	1.169	1.156	1.195	0.791	0.786	0.779	0.771	0.889	0.10
ПК68.15-8ВРIIП	1250	1462	709	704	696	687	670	1.750	1.740	1.725	1.706	1.671	1.430	1.422	1.412	1.398	1.373	0.10
ПК68.15-3AIVТ-2	587	716	269	267	263	258	250	1.352	1.359	1.367	1.379	1.404	0.897	0.895	0.892	0.888	0.882	0.25
ПК68.15-4AIVТ-2	727	876	350	346	341	334	321	1.409	1.411	1.414	1.419	1.431	0.989	0.984	0.978	0.971	0.957	0.25
ПК68.15-6AIVТ-2	1007	1196	560	552	542	528	504	1.090	1.088	1.085	1.079	1.088	1.111	1.102	1.089	1.073	1.043	0.25
ПК68.15-8AIVТ-2	1287	1516	745	735	721	703	671	1.273	1.256	1.232	1.202	1.149	1.245	1.233	1.218	1.198	1.161	0.25
ПК68.15-3ATVТ-2	587	716	263	261	258	254	248	1.158	1.162	1.168	1.177	1.195	0.767	0.766	0.764	0.762	0.758	0.25
ПК68.15-4ATVТ-2	727	876	340	337	334	328	319	1.195	1.203	1.214	1.228	1.256	0.956	0.954	0.951	0.947	0.940	0.25
ПК68.15-6ATVТ-2	1007	1196	546	540	533	523	504	1.079	1.071	1.060	1.044	1.027	1.130	1.124	1.116	1.105	1.085	0.25
ПК68.15-8ATVТ-2	1287	1516	730	722	711	696	670	1.305	1.292	1.274	1.250	1.208	1.268	1.259	1.248	1.232	1.204	0.25
ПК68.15-3ВРIIТ-2	587	716	249	248	246	244	240	0.458	0.456	0.453	0.449	0.442	0.306	0.304	0.302	0.300	0.410	0.10
ПК68.15-4ВРIIТ-2	727	876	322	321	318	315	310	0.577	0.574	0.570	0.564	0.623	0.385	0.383	0.380	0.376	0.483	0.10
ПК68.15-6ВРIIТ-2	1007	1196	525	522	517	511	500	1.106	1.102	1.096	1.089	1.075	0.969	0.966	0.961	0.955	0.944	0.10
ПК68.15-8ВРIIТ-2	1287	1516	706	701	694	686	670	1.377	1.370	1.362	1.350	1.329	1.143	1.138	1.131	1.123	1.107	0.10
ПК68.15-3AIVП-2	550	662	270	267	263	258	248	1.007	0.996	0.985	0.976	0.971	0.774	0.770	0.766	0.759	0.749	0.25
ПК68.15-4AIVП-2	690	822	349	345	339	332	318	1.070	1.071	1.073	1.076	1.083	0.890	0.884	0.876	0.865	0.845	0.25
ПК68.15-6AIVП-2	970	1142	558	550	539	525	500	1.323	1.304	1.279	1.246	1.193	1.198	1.185	1.168	1.146	1.105	0.25
ПК68.15-8AIVП-2	1250	1462	764	751	734	711	670	1.821	1.788	1.745	1.689	1.586	1.522	1.501	1.472	1.434	1.365	0.25
ПК68.15-3ATVП-2	550	662	265	262	259	255	247	1.061	1.056	1.053	1.051	1.057	0.831	0.829	0.826	0.822	0.815	0.25
ПК68.15-4ATVП-2	690	822	340	337	333	327	317	1.074	1.078	1.084	1.093	1.109	0.931	0.927	0.921	0.914	0.901	0.25
ПК68.15-6ATVП-2	970	1142	544	538	530	519	500	1.343	1.329	1.311	1.287	1.245	1.215	1.205	1.193	1.176	1.146	0.25
ПК68.15-8ATVП-2	1250	1462	739	730	717	701	670	1.786	1.762	1.731	1.689	1.614	1.494	1.479	1.458	1.430	1.380	0.25
ПК68.15-4ВРIIП-2	690	822	324	322	320	316	310	0.781	0.776	0.770	0.762	0.747	0.521	0.518	0.514	0.508	0.639	0.10
ПК68.15-6ВРIIП-2	970	1142	524	521	517	511	500	1.187	1.179	1.169	1.156	1.195	0.791	0.786	0.779	0.771	0.889	0.10
ПК68.15-8ВРIIП-2	1250	1462	709	704	696	687	670	1.750	1.740	1.725	1.706	1.671	1.430	1.422	1.412	1.398	1.373	0.10

1	2	3	4	5	6	7	8	9	10	11	12	13	14	15	16	17	18	19
ПК68.15-3AIVT-1	587	716	269	267	263	258	250	1.352	1.359	1.367	1.379	1.404	0.897	0.895	0.892	0.888	0.882	0.25
ПК68.15-4AIVT-1	727	876	350	346	341	334	321	1.409	1.411	1.414	1.419	1.431	0.989	0.984	0.978	0.971	0.957	0.25
ПК68.15-6AIVT-1	1007	1196	560	552	542	528	504	1.090	1.088	1.085	1.079	1.088	1.111	1.102	1.089	1.073	1.043	0.25
ПК68.15-8AIVT-1	1287	1516	745	735	721	703	671	1.273	1.256	1.232	1.202	1.149	1.245	1.233	1.218	1.198	1.161	0.25
ПК68.15-3ATVT-1	587	716	263	261	258	254	248	1.158	1.162	1.168	1.177	1.195	0.767	0.766	0.764	0.762	0.758	0.25
ПК68.15-4ATVT-1	727	876	340	337	334	328	319	1.195	1.203	1.214	1.228	1.256	0.956	0.954	0.951	0.947	0.940	0.25
ПК68.15-6ATVT-1	1007	1196	546	540	533	523	504	1.079	1.071	1.060	1.044	1.027	1.130	1.124	1.116	1.105	1.085	0.25
ПК68.15-8ATVT-1	1287	1516	730	722	711	696	670	1.305	1.292	1.274	1.250	1.208	1.268	1.259	1.248	1.232	1.204	0.25
ПК68.15-3BPIIT-1	587	716	249	248	246	244	240	0.458	0.456	0.453	0.449	0.442	0.306	0.304	0.302	0.300	0.410	0.10
ПК68.15-4BPIIT-1	727	876	322	321	318	315	310	0.577	0.574	0.570	0.564	0.623	0.385	0.383	0.380	0.376	0.483	0.10
ПК68.15-6BPIIT-1	1007	1196	525	522	517	511	500	1.106	1.102	1.096	1.089	1.075	0.969	0.966	0.961	0.955	0.944	0.10
ПК68.15-8BPIIT-1	1287	1516	706	701	694	686	670	1.377	1.370	1.362	1.350	1.329	1.143	1.138	1.131	1.123	1.107	0.10
ПК68.15-3AIVП-1	550	662	270	267	263	258	248	1.007	0.996	0.985	0.976	0.971	0.774	0.770	0.766	0.759	0.749	0.25
ПК68.15-4AIVП-1	690	822	349	345	339	332	318	1.070	1.071	1.073	1.076	1.083	0.890	0.884	0.876	0.865	0.845	0.25
ПК68.15-6AIVП-1	970	1142	558	550	539	525	500	1.323	1.304	1.279	1.246	1.193	1.198	1.185	1.168	1.146	1.105	0.25
ПК68.15-8AIVП-1	1250	1462	764	751	734	711	670	1.821	1.788	1.745	1.689	1.586	1.522	1.501	1.472	1.434	1.365	0.25
ПК68.15-3ATVП-1	550	662	265	262	259	255	247	1.061	1.056	1.053	1.051	1.057	0.831	0.829	0.826	0.822	0.815	0.25
ПК68.15-4ATVП-1	690	822	340	337	333	327	317	1.074	1.078	1.084	1.093	1.109	0.931	0.927	0.921	0.914	0.901	0.25
ПК68.15-6ATVП-1	970	1142	544	538	530	519	500	1.343	1.329	1.311	1.287	1.245	1.215	1.205	1.193	1.176	1.146	0.25
ПК68.15-8ATVП-1	1250	1462	739	730	717	701	670	1.786	1.762	1.731	1.689	1.614	1.494	1.479	1.458	1.430	1.380	0.25
ПК68.15-4BPIIП-1	690	822	324	322	320	316	310	0.781	0.776	0.770	0.762	0.747	0.521	0.518	0.514	0.508	0.639	0.10
ПК68.15-6BPIIП-1	970	1142	524	521	517	511	500	1.187	1.179	1.169	1.156	1.195	0.791	0.786	0.779	0.771	0.889	0.10
ПК68.15-8BPIIП-1	1250	1462	709	704	696	687	670	1.750	1.740	1.725	1.706	1.671	1.430	1.422	1.412	1.398	1.373	0.10
ПРС68.15-6AIVT	1013	1203	551	545	536	526	504	1.138	1.134	1.128	1.121	1.109	1.079	1.071	1.059	1.045	1.018	0.25
ПРС68.15-8AIVT	1293	1523	752	741	726	706	670	1.489	1.465	1.432	1.390	1.310	1.328	1.312	1.291	1.263	1.213	0.25
ПРС68.15-6ATVT	1013	1203	543	537	529	519	500	1.155	1.141	1.122	1.102	1.079	1.128	1.120	1.109	1.094	1.068	0.25
ПРС68.15-8ATVT	1293	1523	724	717	707	694	670	1.391	1.377	1.358	1.334	1.289	1.260	1.251	1.239	1.223	1.195	0.25
ПРС68.15-6BPIIT	1013	1203	523	520	516	510	500	1.217	1.212	1.205	1.197	1.182	1.145	1.141	1.136	1.130	1.118	0.10
ПРС68.15-8BPIIT	1293	1523	702	698	692	684	670	1.436	1.429	1.419	1.407	1.384	1.273	1.268	1.261	1.252	1.236	0.10
ПРС68.15-6AIVП	970	1142	551	544	535	523	500	1.569	1.548	1.519	1.480	1.425	1.177	1.164	1.146	1.122	1.079	0.25
ПРС68.15-8AIVП	1250	1462	748	737	723	704	670	2.064	2.034	1.995	1.943	1.849	1.376	1.356	1.330	1.296	1.232	0.25
ПРС68.15-6ATVП	970	1142	544	538	530	519	500	1.652	1.633	1.608	1.575	1.515	1.231	1.219	1.202	1.180	1.141	0.25
ПРС68.15-8ATVП	1250	1462	726	718	708	695	670	2.031	2.010	1.981	1.944	1.875	1.354	1.340	1.321	1.296	1.250	0.25
ПРС68.15-6BPIIП	970	1142	525	521	517	511	500	1.592	1.583	1.571	1.554	1.525	1.410	1.405	1.173	1.162	1.141	0.10
ПРС68.15-8BPIIП	1250	1462	707	702	695	686	670	1.998	1.984	1.965	1.940	1.894	1.332	1.322	1.310	1.293	1.263	0.10

ЭПВЦ КиевЗНИИЭП — ОПЕРАТОР ТЛП КОРТ — Пинчук

ИНВ.№ ПОДЛ. | ПОДП. И ДАТА | ВЗАМ. ИНВ.№

ФОРМАТ	ЗОНА	ПОЗ.	ОБОЗНАЧЕНИЕ	НАИМЕНОВАНИЕ	КОД НА ИСПОЛН. 1.020-1.4-3 1.0.0.0-																			ПРИМЕЧАНИЕ
					–	01	02	03	04	05	06	07	08	09	10	11	12	13	14	15	16	17	18	19	
				ДОКУМЕНТАЦИЯ:																				
12			1.020-1.4-3 1.0.0.0 СВ	СБОРОЧНЫЙ ЧЕРТЕЖ	*	*	*	*	*	*	*	*	*	*	*	*	*	*	*	*	*	*	*	
12			1.020-1.4-3 0.0.0.0 У	УЗЛЫ	*	*	*	*	*	*	*	*	*	*	*	*	*	*	*	*	*	*	*	
12			1.020-1.4-3 1.0.0.0 ВМС	ВЕДОМОСТЬ МАТЕРИАЛОВ И ВЫБОРКА СТАЛИ	*	*	*	*	*	*	*	*	*	*	*	*	*	*	*	*	*	*	*	
12			1.020-1.4-3 0.0.0.0 ПЗ	ПОЯСНИТЕЛЬНАЯ ЗАПИСКА	*	*	*	*	*	*	*	*	*	*	*	*	*	*	*	*	*	*	*	
				СБОРОЧНЫЕ ЕДИНИЦЫ:																				
11		1	1.020-1.4-3 0.0.2.0	КАРКАС ПЛОСКИЙ КР-1	8	8	8	8	8	8	8	8	8	8	8	8	8	8	8	8	8	8	8	
12		2	1.020-1.4-3 0.0.1.0	СЕТКА С-1	2	2	2	2	2	2	2	2	–	–	–	2	2	2	2	2	2	2	2	
			1.020-1.4-3 0.0.1.0-01	СЕТКА С-2	–	–	–	–	–	–	–	–	2	2	2	–	–	–	–	–	–	–	–	2
12		3	1.020-1.4-3 0.0.1.0-10	СЕТКА С-11	1	1	1	1	1	1	1	1	1	1	1	1	1	1	1	1	1	1	1	
12		4	1.020-1.4-3 0.0.1.0-13	СЕТКА С-14	1	1	1	1	1	1	1	1	1	1	1	1	1	1	1	1	1	1	1	
				ДЕТАЛИ:																				МАССА, КГ
				СТ.НАПР.ГОСТ 5781-75																				
	ВЧ	5		Ф10АIУ L=6850	1	–	5	2	–	–	–	–	–	–	–	2	1	7	3	–	–	–	–	4.221
				Ф12АIУ L=6850	–	4	–	–	–	–	–	–	–	–	–	–	–	–	–	–	–	–	–	6.078
				СТ.НАПР.ГОСТ 10884-71																				
				Ф10АТУ L=6850	–	–	–	–	2	–	4	6	–	–	–	–	–	–	–	1	–	–	7	–	4.221
				Ф12АТУ L=6850	–	–	–	–	–	2	–	–	–	–	–	–	–	–	–	–	3	4	–	–	6.078
				СТ.НАПР.ГОСТ 8480-63																				
				Ф5ВРП L=6850	–	–	–	–	–	–	–	–	12	15	19	–	–	–	–	–	–	–	–	11	1.055
				СТ.НАПР.ГОСТ 5781-75																				
	ВЧ	6		Ф12АIУ L=6850	–	–	–	5	–	–	–	–	–	–	–	–	3	–	4	–	–	–	–	–	6.078
				Ф14АIУ L=6850	2	–	–	–	–	–	–	–	–	–	–	–	–	–	–	–	–	–	–	–	8.273
				Ф16АIУ L=6850	–	–	1	–	–	–	–	–	–	–	–	1	–	–	–	–	–	–	–	–	10.81
				СТ.НАПР.ГОСТ 10884-71																				
				Ф12АТУ L=6850	–	–	–	–	–	–	–	1	–	–	–	–	–	–	–	2	–	–	–	–	6.078
				Ф14АТУ L=6850	–	–	–	–	1	1	1	–	–	–	–	–	–	–	–	–	–	–	–	–	8.273
11		7	1.020-1.4-3 0.0.0.1	ПЕТЛЯ СТРОПОВОЧНАЯ СП-1	–	–	–	–	–	–	–	–	–	–	–	4	4	4	4	4	4	4	4	4
			1.020-1.4-3 0.0.0.1-01	ПЕТЛЯ СТРОПОВОЧНАЯ СП-2	4	4	4	4	4	4	4	4	4	4	4									

НАЧ.ОТД.	ВОЛЫНСКИЙ		23 III
Н.КОНТР	СОКОЛОВА		19 III
ГИП	ВАНЯН		19 III
РУК. ГР.	ХОДОШ		19 III
РУК. ГР.	ЛЕОНТЬЕВА		19 III
ПРОВЕРИЛ	ШАНАУРОВА		19 III
РАЗРАБ.	МАРКИН		19 III

1.020-1.4-3 1.0.0.0

РЯДОВАЯ ПАНЕЛЬ ПЕРЕКРЫТИЯ ПК68.12

СТАДИЯ	ЛИСТ	ЛИСТОВ
Р	1	2

ЦНИИЭП торгово-бытовых зданий и туристских комплексов

ТЛП КОРТ

КиевЗНИИЭП

ФОРМАТ	ЗОНА	ПОЗ	ОБОЗНАЧЕНИЕ	НАИМЕНОВАНИЕ	КОЛ НА ИСПОЛН 1.020-1.4-3 1.0.0.0- 20	21	ПРИМЕЧАНИЕ
				ДОКУМЕНТАЦИЯ:			
12			1.020-1.4-3 1.0.0.0 СБ	СБОРОЧНЫЙ ЧЕРТЕЖ	*	*	
12			1.020-1.4-3 0.0.0.0 У	УЗЛЫ	*	*	
12			1.020-1.4-3 1.0.0.0 ВМС	ВЕДОМОСТЬ МАТЕРИАЛОВ И ВЫБОРКА СТАЛИ	*	*	
12			1.020-1.4-3 0.0.0.0 ПЗ	ПОЯСНИТЕЛЬНАЯ ЗАПИСКА	*	*	
				СБОРОЧНЫЕ ЕДИНИЦЫ:			
11		1	1.020-1.4-3 0.0.2.0	КАРКАС ПЛОСКИЙ КР-1	8	8	
12		2	1.020-1.4-3 0.0.1.0-01	СЕТКА С-2	2	2	
12		3	1.020-1.4-3 0.0.1.0-10	СЕТКА С-11	1	1	
12		4	1.020-1.4-3 0.0.1.0-13	СЕТКА С-14	1	1	
				ДЕТАЛИ:			МАССА,КГ
ВЧ		5		СТ.НАПР.ГОСТ 8480-63 Ф5ВРП L=6850	14	18	1.055
11		7	1.020-1.4-3 0.0.0.1	ПЕТЛЯ СТРОПОВОЧНАЯ СП-1	4	4	

ЭПВЦ КиевЗНИИЭП | ОПЕРАТОР ТЛП КОРТ | КРУПКА

ВЗАМ. ИНВ.№ | ПОДП. И ДАТА

17529 16 ФОРМАТ 12

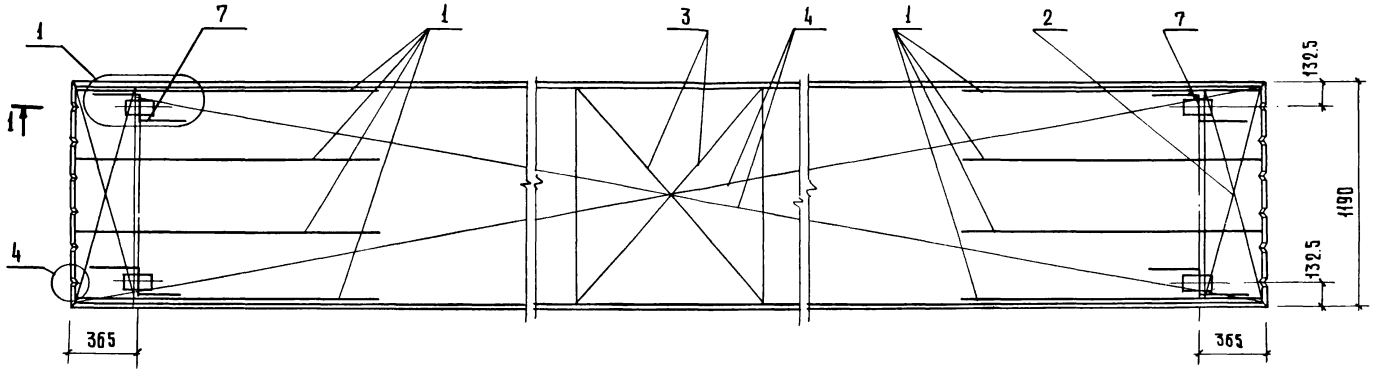

2 - 2
М 1:10

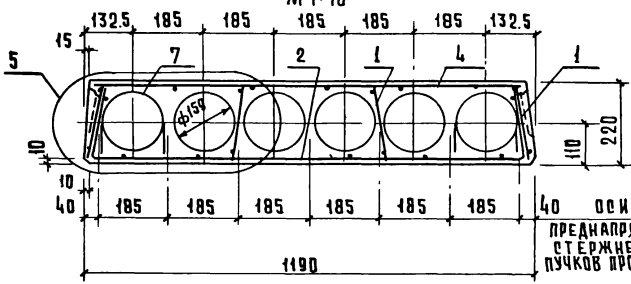

Вид А

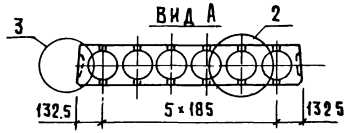

Расположение напрягаемой арматуры см. листы 2,3

Нач.отд	Волынский		23 III
Нормоконт	Соколова		19 III
ГИП	Ванян		19 III
Рук.груп.	Ходош		19 III
Проверил	Шанкурова		19 III
Разработ.	Маркин		19 III

1.020-1.4-3 1.0.0 СБ

Рядовая панель перекрытия ПК 68.12

Стадия	Масса	Масштаб
Р.	См. табл.	1:20

Лист 1 | Листов 3

ЦНИИЭП торгово-бытовых зданий и туристских комплексов

Инв.№ подл. | Подпись и дата | Взам.инв.№

17529 17

Корнилова Гаврилина

Формат 12

Обозначение	Марка	Рис.	Масса т.
1.020-1.4-3 1.0.0.0	ПК 68.12-3 А IV т	1	
01	ПК 68.12-4 А IV т	2	
02	ПК 68.12-6 А IV т	3	
03	ПК 68.12-8 А IV т	4	
04	ПК 68.12-3 Ат V т	5	
05	ПК 68.12-4 Ат V т	5	
06	ПК 68.12-6 Ат V т	6	2,37
07	ПК 68.12-8 Ат V т	7	
08	ПК 68.12-4 Вр II т	8	
09	ПК 68.12-6 Вр II т	9	
10	ПК 68.12-8 Вр II т	10	
11	ПК 68.12-3 А IV п	5	
12	ПК 68.12-4 А IV п	11	
13	ПК 68.12-6 А IV п	12	
14	ПК 68.12-8 А IV п	13	
15	ПК 68.12-3 Ат V п	1	
16	ПК 68.12-4 Ат V п	14	1,81
17	ПК 68.12-6 Ат V п	2	
18	ПК 68.12-8 Ат V п	12	
19	ПК 68.12-4 Вр II п	15	
20	ПК 68.12-6 Вр II п	16	
21	ПК 68.12-8 Вр II п	17	

Рис. 1
3-3

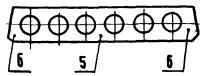

Рис. 2
3-3

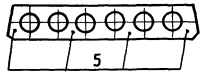

Рис. 3
3-3

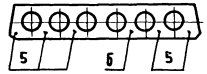

Рис. 4
3-3

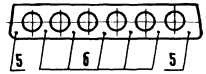

Рис. 5
3-3

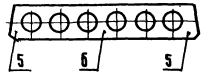

Рис. 6
3-3

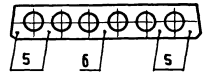

Рис. 7
3-3

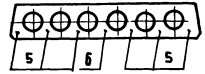

Инв. № подл. | Подпись и дата | Взам. инв. №
Копировал Гаврилина 17529 18 Формат 12

РИС. 8
3 - 3

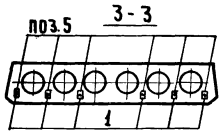

РИС. 9
3 - 3

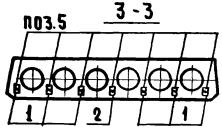

РИС. 10
3 - 3

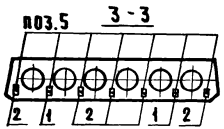

РИС. 11
3 - 3

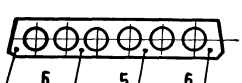

РИС. 12
3 - 3

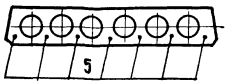

РИС. 13
3 - 3

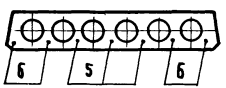

РИС. 14
3 - 3

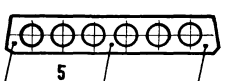

РИС. 15
3 - 3

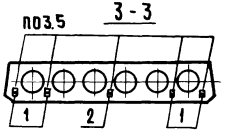

РИС 16
3 - 3

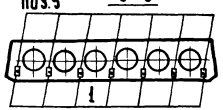

РИС. 17
3 - 3

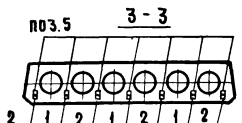

На нижних выносках рис 8÷10. 15÷17 указаны номера схем расположения проволок в пучках. Схемы см документ 0.0.0.0 у лист 1

1.020-1. 4-3 1.0.0.0 СБ	ЛИСТ 3

Копировал Гаврилина 17529 19 формат 12

КОЛ НА ИСПОЛН. 1.020-1.4-3 1.0.0.0-

НАИМЕНОВАНИЕ	—	01	02	03	04	05	06	07	08	09	10	11	12	13	14	15	16	17	18	19
МАТЕРИАЛЫ:																				
БЕТОН ТЯЖ.М250 М.КУВ	0.951	0.951	0.951	–	0.951	0.951	–	–	0.951											
БЕТОН ТЯЖ.М300 М.КУВ	–	–	–	0.951	–	–	0.951	0.951	–	0.951	0.951									
БЕТОН ЛЕГК.М250 М.КУВ	–	–	–	–	–	–	–	–	–	–	–	0.951	0.951	0.951	–	0.951	0.951	0.951	–	0.951
БЕТОН ЛЕГК.М300 М.КУВ	–	–	–	–	–	–	–	–	–	–	–	–	–	–	0.951	–	–	–	0.951	
ПОКАЗАТЕЛИ:																				
МАССА СТАЛИ КГ	42.32	45.86	53.46	60.38	38.27	41.98	46.71	52.96	34.40	37.57	41.79	39.09	42.30	49.39	56.82	36.22	38.08	44.15	49.39	31.64
АРМАТУРНЫЕ ИЗДЕЛИЯ	37.85	41.39	48.99	55.91	33.80	37.51	42.24	48.48	29.93	33.10	37.32	36.33	39.54	46.63	54.06	33.46	35.32	41.39	46.63	28.88
АРМАТУРНАЯ СТАЛЬ	37.85	41.39	48.99	55.91	33.80	37.51	42.24	48.48	29.93	33.10	37.32	36.33	39.54	46.63	54.06	33.46	35.32	41.39	46.63	28.88
КЛАСС А-IУ	20.77	24.31	31.91	38.83	–	–	–	–	–	–	–	19.24	22.45	29.54	36.97					
Ф10АIУ ГОСТ 5781-75	4.221	–	21.10	8.442	–	–	–	–	–	–	–	8.442	4.221	29.54	12.66					
Ф12АIУ ГОСТ 5781-75	–	24.31	–	30.39	–	–	–	–	–	–	–	–	18.23	–	24.31					
Ф14АIУ ГОСТ 5781-75	16.54																			
Ф16АIУ ГОСТ 5781-75	–	–	10.80	–	–	–	–	–	–	–	–	10.80								
КЛАСС АТ-У	–	–	–	–	16.71	20.43	25.15	31.40	–	–	–	–	–	–	–	16.38	18.23	24.31	29.54	
Ф10АТУ ГОСТ 10884-71	–	–	–	–	8.442	–	16.88	25.32	–	–	–	–	–	–	–	4.221	–	–	29.54	
Ф12АТУ ГОСТ 10884-71	–	–	–	–	–	12.15	–	6.078	–	–	–	–	–	–	–	12.15	18.23	24.31		
Ф14АТУ ГОСТ 10884-71	–	–	–	–	8.273	8.273	8.273													
КЛАСС ВР-I	17.06	17.06	17.06	17.06	17.06	17.06	17.06	17.06	17.25	17.25	17.25	17.06	17.06	17.06	17.06	17.06	17.06	17.06	17.06	17.25
Ф4ВРI ТУ 14-4-659-75	17.06	17.06	17.06	17.06	17.06	17.06	17.06	17.06	17.25	17.25	17.25	17.06	17.06	17.06	17.06	17.06	17.06	17.06	17.06	17.25
КЛАСС ВР-П	–	–	–	–	–	–	–	–	12.66	15.82	20.04	–	–	–	–	–	–	–	–	11.60
Ф5ВРП ГОСТ 8480-63	–	–	–	–	–	–	–	–	12.66	15.82	20.04	–	–	–	–	–	–	–	–	11.60
ЗАКЛАДНЫЕ ИЗДЕЛИЯ	4.472	4.472	4.472	4.472	4.472	4.472	4.472	4.472	4.472	4.472	4.472	2.760	2.760	2.760	2.760	2.760	2.760	2.760	2.760	2.760
АРМАТУРНАЯ СТАЛЬ	4.472	4.472	4.472	4.472	4.472	4.472	4.472	4.472	4.472	4.472	4.472	2.760	2.760	2.760	2.760	2.760	2.760	2.760	2.760	2.760
КЛАСС А-I	4.472	4.472	4.472	4.472	4.472	4.472	4.472	4.472	4.472	4.472	4.472	2.760	2.760	2.760	2.760	2.760	2.760	2.760	2.760	2.760
Ф12АI ГОСТ 5781-75	4.472	4.472	4.472	4.472	4.472	4.472	4.472	4.472	4.472	4.472	4.472	2.760	2.760	2.760	2.760	2.760	2.760	2.760	2.760	2.760
Ф10АI ГОСТ 5781-75	–	–	–	–	–	–	–	–	–	–	–	2.760	2.760	2.760	2.760	2.760	2.760	2.760	2.760	2.760

МАРКИРОВКА ИЗДЕЛИЙ ПО ИСПОЛНЕНИЯМ ПРИВЕДЕНА

В ТАБЛИЦЕ ИСПОЛНЕНИЙ К СБОРОЧНОМУ ЧЕРТЕЖУ

НАЧ.ОТД.	Волынский		23 III
Н.КОНТР.	Соколова		19 III
ГИП	Ванян		19 III
РУК. ГР.	Ходош		19 III
РУК. ГР.	Леонтьева		19 III
ПРОВЕРИЛ	Шанаурова		19 III
РАЗРАБ	Маркин		19 III

1.020-1.4-3 1.0.0.0 ВМС

РЯДОВАЯ ПАНЕЛЬ ПЕРЕКРЫТИЯ ПК68.12

СТАДИЯ	ЛИСТ	ЛИСТОВ
Р	1	2

ЦНИИЭП торгово бытовых зданий и туристских комплексов

КРУПКА ОПЕРАТОР ТЛП КОРТ ЭПВЦ КиевЗНИИЭП

ВЗАМ.ИНВ.№ ... ДАТА

17520 20 ФОРМАТ А3

НАИМЕНОВАНИЕ	КОЛ НА ИСПОЛН. 1.020-1.4-3 1.0.0.0-	
	20	21
МАТЕРИАЛЫ:		
БЕТОН ЛЕГК.М300 М.КУБ	0.951	0.951
ПОКАЗАТЕЛИ:		
МАССА СТАЛИ КГ	34.80	39.02
АРМАТУРНЫЕ ИЗДЕЛИЯ	32.04	36.26
АРМАТУРНАЯ СТАЛЬ	32.04	36.26
КЛАСС ВР-I	17.25	17.25
Ф4ВРI ТУ 14-4-659-75	17.25	17.25
КЛАСС ВР-П	14.77	18.99
Ф5ВРП ГОСТ 8480-63	14.77	18.99
ЗАКЛАДНЫЕ ИЗДЕЛИЯ	2.760	2.760
АРМАТУРНАЯ СТАЛЬ	2.760	2.760
КЛАСС А-I	2.760	2.760
Ф10АI ГОСТ 5781-75	2.760	2.760

ЭПВЦ КиевЗНИИЭП | ОПЕРАТОР ТЛП КОРТ | КРУПКА

ФОРМАТ	ЗОНА	ПОЗ.	ОБОЗНАЧЕНИЕ	НАИМЕНОВАНИЕ	КОЛ НА ИСПОЛН. 1.020-1.4-3 2.0.0.0-																			ПРИМЕЧАНИЕ
					–	01	02	03	04	05	06	07	08	09	10	11	12	13	14	15	16	17	18	19	
				ДОКУМЕНТАЦИЯ:																				
12			1.020-1.4-3 2.0.0.0 СВ	СВОРОЧНЫЙ ЧЕРТЕЖ	*	*	*	*	*	*	*	*	*	*	*	*	*	*	*	*	*	*	*	*	
12			1.020-1.4-3 0.0.0.0 У	УЗЛЫ	*	*	*	*	*	*	*	*	*	*	*	*	*	*	*	*	*	*	*	*	
12			1.020-1.4-3 2.0.0.0 ВМС	ВЕДОМОСТЬ МАТЕРИАЛОВ И ВЫБОРКА СТАЛИ	*	*	*	*	*	*	*	*	*	*	*	*	*	*	*	*	*	*	*	*	
12			1.020-1.4-3 0.0.0.0 ПЗ	ПОЯСНИТЕЛЬНАЯ ЗАПИСКА	*	*	*	*	*	*	*	*	*	*	*	*	*	*	*	*	*	*	*	*	
				СБОРОЧНЫЕ ЕДИНИЦЫ:																				
11		1	1.020-1.4-3 0.0.2.0-01	КАРКАС ПЛОСКИЙ КР-2	8	8	8	8	8	8	8	8	8	8	8	8	8	8	8	8	8	8	8	8	
12		2	1.020-1.4-3 0.0.1.0-02	СЕТКА С-3	2	2	2	2	2	2	2	2	–	–	–	–	2	2	2	2	2	2	2	2	
			1.020-1.4-3 0.0.1.0-03	СЕТКА С-4	–	–	–	–	–	–	–	–	2	2	2	2									
12		3	1.020-1.4-3 0.0.1.0-11	СЕТКА С-12	1	1	1	1	1	1	1	1	1	1	1	1	1	1	1	1	1	1	1	1	
12		4	1.020-1.4-3 0.0.1.0-14	СЕТКА С-15	1	1	1	1	1	1	1	1	1	1	1	1	1	1	1	1	1	1	1	1	
				ДЕТАЛИ:																				МАССА, КГ
				СТ.НАПР.ГОСТ 5781-75																				
ВЧ		5		Ф10АIУ L=6850	5	6	4	4	–	–	–	–	–	–	–	–	3	4	4	–	–	–	–	–	4.221
				Ф14АIУ L=6850	–	–	–	–	–	–	–	–	–	–	–	–	–	–	–	6	–	–	–	–	8.273
				СТ.НАПР.ГОСТ 10884-71																				
				Ф10АТУ L=6850	–	–	–	–	1	6	5	7	–	–	–	–	–	–	–	–	2	3	3	5	4.221
				СТ.НАПР.ГОСТ 8480-63																				
				Ф5ВРП L=6850	–	–	–	–	–	–	–	–	13	15	20	24	–	–	–	–	–	–	–	–	1.055
				СТ.НАПР.ГОСТ 5781-75																				
ВЧ		6		Ф12АIУ L=6850	1	1	4	–	–	–	–	–	–	–	–	–	2	2	–	–	–	–	–	–	6.078
				Ф14АIУ L=6850	–	–	–	4	–	–	–	–	–	–	–	–	–	–	–	–	–	–	–	–	8.273
				Ф16АIУ L=6850	–	–	–	–	–	–	–	–	–	–	–	–	–	–	2	–	–	–	–	–	10.81
				СТ.НАПР.ГОСТ 10884-71																				
				Ф12АТУ L=6850	–	–	–	–	3	–	2	–	–	–	–	–	–	–	–	–	2	–	3	3	6.078
				Ф16АТУ L=6850	–	–	–	–	–	–	–	1	–	–	–	–	–	–	–	–	–	1	–	–	10.81
11		7	1.020-1.4-3 0.0.0.1-01	ПЕТЛЯ СТРОПОВОЧНАЯ СП-2	4	4	4	4	4	4	4	4	4	4	4	4	4	4	4	4	4	4	4	4	

НАЧ.ОТД.	ВОДЫНСКИЙ	23 III
Н.КОНТР	СОКОЛОВА	19 III
ГИП	ВАНЯН	19 III
РУК. ГР.	ХОДОШ	19 III
РУК. ГР.	ЛЕОНТЬЕВА	19 III
ПРОВЕРИЛ	ШАНАУРОВА	19 III
РАЗРАБ.	МАРКИН	19 III

1.020-1.4-3 2.0.0.0

РЯДОВАЯ ПАНЕЛЬ ПЕРЕКРЫТИЯ ПК68.15

СТАДИЯ	ЛИСТ	ЛИСТОВ
Р	1	2

ЦНИИЭП торгово-бытовых зданий и туристских комплексов

ОПЕРАТОР ТЛП КОРТ

ЭТВЦ КиевЗНИИЭП

КРУПКА

ВЗАМ.ИНВ.№

ПОДП. И ДАТА

ИНВ.№ ПОДЛ.

ФОРМАТ	ЗОНА	ПОЗ	ОБОЗНАЧЕНИЕ	НАИМЕНОВАНИЕ	КОЛ НА ИСПОЛН 1.020-1.4-3 2.0.0.0- 20	21	22	ПРИМЕЧАНИЕ
				ДОКУМЕНТАЦИЯ:				
12			1.020-1.4-3 2.0.0.0 СВ	СВОРОЧНЫЙ ЧЕРТЕЖ	*	*	*	
12			1.020-1.4-3 0.0.0.0 У	УЗЛЫ	*	*	*	
12			1.020-1.4-3 2.0.0.0 ВМС	ВЕДОМОСТЬ МАТЕРИАЛОВ И ВЫБОРКА СТАЛИ	*	*	*	
12			1.020-1.4-3 0.0.0.0 ПЗ	ПОЯСНИТЕЛЬНАЯ ЗАПИСКА	*	*	*	
				СВОРОЧНЫЕ ЕДИНИЦЫ:				
11		1	1.020-1.4-3 0.0.2.0-01	КАРКАС ПЛОСКИЙ КР-2	8	8	8	
12		2	1.020-1.4-3 0.0.1.0-03	СЕТКА С-4	2	2	2	
12		3	1.020-1.4-3 0.0.1.0-11	СЕТКА С-12	1	1	1	
12		4	1.020-1.4-3 0.0.1.0-14	СЕТКА С-15	1	1	1	
				ДЕТАЛИ:				МАССА,КГ
БЧ		5		СТ.НАПР.ГОСТ 8480-63 Ф5ВРП L=6850	14	18	23	1.055
11		7	1.020-1.4-3 0.0.0.1-01	ПЕТЛЯ СТРОПОВОЧНАЯ СП-2	4	4	4	

ТЛП КОРТ КиевЗНИИЭП

1.020-1.4-3 2.0.0.0

ЛИСТ 2

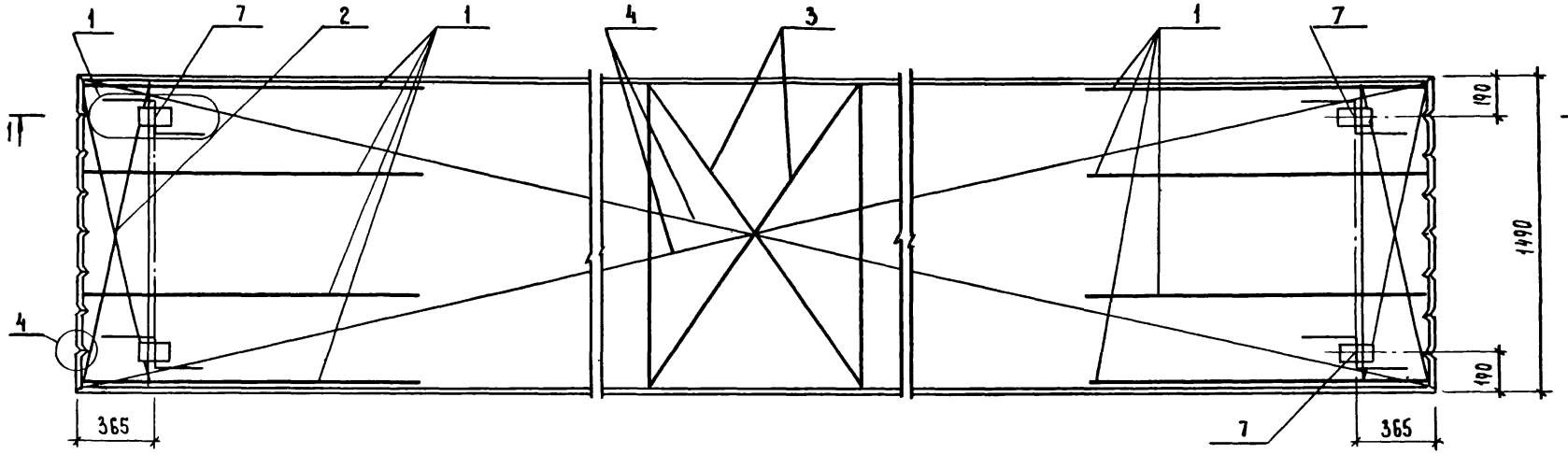

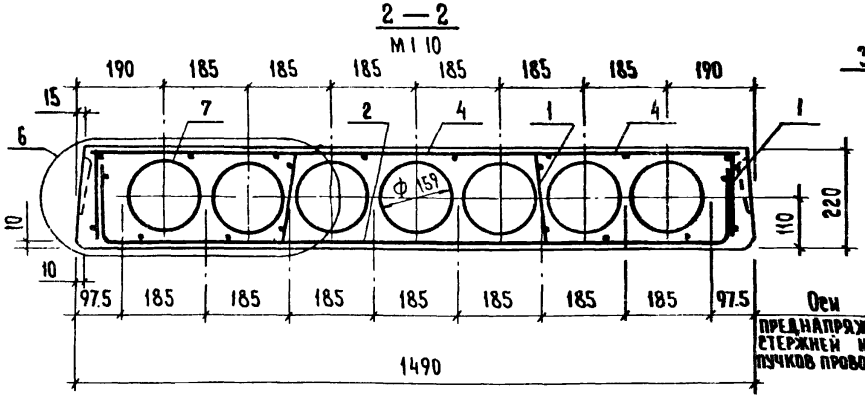

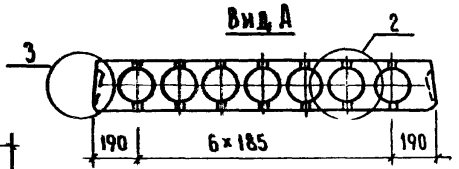

Расположение напрягаемой арматуры см. листы 2,3

Нач. отд.	Волынский		23 III
Нормок.	Соколова		19 III
Гип	Ванян		19 III
Рук. гр.	Ходош		19 III
Провер.	Шанаурова		19 III
Разраб.	Маркин		19 III

1.020-1.4-3 2.0.0.0 СБ

Рядовая панель перекрытия ПК 68.15

Стадия	Масса	Масштаб
Р.	см таба.	1:20

Лист 1 | Листов 3

ЦНИИЭП торгово-бытовых зданий и туристских комплексов

Инв. № подл. | Подп. и дата | Взам. инв. №

Формат 12

17529 24

Обозначение	Марка	Рис.	Масса т
1.020-1.4-3 2.00.0	ПК68.15-3АIVТ	1	3,16
01	ПК68.15-4АIVТ	2	
02	ПК68.15-6АIVТ	3	
03	ПК68.15-8АIVТ	3	
04	ПК68.15-3АтVТ	4	
05	ПК68.15-4АтVТ	5	
06	ПК68.15-6АтVТ	6	
07	ПК68.15-8АтVТ	7	
08	ПК68.15-3ВрIIТ	8	
09	ПК68.15-4ВрIIТ	9	
10	ПК68.15-6ВрIIТ	10	
11	ПК68.15-8ВрIIТ	11	
12	ПК68.15-3АIVП	12	2,44
13	ПК68.15-4АIVП	13	
14	ПК68.15-6АIVП	13	
15	ПК68.15-8АIVП	5	
16	ПК68.15-3АтVП	14	
17	ПК68.15-4АтVП	15	
18	ПК68.15-6АтVП	16	
19	ПК68.15-8АтVП	17	
20	ПК68.15-4ВрIIП	18	
21	ПК68.15-6ВрIIП	19	
22	ПК68.15-8ВрIIП	20	

Рис. 1
3-3

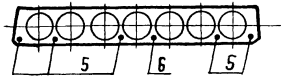

Рис. 2
3-3

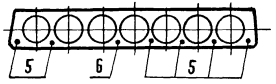

Рис. 3
3-3

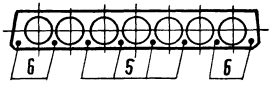

Рис. 4
3-3

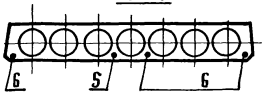

Рис 5
3-3

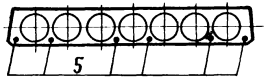

Рис. 6
3-3

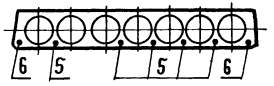

Рис. 7
3-3

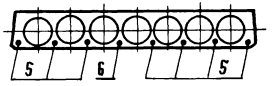

Копировал: Сусова 11329 23 Формат 12

Рис. 8

3-3

поз. 5

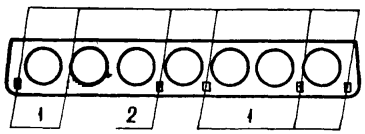

Рис. 9

3-3

поз. 5

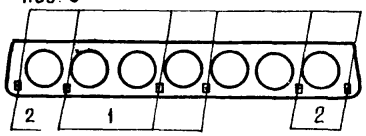

Рис 10

3-3

поз. 5

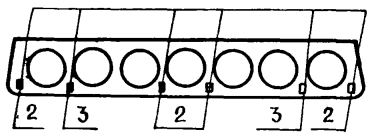

Рис. 11

3-3

поз. 5

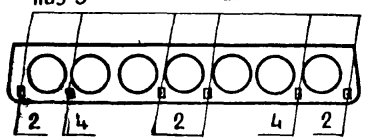

Рис. 12

3-3

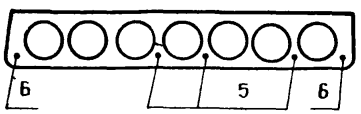

Рис 13

3-3

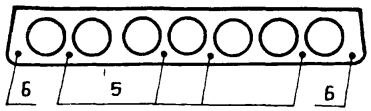

Рис 14

3-3

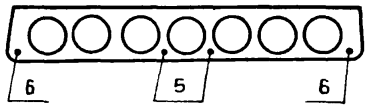

Рис. 15

3-3

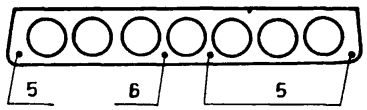

Рис. 16

3-3

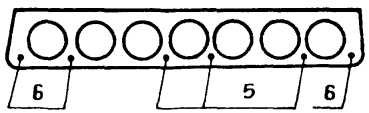

Рис. 17

3-3

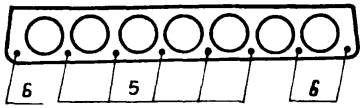

Рис. 18

3-3

поз. 5

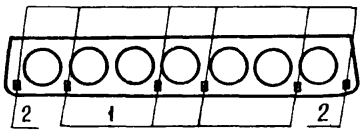

Рис. 19

3-3

поз. 5

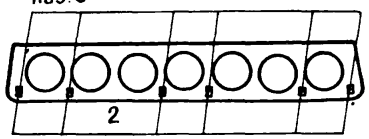

Рис. 20

3-3

поз. 5

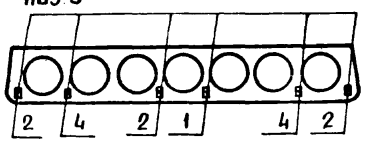

На нижних выносках рис 8 ÷ 11, 17 ÷ 20 указаны номера схем расположения проволок в пучках. Схемы см. документ 0.0.0.0 у лист 1

1.020-1. 4-3 2.0.0.0 СБ	Лист 3

17529 26

Инв. № подл. | Подпись и дата | Взамен инв. №

НАИМЕНОВАНИЕ	КОЛ НА ИСПОЛН. 1.020-1.4-3 2.0.0.0-																			
	–	01	02	03	04	05	06	07	08	09	10	11	12	13	14	15	16	17	18	19
МАТЕРИАЛЫ:																				
БЕТОН ТЯЖ.М250 М.КУБ	1.266	1.266	1.266	–	1.266	1.266	1.266	–	1.266	1.266	1.266									
БЕТОН ТЯЖ.М300 М.КУБ	–	–	–	1.266	–	–	–	1.266	–	–	–	1.266								
БЕТОН ЛЕГК.М250 М.КУБ	–	–	–	–	–	–	–	–	–	–	–	–	1.266	1.266	1.266	1.266	1.266	1.266	1.266	1.266
ПОКАЗАТЕЛИ:																				
МАССА СТАЛИ КГ	52.51	56.73	66.52	75.30	47.78	50.65	58.59	65.68	39.26	41.37	46.64	50.86	50.14	54.37	63.82	74.97	45.92	48.79	56.22	64.67
АРМАТУРНЫЕ ИЗДЕЛИЯ	48.04	52.26	62.05	70.83	43.31	46.18	54.12	61.21	34.79	36.90	42.17	46.39	45.67	49.89	59.35	70.50	41.45	44.32	51.75	60.19
АРМАТУРНАЯ СТАЛЬ	48.04	52.26	62.05	70.83	43.31	46.18	54.12	61.21	34.79	36.90	42.17	46.39	45.67	49.89	59.35	70.50	41.45	44.32	51.75	60.19
КЛАСС А-IУ	27.18	31.40	41.19	49.97	–	–	–	–	–	–	–	–	24.82	29.04	38.49	49.64				
⌀10AIУ ГОСТ 5781-75	21.10	25.32	16.88	16.88	–	–	–	–	–	–	–	–	12.66	16.88	16.88					
⌀12AIУ ГОСТ 5781-75	6.078	6.078	24.31	–	–	–	–	–	–	–	–	–	12.15	12.15						
⌀14AIУ ГОСТ 5781-75	–	–	–	33.09	–	–	–	–	–	–	–	–	–	–	–	49.64				
⌀16AIУ ГОСТ 5781-75	–	–	–	–	–	–	–	–	–	–	–	–	–	–	21.61					
КЛАСС АТ-У	–	–	–	–	22.45	25.32	33.26	40.35	–	–	–	–	–	–	–	–	20.60	23.46	30.89	39.34
⌀10ATУ ГОСТ 10884-71	–	–	–	–	4.221	25.32	21.10	29.54	–	–	–	–	–	–	–	–	8.442	12.66	12.66	21.10
⌀12ATУ ГОСТ 10884-71	–	–	–	–	18.23	–	12.15	–	–	–	–	–	–	–	–	–	12.15	–	18.23	18.23
⌀16ATУ ГОСТ 10884-71	–	–	–	–	–	–	–	10.80	–	–	–	–	–	–	–	–	–	10.80		
КЛАСС ВР-I	20.83	20.83	20.83	20.83	20.83	20.83	20.83	20.83	21.05	21.05	21.05	21.05	20.83	20.83	20.83	20.83	20.83	20.83	20.83	20.83
⌀4BPI ТУ 14-4-659-75	16.31	16.31	16.31	16.31	16.31	16.31	16.31	16.31	16.53	16.53	16.53	16.53	16.31	16.31	16.31	16.31	16.31	16.31	16.31	16.31
⌀5BPI ТУ 14-4-659-75	4.520	4.520	4.520	4.520	4.520	4.520	4.520	4.520	4.520	4.520	4.520	4.520	4.520	4.520	4.520	4.520	4.520	4.520	4.520	4.520
КЛАСС ВР-II	–	–	–	–	–	–	–	–	13.71	15.82	21.10	25.32								
⌀5BPII ГОСТ 8480-63	–	–	–	–	–	–	–	–	13.71	15.82	21.10	25.32								
ЗАКЛАДНЫЕ ИЗДЕЛИЯ	4.472	4.472	4.472	4.472	4.472	4.472	4.472	4.472	4.472	4.472	4.472	4.472	4.472	4.472	4.472	4.472	4.472	4.472	4.472	4.472
АРМАТУРНАЯ СТАЛЬ	4.472	4.472	4.472	4.472	4.472	4.472	4.472	4.472	4.472	4.472	4.472	4.472	4.472	4.472	4.472	4.472	4.472	4.472	4.472	4.472
КЛАСС А-I	4.472	4.472	4.472	4.472	4.472	4.472	4.472	4.472	4.472	4.472	4.472	4.472	4.472	4.472	4.472	4.472	4.472	4.472	4.472	4.472
⌀12AI ГОСТ 5781-75	4.472	4.472	4.472	4.472	4.472	4.472	4.472	4.472	4.472	4.472	4.472	4.472	4.472	4.472	4.472	4.472	4.472	4.472	4.472	4.472

МАРКИРОВКА ИЗДЕЛИЙ ПО ИСПОЛНЕНИЯМ ПРИВЕДЕНА

В ТАБЛИЦЕ ИСПОЛНЕНИЙ К СБОРОЧНОМУ ЧЕРТЕЖУ

НАЧОТД.	Водынский		23 III
Н.КОНТР.	Соколова		19 III
ГИП	Ванян		19 III
РУК. ГР.	Хвадин		19 III
РУК. ГР.	Девятьева		19 III
ПРОВЕРИЛ	Шанарова		19 III
РАЗРАБ.	Маркин		19 III

1.020-1.4-3 2.0.0.0 ВМС

РЯДОВАЯ ПАНЕЛЬ ПЕРЕКРЫТИЯ ПК68.15

СТАДИЯ	ЛИСТ	ЛИСТОВ
Р	I	2

ЦНИИЭП торгово бытовых зданий и туристских комплексов

17529 27

ФОРМАТ 12

ТЛП КОРТ

КиевЗНИИЭП

НАИМЕНОВАНИЕ	КОЛ НА ИСПОЛН. 1.020-1.4-3 2.0.0.0-		
	20	21	22
МАТЕРИАЛЫ:			
БЕТОН ЛЕГК.М250 М.КУБ	1.266		
БЕТОН ЛЕГК.М300 М.КУБ	-	1.266	1.266
ПОКАЗАТЕЛИ:			
МАССА СТАЛИ КГ	40.31	44.53	49.81
АРМАТУРНЫЕ ИЗДЕЛИЯ	35.84	40.06	45.34
АРМАТУРНАЯ СТАЛЬ	35.84	40.06	45.34
КЛАСС ВР-I	21.05	21.05	21.05
Ф4ВРI ТУ 14-4-659-75	16.53	16.53	16.53
Ф5ВРI ТУ 14-4-659-75	4.520	4.520	4.520
КЛАСС ВР-II	14.77	18.99	24.27
Ф5ВРП ГОСТ 8480-63	14.77	18.99	24.27
ЗАКЛАДНЫЕ ИЗДЕЛИЯ	4.472	4.472	4.472
АРМАТУРНАЯ СТАЛЬ	4.472	4.472	4.472
КЛАСС А-I	4.472	4.472	4.472
Ф12АI ГОСТ 5781-75	4.472	4.472	4.472

ЭПВЦ КиевЗНИИЭП ТЛП КОРТ ОПЕРАТОР КРУПКА

ВЗАМ ИНВ № | ПОДП И ДАТА

ФОРМАТ	ЗОНА	ПОЗ.	ОБОЗНАЧЕНИЕ	НАИМЕНОВАНИЕ	КОЛ НА ИСПОЛН. 1.020-1.4-3 3.0.0.0-																		ПРИМЕЧАНИЕ
					–	01	02	03	04	05	06	07	08	09	10	11	12	13	14	15	16	17	18	19	
				ДОКУМЕНТАЦИЯ:																				
12			1.020-1.4-3 3.0.0.0 СВ	СБОРОЧНЫЙ ЧЕРТЕЖ	*	*	*	*	*	*	*	*	*	*	*	*	*	*	*	*	*	*	*	*	
12			1.020-1.4-3 0.0.0.0 У	УЗЛЫ	*	*	*	*	*	*	*	*	*	*	*	*	*	*	*	*	*	*	*	*	
12			1.020-1.4-3 3.0.0.0 ВМС	ВЕДОМОСТЬ МАТЕРИАЛОВ И ВЫБОРКА СТАЛИ	*	*	*	*	*	*	*	*	*	*	*	*	*	*	*	*	*	*	*	*	
12			1.020-1.4-3 0.0.0.0 ПЗ	ПОЯСНИТЕЛЬНАЯ ЗАПИСКА	*	*	*	*	*	*	*	*	*	*	*	*	*	*	*	*	*	*	*	*	
				СБОРОЧНЫЕ ЕДИНИЦЫ:																				
11		1	1.020-1.4-3 0.0.2.0-01	КАРКАС ПЛОСКИЙ КР-2	4	4	4	4	4	4	4	4	4	4	4	4	4	4	4	4	4	4	4	
11		2	1.020-1.4-3 0.0.3.0	КАРКАС ПЛОСКИЙ КР-4	2	2	2	2	2	2	2	2	2	2	2	2	2	2	2	2	2	2	2	
12		3	1.020-1.4-3 0.0.1.0-04	СЕТКА С-5	2	2	2	2	2	2	2	2	–	–	–	–	2	2	2	2	2	2	2	
			1.020-1.4-3 0.0.1.0-05	СЕТКА С-6	–	–	–	–	–	–	–	–	2	2	2	2								
12		4	1.020-1.4-3 0.0.1.0-11	СЕТКА С-12	1	1	1	1	1	1	1	1	1	1	1	1	1	1	1	1	1	1	1	
12		5	1.020-1.4-3 0.0.1.0-15	СЕТКА С-16	1	1	1	1	1	1	1	1	1	1	1	1	1	1	1	1	1	1	1	
				ДЕТАЛИ:																				МАССА, КГ
				СТ.НАПР.ГОСТ 5781-75																				
	ВЧ	6		Ф10АIУ L=6850	5	6	4	4	–	–	–	–	–	–	–	–	3	4	3	–	–	–	–	5	4.221
				Ф14АIУ L=6850	–	–	–	–	–	–	–	–	–	–	–	–	–	–	–	6	–	–	–	–	8.273
				СТ.НАПР.ГОСТ 10884-71																				
				Ф10АТУ L=6850	–	–	–	–	1	6	5	7	–	–	–	–	–	–	–	–	2	3	3	–	4.221
				СТ.НАПР.ГОСТ 8480-63																				
				Ф5ВРП L=6850	–	–	–	–	–	–	–	–	13	15	20	24	–	–	–	–	–	–	–	–	1.055
				СТ.НАПР.ГОСТ 5781-75																				
	ВЧ	7		Ф12АIУ L=6850	1	1	4	–	–	–	–	–	–	–	–	–	2	2	–	–	–	–	–	3	6.078
				Ф14АIУ L=6850	–	–	–	4	–	–	–	–	–	–	–	–	–	–	–	–	–	–	–	–	8.273
				Ф16АIУ L=6850	–	–	–	–	–	–	–	–	–	–	–	–	–	–	2	–	–	–	–	–	10.81
				СТ.НАПР.ГОСТ 10884-71																				
				Ф12АТУ L=6850	–	–	–	–	3	–	2	–	–	–	–	–	–	–	–	–	2	–	3	–	6.078
				Ф16АТУ L=6850	–	–	–	–	–	–	–	1	–	–	–	–	–	–	–	–	–	1	–	–	10.81
11		8	1.020-1.4-3 0.0.0.1-01	ПЕТЛЯ СТРОПОВОЧНАЯ СП-2	4	4	4	4	4	4	4	4	4	4	4	4	4	4	4	4	4	4	4	

НАЧ.ОТД.	ВОЛЫНСКИЙ		23 III
Н.КОНТР	СОКОЛОВА		19 III
ГИП	ВАНЯН		19 III
РУК. ГР.	ХОДОШ		19 III
РУК. ГР.	ЛЕОНТЬЕВА		19 III
ПРОВЕРИЛ	ШАНАУРОВА		19 III
РАЗРАБ	МАРКИН		19 III

1.020-1.4-3 3.0.0.0

СВЯЗЕВАЯ ПАНЕЛЬ ПЕРЕКРЫТИЯ ПК68.15

СТАДИЯ	ЛИСТ	ЛИСТОВ
Р	1	2

ЦНИИЭП торгово-бытовых зданий и комплексов

ФОРМАТ	ЗОНА	ПОЗ.	ОБОЗНАЧЕНИЕ	НАИМЕНОВАНИЕ	КОЛ НА ИСПОЛН 1.020-1.4-3 3.0.0.0- 20	21	22	ПРИМЕЧАНИЕ
				ДОКУМЕНТАЦИЯ:				
12			1.020-1.4-3 3.0.0.0 СВ	СБОРОЧНЫЙ ЧЕРТЕЖ	*	*	*	
12			1.020-1.4-3 0.0.0.0 У	УЗЛЫ	*	*	*	
12			1.020-1.4-3 3.0.0.0 ВМС	ВЕДОМОСТЬ МАТЕРИАЛОВ И ВЫБОРКА СТАЛИ	*	*	*	
12			1.020-1.4-3 0.0.0.0 ПЗ	ПОЯСНИТЕЛЬНАЯ ЗАПИСКА	*	*	*	
				СБОРОЧНЫЕ ЕДИНИЦЫ:				
11		1	1.020-1.4-3 0.0.2.0-01	КАРКАС ПЛОСКИЙ КР-2	4	4	4	
11		2	1.020-1.4-3 0.0.3.0	КАРКАС ПЛОСКИЙ КР-4	2	2	2	
12		3	1.020-1.4-3 0.0.1.0-05	СЕТКА С-6	2			
			1.020-1.4-3 0.0.1.0-04	СЕТКА С-5	-	2	2	
12		4	1.020-1.4-3 0.0.1.0-11	СЕТКА С-12	1	1	1	
12		5	1.020-1.4-3 0.0.1.0-15	СЕТКА С-16	1	1	1	
				ДЕТАЛИ:				
				СТ.НАПР.ГОСТ 5781-75				МАССА, КГ
БЧ		6		Ф10АIУ L=6850	-	18	23	4.221
				СТ.НАПР.ГОСТ 8480-63				
				Ф5ВРП L=6850	14	-	-	1.055
				СТ.НАПР.ГОСТ 5781-75				
БЧ		7		Ф12АIУ L=6850	-	4	4	6.078
11		8	1.020-1.4-3 0.0.0.1-01	ПЕТЛЯ СТРОПОВОЧНАЯ СП-2	4	2	2	

ЭПВЦ КиевЗНИИЭП | ОПЕРАТОР ТЛП КОРТ | КРУПКА

ИНВ. № ПОДЛ | ПОДП. И ДАТА | ВЗАМ. ИНВ. №

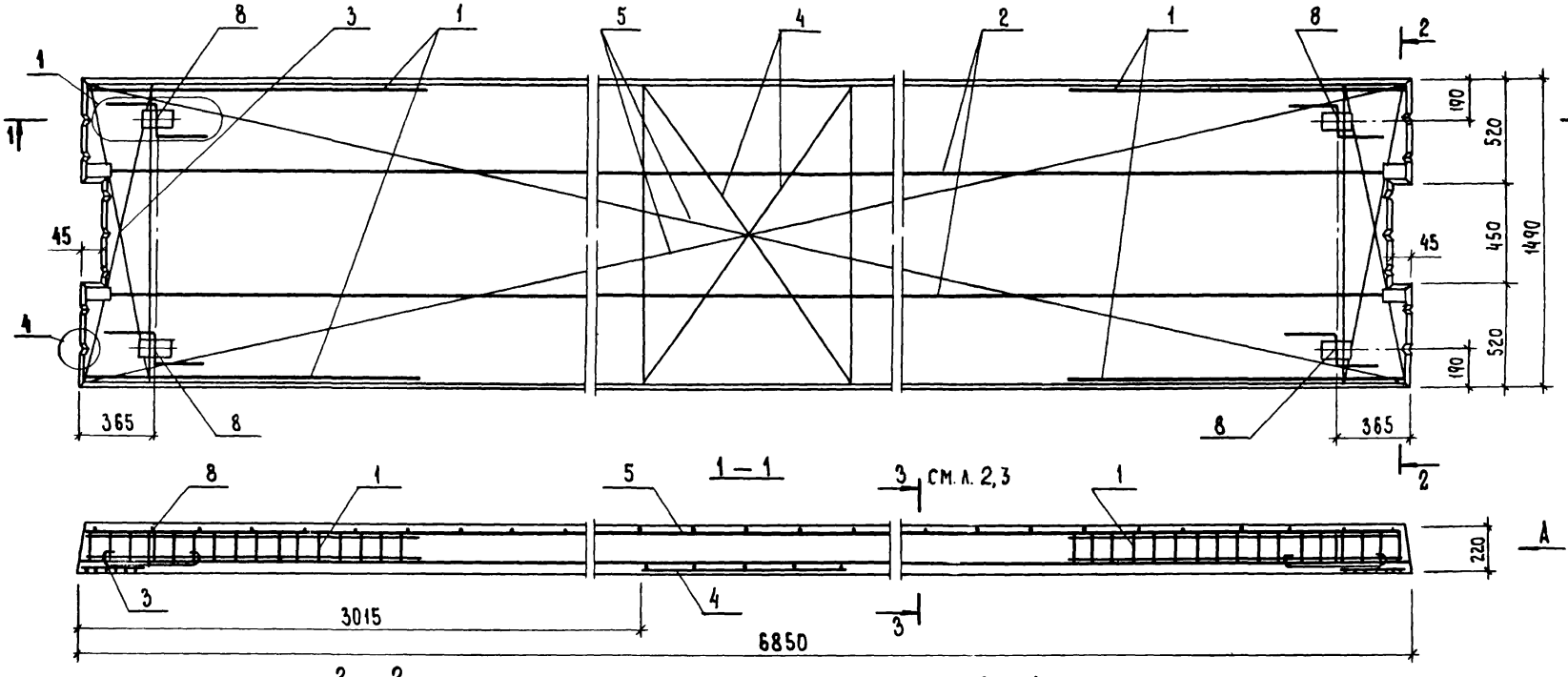

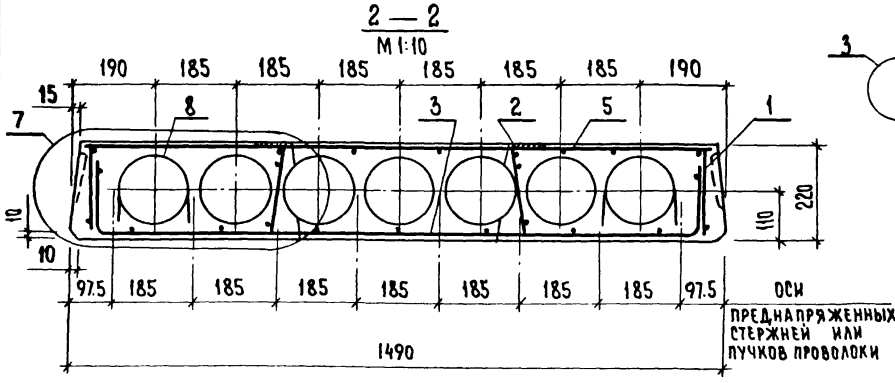

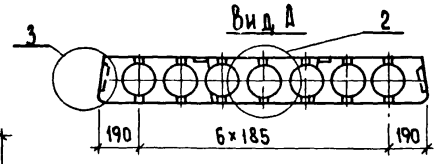

Расположение напрягаемой арматуры см. листы 2,3

Нач.отд.	Волынский		23 III
Норм.конт.	Соколова		19 III
ГИП	Ванян		19 III
Рук.гр.	Ходош		19 III
Проверил	Шанаурова		19 III
Разработ.	Маркин		19 III

1.020-1.4-3 3.0.0.0 СБ

Связевая панель перекрытия ПК 68.15

Стадия	Масса	Масштаб
Р.	см. табл.	1:20
Лист 1	Листов 3	

ЦНИИЭП торгово-бытовых зданий и туристских комплексов

Формат 12

17529 31

ОБОЗНАЧЕНИЕ	МАРКА	РИС	МАССА Т
1.020-1.4-3 3.0.0.0	ПК 68.15-3АIVТ-2	1	3.14
01	ПК 68.15-4АIVТ-2	2	
02	ПК 68.15-6АIVТ-2	3	
03	ПК 68.15-8АIVТ-2	3	
04	ПК 68.15-3АТVТ-2	4	
05	ПК 68.15-4АТVТ-2	5	
06	ПК 68.15-6АТVТ-2	6	
07	ПК 68.15-8АТVТ-2	7	
08	ПК 68.15-3ВрIIТ-2	8	
09	ПК 68.15-4ВрIIТ-2	9	
10	ПК 68.15-6ВрIIТ-2	10	
11	ПК 68.15-8ВрIIТ-2	11	
12	ПК 68.15-3АIVП-2	12	2.39
13	ПК 68.15-4АIVП-2	13	
14	ПК 68.15-6АIVП-2	13	
15	ПК 68.15-8АIVП-2	5	
16	ПК 68.15-3АТVП-2	14	
17	ПК 68.15-4АТVП-2	15	
18	ПК 68.15-6АТVП-2	16	
19	ПК 68.15-8АТVП-2	17	
20	ПК 68.15-4ВрIIП-2	18	
21	ПК 68.15-6ВрIIП-2	19	
22	ПК 68.15-8ВрIIП-2	20	

Рис. 1
3-3

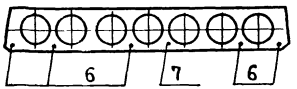

Рис. 2
3-3

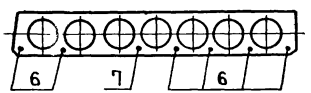

Рис. 3
3-3

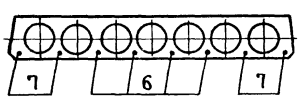

Рис. 4
3-3

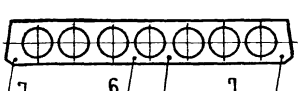

Рис. 5
3-3

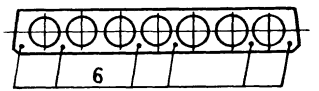

Рис. 6
3-3

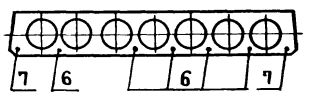

Рис. 7
3-3

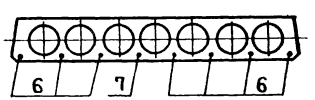

Подпись и дата Взам. инв. №

Рис. 8
3-3
поз.6

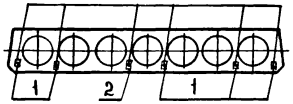

Рис. 9
3-3
поз.6

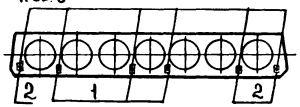

Рис. 10
3-3
поз.6

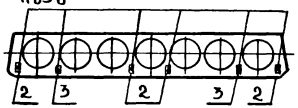

Рис. 11
3-3
поз.6

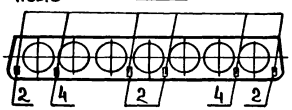

Рис. 12
3-3

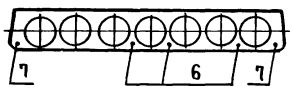

Рис. 13
3-3

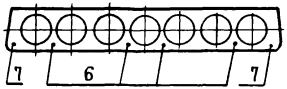

Рис. 14
3-3

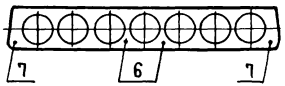

Рис. 15
3-3

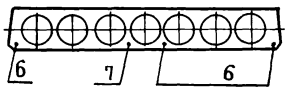

Рис. 16
3-3

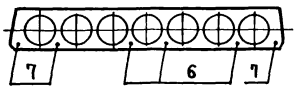

Рис. 17
3-3

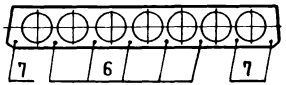

Рис. 18
3-3
поз.6

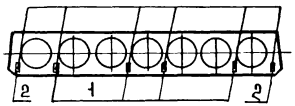

Рис. 19
3-3
поз.6

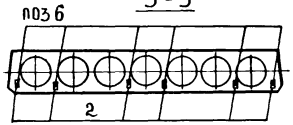

Рис. 20
3-3
поз.6

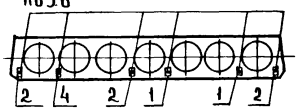

На нижних выносках рис. 8 ÷ 11, 18 ÷ 20 указаны номера схем расположения проволок в пучках. Схемы см. документ 0.0.0.0 у лист 1

НАИМЕНОВАНИЕ	КОЛ НА ИСПОЛН. 1.020-1.4-3 3.0.0.0-																			
	–	01	02	03	04	05	06	07	08	09	10	11	12	13	14	15	16	17	18	19
МАТЕРИАЛЫ:																				
БЕТОН ТЯЖ.М250 М.КУБ	1.257	1.257	1.257	–	1.257	1.257	1.257	–	1.257	1.257	1.257									
БЕТОН ТЯЖ.М300 М.КУБ	–	–	–	1.257	–	–	–	1.257	–	–	–	1.257								
БЕТОН ЛЕГК.М250 М.КУБ	–	–	–	–	–	–	–	–	–	–	–	–	1.257	1.257	1.257	1.257	1.257	1.257	1.257	1.257
ПОКАЗАТЕЛИ:																				
МАССА СТАЛИ КГ	69.38	73.60	83.39	92.17	64.65	67.52	75.45	82.54	56.12	58.23	63.51	67.73	67.01	71.23	80.69	91.83	62.79	65.66	73.09	81.53
АРМАТУРНЫЕ ИЗДЕЛИЯ	64.91	69.13	78.92	87.70	60.18	63.05	70.98	78.07	51.65	53.76	59.04	63.26	62.54	66.76	76.22	87.36	58.32	61.19	68.62	77.06
АРМАТУРНАЯ СТАЛЬ	63.33	67.55	77.34	86.12	58.60	61.47	69.40	76.49	50.07	52.18	57.46	61.68	60.96	65.18	74.64	85.78	56.74	59.61	67.04	75.48
КЛАСС А-III	14.12	14.12	14.12	14.12	14.12	14.12	14.12	14.12	14.12	14.12	14.12	14.12	14.12	14.12	14.12	14.12	14.12	14.12	14.12	14.12
Ф10АIII ГОСТ 5.1459-72*	13.55	13.55	13.55	13.55	13.55	13.55	13.55	13.55	13.55	13.55	13.55	13.55	13.55	13.55	13.55	13.55	13.55	13.55	13.55	13.55
Ф16АIII ГОСТ 5.1459-72*	0.567	0.567	0.567	0.567	0.567	0.567	0.567	0.567	0.567	0.567	0.567	0.567	0.567	0.567	0.567	0.567	0.567	0.567	0.567	0.567
КЛАСС А-IУ	27.18	31.40	41.19	49.97	–	–	–	–	–	–	–	–	24.82	29.04	38.49	49.64				
Ф10АIУ ГОСТ 5781-75	21.10	25.32	16.88	16.88	–	–	–	–	–	–	–	–	12.66	16.88	16.88					
Ф12АIУ ГОСТ 5781-75	6.078	6.078	24.31	–	–	–	–	–	–	–	–	–	12.15	12.15						
Ф14АIУ ГОСТ 5781-75	–	–	–	33.09	–	–	–	–	–	–	–	–	–	–	–	49.64				
Ф16АIУ ГОСТ 5781-75	–	–	–	–	–	–	–	–	–	–	–	–	–	–	21.61					
КЛАСС АТ-У	–	–	–	–	22.45	25.32	33.26	40.35	–	–	–	–	–	–	–	–	20.60	23.46	30.89	39.34
Ф10АТУ ГОСТ 10884-71	–	–	–	–	4.221	25.32	21.10	29.54	–	–	–	–	–	–	–	–	8.442	12.66	12.66	21.10
Ф12АТУ ГОСТ 10884-71	–	–	–	–	18.23	–	12.15	–	–	–	–	–	–	–	–	–	12.15	–	18.23	18.23
Ф16АТУ ГОСТ 10884-71	–	–	–	–	–	–	–	10.80	–	–	–	–	–	–	–	–	–	10.80		
КЛАСС ВР-I	22.00	22.00	22.00	22.00	22.00	22.00	22.00	22.00	22.21	22.21	22.21	22.21	22.00	22.00	22.00	22.00	22.00	22.00	22.00	22.00
Ф4ВРI ТУ 14-4-659-75	14.88	14.88	14.88	14.88	14.88	14.88	14.88	14.88	15.09	15.09	15.09	15.09	14.88	14.88	14.88	14.88	14.88	14.88	14.88	14.88
Ф5ВРI ТУ 14-4-659-75	7.117	7.117	7.117	7.117	7.117	7.117	7.117	7.117	7.117	7.117	7.117	7.117	7.117	7.117	7.117	7.117	7.117	7.117	7.117	7.117
КЛАСС ВР-II	–	–	–	–	–	–	–	–	13.71	15.82	21.10	25.32								
Ф5ВРII ГОСТ 8480-63	–	–	–	–	–	–	–	–	13.71	15.82	21.10	25.32								
ПРОФИЛЬНАЯ СТАЛЬ	1.582	1.582	1.582	1.582	1.582	1.582	1.582	1.582	1.582	1.582	1.582	1.582	1.582	1.582	1.582	1.582	1.582	1.582	1.582	1.582
ПОЛОСОВАЯ	1.582	1.582	1.582	1.582	1.582	1.582	1.582	1.582	1.582	1.582	1.582	1.582	1.582	1.582	1.582	1.582	1.582	1.582	1.582	1.582
-70Х8 ГОСТ 103-76 С38/23	1.582	1.582	1.582	1.582	1.582	1.582	1.582	1.582	1.582	1.582	1.582	1.582	1.582	1.582	1.582	1.582	1.582	1.582	1.582	1.582
ЗАКЛАДНЫЕ ИЗДЕЛИЯ	4.472	4.472	4.472	4.472	4.472	4.472	4.472	4.472	4.472	4.472	4.472	4.472	4.472	4.472	4.472	4.472	4.472	4.472	4.472	4.472
АРМАТУРНАЯ СТАЛЬ	4.472	4.472	4.472	4.472	4.472	4.472	4.472	4.472	4.472	4.472	4.472	4.472	4.472	4.472	4.472	4.472	4.472	4.472	4.472	4.472
КЛАСС А-I	4.472	4.472	4.472	4.472	4.472	4.472	4.472	4.472	4.472	4.472	4.472	4.472	4.472	4.472	4.472	4.472	4.472	4.472	4.472	4.472
Ф12АI ГОСТ 5781-75	4.472	4.472	4.472	4.472	4.472	4.472	4.472	4.472	4.472	4.472	4.472	4.472	4.472	4.472	4.472	4.472	4.472	4.472	4.472	4.472

МАРКИРОВКА ИЗДЕЛИЙ ПО ИСПОЛНЕНИЯМ ПРИВЕДЕНА

В ТАБЛИЦЕ ИСПОЛНЕНИЙ К СБОРОЧНОМУ ЧЕРТЕЖУ

НАЧ.ОТД.	ВОЛЫНСКИЙ		23 III
Н.КОНТР.	СОКОЛОВА		19 III
ГИП	ВАНЯН		19 III
РУК. ГР.	ХОДОШ		19 III
РУК. ГР.	ЛЕОНТЬЕВА		19 III
ПРОВЕРИЛ	ШАНАУРОВА		19 III
РАЗРАБ.	МАРКИН		19 III

1.020-1.4-3 3.0.0.0 ВМС

СВЯЗЕВАЯ ПАНЕЛЬ ПЕРЕКРЫТИЯ ПК68.15

СТАДИЯ	ЛИСТ	ЛИСТОВ
Р	1	2

ЦНИИЭП торгово-бытовых зданий и туристских комплексов

ЭПВЦ КиевЗНИИЭП ОПЕРАТОР ТЛП КОРТ КРУПКА

ВЗАМ.ИНВ.№ ПОДП. И ДАТА ИНВ.№ ПОДЛ.

ФОРМАТ 12

НАИМЕНОВАНИЕ	КОЛ НА ИСПОЛН. 1.020-1.4-3 3.0.0.0-		
	20	21	22
МАТЕРИАЛЫ:			
БЕТОН ЛЕГК.М250 М.КУБ	1.257		
БЕТОН ЛЕГК.М300 М.КУБ	-	1.257	1.257
ПОКАЗАТЕЛИ:			
МАССА СТАЛИ КГ	57.18	61.40	66.67
АРМАТУРНЫЕ ИЗДЕЛИЯ	52.71	56.93	62.20
АРМАТУРНАЯ СТАЛЬ	51.13	55.35	60.62
КЛАСС А-III	14.12	14.12	14.12
Ф10 AIII ГОСТ 5.1459-72*	13.55	13.55	13.55
Ф16 AIII ГОСТ 5.1459-72*	0.567	0.567	0.567
КЛАСС ВР-I	22.21	22.21	22.21
Ф4 ВРI ТУ 14-4-659-75	15.09	15.09	15.09
Ф5 ВРI ТУ 14-4-659-75	7.117	7.117	7.117
КЛАСС ВР-II	14.77	18.99	24.27
Ф5 ВРII ГОСТ 8480-63	14.77	18.99	24.27
ПРОФИЛЬНАЯ СТАЛЬ	1.582	1.582	1.582
ПОЛОСОВАЯ	1.582	1.582	1.582
-70Х8 ГОСТ 103-76 С38/23	1.582	1.582	1.582
ЗАКЛАДНЫЕ ИЗДЕЛИЯ	4.472	4.472	4.472
АРМАТУРНАЯ СТАЛЬ	4.472	4.472	4.472
КЛАСС А-I	4.472	4.472	4.472
Ф12 AI ГОСТ 5781-75	4.472	4.472	4.472

ФОРМАТ	ЗОНА	ПОЗ.	ОБОЗНАЧЕНИЕ	НАИМЕНОВАНИЕ	КОЛ НА ИСПОЛН. 1.020-1.4-3 4.0.0.0-																			ПРИМЕЧАНИЕ
					–	01	02	03	04	05	06	07	08	09	10	11	12	13	14	15	16	17	18	19	
				ДОКУМЕНТАЦИЯ:																				
12			1.020-1.4-3 4.0.0.0 СБ	СБОРОЧНЫЙ ЧЕРТЕЖ	*	*	*	*	*	*	*	*	*	*	*	*	*	*	*	*	*	*	*	
12			1.020-1.4-3 0.0.0.0 У	УЗЛЫ	*	*	*	*	*	*	*	*	*	*	*	*	*	*	*	*	*	*	*	
12			1.020-1.4-3 4.0.0.0 ВМС	ВЕДОМОСТЬ МАТЕРИАЛОВ И ВЫБОРКА СТАЛИ	*	*	*	*	*	*	*	*	*	*	*	*	*	*	*	*	*	*	*	
12			1.020-1.4-3 0.0.0.0 ПЗ	ПОЯСНИТЕЛЬНАЯ ЗАПИСКА	*	*	*	*	*	*	*	*	*	*	*	*	*	*	*	*	*	*	*	
				СБОРОЧНЫЕ ЕДИНИЦЫ:																				
11		1	1.020-1.4-3 0.0.2.0-01	КАРКАС ПЛОСКИЙ КР-2	6	6	6	6	6	6	6	6	6	6	6	6	6	6	6	6	6	6	6	
11		2	1.020-1.4-3 0.0.3.0-01	КАРКАС ПЛОСКИЙ КР-5	1	1	1	1	1	1	1	1	1	1	1	1	1	1	1	1	1	1	1	
12		3	1.020-1.4-3 0.0.1.0-06	СЕТКА С-7	2	2	2	2	2	2	2	2	–	–	–	–	2	2	2	2	2	2	2	
			1.020-1.4-3 0.0.1.0-07	СЕТКА С-8	–	–	–	–	–	–	–	–	2	2	2	2								
12		4	1.020-1.4-3 0.0.1.0-11	СЕТКА С-12	1	1	1	1	1	1	1	1	1	1	1	1	1	1	1	1	1	1	1	
12		5	1.020-1.4-3 0.0.1.0-15	СЕТКА С-16	1	1	1	1	1	1	1	1	1	1	1	1	1	1	1	1	1	1	1	
				ДЕТАЛИ:																				МАССА, КГ
				СТ.НАПР.ГОСТ 5781-75																				
	БЧ	6		Ф10АIУ L=6850	5	6	4	4	–	–	–	–	–	–	–	–	3	4	3	–	–	–	–	5	4.221
				Ф14АIУ L=6850	–	–	–	–	–	–	–	–	–	–	–	–	–	–	–	6	–	–	–	–	8.273
				СТ.НАПР.ГОСТ 10884-71																				
				Ф10АТУ L=6850	–	–	–	–	1	6	5	7	–	–	–	–	–	–	–	–	2	3	3	–	4.221
				СТ.НАПР.ГОСТ 8480-63																				
				Ф5ВРП L=6850	–	–	–	–	–	–	–	–	13	15	20	24	–	–	–	–	–	–	–	–	1.055
				СТ.НАПР.ГОСТ 5781-75																				
	БЧ	7		Ф12АIУ L=6850	1	1	4	–	–	–	–	–	–	–	–	–	2	2	–	–	–	–	–	3	6.078
				Ф14АIУ L=6850	–	–	–	4	–	–	–	–	–	–	–	–	–	–	–	–	–	–	–	–	8.273
				Ф16АIУ L=6850	–	–	–	–	–	–	–	–	–	–	–	–	–	–	2	–	–	–	–	–	10.81
				СТ.НАПР.ГОСТ 10884-71																				
				Ф12АТУ L=6850	–	–	–	–	3	–	2	–	–	–	–	–	–	–	–	–	2	–	3	–	6.078
				Ф16АТУ L=6850	–	–	–	–	–	–	–	1	–	–	–	–	–	–	–	–	–	1	–	–	10.81
11		8	1.020-1.4-3 0.0.0.1-01	ПЕТЛЯ СТРОПОВОЧНАЯ СП-2	4	4	4	4	4	4	4	4	4	4	4	4	4	4	4	4	4	4	4	

НАЧ.ОТД.	ВОЛЫНСКИЙ		23 III
Н.КОНТР	СОКОЛОВА		19 III
ГИП	ВАНЯН		19 III
РУК. ГР.	ХОДОШ		19 III
РУК. ГР.	ЛЕОНТЬЕВА		19 III
ПРОВЕРИЛ	ШАНАУРОВА		19 III
РАЗРАБ.	МАРКИН		19 III

1.020-1.4-3 4.0.0.0

ПРИСТЕННАЯ ПАНЕЛЬ ПЕРЕКРЫТИЯ ПК68.15

СТАДИЯ	ЛИСТ	ЛИСТОВ
Р	1	2

ЦНИИЭП торгово-бытовых зданий и туристских комплексов

ЭПВЦ КиевЗНИИЭП | ОПЕРАТОР ТПП КОРТ | КРУПКА

ВЗАМ.ИНВ.№ | ПОДП. И ДАТА | ИНВ.№ ПОДЛ.

ФОРМАТ	ЗОНА	ПОЗ	ОБОЗНАЧЕНИЕ	НАИМЕНОВАНИЕ	КОЛ НА ИСПОЛН 1.020-1.4-3 4.0.0.0- 20	21	22	ПРИМЕЧАНИЕ
				ДОКУМЕНТАЦИЯ:				
12			1.020-1.4-3 4.0.0.0 СВ	СБОРОЧНЫЙ ЧЕРТЕЖ	*	*	*	
12			1.020-1.4-3 0.0.0.0 У	УЗЛЫ	*	*	*	
12			1.020-1.4-3 4.0.0.0 ВМС	ВЕДОМОСТЬ МАТЕРИАЛОВ И ВЫБОРКА СТАЛИ	*	*	*	
12			1.020-1.4-3 0.0.0.0 ПЗ	ПОЯСНИТЕЛЬНАЯ ЗАПИСКА	*	*	*	
				СБОРОЧНЫЕ ЕДИНИЦЫ:				
11		1	1.020-1.4-3 0.0.2.0-01	КАРКАС ПЛОСКИЙ КР-2	6	6	6	
11		2	1.020-1.4-3 0.0.3.0-01	КАРКАС ПЛОСКИЙ КР-5	1	1	1	
12		3	1.020-1.4-3 0.0.1.0-07	СЕТКА С-8	2			
			1.020-1.4-3 0.0.1.0-06	СЕТКА С-7	–	2	2	
12		4	1.020-1.4-3 0.0.1.0-11	СЕТКА С-12	1	1	1	
12		5	1.020-1.4-3 0.0.1.0-15	СЕТКА С-16	1	1	1	
				ДЕТАЛИ:				
								МАССА, КГ
БЧ		6		СТ.НАПР.ГОСТ 5781-75 Ф10АIУ L=6850	–	18	23	4.221
				СТ.НАПР.ГОСТ 8480-63 Ф5ВРП L=6850	14	–	–	1.055
БЧ		7		СТ.НАПР.ГОСТ 5781-75 Ф12АIУ L=6850	–	4	4	6.078
11		8	1.020-1.4-3 0.0.0.1-01	ПЕТЛЯ СТРОПОВОЧНАЯ СП-2	4	2	2	

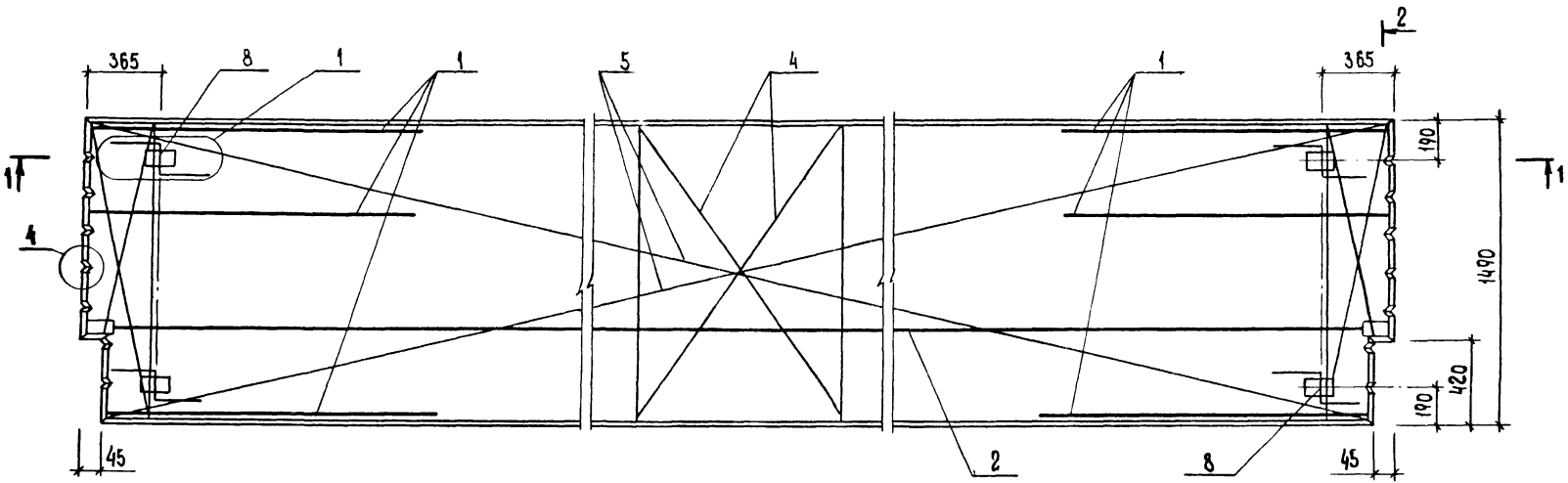

2 — 2
М 1:10

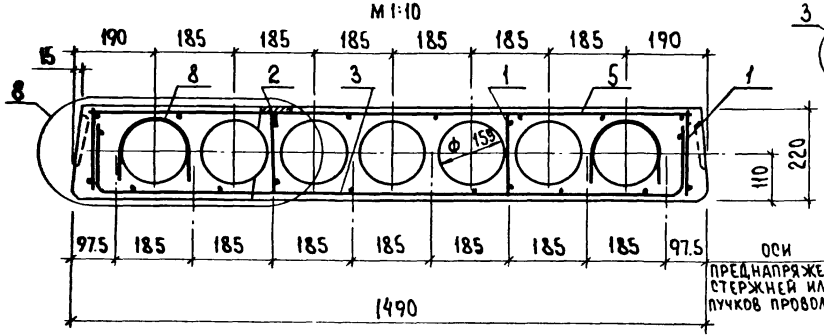

Вид А

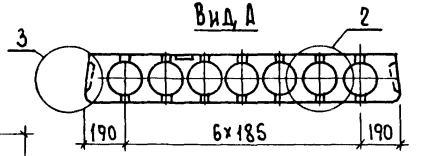

Расположение напрягаемой арматуры см листы 2,3

оси предварительно напряженных стержней или пучков проволоки

Нач.отд.	Волынский		23 III
Нормок.	Соколова		23 III
ГИП	Ванян		23 III
Рук.гр.	Ходош		19 III
Провер.	Шанаурова		19 III
Разраб.	Маркин		19 III

1.020-1.4-3 4.0.0.0 СБ

Пристенная панель перекрытия пк.68.15

Стадия	Масса	Масштаб
Р.	см. табл.	1:20

Лист 1 | Листов

ЦНИИЭП

17520

Обозначение	Марка	Рис.	Масса т
1.020-1.4-3 4.0.0.0	ПК 68.15-3АIVт-1	1	3,145
01	ПК 68.15-4АIVт-1	2	
02	ПК 68.15-6АIVт-1	3	
03	ПК 68.15-8АIVт-1	3	
04	ПК 68.15-3АтVт-1	4	
05	ПК 68.15-4АтVт-1	5	
06	ПК 68.15-6АтVт-1	6	
07	ПК 68.15-8АтVт-1	7	
08	ПК 68.15-3ВрIIт-1	8	
09	ПК 68.15-4ВрIIт-1	9	
10	ПК 68.15-6ВрIIт-1	10	
11	ПК 68.15-8ВрIIт-1	11	
12	ПК 68.15-3АIVп-1	12	2,39
13	ПК 68.15-4АIVп-1	13	
14	ПК 68.15-6АIVп-1	13	
15	ПК 68.15-8АIVп-1	5	
16	ПК 68.15-3АтVп-1	14	
17	ПК 68.15-4АтVп-1	15	
18	ПК 68.15-6АтVп-1	16	
19	ПК 68.15-8АтVп-1	17	
20	ПК 68.15-4ВрIIп-1	18	
21	ПК 68.15-6ВрIIп-1	19	
22	ПК 68.15-8ВрIIп-1	20	

Рис. 1
3-3

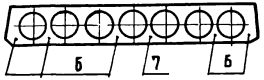

Рис. 2
3-3

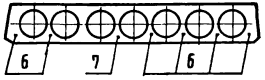

Рис. 3
3-3

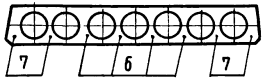

Рис. 4
3-3

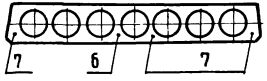

Рис. 5
3-3

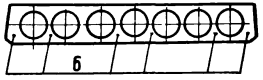

Рис. 6
3-3

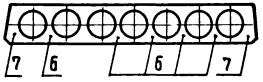

Рис. 7
3-3

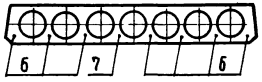

Копировал Гаврилина 17529 39 Формат 12

РИС. 8
3-3
поз.6

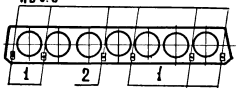

РИС. 9
3-3
поз.6

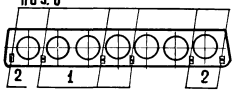

РИС. 10
3-3
поз.6

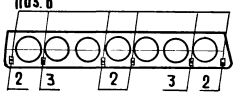

РИС. 11
3-3
поз.6

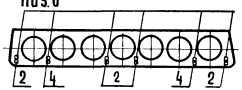

РИС. 12
3-3

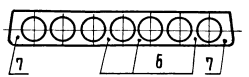

РИС. 13
3-3

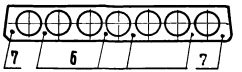

РИС. 14
3-3

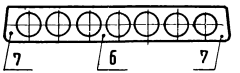

РИС. 15
3-3

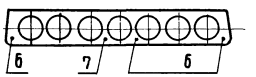

РИС. 16
3-3

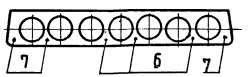

РИС. 17
3-3

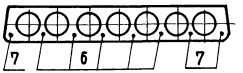

РИС. 18
3-3
поз.6

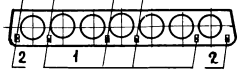

РИС. 19
3-3
поз.6

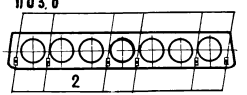

РИС. 20
3-3
поз.6

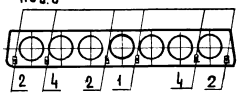

На нижних выносках рис. 8÷11, 18÷20 указаны номера схем расположения проволок в пучках. Схемы см. документ 6.0.0.0 ч лист 1

Инв.№ подл. | Подпись и дата | Взам.инв.№
Копировал Гаврилина 17529 40 Формат 12

НАИМЕНОВАНИЕ	КОЛ НА ИСПОЛН 1.020-1.4-3 4.0.0.0-																			
	—	01	02	03	04	05	06	07	08	09	10	11	12	13	14	15	16	17	18	19
МАТЕРИАЛЫ:																				
БЕТОН ТЯЖ.М250 М.КУБ	1.258	1.258	1.258	-	1.258	1.258	1.258	-	1.258	1.258	1.258									
БЕТОН ТЯЖ.М300 М.КУБ	-	-	-	1.258	-	-	-	1.258	-	-	-	1.258								
БЕТОН ЛЕГК.М250 М.КУБ	-	-	-	-	-	-	-	-	-	-	-	-	1.258	1.258	1.258	1.258	1.258	1.258	1.258	1.258
ПОКАЗАТЕЛИ:																				
МАССА СТАЛИ КГ	67.69	71.91	81.70	90.48	62.96	65.83	73.77	80.86	54.43	56.54	61.82	66.04	65.32	69.54	79.00	90.15	61.10	63.97	71.40	79.84
АРМАТУРНЫЕ ИЗДЕЛИЯ	63.22	67.44	77.23	86.01	58.49	61.36	69.29	76.39	49.96	52.07	57.35	61.57	60.85	65.07	74.53	85.67	56.63	59.50	66.93	75.37
АРМАТУРНАЯ СТАЛЬ	62.08	66.30	76.09	84.87	57.35	60.22	68.15	75.24	48.82	50.93	56.21	60.43	59.71	63.93	73.39	84.53	55.49	58.36	65.79	74.23
КЛАСС А-Ш	13.49	13.49	13.49	13.49	13.49	13.49	13.49	13.49	13.49	13.49	13.49	13.49	13.49	13.49	13.49	13.49	13.49	13.49	13.49	13.49
Ф12АШ ГОСТ 5.1459-72*	0.212	0.212	0.212	0.212	0.212	0.212	0.212	0.212	0.212	0.212	0.212	0.212	0.212	0.212	0.212	0.212	0.212	0.212	0.212	0.212
Ф14АШ ГОСТ 5.1459-72*	13.28	13.28	13.28	13.28	13.28	13.28	13.28	13.28	13.28	13.28	13.28	13.28	13.28	13.28	13.28	13.28	13.28	13.28	13.28	13.28
КЛАСС А-IУ	27.18	31.40	41.19	49.97	-	-	-	-	-	-	-	-	24.82	29.04	38.49	49.64				
Ф10АIУ ГОСТ 5781-75	21.10	25.32	16.88	16.88	-	-	-	-	-	-	-	-	12.66	16.88	16.88					
Ф12АIУ ГОСТ 5781-75	6.078	6.078	24.31	-	-	-	-	-	-	-	-	-	12.15	12.15						
Ф14АIУ ГОСТ 5781-75	-	-	-	33.09	-	-	-	-	-	-	-	-	-	-	-	49.64				
Ф16АIУ ГОСТ 5781-75	-	-	-	-	-	-	-	-	-	-	-	-	-	-	21.61					
КЛАСС АТ-У	-	-	-	-	22.45	25.32	33.26	40.35	-	-	-	-	-	-	-	-	20.60	23.46	30.89	39.34
Ф10АТУ ГОСТ 10884-71	-	-	-	-	4.221	25.32	21.10	29.54	-	-	-	-	-	-	-	-	8.442	12.66	12.66	21.10
Ф12АТУ ГОСТ 10884-71	-	-	-	-	18.23	-	12.15	-	-	-	-	-	-	-	-	-	12.15	-	18.23	18.23
Ф16АТУ ГОСТ 10884-71	-	-	-	-	-	-	-	10.80	-	-	-	-	-	-	-	-	-	10.80		
КЛАСС ВР-I	21.38	21.38	21.38	21.38	21.38	21.38	21.38	21.38	21.59	21.59	21.59	21.59	21.38	21.38	21.38	21.38	21.38	21.38	21.38	21.38
Ф4ВРI ТУ 14-4-659-75	15.56	15.56	15.56	15.56	15.56	15.56	15.56	15.56	15.77	15.77	15.77	15.77	15.56	15.56	15.56	15.56	15.56	15.56	15.56	15.56
Ф5ВРI ТУ 14-4-659-75	5.818	5.818	5.818	5.818	5.818	5.818	5.818	5.818	5.818	5.818	5.818	5.818	5.818	5.818	5.818	5.818	5.818	5.818	5.818	5.818
КЛАСС ВР-П	-	-	-	-	-	-	-	-	13.71	15.82	21.10	25.32								
Ф5ВРП ГОСТ 8480-63	-	-	-	-	-	-	-	-	13.71	15.82	21.10	25.32								
ПРОФИЛЬНАЯ СТАЛЬ	1.142	1.142	1.142	1.142	1.142	1.142	1.142	1.142	1.142	1.142	1.142	1.142	1.142	1.142	1.142	1.142	1.142	1.142	1.142	1.142
ПОЛОСОВАЯ	1.142	1.142	1.142	1.142	1.142	1.142	1.142	1.142	1.142	1.142	1.142	1.142	1.142	1.142	1.142	1.142	1.142	1.142	1.142	1.142
-70Х8 ГОСТ 103-76 С38/23	1.142	1.142	1.142	1.142	1.142	1.142	1.142	1.142	1.142	1.142	1.142	1.142	1.142	1.142	1.142	1.142	1.142	1.142	1.142	1.142
ЗАКЛАДНЫЕ ИЗДЕЛИЯ	4.472	4.472	4.472	4.472	4.472	4.472	4.472	4.472	4.472	4.472	4.472	4.472	4.472	4.472	4.472	4.472	4.472	4.472	4.472	4.472
АРМАТУРНАЯ СТАЛЬ	4.472	4.472	4.472	4.472	4.472	4.472	4.472	4.472	4.472	4.472	4.472	4.472	4.472	4.472	4.472	4.472	4.472	4.472	4.472	4.472
КЛАСС А-I	4.472	4.472	4.472	4.472	4.472	4.472	4.472	4.472	4.472	4.472	4.472	4.472	4.472	4.472	4.472	4.472	4.472	4.472	4.472	4.472
Ф12АI ГОСТ 5781-75	4.472	4.472	4.472	4.472	4.472	4.472	4.472	4.472	4.472	4.472	4.472	4.472	4.472	4.472	4.472	4.472	4.472	4.472	4.472	4.472

МАРКИРОВКА ИЗДЕЛИЙ ПО ИСПОЛНЕНИЯМ ПРИВЕДЕНА

В ТАБЛИЦЕ ИСПОЛНЕНИЙ К СБОРОЧНОМУ ЧЕРТЕЖУ

НАЧ.ОТД.	ВОЛЫНСКИЙ		23 III
Н.КОНТР.	СОКОЛОВА		19 III
ГИП	ВАНЯН		19 III
РУК. ГР.	ХОДОШ		19 III
РУК. ГР.	ЛЕОНТЬЕВА		19 III
ПРОВЕРИЛ	ШАНАУРОВА		19 III
РАЗРАБ.	МАРКИН		19 III

1.020-1.4-3 4.0.0.0 ВМС

ПРИСТЕННАЯ ПАНЕЛЬ ПЕРЕКРЫТИЯ ПК68.15

СТАДИЯ	ЛИСТ	ЛИСТОВ
Р	I	

ЦНИИЭ ...ых ...ий и ...истских ...мплексов

КРУПКА

ОПЕРАТОР ТЛП КОРТ

ЭПВЦ КиевЗНИИЭП

ВЗАМ ИНВ №

ПОДП И ДАТА

ИНВ №ПОДЛ

17529 41

ФОРМАТ 12

НАИМЕНОВАНИЕ	КОЛ НА ИСПОЛН. 1.020-1.4-3 4.0.0.0-		
	20	21	22
МАТЕРИАЛЫ:			
БЕТОН ЛЕГК.М250 М.КУБ	1.258		
БЕТОН ЛЕГК.М300 М.КУБ	-	1.258	1.258
ПОКАЗАТЕЛИ:			
МАССА СТАЛИ КГ	55.49	59.71	64.99
АРМАТУРНЫЕ ИЗДЕЛИЯ	51.02	55.24	60.52
АРМАТУРНАЯ СТАЛЬ	49.88	54.10	59.37
КЛАСС А-III	13.49	13.49	13.49
Ф12AIII ГОСТ 5.1459-72*	0.212	0.212	0.212
Ф14AIII ГОСТ 5.1459-72*	13.28	13.28	13.28
КЛАСС ВР-I	21.59	21.59	21.59
Ф4ВРI ТУ 14-4-659-75	15.77	15.77	15.77
Ф5ВРI ТУ 14-4-659-75	5.818	5.818	5.818
КЛАСС ВР-II	14.77	18.99	24.27
Ф5ВРII ГОСТ 8480-63	14.77	18.99	24.27
ПРОФИЛЬНАЯ СТАЛЬ	1.142	1.142	1.142
ПОЛОСОВАЯ	1.142	1.142	1.142
-70Х8 ГОСТ 103-76 С38/23	1.142	1.142	1.142
ЗАКЛАДНЫЕ ИЗДЕЛИЯ	4.472	4.472	4.472
АРМАТУРНАЯ СТАЛЬ	4.472	4.472	4.472
КЛАСС А-I	4.472	4.472	4.472
Ф12AI ГОСТ 5781-75	4.472	4.472	4.472

КРУПКА

ОПЕРАТОР ТЛП КОРТ

ЭПВЦ КиевЗНИИЭП

ВЗАМ ИНВ № | ПОДП И ДАТА | ИНВ № ПОДЛ

ФОРМАТ	ЗОНА	ПОЗ.	ОБОЗНАЧЕНИЕ	НАИМЕНОВАНИЕ	КОЛ НА ИСПОЛН. 1.020-1.4-3 5.0.0.0-												ПРИМЕЧАНИЕ
					–	01	02	03	04	05	06	07	08	09	10	11	
				ДОКУМЕНТАЦИЯ:													
12			1.020-1.4-3 5.0.0.0 СВ	СБОРОЧНЫЙ ЧЕРТЕЖ	*	*	*	*	*	*	*	*	*	*	*	*	
12			1.020-1.4-3 0.0.0.0 У	УЗЛЫ	*	*	*	*	*	*	*	*	*	*	*	*	
12			1.020-1.4-3 5.0.0.0 ВМС	ВЕДОМОСТЬ МАТЕРИАЛОВ И ВЫБОРКА СТАЛИ	*	*	*	*	*	*	*	*	*	*	*	*	
12			1.020-1.4-3 0.0.0.0 ПЗ	ПОЯСНИТЕЛЬНАЯ ЗАПИСКА	*	*	*	*	*	*	*	*	*	*	*	*	
				СБОРОЧНЫЕ ЕДИНИЦЫ:													
11		1	1.020-1.4-3 0.0.2.0-02	КАРКАС ПЛОСКИЙ КР-3	4	4	4	4	4	4	4	4	4	4	4	4	
11		2	1.020-1.4-3 0.0.3.0	КАРКАС ПЛОСКИЙ КР-4	2	2	2	2	2	2	2	2	2	2	2	2	
11		3	1.020-1.4-3 0.0.2.0-03	КАРКАС ПЛОСКИЙ КР-6	4	4	4	4	4	4	4	4	4	4	4	4	
12		4	1.020-1.4-3 0.0.1.0-08	СЕТКА С-9	4	4	4	4	–	–	4	4	4	4			
			1.020-1.4-3 0.0.1.0-09	СЕТКА С-10	–	–	–	–	4	4	–	–	–	–	4	4	
12		5	1.020-1.4-3 0.0.1.0-12	СЕТКА С-13	1	1	1	1	1	1	1	1	1	1	1	1	
				ДЕТАЛИ:													МАССА, КГ
				СТ.НАПР.ГОСТ 5781-75													
БЧ		6		Ф10АIУ L=6850	–	–	–	–	–	–	6	–	–	–	–	–	4.221
				Ф12АIУ L=6850	8	–	–	–	–	–	–	6	–	–	–	–	6.078
				Ф14АIУ L=6850	–	8	–	–	–	–	–	–	–	–	–	–	8.273
				СТ.НАПР.ГОСТ 10884-71													
				Ф10АТУ L=6850	–	–	4	–	–	–	–	–	6	2	–	–	4.221
				Ф12АТУ L=6850	–	–	–	8	–	–	–	–	–	–	–	–	6.078
				СТ.НАПР.ГОСТ 8480-63													
				Ф5ВРП L=6850	–	–	–	–	23	28	–	–	–	–	21	28	1.055
				СТ.НАПР.ГОСТ 5781-75													
БЧ		7		Ф16АIУ L=6850	–	–	–	–	–	–	2	–	–	–	–	–	10.81
				Ф18АIУ L=6850	–	–	–	–	–	–	–	2	–	–	–	–	13.67
				СТ.НАПР.ГОСТ 10884-71													
				Ф12АТУ L=6850	–	–	4	–	–	–	–	–	2	6	–	–	6.078
				СТ.ОТД.ГОСТ 5.1459-72*													
БЧ		8		Ф10АШ L=600	8	8	8	8	8	8	8	8	8	8	8	8	0.369
11		9	1.020-1.4-3 0.0.0.1-02	ПЕТЛЯ СТРОПОВОЧНАЯ СП-3	4	4	4	4	4	4	4	4	4	4	4	4	

НАЧ.ОТД.	Волынский		23 III
Н.КОНТР	Соколова		19 III
ГИП	Ванян		19 III
РУК. ГР.	Ходош		19 III
РУК. ГР.	Леонтьева		19 III
ПРОВЕРИЛ	Шанаурова		19 III
РАЗРАБ.	Маркин		19 III

1.020-1.4-3 5.0.0.0

САНТЕХНИЧЕСКАЯ ПЛИТА ПЕРЕКРЫТИЯ ПРС68.15

СТАДИЯ	ЛИСТ	ЛИСТОВ
Р	1	1

ЦНИИЭП торгово-бытовых зданий и туристских комплексов

КиевЗНИИЭП ГПП КОРТ

17529 43

ФОРМАТ 12

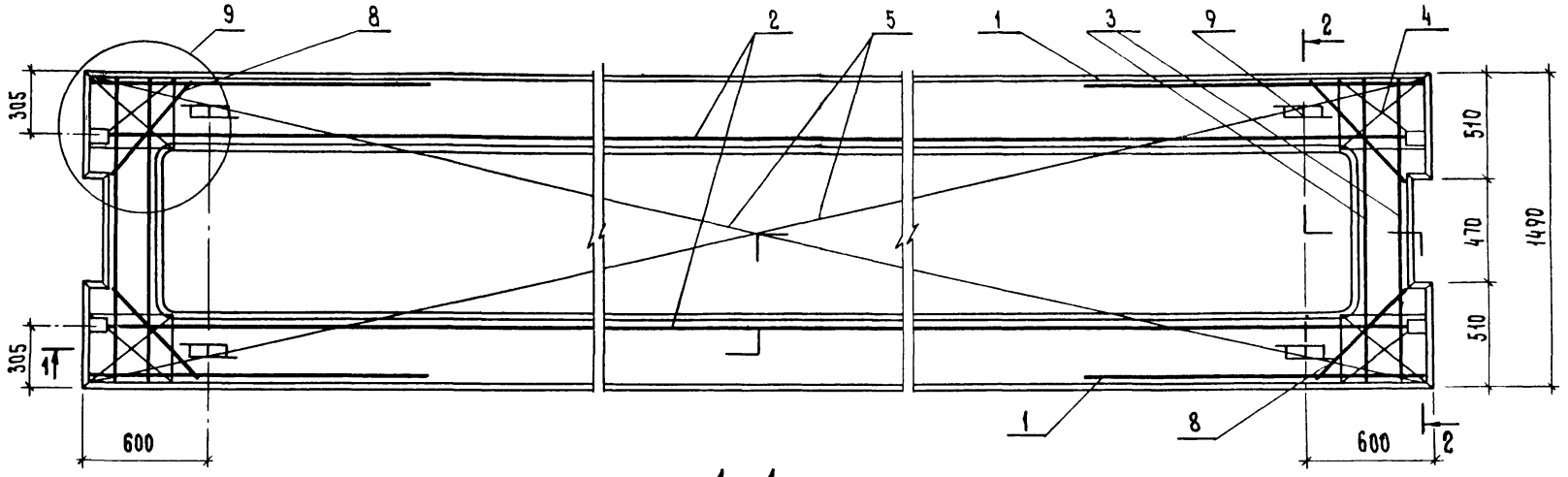

1 — 1

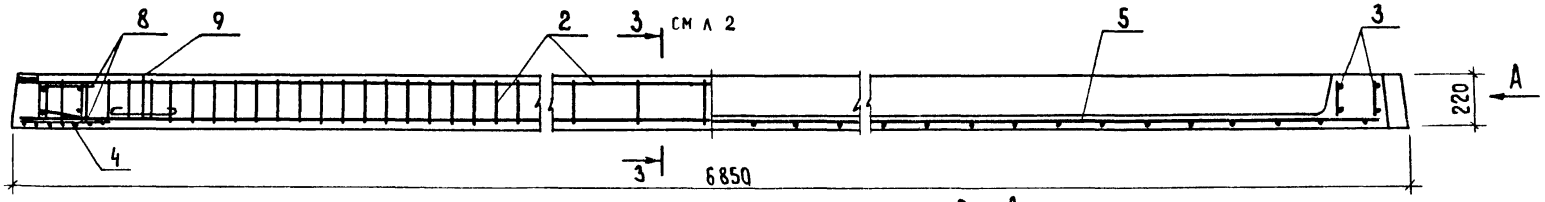

Вид А

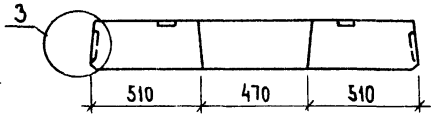

2 — 2
М 1:10

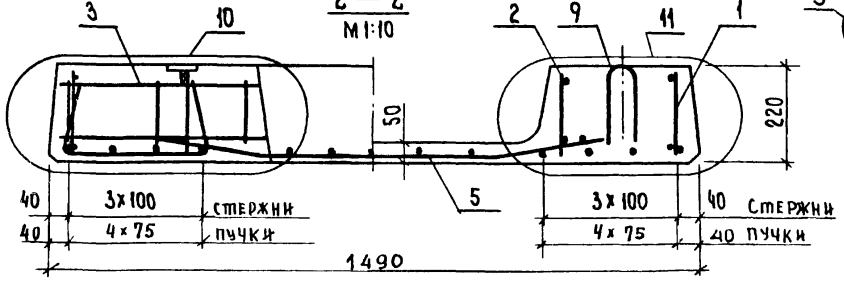

Расположение напрягаемой арматуры см лист 2

НАЧ.ОТД.	ВОЛЫНЕКИЙ		23 III
НОРМОКОН.	СОКОЛОВА		19 III
ГИП	ВАНЯН		19 III
РУК.ГР.	ХОДОШ		19 III
ПРОВЕРИЛ	ШАНАУРОВА		19 III
РАЗРАБОТ.	МАРКИН		19 II

1.020-1.4-3 5.0.0.0 СБ

Сантехническая плита перекрытия ПРС 68.15

СТАДИЯ	МАССА	МАСШТАБ
Р.	см. табл.	1:20
ЛИСТ 1	ЛИСТОВ 2	

ЦНИИЭП торгово-бытовых зданий и туристских комплексов

Инв. № подл. | Подпись и дата | Взам. инв. №

Обозначение	Марка плиты	Рис	Масса т
1.020-1.4-35.0.0.0	ПРС 68.15-6А IV Т	1	2 97
01	ПРС 68.15-8А IV Т	1	
02	ПРС 68.15-6Ат V Т	2	
03	ПРС 68.15-8Ат V Т	1	
04	ПРС 68.15-6 Вр II Т	3	
05	ПРС 68.15-8 Вр II Т	4	
06	ПРС 68.15-6А IV П	5	2 26
07	ПРС 68.15-8А IV П	5	
08	ПРС 68.15-6Ат V П	5	
09	ПРС 68.15-8АТ V П	6	
10	ПРС 68.15-6Вр II П	7	
11	ПРС 68.15-8Вр II П	4	

Рис. 1
3–3

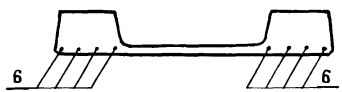

Рис. 2
3–3

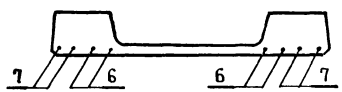

Рис. 3
3–3

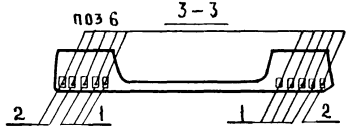

Рис. 4
3–3

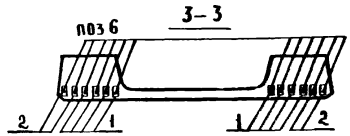

Рис 5
3–3

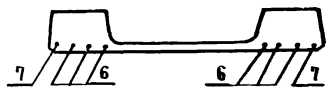

Рис. 6
3–3

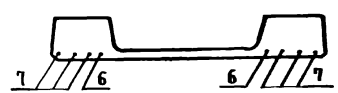

Рис 7
3–3

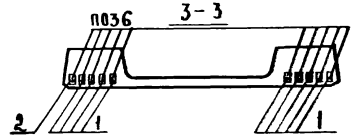

На нижних выносках рис. 3, 4, 6 указаны номера схем расположения проволок в пучках. Схемы см. документ 0.0.0.0 у лист 1

НАИМЕНОВАНИЕ	КОЛ НА ИСПОЛН. 1.020-1.4-3 5.0.0.0-											
	—	01	02	03	04	05	06	07	08	09	10	11
МАТЕРИАЛЫ:												
БЕТОН ТЯЖ.М250 М.КУБ	—	—	1.189									
БЕТОН ТЯЖ.М300 М.КУБ	1.189	1.189	—	—	1.189							
БЕТОН ТЯЖ.М350 М.КУБ	—	—	—	1.189	—	1.189						
БЕТОН ЛЕГК.М250 М.КУБ	—	—	—	—	—	—	—	—	1.189			
БЕТОН ЛЕГК.М300 М.КУБ	—	—	—	—	—	—	1.189	—	—	—	1.189	
БЕТОН ЛЕГК.М350 М.КУБ	—	—	—	—	—	—	—	1.189	—	1.189	—	1.189
ПОКАЗАТЕЛИ:												
МАССА СТАЛИ КГ	97.90	115.5	90.47	97.90	73.73	79.01	96.21	113.1	86.75	94.19	71.62	79.01
АРМАТУРНЫЕ ИЗДЕЛИЯ	94.03	111.6	86.60	94.03	69.86	75.14	92.34	109.3	82.89	90.32	67.75	75.14
АРМАТУРНАЯ СТАЛЬ	92.45	110.0	85.02	92.45	68.28	73.56	90.76	107.7	81.31	88.74	66.17	73.56
КЛАСС А-III	22.89	22.89	22.89	22.89	22.89	22.89	22.89	22.89	22.89	22.89	22.89	22.89
Ф8AIII ГОСТ 5781-75	5.809	5.809	5.809	5.809	5.809	5.809	5.809	5.809	5.809	5.809	5.809	5.809
Ф10AIII ГОСТ 5.1459-72*	16.51	16.51	16.51	16.51	16.51	16.51	16.51	16.51	16.51	16.51	16.51	16.51
Ф16AIII ГОСТ 5.1459-72*	0.567	0.567	0.567	0.567	0.567	0.567	0.567	0.567	0.567	0.567	0.567	0.567
КЛАСС А-IУ	48.62	66.18	—	—	—	—	46.93	63.82				
Ф10AIУ ГОСТ 5781-75	—	—	—	—	—	—	25.32					
Ф12AIУ ГОСТ 5781-75	48.62	—	—	—	—	—	—	36.47				
Ф14AIУ ГОСТ 5781-75	—	66.18										
Ф16AIУ ГОСТ 5781-75	—	—	—	—	—	—	21.61					
Ф18AIУ ГОСТ 5781-75	—	—	—	—	—	—	—	27.35				
КЛАСС АТ-У	—	—	41.19	48.62	—	—	—	—	37.48	44.91		
Ф10АТУ ГОСТ 10884-71	—	—	16.88	—	—	—	—	—	25.32	8.442		
Ф12АТУ ГОСТ 10884-71	—	—	24.31	48.62	—	—	—	—	12.15	36.47		
КЛАСС ВР-I	20.91	20.91	20.91	20.91	21.10	21.10	20.91	20.91	20.91	20.91	21.10	21.10
Ф4ВРI ТУ 14-4-659-75	8.694	8.694	8.694	8.694	8.883	8.883	8.694	8.694	8.694	8.694	8.883	8.883
Ф5ВРI ТУ 14-4-659-75	12.22	12.22	12.22	12.22	12.22	12.22	12.22	12.22	12.22	12.22	12.22	12.22
КЛАСС ВР-II	—	—	—	—	24.27	29.54	—	—	—	—	22.16	29.54
Ф5ВРII ГОСТ 8480-63	—	—	—	—	24.27	29.54	—	—	—	—	22.16	29.54
ПРОФИЛЬНАЯ СТАЛЬ	1.582	1.582	1.582	1.582	1.582	1.582	1.582	1.582	1.582	1.582	1.582	1.582
ПОЛОСОВАЯ	1.582	1.582	1.582	1.582	1.582	1.582	1.582	1.582	1.582	1.582	1.582	1.582
-70Х8 ГОСТ 103-76 С38/23	1.582	1.582	1.582	1.582	1.582	1.582	1.582	1.582	1.582	1.582	1.582	1.582
ЗАКЛАДНЫЕ ИЗДЕЛИЯ	3.869	3.869	3.869	3.869	3.869	3.869	3.869	3.869	3.869	3.869	3.869	3.869
АРМАТУРНАЯ СТАЛЬ	3.869	3.869	3.869	3.869	3.869	3.869	3.869	3.869	3.869	3.869	3.869	3.869
КЛАСС А-I	3.869	3.869	3.869	3.869	3.869	3.869	3.869	3.869	3.869	3.869	3.869	3.869
Ф12AI ГОСТ 5781-75	3.869	3.869	3.869	3.869	3.869	3.869	3.869	3.869	3.869	3.869	3.869	3.869

МАРКИРОВКА ИЗДЕЛИЙ ПО ИСПОЛНЕНИЯМ ПРИВЕДЕНА

В ТАБЛИЦЕ ИСПОЛНЕНИЙ К СБОРОЧНОМУ ЧЕРТЕЖУ

НАЧ.ОТД	ВОЛЫНСКИЙ		23 III
Н.КОНТР.	СОКОЛОВА		19 III
ГИП	ВАНЯН		19 III
РУК. ГР.	ХОДОШ		19 III
РУК. ГР.	ЛЕОНТЬЕВА		19 III
ПРОВЕРИЛ	ШАНАУРОВА		19 III
РАЗРАБ.	МАРКИН		19 III

1.020-1.4-3 5.0.0.0 ВМС

САНТЕХНИЧЕСКАЯ ПЛИТА ПЕРЕКРЫТИЯ ПРС68.15

СТАДИЯ	ЛИСТ	ЛИСТОВ
Р	I	I

ЦНИИЭП торгово бытовых зданий и туристских комплексов

ЭПВЦ КиевЗНИИЭП — ОПЕРАТОР ТЛП КОРТ КРУПКА

ИНВ №ПОДЛ | ПОДП. И ДАТА | ВЗАМ ИНВ №

Вид А

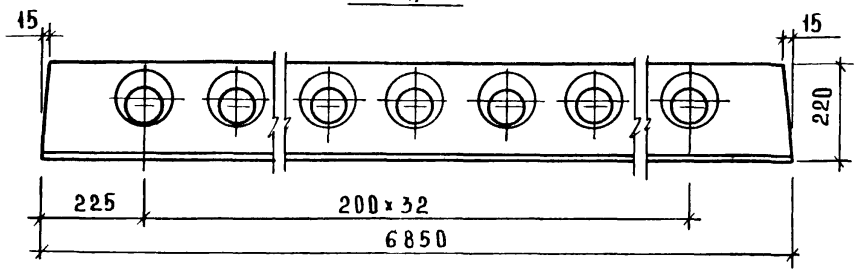

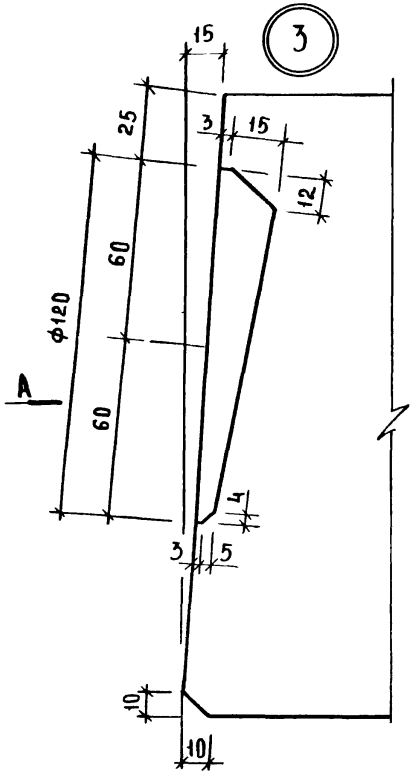

Вкладыш образующий шпонку

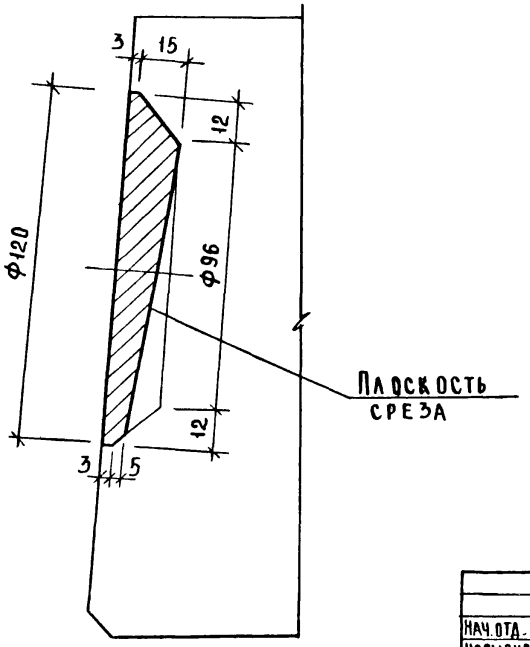

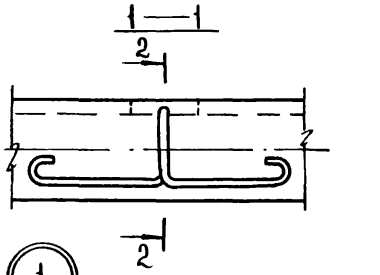

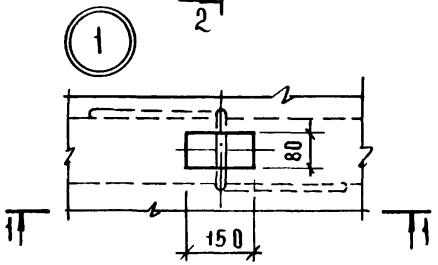

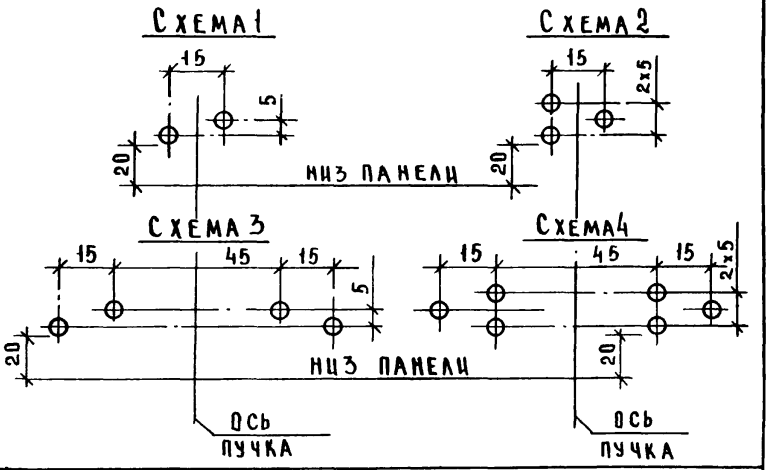

Нач.отд.	Волынский		23 III	1.020-1.4-3 0.0.0.0 У
Нормокон.	Соколова		19 III	
ГИП	Ванян		19 III	Узел
Рук.гр.	Ходош		19 III	
Провер.	Шанаурова		19 III	
Разраб.	Маркин		19 III	

Стадия	Лист	Листов
Р	1	3

ЦНИИЭП торгово-бытовых зданий и туристских комплексов

Копировал Скоморохова 11529 17 Формат 12

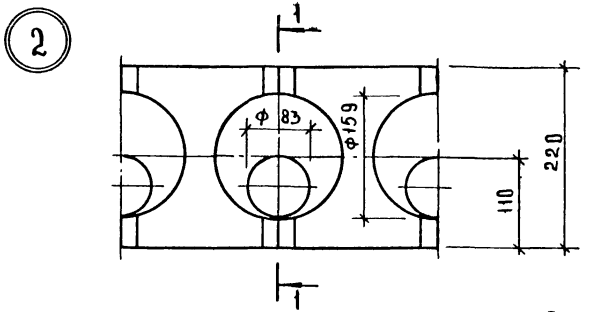

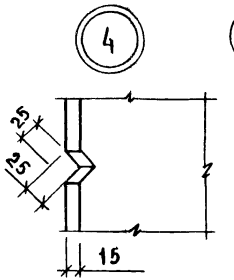

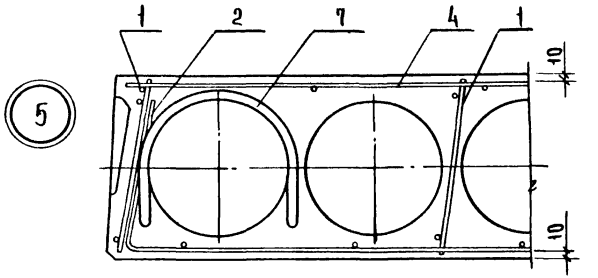

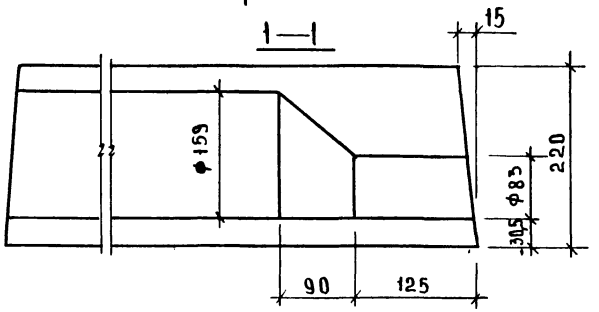

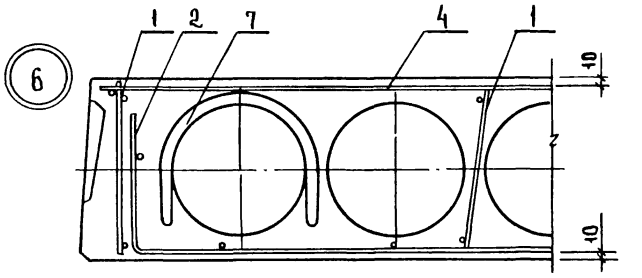

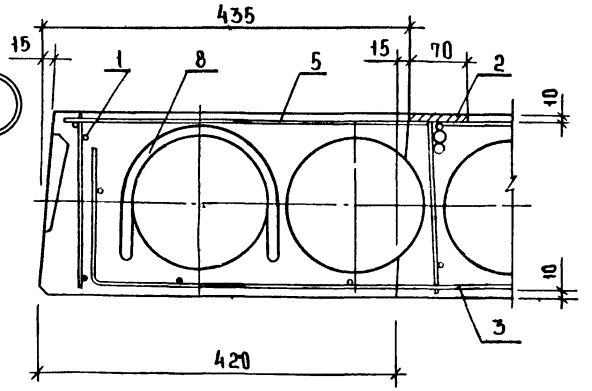

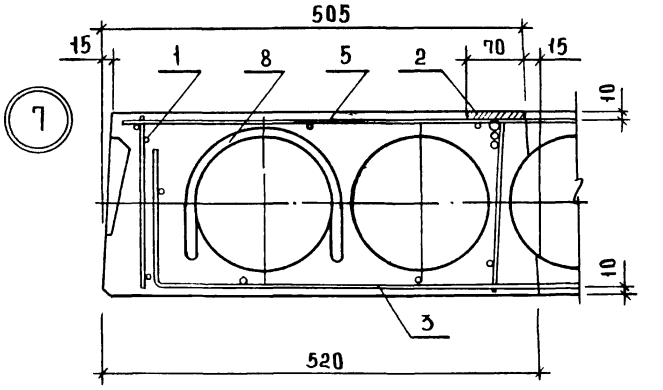

Примечание

Продольная напрягаемая арматура условно не показана

1.020-1.4-3 0.0.0 ч	Лист 2

Инв.№ подл. | Подп. и дата | Взам. инв.№

17529 48 Формат 12

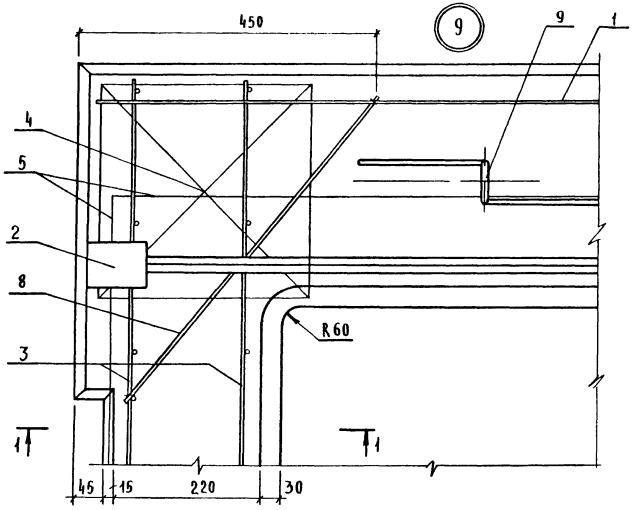

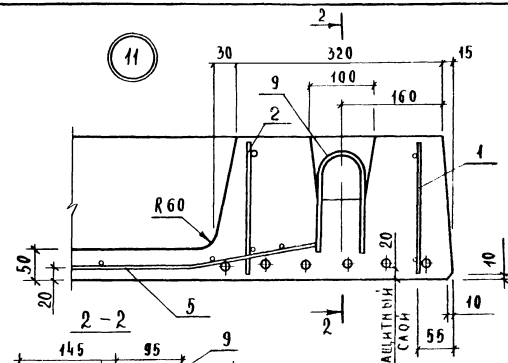

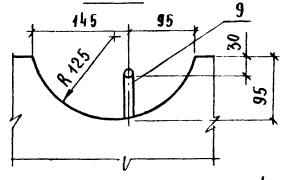

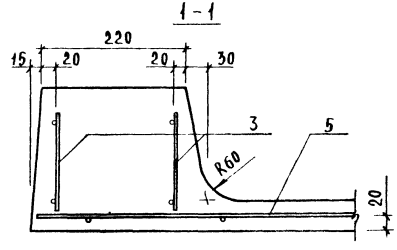

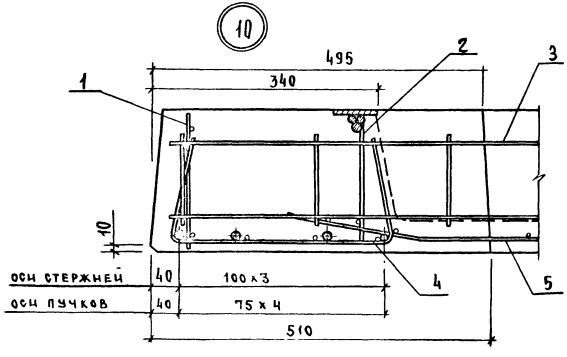

1.020-14-3 0000 У

Лист 3

ИНВ.N ПОДЛ. | ПОДПИСЬ И ДАТА | ВЗАМ. ИНВ.N

ФОРМА	ЗОНА	ПОЗ.	ОБОЗНАЧЕНИЕ	НАИМЕНОВАНИЕ	КОЛ НА ИСПОЛН. 1.020-1.4-3 0.0.1.0-																			ПРИМЕЧАНИЕ
					–	01	02	03	04	05	06	07	08	09	10	11	12	13	14	15					
			1.020-1.4-3 0.0.1.0 СБ	ДОКУМЕНТАЦИЯ: СБОРОЧНЫЙ ЧЕРТЕЖ	*	*	*	*	*	*	*	*	*	*	*	*	*	*	*	*					
				ДЕТАЛИ: СТ.ОТД.ТУ 14-4-659-75																					МАССА, КГ
	БЧ	1		Ф4ВРI L=1500	7	7	–	–	–	–	–	–	–	–	–	–	–	–	–	–	–	–	–	–	0.148
				Ф4ВРI L=1700	–	–	7	7	7	7	7	7	–	–	–	–	–	–	–	–	–	–	–	–	0.168
				Ф4ВРI L=700	–	–	–	–	–	–	–	–	7	7	–	–	–	–	–	–	–	–	–	–	0.069
				Ф4ВРI L=1160	–	–	–	–	–	–	–	–	–	–	5	–	–	–	–	–	–	–	–	–	0.114
				Ф4ВРI L=1460	–	–	–	–	–	–	–	–	–	–	–	5	–	–	–	–	–	–	–	–	0.144
				Ф4ВРI L=6440	–	–	–	–	–	–	–	–	–	–	–	–	7	–	–	–	–	–	–	–	0.635
				Ф4ВРI L=6800	–	–	–	–	–	–	–	–	–	–	–	–	–	7	8	–	–	–	–	–	0.670
				Ф4ВРI L=6700	–	–	–	–	–	–	–	–	–	–	–	–	–	–	–	8	–	–	–	–	0.660
	БЧ	2		Ф4ВРI L=320	8	–	9	–	8	–	8	–	4	–	–	–	–	–	–	–	–	–	–	–	0.031
				Ф4ВРI L=440	–	8	–	8	–	8	–	8	–	8	–	–	–	–	–	–	–	–	–	–	0.043
				Ф4ВРI L=820	–	–	–	–	–	–	–	–	–	–	6	8	–	–	–	–	–	–	–	–	0.081
				Ф5ВРI L=1100	–	–	–	–	–	–	–	–	–	–	–	–	33	–	–	–	–	–	–	–	0.169
				Ф4ВРI L=1140	–	–	–	–	–	–	–	–	–	–	–	–	–	28	–	–	–	–	–	–	0.112
				Ф4ВРI L=1440	–	–	–	–	–	–	–	–	–	–	–	–	–	–	28	28	–	–	–	–	0.142

КРУПКА

ОПЕРАТОР ТЛП КОРТ

ЭТ ВЦ КиевЗНИИЭП

ВЗАМ ИНВ №

ПОДП И ДАТА

ИНВ №ПОДЛ

НАЧ ОТД.	ВОЛЫНСКИЙ		23 III
Н КОНТР	СОКОЛОВА		19 III
ГИП	ВАНЯН		19 III
РУК. ГР.	ХОДОШ		19 III
РУК. ГР.	АЕОНТЬЕВА		19 III
ПРОВЕРИЛ	ШАНАУРОВА		19 III
РАЗРАБ	МАРКИН		19 III

1.020-1.4-3 0.0.1.0

СЕТКА С

СТАДИЯ	ЛИСТ	ЛИСТОВ
Р	I	I

ЦНИИЭП торгово-бытовых зданий и туристских комплексов

ФОРМАТ 12

РИС.1

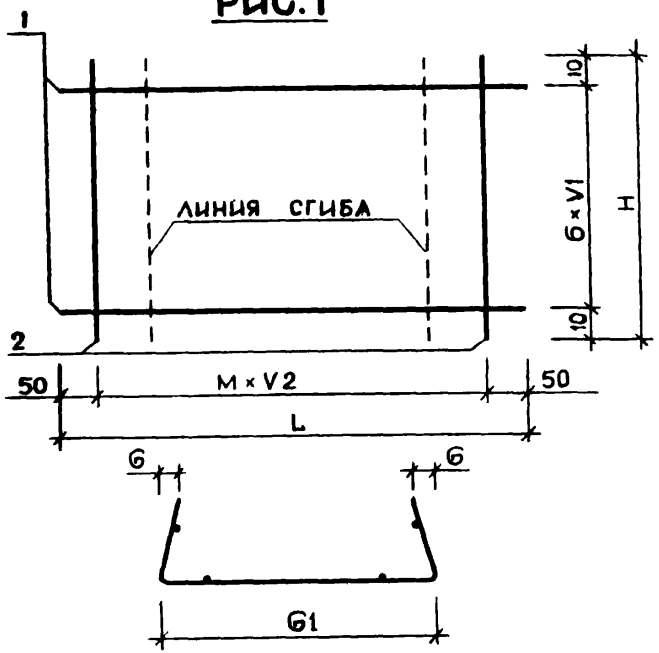

РИС.2

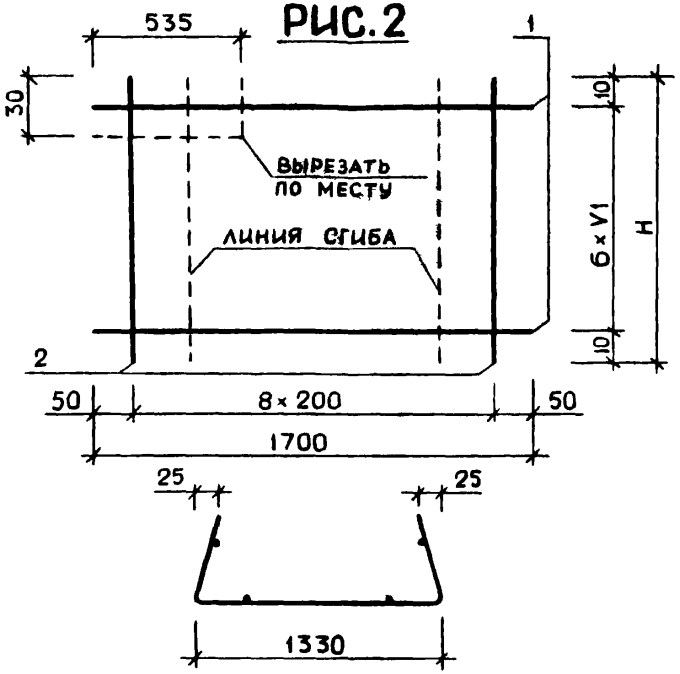

РИС.3

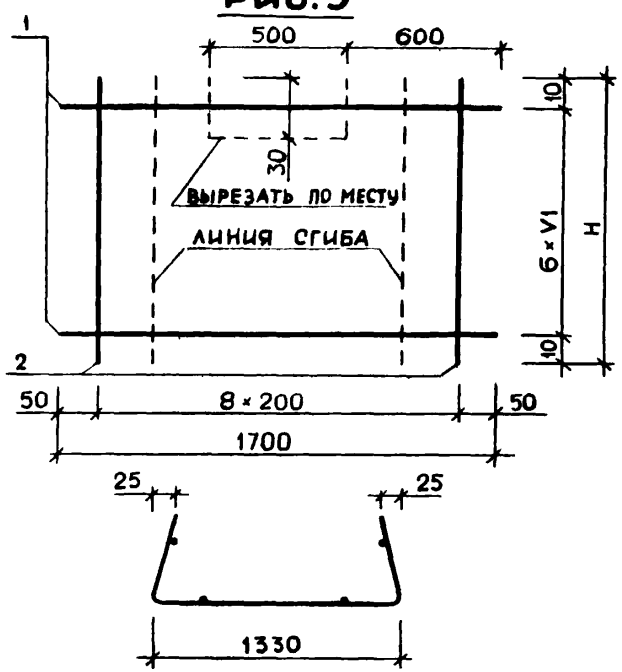

РИС.4

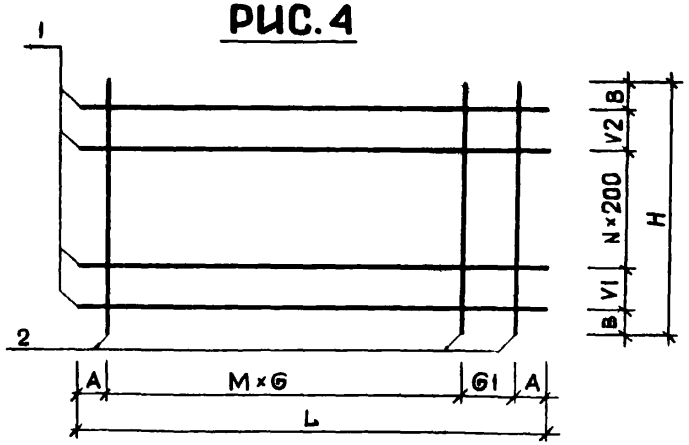

РАЗМЕРЫ В ММ

ОБОЗНАЧЕНИЕ	МАРКА	L	H	A	B	M	G	GI	VI	V2	N	РИС.	МАССА
I.020-I.4-3 0.0.I.0	C-I	I500	320	50	-	7	25	II40	50	200	-	I	I.286
-0I	C-2	I500	440	50	-	7	25	II40	70	200	-	I	I.38I
-02	C-3	I700	320	50	-	8	0	I330	50	200	-	I	I.456
-03	C-4	I700	440	50	-	8	0	I330	70	200	-	I	I.563
-04	C-5	-	320	-	-	-	-	-	50	-	-	3	I.456
-05	C-6	-	440	-	-	-	-	-	70	-	-	3	I.563
-06	C-7	-	320	-	-	-	-	-	50	-	-	2	I.456
-07	C-8	-	440	-	-	-	-	-	70	-	-	2	I.563
-08	C-9	700	320	200	-	3	25	320	50	I00	-	I	0.609
-09	C-I0	700	440	200	-	3	25	320	70	I00	-	I	0.656
-I0	C-II	II60	820	80	I0	4	200	200	200	200	2	4	I.056
-II	C-I2	I460	820	30	I0	6	200	200	200	200	2	4	I.366
-I2	C-I3	6440	II00	20	50	3I	200	200	I00	I00	4	4	I0.03
-I3	C-I4	6800	II40	25	20	26	250	250	200	I00	4	4	7.837
-I4	C-I5	6800	I440	25	20	26	250	250	200	200	5	4	9.336
-I5	C-I6	6700	I440	25	20	26	250	I50	200	200	5	4	9.257

НАЧ. ОТД.	ВОЛЫНСКИЙ		23 III
Н.КОНТР	СОКОЛОВА		19 III
ГИП	ВАНЯН		19 III
РУК. ГР.	ХОДОШ		19 III
РУК. ГР.	ЛЕОНТЬЕВА		19 III
ПРОВЕРИЛ	ШАНАУРОВА		19 III
РАЗРАБ.	МАРКИН		19 III

1.020-1.4-3 0.0.1.0 СБ

СЕТКА С

СТАДИЯ	МАССА	МАСШТАБ
Р	СМ ТАБЛ	

ЛИСТ I ЛИСТОВ I

ЦНИИЭП торгово бытовых зданий и туристских комплексов

ЭПВЦ КиевЗНИИЭП ОПЕРАТОР ТЛП КОРТ

17529 51

ФОРМАТ 12

ИНВ. № ПОДЛ.	ПОДП. И ДАТА	ВЗАМ. ИНВ. №

ЭПВЦ КиевЗНИИЭП | ОПЕРАТОР ТЛП КОРТ | КРУПКА

ФОРМАТ	ЗОНА	ПОЗ.	ОБОЗНАЧЕНИЕ	НАИМЕНОВАНИЕ	КОЛ-НА ИСПОЛН 1.020-1.4-3 0.0.2.0- —	01	02	03							ПРИМЕЧАНИЕ
			1.020-1.4-3 0.0.2.0 СБ	ДОКУМЕНТАЦИЯ: СБОРОЧНЫЙ ЧЕРТЕЖ	*	*	*	*							
				ДЕТАЛИ:											МАССА КГ
БЧ		1		СТ.ОТД.ТУ 14-4-659-75											
				Ф4ВРI L=205	18	-	-	-	-	-	-	-	-	-	0.020
				Ф5ВРI L=205	-	18	-	-	-	-	-	-	-	-	0.031
				СТ.ОТД.ГОСТ 5781-75											
				Ф8АШ L=205	-	-	18	-	-	-	-	-	-	-	0.081
				СТ.ОТД.ТУ 14-4-659-75											
				Ф4ВРI L=150	-	-	-	8	-	-	-	-	-	-	0.015
БЧ		2		Ф4ВРI L=1720	2	2	2	-	-	-	-	-	-	-	0.169
				Ф5ВРI L=1440	-	-	-	2	-	-	-	-	-	-	0.222

НАЧ. ОТД.	ВОЛЫНСКИЙ		23 III
Н.КОНТР	СОКОЛОВА		19 III
ГИП	ВАНЯН		19 III
РУК. ГР.	ХОДОШ		19 III
РУК. ГР.	ЛЕОНТЬЕВА		19 III
ПРОВЕРИЛ	ШАНАУРОВА		19 III
РАЗРАБ	МАРКИН		19 III

1.020-1.4-3 0.0.2.0

КАРКАС ПЛОСКИЙ КР

СТАДИЯ	ЛИСТ	ЛИСТОВ
Р	I	I

ЦНИИЭП торгово бытовых зданий и туристских комплексов

ФОРМАТ II

ИНВ.№ ПОДЛ	ПОДП. И ДАТА	ВЗАМ. ИНВ.№

ЭПВЦ КиевЗНИИЭП | ОПЕРАТОР ТЛП КОРТ | СИТНИК

НАЧ. ОТД.	ВОЛЫНСКИЙ	23 III
Н.КОНТР	СОКОЛОВА	19 III
ГИП	ВАНЯН	19 III
РУК. ГР.	ХОДОШ	19 III
РУК. ГР.	ЛЕОНТЬЕВА	19 III
ПРОВЕРИЛ	ШАНАУРОВА	19 III
РАЗРАБ	МАРКИН	19 III

1.020-1.4-3 0.0.2.0 СБ

КАРКАС ПЛОСКИЙ КР

СТАДИЯ	МАССА	МАСШТАБ
Р	СМ ТАБЛ	

ЛИСТ	ЛИСТОВ
I	I

ЦНИИЭП торгово бытовых зданий и туристских комплексов

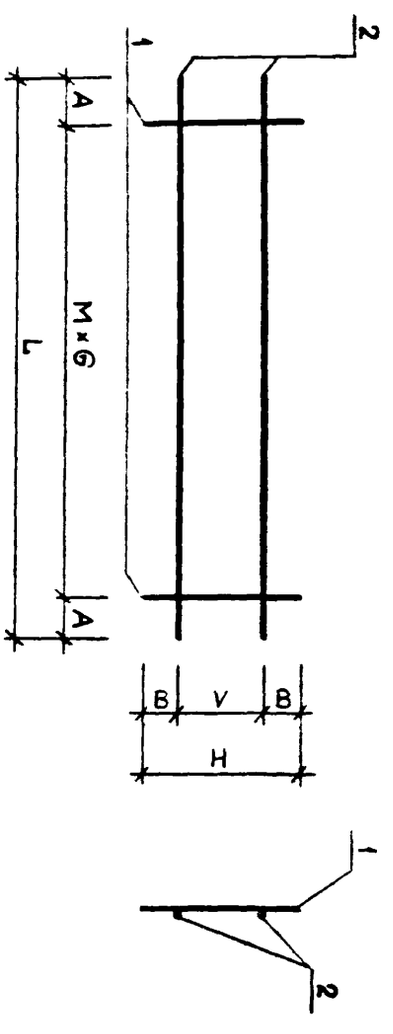

РАЗМЕРЫ В ММ

ОБОЗНАЧЕНИЕ	МАРКА	L	H	A	B	M	G	V	МАССА
1.020-1.4-3 0.0.2.0 -01	КР-1	1720	205	10	25	17	100	155	0.702
-02	КР-2	1720	205	10	25	17	100	155	0.906
-03	КР-3	1720	205	10	25	17	100	155	1.793
	КР-6	1440	150	20	15	7	200	120	0.561

ЭПВЦ КиевЗНИИЭП | ТЛП КОРТ | 1.020-1.4-3 0.0.3.0-

ОБОЗНАЧЕНИЕ	НАИМЕНОВАНИЕ	КОЛ НА ИСПОЛН —	01	ПРИМЕЧАНИЕ	МАССА КГ
1.020-1.4-3 0.0.3.0 СБ	ДОКУМЕНТАЦИЯ: СБОРОЧНЫЙ ЧЕРТЕЖ	*	*		
	ДЕТАЛИ:				
ВЧ 1	СТ.ОТД.ГОСТ 5.1459-72* Ф10 АШ L=6800	1	-		4.190
	Ф14 АШ L=6800	-	1		8.213
ВЧ 2	СТ.ОТД.ТУ 14-4-659-75 Ф5 ВРI L=6800	1	-		1.047
ВЧ 3	СТ.ОТД.ГОСТ 5.1459-72* Ф10 АШ L=2100	2	-		1.294
	Ф14 АШ L=2100	-	2		2.536
ВЧ 4	Ф16 АШ L=90	2	-		0.142
	Ф12 АШ L=120	-	2		0.106
ВЧ 5	СТ.ОТД.ТУ 14-4-659-75 Ф5 ВРI L=205	44	44		0.031
ВЧ 6	ПОЛОСА ГОСТ 103-76 -70Х8 С38/23 L=90	2	-		0.396
	-70Х8 С38/23 L=130	-	2		0.571

НАЧ. ОТД.	Вольнский	23 III
Н.КОНТР	Соколова	19 III
ГИП	Ванян	19 III
РУК. ГР.	Ходош	19 III
РУК. ГР.	Леонтьева	19 III
ПРОВЕРИЛ	Шанаурова	19 III
РАЗРАБ	Маркин	19 III

1.020-1.4-3 0.0.3.0

КАРКАС ПЛОСКИЙ КР

СТАДИЯ	ЛИСТ	ЛИСТОВ
Р	1	1

ЦНИИЭП торгово бытовых зданий и туристских комплексов

ФОРМАТ II

ЭПВЦ КиевЗНИИЭП | ОПЕРАТОР ТЛП КОРТ | СИТНИК

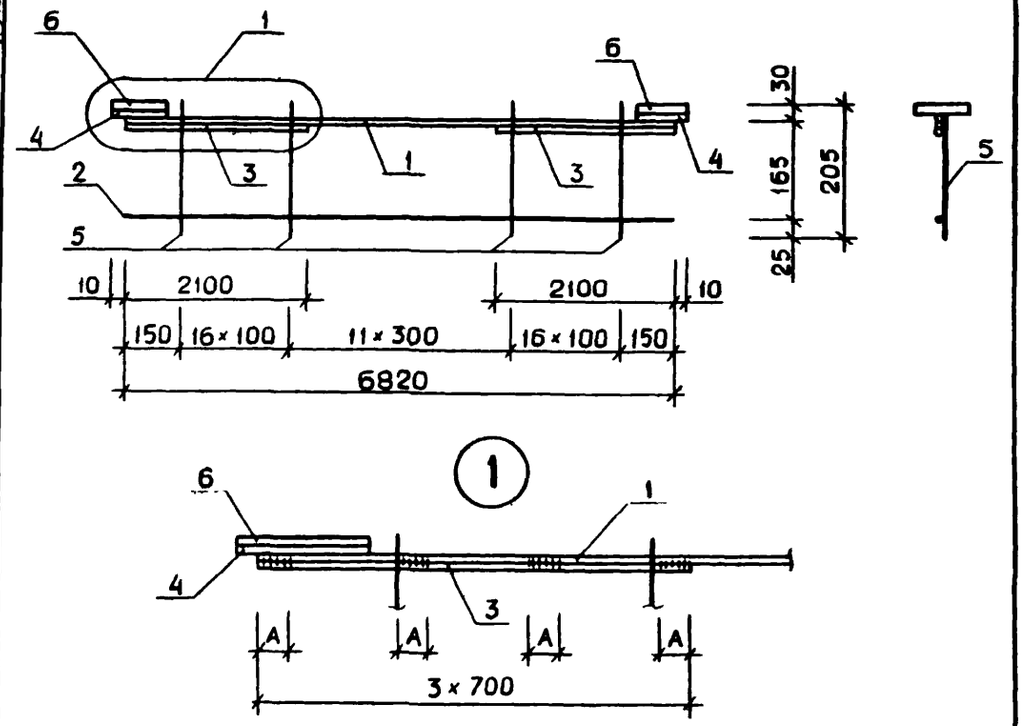

РАЗМЕР В ММ

ОБОЗНАЧЕНИЕ	МАРКА	А	МАССА
I.020-I.4-3 0.0.3.0	КР-4	30	I0.28
-0I	КР-5	45	I7.07

ВЗАМ. ИНВ.№ | ПОДП. И ДАТА | ИНВ.№ ПОДЛ

НАЧ. ОТД.	Вольнский	23 III
Н.КОНТР	Соколова	19 III
ГИП	Ванян	19 III
РУК. ГР.	Ходош	19 III
РУК. ГР.	Леонтьева	19 III
ПРОВЕРИЛ	Шанаурова	19 III
РАЗРАБ.	Маркин	19 III

1.020-1.4-3 0.0.3.0 СБ

КАРКАС ПЛОСКИЙ КР

СТАДИЯ	МАССА	МАСШТАБ
Р	СМ ТАБЛ	
ЛИСТ I	ЛИСТОВ I	

ЦНИИЭП торгово-бытовых зданий и туристских комплексов

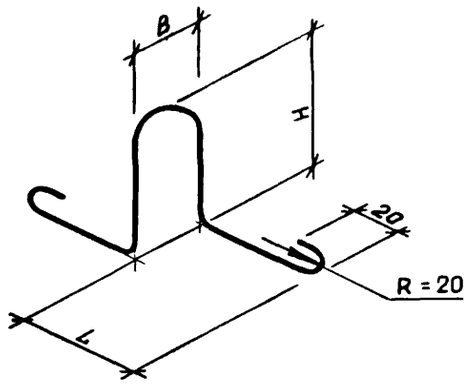

РАЗМЕРЫ В ММ

ОБОЗНАЧЕНИЕ	МАРКА	L	B	H	ДЛИНА ПОЗ.	ϕ КЛАСС	МАССА
I.020-I.4-3 0.0.0.I	СП-I	220	I60	I60	II20	I0AI	0.690
-0I	СП-2	280	I60	I60	I260	I2AI	I.II8
-02	СП-3	270	70	I80	I090	I2AI	0.967

НАЧ. ОТД.	ВОЛЫНСКИЙ		23 III
Н.КОНТР	СОКОЛОВА		19 III
ГИП	[illegible]		19 III
РУК. ГР.	[illegible]		19 III
РУК. ГР.	ЛЕОНТЬЕВА		19 III
ПРОВЕРИЛ	ШАНАУРОВА		19 III
РАЗРАБ.	МАРКИН		19 III

1.020-1.4-3 0.0.0.1 СБ

ПЕТЛЯ СТРОПОВОЧНАЯ СП

СТАДИЯ	МАССА	МАСШТАБ
Р	СМ ТАБЛ	

ЛИСТ I ЛИСТОВ I

ЦНИИЭП торгово-бытовых зданий и туристских комплексов

ЭПВЦ КиевЗНИИЭП
ОПЕРАТОР ТЛП КОРТ
СИТНИК
ВЗАМ. ИНВ.№
ПОДП. И ДАТА
ИНВ № ПОДЛ.

ЭПВЦ КиевЗНИИЭП
ОПЕРАТОР ТЛП КОРТ
ВЗАМ.ИНВ.№
ПОДП. И ДАТА
ИНВ. № ПОДЛ.

ФОРМАТ II

gost.e-ecolog.ru