ТИПОВАЯ ДОКУМЕНТАЦИЯ НА СТРОИТЕЛЬНЫЕ СИСТЕМЫ И ИЗДЕЛИЯ ЗДАНИЙ И СООРУЖЕНИЙ

СЕРИЯ 1.020-1

КОНСТРУКЦИИ КАРКАСА МЕЖВИДОВОГО ПРИМЕНЕНИЯ ДЛЯ МНОГОЭТАЖНЫХ ОБЩЕСТВЕННЫХ И ПРОИЗВОДСТВЕННЫХ ЗДАНИЙ (НА ОСНОВЕ СЕРИИ ИИ-04)

ВЫПУСК 4-1

МНОГОПУСТОТНЫЕ ПАНЕЛИ И РЕБРИСТЫЕ ПЛИТЫ ПЕРЕКРЫТИЙ ДЛИНОЙ 8650мм, АРМИРОВАННЫЕ ПРЕДВАРИТЕЛЬНО НАПРЯЖЕННЫМИ СТЕРЖНЯМИ ИЗ СТАЛИ КЛАССОВ А-$\overline{IV}$, $A_т$-$\overline{V}$ и $B_р$-$\overline{II}$ ИЗ ТЯЖЕЛОГО И ЛЕГКОГО БЕТОНОВ. ОПАЛУБОЧНЫЕ ЧЕРТЕЖИ И АРМИРОВАНИЕ. АРМАТУРНЫЕ ИЗДЕЛИЯ.

РАБОЧИЕ ЧЕРТЕЖИ

17527
ЦЕНА 2-20

gost.e-ecolog.ru

ЦЕНТРАЛЬНЫЙ ИНСТИТУТ ТИПОВОГО ПРОЕКТИРОВАНИЯ
ГОССТРОЯ СССР

Москва, А-445, Смольная ул., 22

Сдано в печать IV 1983 года

Заказ № 4014 Тираж 860 экз.

ТИПОВАЯ ДОКУМЕНТАЦИЯ НА СТРОИТЕЛЬНЫЕ СИСТЕМЫ И ИЗДЕЛИЯ ЗДАНИЙ И СООРУЖЕНИЙ

СЕРИЯ 1.020-1

КОНСТРУКЦИИ КАРКАСА МЕЖВИДОВОГО ПРИМЕНЕНИЯ ДЛЯ МНОГОЭТАЖНЫХ ОБЩЕСТВЕННЫХ И ПРОИЗВОДСТВЕННЫХ ЗДАНИЙ (НА ОСНОВЕ СЕРИИ ИИ-04)

ВЫПУСК 4-1

МНОГОПУСТОТНЫЕ ПАНЕЛИ И РЕБРИСТЫЕ ПЛИТЫ ПЕРЕКРЫТИЙ ДЛИНОЙ 8650мм, АРМИРОВАННЫЕ ПРЕДВАРИТЕЛЬНО НАПРЯЖЕННЫМИ СТЕРЖНЯМИ ИЗ СТАЛИ КЛАССОВ А-$\overline{IV}$, A_T-$\overline{V}$ и B_p-$\overline{II}$ ИЗ ТЯЖЕЛОГО И ЛЕГКОГО БЕТОНОВ. ОПАЛУБОЧНЫЕ ЧЕРТЕЖИ И АРМИРОВАНИЕ АРМАТУРНЫЕ ИЗДЕЛИЯ.

РАБОЧИЕ ЧЕРТЕЖИ

РАЗРАБОТАНЫ

ЦНИИЭП торгово-бытовых зданий и туристских комплексов

Гл. инженер ин-та В. Лепский
Нач. отдела Б. Волынский
Гл. инж. пр-та Ю. Ванян

ЦНИИПРОМЗДАНИЙ

Гл. инженер ин-та Ш. Петров
Нач. отдела Э. Кодыш

НИИЖБ ГОССТРОЯ СССР

Зам. директора ин-та Н. Коровин
Рук. лаборатории Г. Бердичевский
Рук. лаборатории Ю. Чиненков
Ст. научн. сотрудник В. Крамарь
Ст. научн. сотрудник Г. Колосов

Утверждены и введены в действие с 01.01.82г
постановление Госстроя СССР от 16.11.81г N 190

N п/п	Обозначение	Наименование	Стр	Примечание
1		Содержание		
2	1.020-1. 4-1 0.0.0.0 ПЗ	Пояснительная записка	4-15	
3	1.020-1. 4-1 1.0.0.0	Рядовая панель перекрытия ПК86.12	16-22	ПК86.12-3AIVT ПК86.12-4AIVT ПК86.12-5AIVT ПК86.12-6AIVT ПК86.12-8AIVT ПК86.12-3ATVT ПК86.12-4ATVT ПК86.12-5ATVT ПК86.12-6ATVT ПК86.12-8ATVT ПК86.12-3BPIIT ПК86.12-4BPIIT ПК86.12-5BPIIT ПК86.12-6BPIIT ПК86.12-8BPIIT ПК86.12-3AIVП ПК86.12-4AIVП ПК86.12-5AIVП ПК86.12-6AIVП ПК86.12-8AIVП ПК86.12-3ATVП ПК86.12-4ATVП ПК86.12-5ATVП ПК86.12-6ATVП ПК86.12-8ATVП ПК86.12-3BPIIП ПК86.12-4BPIIП ПК86.12-5BPIIП ПК86.12-6BPIIП ПК86.12-8BPIIП
4	1.020-1. 4-1 2.0.0.0	Рядовая панель перекрытия ПК86.15	23-29	ПК86.15-3AIVT ПК86.15-4AIVT ПК86.15-5AIVT ПК86.15-6AIVT ПК86.15-8AIVT

N п/п	Обозначение	Наименование	Стр	Примечание
				ПК86.15-3ATVT ПК86.15-4ATVT ПК86.15-5ATVT ПК86.15-6ATVT ПК86.15-8ATVT ПК86.15-3BPIIT ПК86.15-4BPIIT ПК86.15-5BPIIT ПК86.15-6BPIIT ПК86.15-8BPIIT ПК86.15-3AIVП ПК86.15-4AIVП ПК86.15-5AIVП ПК86.15-6AIVП ПК86.15-8AIVП ПК86.15-3ATVП ПК86.15-4ATVП ПК86.15-5ATVП ПК86.15-6ATVП ПК86.15-8ATVП ПК86.15-3BPIIП ПК86.15-4BPIIП ПК86.15-5BPIIП ПК86.15-6BPIIП ПК86.15-8BPIIП
5	1.020-1. 4-1 3.0.0.0	Связевая панель перекрытия ПК86.15	30-36	ПК86.15-3AIVT-2 ПК86.15-4AIVT-2 ПК86.15-6AIVT-2 ПК86.15-8AIVT-2 ПК86.15-3ATVT-2 ПК86.15-4ATVT-2 ПК86.15-6ATVT-2 ПК86.15-8ATVT-2 ПК86.15-3BPIIT-2 ПК86.15-4BPIIT-2 ПК86.15-6BPIIT-2 ПК86.15-8BPIIT-2

Инв.№ подл. | Подпись и дата | Взам.инв.№

N п/п	Обозначение	Наименование	стр.	Примечание
				ПК86.15-3АIVП-2 ПК86.15-4АIVП-2 ПК86.15-6АIVП-2 ПК86.15-8АIVП-2 ПК86.15-3АTVП-2 ПК86.15-4АTVП-2 ПК86.15-6АTVП-2 ПК86.15-8АTVП-2 ПК86.15-3ВРIIП-2 ПК86.15-4ВРIIП-2 ПК86.15-6ВРIIП-2 ПК86.15-8ВРIIП-2
6	1.020-1. 4-1 4.0.0.0	Пристенная панель перекрытия ПК86.15	37-43	ПК86.15-3АIVТ-1 ПК86.15-4АIVТ-1 ПК86.15-6АIVТ-1 ПК86.15-8АIVТ-1 ПК86.15-3АTVТ-1 ПК86.15-4АTVТ-1 ПК86.15-6АTVТ-1 ПК86.15-8АTVТ-1 ПК86.15-3ВРIIТ-1 ПК86.15-4ВРIIТ-1 ПК86.15-6ВРIIТ-1 ПК86.15-8ВРIIТ-1 ПК86.15-3АIVП-1 ПК86.15-4АIVП-1 ПК86.15-6АIVП-1 ПК86.15-8АIVП-1 ПК86.15-3АTVП-1 ПК86.15-4АTVП-1 ПК86.15-6АTVП-1 ПК86.15-8АTVП-1 ПК86.15-3ВРIIП-1 ПК86.15-4ВРIIП-1 ПК86.15-6ВРIIП-1 ПК86.15-8ВРIIП-1

Инв.№ подл. | Подпись и дата | Взам. инв.№

N п/п	Обозначение	Наименование	стр.	Примечание
7	1.020-1. 4-1 5.0.0.0	Сантехническая плита перекрытия ПРС86.15	44-47	ПРС86.15-6АIVТ ПРС86.15-8АIVТ ПРС86.15-6АTVТ ПРС86.15-8АTVТ ПРС86.15-6АIVП ПРС86.15-8АIVП ПРС86.15-6АTVП ПРС86.15-8АTVП
8	1.020-1. 4-1 0.0.0.0 У	Узлы	48-51	Узлы 1-11 схемы 1-13
9	1.020-1. 4-1 0.0.1.0	Сетка С	52-53	С-1 ÷ С-15
10	1.020-1. 4-1 0.0.2.0	Каркас плоский КР	54	КР-1 ÷ КР-5
11	1.020-1. 4-1 0.0.3.0	Каркас плоский КР	55	КР-6 ÷ КР-8
12	1.020-1. 4-1 0.0.0.1	Петля строповочная СП	56	СП-1 ÷ СП-4

Инв.№ подл. | Подпись и дата | Взам. инв.№

1. Общая часть

1.1. Выпуск 4-1 содержит рабочие чертежи многопустотных панелей и ребристых плит перекрытий, запроектированных из тяжелого бетона и бетона на пористых заполнителях.

1.2. Панели и плиты предназначены для применения в проектировании и строительстве общественных зданий и зданий административно-бытового назначения

1.3. Панели и плиты рассчитаны под нагрузки:

Вид нагрузки	Нагрузки, (кгс/м²)				
Расчетная	300	400	500	600	800
Нормативная	240	310	390	500	670

без учета собственного веса.

1.4. Собственный вес панелей:

из тяжелого бетона расчетный - 330, нормативный 300 кгс/м². из бетона на пористых заполнителях расчетный - 250, нормативный 230 кгс/м².

Собственный вес плит:

из тяжелого бетона расчетный - 350, нормативный - 320 кгс/м² из бетона на пористых заполнителях расчетный - 260, нормативный - 240 кгс/м².

1.5. Расчет панелей произведен в соответствии с требованиями СНиП II-21-75. Панели и плиты расчитаны как конструкции 3-ей категории трещиностойкости.

1.6. Номенклатура панелей и плит включает в себя конструкции 4-х типов:

1. Рядовые многопустотные панели шириной 1190 и 1490 мм.
2. Связевые многопустотные панели шириной 1490 мм.
3. Пристенные многопустотные панели шириной 1490 мм.
4. Сантехнические связевые ребристые плиты шириной 1490 мм.

1.7. Связевые и пристенные панели устанавливаются у средних и крайних колонн каркаса в местах, где требуется устройство отверстий для пропуска коммуникаций, применяются ребристые плиты.

1.8. Маркировка конструкций принята в соответствии с ГОСТ 23009-78.

Марки панелей и плит перекрытий состоят из буквенно-цифровых групп.

Первая группа содержит:

а) обозначение типа конструкции состоящего из букв

ПК - многопустотная панель перекрытия

ПРС - ребристая сантехническая плита перекрытия;

б) габаритные размеры длины и ширины, выраженные в дециметрах (с округлением до целого числа).

Вторая группа содержит:

а) несущую способность соответствующую расчетной нагрузке на перекрытие (без учета собственного веса) выраженную в центнерах на квадратный метр;

б) класс напрягаемой арматуры;

в) вид бетона выраженный буквенным обозначением Т - тяжелый бетон, П - бетон на пористых заполнителях.

Третья группа выражает конструктивные особенности панелей и имеет цифровые обозначения:

2 - связевая многопустотная панель;

1 - пристенная многопустотная панель.

Нач. отд.	Волынский		1.020-1.4-1 0.0.0.0 ПЗ			
Нормокон.	Соколова		Пояснительная записка	Стадия	Лист	Листов
ГИП	Ванян			Р	1	14
Рук. гр.	Ходош			ЦНИИЭП торгово-бытовых зданий и туристских комплексов		
Проверил	Шандаурова					
Разраб.	Ларионова					

Пример маркировки:

ПК 86.15-8Вр II п-1 - многопустотная пристенная панель перекрытия длиной 8650мм, шириной 1490мм, несущей способностью 800 кгс/м² (без учета собственного веса) с напрягаемой арматурой класса Вр-II изготовляемая из бетона на пористых заполнителях и устанавливаемая вдоль наружных стен каркаса

1.9 Для образования диска перекрытия в связевых и пристенных панелях предусмотрены закладные детали, приваренные к продольным каркасам воспринимающим усилия растяжения равные 5 т на каждую закладную деталь связевых панелей и 10 т на закладную деталь пристенных панелей.

1.10. При установке на ребристые плиты перегородок и стен требуется производить соответствующий контрольный расчет прочности и жесткости с учетом ослабления отверстием в днище. Размеры отверстий и расположение их относительно ребер плиты оговариваются в заказах заводам-изготовителям.

1.11. Для обеспечения совместной работы смежных панелей и требования звукоизоляции перекрытия, швы между панелями должны быть тщательно заполнены бетоном или цементным раствором марки 200.

1.12. Для улучшения совместной работы панелей и ригелей перекрытия по торцам панелей устраиваются вертикальные шпонки треугольного очертания.

1.13. Панели предназначены для применения в обычных условиях эксплуатации.

1.14. Предел огнестойкости панелей - не ниже 0,95 часа.

2. технические требования

2.1. Панели изготавливаются из тяжелого бетона марки по прочности на сжатие - 250, 300, 350 и 400, и бетона на пористых заполнителях при плотном мелком заполнителе, марки по прочности на сжатие - 300, 350 и 400.

2.2. В качестве крупных пористых заполнителей легкого бетона приняты керамзит, трепельный и зольный гравий с объемной насыпной массой 700 кг/м³ и крупностью не более 10мм.

2.3. В качестве мелкого заполнителя для легких бетонов следует принимать кварцевый песок, удовлетворяющий требованиям ГОСТ 8736-77. „Песок для строительных работ. Технические условия."

2.4. В качестве предварительно напрягаемой арматуры принята:

- сталь стержневая горячекатаная периодического профиля класса А-IV по ГОСТ 5781-75;
- сталь стержневая термически упрочненная периодического профиля класса Ат-V по ГОСТ 10884-71;
- высокопрочная арматурная проволока периодического профиля класса Вр-II по ГОСТ 8480-63

В случае отсутствия арматуры из стали класса Ат-V допускается применить арматуру из стали класса А-V, имеющую те же прочностные характеристики.

2.5. Верхняя и нижняя зоны панелей армируются сварными сетками. Промежутки между пустотами на приопорных участках армируются сварными каркасами.

Инв. № подл. | Подпись и дата | Взам. инв. №

Для восприятия горизонтальных усилий в диске перекрытия в пристенных и связевых панелях предусмотрены арматурные каркасы, к верхним стержням которых приварены пластины.

Материал сеток и каркасов - обыкновенная арматурная проволока периодического профиля класса Вр-I (ТУ 14-4-659-75) и стержни из горячекатаной стали периодического профиля класса А-III (ГОСТ 5.1459-72*).

2.6. Толщина защитного слоя бетона для предварительно напрягаемой арматуры - 25 мм, для сеток верхней и нижней зон панелей 15 мм.

3. Указания по изготовлению панелей

3.1. При изготовлении панелей необходимо выполнять требования действующих нормативных и инструктивных документов.

3.2. Панели изготавливаются по агрегатно-поточной технологии.

3.3. До начала производства панелей завод-изготовитель должен разработать технические условия и технологические правила, определяющие основные способы производства и контроля качества изготовления изделий.

3.4. Предварительное напряжение стержневой арматуры электротермическим способом. Допускается применение механического способа натяжения. Натяжение проволочной арматуры осуществляется механическим способом. Величины предварительного напряжения и усилий натяжения рабочей арматуры панелей приведены в таблице на листах 11-14 пояснительной записки.

3.5. При натяжении термически упрочненной арматуры электротермическим способом должны производиться контрольные испытания образцов стержней после электронагрева.

3.6. В случае необходимости приварки коротышей в качестве временных анкеров к концам стержней термически упрочненной арматуры следует предусматривать мероприятия, предотвращающие перегрев основного металла стержней.

3.7. Плоские сварные сетки должны изготавливаться с помощью контактной точечной электросварки в соответствии с требованиями ГОСТ 10922-75. Замена контактной сварки на электродуговую не допускается.

3.8. Арматурные сетки и каркасы при диаметрах до 5 мм выполняются из обыкновенной арматурной проволоки периодического профиля класса Вр-I (ТУ 14-4-695-75), при диаметре 6 мм и более - из горячекатаной арматурной стали периодического профиля класса А-III по ГОСТ 5781-75 и ГОСТ 5.1459-72*.

3.9. Марку стали необходимо принимать в соответствии с указаниями, приведенными в рабочих чертежах конкретного объекта.

3.10. Для монтажных петель должна применяться горячекатаная арматурная сталь класса А-I марок ВСт3пс2 и ВСт3сп2. В случае, если монтаж панелей возможен при зимней температуре ниже -40°С, применение петель из стали марки ВСт3пс2 не допускается.

3.11. В каркасах электродуговую сварку производить в соответствии с требованиями „Инструкции по сварке соединений арматуры и закладных деталей железобетонных конструкций" (СН 393-78).

3.12. Передаточная прочность бетона R^{o} назначена в

соответствии с таблицей 7 СНиП II-21-75 и принята по таблице на листах 11-14 пояснительной записки. Отпуск напрягаемой арматуры производить плавно; мгновенная передача усилий на бетон не допускается.

3.13. При изготовлении панелей из легких (на пористых заполнителях) бетонов объемная масса бетона в высушенном состоянии должна быть не более 1750 кг/м³. Объем межзерновых пустот в уплотненной бетонной смеси, определенной по ГОСТ 10051-70, не должен превышать 3%.

3.14. Нормативная объемная масса легких бетонов с учетом массы арматуры γ = 1900 кг/м³

3.15. При бетонировании панелей особое внимание следует обратить на тщательное заполнение бетоном опорных зон.

4. Указания по испытанию панелей

4.1. Испытания и оценка прочности, жесткости трещиностойкости многопустотных панелей и ребристых плит перекрытий производятся согласно ГОСТ 8829-77.

4.2. Испытания проводятся нагружением конструкций до контролируемого предельного состояния (прочности, жесткости, трещиностойкости)

4.3. Схема опирания и загружения.

Конструкции испытываются в рабочем положении

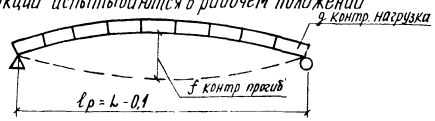

$q = p \times B$ где P - контрольная нагрузка в кгс/м²

B - ширина панели в м

L - длина панели в м

4.4. Испытания по прочности.

Величины полных контрольных нагрузок приведенные в столбцах 2,3 таблицы испытаний определяются согласно п. 2.4.2. ГОСТ 8829-77 с учетом коэффициента c, зависящего от характера разрушения конструкции и вида бетона

Прочность конструкций оценивается величиной нагрузки, вызывающей одно из состояний приведенных в п. 3.2.1. ГОСТ 8829-77 свидетельствующих, что сопротивление конструкций действию этой нагрузки исчерпано. Величины допускаемых отклонений разрушающей нагрузки от контрольной, при которой партия конструкций признается годной или требует повторного испытания определяется согласно п.3.22 ГОСТ 8829-77

Партия конструкций признается годной при $P^p \geq P^к$

Партия конструкций требует повторного испытания в случае разрушения хотя бы одной из отобранных от партии конструкции при $P^к > P^p > 0,85P^к$. Если при повторном испытании $P^p \geq 0,85P^к$ хотя бы у одной из испытываемых конструкций, то партия конструкций считается выдержавшей испытания.

P^p - разрушающая нагрузка, $P^к$ - контрольная нагрузка

4.5. Испытания по жесткости

Величины полных контрольных нагрузок приведенные в столбцах 4-8 таблицы испытаний определяются согласно п.п. 2.4.3 и 2.4.6. ГОСТ 8829-77. Жесткость конструкций оценивается согласно п. 3.3.1. ГОСТ 8829-77 сопоставлением величин прогибов f изм. и $f_к$ с учетом отношения $\frac{f\text{ допуст.}}{f\text{ пред.}}$. Величины $f_к$ и $\frac{f\text{ допуст.}}{f\text{ пред.}}$ приведены соответственно в столбцах 9-13 и 14-18 таблицы испытаний. Величина допустимых отклонений прогибов от контрольных при которых партия конструкций признается

Инв. № подл. | Подпись и дата | Взам. инв. №

годной или требует повторных испытаний, определяется согласно п.п. 3.3.2 и 3.3.3. ГОСТ 8829-77. Конструкции, для которых $\frac{f_{изм.}}{f_{пред.}} \geq 0{,}85$ признаются годными если $f_{изм.} > 1{,}1 f_к$. При этом партия конструкций требует повторного испытания, если хотя бы в одной из отобранных от партии конструкции $1{,}15 f_к > f_{изм.} > 1{,}1 f_к$ Если при повторном испытании $f_{изм.} > 1{,}15 f_к$ хотя бы у одной из испытываемых конструкций, то партия конструкций признается годной. Конструкции, для которых $\frac{f_{изм.}}{f_{пред.}} < 0{,}85$ признаются годными если изм. $1{,}2 f_к$. При этом партия конструкций требует повторного испытания если хотя бы в одной из отобранных от партии конструкции $1{,}3 f_к > f_{изм.} > 1{,}2 f_к$. Если при повторном испытании f изм. $> 1{,}3\ f_к$ хотя бы у одной из испытываемых конструкций, то партия конструкций признается годной.

$f_{изм.}$ - прогиб, измеренный после выдержки испытываемой конструкции под контрольной нагрузкой.

$f_к$ - прогиб, вычисленный согласно СНиП II-21-75 от полной контрольной нагрузки принимая её кратковременно действующей.

$f_{полн.}$ - прогиб вычисленный согласно СНиП II-21-75 от полной контрольной нагрузки принимая её длительно действующей.

$f_{пред.}$ - предельнодопустимый прогиб по табл. 2 СНиП II-21-75.

4.6. Испытания по трещиностойкости.

Трещиностойкость конструкции 3-й категории оценивается по ширине раскрытия трещин. величины полных контрольных нагрузок приведены в столбцах 4-8 таблицы испытаний определяются согласно п.п. 2.4.3 и 2.4.6 ГОСТ 8829-77.

Величина контрольной ширины раскрытия трещин Ак приведена в столбце 19 таблицы испытаний согласно п. 2.4.7 ГОСТ 8829-77. Партия конструкций признается годной при Аизм. $\leq$ Ак.

где Аизм - ширина раскрытия трещины измеренная после выдержки испытываемой конструкции под контрольной нагрузкой по проверке трещиностойкости.

Ак - контрольная величина раскрытия трещин по табл 2 ГОСТ 8829-77.

5. указания по применению панелей

5.1. Многопустотные панели разработаны для применения в обычной неагрессивной среде эксплуатации.

5.2. Панели допускается применять в условиях постоянного воздействия температуры до +50°С и нормального влажностного режима.

5.3. Назначение марок панелей производится по нагрузкам конкретного объекта в соответствии с допустимыми нагрузками на панели 5.4. В случае применения панелей под нагрузки, отличающиеся от равномерно распределенных, принятых при расчете, назначение марок панелей производится на основе расчета панелей на конкретные нагрузки и выбора при этом типовых панелей необходимо несущей способности.

5.5. В выборках арматуры к рабочим чертежам панелей указаны только классы стали без указания марок стали. Марки стали арматуры должны быть указаны в проектах конкретных объектов. Назначение марок должны производиться в зависимости от температурных условий эксплуатации конструкций и характера нагрузок (статические, динамические), в соответствии с действующими нормативными документами.

6. Указания по приемке, транспортированию, хранению и монтажу панелей

6.1. На боковой грани панели должны быть обозначены несмываемой краской: марка панели, дата изготовления, масса панели в кг, марка предприятия - изготовителя и штамп ОТК

6.2. Приемка панелей должна производиться в соответствии с ГОСТ 13015-75, ГОСТ 8829-77 и рабочими чертежами

6.3. Транспортирование и хранение панелей производится в горизонтальном (рабочем) положении)

6.4. Подъем панелей следует производить таким образом, чтобы нагрузка от собственной массы панелей распределялась равномерно между четырьмя петлями.

6.5. Панели должны храниться в штабелях, рассортированные по типоразмерам, маркам и партиям.

6.6. При складировании панелей прокладки устанавливаются в пределах участков, равных 300мм от торцов панелей. Прокладки между панелями должны устанавливаться строго по вертикали.

6.7. Высота штабеля панелей в соответствии со СНиП III-4-79 не должна превышать 2,5м.

6.8. При транспортировке панелей допускается смещение прокладок не более чем на 0,5м от торцов панелей, при этом должна быть соблюдена вертикальность расположения прокладок.

6.9 При перевозке панелей автомобильным транспортом следует руководствоваться „Временными указаниями по перевозке унифицированных сборных железобетонных деталей и конструкций промышленного строительства автомобильным транспортом" (Стройиздат, 1966г).

6.10 Перевозку панелей железнодорожным транспортом следует производить в соответствии с требованиями „Руководства по перевозке железнодорожным транспортом сборных крупноразмерных железобетонных конструкций промышленного и жилищного строительства" (Стройиздат, 1967г).

6.11 Монтаж панелей производится в соответствии с требованиями главы СНиП III-16-79 „Бетонные и железобетонные конструкции сборные. Правила производства и приемки работ."

Инв. № подл. | Подпись и дата | Взам. инв. №

Калининград. Заказ № 17527 10 Формат А3

МАРКА ПАНЕЛИ	КОНТРОЛЬНАЯ НАГРУЗКА (КГС/М2) ПО ПРОВЕРКЕ ПРОЧНОСТИ С УЧЕТОМ ХАРАКТЕРА РАЗРУШЕНИЯ		КОНТРОЛЬНАЯ НАГРУЗКА (КГС/М2) ПО ПРОВЕРКЕ ЖЕСТКОСТИ И ТРЕЩИНОСТОЙКОСТИ ДЛЯ ИСПЫТАНИЙ В ВОЗРАСТЕ					КОНТРОЛЬНЫЙ ПРОГИБ (СМ) ОТ КРАТКОВРЕМЕННО ДЕЙСТВУЮЩЕЙ КОНТРОЛЬНОЙ НАГРУЗКИ ДЛЯ ИСПЫТАНИЙ В ВОЗРАСТЕ					ОТНОШЕНИЕ КОНТРОЛЬНОГО ПРОГИБА ОТ ДЛИТЕЛЬНО ДЕЙСТВУЮЩЕЙ КОНТРОЛЬНОЙ НАГРУЗКИ К ПРЕДЕЛЬНО ДОПУСТИМОМУ ПРОГИБУ ДЛЯ ИСПЫТАНИЙ В ВОЗРАСТЕ					КОНТРОЛЬНАЯ ШИРИНА РАСКРЫТИЯ ТРЕЩИН (ММ)
	ПРИ С=1.4	ПРИ С=1.6	3	7	14	28	100	3	7	14	28	100	3	7	14	28	100	
1	2	3	4	5	6	7	8	9	10	11	12	13	14	15	16	17	18	19
ПК86.12-3AIVT	577	700	267	263	258	252	240	1.582	1.588	1.596	1.607	1.629	1.185	1.177	1.166	1.151	1.124	0.25
ПК86.12-4AIVT	717	860	344	339	333	325	310	1.679	1.766	1.762	1.757	1.748	1.238	1.227	1.212	1.193	1.158	0.25
ПК86.12-5AIVT	857	1020	447	440	429	415	390	2.040	2.012	1.975	1.926	1.837	1.286	1.265	1.238	1.202	1.137	0.25
ПК86.12-6AIVT	997	1180	547	564	551	533	500	2.166	2.125	2.070	2.005	1.902	1.437	1.414	1.382	1.340	1.264	0.25
ПК86.12-8AIVT	1277	1500	802	784	760	728	670	3.072	3.003	2.884	2.755	2.518	1.797	1.756	1.857	1.782	1.646	0.25
ПК86.12-3ATVT	577	700	259	256	253	248	240	1.537	1.549	1.567	1.590	1.634	1.256	1.252	1.245	1.236	1.221	0.25
ПК86.12-4ATVT	717	860	338	334	329	322	310	1.851	1.852	1.853	1.855	1.859	1.360	1.350	1.337	1.320	1.289	0.25
ПК86.12-5ATVT	857	1020	430	425	417	408	390	2.121	2.115	2.106	2.095	2.079	1.629	1.614	1.594	1.567	1.519	0.25
ПК86.12-6ATVT	997	1180	560	552	541	526	500	2.299	2.264	2.216	2.153	2.039	1.522	1.501	1.473	1.437	1.371	0.25
ПК86.12-8ATVT	1277	1500	758	746	730	709	670	2.939	2.890	2.824	2.737	2.579	1.886	1.858	1.820	1.769	1.678	0.25
ПК86.12-3BPIIT	577	700	253	251	249	246	240	1.628	1.638	1.643	1.648	1.657	1.164	1.160	1.155	1.148	1.261	0.10
ПК86.12-4BPIIT	717	860	329	326	323	318	310	1.357	1.357	1.378	1.405	1.454	1.517	1.510	1.502	1.491	1.472	0.10
ПК86.12-5BPIIT	857	1020	416	412	408	401	390	1.812	1.799	1.782	1.758	1.716	1.544	1.536	1.524	1.508	1.480	0.10
ПК86.12-6BPIIT	997	1180	534	529	523	515	500	2.097	2.078	2.054	2.022	1.964	1.394	1.383	1.369	1.350	1.315	0.10
ПК86.12-8BPIIT	1277	1500	728	720	709	695	670	2.887	2.856	2.814	2.759	2.658	1.689	1.670	1.646	1.613	1.555	0.10
ПК86.12-3AIVП	539	647	265	261	257	251	240	1.540	1.520	1.494	1.459	1.396	0.901	0.889	0.874	0.854	0.816	0.25
ПК86.12-4AIVП	679	807	347	342	335	325	310	2.006	1.976	1.937	1.885	1.900	1.173	1.156	1.133	1.102	1.047	0.25
ПК86.12-5AIVП	819	967	447	439	429	415	390	2.548	2.504	2.444	2.366	2.224	1.490	1.464	1.430	1.384	1.301	0.25
ПК86.12-6AIVП	959	1127	614	598	578	550	500	3.630	3.538	3.415	3.252	2.956	2.123	2.069	1.997	1.902	1.729	0.25
ПК86.12-8AIVП	1239	1447	802	784	760	728	670	4.049	3.959	3.837	3.677	3.385	2.368	2.315	2.244	2.151	1.980	0.25
ПК86.12-3ATVП	539	647	260	257	254	249	240	1.527	1.511	1.489	1.461	1.409	0.893	0.884	0.871	0.855	0.824	0.25
ПК86.12-4ATVП	679	807	340	336	330	323	310	1.981	1.958	1.926	1.885	1.809	1.159	1.145	1.127	1.102	1.058	0.25
ПК86.12-5ATVП	819	967	432	426	419	408	390	2.505	2.472	2.427	2.368	2.261	1.465	1.446	1.420	1.385	1.323	0.25
ПК86.12-6ATVП	959	1127	565	556	544	529	500	3.240	3.190	3.121	3.032	2.868	1.895	1.866	1.826	1.773	1.677	0.25
ПК86.12-8ATVП	1239	1447	786	770	749	721	670	4.487	4.396	4.275	4.115	3.823	2.624	2.571	2.500	2.407	2.236	0.25
ПК86.12-3BPIIП	539	647	253	252	249	246	240	1.593	1.582	1.567	1.546	1.510	0.932	0.925	0.916	0.905	0.883	0.10
ПК86.12-4BPIIП	679	807	328	326	323	318	310	1.942	1.928	1.908	1.881	1.833	1.136	1.127	1.116	1.100	1.072	0.10
ПК86.12-5BPIIП	819	967	417	413	408	402	390	2.452	2.431	2.402	2.364	2.296	1.434	1.422	1.405	1.383	1.343	0.10
ПК86.12-6BPIIП	959	1127	545	539	530	520	500	3.176	3.101	3.093	3.030	2.915	1.858	1.837	1.809	1.772	1.705	0.10
ПК86.12-8BPIIП	1239	1447	749	739	724	705	670	4.337	4.275	4.190	4.080	3.878	2.537	2.500	2.451	2.386	2.268	0.10

КиевЗНИИЭП ГПП КОРТ

1	2	3	4	5	6	7	8	9	10	11	12	13	14	15	16	17	18	19
ПК86.15-3AIVT	587	716	267	264	259	252	240	1.591	1.597	1.606	1.619	1.630	1.164	1.156	1.146	1.132	1.108	0.25
ПК86.15-4AIVT	727	876	349	344	337	327	310	1.861	1.854	1.845	1.834	1.814	1.281	1.268	1.249	1.226	1.182	0.25
ПК86.15-5AIVT	867	1036	446	438	428	415	390	2.011	1.985	1.949	1.903	1.819	1.261	1.242	1.216	1.182	1.120	0.25
ПК86.15-6AIVT	1007	1196	573	563	550	532	500	2.099	2.057	2.016	1.962	1.864	1.400	1.377	1.347	1.307	1.235	0.25
ПК86.15-8AIVT	1287	1516	783	768	747	720	670	2.759	2.705	2.632	2.485	2.301	1.613	1.582	1.539	1.618	1.513	0.25
ПК86.15-3ATVT	587	716	259	257	253	248	240	1.583	1.595	1.612	1.636	1.665	1.223	1.218	1.212	1.205	1.191	0.25
ПК86.15-4ATVT	727	876	338	334	329	322	310	1.848	1.849	1.851	1.855	1.861	1.330	1.321	1.308	1.292	1.263	0.25
ПК86.15-5ATVT	867	1036	430	425	417	408	390	2.007	1.990	1.968	1.939	1.855	1.274	1.260	1.241	1.217	1.172	0.25
ПК86.15-6ATVT	1007	1196	550	543	534	522	500	2.051	2.024	1.988	1.941	1.855	1.374	1.359	1.338	1.311	1.262	0.25
ПК86.15-8ATVT	1287	1516	757	745	729	708	670	2.857	2.809	2.746	2.662	2.509	1.840	1.813	1.776	1.728	1.640	0.25
ПК86.15-3BPIIT	587	716	252	250	248	245	240	1.544	1.548	1.554	1.563	1.578	1.080	1.078	1.074	1.070	1.061	0.10
ПК86.15-4BPIIT	727	876	328	325	322	318	310	1.510	1.527	1.550	1.580	1.649	1.458	1.454	1.448	1.441	1.428	0.10
ПК86.15-5BPIIT	867	1036	416	412	408	401	390	1.718	1.705	1.689	1.674	1.668	1.517	1.509	1.498	1.484	1.458	0.10
ПК86.15-6BPIIT	1007	1196	539	534	527	517	500	2.263	2.240	2.210	2.170	2.098	1.323	1.310	1.293	1.269	1.227	0.10
ПК86.15-8BPIIT	1287	1516	726	719	708	695	670	2.825	2.795	2.755	2.702	2.606	1.652	1.653	1.611	1.581	1.689	0.10
ПК86.15-3AIVП	550	662	265	262	257	251	240	1.509	1.489	1.463	1.428	1.363	0.883	0.871	0.856	0.835	0.798	0.25
ПК86.15-4AIVП	690	822	348	343	336	327	310	1.963	1.933	1.894	1.842	1.747	1.148	1.131	1.108	1.078	1.022	0.25
ПК86.15-5AIVП	830	982	448	440	429	415	390	2.497	2.453	2.393	2.316	2.174	1.460	1.435	1.400	1.354	1.271	0.25
ПК86.15-6AIVП	970	1142	596	583	565	542	500	3.265	3.193	3.097	2.970	2.738	1.910	1.868	1.811	1.737	1.602	0.25
ПК86.15-8AIVП	1250	1462	788	772	750	722	670	3.936	3.855	3.747	3.605	3.345	2.302	2.255	2.191	2.108	1.957	0.25
ПК86.15-3ATVП	550	662	260	257	253	249	240	1.493	1.478	1.457	1.430	1.381	0.874	0.865	0.853	0.837	0.808	0.25
ПК86.15-4ATVП	690	822	339	335	330	323	310	1.940	1.917	1.886	1.846	1.772	1.134	1.121	1.103	1.080	1.036	0.25
ПК86.15-5ATVП	830	982	431	425	418	408	390	2.449	2.418	2.375	2.319	2.217	1.433	1.414	1.389	1.357	1.297	0.25
ПК86.15-6ATVП	970	1142	565	556	544	529	500	3.182	3.132	3.064	2.976	2.814	1.861	1.832	1.792	1.740	1.646	0.25
ПК86.15-8ATVП	1250	1462	786	770	749	721	670	4.386	4.298	4.180	4.024	3.741	2.565	2.514	2.444	2.354	2.188	0.25
ПК86.15-3BPIIП	550	662	253	251	249	246	240	1.485	1.484	1.484	1.482	1.481	1.015	1.010	1.003	0.994	0.977	0.10
ПК86.15-4BPIIП	690	822	328	326	323	318	310	1.902	1.888	1.868	1.842	1.795	1.113	1.104	1.093	1.078	1.050	0.10
ПК86.15-5BPIIП	830	982	417	413	408	402	390	2.404	2.383	2.354	2.316	2.248	1.406	1.394	1.377	1.355	1.315	0.10
ПК86.15-6BPIIП	970	1142	544	538	530	519	500	3.110	3.076	3.030	2.969	2.859	1.819	1.799	1.772	1.737	1.672	0.10
ПК86.15-8BPIIП	1250	1462	749	738	724	705	670	4.255	4.194	4.111	4.003	3.806	2.488	2.453	2.404	2.341	2.226	0.10
ПК86.15-3AIVT-2	587	716	267	264	259	252	240	1.591	1.597	1.606	1.619	1.630	1.164	1.156	1.146	1.132	1.108	0.25
ПК86.15-4AIVT-2	727	876	349	344	337	327	310	1.861	1.854	1.845	1.834	1.814	1.281	1.268	1.249	1.226	1.182	0.25
ПК86.15-6AIVT-2	1007	1196	573	563	550	532	500	2.099	2.057	2.016	1.962	1.864	1.400	1.377	1.347	1.307	1.235	0.25
ПК86.15-8AIVT-2	1287	1516	783	768	747	720	670	2.759	2.705	2.632	2.485	2.301	1.613	1.582	1.539	1.618	1.513	0.25
ПК86.15-3ATVT-2	587	716	259	257	253	248	240	1.583	1.595	1.612	1.636	1.665	1.223	1.218	1.212	1.205	1.191	0.25
ПК86.15-4ATVT-2	727	876	338	334	329	322	310	1.848	1.849	1.851	1.855	1.861	1.330	1.321	1.308	1.292	1.263	0.25

ЭПВЦ КиевЗНИИЭП
ОПЕРАТОР ТЛП КОРТ
ПИНЧУК
ВЗАМ. ИНВ.№
ПОДП. И ДАТА
ИНВ.№ ПОДЛ.
17527 12
ФОРМАТ 12

1	2	3	4	5	6	7	8	9	10	11	12	13	14	15	16	17	18	19
ПК86.15-6АТVТ-2	1007	1196	550	543	534	522	500	2.051	2.024	1.988	1.941	1.855	1.374	1.359	1.338	1.311	1.262	0.25
ПК86.15-8АТVТ-2	1287	1516	757	745	729	708	670	2.857	2.809	2.746	2.662	2.509	1.840	1.813	1.776	1.728	1.640	0.25
ПК86.15-3ВРIIТ-2	587	716	252	250	248	245	240	1.544	1.548	1.554	1.563	1.578	1.080	1.078	1.074	1.070	1.061	0.10
ПК86.15-4ВРIIТ-2	727	876	328	325	322	318	310	1.510	1.527	1.550	1.580	1.649	1.458	1.454	1.448	1.441	1.428	0.10
ПК86.15-6ВРIIТ-2	1007	1196	539	534	527	517	500	2.263	2.240	2.210	2.170	2.098	1.323	1.310	1.293	1.269	1.227	0.10
ПК86.15-8ВРIIТ-2	1287	1516	726	719	708	695	670	2.825	2.795	2.755	2.702	2.606	1.652	1.635	1.611	1.581	1.689	0.10
ПК86.15-3АIVП-2	550	662	265	262	257	251	240	1.509	1.489	1.463	1.428	1.363	0.883	0.871	0.856	0.835	0.798	0.25
ПК86.15-4АIVП-2	690	822	348	343	336	327	310	1.963	1.933	1.894	1.842	1.747	1.148	1.131	1.108	1.078	1.022	0.25
ПК86.15-6АIVП-2	970	1142	596	583	565	542	500	3.265	3.193	3.097	2.970	2.738	1.910	1.868	1.811	1.737	1.602	0.25
ПК86.15-8АIVП-2	1250	1462	788	772	750	722	670	3.936	3.855	3.747	3.605	3.345	2.302	2.255	2.191	2.108	1.957	0.25
ПК86.15-3АТVП-2	550	662	260	257	253	249	240	1.493	1.478	1.457	1.430	1.381	0.874	0.865	0.853	0.837	0.808	0.25
ПК86.15-4АТVП-2	690	822	339	335	330	323	310	1.940	1.917	1.886	1.846	1.772	1.134	1.121	1.103	1.080	1.036	0.25
ПК86.15-6АТVП-2	970	1142	565	556	544	529	500	3.182	3.132	3.064	2.976	2.814	1.861	1.832	1.792	1.740	1.646	0.25
ПК86.15-8АТVП-2	1250	1462	786	770	749	721	670	4.386	4.298	4.180	4.024	3.741	2.565	2.514	2.444	2.354	2.188	0.25
ПК86.15-3ВРIIП-2	550	662	253	251	249	246	240	1.485	1.484	1.484	1.482	1.481	1.015	1.010	1.003	0.994	0.977	0.10
ПК86.15-4ВРIIП-2	690	822	328	326	323	318	310	1.902	1.888	1.868	1.842	1.795	1.113	1.104	1.093	1.078	1.050	0.10
ПК86.15-6ВРIIП-2	970	1142	544	538	530	519	500	3.110	3.076	3.030	2.969	2.859	1.819	1.799	1.772	1.737	1.672	0.10
ПК86.15-8ВРIIП-2	1250	1462	749	738	724	705	670	4.255	4.194	4.111	4.003	3.806	2.488	2.453	2.404	2.341	2.226	0.10
ПК86.15-3АIVТ-1	587	716	267	264	259	252	240	1.591	1.597	1.606	1.619	1.630	1.164	1.156	1.146	1.132	1.108	0.25
ПК86.15-4АIVТ-1	727	876	349	344	337	327	310	1.861	1.854	1.845	1.834	1.814	1.281	1.268	1.249	1.226	1.182	0.25
ПК86.15-6АIVТ-1	1007	1196	573	563	550	532	500	2.099	2.057	2.016	1.962	1.864	1.400	1.377	1.347	1.307	1.235	0.25
ПК86.15-8АIVТ-1	1287	1516	783	768	747	720	670	2.759	2.705	2.632	2.485	2.301	1.613	1.582	1.539	1.618	1.513	0.25
ПК86.15-3АТVТ-1	587	716	259	257	253	248	240	1.583	1.595	1.612	1.636	1.665	1.223	1.218	1.212	1.205	1.191	0.25
ПК86.15-4АТVТ-1	727	876	338	334	329	322	310	1.848	1.849	1.851	1.855	1.861	1.330	1.321	1.308	1.292	1.263	0.25
ПК86.15-6АТVТ-1	1007	1196	550	543	534	522	500	2.051	2.024	1.988	1.941	1.855	1.374	1.359	1.338	1.311	1.262	0.25
ПК86.15-8АТVТ-1	1287	1516	757	745	729	708	670	2.857	2.809	2.746	2.662	2.509	1.840	1.813	1.776	1.728	1.640	0.25
ПК86.15-3ВРIIТ-1	587	716	252	250	248	245	240	1.544	1.548	1.554	1.563	1.578	1.080	1.078	1.074	1.070	1.061	0.10
ПК86.15-4ВРIIТ-1	727	876	328	325	322	318	310	1.510	1.527	1.550	1.580	1.649	1.458	1.454	1.448	1.441	1.428	0.10
ПК86.15-6ВРIIТ-1	1007	1966	539	534	527	517	500	2.263	2.240	2.210	2.170	2.098	1.323	1.310	1.293	1.269	1.227	0.10
ПК86.15-8ВРIIТ-1	1287	1516	726	719	708	695	670	2.825	2.795	2.755	2.702	2.606	1.652	1.635	1.611	1.581	1.689	0.10
ПК86.15-3АIVП-1	550	662	265	262	257	251	240	1.509	1.489	1.463	1.428	1.363	0.883	0.871	0.856	0.835	0.798	0.25
ПК86.15-4АIVП-1	690	822	348	343	336	327	310	1.963	1.933	1.894	1.842	1.747	1.148	1.131	1.108	1.078	1.022	0.25
ПК86.15-6АIVП-1	970	1142	596	583	565	542	500	3.265	3.193	3.097	2.970	2.738	1.910	1.868	1.811	1.737	1.602	0.25
ПК86.15-8АIVП-1	1250	1462	788	772	750	722	670	3.936	3.855	3.747	3.605	3.345	2.302	2.255	2.191	2.108	1.957	0.25
ПК86.15-3АТVП-1	550	662	260	257	253	249	240	1.493	1.478	1.457	1.430	1.381	0.874	0.865	0.853	0.837	0.808	0.25
ПК86.15-4АТVП-1	690	822	339	335	330	323	310	1.940	1.917	1.886	1.846	1.772	1.134	1.121	1.103	1.080	1.036	0.25

1	2	3	4	5	6	7	8	9	10	11	12	13	14	15	16	17	18	19
ПК86.15-6АТVП-1	970	1142	565	556	544	529	500	3.182	3.132	3.064	2.976	2.814	1.861	1.832	1.792	1.740	1.646	0.25
ПК86.15-8АТVП-1	1250	1462	786	770	749	721	670	4.386	4.298	4.180	4.024	3.741	2.565	2.514	2.444	2.354	2.188	0.25
ПК86.15-3ВРIIП-1	550	662	253	251	249	246	240	1.485	1.484	1.484	1.482	1.481	1.015	1.010	1.003	0.994	0.977	0.10
ПК86.15-4ВРIIП-1	690	822	328	326	323	318	310	1.902	1.888	1.868	1.842	1.795	1.113	1.104	1.093	1.078	1.050	0.10
ПК86.15-6ВРIIП-1	970	1142	544	538	530	519	500	3.110	3.076	3.030	2.969	2.859	1.819	1.799	1.772	1.737	1.672	0.10
ПК86.15-8ВРIIП-1	1250	1462	749	738	724	705	670	4.255	4.194	4.111	4.003	3.806	2.488	2.453	2.404	2.341	2.226	0.10
ПРС86.15-6АIVТ	1013	1203	608	594	574	548	500	3.170	3.093	2.989	2.853	2.605	1.854	1.809	1.748	1.669	1.523	0.25
ПРС86.15-8АIVТ	1293	1523	809	790	765	731	670	3.705	3.618	3.501	3.348	3.068	2.167	2.116	2.048	1.958	1.794	0.25
ПРС86.15-6АТVТ	1013	1203	572	562	549	532	500	3.043	2.991	2.921	2.829	2.661	1.780	1.749	1.708	1.654	1.556	0.25
ПРС86.15-8АТVТ	1293	1523	762	750	733	711	670	3.569	3.510	3.431	3.327	3.136	2.087	2.053	2.007	1.946	1.834	0.25
ПРС86.15-6АIVП	970	1142	619	602	581	552	500	4.299	4.187	4.036	3.837	3.475	2.515	2.449	2.361	2.244	2.032	0.25
ПРС86.15-8АIVП	1250	1462	816	796	769	734	670	5.299	5.170	4.997	4.769	4.352	3.099	3.024	2.922	2.789	2.545	0.25
ПРС86.15-6АТVП	970	1142	579	568	554	535	500	4.149	4.072	3.968	3.831	3.581	2.427	2.381	2.321	2.241	2.095	0.25
ПРС86.15-8АТVП	1250	1462	789	772	751	722	670	5.870	5.749	5.588	5.375	4.987	3.433	3.362	3.268	3.044	2.917	0.25

ЭПВЦ КиевЗНИИЭП
ОПЕРАТОР ТПП КОРТ
Линчук

ИНВ.№ ПОДЛ | ПОДП. И ДАТА | ВЗАМ. ИНВ.№

17527 14

МАРКА ПАНЕЛИ	ПРЕДВАРИТЕЛЬНОЕ НАПРЯЖЕНИЕ АРМАТУРЫ σ_0	ДОПУСТИМОЕ ОТКЛОНЕНИЕ ПРЕДВАРИТЕЛЬНОГО НАПРЯЖЕНИЯ АРМАТУРЫ P	ПРЕДВАРИТЕЛЬНОЕ НАПРЯЖЕНИЕ В АРМАТУРЕ ПЕРЕД БЕТОНИРОВАНИЕМ σ_{01}	ПРОЧНОСТЬ БЕТОНА В МОМЕНТ ОБЖАТИЯ R_0
	КГС/СМ2			
1	2	3	4	5
ПК86.12-3AIVT	5268	721	5061	210
ПК86.12-4AIVT	5237	721	5027	245
ПК86.12-5AIVT	5211	721	4969	210
ПК86.12-6AIVT	5247	721	4996	245
ПК86.12-8AIVT	5279	721	4978	245
ПК86.12-3ATVT	7250	721	6984	210
ПК86.12-4ATVT	7071	721	6795	210
ПК86.12-5ATVT	7243	721	6939	210
ПК86.12-6ATVT	7272	721	6942	210
ПК86.12-8ATVT	7264	721	6911	245
ПК86.12-3BPIIT	11654	583	9762	200
ПК86.12-4BPIIT	12045	602	10016	200
ПК86.12-5BPIIT	11830	592	9849	210
ПК86.12-6BPIIT	12045	602	9986	245
ПК86.12-8BPIIT	12045	602	9942	245
ПК86.12-3AIVП	5232	721	5034	210
ПК86.12-4AIVП	5274	721	5056	210
ПК86.12-5AIVП	5268	721	5026	210
ПК86.12-6AIVП	5263	721	4953	175
ПК86.12-8AIVП	5279	721	4981	280
ПК86.12-3ATVП	6391	721	6160	210
ПК86.12-4ATVП	6507	721	6255	210
ПК86.12-5ATVП	6841	721	6555	210
ПК86.12-6ATVП	7279	721	6937	210
ПК86.12-8ATVП	7250	721	6850	210
ПК86.12-3BPIIП	11818	591	9874	200
ПК86.12-4BPIIП	11412	571	9574	210
ПК86.12-5BPIIП	12190	610	10094	210
ПК86.12-6BPIIП	11901	595	9849	210
ПК86.12-8BPIIП	12142	607	9948	210

ЭПВЦ КиевЗНИИЭП
ОПЕРАТОР ТПП КОРТ Пинчук
ВЗАМ ИНВ№
ПОДП. И ДАТА
ИНВ. № ПОДЛ.

1	2	3	4	5
ПК86.15-3AIVT	5258	721	5051	210
ПК86.15-4AIVT	5242	721	5021	210
ПК86.15-5AIVT	5274	721	5034	210
ПК86.15-6AIVT	5274	721	5025	245
ПК86.15-8AIVT	5185	721	4914	280
ПК86.15-3ATVT	7214	721	6950	210
ПК86.15-4ATVT	7156	721	6879	210
ПК86.15-5ATVT	7057	721	6766	210
ПК86.15-6ATVT	7264	721	6960	245
ПК86.15-8ATVT	7243	721	6894	245
ПК86.15-3BPIIT	12009	600	10014	210
ПК86.15-4BPIIT	11913	596	9931	210
ПК86.15-5BPIIT	11889	594	9891	210
ПК86.15-6BPIIT	12190	610	10067	210
ПК86.15-8BPIIT	12154	608	10022	245
ПК86.15-3AIVП	5247	721	5049	210
ПК86.15-4AIVП	5226	721	5012	210
ПК86.15-5AIVП	5253	721	5011	210
ПК86.15-6AIVП	5221	721	4940	210
ПК86.15-8AIVП	5279	721	5001	280
ПК86.15-3ATVП	6739	721	6496	210
ПК86.15-4ATVП	6599	721	6345	210
ПК86.15-5ATVП	7120	721	6825	210
ПК86.15-6ATVП	7149	721	6816	210
ПК86.15-8ATVП	7228	721	6833	210
ПК86.15-3BPIIП	11806	590	9869	210
ПК86.15-4BPIIП	11759	588	9820	210
ПК86.15-5BPIIП	12142	607	10060	210
ПК86.15-6BPIIП	12178	609	10042	210
ПК86.15-8BPIIП	12130	606	9942	210
ПК86.15-3AIVT-2	5258	721	5051	210
ПК86.15-4AIVT-2	5242	721	5021	210
ПК86.15-6AIVT-2	5274	721	5025	245
ПК86.15-8AIVT-2	5185	721	4914	280
ПК86.15-3ATVT-2	7214	721	6950	210
ПК86.15-4ATVT-2	7156	721	6879	210
ПК86.15-6ATVT-2	7264	721	6960	245
ПК86.15-8ATVT-2	7243	721	6894	245

1	2	3	4	5
ПК86.15-3ВРIIТ-2	12009	600	10014	210
ПК86.15-4ВРIIТ-2	11913	596	9931	210
ПК86.15-6ВРIIТ-2	12190	610	10067	210
ПК86.15-8ВРIIТ-2	12154	608	10022	245
ПК86.15-3AIVП-2	5247	721	5049	210
ПК86.15-4AIVП-2	5226	721	5012	210
ПК86.15-6AIVП-2	5221	721	4940	210
ПК86.15-8AIVП-2	5279	721	5001	280
ПК86.15-3ATVП-2	6739	721	6496	210
ПК86.15-4ATVП-2	6599	721	6345	210
ПК86.15-6ATVП-2	7149	721	6816	210
ПК86.15-8ATVП-2	7228	721	6833	210
ПК86.15-3ВРIIП-2	11806	590	9869	210
ПК86.15-4ВРIIП-2	11759	588	9820	210
ПК86.15-6ВРIIП-2	12178	609	10042	210
ПК86.15-8ВРIIП-2	12130	606	9942	210
ПК86.15-3AIVT-1	5258	721	5051	210
ПК86.15-4AIVT-1	5242	721	5021	210
ПК86.15-6AIVT-1	5274	721	5025	245
ПК86.15-8AIVT-1	5185	721	4914	280
ПК86.15-3ATVT-1	7214	721	6950	210
ПК86.15-4ATVT-1	7156	721	6879	210
ПК86.15-6ATVT-1	7264	721	6960	245
ПК86.15-8ATVT-1	7243	721	6894	245
ПК86.15-3ВРIIТ-1	12009	600	10014	210
ПК86.15-4ВРIIТ-1	11913	596	9931	210
ПК86.15-6ВРIIТ-1	12190	610	10067	210
ПК86.15-8ВРIIТ-1	12154	608	10022	245
ПК86.15-3AIVП-1	5247	721	5049	210
ПК86.15-4AIVП-1	5226	721	5012	210
ПК86.15-6AIVП-1	5221	721	4940	210
ПК86.15-8AIVП-1	5279	721	5001	280
ПК86.15-3ATVП-1	6739	721	6496	210
ПК86.15-4ATVП-1	6599	721	6345	210
ПК86.15-6ATVП-1	7149	721	6816	210
ПК86.15-8ATVП-1	7228	721	6833	210
ПК86.15-3ВРIIП-1	11806	590	9869	210

ЭПВЦ КиевЗНИИЭП ОПЕРАТОР ТПП КОРТ Пинчук
ВЗАМ ИНВ№ ПОДП. И ДАТА ИНВ № ПОДЛ.

1	2	3	4	5
ПК86.15-4ВРIIП-1	11759	588	9820	210
ПК86.15-6ВРIIП-1	12178	609	10042	210
ПК86.15-8ВРIIП-1	12130	606	9942	210
ПРС86.15-6AIVT	5274	721	4964	210
ПРС86.15-8AIVT	5263	721	4951	280
ПРС86.15-6ATVT	7272	721	6910	210
ПРС86.15-8ATVT	7243	721	6878	280
ПРС86.15-6AIVП	5247	721	4923	210
ПРС86.15-8AIVП	5279	721	4962	280
ПРС86.15-6ATVП	7171	721	6796	210
ПРС86.15-8ATVП	7257	721	6848	245

ЭПВЦ КиевЗНИИЭП ОПЕРАТОР ТПП КОРТ Пинчук
ВЗАМ ИНВ№ ПОДП. И ДАТА ИНВ № ПОДЛ.

ФОРМАТ II

ФОРМАТ II

ФОРМАТ	ЗОНА	ПОЗ	ОБОЗНАЧЕНИЕ	НАИМЕНОВАНИЕ	КОЛ НА ИСПОЛН. 1.020-1.4-1 1.0.0.0-																		ПРИМЕЧАНИЕ
					–	01	02	03	04	05	06	07	08	09	10	11	12	13	14	15	16	17	18	19	
				ДОКУМЕНТАЦИЯ:																				
12			1.020-1.4-1 1.0.0.0 СБ	СБОРОЧНЫЙ ЧЕРТЕЖ	*	*	*	*	*	*	*	*	*	*	*	*	*	*	*	*	*	*	*	
2			1.020-1.4-1 0.0.0.0 У	УЗЛЫ	*	*	*	*	*	*	*	*	*	*	*	*	*	*	*	*	*	*	*	
12			1.020-1.4-1 1.0.0.0 ВМС	ВЕДОМОСТЬ МАТЕРИАЛОВ И ВЫБОРКА СТАЛИ	*	*	*	*	*	*	*	*	*	*	*	*	*	*	*	*	*	*	*	
12			1.020-1.4-1 0.0.0.0 ПЗ	ПОЯСНИТЕЛЬНАЯ ЗАПИСКА	*	*	*	*	*	*	*	*	*	*	*	*	*	*	*	*	*	*	*	
				СБОРОЧНЫЕ ЕДИНИЦЫ:																				
11		1	1.020-1.4-1 0.0.2.0	КАРКАС ПЛОСКИЙ КР-1	8	8	8	–	–	8	8	8	–	–	8	8	8	–	–	8	8	8		
			1.020-1.4-1 0.0.2.0-03	КАРКАС ПЛОСКИЙ КР-4	–	–	–	8	8	–	–	–	8	8	–	–	–	8	8	–	–	–	8	8
12		2	1.020-1.4-1 0.0.1.0	СЕТКА С-1	2	2	2	2	2	2	2	2	2	2	–	–	–	–	–	2	2	2	2	2
			1.020-1.4-1 0.0.1.0-02	СЕТКА С-3	–	–	–	–	–	–	–	–	–	–	2	2	2	2	2					
12		3	1.020-1.4-1 0.0.1.0-09	СЕТКА С-10	1	1	1	1	1	1	1	1	1	1	1	1	1	1	1	1	1	1	1	1
12		4	1.020-1.4-1 0.0.1.0-12	СЕТКА С-13	1	1	1	1	1	1	1	1	1	1	1	1	1	1	1	1	1	1	1	1
				ДЕТАЛИ:																				МАССА, КГ
	ВЧ	5		СТ.НАПР.ГОСТ 5781-75																				
				Ф10 AIУ L=8650	2	–	–	–	–	–	–	–	–	–	–	–	–	–	3	–	5	–	–	5.330
				Ф12 AIУ L=8650	–	6	2	–	–	–	–	–	–	–	–	–	–	–	–	–	–	–	–	7.675
				Ф14 AIУ L=8650	–	–	–	5	–	–	–	–	–	–	–	–	–	–	–	–	3	–	3	–	10.45
				Ф16 AIУ L=8650	–	–	–	–	3	–	–	–	–	–	–	–	–	–	–	–	–	–	–	–	13.64
				Ф18 AIУ L=8650	–	–	–	–	–	–	–	–	–	–	–	–	–	–	–	–	–	–	–	7	17.27
				СТ.НАПР.ГОСТ 10884-71																				
				Ф10 АТУ L=8650	–	–	–	–	–	4	–	–	–	–	–	–	–	–	–	–	–	–	–	–	5.330
				Ф12 АТУ L=8650	–	–	–	–	–	–	4	–	3	–	–	–	–	–	–	–	–	–	–	–	7.675
				Ф14 АТУ L=8650	–	–	–	–	–	–	–	3	–	7	–	–	–	–	–	–	–	–	–	–	10.45
				СТ.НАПР.ГОСТ 8480-63																				
				Ф5 ВРП L=8650	–	–	–	–	–	–	–	–	–	–	17	20	24	29	40	–	–	–	–	–	1.332
				СТ.НАПР.ГОСТ 5781-75																				
	ВЧ	6		Ф12 AIУ L=8650	5	–	–	–	–	–	–	–	–	–	–	–	–	–	–	3	–	–	–	–	7.675
				Ф14 AIУ L=8650	–	1	5	–	–	–	–	–	–	–	–	–	–	–	–	–	–	–	–	–	10.45
				Ф16 AIУ L=8650	–	–	–	2	–	–	–	–	–	–	–	–	–	–	–	–	–	–	4	–	13.64
				Ф18 AIУ L=8650	–	–	–	–	4	–	–	–	–	–	–	–	–	–	–	–	1	2	–	–	17.27
				СТ.НАПР.ГОСТ 10884-71																				
				Ф14 АТУ L=8650	–	–	–	–	–	–	1	–	3	–	–	–	–	–	–	–	–	–	–	–	10.45
				Ф16 АТУ L=8650	–	–	–	–	–	1	–	–	–	–	–	–	–	–	–	–	–	–	–	–	13.64
				Ф18 АТУ L=8650	–	–	–	–	–	–	–	1	–	–	–	–	–	–	–	–	–	–	–	–	17.27
	11	7	1.020-1.4-1 0.0.0.1-	ПЕТЛЯ СТРОПОВОЧНАЯ СП-1	4	4	4	4	4	4	4	4	4	4	4	4	4	4	4	4	4	4	4	

НАЧ.ОТД	Волынский		20 III
Н.КОНТР	Соколова		20 III
ГИП	Ванян		20 III
РУК. ГР.	Ходош		20 III
РУК. ГР.	Леонтьева		20 III
ПРОВЕРИЛ	Шанаурова		20 III
РАЗРАБ.	Маркин		20 III

1.020-1.4-1 1.0.0.0

РЯДОВАЯ ПАНЕЛЬ ПЕРЕКРЫТИЯ ПК86.12

СТАДИЯ	ЛИСТ	ЛИСТОВ
Р	1	2

ЦНИИЭП торгово-бытовых зданий и туристских комплексов

ЭТВЦ КиевЗНИИЭП | ОПЕРАТОР ТЛП КОРТ | СИТНИК

ВЗАМ.ИНВ.№ | ПОДП. И ДАТА | ИНВ.№ ПОДЛ.

17527 17

ФОРМАТ	ЗОНА	ПОЗ.	ОБОЗНАЧЕНИЕ	НАИМЕНОВАНИЕ	КОЛ НА ИСПОЛН 1.020-1.4-1 1.0.0.0-																				ПРИМЕЧАНИЕ
					20	21	22	23	24	25	26	27	28	29											
				ДОКУМЕНТАЦИЯ:																					
12			1.020-1.4-1 1.0.0.0 СБ	СБОРОЧНЫЙ ЧЕРТЕЖ	*	*	*	*	*	*	*	*	*	*											
12			1.020-1.4-1 0.0.0.0 У	УЗЛЫ	*	*	*	*	*	*	*	*	*	*											
12			1.020-1.4-1 1.0.0.0 ВМС	ВЕДОМОСТЬ МАТЕРИАЛОВ И ВЫБОРКА СТАЛИ	*	*	*	*	*	*	*	*	*	*											
12			1.020-1.4-1 0.0.0.0 ПЗ	ПОЯСНИТЕЛЬНАЯ ЗАПИСКА	*	*	*	*	*	*	*	*	*	*											
				СБОРОЧНЫЕ ЕДИНИЦЫ:																					
11		1	1.020-1.4-1 0.0.2.0	КАРКАС ПЛОСКИЙ КР-1	8	8	8	-	-	8	8	8													
			1.020-1.4-1 0.0.2.0-03	КАРКАС ПЛОСКИЙ КР-4	-	-	-	8	8	-	-	-	8	8											
12		2	1.020-1.4-1 0.0.1.0	СЕТКА С-1	2	2	2	2	2																
			1.020-1.4-1 0.0.1.0-02	СЕТКА С-3	-	-	-	-	-	2	2	2	2	2											
12		3	1.020-1.4-1 0.0.1.0-09	СЕТКА С-10	1	1	1	1	1	1	1	1	1	1											
12		4	1.020-1.4-1 0.0.1.0-12	СЕТКА С-13	1	1	1	1	1	1	1	1	1	1											
				ДЕТАЛИ:																					МАССА, КГ
				СТ.НАПР.ГОСТ 10884-71																					
ВЧ		5		Ф10 АТУ L=8650	3	7	4	1	-	-	-	-	-	-	-	-	-	-	-	-	-	-	-	-	5.330
				Ф16 АТУ L=8650	-	-	-	-	6	-	-	-	-	-	-	-	-	-	-	-	-	-	-	-	13.64
				СТ.НАПР.ГОСТ 8480-63																					
				Ф5 ВРП L=8650	-	-	-	-	-	15	18	22	32	48	-	-	-	-	-	-	-	-	-	-	1.332
				СТ.НАПР.ГОСТ 10884-71																					
ВЧ		6		Ф12 АТУ L=8650	2	-	3	-	-	-	-	-	-	-	-	-	-	-	-	-	-	-	-	-	7.675
				Ф14 АТУ L=8650	-	-	-	5	-	-	-	-	-	-	-	-	-	-	-	-	-	-	-	-	10.45
11		7	1.020-1.4-1 0.0.0.1-	ПЕТЛЯ СТРОПОВОЧНАЯ СП-1	4	4	4	4	4	4	4	4	4	4											

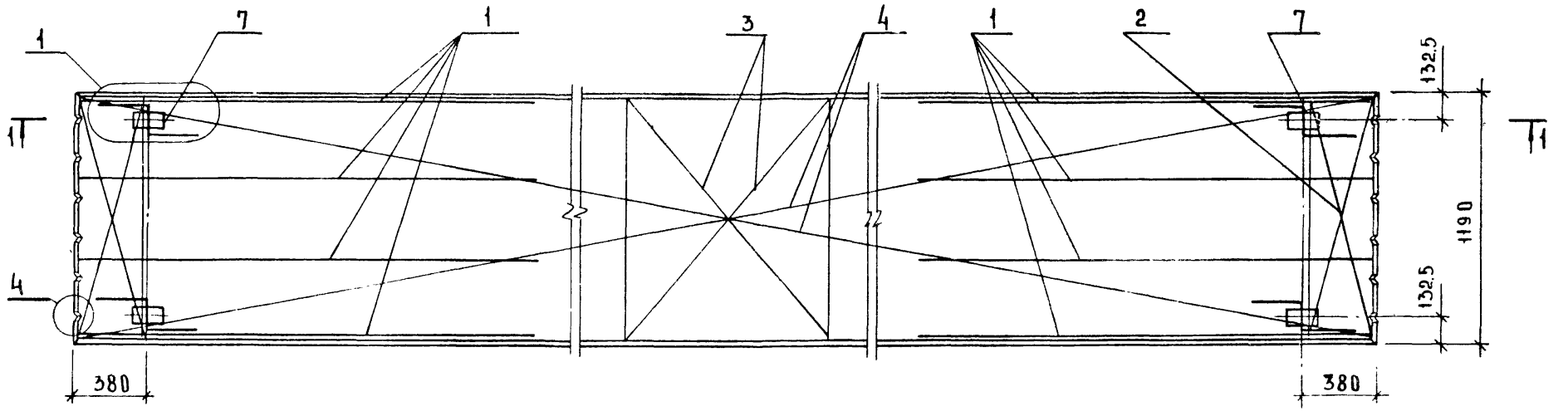

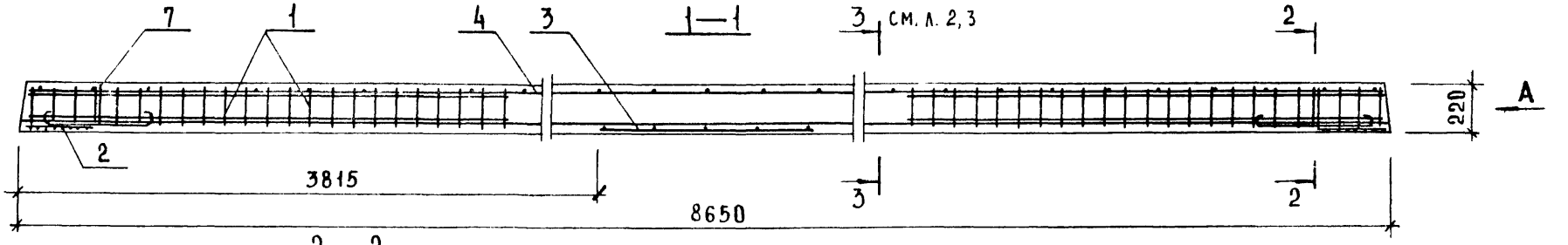

2—2

М1:10

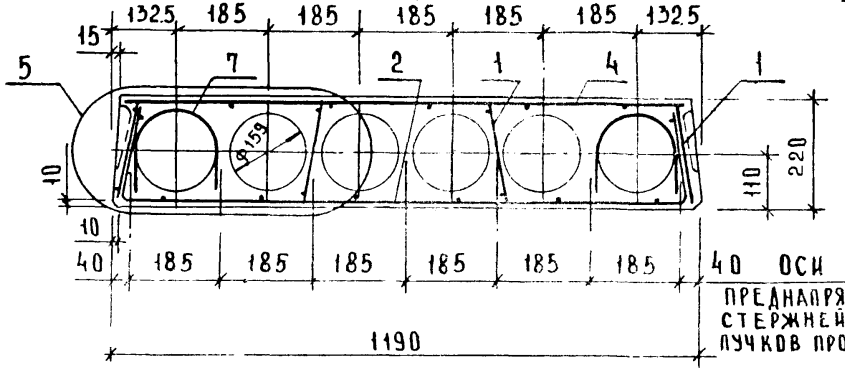

Вид А

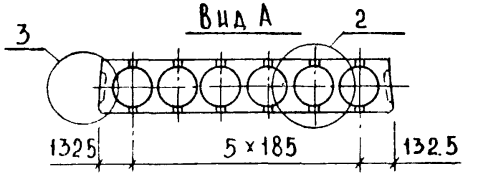

Расположение напрягаемой арматуры см листы 2,3

ОСИ ПРЕДНАПРЯЖЕНЫХ СТЕРЖНЕЙ ИЛИ ПУЧКОВ ПРОВОЛОКИ

НАЧ.ОТД	ВОЛЫНСКИЙ		20 III
НОРМОКОН	СОКОЛОВА		20 III
ГИП	ВАНЯН		20 III
РУК.ГРУП	ХОДОШ		20 III
ПРОВЕР	ШАНАЧРОВА		20 III
РАЗРАБ	МАРКИН		20 III

1.020-1.4-1 1.0.0 СБ

РЯДОВАЯ ПАНЕЛЬ ПЕРЕКРЫТИЯ ПК 86 12

СТАДИЯ	МАССА	МАСШТАБ
Р	СМ ТАБЛ	1:20

ЛИСТ 1	ЛИСТОВ 3

ЦНИИЭП торгово-бытовых зданий и туристских комплексов

Инв. № подл. | Подпись и дата | Взам. инв. №

Обозначение	Марка	Рис.	Масса т
1.020-1.4-1 1.0.0.0	ПК 86.12-3АIV т	1	
01	ПК 86.12-4АIV т	2	
02	ПК 86.12-5АIV т	1	
03	ПК 86.12-6АIV т	3	
04	ПК 86.12-8АIV т	4	
05	ПК 86.12-3АтV т	5	
06	ПК 86.12-4АтV т	5	
07	ПК 86.12-5АтV т	6	
08	ПК 86.12-6АтV т	7	3,00
09	ПК 86.12-8АтV т	8	
10	ПК 86.12-3ВрII т	9	
11	ПК 86.12-4ВрII т	10	
12	ПК 86.12-5ВрII т	11	
13	ПК 86.12-6ВрII т	12	
14	ПК 86.12-8ВрII т	13	
15	ПК 86.12-3АIV п	7	
16	ПК 86.12-4АIV п	6	
17	ПК 86.12-5АIV п	3	
18	ПК 86.12-6АIV п	4	
19	ПК 86.12-8АIV п	8	
20	ПК 86.12-3АтV п	14	
21	ПК 86.12-4АтV п	8	2,28
22	ПК 86.12-5АтV п	15	
23	ПК 86.12-6АтV п	16	
24	ПК 86.12-8АтV п	17	
25	ПК 86.12-3ВрII п	18	
26	ПК 86.12-4ВрII п	19	
27	ПК 86.12-5ВрII п	20	
28	ПК 86.12-6ВрII п	21	
29	ПК 86.12-8ВрII п	22	

рис. 1
3 - 3

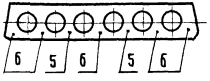

рис. 2
3 - 3

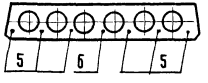

рис. 3
3 - 3

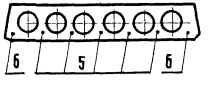

рис. 4
3 - 3

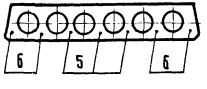

рис. 5
3 - 3

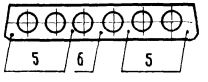

рис. 6
3 - 3

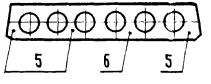

рис. 7
3 - 3

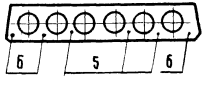

рис. 8
3 - 3

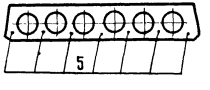

Рис 9

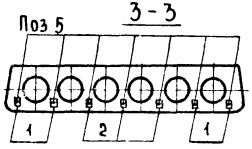

Рис 10

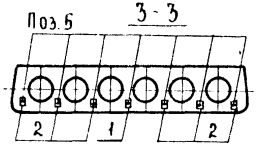

Рис 11

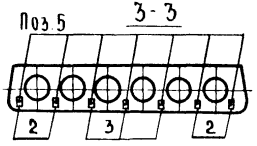

Рис 12

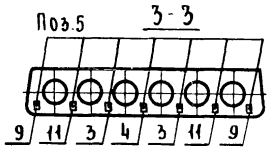

Рис 13

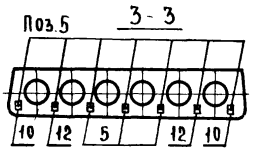

Рис.14

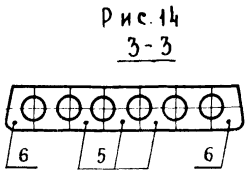

Рис 15

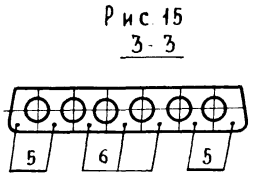

Рис 16

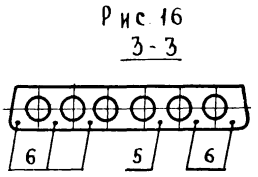

Рис.17

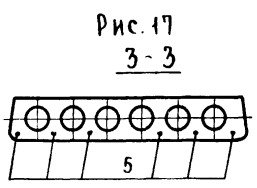

Рис.18

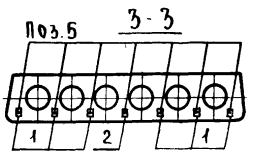

Рис.19

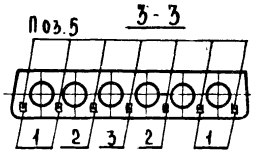

Рис.20

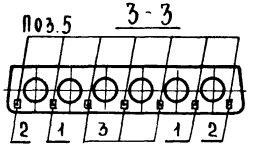

Рис. 21

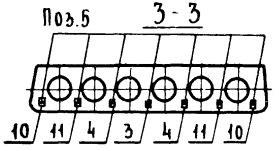

Рис. 22

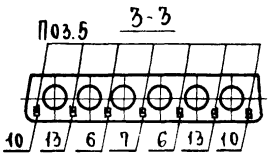

На нижних выносках рис. 9 ÷ 13, 18 ÷ 22 указаны номера схем расположения проводок в пучках. Схемы см. документ 0.0.0.0 У лист 4

Инв.№ подл. | Подп. и дата | Взам. инв. №

НАИМЕНОВАНИЕ	КОЛ НА ИСПОЛН. 1.020-1.4-1 1.0.0.0-																			
	-	01	02	03	04	05	06	07	08	09	10	11	12	13	14	15	16	17	18	19
МАТЕРИАЛЫ:																				
БЕТОН ТЯЖ.М250 М.КУБ	-	-	-	-	-	-	-	-	-	-	1.202	1.202								
БЕТОН ТЯЖ.М300 М.КУБ	1.202	1.202	1.202	-	-	1.202	1.202	1.202	-	-	-	-	1.202							
БЕТОН ТЯЖ.М350 М.КУБ	-	-	-	1.202	1.202	-	-	-	1.202	1.202	-	-	-	1.202	1.202					
БЕТОН ЛЕГК.М300 М.КУБ	-	-	-	-	-	-	-	-	-	-	-	-	-	-	-	1.202	1.202	1.202	1.202	
БЕТОН ЛЕГК.М400 М.КУБ	-	-	-	-	-	-	-	-	-	-	-	-	-	-	-	-	-	-	-	1.202
ПОКАЗАТЕЛИ:																				
МАССА СТАЛИ КГ	74.45	81.92	93.00	110.3	140.8	60.38	66.57	74.03	85.08	103.9	48.26	52.26	57.59	69.55	84.20	64.43	74.03	86.61	116.7	151.6
АРМАТУРНЫЕ ИЗДЕЛИЯ	69.98	77.45	88.53	105.8	136.3	55.91	62.09	69.55	80.61	99.37	43.79	47.78	53.11	65.08	79.73	59.96	69.55	82.14	112.2	147.2
АРМАТУРНАЯ СТАЛЬ	69.98	77.45	88.53	105.8	136.3	55.91	62.09	69.55	80.61	99.37	43.79	47.78	53.11	65.08	79.73	59.96	69.55	82.14	112.2	147.2
КЛАСС А-Ш	-	-	-	7.065	7.065	-	-	-	7.065	7.065	-	-	-	7.065	7.065	-	-	-	7.065	7.065
Ф8 АШ ГОСТ 5781-75	-	-	-	7.065	7.065	-	-	-	7.065	7.065	-	-	-	7.065	7.065	-	-	-	7.065	7.065
КЛАСС А-IУ	49.03	56.50	67.58	79.52	110.0	-	-	-	-	-	-	-	-	-	-	39.01	48.61	61.18	85.91	120.9
Ф10 АIУ ГОСТ 5781-75	10.66	-	-	-	-	-	-	-	-	-	-	-	-	-	-	15.99	-	26.65		
Ф12 АIУ ГОСТ 5781-75	38.38	46.05	15.35	-	-	-	-	-	-	-	-	-	-	-	-	23.02				
Ф14 АIУ ГОСТ 5781-75	-	10.45	52.23	52.23	-	-	-	-	-	-	-	-	-	-	-	-	31.34	-	31.34	
Ф16 АIУ ГОСТ 5781-75	-	-	-	27.29	40.93	-	-	-	-	-	-	-	-	-	-	-	-	-	54.57	
Ф18 АIУ ГОСТ 5781-75	-	-	-	-	69.07	-	-	-	-	-	-	-	-	-	-	-	17.27	34.54	-	120.9
КЛАСС АТ-У	-	-	-	-	-	34.96	41.15	48.61	54.36	73.13										
Ф10 АТУ ГОСТ 10884-71	-	-	-	-	-	21.32														
Ф12 АТУ ГОСТ 10884-71	-	-	-	-	-	-	30.70	-	23.02											
Ф14 АТУ ГОСТ 10884-71	-	-	-	-	-	-	10.45	31.34	31.34	73.13										
Ф16 АТУ ГОСТ 10884-71	-	-	-	-	-	13.64														
Ф18 АТУ ГОСТ 10884-71	-	-	-	-	-	-	-	17.27												
КЛАСС ВР-I	20.92	20.92	20.92	19.15	19.15	20.92	20.92	20.92	19.15	19.15	21.11	21.11	21.11	19.34	19.34	20.92	20.92	20.92	19.15	19.15
Ф4 ВРI ТУ 14-4-659-75	20.92	20.92	20.92	19.15	19.15	20.92	20.92	20.92	19.15	19.15	21.11	21.11	21.11	19.34	19.34	20.92	20.92	20.92	19.15	19.15
КЛАСС ВР-II	-	-	-	-	-	-	-	-	-	-	22.65	26.65	31.98	38.64	53.29					
Ф5 ВРП ГОСТ 8480-63	-	-	-	-	-	-	-	-	-	-	22.65	26.65	31.98	38.64	53.29					
ЗАКЛАДНЫЕ ИЗДЕЛИЯ	4.472	4.472	4.472	4.472	4.472	4.472	4.472	4.472	4.472	4.472	4.472	4.472	4.472	4.472	4.472	4.472	4.472	4.472	4.472	4.472
АРМАТУРНАЯ СТАЛЬ	4.472	4.472	4.472	4.472	4.472	4.472	4.472	4.472	4.472	4.472	4.472	4.472	4.472	4.472	4.472	4.472	4.472	4.472	4.472	4.472
КЛАСС А-I	4.472	4.472	4.472	4.472	4.472	4.472	4.472	4.472	4.472	4.472	4.472	4.472	4.472	4.472	4.472	4.472	4.472	4.472	4.472	4.472
Ф12 АI ГОСТ 5781-75	4.472	4.472	4.472	4.472	4.472	4.472	4.472	4.472	4.472	4.472	4.472	4.472	4.472	4.472	4.472	4.472	4.472	4.472	4.472	4.472

МАРКИРОВКА ИЗДЕЛИЙ ПО ИСПОЛНЕНИЯМ ПРИВЕДЕНА

В ТАБЛИЦЕ ИСПОЛНЕНИЙ К СБОРОЧНОМУ ЧЕРТЕЖУ

НАЧ.ОТД.	ВОЛЫНСКИЙ		20 III
Н.КОНТР.	СОКОЛОВА		20 III
ГИП	ВАНЯН		20 III
РУК. ГР.	ХОДОШ		20 III
РУК. ГР.	ЛЕОНТЬЕВА		20 III
ПРОВЕРИЛ	ШАНАУРОВА		20 III
РАЗРАБ.	МАРКИН		20 III

1.020-1.4-1 1.0.0.0 ВМС

РЯДОВАЯ ПАНЕЛЬ ПЕРЕКРЫТИЯ ПК86.12

СТАДИЯ	ЛИСТ	ЛИСТОВ
Р	1	2

ЦНИИЭП торгово бытовых зданий и туристских комплексов

ЭПВЦ КиевЗНИИЭП | ОПЕРАТОР ТПП КОРТ | СИТНИК

ВЗАМ.ИНВ.№ | ПОДП. И ДАТА | ИНВ.№ ПОДЛ.

17527 22 ФОРМАТ 12

НАИМЕНОВАНИЕ	КОЛ НА ИСПОЛН. 1.020-1.4-1 1.0.0.0-									
	20	21	22	23	24	25	26	27	28	29
МАТЕРИАЛЫ:										
БЕТОН ЛЕГК.М250 М.КУБ	-	-	-	-	-	1.202				
БЕТОН ЛЕГК.М300 М.КУБ	1.202	1.202	1.202	1.202	1.202	-	1.202	1.202	1.202	1.202
ПОКАЗАТЕЛИ:										
МАССА СТАЛИ КГ	56.76	62.73	69.76	88.28	112.6	45.59	49.59	54.92	73.54	94.86
АРМАТУРНЫЕ ИЗДЕЛИЯ	52.29	58.26	65.29	83.81	108.2	41.12	45.12	50.45	69.07	90.39
АРМАТУРНАЯ СТАЛЬ	52.29	58.26	65.29	83.81	108.2	41.12	45.12	50.45	69.07	90.39
КЛАСС А-Ш	-	-	-	7.065	7.065	-	-	-	7.065	7.065
Ф8 АШ ГОСТ 5781-75	-	-	-	7.065	7.065	-	-	-	7.065	7.065
КЛАСС АТ-У	31.34	37.31	44.34	57.56	81.86					
Ф10 АТУ ГОСТ 10884-71	15.99	37.31	21.32	5.330						
Ф12 АТУ ГОСТ 10884-71	15.35	-	23.02							
Ф14 АТУ ГОСТ 10884-71	-	-	-	52.23						
Ф16 АТУ ГОСТ 10884-71	-	-	-	-	81.86					
КЛАСС ВР-I	20.92	20.92	20.92	19.15	19.15	21.11	21.11	21.11	19.34	19.34
Ф4 ВРI ТУ 14-4-659-75	20.92	20.92	20.92	19.15	19.15	21.11	21.11	21.11	19.34	19.34
КЛАСС ВР-П	-	-	-	-	-	19.98	23.98	29.31	42.63	63.95
Ф5 ВРП ГОСТ 8480-63	-	-	-	-	-	19.98	23.98	29.31	42.63	63.95
ЗАКЛАДНЫЕ ИЗДЕЛИЯ	4.472	4.472	4.472	4.472	4.472	4.472	4.472	4.472	4.472	4.472
АРМАТУРНАЯ СТАЛЬ	4.472	4.472	4.472	4.472	4.472	4.472	4.472	4.472	4.472	4.472
КЛАСС А-I	4.472	4.472	4.472	4.472	4.472	4.472	4.472	4.472	4.472	4.472
Ф12 АI ГОСТ 5781-75	4.472	4.472	4.472	4.472	4.472	4.472	4.472	4.472	4.472	4.472

ФОРМАТ	ЗОНА	ПОЗ.	ОБОЗНАЧЕНИЕ	НАИМЕНОВАНИЕ	КОЛ НА ИСПОЛН. 1.020-1.4-1 2.0.0.0-																		ПРИМЕЧАНИЕ
					–	01	02	03	04	05	06	07	08	09	10	11	12	13	14	15	16	17	18	19	
				ДОКУМЕНТАЦИЯ:																				
12			1.020-1.4-1 2.0.0.0 СБ	СБОРОЧНЫЙ ЧЕРТЕЖ	*	*	*	*	*	*	*	*	*	*	*	*	*	*	*	*	*	*	*	
12			1.020-1.4-1 0.0.0.0 У	УЗЛЫ	*	*	*	*	*	*	*	*	*	*	*	*	*	*	*	*	*	*	*	
12			1.020-1.4-1 2.0.0.0 ВМС	ВЕДОМОСТЬ МАТЕРИАЛОВ И ВЫБОРКА СТАЛИ	*	*	*	*	*	*	*	*	*	*	*	*	*	*	*	*	*	*	*	
12			1.020-1.4-1 0.0.0.0 ПЗ	ПОЯСНИТЕЛЬНАЯ ЗАПИСКА	*	*	*	*	*	*	*	*	*	*	*	*	*	*	*	*	*	*	*	
				СБОРОЧНЫЕ ЕДИНИЦЫ:																				
11		1	1.020-1.4-1 0.0.2.0-01	КАРКАС ПЛОСКИЙ КР-2	8	8	8	–	–	8	8	8	–	–	8	8	8	–	–	8	8	8		
			1.020-1.4-1 0.0.2.0-04	КАРКАС ПЛОСКИЙ КР-5	–	–	–	8	8	–	–	–	8	8	–	–	–	8	8	–	–	–	8	8	
12		2	1.020-1.4-1 0.0.1.0-01	СЕТКА С-2	2	2	2	2	2	2	2	2	2	2	–	–	–	–	–	2	2	2	2	2	
			1.020-1.4-1 0.0.1.0-03	СЕТКА С-4	–	–	–	–	–	–	–	–	–	–	2	2	2	2	2						
12		3	1.020-1.4-1 0.0.1.0-10	СЕТКА С-11	1	1	1	1	1	1	1	1	1	1	1	1	1	1	1	1	1	1	1	1	
12		4	1.020-1.4-1 0.0.1.0-13	СЕТКА С-14	1	1	1	1	1	1	1	1	1	1	1	1	1	1	1	1	1	1	1	1	
				ДЕТАЛИ:																				МАССА, КГ
				СТ.НАПР.ГОСТ 5781-75																				
	ВЧ	5		Ф10 AIУ L=8650	6	–	–	–	–	–	–	–	–	–	–	–	–	–	–	6	–	–	–	–	5.330
				Ф12 AIУ L=8650	–	3	–	–	–	–	–	–	–	–	–	–	–	–	–	–	7	4	–	–	7.675
				Ф14 AIУ L=8650	–	–	7	2	–	–	–	–	–	–	–	–	–	–	–	–	–	–	–	–	10.45
				Ф16 AIУ L=8650	–	–	–	–	–	–	–	–	–	–	–	–	–	–	–	–	–	–	7	–	13.64
				Ф18 AIУ L=8650	–	–	–	–	8	–	–	–	–	–	–	–	–	–	–	–	–	–	–	8	17.27
				СТ.НАПР.ГОСТ 10884-71																				
				Ф10 АТУ L=8650	–	–	–	–	–	3	–	–	–	–	–	–	–	–	–	–	–	–	–	–	5.330
				Ф12 АТУ L=8650	–	–	–	–	–	–	7	4	1	–	–	–	–	–	–	–	–	–	–	–	7.675
				Ф16 АТУ L=8650	–	–	–	–	–	–	–	–	–	7	–	–	–	–	–	–	–	–	–	–	13.64
				СТ.НАПР.ГОСТ 8480-63																				
				Ф5 ВРП L=8650	–	–	–	–	–	–	–	–	–	–	22	26	32	40	52	–	–	–	–	–	1.332
				СТ.НАПР.ГОСТ 5781-75																				
	ВЧ	6		Ф14 AIУ L=8650	–	5	–	–	–	–	–	–	–	–	–	–	–	–	–	2	1	–	–	–	10.45
				Ф16 AIУ L=8650	–	–	1	6	–	–	–	–	–	–	–	–	–	–	–	–	–	–	–	–	13.64
				Ф18 AIУ L=8650	2	–	–	–	–	–	–	–	–	–	–	–	–	–	–	–	–	3	1	–	17.27
				СТ.НАПР.ГОСТ 10884-71																				
				Ф12 АТУ L=8650	–	–	–	–	–	4	–	–	–	–	–	–	–	–	–	–	–	–	–	–	7.675
				Ф14 АТУ L=8650	–	–	–	–	–	–	–	3	6	–	–	–	–	–	–	–	–	–	–	–	10.45
	11	7	1.020-1.4-1 0.0.0.1-	ПЕТЛЯ СТРОПОВОЧНАЯ СП-1	–	–	–	–	–	–	–	–	–	–	–	–	–	–	4	4	4	4	4	
			1.020-1.4-1 0.0.0.1-01	ПЕТЛЯ СТРОПОВОЧНАЯ СП-2	4	4	4	4	4	4	4	4	4	4	4	4	4	4	4					

НАЧОТД	Волынский		20 III
Н КОНТР	Соколова		20 III
ГИП	Ванян		20 III
РУК. ГР.	Ходош		20 III
РУК. ГР	Леонтьева		20 III
ПРОВЕРИЛ	Шанаурова		20 III
РАЗРАБ	Маркин		20 III

1.020-1.4-1 2.0.0.0

РЯДОВАЯ ПАНЕЛЬ ПЕРЕКРЫТИЯ ПК86.15

СТАДИЯ	ЛИСТ	ЛИСТОВ
Р	1	2

ЦНИИЭП торгово-бытовых зданий и туристских комплексов

ОПЕРАТОР ТЛП КОРТ

СИТНИК

ЭТВЦ КиевЗНИИЭП

ВЗАМ.ИНВ.№

ПОДП. И ДАТА

ИНВ.№ ПОДЛ.

17527 24

ФОРМАТ 12

ФОРМАТ	ЗОНА	ПОЗ.	ОБОЗНАЧЕНИЕ	НАИМЕНОВАНИЕ	КОЛ НА ИСПОЛН 1.020-1.4-1 2.0.0.0- 20	21	22	23	24	25	26	27	28	29	ПРИМЕЧАНИЕ
				ДОКУМЕНТАЦИЯ:											
12			1.020-1.4-1 2.0.0.0 СБ	СБОРОЧНЫЙ ЧЕРТЕЖ	*	*	*	*	*	*	*	*	*	*	
12			1.020-1.4-1 0.0.0.0 У	УЗЛЫ	*	*	*	*	*	*	*	*	*	*	
12			1.020-1.4-1 2.0.0.0 ВМС	ВЕДОМОСТЬ МАТЕРИАЛОВ И ВЫБОРКА СТАЛИ	*	*	*	*	*	*	*	*	*	*	
12			1.020-1.4-1 0.0.0.0 ПЗ	ПОЯСНИТЕЛЬНАЯ ЗАПИСКА	*	*	*	*	*	*	*	*	*	*	
				СБОРОЧНЫЕ ЕДИНИЦЫ:											
11		1	1.020-1.4-1 0.0.2.0-01	КАРКАС ПЛОСКИЙ КР-2	8	8	8	-	-	8	8	8			
			1.020-1.4-1 0.0.2.0-04	КАРКАС ПЛОСКИЙ КР-5	-	-	-	8	8	-	-	-	8	8	
12		2	1.020-1.4-1 0.0.1.0-01	СЕТКА С-2	2	2	2	2	2						
			1.020-1.4-1 0.0.1.0-03	СЕТКА С-4	-	-	-	-	-	2	2	2	2	2	
12		3	1.020-1.4-1 0.0.1.0-10	СЕТКА С-11	1	1	1	1	1	1	1	1	1	1	
12		4	1.020-1.4-1 0.0.1.0-13	СЕТКА С-14	1	1	1	1	1	1	1	1	1	1	
				ДЕТАЛИ:											МАССА, КГ
				СТ.НАПР.ГОСТ 10884-71											
ВЧ		5		Ф10 АТУ L=8650	-	2	1	-	-	-	-	-	-	-	5.330
				Ф12 АТУ L=8650	4	-	-	3	-	-	-	-	-	-	7.675
				Ф14 АТУ L=8650	-	-	-	-	1	-	-	-	-	-	10.45
				СТ.НАПР.ГОСТ 8480-63											
				Ф5 ВРП L=8650	-	-	-	-	-	20	24	30	42	65	1.332
				СТ.НАПР.ГОСТ 10884-71											
ВЧ		6		Ф12 АТУ L=8650	-	5	-	-	-	-	-	-	-	-	7.675
				Ф14 АТУ L=8650	1	-	5	5	-	-	-	-	-	-	10.45
				Ф16 АТУ L=8650	-	-	-	-	7	-	-	-	-	-	13.64
11		7	1.020-1.4-1 0.0.0.1-	ПЕТЛЯ СТРОПОВОЧНАЯ СП-1	4	4	4	4	4	4	4	4	4	4	

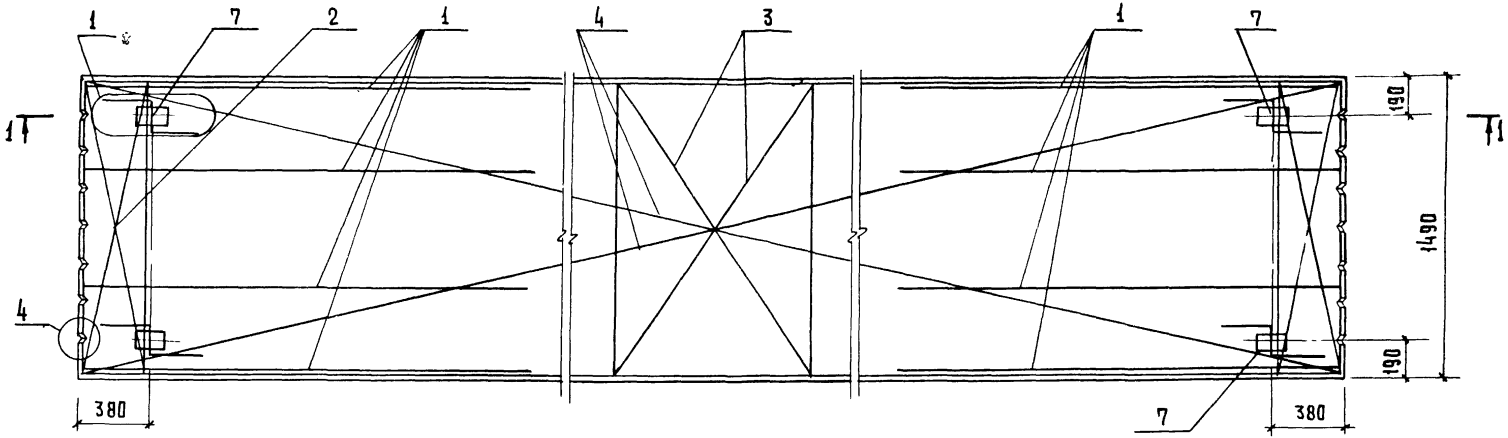

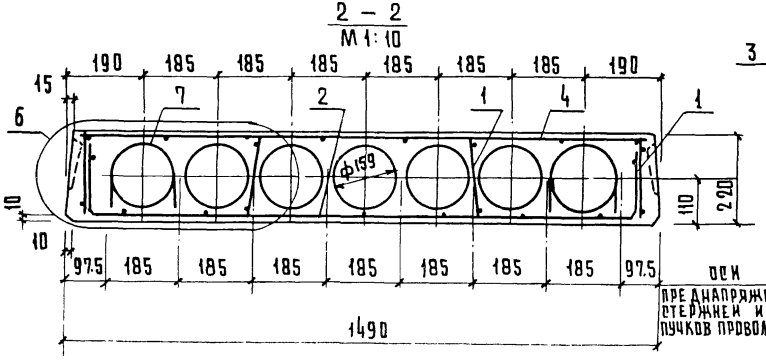

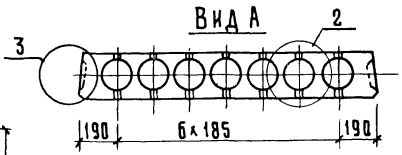

Расположение напрягаемой арматуры см. листы 2,3

Нач. отд.	Волынский		20 III
Нормокон	Соколова		20 III
Рип	Ванян		20 III
Рук. гр.	Ходош		20 III
Провер.	Шанаурова		20 III
Разраб.	Маркин		20 III

1.020-1.4-1 2.0.0.0 ОБ

РЯДОВАЯ ПАНЕЛЬ ПЕРЕКРЫТИЯ ПК 86.15

Стадия	Масса	Масштаб
Р	см. табл.	1:20
Лист 1	Листов 3	

ЦНИИЭП торгово-бытовых зданий и туристских комплексов

Инв. № подл. | Подпись и дата | Взамен инв. №

Обозначение	Марка	Рис.	Масса т
1.020-1.4-1 2.0.0.0.	ПК 86.15 - 3А IV т	1	
01	ПК 86.15 - 4А IV т	2	
02	ПК 86.15 -5А IV т	3	
03	ПК 86.15 - 6А IV т	4	
04	ПК 86.15 - 8А IV т	5	
05	ПК 86.15 - 3Ат V т	6	
06	ПК 86.15 - 4Ат V т	7	
07	ПК 86.15 - 5 Ат V т	8	4.00
08	ПК 86.15 - 6 Ат V т	9	
09	ПК 86.15 - 8 Ат V т	7	
10	ПК 86.15 - 3 Вр II т	10	
11	ПК 86.15 - 4 Вр II т	11	
12	ПК 86.15 - 5 Вр II т	12	
13	ПК 86.15 - 6 Вр II т	13	
14	ПК 86.15 - 8 Вр II т	14	
15	ПК 86.15 - 3 А IV п	1	
16	ПК 86.15 - 4 А IV п	3	
17	ПК 86.15 - 5 А IV п	8	
18	ПК 86.15 - 6 А IV п	3	
19	ПК 86.15 - 8 А IV п	5	
20	ПК 86.15 - 3 Ат V п	15	
21	ПК 86.15 - 4 Ат V п	16	3.04
22	ПК 86.15 - 5 Ат V п	17	
23	ПК 86.15 - 6 Ат V п	2	
24	ПК 86.15 - 8 Ат V п	18	
25	ПК 86.15 - 3 Вр II п	19	
26	ПК 86.15 - 4 Вр II п	20	
27	ПК 86.15 - 5 Вр II п	21	
28	ПК 86.15 - 6 Вр II п	22	
29	ПК 86.15 - 8 Вр II п	23	

рис. 1
3 - 3

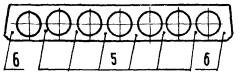

рис. 2
3 - 3

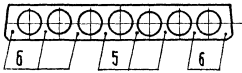

рис. 3
3 - 3

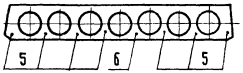

рис. 4
3 - 3

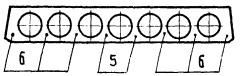

рис. 5
3 - 3

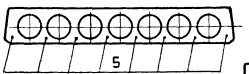

рис. 6
3 - 3

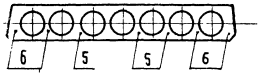

рис. 7
3 - 3

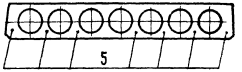

рис. 8
3 - 3

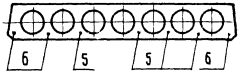

рис 9
3 - 3

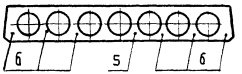

Рис. 10

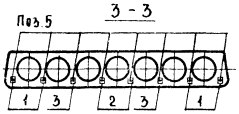

Рис. 11

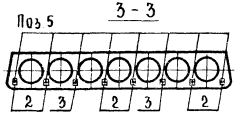

Рис. 12

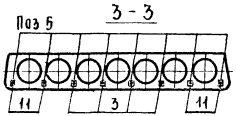

Рис. 13

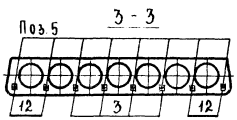

Рис. 14

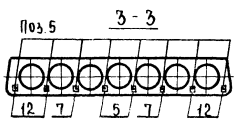

Рис. 15

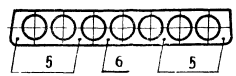

Рис. 16

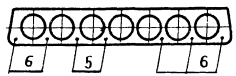

Рис. 17

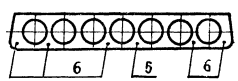

Рис. 18

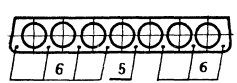

Рис. 19

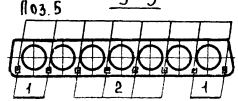

Рис. 20

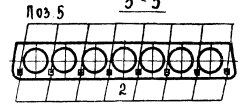

Рис. 21

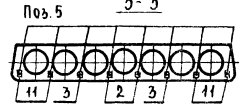

Рис. 22

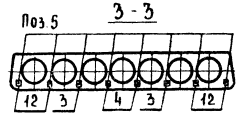

Рис. 23

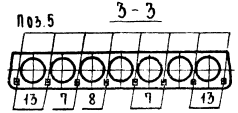

На нижних выносках рис. 10÷14, 19÷23 указаны номера схем расположения проволок в пучках. Схемы см. документ 0.0.0.0 У лист 4.

НАИМЕНОВАНИЕ	КОЛ НА ИСПОЛН. 1.020-1.4-1 2.0.0.0-																			
	–	01	02	03	04	05	06	07	08	09	10	11	12	13	14	15	16	17	18	19
МАТЕРИАЛЫ:																				
БЕТОН ТЯЖ.М300 М.КУБ	1.600	1.600	1.600	–	–	1.600	1.600	1.600	–	–	1.600	1.600	1.600	1.600						
БЕТОН ТЯЖ.М350 М.КУБ	–	–	–	1.600	–	–	–	–	1.600	1.600	–	–	–	–	1.600					
БЕТОН ТЯЖ.М400 М.КУБ	–	–	–	–	1.600															
БЕТОН ЛЕГК.М300 М.КУБ	–	–	–	–	–	–	–	–	–	–	–	–	–	–	–	1.600	1.600	1.600	1.600	
БЕТОН ЛЕГК.М400 М.КУБ	–	–	–	–	–	–	–	–	–	–	–	–	–	–	–	–	–	–	–	1.600
ПОКАЗАТЕЛИ:																				
МАССА СТАЛИ КГ	99.11	107.9	119.4	143.6	179.0	79.29	86.32	94.64	111.2	136.3	62.12	67.45	75.45	94.29	110.3	82.84	94.14	112.5	151.0	176.3
АРМАТУРНЫЕ ИЗДЕЛИЯ	92.01	100.8	112.3	136.5	171.9	72.19	79.22	87.54	104.0	129.2	55.02	60.35	68.35	87.19	103.2	78.37	89.67	108.0	146.5	171.9
АРМАТУРНАЯ СТАЛЬ	92.01	100.8	112.3	136.5	171.9	72.19	79.22	87.54	104.0	129.2	55.02	60.35	68.35	87.19	103.2	78.37	89.67	108.0	146.5	171.9
КЛАСС А-Ш	–	–	–	13.80	13.80	–	–	–	13.80	13.80	–	–	–	13.80	13.80	–	–	–	13.80	13.80
Ф10 АШ ГОСТ 5.1459-72*	–	–	–	11.04	11.04	–	–	–	11.04	11.04	–	–	–	11.04	11.04	–	–	–	11.04	11.04
КЛАСС А-IУ	66.52	75.26	86.77	102.8	138.2	–	–	–	–	–	–	–	–	–	–	52.87	64.17	82.50	112.8	138.2
Ф10 АIУ ГОСТ 5781-75	31.98	–	–	–	–	–	–	–	–	–	–	–	–	–	–	31.98				
Ф12 АIУ ГОСТ 5781-75	–	23.02	–	–	–	–	–	–	–	–	–	–	–	–	–	–	53.73	30.70		
Ф14 АIУ ГОСТ 5781-75	–	52.23	73.13	20.89	–	–	–	–	–	–	–	–	–	–	–	20.89	10.45			
Ф16 АIУ ГОСТ 5781-75	–	–	13.64	81.86	–	–	–	–	–	–	–	–	–	–	–	–	–	–	95.51	
Ф18 АIУ ГОСТ 5781-75	34.54	–	–	–	138.2	–	–	–	–	–	–	–	–	–	–	–	–	51.80	17.27	138.2
КЛАСС АТ-У	–	–	–	–	–	46.69	53.73	62.04	70.36	95.51										
Ф10 АТУ ГОСТ 10884-71	–	–	–	–	–	15.99														
Ф12 АТУ ГОСТ 10884-71	–	–	–	–	–	30.70	53.73	30.70	7.675											
Ф14 АТУ ГОСТ 10884-71	–	–	–	–	–	–	–	31.34	62.68											
Ф16 АТУ ГОСТ 10884-71	–	–	–	–	–	–	–	–	–	95.51										
КЛАСС ВР-I	25.47	25.47	25.47	19.86	19.86	25.47	25.47	25.47	19.86	19.86	25.68	25.68	25.68	20.07	20.07	25.47	25.47	25.47	19.86	19.86
Ф4 ВРI ТУ 14-4-659-75	19.69	19.69	19.69	19.86	19.86	19.69	19.69	19.69	19.86	19.86	19.91	19.91	19.91	20.07	20.07	19.69	19.69	19.69	19.86	19.86
Ф5 ВРI ТУ 14-4-659-75	5.776	5.776	5.776	2.757	2.757	5.776	5.776	5.776	2.757	2.757	5.776	5.776	5.776	2.757	2.757	5.776	5.776	5.776	2.757	2.757
КЛАСС ВР-П	–	–	–	–	–	–	–	–	–	–	29.31	34.64	42.63	53.29	69.28					
Ф5 ВРП ГОСТ 8480-63	–	–	–	–	–	–	–	–	–	–	29.31	34.64	42.63	53.29	69.28					
ЗАКЛАДНЫЕ ИЗДЕЛИЯ	7.101	7.101	7.101	7.101	7.101	7.101	7.101	7.101	7.101	7.101	7.101	7.101	7.101	7.101	7.101	4.472	4.472	4.472	4.472	4.472
АРМАТУРНАЯ СТАЛЬ	7.101	7.101	7.101	7.101	7.101	7.101	7.101	7.101	7.101	7.101	7.101	7.101	7.101	7.101	7.101	4.472	4.472	4.472	4.472	4.472
КЛАСС А-I	7.101	7.101	7.101	7.101	7.101	7.101	7.101	7.101	7.101	7.101	7.101	7.101	7.101	7.101	7.101	4.472	4.472	4.472	4.472	4.472
Ф12 АI ГОСТ 5781-75	–	–	–	–	–	–	–	–	–	–	–	–	–	–	–	4.472	4.472	4.472	4.472	4.472
Ф14 АI ГОСТ 5781-75	7.101	7.101	7.101	7.101	7.101	7.101	7.101	7.101	7.101	7.101	7.101	7.101	7.101	7.101	7.101					

МАРКИРОВКА ИЗДЕЛИЙ ПО ИСПОЛНЕНИЯМ ПРИВЕДЕНА

В ТАБЛИЦЕ ИСПОЛНЕНИЙ К СБОРОЧНОМУ ЧЕРТЕЖУ

НАЧ.ОТД	Волынский		20 III
Н.КОНТР	Соколова		20 III
ГИП	Ванян		20 III
РУК. ГР.	Ходош		20 III
РУК. ГР.	Леонтьева		20 III
ПРОВЕРИЛ	Шанаурова		20 III
РАЗРАБ	Маркин		20 III

1.020-1.4-1 2.0.0.0 ВМС

РЯДОВАЯ ПАНЕЛЬ ПЕРЕКРЫТИЯ ПК86.15

СТАДИЯ	ЛИСТ	ЛИСТОВ
Р	1	2

ЦНИИЭП торгово бытовых зданий и туристских комплексов

ЭПВЦ КиевЗНИИЭП ОПЕРАТОР ТЛП КОРТ СИТНИК

ВЗАМ ИНВ № | ПОДП. И ДАТА | ИНВ.№ ПОДЛ

17527 29

ФОРМАТ 12

НАИМЕНОВАНИЕ	КОЛ НА ИСПОЛН. 1.020-1.4-1 2.0.0.0-									
	20	21	22	23	24	25	26	27	28	29
МАТЕРИАЛЫ:										
БЕТОН ЛЕГК.М300 М.КУБ	1.600	1.600	1.600	1.600	1.600	1.600	1.600	1.600	1.600	1.600
ПОКАЗАТЕЛИ:										
АССА СТАЛИ КГ	71.11	79.00	87.53	113.5	144.2	56.83	62.16	70.15	94.33	125.0
АРМАТУРНЫЕ ИЗДЕЛИЯ	66.64	74.53	83.06	109.0	139.7	52.36	57.69	65.68	89.86	120.5
АРМАТУРНАЯ СТАЛЬ	66.64	74.53	83.06	109.0	139.7	52.36	57.69	65.68	89.86	120.5
КЛАСС А-III	-	-	-	13.80	13.80	-	-	-	13.80	13.80
Ф10 АШ ГОСТ 5.1459-72*	-	-	-	11.04	11.04	-	-	-	11.04	11.04
КЛАСС АТ-У	41.15	49.03	57.56	75.26	106.0					
Ф10 АТУ ГОСТ 10884-71	-	10.66	5.330							
Ф12 АТУ ГОСТ 10884-71	30.70	38.38	-	23.02						
Ф14 АТУ ГОСТ 10884-71	10.45	-	52.23	52.23	10.45					
Ф16 АТУ ГОСТ 10884-71	-	-	-	-	95.51					
КЛАСС ВР-I	25.47	25.47	25.47	19.86	19.86	25.68	25.68	25.68	20.07	20.07
Ф4 ВРI ТУ 14-4-659-75	19.69	19.69	19.69	19.86	19.86	19.91	19.91	19.91	20.07	20.07
Ф5 ВРI ТУ 14-4-659-75	5.776	5.776	5.776	2.757	2.757	5.776	5.776	5.776	2.757	2.757
КЛАСС ВР-II	-	-	-	-	-	26.65	31.98	39.97	55.96	86.60
Ф5 ВРII ГОСТ 8480-63	-	-	-	-	-	26.65	31.98	39.97	55.96	86.60
ЗАКЛАДНЫЕ ИЗДЕЛИЯ	4.472	4.472	4.472	4.472	4.472	4.472	4.472	4.472	4.472	4.472
АРМАТУРНАЯ СТАЛЬ	4.472	4.472	4.472	4.472	4.472	4.472	4.472	4.472	4.472	4.472
КЛАСС А-I	4.472	4.472	4.472	4.472	4.472	4.472	4.472	4.472	4.472	4.472
Ф12 АI ГОСТ 5781-75	4.472	4.472	4.472	4.472	4.472	4.472	4.472	4.472	4.472	4.472

ФОРМАТ	ЗОНА	ПОЗ	ОБОЗНАЧЕНИЕ	НАИМЕНОВАНИЕ	КОЛ НА ИСПОЛН. 1.020-1.4-1 3.0.0.0-																		ПРИМЕЧАНИЕ
					–	01	02	03	04	05	06	07	08	09	10	11	12	13	14	15	16	17	18	19	
				ДОКУМЕНТАЦИЯ:																				
12			1.020-1.4-1 3.0.0.0 СБ	СБОРОЧНЫЙ ЧЕРТЕЖ	*	*	*	*	*	*	*	*	*	*	*	*	*	*	*	*	*	*	*	
12			1.020-1.4-1 0.0.0.0 У	УЗЛЫ	*	*	*	*	*	*	*	*	*	*	*	*	*	*	*	*	*	*	*	
12			1.020-1.4-1 3.0.0.0 ВМС	ВЕДОМОСТЬ МАТЕРИАЛОВ И ВЫБОРКА СТАЛИ	*	*	*	*	*	*	*	*	*	*	*	*	*	*	*	*	*	*	*	
12			1.020-1.4-1 0.0.0.0 ПЗ	ПОЯСНИТЕЛЬНАЯ ЗАПИСКА	*	*	*	*	*	*	*	*	*	*	*	*	*	*	*	*	*	*	*	
				СБОРОЧНЫЕ ЕДИНИЦЫ:																				
11		1	1.020-1.4-1 0.0.2.0-01	КАРКАС ПЛОСКИЙ КР-2	4	4	4	4	4	4	4	4	4	4	4	4	4	4	4	4	4	4	4	
11		2	1.020-1.4-1 0.0.3.0	КАРКАС ПЛОСКИЙ КР-6	2	2	2	2	2	2	2	2	2	2	2	2	2	2	2	2	2	2	2	
12		3	1.020-1.4-1 0.0.1.0-05	СЕТКА С-6	2	2	2	2	2	2	2	2	–	–	–	–	2	2	2	2	2	2	2	
			1.020-1.4-1 0.0.1.0-06	СЕТКА С-7	–	–	–	–	–	–	–	–	2	2	2	2								
12		4	1.020-1.4-1 0.0.1.0-10	СЕТКА С-11	1	1	1	1	1	1	1	1	1	1	1	1	1	1	1	1	1	1	1	
12		5	1.020-1.4-1 0.0.1.0-14	СЕТКА С-15	1	1	1	1	1	1	1	1	1	1	1	1	1	1	1	1	1	1	1	
				ДЕТАЛИ:																				МАССА, КГ
				СТ.НАПР.ГОСТ 5781-75																				
БЧ		6		Ф10 АIУ L=8650	6	–	–	–	–	–	–	–	–	–	–	–	6	–	–	–	–	–	–	–	5.330
				Ф12 АIУ L=8650	–	3	–	–	–	–	–	–	–	–	–	–	–	7	–	–	–	–	–	–	7.675
				Ф14 АIУ L=8650	–	–	2	–	–	–	–	–	–	–	–	–	–	–	–	–	–	–	–	–	10.45
				Ф16 АIУ L=8650	–	–	–	–	–	–	–	–	–	–	–	–	–	–	7	–	–	–	–	–	13.64
				Ф18 АIУ L=8650	–	–	–	8	–	–	–	–	–	–	–	–	–	–	–	8	–	–	–	–	17.27
				СТ.НАПР.ГОСТ 10884-71																				
				Ф10 АТУ L=8650	–	–	–	–	3	–	–	–	–	–	–	–	–	–	–	–	–	2	–	–	5.330
				Ф12 АТУ L=8650	–	–	–	–	–	7	1	–	–	–	–	–	–	–	–	–	4	–	3	–	7.675
				Ф14 АТУ L=8650	–	–	–	–	–	–	–	–	–	–	–	–	–	–	–	–	–	–	–	1	10.45
				Ф16 АТУ L=8650	–	–	–	–	–	–	–	7	–	–	–	–	–	–	–	–	–	–	–	–	13.64
				СТ.НАПР.ГОСТ 8480-63																				
				Ф5 ВРП L=8650	–	–	–	–	–	–	–	–	22	26	40	52	–	–	–	–	–	–	–	–	1.332
				СТ.НАПР.ГОСТ 5781-75																				
ВЧ		7		Ф14 АIУ L=8650	–	5	–	–	–	–	–	–	–	–	–	–	2	1	–	–	–	–	–	–	10.45
				Ф16 АIУ L=8650	–	–	6	–	–	–	–	–	–	–	–	–	–	–	–	–	–	–	–	–	13.64
				Ф18 АIУ L=8650	2	–	–	–	–	–	–	–	–	–	–	–	–	–	1	–	–	–	–	–	17.27
				СТ.НАПР.ГОСТ 10884-71																				
				Ф12 АТУ L=8650	–	–	–	–	4	–	–	–	–	–	–	–	–	–	–	–	–	5	–	–	7.675
				Ф14 АТУ L=8650	–	–	–	–	–	–	6	–	–	–	–	–	–	–	–	–	1	–	5	–	10.45
				Ф16 АТУ L=8650	–	–	–	–	–	–	–	–	–	–	–	–	–	–	–	–	–	–	–	7	13.64
11		8	1.020-1.4-1 0.0.0.1-	ПЕТЛЯ СТРОПОВОЧНАЯ СП-1	–	–	–	–	–	–	–	–	–	–	–	–	4	4	4	4	4	4	4	4	
			1.020-1.4-1 0.0.0.1-01	ПЕТЛЯ СТРОПОВОЧНАЯ СП-2	4	4	4	4	4	4	4	4	4	4	4	4								

НАЧ.ОТД.	Волынский		20 III
Н.КОНТР	Соколова		20 III
ГИП	Ванян		20 III
РУК. ГР.	Ходош		20 III
РУК. ГР.	Леонтьева		20 III
ПРОВЕРИЛ	Шанаурова		20 III
РАЗРАБ	Наркин		20 III

1.020-1.4-1 3.0.0 0

СВЯЗЕВАЯ ПАНЕЛЬ ПЕРЕКРЫТИЯ ПК86.15

СТАДИЯ	ЛИСТ	ЛИСТОВ
Р	1	2

ЦНИИЭП торгово-бытовых зданий и туристских комплексов

ОПЕРАТОР ТЛП КОРТ

ЭТВЦ КиевЗНИИЭП

СИТНИК

ВЗАМ.ИНВ № | ПОДП. И ДАТА | ИНВ.№ ПОДЛ.

ФОРМАТ 12

ФОРМАТ	ЗОНА	ПОЗ.	ОБОЗНАЧЕНИЕ	НАИМЕНОВАНИЕ	КОЛ НА ИСПОЛН 1.020-1.4-1 3.0.0.0-																				ПРИМЕЧАНИЕ
					20	21	22	23																	
				ДОКУМЕНТАЦИЯ:																					
12			1.020-1.4-1 3.0.0.0 СБ	СБОРОЧНЫЙ ЧЕРТЕЖ	*	*	*	*																	
12			1.020-1.4-1 0.0.0.0 У	УЗЛЫ	*	*	*	*																	
12			1.020-1.4-1 3.0.0.0 ВМС	ВЕДОМОСТЬ МАТЕРИАЛОВ И ВЫБОРКА СТАЛИ	*	*	*	*																	
12			1.020-1.4-1 0.0.0.0 ПЗ	ПОЯСНИТЕЛЬНАЯ ЗАПИСКА	*	*	*	*																	
				СБОРОЧНЫЕ ЕДИНИЦЫ:																					
11		1	1.020-1.4-1 0.0.2.0-01	КАРКАС ПЛОСКИЙ КР-2	4	4	4	4																	
11		2	1.020-1.4-1 0.0.3.0	КАРКАС ПЛОСКИЙ КР-6	2	2	2	2																	
12		3	1.020-1.4-1 0.0.1.0-06	СЕТКА С-7	2	2	2	2																	
12		4	1.020-1.4-1 0.0.1.0-10	СЕТКА С-11	1	1	1	1																	
12		5	1.020-1.4-1 0.0.1.0-14	СЕТКА С-15	1	1	1	1																	
				ДЕТАЛИ:																					МАССА, КГ
				СТ.НАПР.ГОСТ 8480-63																					
ВЧ		6		Ф5 ВРП L=8650	20	24	42	65	-	-	-	-	-	-	-	-	-	-	-	-	-	-	-	-	1.332
11		8	1.020-1.4-1 0.0.0.1-	ПЕТЛЯ СТРОПОВОЧНАЯ СП-1	4	4	4	4																	

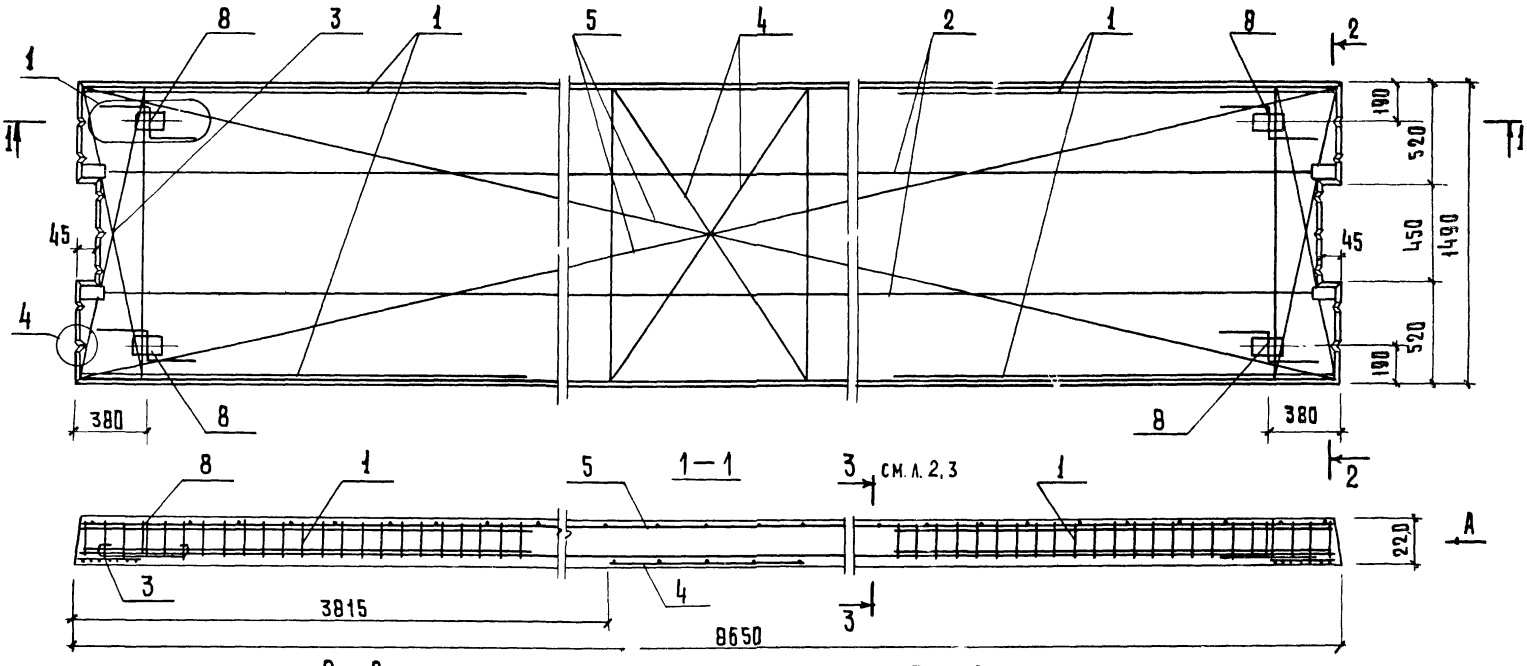

Расположение напрягаемой арматуры см. листы 2,3

нач.отд.	Волынский		20 Ш
нормок.	Соколова		20 Ш
ГИП	Ванян		20 Ш
рук.гр.	Ходош		20 Ш
провер.	Шанаурова		20 Ш
разраб.	Маркин		20 Ш

1.020-1.4-1 3.0.0.0 СБ

Связевая панель перекрытия ПК 86.15

Стадия	Масса	Масштаб
Р	см. табл.	1:20

Лист 1 Листов 3

ЦНИИЭП торгово-бытовых зданий и туристских комплексов

Инв.№ подл. | Подпись и дата | Взам.инв.№

Обозначение	Марка	Рис.	Масса m
1.020-1.4-1 3.0.0.0	ПК86.15-3АIVт-2	1	3.98
01	ПК86.15-4АIVт-2	2	
02	ПК86.15-6АIVт-2	3	
03	ПК86.15-8АIVт-2	4	
04	ПК86.15-3АтVт-2	5	
05	ПК86.15-4АтVт-2	6	
06	ПК86.15-6АтVт-2	7	
07	ПК86.15-8АтVт-2	6	
08	ПК86.15-3ВрIIт-2	8	
09	ПК86.15-4ВрIIт-2	9	
10	ПК86.15-6ВрIIт-2	10	
11	ПК86.15-8ВрIIт-2	11	
12	ПК86.15-3АIVп-2	1	3.02
13	ПК86.15-4АIVп-2	12	
14	ПК86.15-6АIVп-2	12	
15	ПК86.15-8АIVп-2	4	
16	ПК86.15-3АтVп-2	13	
17	ПК86.15-4АтVп-2	14	
18	ПК86.15-6АтVп-2	2	
19	ПК86.15-8АтVп-2	15	
20	ПК86.15-3ВрIIп-2	16	
21	ПК86.15-4ВрIIп-2	17	
22	ПК86.15-6ВрIIп-2	18	
23	ПК86.15-8ВрIIп-2	19	

Рис. 1
3-3

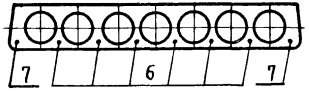

Рис. 2
3-3

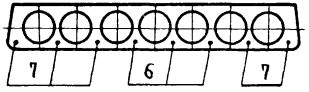

Рис. 3
3-3

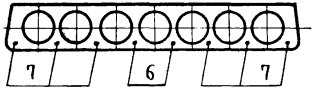

Рис. 4
3-3

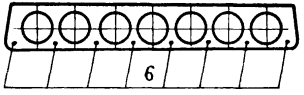

Рис. 5
3-3

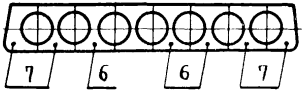

Рис. 6
3-3

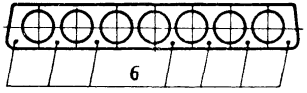

Рис. 7
3-3

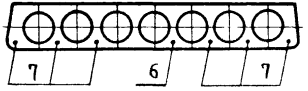

Рис 8
3 - 3
поз.6

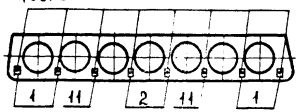

Рис 9
3 - 3
поз.6

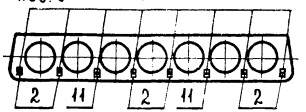

Рис 10
3 - 3
поз.6

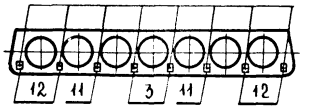

Рис. 11
3 - 3
поз.6

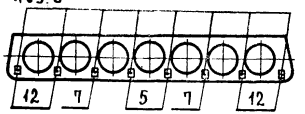

Рис. 12
3 - 3

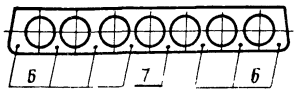

Рис 13
3 - 3

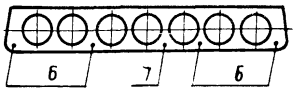

Рис 14
3 - 3

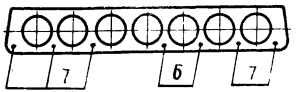

Рис. 15
3 - 3

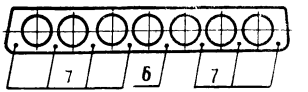

Рис. 16
3 - 3
поз.6

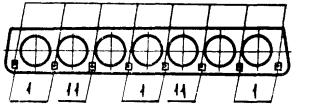

Рис. 17
3 - 3
поз.6

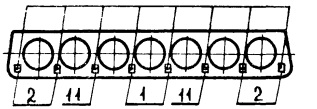

Рис. 18
3 - 3
поз.6

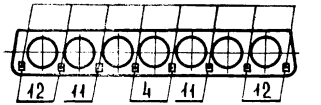

Рис. 19
3 - 3
поз.6

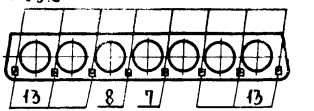

На нижних выносках рис. 8 ÷ 11, 16 ÷ 19 указаны номера схем расположения проволок в пучках. Схемы см документ 0.0.0.0 у лист 4

Инв.№ подл. | Подп. и дата | Взам. инв.№

НАИМЕНОВАНИЕ	КОЛ НА ИСПОЛН. 1.020-1.4-1 3.0.0.0-																			
	—	01	02	03	04	05	06	07	08	09	10	11	12	13	14	15	16	17	18	19
МАТЕРИАЛЫ:																				
БЕТОН ТЯЖ.М300 М.КУБ	1.591	1.591	–	–	1.591	1.591	–	–	1.591	1.591	1.591									
БЕТОН ТЯЖ.М350 М.КУБ	–	–	1.591	–	–	–	1.591	1.591	–	–	–	1.591								
БЕТОН ТЯЖ.М400 М.КУБ	–	–	–	1.591																
БЕТОН ЛЕГК.М300 М.КУБ	–	–	–	–	–	–	–		–	–	–	–	1.591	1.591	1.591	–	1.591	1.591	1.591	1.591
БЕТОН ЛЕГК.М400 М.КУБ	–	–	–	–	–	–	–	–	–	–	–	–	–	–	–	1.591				
ПОКАЗАТЕЛИ:																				
МАССА СТАЛИ КГ	119.6	128.3	155.8	191.2	99.74	106.8	123.4	148.6	82.57	87.90	106.6	122.6	103.3	114.6	163.2	188.6	91.56	99.45	125.7	156.4
АРМАТУРНЫЕ ИЗДЕЛИЯ	112.5	121.2	148.7	184.1	92.63	99.67	116.3	141.5	75.47	80.80	99.45	115.5	98.82	110.2	158.8	184.1	87.09	94.98	121.2	151.9
АРМАТУРНАЯ СТАЛЬ	110.9	119.7	147.2	182.6	91.05	98.09	114.8	139.9	73.89	79.22	97.87	113.9	97.24	108.6	157.2	182.6	85.51	93.40	119.7	150.4
КЛАСС А-Ш	18.06	18.06	18.06	18.06	18.06	18.06	18.06	18.06	18.06	18.06	18.06	18.06	18.06	18.06	18.06	18.06	18.06	18.06	18.06	18.06
Ф10 АШ ГОСТ 5.1459-72*	17.50	17.50	17.50	17.50	17.50	17.50	17.50	17.50	17.50	17.50	17.50	17.50	17.50	17.50	17.50	17.50	17.50	17.50	17.50	17.50
Ф16 АШ ГОСТ 5.1459-72*	0.567	0.567	0.567	0.567	0.567	0.567	0.567	0.567	0.567	0.567	0.567	0.567	0.567	0.567	0.567	0.567	0.567	0.567	0.567	0.567
КЛАСС А-IУ	66.52	75.26	102.8	138.2	–	–	–	–	–	–	–	–	52.87	64.17	112.8	138.2				
Ф10 АIУ ГОСТ 5781-75	31.98	–	–	–	–	–	–	–	–	–	–	–	31.98							
Ф12 АIУ ГОСТ 5781-75	–	23.02	–	–	–	–	–	–	–	–	–	–	–	53.73						
Ф14 АIУ ГОСТ 5781-75	–	52.23	20.89	–	–	–	–	–	–	–	–	–	20.89	10.45						
Ф16 АIУ ГОСТ 5781-75	–	–	81.86	–	–	–	–	–	–	–	–	–	–	–	95.51					
Ф18 АIУ ГОСТ 5781-75	34.54	–	–	138.2	–	–	–	–	–	–	–	–	–	–	17.27	138.2				
КЛАСС АТ-У	–	–	–	–	46.69	53.73	70.36	95.51	–	–	–	–	–	–	–	–	41.15	49.03	75.26	106.0
Ф10 АТУ ГОСТ 10884-71	–	–	–	–	15.99	–	–	–	–	–	–	–	–	–	–	–	–	10.66		
Ф12 АТУ ГОСТ 10884-71	–	–	–	–	30.70	53.73	7.675	–	–	–	–	–	–	–	–	–	30.70	38.38	23.02	
Ф14 АТУ ГОСТ 10884-71	–	–	–	–	–	–	62.68	–	–	–	–	–	–	–	–	–	10.45	–	52.23	10.45
Ф16 АТУ ГОСТ 10884-71	–	–	–	–	–	–	–	95.51	–	–	–	–	–	–	–	–	–	–	–	95.51
КЛАСС ВР-I	26.27	26.27	26.27	26.27	26.27	26.27	26.27	26.27	26.48	26.48	26.48	26.48	26.27	26.27	26.27	26.27	26.27	26.27	26.27	26.27
Ф4 ВРI ТУ 14-4-659-75	17.85	17.85	17.85	17.85	17.85	17.85	17.85	17.85	18.06	18.06	18.06	18.06	17.85	17.85	17.85	17.85	17.85	17.85	17.85	17.85
Ф5 ВРI ТУ 14-4-659-75	8.425	8.425	8.425	8.425	8.425	8.425	8.425	8.425	8.425	8.425	8.425	8.425	8.425	8.425	8.425	8.425	8.425	8.425	8.425	8.425
КЛАСС ВР-П	–	–	–	–	–	–	–	–	29.31	34.64	53.29	69.28								
Ф5 ВРП ГОСТ 8480-63	–	–	–	–	–	–	–	–	29.31	34.64	53.29	69.28								
ПРОФИЛЬНАЯ СТАЛЬ	1.582	1.582	1.582	1.582	1.582	1.582	1.582	1.582	1.582	1.582	1.582	1.582	1.582	1.582	1.582	1.582	1.582	1.582	1.582	1.582
ПОЛОСОВАЯ	1.582	1.582	1.582	1.582	1.582	1.582	1.582	1.582	1.582	1.582	1.582	1.582	1.582	1.582	1.582	1.582	1.582	1.582	1.582	1.582
-70Х8 ГОСТ 103-76 С38/23	1.582	1.582	1.582	1.582	1.582	1.582	1.582	1.582	1.582	1.582	1.582	1.582	1.582	1.582	1.582	1.582	1.582	1.582	1.582	1.582
ЗАКЛАДНЫЕ ИЗДЕЛИЯ	7.101	7.101	7.101	7.101	7.101	7.101	7.101	7.101	7.101	7.101	7.101	7.101	4.472	4.472	4.472	4.472	4.472	4.472	4.472	4.472
АРМАТУРНАЯ СТАЛЬ	7.101	7.101	7.101	7.101	7.101	7.101	7.101	7.101	7.101	7.101	7.101	7.101	4.472	4.472	4.472	4.472	4.472	4.472	4.472	4.472
КЛАСС А-I	7.101	7.101	7.101	7.101	7.101	7.101	7.101	7.101	7.101	7.101	7.101	7.101	4.472	4.472	4.472	4.472	4.472	4.472	4.472	4.472
Ф12 АI ГОСТ 5781-75	–	–	–	–	–	–	–	–	–	–	–	–	4.472	4.472	4.472	4.472	4.472	4.472	4.472	4.472
Ф14 АI ГОСТ 5781-75	7.101	7.101	7.101	7.101	7.101	7.101	7.101	7.101	7.101	7.101	7.101	7.101								

МАРКИРОВКА ИЗДЕЛИЙ ПО ИСПОЛНЕНИЯМ ПРИВЕДЕНА

В ТАБЛИЦЕ ИСПОЛНЕНИИ К СБОРОЧНОМУ ЧЕРТЕЖУ

НАЧ.ОТД	ВОЛЫНСКИЙ		20 III
Н.КОНТ	СОКОЛОВА		20 III
ГИП	ВАНЯН		20 III
РУК. ГР.	ХОДОШ		20 III
РУК. ГР.	ЛЕОНТЬЕВА		20 III
ПРОВЕРИЛ	ШАНАЧРОВА		20 III
РАЗРАБ.	МАРКИН		20 III

1.020-1.4-1 3.0.0.0 ВМС

СВЯЗЕВАЯ ПАНЕЛЬ ПЕРЕКРЫТИЯ ПК86.15

СТАДИЯ	ЛИСТ	ЛИСТОВ
Р	1	2

ЦНИИЭП торгово бытовых зданий и туристских комплексов

ЭПВЦ КиевЗНИИЭП ОПЕРАТОР ТПП КОРТ СИТНИК

ПОДП. И ДАТА

ИНВ.№ПОДЛ.

НАИМЕНОВАНИЕ	КОЛ НА ИСПОЛН. 1.020-1.4-1 3.0.0.0-																			
	20	21	22	23																
МАТЕРИАЛЫ:																				
БЕТОН ЛЕГК.М300 М.КУБ	1.591	1.591	1.591	1.591																
ПОКАЗАТЕЛИ:																				
МАССА СТАЛИ КГ	77.28	82.61	106.6	137.3																
АРМАТУРНЫЕ ИЗДЕЛИЯ	72.80	78.13	102.2	132.8																
АРМАТУРНАЯ СТАЛЬ	71.22	76.55	100.6	131.2																
КЛАСС А-III	18.06	18.06	18.06	18.06																
Ф10 AIII ГОСТ 5.1459-72*	17.50	17.50	17.50	17.50																
Ф16 AIII ГОСТ 5.1459-72*	0.567	0.567	0.567	0.567																
КЛАСС ВР-I	26.48	26.48	26.48	26.48																
Ф4 BPI ТУ 14-4-659-75	18.06	18.06	18.06	18.06																
Ф5 BPI ТУ 14-4-659-75	8.425	8.425	8.425	8.425																
КЛАСС ВР-II	26.65	31.98	55.96	86.60																
Ф5 BPII ГОСТ 8480-63	26.65	31.98	55.96	86.60																
ПРОФИЛЬНАЯ СТАЛЬ	1.582	1.582	1.582	1.582																
ПОЛОСОВАЯ	1.582	1.582	1.582	1.582																
-70X8 ГОСТ 103-76 С38/23	1.582	1.582	1.582	1.582																
ЗАКЛАДНЫЕ ИЗДЕЛИЯ	4.472	4.472	4.472	4.472																
АРМАТУРНАЯ СТАЛЬ	4.472	4.472	4.472	4.472																
КЛАСС А-I	4.472	4.472	4.472	4.472																
Ф12 AI ГОСТ 5781-75	4.472	4.472	4.472	4.472																

ФОРМАТ	ЗОНА	ПОЗ	ОБОЗНАЧЕНИЕ	НАИМЕНОВАНИЕ	КОЛ НА ИСПОЛН. 1.020-1.4-1 4.0.0.0-																		ПРИМЕЧАНИЕ
					—	01	02	03	04	05	06	07	08	09	10	11	12	13	14	15	16	17	18	19	
				ДОКУМЕНТАЦИЯ:																				
12			1.020-1.4-1 4.0.0.0 СБ	СБОРОЧНЫЙ ЧЕРТЕЖ	*	*	*	*	*	*	*	*	*	*	*	*	*	*	*	*	*	*	*	
12			1.020-1.4-1 0.0.0.0 У	УЗЛЫ	*	*	*	*	*	*	*	*	*	*	*	*	*	*	*	*	*	*	*	
12			1.020-1.4-1 4.0.0.0 ВМС	ВЕДОМОСТЬ МАТЕРИАЛОВ И ВЫБОРКА СТАЛИ	*	*	*	*	*	*	*	*	*	*	*	*	*	*	*	*	*	*	*	
12			1.020-1.4-1 0.0.0.0 ПЗ	ПОЯСНИТЕЛЬНАЯ ЗАПИСКА	*	*	*	*	*	*	*	*	*	*	*	*	*	*	*	*	*	*	*	
				СБОРОЧНЫЕ ЕДИНИЦЫ:																				
11	1		1.020-1.4-1 0.0.2.0-01	КАРКАС ПЛОСКИЙ КР-2	6	6	6	6	6	6	6	6	6	6	6	6	6	6	6	6	6	6	6	
11	2		1.020-1.4-1 0.0.3.0-01	КАРКАС ПЛОСКИЙ КР-7	1	1	1	1	1	1	1	1	1	1	1	1	1	1	1	1	1	1	1	
12	3		1.020-1.4-1 0.0.1.0-07	СЕТКА С-8	2	2	2	2	2	2	2	2	-	-	-	-	2	2	2	2	2	2	2	
			1.020-1.4-1 0.0.1.0-08	СЕТКА С-9	-	-	-	-	-	-	-	-	2	2	2	2								
12	4		1.020-1.4-1 0.0.1.0-10	СЕТКА С-11	1	1	1	1	1	1	1	1	1	1	1	1	1	1	1	1	1	1	1	
12	5		1.020-1.4-1 0.0.1.0-14	СЕТКА С-15	1	1	1	1	1	1	1	1	1	1	1	1	1	1	1	1	1	1	1	
				ДЕТАЛИ:																				МАССА, КГ
				СТ.НАПР.ГОСТ 5781-75																				
БЧ	6			Ф10 AIУ L=8650	6	-	-	-	-	-	-	-	-	-	-	-	6	-	-	-	-	-	-	-	5.330
				Ф12 AIУ L=8650	-	3	-	-	-	-	-	-	-	-	-	-	-	7	-	-	-	-	-	-	7.675
				Ф14 AIУ L=8650	-	-	2	-	-	-	-	-	-	-	-	-	-	-	-	-	-	-	-	-	10.45
				Ф16 AIУ L=8650	-	-	-	-	-	-	-	-	-	-	-	-	-	-	7	-	-	-	-	-	13.64
				Ф18 AIУ L=8650	-	-	-	8	-	-	-	-	-	-	-	-	-	-	-	8	-	-	-	-	17.27
				СТ.НАПР.ГОСТ 10884-71																				
				Ф10 АТУ L=8650	-	-	-	-	3	-	-	-	-	-	-	-	-	-	-	-	-	2	-	-	5.330
				Ф12 АТУ L=8650	-	-	-	-	-	7	1	-	-	-	-	-	-	-	-	-	4	-	3	-	7.675
				Ф14 АТУ L=8650	-	-	-	-	-	-	-	-	-	-	-	-	-	-	-	-	-	-	-	1	10.45
				Ф16 АТУ L=8650	-	-	-	-	-	-	-	7	-	-	-	-	-	-	-	-	-	-	-	-	13.64
				СТ.НАПР.ГОСТ 8480-63																				
				Ф5 ВРП L=8650	-	-	-	-	-	-	-	-	22	26	40	52	-	-	-	-	-	-	-	-	1.332
				СТ.НАПР.ГОСТ 5781-75																				
БЧ	7			Ф14 AIУ L=8650	-	5	-	-	-	-	-	-	-	-	-	-	2	1	-	-	-	-	-	-	10.45
				Ф16 AIУ L=8650	-	-	6	-	-	-	-	-	-	-	-	-	-	-	-	-	-	-	-	-	13.64
				Ф18 AIУ L=8650	2	-	-	-	-	-	-	-	-	-	-	-	-	-	1	-	-	-	-	-	17.27
				СТ.НАПР.ГОСТ 10884-71																				
				Ф12 АТУ L=8650	-	-	-	-	4	-	-	-	-	-	-	-	-	-	-	-	-	5	-	-	7.675
				Ф14 АТУ L=8650	-	-	-	-	-	-	6	-	-	-	-	-	-	-	-	-	1	-	5	-	10.45
				Ф16 АТУ L=8650	-	-	-	-	-	-	-	-	-	-	-	-	-	-	-	-	-	-	-	7	13.64
11	8		1.020-1.4-1 0.0.0.1-	ПЕТЛЯ СТРОПОВОЧНАЯ СП-1	-	-	-	-	-	-	-	-	-	-	-	-	4	4	4	4	4	4	4	4
			1.020-1.4-1 0.0.0.1-01	ПЕТЛЯ СТРОПОВОЧНАЯ СП-2	4	4	4	4	4	4	4	4	4	4	4	4								

НАЧ.ОТД.	ВОЛЫНСКИЙ		20 III
Н.КОНТР	СОКОЛОВА		20 III
ГИП	ВАНЯН		20 III
РУК. ГР.	ХОДОШ		20 III
РУК. ГР.	ЛЕОНТЬЕВА		20 III
ПРОВЕРИЛ	ШАНАУРОВА		20 III
РАЗРАБ.	МАРКИН		20 III

1.020-1.4-1 4.0.0.0

ПРИСТЕННАЯ ПАНЕЛЬ ПЕРЕКРЫТИЯ ПК86.15

СТАДИЯ	ЛИСТ	ЛИСТОВ
Р	1	2

ЦНИИЭП торгово-бытовых зданий и туристских комплексов

ОПЕРАТОР ТПП КОРТ — СИТНИК

ЭТ.ВЦ КиевЗНИИЭП

ВЗАМ.ИНВ.№ | ПОДП. И ДАТА | ИНВ.№ ПОДЛ.

ФОРМАТ	ЗОНА	ПОЗ	ОБОЗНАЧЕНИЕ	НАИМЕНОВАНИЕ	КОЛ НА ИСПОЛН 1.020-1.4-1 4.0.0.0- 20	21	22	23	ПРИМЕЧАНИЕ
				ДОКУМЕНТАЦИЯ:					
А2			1.020-1.4-1 4.0.0.0 СБ	СБОРОЧНЫЙ ЧЕРТЕЖ	*	*	*	*	
А2			1.020-1.4-1 0.0.0.0 У	УЗЛЫ	*	*	*	*	
А2			1.020-1.4-1 4.0.0.0 ВМС	ВЕДОМОСТЬ МАТЕРИАЛОВ И ВЫБОРКА СТАЛИ	*	*	*	*	
А2			1.020-1.4-1 0.0.0.0 ПЗ	ПОЯСНИТЕЛЬНАЯ ЗАПИСКА	*	*	*	*	
				СБОРОЧНЫЕ ЕДИНИЦЫ:					
А1		1	1.020-1.4-1 0.0.2.0-01	КАРКАС ПЛОСКИЙ КР-2	6	6	6	6	
А1		2	1.020-1.4-1 0.0.3.0-01	КАРКАС ПЛОСКИЙ КР-7	1	1	1	1	
А2		3	1.020-1.4-1 0.0.1.0-08	СЕТКА С-9	2	2	2	2	
А2		4	1.020-1.4-1 0.0.1.0-10	СЕТКА С-11	1	1	1	1	
А2		5	1.020-1.4-1 0.0.1.0-14	СЕТКА С-15	1	1	1	1	
				ДЕТАЛИ:					МАССА,КГ
				СТ.НАПР.ГОСТ 8480-63					
БЧ		6		Ф5 ВРП L=8650	20	24	42	65	1.332
А1		8	1.020-1.4-1 0.0.0.1-	ПЕТЛЯ СТРОПОВОЧНАЯ СП-1	4	4	4	4	

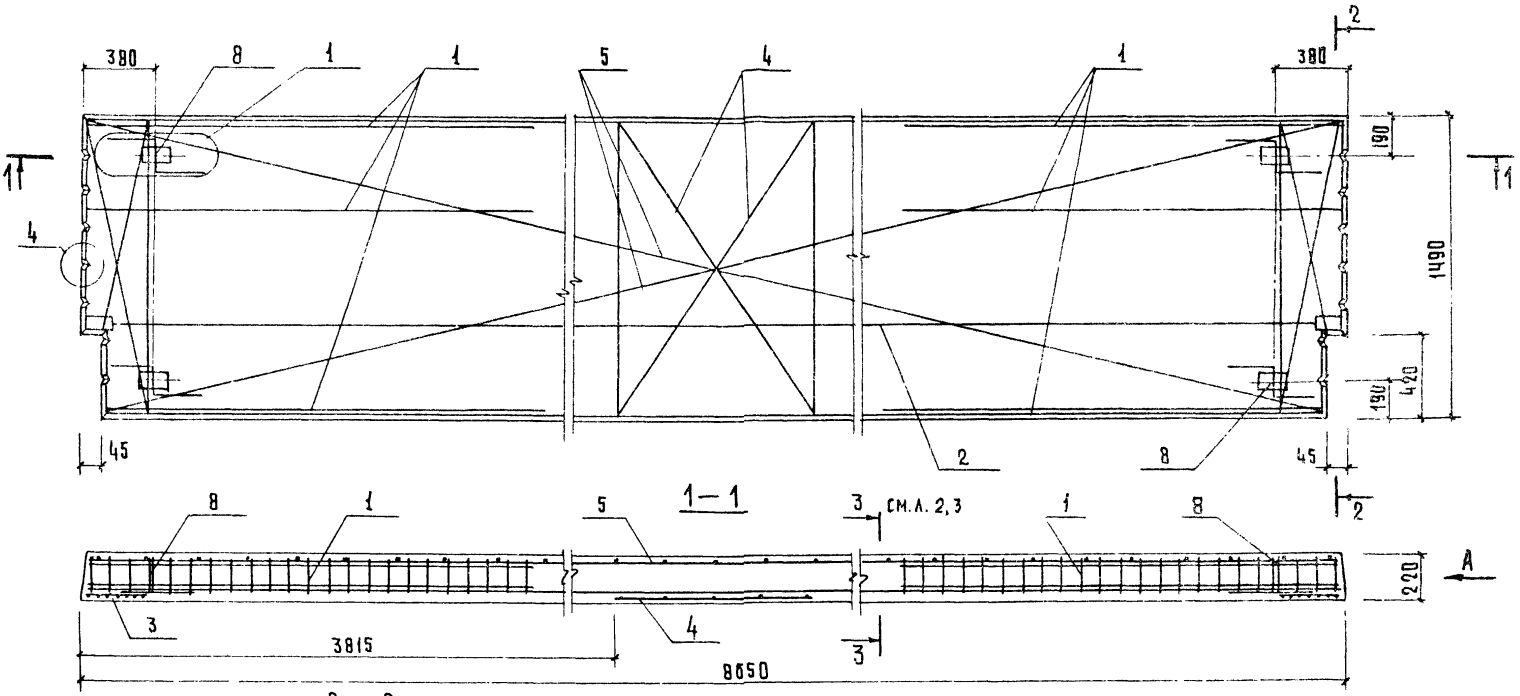

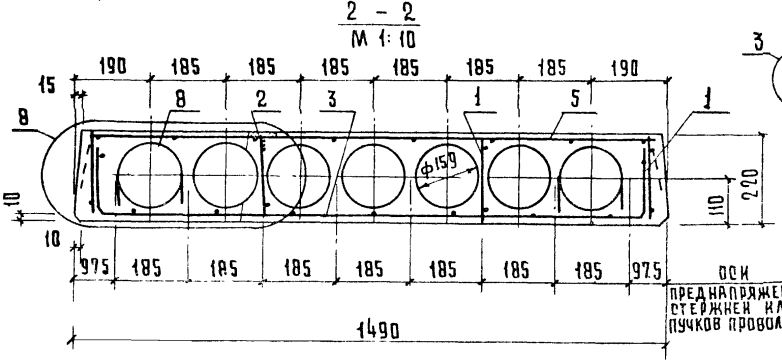

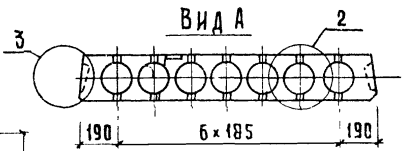

Расположение напрягаемой арматуры см. листы 2,3

Нач.отд.	Волынский		20 III	
Нормокон.	Соколова		20 III	
Рип	Ванан		29 III	
Рук.гр.	Ходош		20 III	
Провер.	Шанаурова		20 III	
Разраб.	Маркин		20 III	

1.020-1.4-1 4.0.0.0 06

Пристенная панель перекрытия ПК 86.15

Стадия	Масс.	Масштаб
Р.	см. табл.	1:20

Лист 1 | Листов 3

ЦНИИЭП торгово-бытовых зданий и туристских комплексов

Инв. № подл. | Подпись и дата | Взам. инв. №

17527 40

Обозначение	Марка	Рис	Масса т
1.020-1.4-1 4.0.0.0	ПК 86.15 - 3 А IV т-1	1	
01	ПК 86.15 - 4 А IV т-1	2	
02	ПК 86.15 - 6 А IV т-1	3	
03	ПК 86.15 - 8 А IV т-1	4	
04	ПК 86.15 - 3 Ат V т-1	5	
05	ПК 86.15 - 4 Ат V т-1	6	
06	ПК 86.15 - 6 Ат V т-1	7	
07	ПК 86.15 - 8 Ат V т-1	6	3.98
08	ПК 86.15 - 3 Вр II т-1	8	
09	ПК 86.15 - 4 Вр II т-1	9	
10	ПК 86.15 - 6 Вр II т-1	10	
11	ПК 86.15 - 8 Вр II т-1	11	
12	ПК 86.15 - 3 А IV п-1	1	
13	ПК 86.15 - 4 А IV п-1	12	
14	ПК 86.15 - 6 А IV п-1	12	
15	ПК 86.15 - 8 А IV п-1	4	
16	ПК 86.15 - 3 Ат V п-1	13	
17	ПК 86.15 - 4 Ат V п-1	14	3.02
18	ПК 86.15 - 6 Ат V п-1	2	
19	ПК 86.15 - 8 Ат V п-1	15	
20	ПК 86.15 - 3 Вр II п-1	16	
21	ПК 86.15 - 4 Вр II п-1	17	
22	ПК 86.15 - 6 Вр II п-1	18	
23	ПК 86.15 - 8 Вр II п-1	19	

Рис. 1
3-3

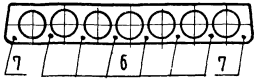

Рис. 2
3-3

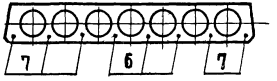

Рис. 3
3-3

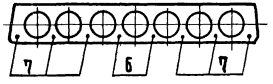

Рис. 4
3-3

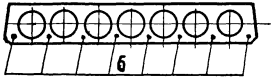

Рис. 5
3-3

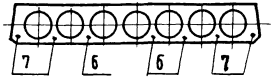

Рис. 6
3-3

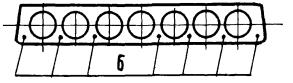

Рис. 7
3-3

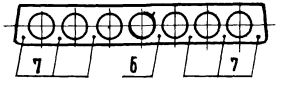

Копировал Гаврилина 17527 41 Формат 12

Рис. 8
3-3
Поз. 6

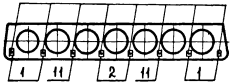

Рис. 9
3-3
Поз. 6

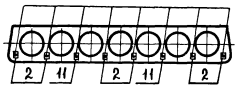

Рис. 10
3-3
Поз. 6

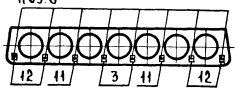

Рис. 11
3-3
Поз. 6

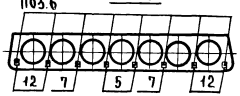

Рис. 12
3-3

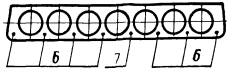

Рис. 13
3-3

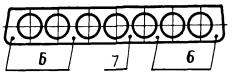

Рис. 14
3-3

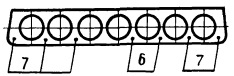

Рис. 15
3-3

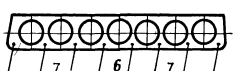

Рис. 16
3-3
Поз. 6

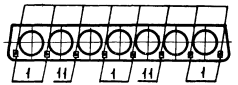

Рис. 17
3-3
Поз. 6

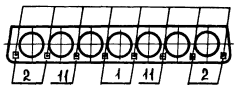

Рис. 18
3-3
Поз. 6

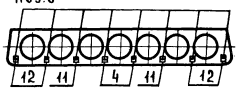

Рис. 19
3-3
Поз. 6

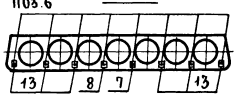

На нижних выносках рис. 8 ÷ 11, 16 ÷ 19 указаны номера схем расположения проволок в пучках. Схемы см. документ 0.0.0.0 У лист 4

КиевЗНИИЭП ТПП КОРТ

НАИМЕНОВАНИЕ	КОЛ НА ИСПОЛН. 1.020-1.4-1 4.0.0.0-																			
	-	01	02	03	04	05	06	07	08	09	10	11	12	13	14	15	16	17	18	19
МАТЕРИАЛЫ:																				
БЕТОН ТЯЖ.М300 М.КУБ	1.592	1.592	-	-	1.592	1.592	-	-	1.592	1.592	1.592									
БЕТОН ТЯЖ.М350 М.КУБ	-	-	1.592	-	-	-	1.592	1.592	-	-	-	1.592								
БЕТОН ТЯЖ.М400 М.КУБ	-	-	-	1.592																
БЕТОН ЛЕГК.М300 М.КУБ	-	-	-	-	-	-	-	-	-	-	-	-	1.592	1.592	1.592	-	1.592	1.592	1.592	1.592
БЕТОН ЛЕГК.М400 М.КУБ	-	-	-	-	-	-	-	-	-	-	-	-	-	-	-	1.592				
ПОКАЗАТЕЛИ:																				
МАССА СТАЛИ КГ	118.5	127.3	154.8	190.1	98.65	105.7	122.4	147.5	81.48	86.81	105.5	121.5	102.2	113.5	162.1	187.5	90.48	98.36	124.6	155.3
АРМАТУРНЫЕ ИЗДЕЛИЯ	111.4	120.2	147.7	183.0	91.55	98.59	115.3	140.4	74.38	79.71	98.37	114.4	97.73	109.0	157.7	183.0	86.01	93.89	120.2	150.9
АРМАТУРНАЯ СТАЛЬ	110.3	119.0	146.5	181.9	90.41	97.44	114.1	139.3	73.24	78.57	97.23	113.3	96.59	107.9	156.5	181.9	84.86	92.75	119.0	149.7
КЛАСС А-III	17.86	17.86	17.86	17.86	17.86	17.86	17.86	17.86	17.86	17.86	17.86	17.86	17.86	17.86	17.86	17.86	17.86	17.86	17.86	17.86
Ф12 AIII ГОСТ 5.1459-72*	0.229	0.229	0.229	0.229	0.229	0.229	0.229	0.229	0.229	0.229	0.229	0.229	0.229	0.229	0.229	0.229	0.229	0.229	0.229	0.229
Ф14 AIII ГОСТ 5.1459-72*	17.63	17.63	17.63	17.63	17.63	17.63	17.63	17.63	17.63	17.63	17.63	17.63	17.63	17.63	17.63	17.63	17.63	17.63	17.63	17.63
КЛАСС А-IУ	66.52	75.26	102.8	138.2	-	-	-	-	-	-	-	-	52.87	64.17	112.8	138.2				
Ф10 AIУ ГОСТ 5781-75	31.98	-	-	-	-	-	-	-	-	-	-	-	31.98							
Ф12 AIУ ГОСТ 5781-75	-	23.02	-	-	-	-	-	-	-	-	-	-	-	53.73						
Ф14 AIУ ГОСТ 5781-75	-	52.23	20.89	-	-	-	-	-	-	-	-	-	20.89	10.45						
Ф16 AIУ ГОСТ 5781-75	-	-	81.86	-	-	-	-	-	-	-	-	-	-	-	95.51					
Ф18 AIУ ГОСТ 5781-75	34.54	-	-	138.2	-	-	-	-	-	-	-	-	-	-	17.27	138.2				
КЛАСС АТ-У	-	-	-	-	46.69	53.73	70.36	95.51	-	-	-	-	-	-	-	-	41.15	49.03	75.26	106.0
Ф10 АТУ ГОСТ 10884-71	-	-	-	-	15.99	-	-	-	-	-	-	-	-	-	-	-	-	10.66		
Ф12 АТУ ГОСТ 10884-71	-	-	-	-	30.70	53.73	7.675	-	-	-	-	-	-	-	-	-	30.70	38.38	23.02	
Ф14 АТУ ГОСТ 10884-71	-	-	-	-	-	-	62.68	-	-	-	-	-	-	-	-	-	10.45	-	52.23	10.45
Ф16 АТУ ГОСТ 10884-71	-	-	-	-	-	-	-	95.51	-	-	-	-	-	-	-	-	-	-	-	95.51
КЛАСС ВР-I	25.83	25.83	25.83	25.83	25.83	25.83	25.83	25.83	26.04	26.04	26.04	26.04	25.83	25.83	25.83	25.83	25.83	25.83	25.83	25.83
Ф4 ВРI ТУ 14-4-659-75	18.73	18.73	18.73	18.73	18.73	18.73	18.73	18.73	18.94	18.94	18.94	18.94	18.73	18.73	18.73	18.73	18.73	18.73	18.73	18.73
Ф5 ВРI ТУ 14-4-659-75	7.100	7.100	7.100	7.100	7.100	7.100	7.100	7.100	7.100	7.100	7.100	7.100	7.100	7.100	7.100	7.100	7.100	7.100	7.100	7.100
КЛАСС ВР-II	-	-	-	-	-	-	-	-	29.31	34.64	53.29	69.28								
Ф5 ВРП ГОСТ 8480-63	-	-	-	-	-	-	-	-	29.31	34.64	53.29	69.28								
ПРОФИЛЬНАЯ СТАЛЬ	1.142	1.142	1.142	1.142	1.142	1.142	1.142	1.142	1.142	1.142	1.142	1.142	1.142	1.142	1.142	1.142	1.142	1.142	1.142	1.142
ПОЛОСОВАЯ	1.142	1.142	1.142	1.142	1.142	1.142	1.142	1.142	1.142	1.142	1.142	1.142	1.142	1.142	1.142	1.142	1.142	1.142	1.142	1.142
-70Х8 ГОСТ 103-75 С38/23	1.142	1.142	1.142	1.142	1.142	1.142	1.142	1.142	1.142	1.142	1.142	1.142	1.142	1.142	1.142	1.142	1.142	1.142	1.142	1.142
ЗАКЛАДНЫЕ ИЗДЕЛИЯ	7.101	7.101	7.101	7.101	7.101	7.101	7.101	7.101	7.101	7.101	7.101	7.101	4.472	4.472	4.472	4.472	4.472	4.472	4.472	4.472
АРМАТУРНАЯ СТАЛЬ	7.101	7.101	7.101	7.101	7.101	7.101	7.101	7.101	7.101	7.101	7.101	7.101	4.472	4.472	4.472	4.472	4.472	4.472	4.472	4.472
КЛАСС А-I	7.101	7.101	7.101	7.101	7.101	7.101	7.101	7.101	7.101	7.101	7.101	7.101	4.472	4.472	4.472	4.472	4.472	4.472	4.472	4.472
Ф12 AI ГОСТ 5781-75	-	-	-	-	-	-	-	-	-	-	-	-	4.472	4.472	4.472	4.472	4.472	4.472	4.472	4.472
Ф14 AI ГОСТ 5781-75	7.101	7.101	7.101	7.101	7.101	7.101	7.101	7.101	7.101	7.101	7.101	7.101								

МАРКИРОВКА ИЗДЕЛИЙ ПО ИСПОЛНЕНИЯМ ПРИВЕДЕНА

В ТАБЛИЦЕ ИСПОЛНЕНИЙ К СБОРОЧНОМУ ЧЕРТЕЖУ

НАЧОТД	Волынский		20 III
Н.КОНТР	Соколова		20 III
ГИП	Ванян		20 III
РУК. ГР	Ходош		20 III
РУК. ГР.	Леонтьева		20 III
ПРОВЕРИЛ	Шанаурова		20 III
РАЗРАБ	Маркин		20 III

1.020-1.4-1 4.0.0.0 ВМС

ПРИСТЕННАЯ ПАНЕЛЬ ПЕРЕКРЫТИЯ ПК86.15

СТАДИЯ	ЛИСТ	ЛИСТОВ
Р	1	2

ЦНИИЭП торгово бытовых зданий и туристских комплексов

НАИМЕНОВАНИЕ	КОЛ НА ИСПОЛН. 1.020-1.4-1 4.0.0.0-			
	20	21	22	23
МАТЕРИАЛЫ:				
БЕТОН ЛЕГК.М300 М.КУБ	1.592	1.592	1.592	1.592
ПОКАЗАТЕЛИ:				
МАССА СТАЛИ КГ	76.19	81.52	105.5	136.2
АРМАТУРНЫЕ ИЗДЕЛИЯ	71.72	77.05	101.0	131.7
АРМАТУРНАЯ СТАЛЬ	70.58	75.91	99.89	130.6
КЛАСС А-III	17.86	17.86	17.86	17.86
Ф12 AIII ГОСТ 5.1459-72*	0.229	0.229	0.229	0.229
Ф14 AIII ГОСТ 5.1459-72*	17.63	17.63	17.63	17.63
КЛАСС ВР-I	26.04	26.04	26.04	26.04
Ф4 ВРI ТУ 14-4-659-75	18.94	18.94	18.94	18.94
Ф5 ВРI ТУ 14-4-659-75	7.100	7.100	7.100	7.100
КЛАСС ВР-II	26.65	31.98	55.96	86.60
Ф5 ВРII ГОСТ 8480-63	26.65	31.98	55.96	86.60
ПРОФИЛЬНАЯ СТАЛЬ	1.142	1.142	1.142	1.142
ПОЛОСОВАЯ	1.142	1.142	1.142	1.142
-70Х8 ГОСТ 103-76 С38/23	1.142	1.142	1.142	1.142
ЗАКЛАДНЫЕ ИЗДЕЛИЯ	4.472	4.472	4.472	4.472
АРМАТУРНАЯ СТАЛЬ	4.472	4.472	4.472	4.472
КЛАСС А-I	4.472	4.472	4.472	4.472
Ф12 AI ГОСТ 5781-75	4.472	4.472	4.472	4.472

Ситник
Оператор ТЛП КОРТ
ЭПВЦ КиевЗНИИЭП
ВЗАМ ИНВ №
ПОДП И ДАТА
ИНВ № ПОДЛ

ФОРМАТ	ЗОНА	ПОЗ.	ОБОЗНАЧЕНИЕ	НАИМЕНОВАНИЕ	КОЛ НА ИСПОЛН. 1.020-1.4-1 5.0.0.0-																			ПРИМЕЧАНИЕ
					–	01	02	03	04	05	06	07													
				ДОКУМЕНТАЦИЯ:																					
12			1.020-1.4-1 5.0.0.0 СБ	СБОРОЧНЫЙ ЧЕРТЕЖ	*	*	*	*	*	*	*	*													
12			1.020-1.4-1 0.0.0.0 У	УЗЛЫ	*	*	*	*	*	*	*	*													
12			1.020-1.4-1 5.0.0.0 ВМС	ВЕДОМОСТЬ МАТЕРИАЛОВ И ВЫБОРКА СТАЛИ	*	*	*	*	*	*	*	*													
12			1.020-1.4-1 0.0.0.0 ПЗ	ПОЯСНИТЕЛЬНАЯ ЗАПИСКА	*	*	*	*	*	*	*	*													
				СБОРОЧНЫЕ ЕДИНИЦЫ:																					
11		1	1.020-1.4-1 0.0.2.0-01	КАРКАС ПЛОСКИЙ КР-2	4	4	4	4	4	4	4	4													
11		2	1.020-1.4-1 0.0.2.0-02	КАРКАС ПЛОСКИЙ КР-3	4	4	4	4	4	4	4	4													
11		3	1.020-1.4-1 0.0.3.0-02	КАРКАС ПЛОСКИЙ КР-8	2	2	2	2	2	2	2	2													
12		4	1.020-1.4-1 0.0.1.0-04	СЕТКА С-5	4	4	4	4	4	4	4	4													
12		5	1.020-1.4-1 0.0.1.0-11	СЕТКА С-12	1	1	1	1	1	1	1	1													
				ДЕТАЛИ:																				МАССА, КГ	
				СТ.НАПР.ГОСТ 5781-75																					
ВЧ		6		Ф10 AIУ L=8650	1	–	–	–	–	–	–	–	–	–	–	–	–	–	–	–	–	–	–	–	5.330
				Ф16 AIУ L=8650	–	2	–	–	6	–	–	–	–	–	–	–	–	–	–	–	–	–	–	–	13.64
				Ф18 AIУ L=8650	–	–	–	–	–	12	–	–	–	–	–	–	–	–	–	–	–	–	–	–	17.27
				СТ.НАПР.ГОСТ 10884-71																					
				Ф10 АТУ L=8650	–	–	–	–	–	–	–	2	–	–	–	–	–	–	–	–	–	–	–	–	5.330
				Ф12 АТУ L=8650	–	–	8	–	–	–	6	–	–	–	–	–	–	–	–	–	–	–	–	–	7.675
				Ф14 АТУ L=8650	–	–	–	10	–	–	–	–	–	–	–	–	–	–	–	–	–	–	–	–	10.45
				СТ.НАПР.ГОСТ 5781-75																					
ВЧ		7		Ф16 AIУ L=8650	11	–	–	–	–	–	–	–	–	–	–	–	–	–	–	–	–	–	–	–	13.64
				Ф18 AIУ L=8650	–	10	–	–	6	–	–	–	–	–	–	–	–	–	–	–	–	–	–	–	17.27
				СТ.НАПР.ГОСТ 10884-71																					
				Ф14 АТУ L=8650	–	–	4	–	–	–	6	–	–	–	–	–	–	–	–	–	–	–	–	–	10.45
				Ф16 АТУ L=8650	–	–	–	2	–	–	–	10	–	–	–	–	–	–	–	–	–	–	–	–	13.64
				СТ.ОТД.ГОСТ 5.1459-72*																					
ВЧ		8		Ф10 АШ L=600	8	8	8	8	8	8	8	8	–	–	–	–	–	–	–	–	–	–	–	–	0.369
11		9	1.020-1.4-1 0.0.0.1-02	ПЕТЛЯ СТРОПОВОЧНАЯ СП-3	–	–	–	–	4	4	4	4													
			1.020-1.4-1 0.0.0.1-03	ПЕТЛЯ СТРОПОВОЧНАЯ СП-4	4	4	4	4																	

НАЧ.ОТД.	Волынский		20 III
Н.КОНТР	Соколова		20 III
ГИП	Ванян		20 III
РУК. ГР.	Уодош		20 III
РУК. ГР.	Леонтьева		20 III
ПРОВЕРИЛ	Шанаурова		20 III
РАЗРАБ.	Маркин		20 III

1.020-1.4-1 5.0.0.0

САНТЕХНИЧЕСКАЯ ПЛИТА ПЕРЕКРЫТИЯ ПРС86.15

СТАДИЯ	ЛИСТ	ЛИСТОВ
Р		1

ЦНИИЭП торгово-бытовых зданий и туристских комплексов

17527 45

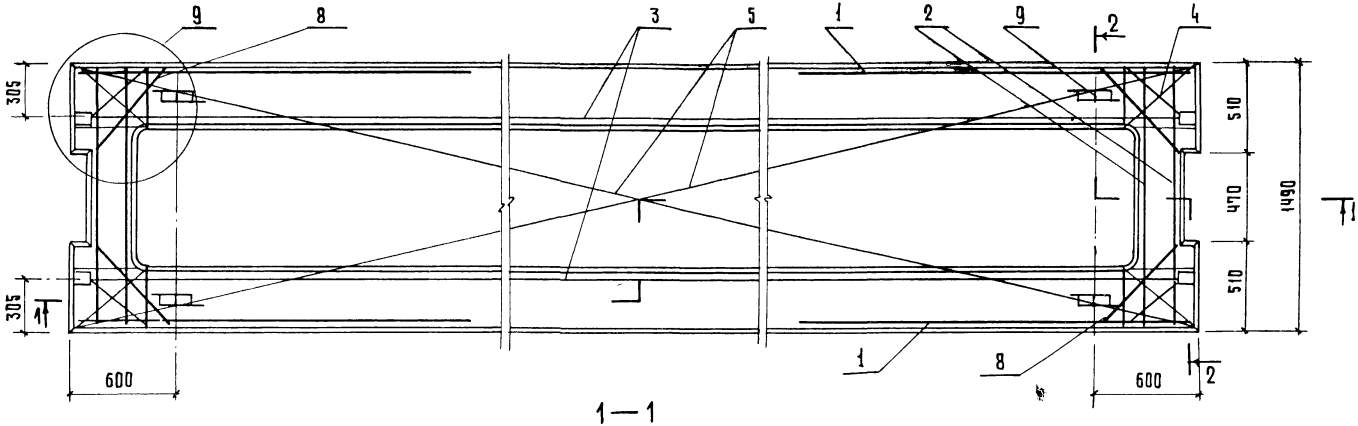

Вид А

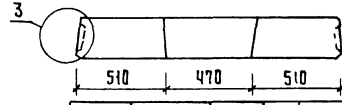

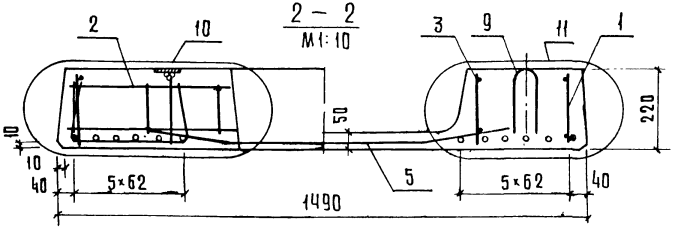

Расположение напрягаемой арматуры см. лист 2

Нач.отд.	Волынский		20 III
Нормоконт	Соколова		20 III
ГИП	Ванян		20 III
Рук.гр.	Ходош		20 III
Провер.	Шанарова		20 III
Разраб.	Маркин		20 III

1.020-1.4-1 5.0.0.0 СБ

Сантехническая плита перекрытия ПРС 86.15

Стадия	Масса	Масштаб
Р.	см. табл.	1:20
Лист 1	Листов 2	

ЦНИИЭП

Инв.№ подл. | Подпись и дата | Взам.инв.№

Обозначение	Марка плиты	Рис.	Масса т
1.020-1.4-1 5.000	ПРС 86.15-8АIVт	1	3.70
01	ПРС 86.15-8АIVт	2	
02	ПРС 86.15-8АтVт	3	
03	ПРС 86.15-8АтVт	4	
04	ПРС 86.15-8АIVп	5	2.81
05	ПРС 86.15-8АIVп	6	
06	ПРС 86.15-8АтVп	5	
07	ПРС 86.15-8АтVп	2	

Рис. 1

3-3

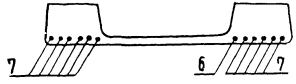

Рис. 2

3-3

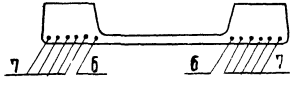

Рис. 3

3-3

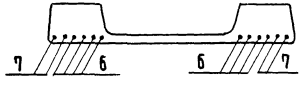

Рис. 4

3-3

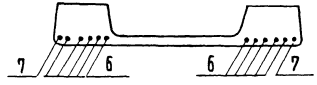

Рис. 5

3-3

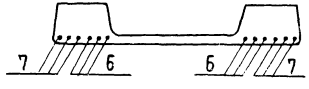

Рис. 6

3-3

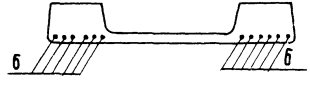

17527 47

Формат А2

НАИМЕНОВАНИЕ	КОЛ НА ИСПОЛН. 1.020-1.4-1 5.0.0.0-							
	—	01	02	03	04	05	06	07
МАТЕРИАЛЫ:								
БЕТОН ТЯЖ.М300 М.КУБ	1.697	-	1.697					
БЕТОН ТЯЖ.М400 М.КУБ	-	1.697	-	1.697				
БЕТОН ЛЕГК.М300 М.КУБ	-	-	-	-	1.697	-	1.697	
БЕТОН ЛЕГК.М350 М.КУБ	-	-	-	-	-	-	-	1.697
БЕТОН ЛЕГК.М400 М.КУБ	-	-	-	-	-	1.697		
ПОКАЗАТЕЛИ:								
МАССА СТАЛИ КГ	232.6	277.2	180.4	209.0	260.1	281.9	183.4	221.8
АРМАТУРНЫЕ ИЗДЕЛИЯ	226.2	270.8	174.0	202.5	256.3	278.0	179.5	217.9
АРМАТУРНАЯ СТАЛЬ	224.6	269.2	172.4	201.0	254.7	276.5	178.0	216.3
КЛАСС А-Ш	45.35	45.35	45.35	45.35	45.35	45.35	45.35	45.35
Ф8 АШ ГОСТ 5781-75	7.424	7.424	7.424	7.424	7.424	7.424	7.424	7.424
Ф10 АШ ГОСТ 5.1459-72*	2.957	2.957	2.957	2.957	2.957	2.957	2.957	2.957
Ф12 АШ ГОСТ 5.1459-72*	0.637	0.637	0.637	0.637	0.637	0.637	0.637	0.637
Ф18 АШ ГОСТ 5.1459-72*	34.33	34.33	34.33	34.33	34.33	34.33	34.33	34.33
КЛАСС А-IУ	155.4	200.0	-	-	185.5	207.3		
Ф10 АIУ ГОСТ 5781-75	5.330							
Ф16 АIУ ГОСТ 5781-75	150.1	27.29	-	-	81.86			
Ф18 АIУ ГОСТ 5781-75	-	172.7	-	-	103.6	207.3		
КЛАСС АТ-У	-	-	103.2	131.8	-	-	108.8	147.1
Ф10 АТУ ГОСТ 10884-71	-	-	-	-	-	-	-	10.66
Ф12 АТУ ГОСТ 10884-71	-	-	61.40	-	-	-	46.05	
Ф14 АТУ ГОСТ 10884-71	-	-	41.79	104.5	-	-	62.68	
Ф16 АТУ ГОСТ 10884-71	-	-	-	27.29	-	-	-	136.5
КЛАСС ВР-I	23.81	23.81	23.81	23.81	23.81	23.81	23.81	23.81
Ф4 ВРI ТУ 14-4-659-75	12.96	12.96	12.96	12.96	12.96	12.96	12.96	12.96
Ф5 ВРI ТУ 14-4-659-75	10.85	10.85	10.85	10.85	10.85	10.85	10.85	10.85
ПРОФИЛЬНАЯ СТАЛЬ	1.582	1.582	1.582	1.582	1.582	1.582	1.582	1.582
ПОЛОСОВАЯ	1.582	1.582	1.582	1.582	1.582	1.582	1.582	1.582
-70Х8 ГОСТ 103-76 С38/23	1.582	1.582	1.582	1.582	1.582	1.582	1.582	1.582
ЗАКЛАДНЫЕ ИЗДЕЛИЯ	6.425	6.425	6.425	6.425	3.869	3.869	3.869	3.869
АРМАТУРНАЯ СТАЛЬ	6.425	6.425	6.425	6.425	3.869	3.869	3.869	3.869
КЛАСС А-I	6.425	6.425	6.425	6.425	3.869	3.869	3.869	3.869
Ф12 АI ГОСТ 5781-75	-	-	-	-	3.869	3.869	3.869	3.869
Ф14 АI ГОСТ 5781-75	6.425	6.425	6.425	6.425				

МАРКИРОВКА ИЗДЕЛИЙ ПО ИСПОЛНЕНИЯМ ПРИВЕДЕНА

В ТАБЛИЦЕ ИСПОЛНЕНИЙ К СБОРОЧНОМУ ЧЕРТЕЖУ

НАЧ.ОТД.	Волынский		20 III
Н.КОНТР.	Соколова		20 III
ГИП	Ванян		20 III
РУК. ГР.	Ходош		20 III
РУК. ГР.	Леонтьева		20 III
ПРОВЕРИЛ	Шанаурова		20 III
РАЗРАБ.	Маркин		20 III

1.020-1.4-1 5.0.0.0 ВМС

САНТЕХНИЧЕСКАЯ ПЛИТА ПЕРЕКРЫТИЯ ПРС86.15

СТАДИЯ	ЛИСТ	ЛИСТОВ
Р		1

ЦНИИЭП торгово бытовых зданий и туристских комплексов

ЭПВЦ КиевЗНИИЭП ОПЕРАТОР ТЛП КОРТ СИТНИК

ИНВ.№ПОДЛ | ПОДП. И ДАТА | ВЗАМ.ИНВ.№

Вид А

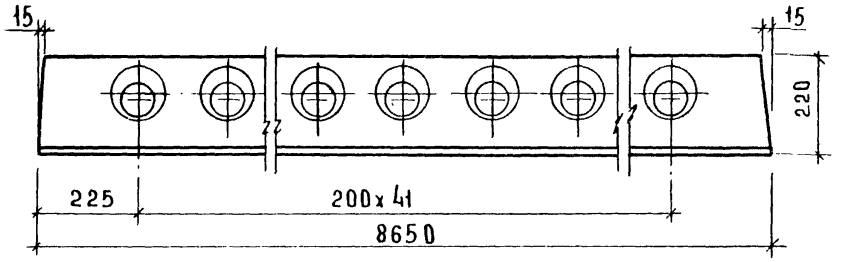

1—1

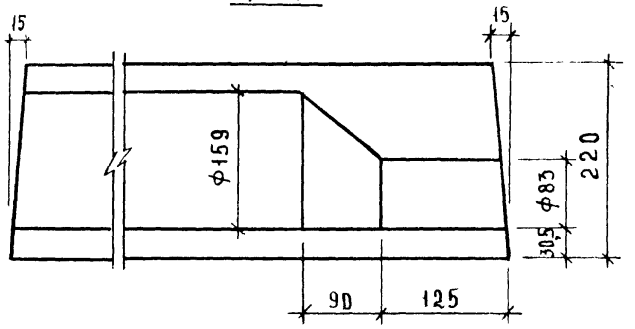

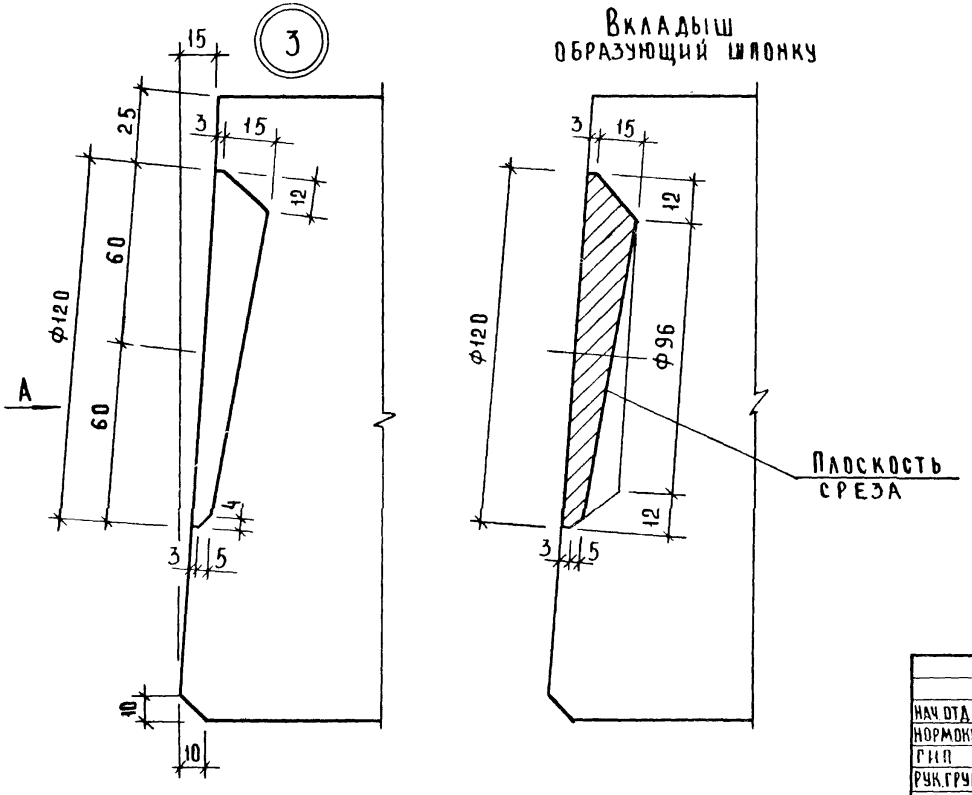

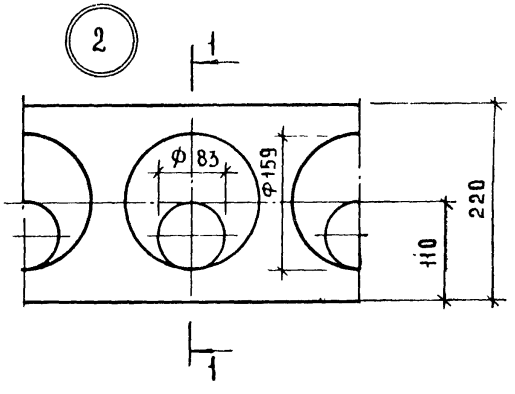

Нач.отд.	Волынский		20 III
Нормокон.	Соколова		20 III
ГИП	Ванян		20 III
Рук.груп.	Ходош		20 III
Провер.	Шанахрова		20 III
Разраб.	Маркин		20 III

1.020-1.4-1 0.00.0 У

Узел

Стадия	Лист	Листов
Р	1	4

ЦНИИЭП торгово-бытовых зданий и туристских комплексов

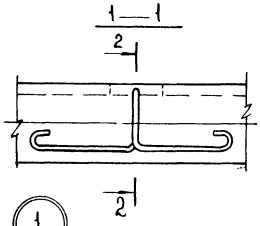

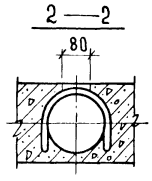

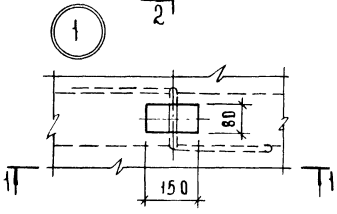

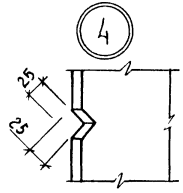

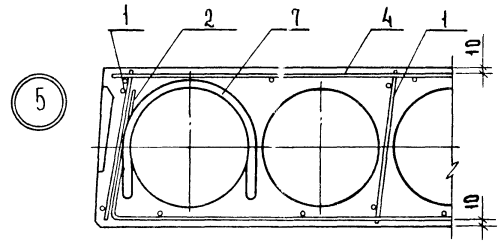

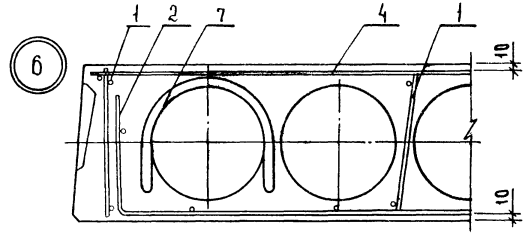

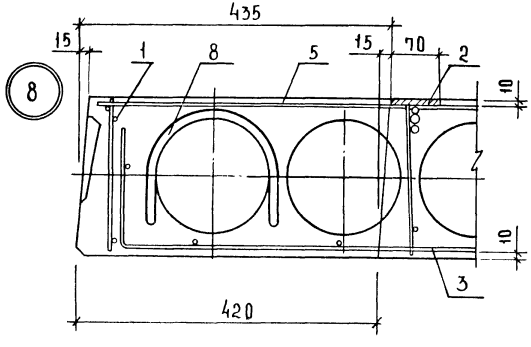

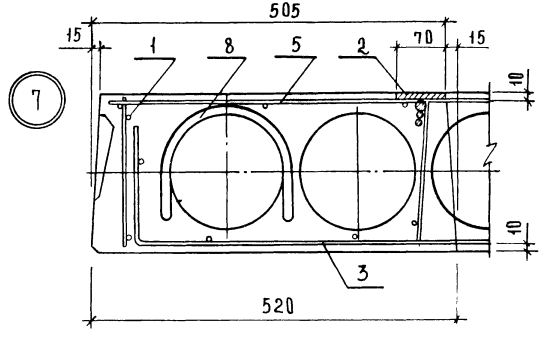

Примечание

Продольная напрягаемая арматура условно не показана

Инв. № подл. | Подп. и дата | Взам. инв. №

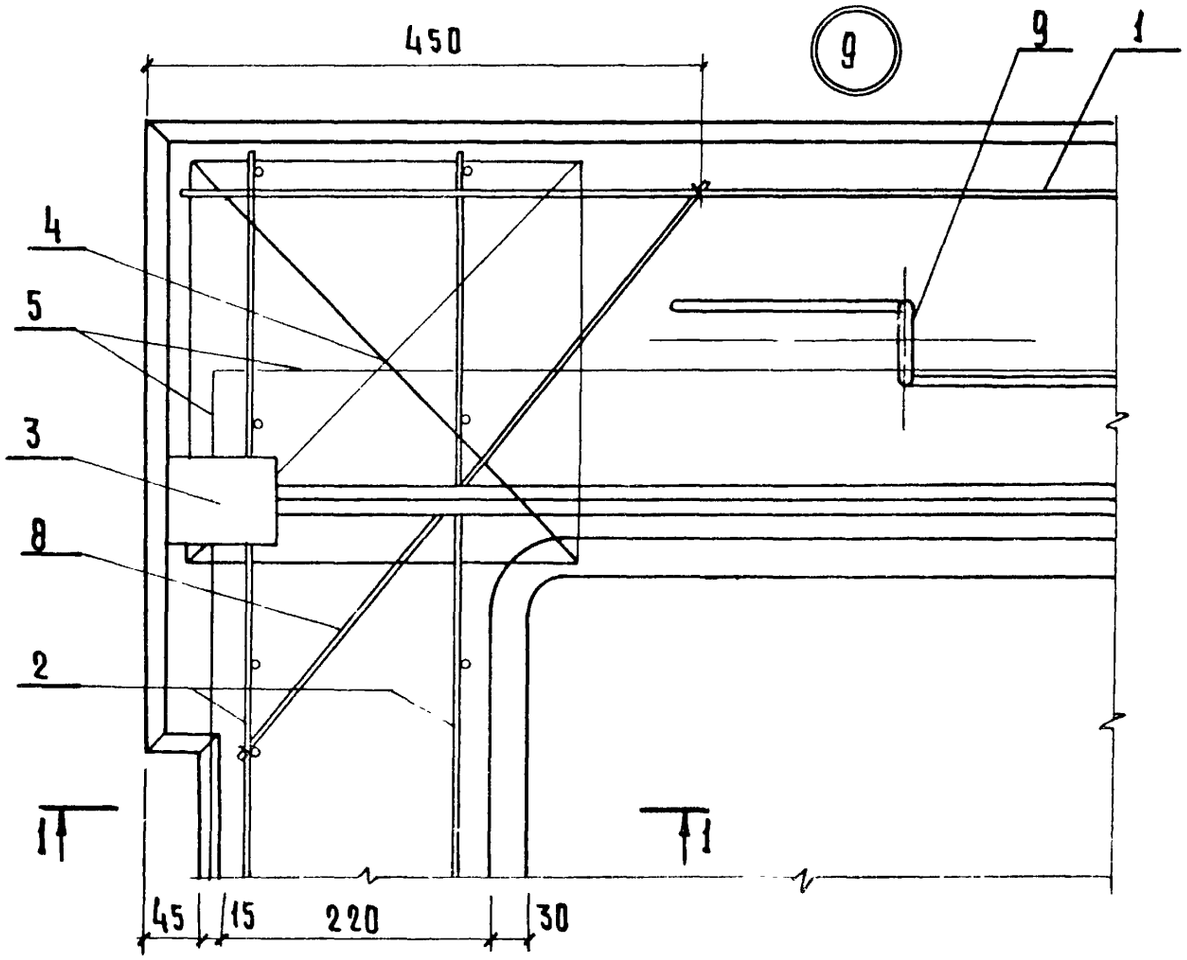

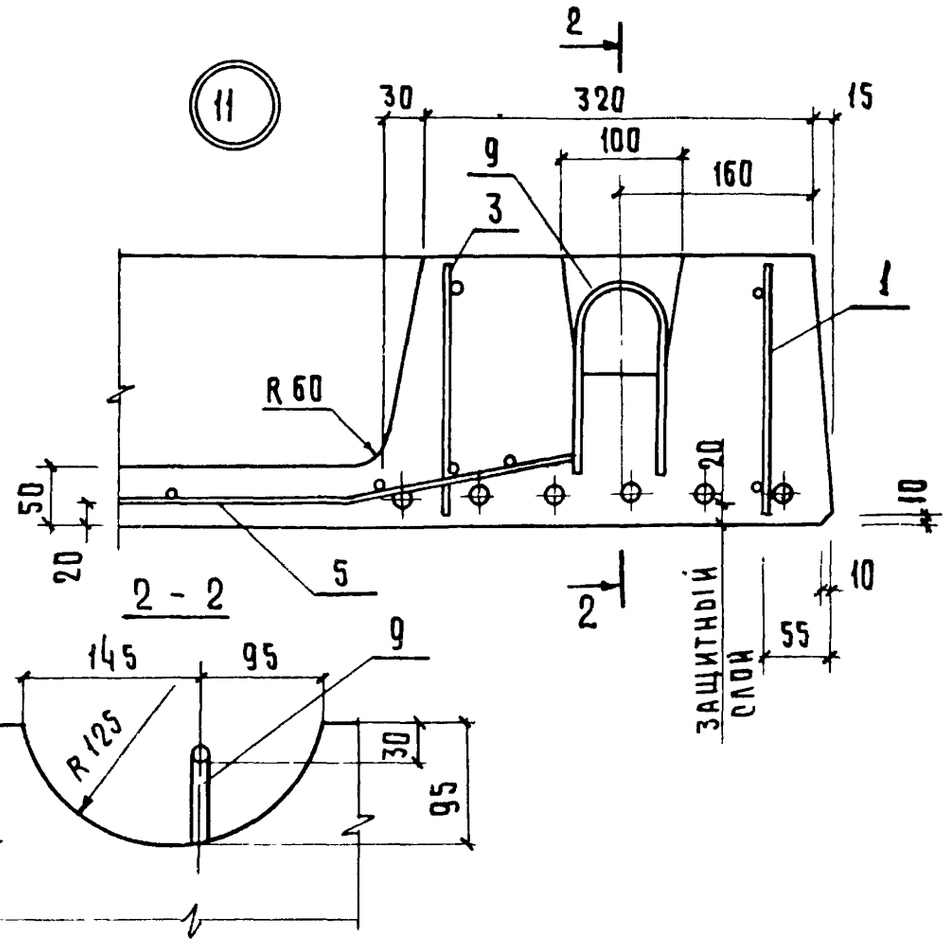

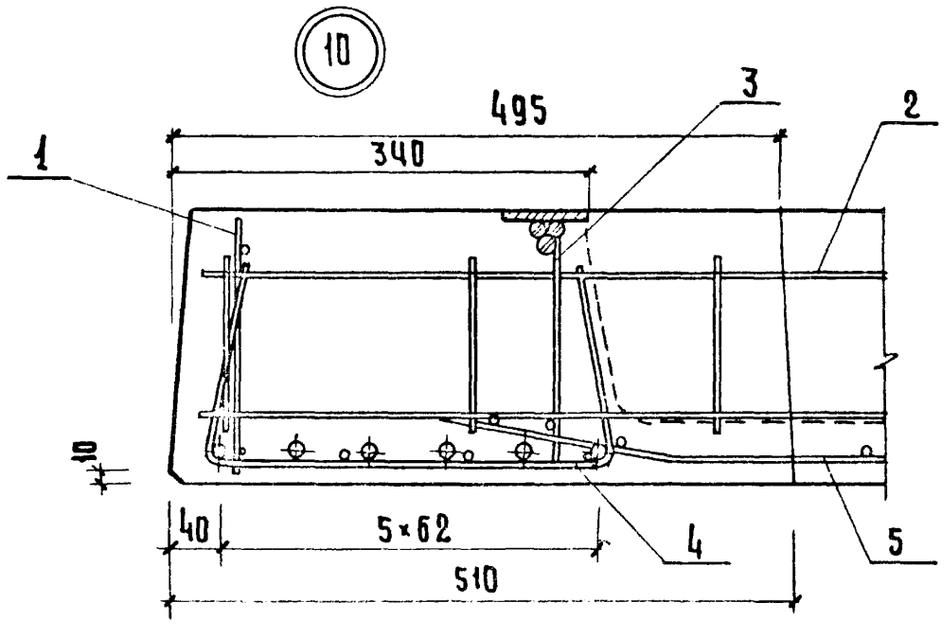

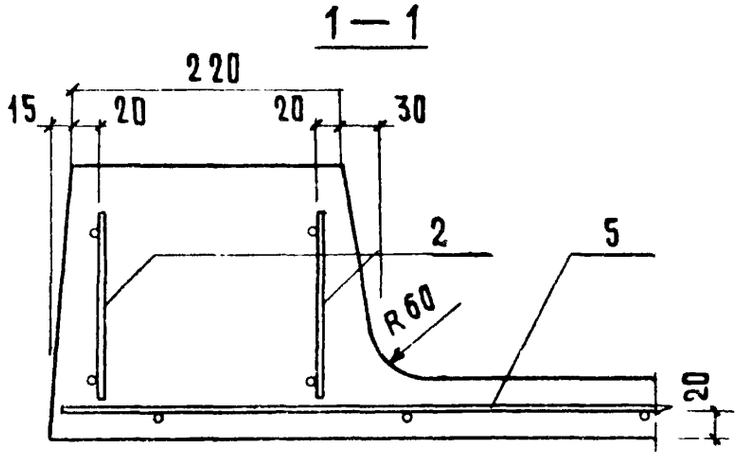

1.020-1. 4-1 0.0.0 У

ЛИСТ 3

17527 51

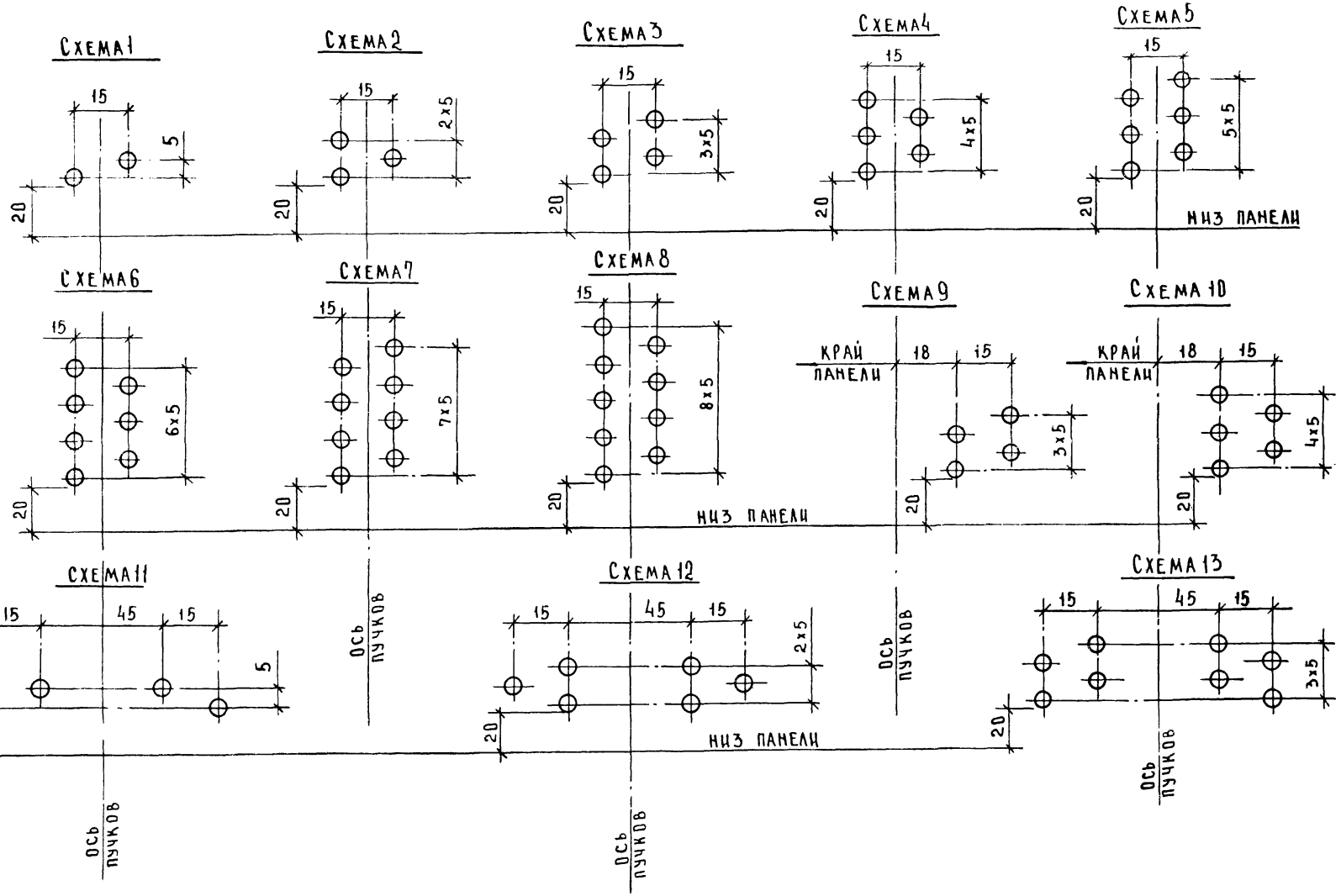

ИНВ.№ ПОДЛ. | ПОДПИСЬ И ДАТА | ВЗАМЕН ИНВ.№

ФОРМАТ	ЗОНА	ПОЗ.	ОБОЗНАЧЕНИЕ	НАИМЕНОВАНИЕ	КОЛ НА ИСПОЛН. 1.020-1.4-1 0.0.1.0-																			ПРИМЕЧАНИЕ
					–	01	02	03	04	05	06	07	08	09	10	11	12	13	14						
			1.020-1.4-1 0.0.1.0 СВ	ДОКУМЕНТАЦИЯ: СБОРОЧНЫЙ ЧЕРТЕЖ	*	*	*	*	*	*	*	*	*	*	*	*	*	*	*						
				ДЕТАЛИ: ТУ 14-4-659-75																				МАССА, КГ
ВЧ		1		Ф4 ВРI L=1140	–	–	–	–	–	–	–	–	–	5	–	–	–	–	–	–	–	–	–	0.112
				Ф4 ВРI L=1440	–	–	–	–	–	–	–	–	–	–	5	–	–	–	–	–	–	–	–	0.142
				Ф4 ВРI L=1500	7	–	7	–	–	–	–	–	–	–	–	–	–	–	–	–	–	–	–	0.148
				Ф4 ВРI L=1700	–	7	–	7	–	7	7	7	7	–	–	–	–	–	–	–	–	–	–	0.168
				Ф4 ВРI L=8500	–	–	–	–	–	–	–	–	–	–	–	–	–	–	8	–	–	–	–	0.838
				Ф4 ВРI L=8550	–	–	–	–	–	–	–	–	–	–	–	7	–	–	–	–	–	–	–	0.843
				Ф4 ВРI L=8600	–	–	–	–	–	–	–	–	–	–	–	–	7	8	–	–	–	–	–	0.848
				Ф5 ВРI L=640	–	–	–	–	7	–	–	–	–	–	–	–	–	–	–	–	–	–	–	0.098
ВЧ		2		Ф4 ВРI L=320	8	9	–	–	–	9	–	9	–	–	–	–	–	–	–	–	–	–	–	0.031
				Ф4 ВРI L=440	–	–	8	9	–	–	9	–	9	–	–	–	–	–	–	–	–	–	–	0.043
				Ф4 ВРI L=1020	–	–	–	–	–	–	–	–	–	7	8	–	–	–	–	–	–	–	–	0.100
				Ф4 ВРI L=1100	–	–	–	–	–	–	–	–	–	–	–	43	–	–	–	–	–	–	–	0.108
				Ф4 ВРI L=1140	–	–	–	–	–	–	–	–	–	–	–	–	35	–	–	–	–	–	–	0.112
				Ф4 ВРI L=1440	–	–	–	–	–	–	–	–	–	–	–	–	–	35	35	–	–	–	–	0.142
				Ф5 ВРI L=320	–	–	–	–	4	–	–	–	–	–	–	–	–	–	–	–	–	–	–	0.049

НАЧ.ОТД.	Волынский		20 III
Н.КОНТР.	Соколова		20 III
ГИП	Ванян		20 III
РУК. ГР.	Ходош		20 III
РУК. ГР.	Леонтьева		20 III
ПРОВЕРИЛ	Шангаурова		20 III
РАЗРАБ.	Маркин		20 III

1.020-1.4-1 0.0.1.0

СЕТКА С

СТАДИЯ	ЛИСТ	ЛИСТОВ
Р		1

ЦНИИЭП торгово-бытовых зданий и туристских комплексов

ЭПВЦ КиевЗНИИЭП
ОПЕРАТОР ТЛП КОРТ
СИТНИК

РИС.1

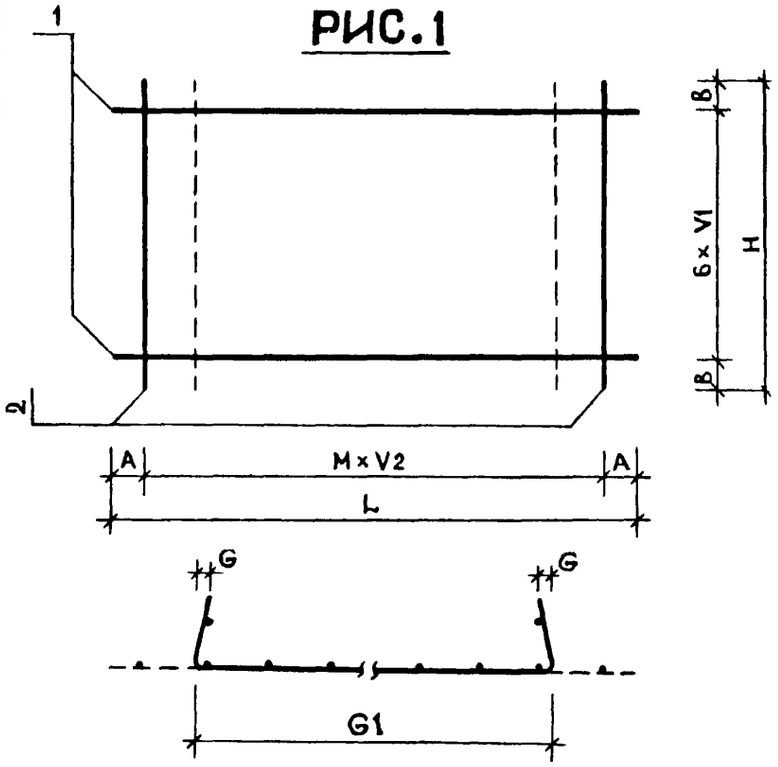

РИС.3

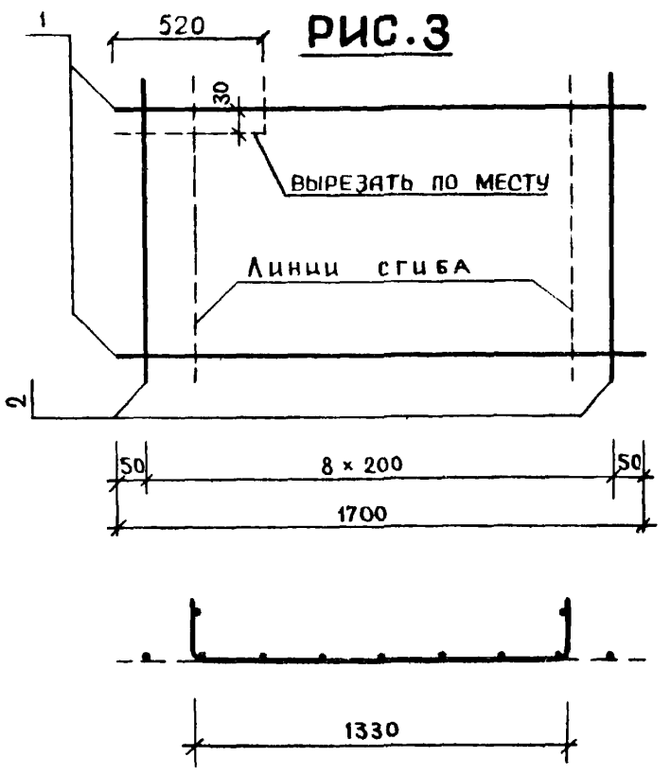

РИС.2

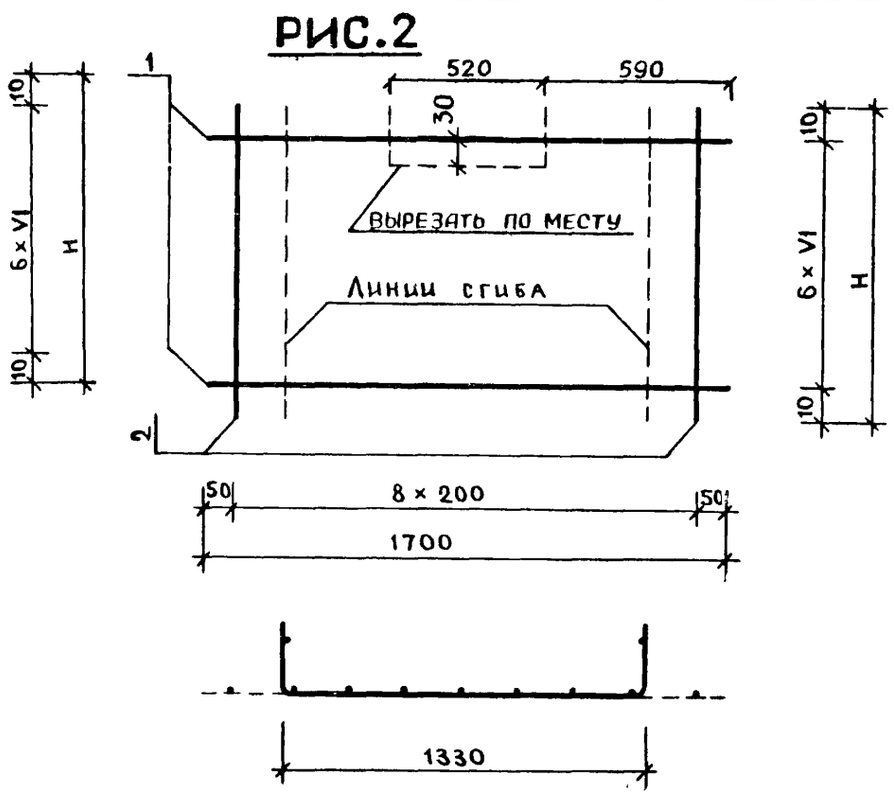

РИС.4

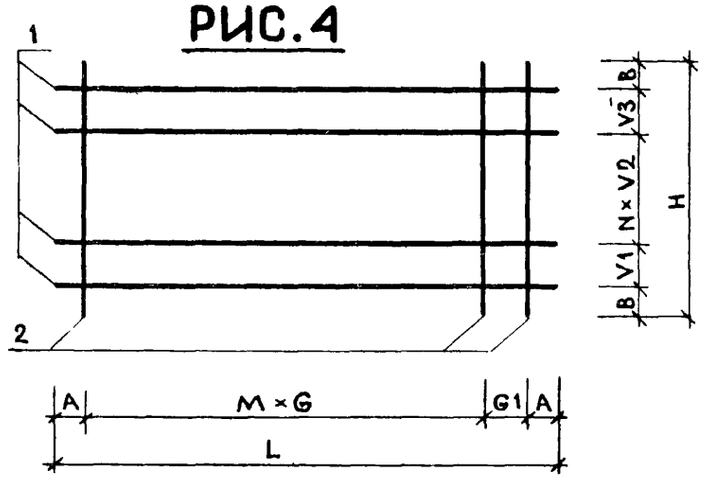

РАЗМЕРЫ В ММ

ОБОЗНАЧЕНИЕ	МАРКА	L	H	A	B	M	G	G1	V1	N	V2	V3	РИС.	МАССА
1.020-1.4-1 0.0.1.0	С-1	1500	320	50	10	7	25	1140	50	-	200	-	1	1.286
-01	С-2	1700	320	50	10	8	0	1380	50	-	200	-	1	1.456
-02	С-3	1500	440	50	10	7	25	1140	70	-	200	-	1	1.381
-03	С-4	1700	440	50	10	8	0	1380	70	-	200	-	1	1.563
-04	С-5	640	320	170	10	3	25	325	50	-	100	-	1	0.886
-05	С-6	-	320	-	-	-	-	-	50	-	-	-	3	1.456
-06	С-7	-	440	-	-	-	-	-	70	-	-	-	3	1.563
-07	С-8	-	320	-	-	-	-	-	50	-	-	-	2	1.456
-08	С-9	-	440	-	-	-	-	-	70	-	-	-	2	1.563
-09	С-10	1140	1020	20	10	5	200	100	250	2	250	250	4	1.265
-10	С-11	1440	1020	20	10	6	200	200	250	2	250	250	4	1.513
-11	С-12	8550	1100	75	50	41	200	200	100	4	200	100	4	10.56
-12	С-13	8600	1140	50	20	33	250	250	200	4	200	100	4	9.865
-13	С-14	8600	1440	50	20	33	250	250	200	5	200	200	4	11.75
-14	С-15	8500	1440	50	20	33	250	150	200	5	200	200	4	11.67

НАЧ. ОТД.	Волынский		20
Н.КОНТР	Соколова		20
ГИП	Ванян		20
РУК. ГР.	Ходош.		20
РУК. ГР.	Леонтьева		20
ПРОВЕРИЛ	Шанаурова		20
РАЗРАБ.	Маркин		20

1.020-1.4-1 0.0.1.0 СБ

СЕТКА С

СТАДИЯ	МАССА	МАСШТАБ
Р	СМ ТАБЛ	

ЛИСТ | ЛИСТОВ 1

ЦНИИЭП торгово-бытовых зданий и туристских комплексов

ВЗАМ. ИНВ.№ | ПОДП. И ДАТА | ИНВ.№ ПОДЛ

17527 54

ФОРМАТ А2

ФОРМАТ	ЗОНА	ПОЗ.	ОБОЗНАЧЕНИЕ	НАИМЕНОВАНИЕ	КОЛ НА ИСПОЛН 1.020-1.4-1 0.0.2.0-											ПРИМЕЧАНИЕ
					–	01	02	03	04							
			1.020-1.4-1 0.0.2.0 СБ	ДОКУМЕНТАЦИЯ: СБОРОЧНЫЙ ЧЕРТЕЖ	*	*	*	*	*							
				ДЕТАЛИ:												
				ТУ 14-4-659-75												
БЧ	1			Ф4 ВРI L=2240	2	2	–	1	–	–	–	–	–	–	–	0.221
				Ф5 ВРI L=1440	–	–	2	–	–	–	–	–	–	–	–	0.222
				Ф5 ВРI L=2240	–	–	–	–	1	–	–	–	–	–	–	0.345
БЧ	2			Ф4 ВРI L=205	23	–	8	23	23	–	–	–	–	–	–	0.020
				Ф5 ВРI L=205	–	23	–	–	–	–	–	–	–	–	–	0.031
				ГОСТ 5781-75												
БЧ	3			Ф8 АШ L=2240	–	–	–	1	–	–	–	–	–	–	–	0.883
				ГОСТ 5.1459-72*												
				Ф10 АШ L=2240	–	–	–	–	1	–	–	–	–	–	–	1.380

НАЧ. ОТД.	ВОЛЫНСКИЙ		20 III
Н.КОНТР	СОКОЛОВА		20 III
ГИП	ВАНЯН		20 III
РУК. ГР.	ХОДОШ		20 III
РУК. ГР.	ЛЕОНТЬЕВА		20 III
ПРОВЕРИЛ	ШАНАУРОВА		20 III
РАЗРАБ	МАРКИН		20 III

1.020-1.4-1 0.0.2.0

КАРКАС ПЛОСКИЙ КР

СТАДИЯ	ЛИСТ	ЛИСТОВ
Р		1

ЦНИИЭП торгово-бытовых зданий и туристских комплексов

ФОРМАТ II

ЭПВЦ КиевЗНИИЭП

ОПЕРАТОР ТЛП КОРТ

СИТНИК

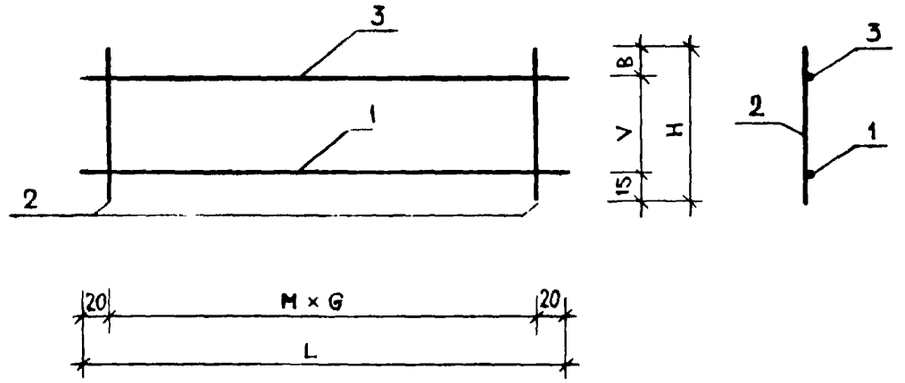

РАЗМЕРЫ В ММ

ОБОЗНАЧЕНИЕ	МАРКА	L	H	B	M	G	V	МАССА
I.020-I.4-I 0.0.2.0	КР-I	2240	205	25	22	I00	I65	0.906
-0I	КР-2	2240	205	25	22	I00	I65	I.I66
-02	КР-3	I440	I50	I5	7	200	I20	0.605
-03	КР-4	2240	205	25	22	I00	I65	I.568
-04	КР-5	2240	205	25	22	I00	I65	2.I89

ВЗАМ. ИНВ.№

ПОДП. И ДАТА

ИНВ.№ ПОДЛ

НАЧ. ОТД.	ВОЛЫНСКИЙ		20 III
Н.КОНТР	СОКОЛОВА		20 III
ГИП	ВАНЯН		20 III
РУК. ГР.	ХОДОШ		20 III
РУК. ГР.	ЛЕОНТЬЕВА		20 III
ПРОВЕРИЛ	ШАНАУРОВА		20 III
РАЗРАБ.	МАРКИН		20 III

1.020-1.4-1 0.0.2.0 СБ

КАРКАС ПЛОСКИЙ КР

СТАДИЯ	МАССА	МАСШТАБ
Р	СМ ТАБЛ	

ЛИСТ | ЛИСТОВ 1

ЦНИИЭП торгово-бытовых зданий и туристских комплексов

17527 55

ФОРМАТ II

ЭПВЦ КиевЗНИИЭП | ОПЕРАТОР ТЛП КОРТ | СИТНИК

КОЛ НА ИСПОЛН 1.020-1.4-1 0.0.3.0-

ОБОЗНАЧЕНИЕ	НАИМЕНОВАНИЕ	КОЛ НА ИСПОЛН —	01	02	ПРИМЕЧАНИЕ	МАССА кг
	ДОКУМЕНТАЦИЯ: СБОРОЧНЫЙ ЧЕРТЕЖ	*	*	*		
	ДЕТАЛИ:					
	ГОСТ 5.1459-72*					
	Ф10 АШ L=8600	1	–	–		–
	Ф14 АШ L=8600	–	1	–		–
	Ф18 АШ L=8600	–	–	1		–
	ТУ 14-4-659-75					1.325
	Ф5 ВРI L=8600	1	1	1		–
	ГОСТ 5.1459-72*					1.725
	Ф10 АШ L=2800	2	–	–		–
	Ф14 АШ L=3000	–	2	–		–
	Ф12 АШ L=90	–	–	4		–
	Ф12 АШ L=130	–	2	–		–
	Ф16 АШ L=90	2	–	–		–
	ГОСТ 5781-75					0.081
	Ф8 АШ L=205	–	–	46		–
	ТУ 14-4-659-75					0.031
	Ф5 ВРI L=205	46	46	–		–
	ПОЛОСА ГОСТ 103-76					0.391
	-70Х8 С38/23 L=90	2	–	2		–
	-70Х8 С38/23 L=130	–	2	–		0.571

1.020-1.4-1 0.0.3.0

КАРКАС ПЛОСКИЙ КР

СТАДИЯ Р | ЛИСТ | ЛИСТОВ

ЦНИИЭП торгово бытовых зданий и туристских комплексов

НАЧ. ОТД.	Волынский		20 III
Н.КОНТР	Соколова		20 III
ГИП	Ванян		20 III
РУК. ГР.	Ходош		20 III
РУК. ГР.	Леонтьева		20 III
ПРОВЕРИЛ	Шанаурова		20 III
РАЗРАБ	Маркин		20 III

ФОРМАТ II

ВЗАМ. ИНВ.№ | ПОДП. И ДАТА | ИНВ.№ ПОДЛ

ФОРМАТ | ЗОНА | ПОЗ

1 БЧ | 2 БЧ | 3 БЧ | 4 БЧ | 5 БЧ | 6 БЧ

ЭПВЦ КиевЗНИИЭП | ОПЕРАТОР ТЛП КОРТ | СИТНИК

РИС.1

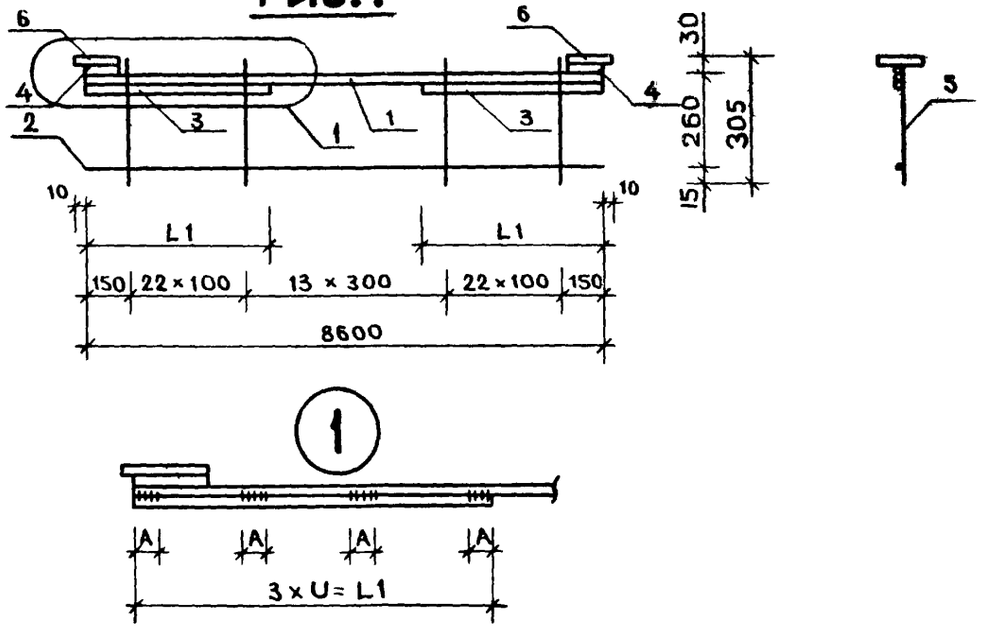

РИС.2

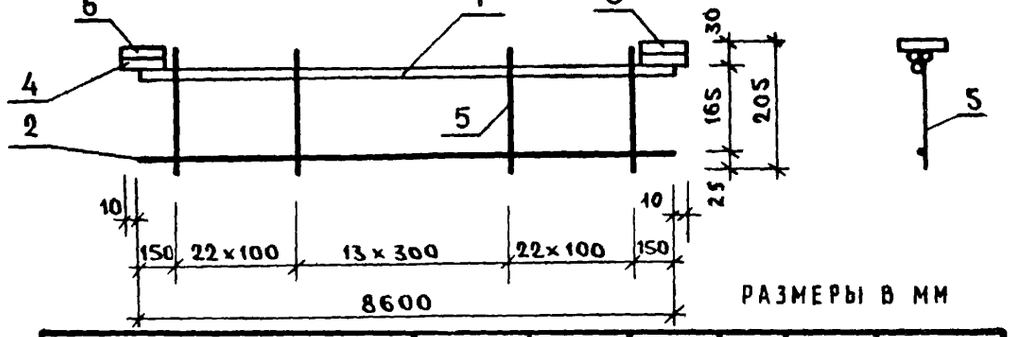

РАЗМЕРЫ В ММ

ОБОЗНАЧЕНИЕ	МАРКА	L1	U	A	РИС.	МАССА
1.020-1.4-1 0.0.3.0	КР-6	3000	1000	45	1	12.60
-01	КР-7	2800	933	30	1	21.77
-02	КР-8	–	–	–	2	23.32

ВЗАМ. ИНВ.№ | ПОДП. И ДАТА | ИНВ.№ ПОДЛ

НАЧ. ОТД.	Волынский		20 III
Н.КОНТР	Соколова		20 III
ГИП	Ванян		20 III
РУК. ГР.	Ходош		20 III
РУК. ГР.	Леонтьева		20 III
ПРОВЕРИЛ	Шанаурова		20 III
РАЗРАБ	Маркин		20 III

1.020-1.4-1 0.0.3.0 СБ

КАРКАС ПЛОСКИЙ КР

СТАДИЯ	МАССА	МАСШТАБ
Р	СМ ТАБЛ	

ЛИСТ | ЛИСТОВ 1

ЦНИИЭП торгово-бытовых зданий и туристских комплексов

РИС.1

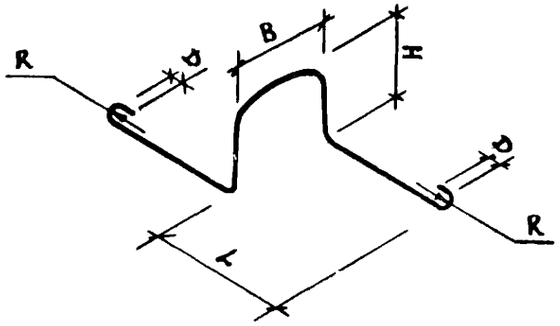

РИС.2

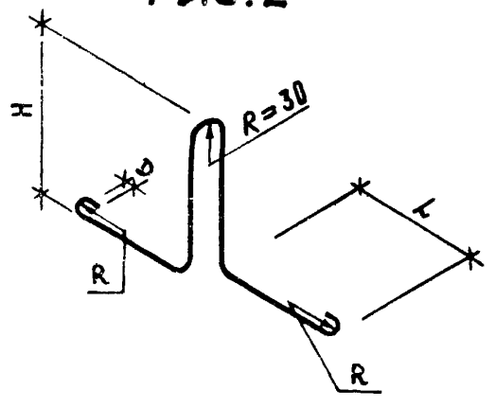

РАЗМЕРЫ В ММ

ОБОЗНАЧЕНИЕ	МАРКА	L	H	B	D	R	АРМАТУРА	ДЛИНА ПОЗ.	РИС.	МАССА
1.020-1.4-1 0.0.0.1	СП-1	280		I60	30	20	ФI2AI	I260	I	1.118
-01	СП-2	350		I60	50	30	ФI4AI	I470	I	1.775
-02	СП-3	I90		60	30	20	ФI2AI	I090	2	0.967
-03	СП-4	270		60	50	30	ФI4AI	I330	2	1.606

НАЧ ОТД.	ВОЛЫНСКИЙ		20 III
Н КОНТР	СОКОЛОВА		20 III
ГИП	ВАНЯН		20 III
РУК. ГР.	ХОДОШ		20 III
	[illegible]ЬЕВА		20 III
ПРОВЕРИЛ	ШАНАУРОВА		20 III
РАЗРАБ	МАРКИН		20 III

1.020-1.4-1 0.0.0.1 СБ

ПЕТЛЯ СТРОПОВОЧНАЯ
СП

СТАДИЯ	МАССА	МАСШТАБ
Р	СМ ТАБЛ	

ЛИСТ | ЛИСТОВ 1

ЦНИИЭП торгово-бытовых зданий и туристских комплексов

ЭПВЦ КиевЗНИИЭП
ОПЕРАТОР ТЛП КОРТ

ИНВ. № ПОДЛ. | ПОДП. И ДАТА | ВЗАМ. ИНВ. №

ФОРМАТ А4

gost.e-ecolog.ru