ТИПОВАЯ ДОКУМЕНТАЦИЯ НА СТРОИТЕЛЬНЫЕ СИСТЕМЫ И ИЗДЕЛИЯ ЗДАНИЙ И СООРУЖЕНИЙ

СЕРИЯ 1.020-1

КОНСТРУКЦИИ КАРКАСА МЕЖВИДОВОГО ПРИМЕНЕНИЯ ДЛЯ МНОГОЭТАЖНЫХ ОБЩЕСТВЕННЫХ И ПРОИЗВОДСТВЕННЫХ ЗДАНИЙ (НА ОСНОВЕ СЕРИИ ИИ-04)

ВЫПУСК 3-7

РИГЕЛИ. АРМАТУРНЫЕ ИЗДЕЛИЯ

РАБОЧИЕ ЧЕРТЕЖИ

17526
ЦЕНА 1-44

gost.e-ecolog.ru

ЦЕНТРАЛЬНЫЙ ИНСТИТУТ ТИПОВОГО ПРОЕКТИРОВАНИЯ
ГОССТРОЯ СССР

Москва, А-445, Смольная ул., 22

Сдано в печать 12 1983 года

Заказ № 4016 Тираж 1120 экз.

ТИПОВАЯ ДОКУМЕНТАЦИЯ НА СТРОИТЕЛЬНЫЕ СИСТЕМЫ И ИЗДЕЛИЯ ЗДАНИЙ И СООРУЖЕНИЙ

СЕРИЯ 1.020-1

КОНСТРУКЦИИ КАРКАСА МЕЖВИДОВОГО ПРИМЕНЕНИЯ ДЛЯ МНОГОЭТАЖНЫХ ОБЩЕСТВЕННЫХ И ПРОИЗВОДСТВЕННЫХ ЗДАНИЙ (НА ОСНОВЕ СЕРИИ ИИ-04)

ВЫПУСК 3-7

РИГЕЛИ. АРМАТУРНЫЕ ИЗДЕЛИЯ

РАБОЧИЕ ЧЕРТЕЖИ

РАЗРАБОТАНЫ

ЦНИИЭП торгово-бытовых зданий и туристских комплексов

Гл. инженер ин-та — В. Лепский
Нач. отдела — Б. Волынский
Гл. инж. пр-та — И. Пригорев
Гл. технолог — Г. Кац

ЦНИИПРОМЗДАНИЙ

Гл. инженер ин-та — И. Петров
Нач. отдела — Э. Кодыш

НИИЖБ ГОССТРОЯ СССР

Зам. директора ин-та — Н. Коровин
Рук. лаборатории — Б. Бердичевский
Ст. научн. сотрудник — А. Кузьмичев

ГИПРОСТРОММАШ

Гл. инженер ин-та — Н. Гузенко
Гл. технолог отдела
Арматурных работ — М. Соломович

Утверждены и введены в действие с 01.01.82г постановление Госстроя СССР от 10.11.81г N 190

№ п/п	Обозначение	Наименование	Стр.	Примечание
1		Содержание	2	
2	1.020-1.3-70.0.0.0 ПЗ	Пояснительная записка	2	
3	1.020-1.3-70.0.1.0	Каркас укрупнительной сборки СКР	3-4	СКР-1 ÷ СКР-18
4	1.020-1.3-70.0.2.0	Каркас плоский КР	5-10	КР-1 ÷ КР-45 КР-46 ÷ КР-62
5	1.020-1.3-70.0.3.0	Каркас плоский КР	11-14	КР-71 ÷ КР-98 КР-100, КР-101 КР-103 ÷ КР-116
6	1.020-1.3-70.0.4.0	Сетка С	15,16	С-1 ÷ С-12; С-102 ÷ С-109
7	1.020-1.3-70.0.5.0	Сетка С	17-19	С-15 ÷ С-34, С-75 С-76, С-94 ÷ С-99
8	1.020-1.3-70.0.6.0	Сетка С	20-25	С-35 ÷ С-64 С-65 ÷ С-80 С-91 ÷ С-93 С-100 ÷ С-101
9	1.020-1.3-70.0.7.0	Сетка С	26	С-81 ÷ С-90
10	1.020-1.3-7 0.0.8.0	Изделие закладное МН	27-32	МН-1 ÷ МН-20, МН-21 лев. ÷ МН-25 лев. МН-33 лев, МН-33 прав. МН-21 прав. ÷ МН-25 прав. МН-34
11	1.020-1.3-70.0.9.0	Изделие закладное МН	33-35	МН-26 ÷ МН-32 МН-35 ÷ МН-44
12	1.020-1.3-70.0.0.1	Стержень гнутый	36	

Настоящий выпуск содержит рабочие чертежи плоских арматурных изделий и закладных деталей ригелей перекрытий и покрытий по серии 1.020-1 вып. 3-1 ÷ 3-6, рассчитанных на серийное изготовление на типовом и нестандартном оборудовании заводов железобетонных конструкций и специализированных механических заводов.

В состав плоских арматурных изделий входят каркасы, сетки полок, торцевые сетки и отдельные стержни.

В спецификациях к арматурным и закладным изделиям дан класс стали без указания марки стали. В конкретных проектах должна быть указана марка стали арматуры и пластин закладных деталей в зависимости от условий эксплуатации в соответствии с главой СНиП II-21-75.

Указания по технологии изготовления, сборке, сварке арматурных изделий и закладных деталей разработаны в выпуске 0-4 „Указания по заводской технологии изготовления изделий".

Перечень выпусков входящих в состав серии 1.020-1, приведен в выпуске 0-0.

Инв. № подл. | Подпись и дата | Взам. инв. №

Нач. отд.	Вольнский		25.03
Нормокон.	Васильева		24.03
ГИП	Григорев		24.03
Рук. груп.	Осина		24.03
Рук. груп.	Острова		24.03
Проверил	Носова		24.03
Разработ	Лукина		24.03

1.020-1.3-7 0.0.0.0 ПЗ

Пояснительная записка

Стадия	Лист	Листов
Р		1

ЦНИИЭП торгово-бытовых зданий и туристских комплексов

Копировал Захарова 17526 3 Формат 12

ФОРМАТ	ЗОНА	ПОЗ.	ОБОЗНАЧЕНИЕ	НАИМЕНОВАНИЕ	КОЛ НА ИСПОЛН. 1.020-1.3-7 0.0.1.0-																		ПРИМЕЧАНИЕ
					–	01	02	03	04	05	06	07	08	09	10	11	12	13	14	15	16	17		
				ДОКУМЕНТАЦИЯ:																			
11			1.020-1.3-7 0.0.1.0 СВ	СВОРОЧНЫЙ ЧЕРТЕЖ	*	*	*	*	*	*	*	*	*	*	*	*	*	*	*	*	*	*	
				СВОРОЧНЫЕ ЕДИНИЦЫ:																			
11		1	1.020-1.3-7 0.0.3.0-18	КАРКАС ПЛОСКИЙ КР-89	1	–	–	–	–	–	–	1											
			1.020-1.3-7 0.0.3.0-19	КАРКАС ПЛОСКИЙ КР-90	–	1																	
			1.020-1.3-7 0.0.3.0-20	КАРКАС ПЛОСКИЙ КР-91	–	–	1																
			1.020-1.3-7 0.0.3.0-14	КАРКАС ПЛОСКИЙ КР-85	–	–	–	1	–	–	–	–	–	1									
			1.020-1.3-7 0.0.3.0-15	КАРКАС ПЛОСКИЙ КР-86	–	–	–	–	1														
			1.020-1.3-7 0.0.3.0-16	КАРКАС ПЛОСКИЙ КР-87	–	–	–	–	–	1													
			1.020-1.3-7 0.0.3.0-27	КАРКАС ПЛОСКИЙ КР-98	–	–	–	–	–	–	1												
			1.020-1.3-7 0.0.3.0-17	КАРКАС ПЛОСКИЙ КР-88	–	–	–	–	–	–	–	–	1										
			1.020-1.3-7 0.0.2.0-30	КАРКАС ПЛОСКИЙ КР-31	–	–	–	–	–	–	–	–	–	–	1	1							
			1.020-1.3-7 0.0.2.0-31	КАРКАС ПЛОСКИЙ КР-32	–	–	–	–	–	–	–	–	–	–	–	–	1						
			1.020-1.3-7 0.0.2.0-26	КАРКАС ПЛОСКИЙ КР-27	–	–	–	–	–	–	–	–	–	–	–	–	–	1					
			1.020-1.3-7 0.0.2.0-27	КАРКАС ПЛОСКИЙ КР-28	–	–	–	–	–	–	–	–	–	–	–	–	–	–	1				
			1.020-1.3-7 0.0.2.0-28	КАРКАС ПЛОСКИЙ КР-29	–	–	–	–	–	–	–	–	–	–	–	–	–	–	–	1			
			1.020-1.3-7 0.0.2.0-32	КАРКАС ПЛОСКИЙ КР-33	–	–	–	–	–	–	–	–	–	–	–	–	–	–	–	–	1		
			1.020-1.3-7 0.0.2.0-29	КАРКАС ПЛОСКИЙ КР-30	–	–	–	–	–	–	–	–	–	–	–	–	–	–	–	–	–	1	
				ДЕТАЛИ:																			МАССА, КГ
				ГОСТ 5.1459-72*																			
	ВЧ	2		Ф12 AIII L=1930	–	–	–	–	–	–	–	–	–	–	1	–	–	–	–	–	–	–	1.713
				Ф12 AIII L=2100	–	–	–	–	–	–	–	–	–	–	–	–	–	–	1	–	–	–	1.864
				Ф12 AIII L=2000	–	–	–	–	–	–	–	–	–	–	–	–	–	–	–	1	–	–	1.776
				Ф14 AIII L=3540	–	–	–	–	–	–	1	–	–	–	–	–	–	–	–	–	–	–	4.278
				Ф14 AIII L=3500	–	–	–	–	–	–	–	1	–	–	–	–	–	–	–	–	–	–	4.229
				Ф14 AIII L=3700	–	–	–	–	–	–	–	–	1	1	–	–	–	–	–	–	–	–	4.471
				Ф14 AIII L=2510	–	–	–	–	–	–	–	–	–	–	–	1	–	–	–	–	–	–	3.033
				Ф14 AIII L=2300	–	–	–	–	–	–	–	–	–	–	–	–	–	1	–	–	–	–	2.779
				Ф14 AIII L=2980	–	–	–	–	–	–	–	–	–	–	–	–	–	–	–	–	1	–	3.601
				Ф14 AIII L=3200	–	–	–	–	–	–	–	–	–	–	–	–	–	–	–	–	–	1	3.867
				Ф16 AIII L=3400	1	–	–	–	–	–	–	–	–	–	–	–	–	–	–	–	–	–	5.366
				Ф16 AIII L=3600	–	1	–	1	–	–	–	–	–	–	–	–	–	–	–	–	–	–	5.682
				Ф16 AIII L=2650	–	–	1	–	–	–	–	–	–	–	–	–	–	–	–	–	–	–	4.183
				Ф16 AIII L=3760	–	–	–	–	1	–	–	–	–	–	–	–	–	–	–	–	–	–	5.935
				Ф16 AIII L=2800	–	–	–	–	–	1	–	–	–	–	–	–	–	–	–	–	–	–	4.419
				Ф16 AIII L=2660	–	–	–	–	–	–	–	–	–	–	–	–	1	–	–	–	–	–	4.198

НАЧ ОТД	ВОЛЫНСКИЙ		24.03
Н КОНТР	ЛУКИНА		23.03
ГИП	ПРИГОРЕВ		23.03
РУК. ГР.	ОСТРОВА		23.03
РУК. ГР	ОСИНА		23.03
ПРОВЕРИЛ	ВАСИЛЬЕВА		23.03
РАЗРАБ.	НОСОВА		23.03

1.020-1.3-7 0.0.1.0

КАРКАС УКРУПНИТЕЛЬНОЙ СБОРКИ СКР

СТАДИЯ	ЛИСТ	ЛИСТОВ
Р		1

ЦНИИЭП торгово-бытовых зданий и туристских комплексов

ЭПВЦ КиевЗНИИЭП | ОПЕРАТОР ТПП КОРТ | ПИНЧУК

ИНВ №ПОДЛ | ПОДП И ДАТА | ВЗАМ ИНВ №

17525 4 ФОРМАТ А2

РИС 1

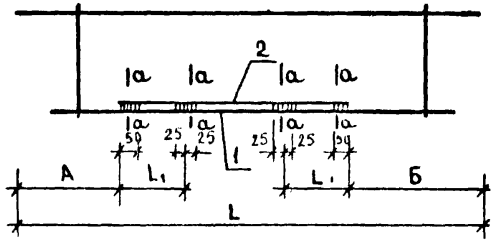

РИС. 2

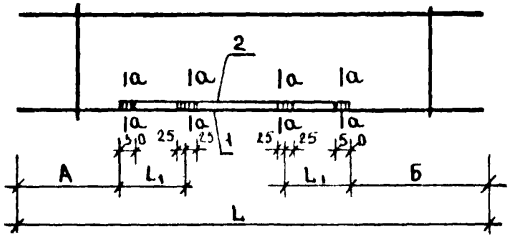

ОБОЗНАЧЕНИЕ	МАРКА	РИС	А	Б	L	L_1	МАССА
1.020-1.3-7 0.0.1.0	СКР-6	2	240	800	4440	1130	17.9
-01	СКР-7	2	340	500	4440	1200	22,1
-02	СКР-8	2	790	1000	4440	880	26,8
-03	СКР-1	2	230	770	4600	1200	19. 0
-04	СКР-2	2	340	500	4600	1250	23, 3
-05	СКР-3	2	800	1000	4600	940	28, 2
-06	СКР-9	2	220	680	4440	1180	15, 1
-07	СКР-10	2	260	680	4440	1180	16 7
-08	СКР-4	2	200	700	4600	1230	16, 1
-09	СКР-5	2	240	660	4600	1230	17, 8
-10	СКР-15	1	810	1170	4040	650	15.7
-11	СКР-16	1	640	890	4040	840	17.0
-12	СКР-17	1	580	800	4040	890	20.1
-13	СКР-11	1	740	1100.	4140	770	18.2
-14	СКР-12	1	900	1140	4140	700	18.1
-15	СКР-13	1	970	1170	4140	670	21.4
-16	СКР-18	1	210	850	4040	1000	11.5
-17	СКР-14	1	140	800	4140	1060	11.9

а – а

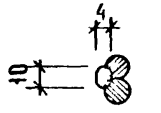

При сборке каркаса укрупнительной сборки СКР-по рис.2 плоский каркас КР- ориентирован согласно бирке на нижнем стержне.

НАЧ.ОТД	ВОЛЫНСКИЙ		25.03
Н.КОНТР	СТЕПАНОВ		24.03
ГИП	ПРИГОРЕВ		24.03
РУК. ГР	ОСИНА		24.03
РУК. ГР	ОСТРОВА		24.03
ПРОВЕРИЛ	НОСОВА		24.03
РАЗРАБ	БАСПАЛЬЕВА		24.03

1020-13-7 0010 СБ

КАРКАС УКРУПНИТЕЛЬНОЙ СБОРКИ СКР

СТАДИЯ	МАССА	МАСШТАБ
Р	СМ ТАБЛ	
ЛИСТ	ЛИСТОВ 1	

ЦНИИЭП ТОРГОВО-БЫТОВЫХ ЗДАНИЙ И ТУРИСТСКИХ КОМПЛЕКСОВ

КОПИРОВАЛ СКОМОРОХОВА ФОРМАТ 12

ФОРМАТ	ЗОНА	ПОЗ	ОБОЗНАЧЕНИЕ	НАИМЕНОВАНИЕ	КОЛ НА ИСПОЛН. 1.020-1.3-7 0.0.2.0-																				ПРИМЕЧАНИЕ
					-	01	02	03	04	05	06	07	08	09	10	11	12	13	14	15	16	17	18	19	
11			1.020-1.3-7 0.0.2.0 СВ	ДОКУМЕНТАЦИЯ: СБОРОЧНЫЙ ЧЕРТЕЖ	*	*	*	*	*	*	*	*	*	*	*	*	*	*	*	*	*	*	*	*	
				ДЕТАЛИ:																					МАССА,КГ
				ГОСТ 5781-75																					
ВЧ		1		Ф8АШ L=5640	-	-	-	-	-	-	-	-	-	1	1	1	-	1	1	-	-	-	-	-	2.225
				Ф8АШ L=5540	-	-	-	-	-	-	-	-	-	-	-	-	-	-	-	1	1	-	-	-	2.186
				ГОСТ 5.1459-72*																					
				Ф16АШ L=6840	1	1	1	-	-	-	-	-	-	-	-	-	-	-	-	-	-	-	-	-	10.80
				Ф16АШ L=6740	-	-	-	1	-	-	-	1	1	-	-	-	-	-	-	-	-	-	-	-	10.64
				Ф16АШ L=5640	-	-	-	-	-	-	-	-	-	-	-	-	1	-	-	-	-	-	-	-	8.902
				Ф16АШ L=5540	-	-	-	-	-	-	-	-	-	-	-	-	-	-	-	-	-	1	-	1	8.744
				Ф18АШ L=6740	-	-	-	-	1	-	-	-	-	-	-	-	-	-	-	-	-	-	-	-	13.46
				Ф22АШ L=6740	-	-	-	-	-	1	-	-	-	-	-	-	-	-	-	-	-	-	-	-	20.11
				Ф22АШ L=5540	-	-	-	-	-	-	-	-	-	-	-	-	-	-	-	-	-	-	1	-	16.53
				Ф32АШ L=6740	-	-	-	-	-	-	1	-	-	-	-	-	-	-	-	-	-	-	-	-	42.55
				ГОСТ 5781-75																					
ВЧ		2		Ф8АШ L=6520	1	-	-	-	-	-	-	-	-	-	-	-	-	-	-	-	-	-	-	-	2.573
				Ф8АШ L=6420	-	-	-	1	-	-	-	-	-	-	-	-	-	-	-	-	-	-	-	-	2.533
				Ф8АШ L=5320	-	-	-	-	-	-	-	-	-	1	1	-	1	-	-	-	-	-	-	-	2.099
				Ф8АШ L=5220	-	-	-	-	-	-	-	-	-	-	-	-	-	-	-	1	-	-	-	1	2.060
				ГОСТ 5.1459-72*																					
				Ф10АШ L=6520	-	-	1	-	-	-	-	-	-	-	-	-	-	-	-	-	-	-	-	-	4.020
				Ф10АШ L=5320	-	-	-	-	-	-	-	-	-	-	-	1	-	1	-	-	-	-	-	-	3.280
				Ф10АШ L=5220	-	-	-	-	-	-	-	-	-	-	-	-	-	-	-	-	1	-	-	-	3.218
				Ф12АШ L=6420	-	-	-	-	-	1	-	1	-	-	-	-	-	-	-	-	-	-	-	-	5.700
				Ф12АШ L=5320	-	-	-	-	-	-	-	-	-	-	-	-	-	-	1	-	-	-	-	-	4.723
				Ф14АШ L=6420	-	-	-	-	1	-	-	-	-	-	-	-	-	-	-	-	-	-	-	-	7.758
				Ф14АШ L=5220	-	-	-	-	-	-	-	-	-	-	-	-	-	-	-	-	-	-	1	-	6.308
				Ф16АШ L=6520	-	1	-	-	-	-	-	-	-	-	-	-	-	-	-	-	-	-	-	-	10.29
				Ф16АШ L=6420	-	-	-	-	-	-	-	-	1	-	-	-	-	-	-	-	-	-	-	-	10.13
				Ф16АШ L=5220	-	-	-	-	-	-	-	-	-	-	-	-	-	-	-	-	-	1	-	-	8.239
				Ф18АШ L=6420	-	-	-	-	-	-	1	-	-	-	-	-	-	-	-	-	-	-	-	-	12.82
				ГОСТ 5781-75																					
ВЧ		3		Ф6АШ L=430	-	-	-	-	-	-	-	-	-	27	-	-	-	26	-	-	-	-	-	-	0.095
				Ф8АШ L=430	32	32	32	32	32	33	-	32	32	-	26	26	27	-	26	26	26	-	-	26	0.170
				ГОСТ 5.1459-72*																					
				Ф10АШ L=430	-	-	-	-	-	-	-	-	-	-	-	-	-	-	-	-	-	26	-	-	0.265
				Ф12АШ L=430	-	-	-	-	-	-	32	-	-	-	-	-	-	-	-	-	-	-	26	-	0.382

НА ГОТД.	ВОЛЫНСКИЙ	[signature]	24.03
Н.КОНТР.	ЛУКИНА	[signature]	23.03
ГИП	ПРИГОРЕВ	[signature]	23.03
РУК. ГР.	ОСТРОВА	[signature]	23.03
РУК. ГР.	ОСИНА	[signature]	23.03
ПРОВЕРИЛ	ВАСИЛЬЕВА	[signature]	23.03
РАЗРАБ.	НОСОВА	[signature]	23.03

1.020-1.3-7 0.0.2.0

КАРКАС ПЛОСКИЙ КР

СТАДИЯ	ЛИСТ	ЛИСТОВ
Р	1	4

ЦНИИЭП торгово-бытовых зданий и туристских комплексов

ЭПВЦ КиевЗНИИЭП

ОПЕРАТОР ГЛП КОРТ

ФОРМАТ	ЗОНА	ПОЗ.	ОБОЗНАЧЕНИЕ	НАИМЕНОВАНИЕ	КОЛ НА ИСПОЛН 1.020-1.3-7 0.0.2.0-																			ПРИМЕЧАНИЕ
					20	21	22	23	24	25	26	27	28	29	30	31	32	33	34	35	36	37	38	39	
11			1.020-1.3-7 0.0.2.0 СБ	ДОКУМЕНТАЦИЯ: СБОРОЧНЫЙ ЧЕРТЕЖ	*	*	*	*	*	*	*	*	*	*	*	*	*	*	*	*	*	*	*	*	
				ДЕТАЛИ:																					МАССА,КГ
				ГОСТ 5781-75																					
ВЧ		1		Ф8АШ L=4140	-	-	-	-	-	-	1	1	1	1	-	-	-	-	-	-	-	-	-	-	1.634
				Ф8АШ L=4040	-	-	-	-	-	-	-	-	-	-	1	1	1	-	-	-	-	-	-	-	1.594
				Ф8АШ L=2640	-	-	-	-	-	-	-	-	-	-	-	-	-	1	1	1	1	-	-	-	1.042
				Ф8АШ L=2540	-	-	-	-	-	-	-	-	-	-	-	-	-	-	-	-	-	1	1	-	1.002
				ГОСТ 5.1459-72*																					
				Ф10АШ L=5540	-	-	1	-	-	1	-	-	-	-	-	-	-	-	-	-	-	-	-	-	3.416
				Ф10АШ L=2540	-	-	-	-	-	-	-	-	-	-	-	-	-	-	-	-	-	-	-	1	1.566
				Ф16АШ L=5540	-	-	-	1	1	-	-	-	-	-	-	-	-	-	-	-	-	-	-	-	8.744
				Ф20АШ L=5540	-	1	-	-	-	-	-	-	-	-	-	-	-	-	-	-	-	-	-	-	13.66
				Ф25АШ L=5540	1	-	-	-	-	-	-	-	-	-	-	-	-	-	-	-	-	-	-	-	21.35
				ГОСТ 5781-75																					
ВЧ		2		Ф8АШ L=5220	-	-	1	-	-	-	-	-	-	-	-	-	-	-	-	-	-	-	-	-	2.060
				ГОСТ 5.1459-72*																					
				Ф10АШ L=5220	-	1	-	-	-	1	-	-	-	-	-	-	-	-	-	-	-	-	-	-	3.218
				Ф12АШ L=5220	1	-	-	-	1	-	-	-	-	-	-	-	-	-	-	-	-	-	-	-	4.634
				Ф12АШ L=2320	-	-	-	-	-	-	-	-	-	-	-	-	-	-	-	-	1	-	-	-	2.060
				Ф14АШ L=5220	-	-	-	1	-	-	-	-	-	-	-	-	-	-	-	-	-	-	-	-	6.308
				Ф14АШ L=3820	-	-	-	-	-	-	-	-	-	1	-	-	-	-	-	-	-	-	-	-	4.616
				Ф14АШ L=3720	-	-	-	-	-	-	-	-	-	-	-	-	1	-	-	-	-	-	-	-	4.495
				Ф14АШ L=2320	-	-	-	-	-	-	-	-	-	-	-	-	-	1	-	-	-	-	-	-	2.804
				Ф14АШ L=2220	-	-	-	-	-	-	-	-	-	-	-	-	-	-	-	-	-	-	1	-	2.683
				Ф16АШ L=2320	-	-	-	-	-	-	-	-	-	-	-	-	-	-	1	-	-	-	-	-	3.662
				Ф16АШ L=2220	-	-	-	-	-	-	-	-	-	-	-	-	-	-	-	-	-	1	-	-	3.504
				Ф18АШ L=2320	-	-	-	-	-	-	-	-	-	-	-	-	-	-	-	1	-	-	-	-	4.634
				Ф20АШ L=3820	-	-	-	-	-	-	1	-	-	-	-	-	-	-	-	-	-	-	-	-	9.421
				Ф20АШ L=3720	-	-	-	-	-	-	-	-	-	-	1	-	-	-	-	-	-	-	-	-	9.174
				Ф22АШ L=3820	-	-	-	-	-	-	-	1	-	-	-	-	-	-	-	-	-	-	-	-	11.40
				Ф22АШ L=3720	-	-	-	-	-	-	-	-	-	-	-	1	-	-	-	-	-	-	-	-	11.10
				Ф22АШ L=2220	-	-	-	-	-	-	-	-	-	-	-	-	-	-	-	-	-	-	-	1	6.625
				Ф25АШ L=3820	-	-	-	-	-	-	-	-	1	-	-	-	-	-	-	-	-	-	-	-	14.72
				ГОСТ 5781-75																					
ВЧ		3		Ф6АШ L=430	-	-	-	-	-	-	-	-	-	19	-	-	19	15	-	-	12	-	-	-	0.095
				Ф8АШ L=430	-	-	26	-	-	-	19	19	19	-	19	19	-	-	12	12	-	12	12	-	0.170
				ГОСТ 5.1459-72*																					
				Ф10АШ L=430	-	26	-	-	-	26	-	-	-	-	-	-	-	-	-	-	-	-	-	12	0.265
				Ф12АШ L=430	26	-	-	-	26	-	-	-	-	-	-	-	-	-	-	-	-	-	-	-	0.382
				Ф14АШ L=430	-	-	-	26	-	-	-	-	-	-	-	-	-	-	-	-	-	-	-	-	0.520

ФОРМАТ	ЗОНА	ПОЗ	ОБОЗНАЧЕНИЕ	НАИМЕНОВАНИЕ	КОЛ НА ИСПОЛН 1.020-1.3-7 0.0.2.0-																			ПРИМЕЧАНИЕ
					40	41	42	43	44	45	46	47	48	49	50	51	52	53	54	55	56	57	58	59	
11			1.020-1.3-7 0.0.2.0 СВ	ДОКУМЕНТАЦИЯ: СБОРОЧНЫЙ ЧЕРТЕЖ	*	*	*	*	*	*	*	*	*	*	*	*	*	*	*	*	*	*	*	*	
				ДЕТАЛИ: ГОСТ 5781-75																				МАССА, КГ
ВЧ		1		Ф8АШ L=2540	-	-	1	-	-	-	-	-	-	-	-	-	-	1	-	1	1	-	1	1	1.002
				Ф8АШ L=5540	-	-	-	-	-	-	1	-	-	1	-	-	-	-	-	-	-	-	-	-	2.186
				ГОСТ 5.1459-72*																					
				Ф10АШ L=2540	1	1	-	-	-	-	-	-	-	-	-	-	-	-	-	-	-	1	-	-	1.566
				Ф10АШ L=5540	-	-	-	-	-	-	-	-	-	-	-	1	1	-	-	-	-	-	-	-	3.416
				Ф12АШ L=2540	-	-	-	-	-	-	-	-	-	-	-	-	-	-	1	-	-	-	-	-	2.255
				Ф16АШ L=8540	-	-	-	1	1	1	-	-	-	-	-	-	-	-	-	-	-	-	-	-	13.48
				Ф16АШ L=5540	-	-	-	-	-	-	-	1	-	-	1	-	-	-	-	-	-	-	-	-	8.744
				Ф28АШ L=5540	-	-	-	-	-	-	-	-	1	-	-	-	-	-	-	-	-	-	-	-	26.78
				ГОСТ 5781-75																					
ВЧ		2		Ф8АШ L=5220	-	-	-	-	-	-	1	-	-	-	-	-	1	-	-	-	-	-	-	-	2.060
				ГОСТ 5.1459-72*																					
				Ф10АШ L=8220	-	-	-	-	-	1	-	-	-	-	-	-	-	-	-	-	-	-	-	-	5.068
				Ф10АШ L=5220	-	-	-	-	-	-	-	1	-	1	-	1	-	-	-	-	-	-	-	-	3.218
				Ф12АШ L=2220	1	-	-	-	-	-	-	-	-	-	-	-	-	-	-	-	-	-	-	1	1.971
				Ф12АШ L=8220	-	-	-	-	1	-	-	-	-	-	-	-	-	-	-	-	-	-	-	-	7.298
				Ф12АШ L=5220	-	-	-	-	-	-	-	-	-	-	1	-	-	-	-	-	-	-	-	-	4.634
				Ф14АШ L=2220	-	-	-	-	-	-	-	-	-	-	-	-	-	-	-	1	-	-	1	-	2.683
				Ф16АШ L=8220	-	-	-	1	-	-	-	-	-	-	-	-	-	-	-	-	-	-	-	-	12.97
				Ф16АШ L=2220	-	-	-	-	-	-	-	-	-	-	-	-	-	-	-	-	-	1	-	-	3.504
				Ф18АШ L=2220	-	-	1	-	-	-	-	-	-	-	-	-	-	1	-	-	-	-	-	-	4.435
				Ф18АШ L=5220	-	-	-	-	-	-	-	-	1	-	-	-	-	-	-	-	-	-	-	-	10.43
				Ф20АШ L=2220	-	1	-	-	-	-	-	-	-	-	-	-	-	-	-	-	1	-	-	-	5.475
				Ф25АШ L=2220	-	-	-	-	-	-	-	-	-	-	-	-	-	-	1	-	-	-	-	-	8.554
				ГОСТ 5781-75																					
ВЧ		3		Ф6АШ L=430	12	-	-	-	-	-	-	-	-	-	-	-	-	-	-	-	-	-	-	-	0.095
				Ф6АШ L=580	-	-	-	-	-	-	-	-	-	-	-	-	-	-	-	15	-	-	-	-	0.129
				Ф8АШ L=430	-	-	11	-	-	-	-	-	-	-	-	-	-	-	-	-	-	-	-	-	0.170
				Ф8АШ L=580	-	-	-	-	-	-	32	-	-	27	30	-	26	15	-	-	15	-	11	11	0.229
				ГОСТ 5.1459-72*																					
				Ф10АШ L=430	-	11	-	-	-	-	-	-	-	-	-	-	-	-	-	-	-	-	-	-	0.265
				Ф10АШ L=580	-	-	-	-	-	42	-	28	-	-	-	26	-	-	-	-	-	11	-	-	0.358
				Ф12АШ L=580	-	-	-	-	42	-	-	-	27	-	-	-	-	-	15	-	-	-	-	-	0.515
				Ф14АШ L=580	-	-	-	42	-	-	-	-	-	-	-	-	-	-	-	-	-	-	-	-	0.701

ЭПВЦ КиевЗНИИЭП
ОПЕРАТОР ТПП КОРТ
ПИНЧУК

ВЗАМ. ИНВ №
ПОДП. И ДАТА
ИНВ. № ПОДЛ

1.020-1.3-7 0.0.2.0

ЛИСТ 3

17526 8

ФОРМАТ 12

ФОРМАТ	ЗОНА	ПОЗ	ОБОЗНАЧЕНИЕ	НАИМЕНОВАНИЕ	КОЛ НА ИСПОЛН 1.020-1.3-7 0.0.2.0- 60	61	ПРИМЕЧАНИЕ
11			1.020-1.3-7 0.0.2.0 СБ	ДОКУМЕНТАЦИЯ: СБОРОЧНЫЙ ЧЕРТЕЖ	*	*	
				ДЕТАЛИ: ГОСТ 5781-75			МАССА, КГ
ВЧ		1		Ф8АШ L=2640	1	-	1.042
				Ф8АШ L=2540	-	1	1.002
				ГОСТ 5.1459-72*			
ВЧ		2		Ф16АШ L=2320	1	-	3.662
				Ф20АШ L=2220	-	1	5.475
				ГОСТ 5781-75			
ВЧ		3		Ф6АШ L=430	15	-	0.095
				Ф8АШ L=430	-	15	0.170

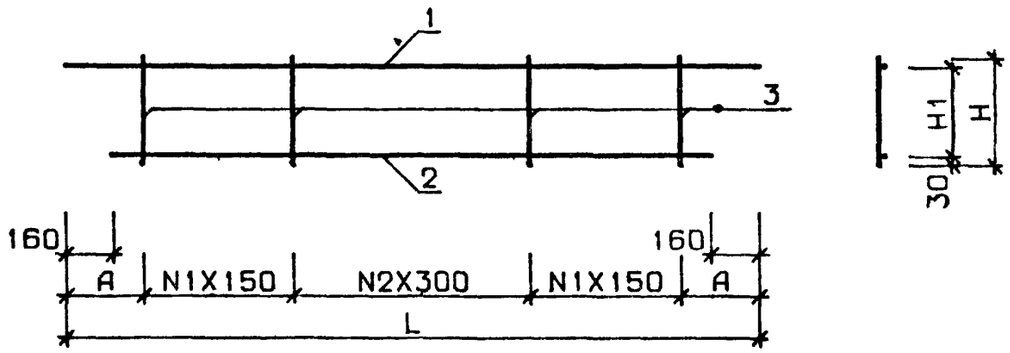

ОБОЗНАЧЕНИЕ	МАРКА	L	H	H1	A	N1	N2	МАССА
1.020-1.3-7 0.0.2.0	КР-1	6840	430	370	270	10	11	18.8
-01	КР-2	6840	430	370	270	10	11	26.5
-02	КР-3	6840	430	370	270	10	11	20.2
-03	КР-4	6740	430	370	220	10	11	18.6
-04	КР-5	6740	430	370	220	10	11	26.7
-05	КР-6	6740	430	370	220	11	10	31.4
-06	КР-7	6740	430	360	220	10	11	67.6
-07	КР-8	6740	430	370	220	10	11	21.8
-08	КР-9	6740	430	370	220	10	11	26.2
-09	КР-10	5640	430	370	270	9	8	6.9
-10	КР-11	5640	430	370	270	8	9	8.7
-11	КР-12	5640	430	370	270	8	9	9.9
-12	КР-13	5640	430	370	270	9	8	15.6
-13	КР-14	5640	430	370	270	8	9	8.0
-14	КР-15	5640	430	370	270	8	9	11.4

ПИНЧУК

ОПЕРАТОР ТЛП КОРТ

ЭПВЦ КиевЗНИИЭП

ВЗАМ. ИНВ №

ПОДП. И ДАТА

ИНВ. № ПОДЛ

НАЧ. ОТД.	ВОЛЫНСКИЙ		24.03
Н.КОНТР	ЛУКИНА		23.03
ГИП.	ПРИГОРЕВ		23.03
РУК. ГР	ОСТРОВА		23.03
РУК. ГР.	ОСИНА		23.03
ПРОВЕРИЛ	НОСОВА		23.03
РАЗРАБ.	ВАСИЛЬЕВА		23.03

1.020-1.3-7 0.0.2.0 СБ

КАРКАС ПЛОСКИЙ КР

СТАДИЯ	МАССА	МАСШТАБ
Р	СМ ТАБЛ	

ЛИСТ 1 ЛИСТОВ 3

ЦНИИЭП торгово бытовых зданий и туристских комплексов

ОБОЗНАЧЕНИЕ	МАРКА	L	H	H1	A	N1	N2	МАССА
1.020-1.3-7 0.0.2.0-15	КР-16	5540	430	370	220	8	9	8.7
-16	КР-17	5540	430	370	220	8	9	9.8
-17	КР-18	5540	430	370	220	8	9	23.9
-18	КР-19	5540	430	370	220	8	9	32.8
-19	КР-20	5540	430	370	220	8	9	15.2
-20	КР-21	5540	430	370	220	8	9	35.9
-21	КР-22	5540	430	370	220	8	9	23.8
-22	КР-23	5540	430	370	220	8	9	9.9
-23	КР-24	5540	430	370	220	8	9	28.6
-24	КР-25	5540	430	370	220	8	9	23.3
-25	КР-26	5540	430	370	220	8	9	13.5
-26	КР-27	4140	430	370	270	6	6	15.5
-27	КР-28	4140	430	370	270	6	6	16.3
-28	КР-29	4140	430	370	270	6	6	19.6
-29	КР-30	4140	430	370	270	6	6	8.1
-30	КР-31	4040	430	370	220	6	6	14.0
-31	КР-32	4040	430	370	220	6	6	15.9
-32	КР-33	4040	430	370	220	6	6	7.9
-33	КР-34	2640	430	370	270	7	-	5.3
-34	КР-35	2640	430	370	270	4	3	6.7
-35	КР-36	2640	430	370	270	4	3	7.7
-36	КР-37	2640	430	370	270	4	3	4.2
-37	КР-38	2540	430	370	220	4	3	6.5
-38	КР-39	2540	430	370	220	4	3	5.7
-39	КР-40	2540	430	370	220	4	3	11.4
-40	КР-41	2540	430	370	220	4	3	4.7
-41	КР-42	2540	430	370	220	3	4	10.0
-42	КР-43	2540	430	370	220	3	4	7.3
-43	КР-44	8540	580	520	220	14	13	55.9
-44	КР-45	8540	580	520	220	14	13	42.4

ПИНЧУК

ОПЕРАТОР ТЛП КОРТ

ЭПВЦ КиевЗНИИЭП

ВЗАМ. ИНВ №

ПОДП. И ДАТА

ИНВ № ПОДЛ

1.020-1.3-7 0.0.2.0 СБ

ЛИСТ 2

17526 10

ФОРМАТ А

ОБОЗНАЧЕНИЕ	МАРКА	L	H	H1	A	N1	N2	МАССА
1.020-1.3-7 0.0.2.0-45	КР-46	8540	580	520	220	14	13	33.6
-46	КР-47	5540	580	520	220	14	3	11.6
-47	КР-48	5540	580	520	220	10	7	22.0
-48	КР-49	5540	580	510	220	9	8	51.1
-49	КР-50	5540	580	520	220	9	8	11.6
-50	КР-51	5540	580	520	220	12	5	20.2
-51	КР-52	5540	580	520	220	8	9	16.3
-52	КР-53	5540	580	520	220	8	9	11.7
-53	КР-54	2540	580	520	220	7	-	8.9
-54	КР-55	2540	580	520	220	7	-	18.5
-55	КР-56	2540	580	520	220	7	-	5.6
-56	КР-57	2540	580	520	220	7	-	9.9
-57	КР-58	2540	580	520	220	3	4	9.0
-58	КР-59	2540	580	520	220	3	4	6.2
-59	КР-60	2540	580	520	220	3	4	5.5
-60	КР-61	2640	430	370	270	7	-	6.1
-61	КР-62	2540	430	370	220	7	-	9.0

ЭПВЦ КиевЗНИИЭП
ОПЕРАТОР ТЛП КОРТ
ВЗАМ ИНВ №
ПОДП И ДАТА
ИНВ № ПОДЛ

ФОРМАТ	ЗОНА	ПОЗ.	ОБОЗНАЧЕНИЕ	НАИМЕНОВАНИЕ	КОЛ НА ИСПОЛН. 1.020-1.3-7 0.0.3.0-																			ПРИМЕЧАНИЕ
					–	01	02	03	04	05	06	07	08	09	10	11	12	13	14	15	16	17	18	19	
11			1.020-1.3-7 0.0.3.0 СВ	ДОКУМЕНТАЦИЯ: СБОРОЧНЫЙ ЧЕРТЕЖ	*	*	*	*	*	*	*	*	*	*	*	*	*	*	*	*	*	*	*	*	
				ДЕТАЛИ:																				
				ГОСТ 5781-75																				МАССА, КГ
	ВЧ	1		Ф8 АШ L=4600	–	–	–	–	–	–	–	–	–	–	–	–	–	–	1	1	1	1	–	–	1.815
				Ф8 АШ L=4440	–	–	–	–	–	–	–	–	–	–	–	–	–	–	–	–	–	–	1	1	1.752
				ГОСТ 5.1459-72*																				
				Ф10 АШ L=6070	–	–	–	–	–	–	–	–	–	1	–	–	–	–	–	–	–	–	–	–	3.742
				Ф10 АШ L=5920	–	–	–	–	–	–	–	–	–	–	–	–	1	–	–	–	–	–	–	–	3.650
				Ф12 АШ L=7270	–	–	1	–	–	–	–	–	–	–	–	–	–	–	–	–	–	–	–	–	6.454
				Ф12 АШ L=7120	–	–	–	–	–	–	1	–	–	–	–	–	–	–	–	–	–	–	–	–	6.321
				Ф12 АШ L=6070	–	–	–	–	–	–	–	–	–	–	1	–	–	–	–	–	–	–	–	–	5.389
				Ф12 АШ L=5920	–	–	–	–	–	–	–	–	–	–	–	–	–	1	–	–	–	–	–	–	5.256
				Ф16 АШ L=7270	–	–	–	1	–	–	–	–	–	–	–	–	–	–	–	–	–	–	–	–	11.47
				Ф16 АШ L=7120	–	–	–	–	–	–	–	1	–	–	–	–	–	–	–	–	–	–	–	–	11.24
				Ф16 АШ L=6070	–	–	–	–	–	–	–	–	1	–	–	–	–	–	–	–	–	–	–	–	9.581
				Ф16 АШ L=5920	–	–	–	–	–	–	–	–	–	–	–	1	–	–	–	–	–	–	–	–	9.344
				Ф20 АШ L=7270	–	1	–	–	–	–	–	–	–	–	–	–	–	–	–	–	–	–	–	–	17.93
				Ф20 АШ L=7120	–	–	–	–	–	1	–	–	–	–	–	–	–	–	–	–	–	–	–	–	17.56
				Ф25 АШ L=7270	1	–	–	–	–	–	–	–	–	–	–	–	–	–	–	–	–	–	–	–	28.01
				Ф25 АШ L=7120	–	–	–	–	1	–	–	–	–	–	–	–	–	–	–	–	–	–	–	–	27.44
				ГОСТ 5781-75																				
	ВЧ	2		Ф8 АШ L=7270	–	1	–	1	–	–	–	–	–	–	–	–	–	–	–	–	–	–	–	–	2.869
				Ф8 АШ L=7120	–	–	–	–	–	1	–	1	–	–	–	–	–	–	–	–	–	–	–	–	2.809
				Ф8 АШ L=6070	–	–	–	–	–	–	–	–	1	1	–	–	–	–	–	–	–	–	–	–	2.395
				Ф8 АШ L=5920	–	–	–	–	–	–	–	–	–	–	–	1	1	–	–	–	–	–	–	–	2.336
				ГОСТ 5.1459-72*																				
				Ф10 АШ L=7270	1	–	–	–	–	–	–	–	–	–	–	–	–	–	–	–	–	–	–	–	4.482
				Ф10 АШ L=7120	–	–	–	–	1	–	–	–	–	–	–	–	–	–	–	–	–	–	–	–	4.390
				Ф12 АШ L=7270	–	–	1	–	–	–	–	–	–	–	–	–	–	–	–	–	–	–	–	–	6.454
				Ф12 АШ L=7120	–	–	–	–	–	–	1	–	–	–	–	–	–	–	–	–	–	–	–	–	6.321
				Ф12 АШ L=6070	–	–	–	–	–	–	–	–	–	–	1	–	–	–	–	–	–	–	–	–	5.389
				Ф12 АШ L=5920	–	–	–	–	–	–	–	–	–	–	–	–	–	1	–	–	–	–	–	–	5.256
				Ф14 АШ L=4600	–	–	–	–	–	–	–	–	–	–	–	–	–	–	–	–	–	1	–	–	5.559
				Ф16 АШ L=4600	–	–	–	–	–	–	–	–	–	–	–	–	–	–	1	–	–	–	–	–	7.260
				Ф16 АШ L=4440	–	–	–	–	–	–	–	–	–	–	–	–	–	–	–	–	–	–	1	–	7.008
				Ф20 АШ L=4600	–	–	–	–	–	–	–	–	–	–	–	–	–	–	–	1	–	–	–	–	11.34
				Ф20 АШ L=4440	–	–	–	–	–	–	–	–	–	–	–	–	–	–	–	–	–	–	–	1	10.95
				Ф25 АШ L=4600	–	–	–	–	–	–	–	–	–	–	–	–	–	–	–	–	1	–	–	–	17.73
				ГОСТ 5781-75																				
	ВЧ	3		Ф8 АШ L=430	–	38	–	38	–	37	–	37	32	32	–	31	31	–	25	25	25	25	22	22	0.170
				ГОСТ 5.1459-72*																				
				Ф10 АШ L=430	38	–	–	–	37	–	–	–	–	–	–	–	–	–	–	–	–	–	–	–	0.265
				Ф12 АШ L=430	–	–	38	–	–	–	37	–	–	–	32	–	–	31	–	–	–	–	–	–	0.382

НАЧ ОТД	ВОЛЫНСКИЙ		24.03
Н КОНТР	НОСОВА		24.03
ГИП	ПРИГОРЕВ		23.03
РУК. ГР.	ОСТРОВА		23.03
РУК. ГР.	ОСИНА		23.03
ПРОВЕРИЛ	ВАСИЛЬЕВА		23.03
РАЗРАБ.	ЛУКИНА		23.03

1.020-1.3-7 0.0.3.0

КАРКАС
ПЛОСКИЙ КР

СТАДИЯ	ЛИСТ	ЛИСТОВ
Р	1	3

ЦНИИЭП торгово-бытовых зданий и туристских комплексов

ЭПВЦ КиевЗНИИЭП
ОПЕРАТОР ТЛП КОРТ
ПИНЧУК

ВЗАМ ИНВ №
ПОДП. И ДАТА
ИНВ №ПОДЛ.

ФОРМАТ	ЗОНА	ПОЗ.	ОБОЗНАЧЕНИЕ	НАИМЕНОВАНИЕ	КОЛ НА ИСПОЛН 1.020-1.3-7 0.0.3.0- 20	21	22	23	24	25	26	27	28	29	30	31	32	33	34	35	36	37	38	39	ПРИМЕЧАНИЕ
11			1.020-1.3-7 0.0.3.0 СВ	ДОКУМЕНТАЦИЯ: СБОРОЧНЫЙ ЧЕРТЕЖ	*	*	*	*	*	*	*	*	*	*	*	*	*	*	*	*	*	*	*	
				ДЕТАЛИ:																					МАССА, КГ
				ГОСТ 5781-75																					
ВЧ		1		Ф6 АШ L=2540	–	–	–	–	–	–	–	–	–	–	–	–	–	–	–	–	–	1	–	–	0.564
				Ф6 АШ L=5540	–	–	–	–	–	–	–	–	–	–	–	–	–	–	–	–	–	–	1	–	1.230
				Ф8 АШ L=4440	1	–	–	–	–	–	–	1	–	–	–	–	–	–	–	–	–	–	–	–	1.752
				Ф8 АШ L=3100	–	1	1	1	–	–	–	–	–	–	–	–	–	–	–	–	–	–	–	–	1.223
				Ф8 АШ L=2940	–	–	–	–	1	1	1	–	–	–	–	–	–	–	–	1	1	–	–	–	1.160
				Ф8 АШ L=6150	–	–	–	–	–	–	–	–	–	–	1	1	–	–	–	–	–	–	–	–	2.427
				Ф8 АШ L=5940	–	–	–	–	–	–	–	–	–	–	–	–	1	–	1	–	–	–	–	–	2.344
				ГОСТ 5.1459-72*																					
				Ф10 АШ L=5920	–	–	–	–	–	–	–	–	–	–	–	–	–	1	–	–	–	–	–	–	3.650
				Ф10 АШ L=6100	–	–	–	–	–	–	–	–	–	–	–	–	–	–	–	–	–	–	–	1	3.761
				Ф16 АШ L=8900	–	–	–	–	–	–	–	–	1	1	–	–	–	–	–	–	–	–	–	–	14.05
				ГОСТ 5781-75																					
ВЧ		2		Ф8 АШ L=8900	–	–	–	–	–	–	–	–	–	1	–	–	–	–	–	–	–	–	–	–	3.512
				Ф8 АШ L=6150	–	–	–	–	–	–	–	–	–	–	1	–	–	–	–	–	–	–	–	–	2.427
				Ф8 АШ L=5940	–	–	–	–	–	–	–	–	–	–	–	–	1	–	–	–	–	–	–	–	2.344
				ГОСТ 5.1459-72*																					
				Ф10 АШ L=8900	–	–	–	–	–	–	–	–	1	–	–	–	–	–	–	–	–	–	–	–	5.487
				Ф10 АШ L=5920	–	–	–	–	–	–	–	–	–	–	–	–	–	1	–	–	–	–	–	–	3.650
				Ф10 АШ L=6100	–	–	–	–	–	–	–	–	–	–	–	–	–	–	–	–	–	–	–	1	3.761
				Ф12 АШ L=6150	–	–	–	–	–	–	–	–	–	–	–	1	–	–	–	–	–	–	–	–	5.460
				Ф12 АШ L=5940	–	–	–	–	–	–	–	–	–	–	–	–	–	–	1	–	–	–	–	–	5.274
				Ф14 АШ L=3100	–	1	–	–	–	–	–	–	–	–	–	–	–	–	–	–	–	–	–	–	3.746
				Ф14 АШ L=2940	–	–	–	–	1	–	–	–	–	–	–	–	–	–	–	–	1	–	–	–	3.553
				Ф14 АШ L=4440	–	–	–	–	–	–	–	1	–	–	–	–	–	–	–	–	–	–	–	–	5.365
				Ф16 АШ L=3100	–	–	1	–	–	–	–	–	–	–	–	–	–	–	–	–	–	–	–	–	4.893
				Ф16 АШ L=2940	–	–	–	–	–	1	–	–	–	–	–	–	–	–	–	–	–	–	–	–	4.640
				Ф16 АШ L=2540	–	–	–	–	–	–	–	–	–	–	–	–	–	–	–	–	–	1	–	–	4.009
				Ф16 АШ L=5540	–	–	–	–	–	–	–	–	–	–	–	–	–	–	–	–	–	–	1	–	8.744
				Ф18 АШ L=2940	–	–	–	–	–	–	–	–	–	–	–	–	–	–	–	1	–	–	–	–	5.873
				Ф20 АШ L=3100	–	–	–	1	–	–	–	–	–	–	–	–	–	–	–	–	–	–	–	–	7.645
				Ф20 АШ L=2940	–	–	–	–	–	–	1	–	–	–	–	–	–	–	–	–	–	–	–	–	7.250
				Ф25 АШ L=4440	1	–	–	–	–	–	–	–	–	–	–	–	–	–	–	–	–	–	–	–	17.11
				ГОСТ 5781-75																					
БЧ		3		Ф6 АШ L=430	–	18	18	18	15	15	15	–	–	–	–	–	–	–	–	–	–	–	–	–	0.095
				Ф6 АШ L=580	–	–	–	–	–	–	–	–	–	–	–	–	–	–	–	16	16	–	–	–	0.129
				Ф6 АШ L=280	–	–	–	–	–	–	–	–	–	–	–	–	–	–	–	–	–	8	18	–	0.062
				Ф8 АШ L=430	22	–	–	–	–	–	–	22	–	–	–	–	–	–	–	–	–	–	–	–	0.170
				Ф8 АШ L=580	–	–	–	–	–	–	–	–	–	46	32	32	30	–	30	–	–	–	–	–	0.229
				ГОСТ 5.1459-72*																					
				Ф10 АШ L=580	–	–	–	–	–	–	–	–	46	–	–	–	–	30	–	–	–	–	–	32	0.358

ЭПВЦ КиевЗНИИЭП | ОПЕРАТОР ТЛП КОРТ | ЛИНЧУК

ФОРМАТ	ЗОНА	ПОЗ.	ОБОЗНАЧЕНИЕ	НАИМЕНОВАНИЕ	КОЛ НА ИСПОЛН 1.020-1.3-7 0.0.3.0- 40	41	42	43	ПРИМЕЧАНИЕ
				ДОКУМЕНТАЦИЯ:					
11			1.020-1.3-7 0.0.3.0 СВ	СБОРОЧНЫЙ ЧЕРТЕЖ	*	*	*	*	
				ДЕТАЛИ:					
				ГОСТ 5781-75					
ВЧ		1		Ф6АШ L=2640	-	-	1	-	МАССА, КГ
				Ф6АШ L=5640	-	-	-	1	0.586
				ГОСТ 5.1459-72*					1.252
				Ф16АШ L=9100	1	1	-	-	
				ГОСТ 5781-75					14.36
ВЧ		2		Ф8АШ L=9100	-	1	-	-	
				ГОСТ 5.1459-72*					3.591
				Ф10АШ L=9100	1	-	-	-	
				Ф16АШ L=2640	-	-	1	-	5.611
				Ф16АШ L=5640	-	-	-	1	4.167
				ГОСТ 5781-75					8.902
ВЧ		3		Ф6АШ L=280	-	-	8	18	
				Ф8АШ L=580	-	47	-	-	0.062
				ГОСТ 5.1459-72*					0.229
				Ф10АШ L=580	47	-	-	-	
									0.358

ИНВ. № ПОДЛ. | ПОДП. И ДАТА | ВЗАМ. ИНВ. №

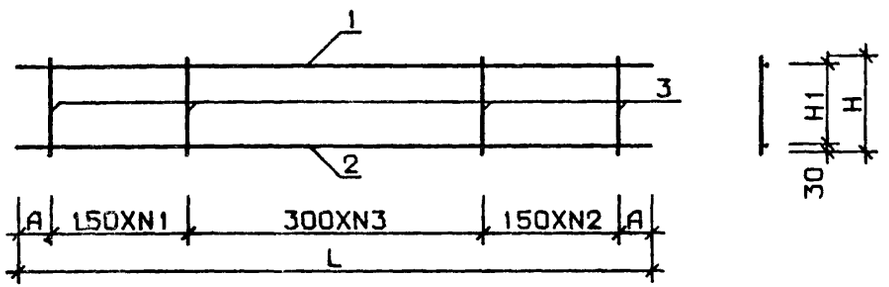

ОБОЗНАЧЕНИЕ	МАРКА	L	H	H1	A	N1	N2	N3	МАССА
1.020-1.3-7 0.0.3.0	КР-71	7270	430	370	35	13	13	11	42.6
-01	КР-72	7270	430	370	35	13	13	11	27.2
-02	КР-73	7270	430	370	35	13	13	11	27.4
-03	КР-74	7270	430	370	35	13	13	11	20.8
-04	КР-75	7120	430	370	35	13	12	11	41.6
-05	КР-76	7120	430	370	35	13	12	11	26.6
-06	КР-77	7120	430	370	35	13	12	11	26.8
-07	КР-78	7120	430	370	35	13	12	11	20.3
-08	КР-79	6070	430	370	35	11	11	9	17.4
-09	КР-80	6070	430	370	35	11	11	9	11.6
-10	КР-81	6070	430	370	35	11	11	9	23.0
-11	КР-82	5920	430	370	35	11	10	9	16.9
-12	КР-83	5920	430	370	35	11	10	9	11.2
-13	КР-84	5920	430	370	35	11	10	9	22.3
-14	КР-85	4600	430	370	50	9	9	6	13.3

НАЧ. ОТД	ВОЛЫНСКИЙ		24.03
Н.КОНТР	НОСОВА		23.03
ГИП	ПРИГОРЕВ		23.03
РУК. ГР	ОСТРОВА		23.03
РУК. ГР.	ОСИНА		23.03
ПРОВЕРИЛ	ЛУКИНА		23.03
РАЗРАБ	ВАСИЛЬЕВА		25.03

1.020-1.3-7 0.0.3.0 СБ

КАРКАС ПЛОСКИЙ КР

СТАДИЯ	МАССА	МАСШТАБ
Р	СМ ТАБЛ	

ЛИСТ 1 ЛИСТОВ 2

ЦНИИЭП торгово бытовых зданий и туристских комплексов

ЭПВЦ КиевЗНИИЭП — ОПЕРАТОР ТПП КОРТ — ПИНЧУК

ОБОЗНАЧЕНИЕ	МАРКА	L	H	H1	A	N1	N2	N3	МАССА
1.020-1.3-7 0.0.3.0-15	КР-86	4600	430	370	50	9	9	6	17.4
-16	КР-87	4600	430	370	50	9	9	6	23.8
-17	КР-88	4600	430	370	50	9	9	6	11.6
-18	КР-89	4440	430	370	120	7	7	7	12.5
-19	КР-90	4440	430	370	120	7	7	7	16.4
-20	КР-91	4440	430	370	120	7	7	7	22.6
-21	КР-92	3100	430	370	50	7	7	3	6.7
-22	КР-93	3100	430	370	50	7	7	3	7.8
-23	КР-94	3100	430	370	50	7	7	3	10.6
-24	КР-95	2940	430	370	120	5	5	4	6.1
-25	КР-96	2940	430	370	120	5	5	4	7.2
-26	КР-97	2940	430	370	120	5	5	4	9.8
-27	КР-98	4440	430	370	120	7	7	7	10.9
-28	КР-100	8900	580	520	25	16	15	14	36.0
-29	КР-101	8900	580	520	25	16	15	14	28.1
-30	КР-103	6150	580	520	75	11	11	9	12.2
-31	КР-104	6150	580	520	75	11	11	9	15.2
-32	КР-105	5940	580	520	120	10	10	9	11.6
-33	КР-106	5920	580	520	35	11	10	9	18.0
-34	КР-107	5940	580	520	120	10	10	9	14.5
-35	КР-108	2940	580	520	120	6	6	3	9.1
-36	КР-109	2940	580	520	120	6	6	3	6.8
-37	КР-110	2540	280	220	220	-	-	7	5.1
-38	КР-111	5540	280	220	220	-	-	17	11.1
-39	КР-112	6100	580	520	50	11	11	9	19.0
-40	КР-113	9100	580	520	50	16	16	14	36.8
-41	КР-114	9100	580	520	50	16	16	14	28.7
-42	КР-115	2640	280	220	270	-	-	7	5.2
-43	КР-116	5640	280	220	270	-	-	17	11.3

ВЗАМ. ИНВ. № | ПОДП. И ДАТА | ИНВ. № ПОДЛ.

ЭПВЦ Киевзниизп | ОПЕРАТОР ТПП КОРТ | ПИНЧУК

ФОРМАТ	ЗОНА	ПОЗ.	ОБОЗНАЧЕНИЕ	НАИМЕНОВАНИЕ	КОЛ НА ИСПОЛН. 1.020-1.3-7 0.0.4.0-																			ПРИМЕЧАНИЕ
					–	01	02	03	04	05	06	07	08	09	10	11	12	13	14	15	16	17	18	19	
12			1.020-1.3-7 0.0.4.0 СВ	ДОКУМЕНТАЦИЯ: СБОРОЧНЫЙ ЧЕРТЕЖ	*	*	*	*	*	*	*	*	*	*	*	*	*	*	*	*	*	*	*	*	
				ДЕТАЛИ:																					
				ГОСТ 5781-75																					МАССА, КГ
ВЧ		1		Ф8АШ L=440	–	–	4	–	4	–	–	–	–	–	–	–	–	–	4	–	4	–	–	–	0.174
				Ф8АШ L=580	–	–	–	–	–	–	–	5	–	5	–	–	–	–	–	–	–	–	–	–	0.229
				ГОСТ 5.1459-72*																					
				Ф10АШ L=440	–	4	–	4	–	–	–	–	–	–	–	–	–	4	–	4	–	–	–	–	0.271
				Ф10АШ L=580	–	–	–	–	–	–	5	–	5	–	–	–	–	–	–	–	–	–	5	5	0.358
				Ф10АШ L=590	–	–	–	–	–	–	–	–	–	–	–	4	–	–	–	–	–	–	–	–	0.364
				Ф12АШ L=440	4	–	–	–	–	–	–	–	–	–	–	–	4	–	–	–	–	–	–	–	0.391
				Ф12АШ L=580	–	–	–	–	–	5	–	–	–	–	–	–	–	–	–	–	–	5	–	–	0.515
				Ф12АШ L=590	–	–	–	–	–	–	–	–	–	–	4	–	–	–	–	–	–	–	–	–	0.524
				ГОСТ 5781-75																					
ВЧ		2		Ф8АШ L=450	–	–	1	–	–	–	–	–	–	–	–	–	–	–	1	–	–	–	–	–	0.178
				Ф8АШ L=220	–	–	–	–	1	–	–	–	–	–	–	–	–	–	–	–	1	–	–	–	0.087
				Ф8АШ L=500	–	–	–	–	–	–	–	1	–	–	–	–	–	–	–	–	–	–	–	–	0.197
				Ф8АШ L=350	–	–	–	–	–	–	–	–	–	1	–	–	–	–	–	–	–	–	–	–	0.138
				ГОСТ 5.1459-72*																					
				Ф10АШ L=450	–	1	–	–	–	–	–	–	–	–	–	–	–	1	–	–	–	–	–	–	0.277
				Ф10АШ L=220	–	–	–	1	–	–	–	–	–	–	–	–	–	–	–	1	–	–	–	–	0.136
				Ф10АШ L=500	–	–	–	–	–	–	1	–	–	–	–	–	–	–	–	–	–	–	1	–	0.308
				Ф10АШ L=350	–	–	–	–	–	–	–	–	1	–	–	–	–	–	–	–	–	–	–	1	0.216
				Ф10АШ L=280	–	–	–	–	–	–	–	–	–	–	–	1	–	–	–	–	–	–	–	–	0.173
				Ф12АШ L=450	1	–	–	–	–	–	–	–	–	–	–	–	1	–	–	–	–	–	–	–	0.400
				Ф12АШ L=500	–	–	–	–	–	1	–	–	–	–	1	–	–	–	–	–	–	1	–	–	0.444
				ГОСТ 5781-75																					
ВЧ		3		Ф8АШ L=60	–	–	4	–	4	–	–	5	–	5	–	–	–	–	–	–	–	–	–	–	0.024
				ГОСТ 5.1459-72*																					
				Ф10АШ L=60	–	4	–	4	–	–	5	–	5	–	–	4	–	–	–	–	–	–	–	–	0.037
				Ф12АШ L=60	4	–	–	–	–	5	–	–	–	–	4	–	–	–	–	–	–	–	–	–	0.053

НАЧ ОТД	ВОЛЫНСКИЙ		24.03
Н.КОНТР	ВАСИЛЬЕВА		23.03
ГИП	ПРИГОРЕВ		23.03
РУК. ГР.	ОСИНА		23.03
РУК. ГР.	ОСТРОВА		23.03
ПРОВЕРИЛ	ЛУКИНА		23.03
РАЗРАБ.	НОСОВА		23.03

1.020-1.3-7 0.0.4.0

СЕТКА С

СТАДИЯ	ЛИСТ	ЛИСТОВ
Р	1	1

ЦНИИЭП торгово-бытовых зданий и туристских комплексов

ИНВ №ПОДЛ | ПОДП. И ДАТА | ВЗАМ. ИНВ №

РИС. 1

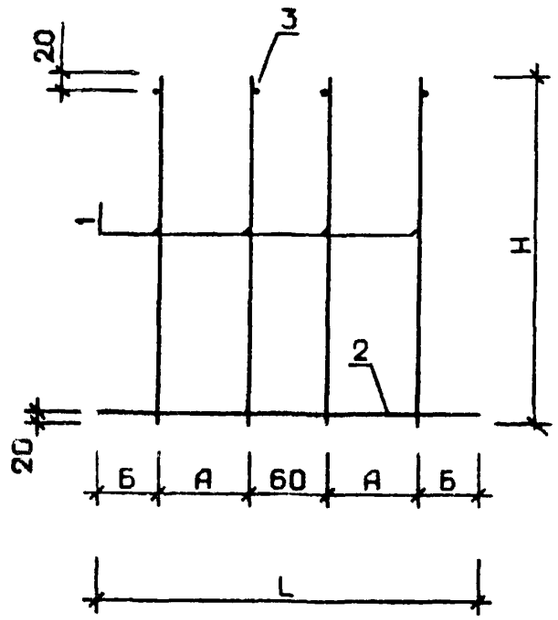



ОБОЗНАЧЕНИЕ	МАРКА	РИС	L	А	Б	Н	МАССА
1.020-1.3-7 0.0.4.0	С-1	1	450	65	130	440	2.2
-01	С-2	1	450	65	130	440	1.5
-02	С-3	1	450	65	130	440	1.0
-03	С-4	1	220	65	15	440	1.4
-04	С-5	1	220	65	15	440	0.9
-05	С-6	2	500	70	100	580	3.3
-06	С-7	2	500	70	100	580	2.3
-07	С-8	2	500	70	100	580	1.5
-08	С-9	2	350	70	25	580	2.2
-09	С-10	2	350	70	25	580	1.4
-10	С-11	1	500	90	130	590	2.8
-11	С-12	1	280	90	20	590	1.8
-12	С-102	1	450	65	130	440	2.0
-13	С-103	1	450	65	130	440	1.4
-14	С-104	1	450	65	130	440	0.9
-15	С-105	1	220	65	15	440	1.2
-16	С-106	1	220	65	15	440	0.8
-17	С-107	2	500	70	100	580	3.0
-18	С-108	2	500	70	100	580	2.1
-19	С-109	2	350	70	25	580	2.0

РИС. 2

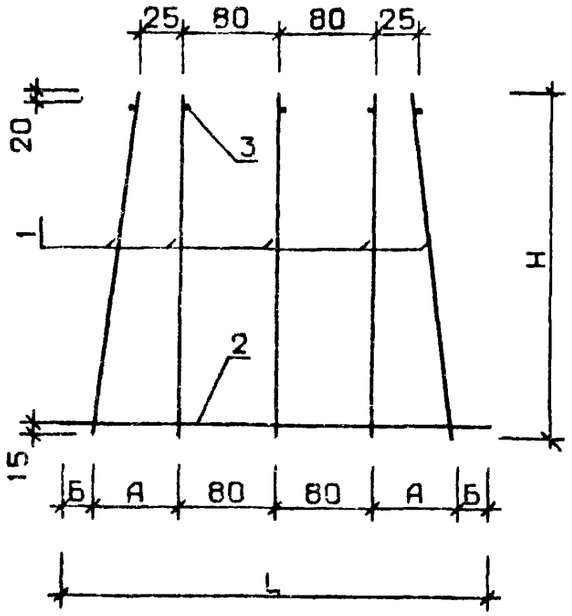

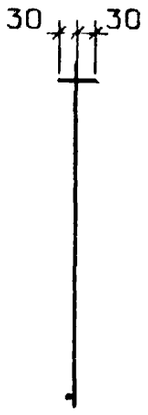

НАЧ. ОТД.	ВОЛЫНСКИЙ		24.03
НКОНТР.	ЛУКИНА		23.03
ГИП	ПРИГОРЕВ		23.03
РУК. ГР.	ОСТРОВА		23.03
РУК. ГР.	ОСИНА		23.03
ПРОВЕРИЛ	ВАСИЛЬЕВА		23.03
РАЗРАБ.	НОСОВА		23.03

1.020-1.3-7 0.0.4.0 СБ

СЕТКА С

СТАДИЯ	МАССА	МАСШТАБ
Р	СМ ТАБЛ	

ЛИСТ | ЛИСТОВ 1

ЦНИИЭП торгово бытовых зданий и туристских комплексов

ФОРМАТ	ЗОНА	ПОЗ.	ОБОЗНАЧЕНИЕ	НАИМЕНОВАНИЕ	КОЛ НА ИСПОЛН. 1.020-1.3-7 0.0.5.0-																				ПРИМЕЧАНИЕ
					-	01	02	03	04	05	06	07	08	09	10	11	12	13	14	15	16	17	18	19	
11			1.020-1.3-7 0.0.5.0 СВ	ДОКУМЕНТАЦИЯ: СБОРОЧНЫЙ ЧЕРТЕЖ	*	*	*	*	*	*	*	*	*	*	*	*	*	*	*	*	*	*	*	*	
				ДЕТАЛИ:																					
				ГОСТ 5781-75																					МАССА, КГ
БЧ		1		Ф6АШ L=420	-	-	-	-	-	-	35	-	-	-	-	-	-	-	-	-	15	-	-	-	0.093
				Ф6АШ L=390	-	-	-	-	-	-	-	-	-	-	-	35	-	-	-	-	-	-	-	-	0.087
				Ф8АШ L=420	-	-	-	-	-	35	-	-	-	-	-	-	-	-	-	15	-	-	-	-	0.166
				Ф8АШ L=430	-	-	-	-	-	-	-	-	-	-	-	-	-	-	-	-	-	-	-	35	0.170
				ТУ 14-4-659-75																					
				Ф5ВРI L=420	48	35	-	-	-	-	-	35	-	25	25	-	21	21	-	-	-	15	15	-	0.065
				Ф5ВРI L=360	-	-	43	43	35	-	-	-	35	-	-	-	-	-	-	-	-	-	-	-	0.055
				Ф5ВРI L=390	-	-	-	-	-	-	-	-	-	-	-	-	-	-	35	-	-	-	-	-	0.060
				ГОСТ 5781-75																					
БЧ		2		Ф6АШ L=5200	-	-	-	-	-	-	1	-	-	-	-	1	-	-	-	-	-	-	-	-	1.154
				Ф6АШ L=2150	-	-	-	-	-	-	-	-	-	-	-	-	-	-	-	-	1	-	-	-	0.477
				Ф8АШ L=5200	-	-	-	-	-	1	-	-	-	-	-	-	-	-	-	-	-	-	-	1	2.052
				Ф8АШ L=2150	-	-	-	-	-	-	-	-	-	-	-	-	-	-	-	1	-	-	-	-	0.848
				ТУ 14-4-659-75																					
				Ф5ВРI L=7100	1	-	-	-	-	-	-	-	-	-	-	-	-	-	-	-	-	-	-	-	1.094
				Ф5ВРI L=5200	-	1	-	-	-	-	-	1	1	-	-	-	-	-	1	-	-	-	-	-	0.802
				Ф5ВРI L=6500	-	-	1	-	-	-	-	-	-	-	-	-	-	-	-	-	-	-	-	-	1.002
				Ф5ВРI L=6400	-	-	-	1	-	-	-	-	-	-	-	-	-	-	-	-	-	-	-	-	0.986
				Ф5ВРI L=5300	-	-	-	-	1	-	-	-	-	-	-	-	-	-	-	-	-	-	-	-	0.817
				Ф5ВРI L=3750	-	-	-	-	-	-	-	-	-	1	1	-	-	-	-	-	-	-	-	-	0.578
				Ф5ВРI L=3050	-	-	-	-	-	-	-	-	-	-	-	-	1	1	-	-	-	-	-	-	0.470
				Ф5ВРI L=2150	-	-	-	-	-	-	-	-	-	-	-	-	-	-	-	-	-	1	1	-	0.331
БЧ		3		Ф5ВРI L=7100	1	-	-	-	-	-	-	-	-	-	-	-	-	-	-	-	-	-	-	-	1.094
				Ф5ВРI L=5200	-	1	-	-	-	1	1	1	1	-	-	1	-	-	1	-	-	-	-	1	0.802
				Ф5ВРI L=6500	-	-	1	-	-	-	-	-	-	-	-	-	-	-	-	-	-	-	-	-	1.002
				Ф5ВРI L=6400	-	-	-	1	-	-	-	-	-	-	-	-	-	-	-	-	-	-	-	-	0.986
				Ф5ВРI L=5300	-	-	-	-	1	-	-	-	-	-	-	-	-	-	-	-	-	-	-	-	0.817
				Ф5ВРI L=3750	-	-	-	-	-	-	-	-	-	1	1	-	-	-	-	-	-	-	-	-	0.578
				Ф5ВРI L=3050	-	-	-	-	-	-	-	-	-	-	-	-	1	1	-	-	-	-	-	-	0.470
				Ф5ВРI L=2150	-	-	-	-	-	-	-	-	-	-	-	-	-	-	-	1	1	1	1	-	0.331

НАЧ.ОТД	ВОЛЫНСКИЙ		24.03
Н.КОНТР	ЛУКИНА		23.03
ГИП	ПРИГОРЕВ		23.03
РУК. ГР.	ОСТРОВА		23.03
РУК. ГР.	ОСИНА		23.03
ПРОВЕРИЛ	НОСОВА		23.03
РАЗРАБ.	ВАСИЛЬЕВА		23.03

1.020-1.3-7 0.0.5.0

СЕТКА С

СТАДИЯ	ЛИСТ	ЛИСТОВ
Р	1	2

ЦНИИЭП торгово-бытовых зданий и туристски комплексов

ЭПВЦ КиевЗНИИЭП

ОПЕРАТОР ТЛП КОРТ

ПИНУС

ВЗАМ ИНВ №

ПОДП. И ДАТА

ИНВ №ПОДЛ.

ФОРМАТ	ЗОНА	ПОЗ.	ОБОЗНАЧЕНИЕ	НАИМЕНОВАНИЕ	КОЛ НА ИСПОЛН 1.020-1.3-7 0.0.5.0- 20	21	22	23	24	25	26	27	ПРИМЕЧАНИЕ
11			1.020-1.3-7 0.0.5.0 СВ	ДОКУМЕНТАЦИЯ: СВОРОЧНЫЙ ЧЕРТЕЖ	*	*	*	*	*	*	*	*	
				ДЕТАЛИ:									
				ГОСТ 5781-75									МАССА, КГ
БЧ		1		Ф6АШ L=390	-	-	-	15	-	-	-	-	0.087
				Ф8АШ L=420	39	41	-	-	-	-	-	-	0.166
				ТУ 14-4-659-75									
				Ф5ВРI L=460	-	-	19	-	-	-	-	-	0.071
				Ф5ВРI L=390	-	-	-	-	15	48	21	25	0.060
				ГОСТ 5781-75									
БЧ		2		Ф6АШ L=2150	-	-	-	1	-	-	-	-	0.477
				Ф8АШ L=5920	1	-	-	-	-	-	-	-	2.336
				Ф8АШ L=6080	-	1	-	-	-	-	-	-	2.399
				ТУ 14-4-659-75									
				Ф5ВРI L=2900	-	-	1	-	-	-	-	-	0.447
				Ф5ВРI L=2150	-	-	-	-	1	-	-	-	0.331
				Ф5ВРI L=7100	-	-	-	-	-	1	-	-	1.094
				Ф5ВРI L=3050	-	-	-	-	-	-	1	-	0.470
				Ф5ВРI L=3750	-	-	-	-	-	-	-	1	0.578
БЧ		3		Ф5ВРI L=5920	1	-	-	-	-	-	-	-	0.912
				Ф5ВРI L=6080	-	1	-	-	-	-	-	-	0.937
				Ф5ВРI L=2900	-	-	1	-	-	-	-	-	0.447
				Ф5ВРI L=2150	-	-	-	1	1	-	-	-	0.331
				Ф5ВРI L=7100	-	-	-	-	-	1	-	-	1.094
				Ф5ВРI L=3050	-	-	-	-	-	-	1	-	0.470
				Ф5ВРI L=3750	-	-	-	-	-	-	-	1	0.578

ПИНЧУК

ОПЕРАТОР ТЛП КОРТ

ЭПВЦ КиевЗНИИЭП

РИС. 1

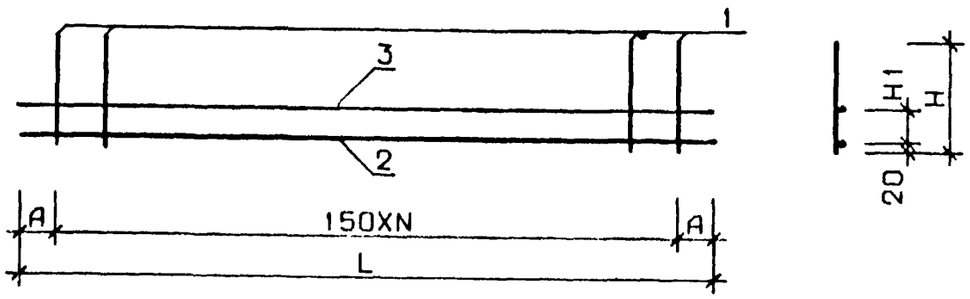

РИС. 2

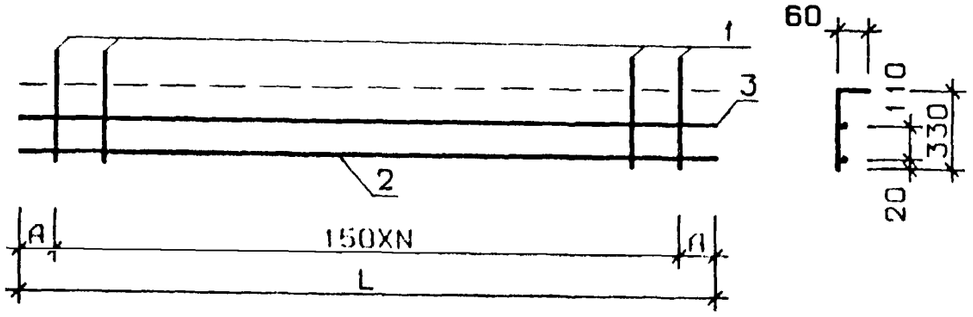

ОБОЗНАЧЕНИЕ	МАРКА	РИС	L	H	H1	A	N	МАССА
1.020-1.3-7 0.0.5.0	С-15	1	7100	420	140	25	47	5.3
-01	С-16	1	5200	420	110	50	34	3.9
-02	С-17	1	6500	360	135	100	42	4.4
-03	С-18	1	6400	360	135	50	42	4.4
-04	С-19	1	5300	360	135	100	34	3.6

ВЗАМ. ИНВ. №

ПОДП. И ДАТА

ИНВ. № ПОДЛ.

НАЧ. ОТД.	ВОЛЫНСКИЙ		24.03
Н.КОНТР.	ЛУКИНА		23.03
ГИП	ПРИГОРЕВ		23.03
РУК. ГР.	ОСТРОВА		23.03
РУК. ГР.	ОСИНА		23.03
ПРОВЕРИЛ	ВАСИЛЬЕВА		23.03
РАЗРАБ.	НОСОВА		23.03

1.020-1.3-7 0.0.5.0 СБ

СЕТКА С

СТАДИЯ	МАССА	МАСШТАБ
Р	СМ ТАБЛ	

ЛИСТ 1 ЛИСТОВ 2

ЦНИИЭП торгово бытовых зданий и туристских комплексов

ФОРМАТ II

ОБОЗНАЧЕНИЕ	МАРКА	РИС	L	H	H1	A	N	МАССА
1.020-1.3-7 0.0.5.0-05	С-20	1	5200	420	140	50	34	8.7
-06	С-21	1	5200	420	140	50	34	5.2
-07	С-22	1	5200	420	140	50	34	3.9
-08	С-23	1	5200	360	135	50	34	3.5
-09	С-24	1	3750	420	140	75	24	2.8
-10	С-25	1	3750	420	110	75	24	2.8
-11	С-26	1	5200	-	-	50	34	5.0
-12	С-27	1	3050	420	140	25	20	2.3
-13	С-28	1	3050	420	110	25	20	2.3
-14	С-29	1	5200	-	-	50	34	3.7
-15	С-30	1	2150	420	140	25	14	3.7
-16	С-31	1	2150	420	140	25	14	2.2
-17	С-32	1	2150	420	140	25	14	1.6
-18	С-33	1	2150	420	110	25	14	1.6
-19	С-34	1	5200	430	150	50	34	8.0
-20	С-75	1	5920	420	150	110	38	9.7
-21	С-76	1	6080	420	150	40	40	10.1
-22	С-94	1	2900	460	140	100	18	2.2
-23	С-95	2	2150	-	-	25	14	2.1
-24	С-96	2	2150	-	-	25	14	1.6
-25	С-97	2	7100	-	-	25	47	5.1
-26	С-98	2	3050	-	-	25	20	2.2
-27	С-99	2	3750	-	-	75	24	2.7

ВЗАМ. ИНВ. №

ПОДП. И ДАТА

ИНВ. № ПОДЛ.

1.020-1.3-7 0.0.5.0 СБ ЛИСТ 2

ФОРМАТ II

ФОРМАТ	ЗОНА	ПОЗ	ОБОЗНАЧЕНИЕ	НАИМЕНОВАНИЕ	КОЛ НА ИСПОЛН. 1.020-1.3-7 0.0.6.0-																			ПРИМЕЧАНИЕ
					–	01	02	03	04	05	06	07	08	09	10	11	12	13	14	15	16	17	18	19	
А2			1.020-1.3-7 0.0.6.0 СБ	ДОКУМЕНТАЦИЯ: СБОРОЧНЫЙ ЧЕРТЕЖ	*	*	*	*	*	*	*	*	*	*	*	*	*	*	*	*	*	*	*	*	
				ДЕТАЛИ: ТУ 14-4-659-75																				МАССА, КГ
ВЧ		1		Ф4ВРI L=7150	4	4	–	–	–	–	–	–	–	–	–	–	–	–	–	–	–	–	–	0.705
				Ф4ВРI L=6500	–	–	4	4	–	–	–	–	–	–	–	–	–	–	–	–	–	–	–	0.641
				Ф4ВРI L=6400	–	–	–	–	4	4	–	–	–	–	–	–	–	–	–	–	–	–	–	0.631
				Ф4ВРI L=7250	–	–	–	–	–	–	4	4	–	–	–	–	–	–	–	–	–	–	–	0.715
				Ф4ВРI L=6050	–	–	–	–	–	–	–	–	4	4	–	–	–	–	–	–	–	–	–	0.597
				Ф4ВРI L=5850	–	–	–	–	–	–	–	–	–	–	4	4	–	–	–	–	–	–	–	0.577
				Ф4ВРI L=5300	–	–	–	–	–	–	–	–	–	–	–	–	4	4	–	–	–	–	–	0.523
				Ф4ВРI L=5200	–	–	–	–	–	–	–	–	–	–	–	–	–	–	4	4	–	–	–	0.513
				Ф4ВРI L=5050	–	–	–	–	–	–	–	–	–	–	–	–	–	–	–	–	4	4	4	0.498
ВЧ		2		Ф4ВРI L=850	42	–	47	–	47	–	41	–	35	–	34	–	39	–	39	–	–	–	–	–	0.084
				Ф4ВРI L=680	–	42	–	–	–	–	–	41	–	35	–	34	–	–	–	–	–	–	–	–	0.067
				Ф4ВРI L=720	–	–	–	47	–	47	–	–	–	–	–	–	–	39	–	39	–	–	–	–	0.071
				Ф4ВРI L=710	–	–	–	–	–	–	–	–	–	–	–	–	–	–	–	–	30	–	–	–	0.070
				Ф4ВРI L=530	–	–	–	–	–	–	–	–	–	–	–	–	–	–	–	–	–	30	–	–	0.052
				Ф4ВРI L=1010	–	–	–	–	–	–	–	–	–	–	–	–	–	–	–	–	–	–	30	–	0.100
				Ф4ВРI L=950	–	–	–	–	–	–	–	–	–	–	–	–	–	–	–	–	–	–	–	30	0.094

НАЧ ОТД	ВОЛЫНСКИЙ		24.03
Н КОНТР	НОСОВА		23.03
ГИП	ПРИГОРЕВ		23.03
РУК ГР	ОСТРОВА		23.03
РУК ГР	ОСИНА		23.03
ПРОВЕРИЛ	ЛУКИНА		23.03
РАЗРАБ	ВАСИЛЬЕВА		23.03

1.020-1.3-7 0.0.6.0

СЕТКА С

СТАДИЯ	ЛИСТ	ЛИСТОВ
Р	1	3

ЦНИИЭП торгово-бытовых зданий и туристских комплексов

17526 21

ФОРМАТ А4

ФОРМАТ	ЗОНА	ПОЗ	ОБОЗНАЧЕНИЕ	НАИМЕНОВАНИЕ	КОЛ НА ИСПОЛН 1.020-1.3-7 0.0.6.0-																			ПРИМЕЧАНИЕ
					20	21	22	23	24	25	26	27	28	29	30	31	32	33	34	35	36	37	38	39	
12			1.020-1.3-7 0.0.6.0 СВ	ДОКУМЕНТАЦИЯ: СБОРОЧНЫЙ ЧЕРТЕЖ	*	*	*	*	*	*	*	*	*	*	*	*	*	*	*	*	*	*	*	*	
				ДЕТАЛИ:																				МАССА ,КГ
				ГОСТ 5781-75																				
ВЧ		1		Ф6 AIII L=270	-	-	-	-	-	-	-	-	-	-	-	-	-	-	5	-	-	-	-	-	0.060
				ГОСТ 5.1459-72*																				
				Ф12 AIII L=800	-	-	-	-	-	-	-	-	-	-	-	-	-	-	-	2	-	-	-	-	0.710
				Ф12 AIII L=1550	-	-	-	-	-	-	-	-	-	-	-	-	-	-	-	-	2	-	-	-	1.376
				Ф12 AIII L=950	-	-	-	-	-	-	-	-	-	-	-	-	-	-	-	-	-	2	2	2	0.843
				ТУ 14-4-659-75																				
				Ф4 BPI L=5050	4	4	-	-	-	-	-	-	-	-	-	-	-	-	-	-	-	-	-	-	0.498
				Ф4 BPI L=5150	-	-	4	4	-	-	-	-	-	-	-	-	-	-	-	-	-	-	-	-	0.513
				Ф4 BPI L=2850	-	-	-	-	4	4	4	4	-	-	-	-	-	-	-	-	-	-	-	-	0.281
				Ф4 BPI L=2050	-	-	-	-	-	-	-	-	4	4	4	4	4	4	-	-	-	-	-	-	0.202
				ГОСТ 5781-75																				
ВЧ		2		Ф6 AIII L=1050	-	-	-	-	-	-	-	-	-	-	-	-	-	-	3	-	-	-	-	-	0.233
				ГОСТ 5.1459-72*																				
				Ф12 AIII L=1120	-	-	-	-	-	-	-	-	-	-	-	-	-	-	-	6	-	-	-	-	0.994
				Ф12 AIII L=830	-	-	-	-	-	-	-	-	-	-	-	-	-	-	-	-	11	7	-	-	0.737
				Ф12 AIII L=740	-	-	-	-	-	-	-	-	-	-	-	-	-	-	-	-	-	-	7	-	0.657
				Ф12 AIII L=710	-	-	-	-	-	-	-	-	-	-	-	-	-	-	-	-	-	-	-	7	0.630
				ТУ 14-4-659-75																				
				Ф4 BPI L=1150	30	-	-	-	-	-	19	-	-	-	-	-	11	-	-	-	-	-	-	-	0.113
				Ф4 BPI L=1090	-	30	-	-	-	-	-	19	-	-	-	-	-	11	-	-	-	-	-	-	0.108
				Ф4 BPI L=860	-	-	39	-	-	-	-	-	-	-	-	-	-	-	-	-	-	-	-	-	0.085
				Ф4 BPI L=730	-	-	-	39	-	-	-	-	-	-	-	-	-	-	-	-	-	-	-	-	0.072
				Ф4 BPI L=1010	-	-	-	-	19	-	-	-	-	-	11	-	-	-	-	-	-	-	-	-	0.100
				Ф4 BPI L=950	-	-	-	-	-	19	-	-	-	-	-	11	-	-	-	-	-	-	-	-	0.094
				Ф4 BPI L=710	-	-	-	-	-	-	-	-	11	-	-	-	-	-	-	-	-	-	-	-	0.070
				Ф4 BPI L=530	-	-	-	-	-	-	-	-	-	11	-	-	-	-	-	-	-	-	-	-	0.052

ЭПВЦ КиевЗНИИЭП
ОПЕРАТОР ГПП КОРТ
ЛИНЧУК

НВ. № ПОДЛ | ПОДП. + ДАТА | 1 [illegible]

ФОРМАТ	ЗОНА	ПОЗ	ОБОЗНАЧЕНИЕ	НАИМЕНОВАНИЕ	КОЛ НА ИСПОЛН 1.020-1.3-7 0.0.6.0-																			ПРИМЕЧАНИЕ
					40	41	42	43	44	45	46	47	48											
				ДОКУМЕНТАЦИЯ:																				
12			1.020-1.3-7 0.0.6.0 СБ	СБОРОЧНЫЙ ЧЕРТЕЖ	*	*	*	*	*	*	*	*	*											
11			1.020-1.3-7 0.0.6.0 СБ	СБОРОЧНЫЙ ЧЕРТЕЖ																				
				ДЕТАЛИ:																				МАССА, КГ
				ГОСТ 5781-75																				
БЧ		1		Ф6 AIII L=270	-	-	-	-	5	-	-	-	-	-	-	-	-	-	-	-	-	-	-	0.060
				ТУ 14-4-659-75																				
				Ф4 BPI L=5920	4	-	4	-	-	-	-	-	-	-	-	-	-	-	-	-	-	-	-	0.584
				Ф4 BPI L=6080	-	4	-	4	-	-	-	-	-	-	-	-	-	-	-	-	-	-	-	0.600
				Ф4 BPI L=2920	-	-	-	-	-	4	4	-	-	-	-	-	-	-	-	-	-	-	-	0.290
				Ф4 BPI L=3050	-	-	-	-	-	-	-	4	4	-	-	-	-	-	-	-	-	-	-	0.301
				ГОСТ 5781-75																				
БЧ		2		Ф6 AIII L=1050	-	-	-	-	3	-	-	-	-	-	-	-	-	-	-	-	-	-	-	0.233
				ТУ 14-4-659-75																				
				Ф4 BPI L=860	43	45	-	-	-	-	-	-	-	-	-	-	-	-	-	-	-	-	-	0.085
				Ф4 BPI L=690	-	-	43	45	-	-	-	-	-	-	-	-	-	-	-	-	-	-	-	0.068
				Ф4 BPI L=1160	-	-	-	-	-	19	-	-	-	-	-	-	-	-	-	-	-	-	-	0.114
				Ф4 BPI L=1100	-	-	-	-	-	-	19	-	-	-	-	-	-	-	-	-	-	-	-	0.109
				Ф4 BPI L=1150	-	-	-	-	-	-	-	20	-	-	-	-	-	-	-	-	-	-	-	0.113
				Ф4 BPI L=1090	-	-	-	-	-	-	-	-	20	-	-	-	-	-	-	-	-	-	-	0.108

ЭПВЦ КиевЗНИИЭП | ОПЕРАТОР ТЛП КОРТ | ПИНЧУК

РИС. 1

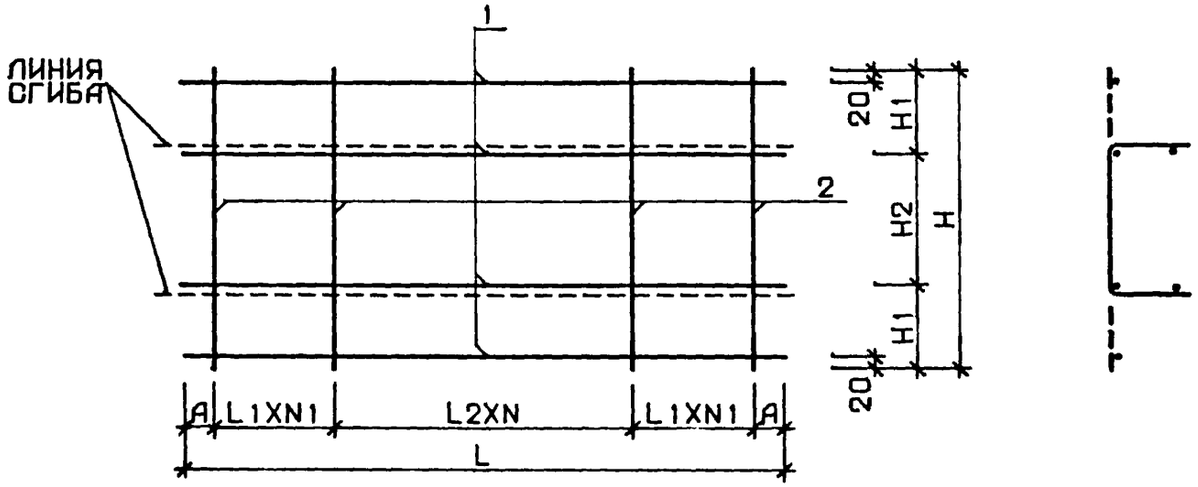

РИС. 2

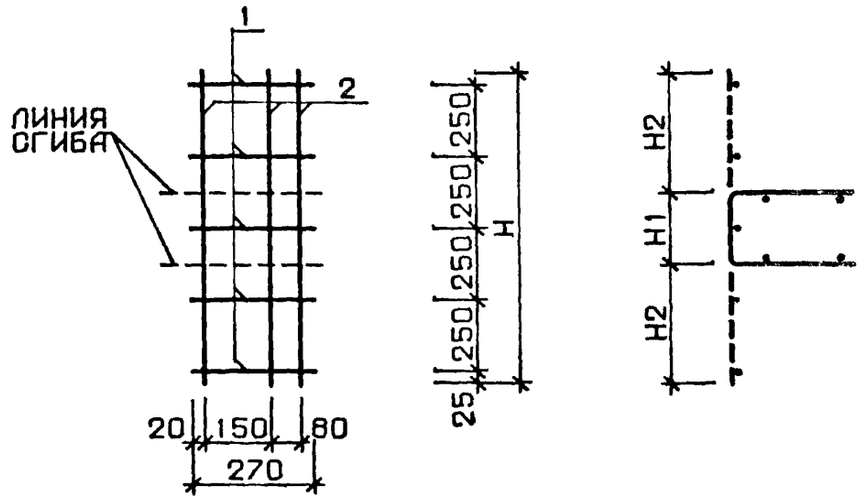

РИС. 3

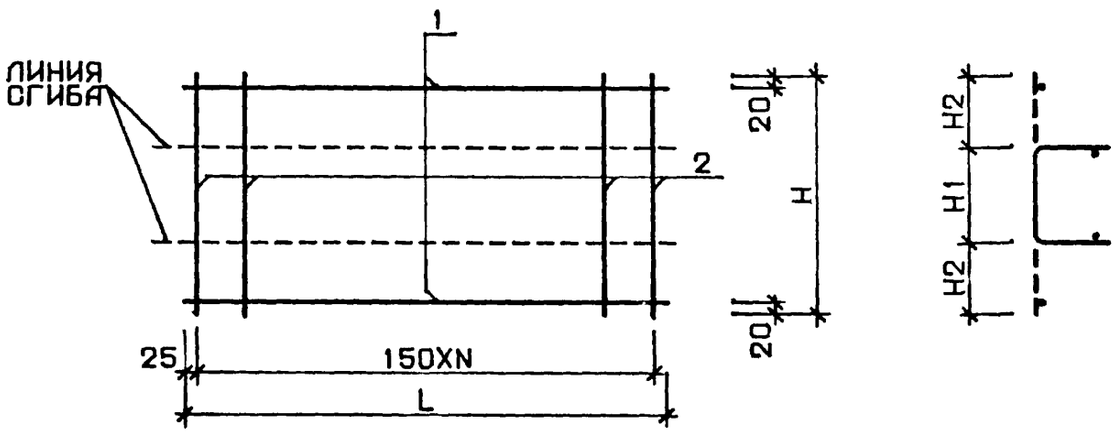

РИС. 4 (ОСТАЛЬНОЕ СМ РИС. 3)

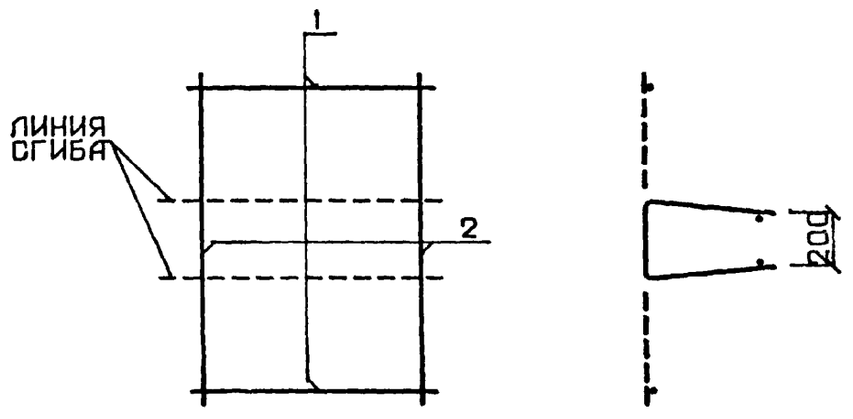

НАЧ. ОТД.	ВОЛЫНСКИЙ		24.03
Н.КОНТР	ЛУКИНА		23.03
ГИП	ПРИГОРЕВ		23.03
РУК. ГР.	ОСТРОВА		23.03
РУК. ГР.	ОСИНА		23.03
ПРОВЕРИЛ	НОСОВА		23.03
РАЗРАБ.	ВАСИЛЬЕВА		23.03

1.020-1.3-7 0.0.6.0 СБ

СЕТКА С

СТАДИЯ	МАССА	МАСШТАБ
Р	СМ ТАБЛ	

ЛИСТ 1 ЛИСТОВ 3

ЦНИИЭП торгово-бытовых зданий и туристских комплексов

ИНВ №ПОДЛ | ПОДПИСЬ И ДАТА | ВЗАМ. ИНВ №

ОБОЗНАЧЕНИЕ	МАРКА	РИС	L	H	L1	L2	H1	H2	A	N	N1	МАССА
1.020-1.3-7 0.0.6.0	С-35	1	7150	850	100	200	190	470	25	31	5	6.3
-01	С-36	1	7150	680	100	200	190	300	25	31	5	5.6
-02	С-37	1	6500	850	75	150	190	470	100	38	4	6.5
-03	С-38	1	6500	720	75	150	200	320	100	38	4	5.8
-04	С-39	1	6400	850	75	150	190	470	50	38	4	6.5
-05	С-40	1	6400	720	75	150	200	320	50	38	4	5.8
-06	С-41	1	7250	850	100	200	190	470	25	32	4	6.3
-07	С-42	1	7250	680	100	200	190	300	25	32	4	5.6
-08	С-43	1	6050	850	100	200	190	470	25	26	4	5.3
-09	С-44	1	6050	680	100	200	190	300	25	26	4	4.7
-10	С-45	1	5850	850	100	200	190	470	25	25	4	5.1
-11	С-46	1	5850	680	100	200	190	300	50	25	4	4.6
-12	С-47	1	5300	850	75	150	190	470	100	30	4	5.4
-13	С-48	1	5300	720	75	150	200	320	100	30	4	4.8
-14	С-49	1	5200	850	75	150	190	470	50	30	4	5.3
-15	С-50	1	5200	720	75	150	200	320	50	30	4	4.7
-16	С-51	1	5050	710	100	200	115	480	25	21	4	4.1
-17	С-52	1	5050	530	100	200	115	300	25	21	4	3.6
-18	С-53	1	5050	1010	100	200	265	480	25	21	4	5.0
-19	С-54	1	5050	950	100	200	265	420	25	21	4	4.8
-20	С-55	1	5050	1150	100	200	335	480	25	21	4	5.4
-21	С-56	1	5050	1090	100	200	335	420	25	21	4	5.2
-22	С-57	1	5150	860	75	150	170	520	25	30	4	5.4
-23	С-58	1	5150	730	75	150	170	390	25	30	4	4.9
-24	С-59	1	2850	1010	100	200	265	480	25	10	4	3.0
-25	С-60	1	2850	950	100	200	265	420	25	10	4	2.9
-26	С-61	1	2850	1150	100	200	335	480	25	10	4	3.3
-27	С-62	1	2850	1090	100	200	335	420	25	10	4	3.2
-28	С-63	1	2050	710	-	200	115	480	25	10	-	1.6
-29	С-64	1	2050	530	-	200	115	300	25	10	-	1.4

ОБОЗНАЧЕНИЕ	МАРКА	РИС	L	H	L1	L2	H1	H2	A	N	N1	МАССА
1.020-1.3-7 0.0.6.0-30	С-65	1	2050	1010	-	200	265	480	25	10	-	1.9
-31	С-66	1	2050	950	-	200	265	420	25	10	-	1.8
-32	С-67	1	2050	1150	-	200	335	480	25	10	-	2.1
-33	С-68	1	2050	1090	-	200	335	420	25	10	-	2.1
-34	С-69	2	-	1050	-	-	210	420	-	-	-	1.0
-35	С-70	4	800	1020	-	-	260	430	-	5	-	7.4
-36	С-71	3	1550	830	-	-	330	250	-	10	-	10.8
-37	С-72	3	950	830	-	-	330	250	-	6	-	6.8
-38	С-73	3	950	740	-	-	240	250	-	6	-	6.3
-39	С-74	3	950	710	-	-	210	250	-	6	-	6.1
-40	С-77	1	5920	860	75	150	170	520	110	34	4	6.0
-41	С-78	1	6080	860	75	150	170	520	40	36	4	6.2
-42	С-79	1	5920	690	75	150	170	350	110	34	4	5.3
-43	С-80	1	6080	690	75	150	170	350	40	36	4	5.5
-44	С-91	2	-	1050	-	-	260	395	-	-	-	1.0
-45	С-92	1	2920	1160	-	150	340	480	110	18	-	3.4
-46	С-93	1	2920	1100	-	150	340	420	110	18	-	3.2
-47	С-100	1	3050	1150	100	200	335	480	25	11	4	3.5
-48	С-101	1	3050	1090	100	200	335	420	25	11	4	3.3

ЭПВЦ Киевзниизп
ОПЕРАТОР ТЛП КОРТ
ПИНЧУК

ИНВ.№ ПОДЛ | ПОДП. И ДАТА | ВЗАМ. ИНВ.№

17526 26 ФОРМАТ 12

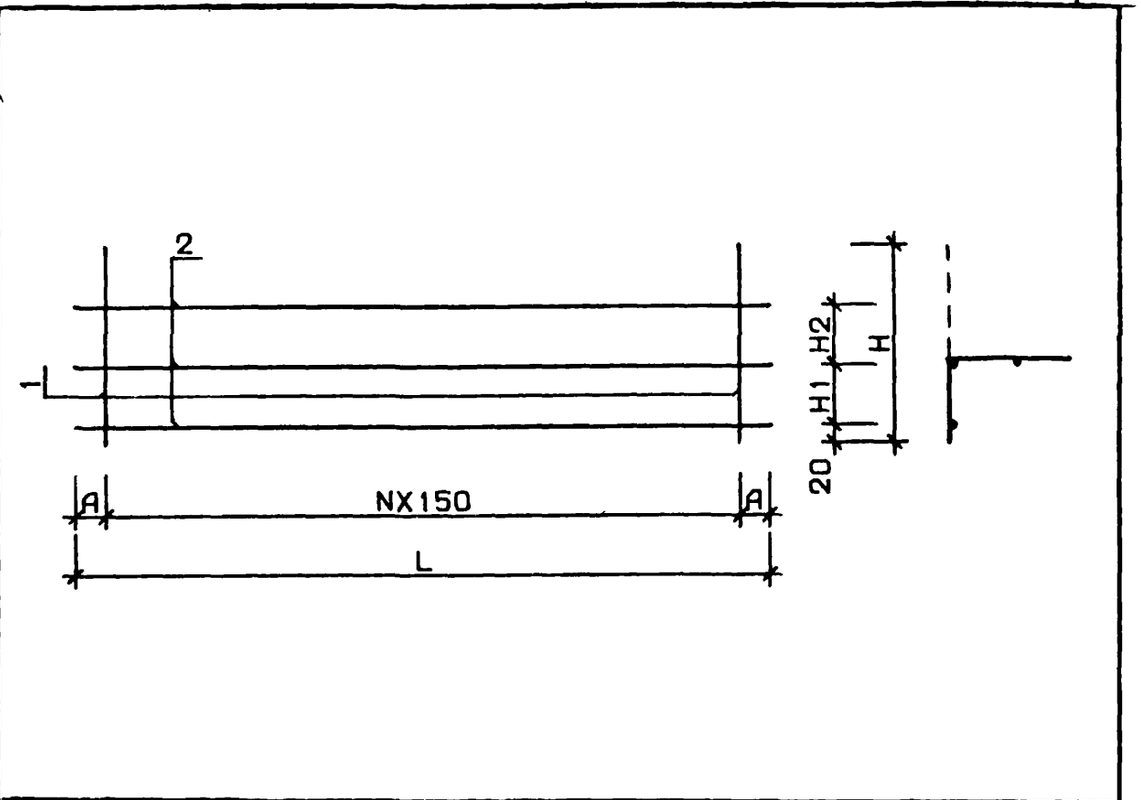

ОБОЗНАЧЕНИЕ	МАРКА	H	L	N	H1	H2	A	МАССА
1.020-1.3-7 0.0.7.0	С-83	530	3800	24	170	135	100	3.8
-01	С-84	530	3700	24	170	135	50	3.8
-02	С-87	530	2300	14	170	135	100	2.3
-03	С-88	530	2200	14	170	135	50	2.2
-04	С-89	540	2200	14	140	125	50	4.2
-05	С-82	530	4420	28	170	135	110	4.4
-06	С-86	530	2920	18	170	135	110	2.9
-07	С-81	530	4580	30	170	135	40	4.7
-08	С-85	530	3080	20	170	135	40	3.1
-09	С-90	540	2920	18	140	125	110	3.1

ЭПВЦ КиевЗНИИЭП
ОПЕРАТОР ТЛП КОРТ

НАЧ. ОТД.	ВОЛЫНСКИЙ		24.03
Н.КОНТР	НОСОВА		23.03
ГИП	ПРИГОРЕВ		23.03
РУК. ГР	ОСТРОВА		23.03
РУК. ГР.	ОСИНА		23.03
ПРОВЕРИЛ	ЛУКИНА		23.03
РАЗРАБ.	ВАСИЛЬЕВА		23.03

ВЗАМ. ИНВ. № | ПОДП. И ДАТА | ИНВ. № ПОДЛ.

1.020-1.3-7 0.0.7.0 СБ

СЕТКА С

СТАДИЯ	МАССА	МАСШТАБ
Р	СМ ТАБЛ	
ЛИСТ	ЛИСТОВ	

ЦНИИЭП торгово бытовых зданий и туристских комплексов

ЗОНА	ПОЗ	ОБОЗНАЧЕНИЕ	НАИМЕНОВАНИЕ	КОЛ НА ИСПОЛН 1.020-1.3-7 0.0.7.0-									ПРИМЕЧАНИЕ
				—	01	02	03	04	05	06	07	08	09	
			ДОКУМЕНТАЦИЯ: СБОРОЧНЫЙ ЧЕРТЕЖ	*	*	*	*	*	*	*	*	*	*	
			ДЕТАЛИ:											
	1		ГОСТ 5781-75 Ф8АШ L=540 ТУ 14-4-659-75	—	—	—	—	15	—	—	—	—	19	МАССА КГ 0.213
	2		Ф5ВРI L=530	25	25	15	15	—	29	19	31	21	—	0.082
			Ф5ВРI L=3800	3	—	—	—	—	—	—	—	—	—	0.586
			Ф5ВРI L=3700	—	3	—	—	—	—	—	—	—	—	0.570
			Ф5ВРI L=2300	—	—	3	—	—	—	—	—	—	—	0.355
			Ф5ВРI L=2200	—	—	—	3	3	—	—	—	—	—	0.339
			Ф5ВРI L=4420	—	—	—	—	—	3	—	—	—	—	0.681
			Ф5ВРI L=2920	—	—	—	—	—	—	3	—	—	3	0.450
			Ф5ВРI L=4580	—	—	—	—	—	—	—	3	—	—	0.706
			Ф5ВРI L=3080	—	—	—	—	—	—	—	—	3	—	0.475

ФОРМАТ II

ФОРМАТ	ЗОНА	ПОЗ.	ОБОЗНАЧЕНИЕ	НАИМЕНОВАНИЕ	КОЛ НА ИСПОЛН. 1.020-1.3-7 0.0.8.0-																		ПРИМЕЧАНИЕ
					–	01	02	03	04	05	06	07	08	09	10	11	12	13	14	15	16	17	18	19	
12			1.020-1.3-7 0.0.8.0 СБ	ДОКУМЕНТАЦИЯ: СБОРОЧНЫЙ ЧЕРТЕЖ	*	*	*	*	*	*	*	*	*	*	*	*	*	*	*	*	*	*	*	
				ДЕТАЛИ:																				
				ПОЛОСА ГОСТ 103-76																				МАССА, КГ
ВЧ		1		-160Х8 С38/23 L=240	1	1	1	1	–	–	–	–	–	–	–	–	–	1	1	1	1	–	–	–	2.410
				-160Х10 С38/23 L=300	–	–	–	–	1	1	1	1	1	–	–	–	–	–	–	–	–	–	–	1	3.770
				-160Х8 С38/23 L=300	–	–	–	–	–	–	–	–	–	1	1	1	1	–	–	–	–	1	1	–	3.010
				ГОСТ 5.1459-72*																				
ВЧ		2		Ф12АШ L=600	–	–	–	3	–	–	–	–	–	–	–	–	2	–	–	–	–	–	–	–	0.533
				Ф12АШ L=660	–	–	–	–	–	–	–	–	–	–	–	–	–	3	–	–	–	–	–	–	0.586
				Ф12АШ L=770	–	–	–	–	–	–	–	–	–	–	–	–	–	–	3	–	–	–	–	–	0.684
				Ф14АШ L=600	–	–	3	–	–	–	–	–	–	2	–	2	–	–	–	–	–	–	–	–	0.725
				Ф14АШ L=650	–	–	–	–	–	–	–	–	–	–	–	–	–	–	–	3	–	–	–	–	0.785
				Ф14АШ L=760	–	–	–	–	–	–	–	–	–	–	–	–	–	–	–	–	3	–	–	–	0.918
				Ф14АШ L=520	–	–	–	–	–	–	–	–	–	–	–	–	–	–	–	–	–	3	–	–	0.628
				Ф16АШ L=700	–	3	–	–	–	–	–	–	2	–	2	–	–	–	–	–	–	–	–	–	1.105
				Ф16АШ L=770	–	–	–	–	–	–	–	–	–	–	–	–	–	–	–	–	–	–	3	–	1.215
				Ф18АШ L=800	3	–	–	–	–	–	–	2	–	–	–	–	–	–	–	–	–	–	–	–	1.598
				Ф20АШ L=800	–	–	–	–	–	–	2	–	–	–	–	–	–	–	–	–	–	–	–	–	1.973
				Ф20АШ L=900	–	–	–	–	–	–	–	–	–	–	–	–	–	–	–	–	–	–	–	3	2.220
				Ф22АШ L=900	–	–	–	–	2	2	–	–	–	–	–	–	–	–	–	–	–	–	–	–	2.686
				ГОСТ 5781-75																				
ВЧ		3		Ф6АШ L=430	–	–	–	–	–	–	–	–	–	–	–	4	–	–	–	–	–	–	–	–	0.095
				Ф8АШ L=280	–	–	–	4	–	–	–	–	–	–	–	–	–	4	4	4	–	–	–	–	0.110
				Ф8АШ L=430	–	–	–	–	–	–	–	4	4	4	4	–	4	–	–	–	–	–	–	–	0.170
				ГОСТ 5.1459-72*																				
				Ф10АШ L=280	–	4	4	–	–	–	–	–	–	–	–	–	–	–	–	–	4	–	–	–	0.173
				Ф10АШ L=430	–	–	–	–	–	4	4	–	–	–	–	–	–	–	–	–	–	4	4	–	0.265
				Ф12АШ L=280	4	–	–	–	–	–	–	–	–	–	–	–	–	–	–	–	–	–	–	–	0.249
				Ф12АШ L=430	–	–	–	–	4	–	–	–	–	–	–	–	–	–	–	–	–	–	–	4	0.382
ВЧ		4		Ф14АШ L=600	–	–	–	–	–	–	–	–	–	2	–	–	–	–	–	–	–	–	–	–	0.725
				Ф16АШ L=700	–	–	–	–	–	–	–	–	2	–	–	–	–	–	–	–	–	–	–	–	1.105
				Ф18АШ L=800	–	–	–	–	–	–	–	2	–	–	–	–	–	–	–	–	–	–	–	–	1.598
				Ф20АШ L=800	–	–	–	–	–	2	2	–	–	–	–	–	–	–	–	–	–	–	–	–	1.973
				Ф22АШ L=900	–	–	–	–	2	–	–	–	–	–	–	–	–	–	–	–	–	–	–	–	2.686

НАЧОТД	ВОЛЫНСКИЙ		24.03
НКОНТР	ЛУКИНА		23.03
ГИП	ПРИГОРЕВ		23.03
РУК. ГР.	ОСТРОВА		23.03
РУК. ГР.	ОСИНА		23.03
ПРОВЕРИЛ	ВАСИЛЬЕВА		23.03
РАЗРАБ	НОСОВА		23.03

1.020-1.3-7 0.0.8.0

ИЗДЕЛИЕ ЗАКЛАДНОЕ МН

СТАДИЯ	ЛИСТ	ЛИСТОВ
Р	1	2

ЦНИИЭП торгово-бытовых зданий и туристских комплексов

ЭПВЦ КиевЗНИИЭП

ОПЕРАТОР ТПП КОРТ

ПИНЧУК

ВЗАМ. ИНВ. №

ПОДП. И ДАТА

ИНВ. № ПОДЛ.

ФОРМАТ	ЗОНА	ПОЗ.	ОБОЗНАЧЕНИЕ	НАИМЕНОВАНИЕ	КОЛ НА ИСПОЛН 1.020-1.3-7 0.0.8.0-																			ПРИМЕЧАНИЕ
					20	21	22	23	24	25	26	27	28	29	30	31	32							
12			1.020-1.3-7 0.0.8.0 СВ	ДОКУМЕНТАЦИЯ: СБОРОЧНЫЙ ЧЕРТЕЖ	*	*	*	*	*	*	*	*	*	*	*	*	*							
				ДЕТАЛИ:																				
				ПОЛОСА ГОСТ 103-76																				МАССА, КГ
БЧ		1		-160Х10 С38/23 L=120	1	1	1	1	1	1	-	1	1	1	1	1	1	-	-	-	-	-	-	-	1.500
				-160Х10 С38/23 L=300	-	-	-	-	-	-	1	-	-	-	-	-	-	-	-	-	-	-	-	-	3.770
				ГОСТ 5.1459-72*																				
БЧ		2		Ф16 АIII L=740	2	-	-	-	-	-	-	2	-	-	-	-	-	-	-	-	-	-	-	-	1.168
				Ф18 АIII L=720	-	2	-	-	-	-	-	-	2	-	-	-	-	-	-	-	-	-	-	-	1.438
				Ф18 АIII L=800	-	-	-	2	-	-	-	-	-	-	2	-	-	-	-	-	-	-	-	-	1.598
				Ф20 АIII L=700	-	-	2	-	-	-	-	-	-	2	-	-	-	-	-	-	-	-	-	-	1.726
				Ф20 АIII L=800	-	-	-	-	2	3	-	-	-	-	-	2	3	-	-	-	-	-	-	-	1.973
				Ф25 АIII L=1300	-	-	-	-	-	-	3	-	-	-	-	-	-	-	-	-	-	-	-	-	5.009
БЧ		3		Ф10 АIII L=270	4	4	4	-	-	-	-	4	4	4	-	-	-	-	-	-	-	-	-	-	0.166
				Ф10 АIII L=420	-	-	-	4	-	-	-	-	-	-	4	-	-	-	-	-	-	-	-	-	0.259
				Ф12 АIII L=420	-	-	-	-	4	4	-	-	-	-	-	4	4	-	-	-	-	-	-	-	0.373
				Ф12 АIII L=430	-	-	-	-	-	-	4	-	-	-	-	-	-	-	-	-	-	-	-	-	0.382
				ПОЛОСА ГОСТ 103-76																				
БЧ		5		-160Х10 С38/23 L=130	1	1	1	-	-	-	-	1	1	1	-	-	-	-	-	-	-	-	-	-	1.630
				-160Х10 С38/23 L=200	-	-	-	1	1	1	-	-	-	-	1	1	1	-	-	-	-	-	-	-	2.500

17526 29 ФОРМАТ 7

Рис. 1

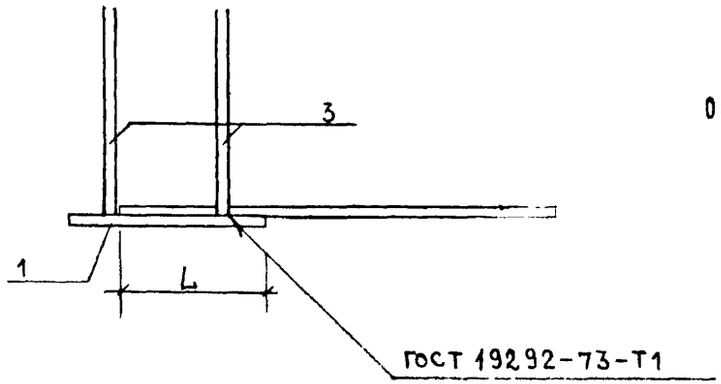

Рис 2

ОСТАЛЬНОЕ СМ. РИС. 1

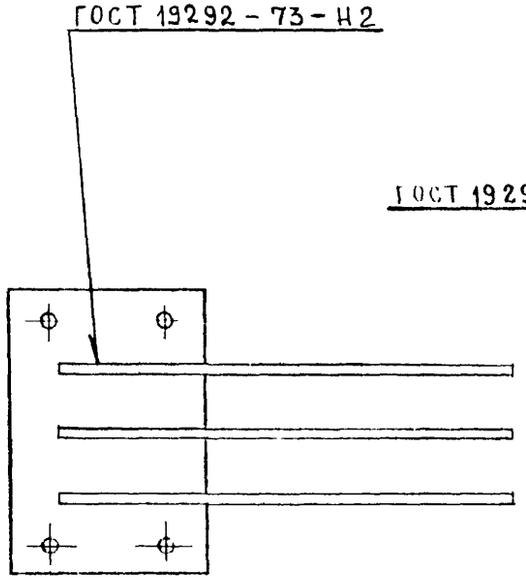

Рис. 3

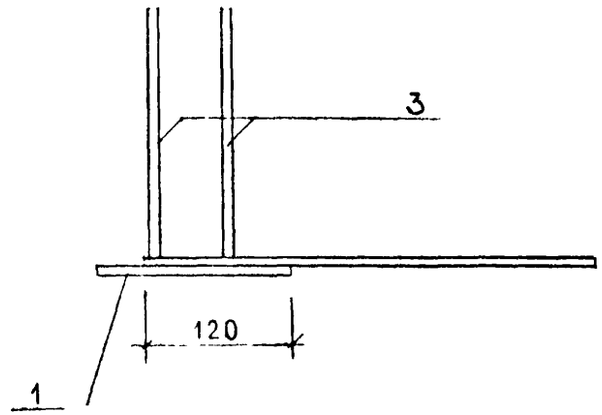

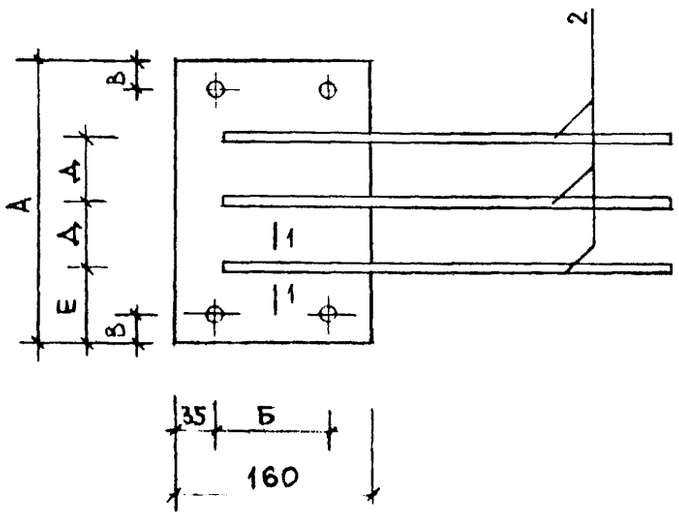

1—1

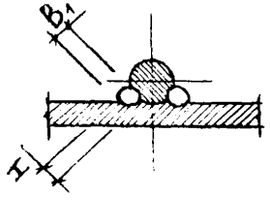

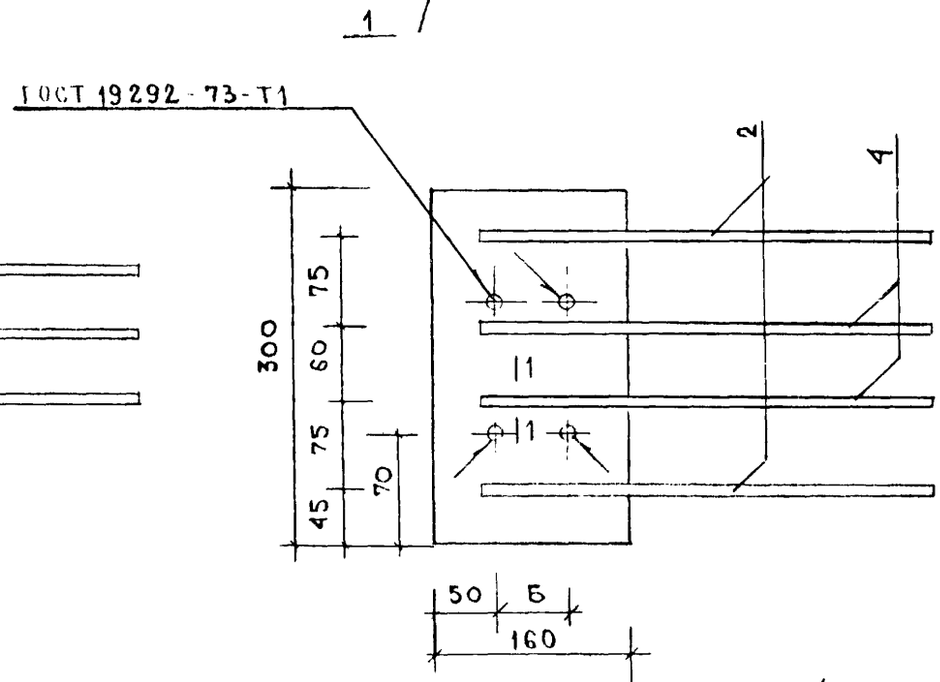

Таблицу исполнения см лист 4

				1.020-1.3-7 0.0.80 СБ	
				Изделие закладное МН-	Стадия: Р; Масса: см. табл.; Масштаб:
Нач.отд	Волынский		24.03		Лист 1 Листов 4
Н. контр	Сливина		23.03		ЦНИИЭП торгово-бытовых зданий
ГИП	Пригорев		23.03		
Рук. гр	Острова		23.03		
Рук. гр	Осина		23.03		
Проверил	Лукина		23.03		
Разработ	Васильева		23.03		

Рис. 4

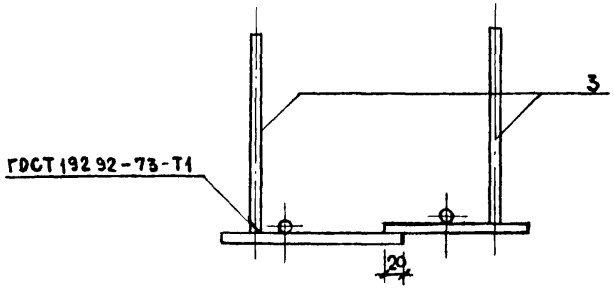

Рис. 5

ОСТАЛЬНОЕ СМ. РИС. 4

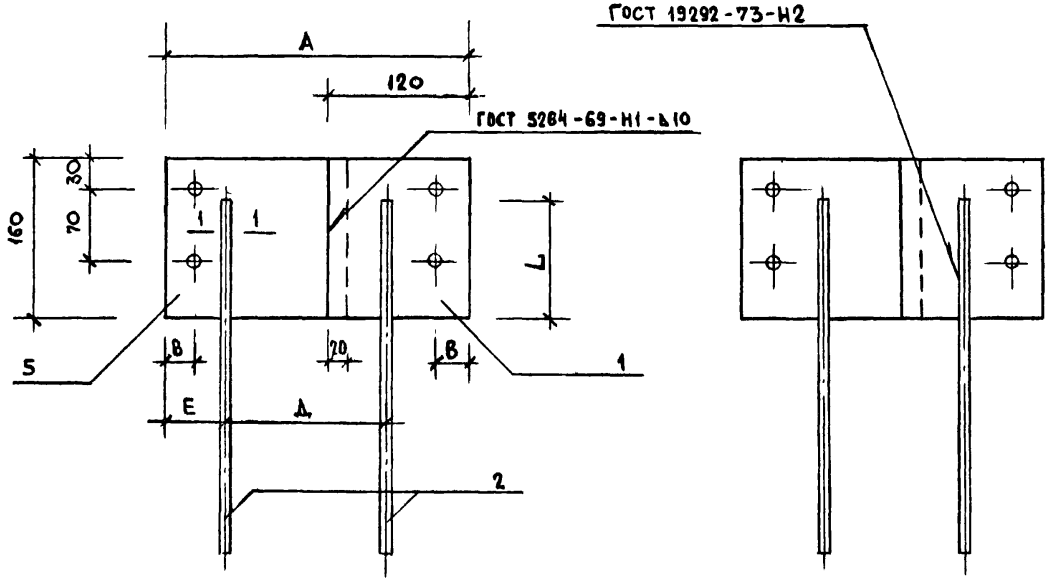

Рис. 6

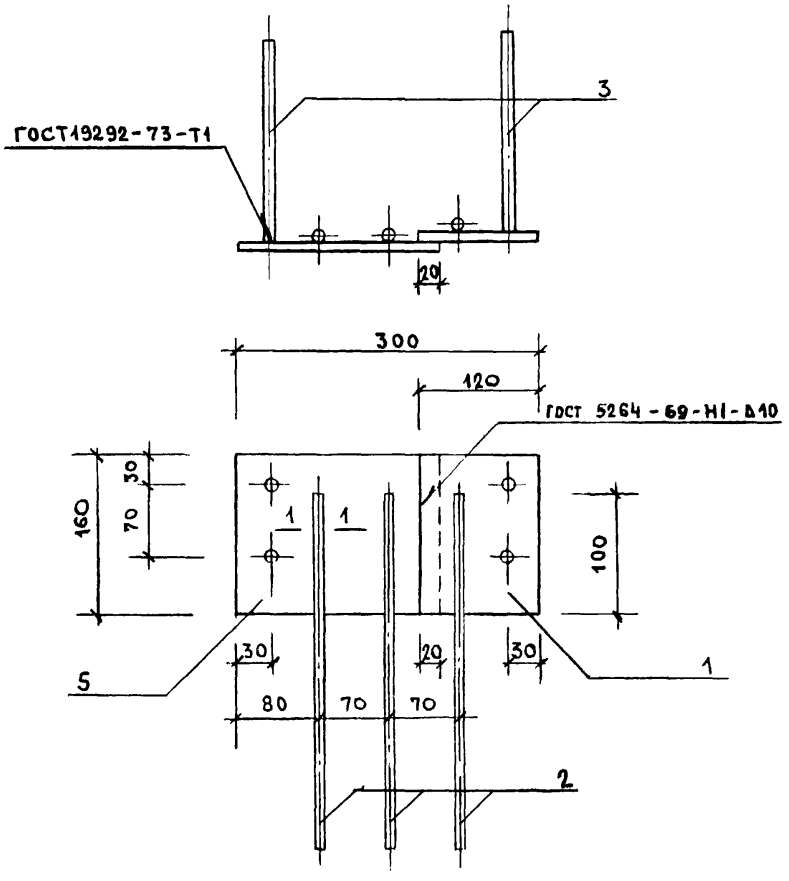

1. Сечение 1-1 см. лист 1.
2. Таблицу исполнения см. лист 4.

РИС. 7

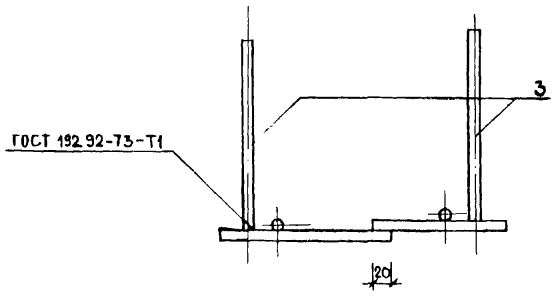

РИС. 8

ОСТАЛЬНОЕ СМ. РИС. 7

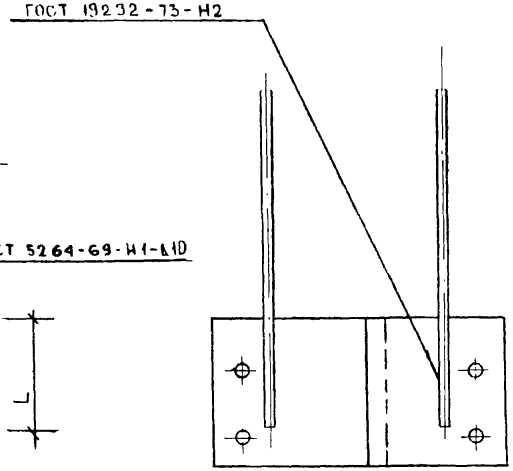

РИС. 9

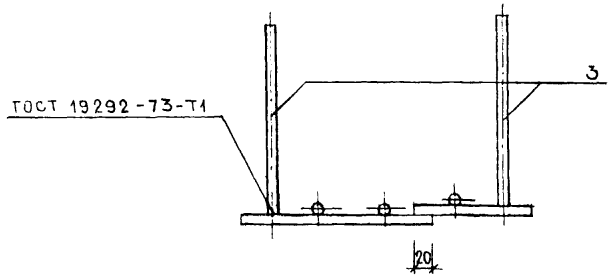

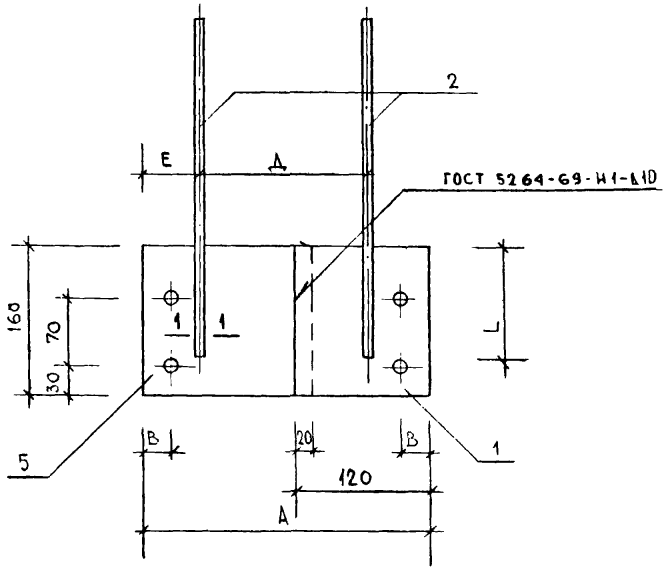

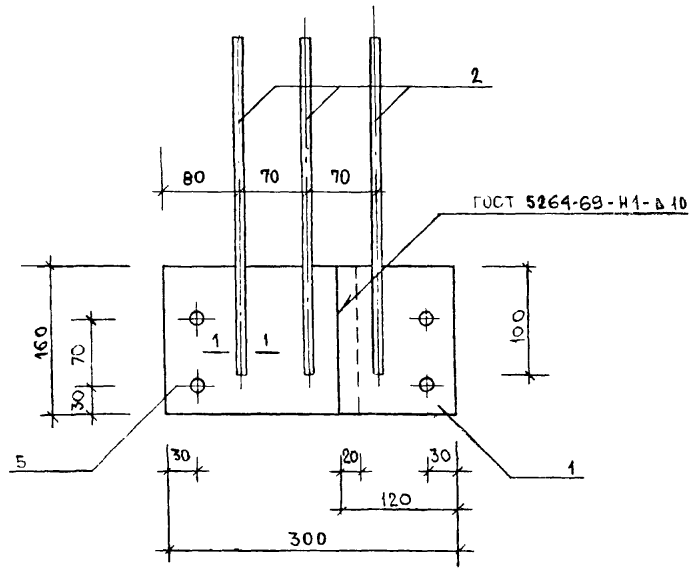

1. Сечение 1-1 см. лист 1
2. Таблицу исполнения см. лист 4.

ОБОЗНАЧЕНИЕ	МАРКА	РИС	А	Б	В	Д	Е	L	Н	В1	МАССА
1.020-1.3-7 0.0.8.0	МН-1	1	240	90	25	55	65	120	6	10	8.2
-01	МН-2	2	240	90	25	65	55	120	-	-	6.4
-02	МН-3	2	240	90	25	65	55	120	-	-	5.3
-03	МН-4	2	240	90	25	65	55	120	-	-	4.5
-04	МН-5	3	-	-	-	-	-	-	6	12	16.0
-05	МН-6	3	-	-	-	-	-	-	6	12	14.1
-06	МН-7	3	-	-	-	-	-	-	6	10	12.7
-07	МН-8	3	-	-	-	-	-	-	6	10	10.8
-08	МН-9	3	-	-	-	-	-	-	4	8	8.9
-09	МН-10	3	-	-	-	-	-	-	4	8	6.6
-10	МН-11	3	-	-	-	-	-	-	4	8	5.9
-11	МН-12	3	-	-	-	-	-	-	4	8	4.8
-12	МН-13	3	-	-	-	-	-	-	4	8	4.8
-13	МН-14	2	240	70	25	65	55	100	-	-	4.6
-14	МН-15	2	240	70	25	65	55	100	-	-	4.9
-15	МН-16	2	240	70	25	65	55	100	-	-	5.2
-16	МН-17	2	240	70	25	65	55	100	-	-	5.9
-17	МН-18	2	300	70	30	65	85	100	-	-	6.0
-18	МН-19	2	300	70	30	65	85	120	-	-	7.7
-19	МН-20	1	300	70	30	65	85	100	5	10	12.0
-20	МН-21 ЛЕВ	5	230	-	20	110	60	120	-	-	6.1
-21	МН-22 ЛЕВ	4	230	-	20	110	60	100	5	10	6.7
-22	МН-23 ЛЕВ	4	230	-	20	110	60	100	5	10	7.2
-23	МН-24 ЛЕВ	4	300	-	30	140	80	100	5	10	8.2
-24	МН-25 ЛЕВ	4	300	-	30	140	80	100	5	10	9.4
-25	МН-33 ЛЕВ	6	-	-	-	-	-	-	5	10	11.4
-26	МН-34	1	300	70	30	65	85	120	7	13	20.3
-27	МН-21 ПРАВ	8	230	-	20	110	60	120	-	-	6.1
-28	МН-22 ПРАВ	7	230	-	20	110	60	100	5	10	6.7
-29	МН-23 ПРАВ	7	230	-	20	110	60	100	5	10	7.2
-30	МН-24 ПРАВ	7	300	-	30	140	80	100	5	10	8.2
-31	МН-25 ПРАВ	7	300	-	30	140	80	100	5	10	9.4
-32	МН-33 ПРАВ	9	-	-	-	-	-	-	5	10	11.4

17526 23

ФОРМ.	ЗОНА	ПОЗ	ОБОЗНАЧЕНИЕ	НАИМЕНОВАНИЕ	КОЛ НА ИСПОЛН. 1.020-1.3-7 0.0.9.0-																		ПРИМЕЧАНИЕ
					–	01	02	03	04	05	06	07	08	09	10	11	12	13	14	15	16			
				ДОКУМЕНТАЦИЯ:																			
11			1.020-1.3-7 0.0.9.0 СВ	СВОРОЧНЫЙ ЧЕРТЕЖ	*	*	*	*	*	*	*	*	*	*	*	*	*	*	*	*	*		
				ДЕТАЛИ:																			
				ПОЛОСА ГОСТ 103-76																			МАССА, КГ
ВЧ		1		-120Х8 С38/23 L=300	1	–	–	1	–	–	–	–	–	–	–	–	–	–	–	–	–	–	2.260
				-170Х8 С38/23 L=175	–	1	–	–	1	–	–	–	–	–	–	–	–	–	–	–	–	–	1.870
				-120Х10 С38/23 L=400	–	–	1	–	–	1	–	–	–	–	–	–	–	–	1	–	–	–	3.800
				-100Х8 С38/23 L=100	–	–	–	–	–	1	1	–	–	–	–	–	–	–	–	–	–	–	0.630
				-140Х8 С38/23 L=300	–	–	–	–	–	–	–	1	–	–	–	–	–	–	–	–	–	–	2.650
				-170Х8 С38/23 L=205	–	–	–	–	–	–	–	–	1	–	–	–	–	–	–	–	–	–	2.200
				-120Х10 С38/23 L=150	–	–	–	–	–	–	–	–	–	1	–	–	–	–	–	–	–	–	1.400
				-110Х8 С38/23 L=140	–	–	–	–	–	–	–	–	–	–	1	–	–	–	–	–	1	–	0.970
				-110Х8 С38/23 L=110	–	–	–	–	–	–	–	–	–	–	–	1	–	–	–	–	–	–	0.760
				-100Х6 С38/23 L=100	–	–	–	–	–	–	–	–	–	–	–	–	1	–	–	–	–	–	0.470
				-100Х8 С38/23 L=400	–	–	–	–	–	–	–	–	–	–	–	–	–	1	–	–	–	–	2.500
				-100Х10 С38/23 L=185	–	–	–	–	–	–	–	–	–	–	–	–	–	–	–	1	–	–	1.450
				ГОСТ 5781-75																			
ВЧ		2		Ф8АШ L=200	–	–	–	4	–	–	–	–	–	–	–	–	4	6	–	–	4	–	–	0.079
				Ф8АШ L=260	–	–	–	–	–	–	–	–	–	4	–	–	–	–	–	–	–	–	–	0.103
				ГОСТ 5.1459-72*																			
				Ф10АШ L=250	8	–	8	–	–	–	–	–	–	–	6	4	–	–	8	–	–	–	–	0.154
				Ф10АШ L=300	–	–	–	–	–	2	2	–	–	–	–	–	–	–	–	–	–	–	–	0.185
				Ф12АШ L=300	–	3	–	–	3	–	–	4	3	–	–	–	–	–	–	–	–	–	–	0.266
				Ф14АШ L=330	–	–	–	–	–	–	–	–	–	–	–	–	–	–	–	2	–	–	–	0.399
				ГОСТ 5781-75																			
ВЧ		3		Ф6АШ L=150	–	–	–	–	–	–	–	–	–	–	–	–	–	–	–	2	–	–	–	0.033
				ГОСТ 5.1459-72*																			
				Ф10АШ L=350	–	–	–	–	–	1	1	–	–	–	–	–	–	–	–	–	–	–	–	0.216
				Ф20АШ L=120	–	–	–	2	–	–	–	–	–	–	–	–	–	–	–	–	–	–	–	0.296
				УГОЛОК ГОСТ 8509-72																			
			1.020-1.3-7 0.0.0.1-04	L75Х75Х8 С38/23 L=170	–	1	–	–	1	–	–	–	1	–	–	–	–	–	–	–	–	–	1.530
				ГОСТ 5.1459-72*																			
11		4		СТЕРЖЕНЬ ГНУТЫЙ	–	3	–	–	3	–	–	–	3	–	–	–	–	–	–	–	–	–	–	0.373
				ГОСТ 5.1459-72*																			
ВЧ		5		Ф20АШ L=170	–	–	–	–	2	–	–	–	–	–	–	–	–	–	–	–	–	–	–	0.419

НАЧ ОТД.	ВОЛЫНСКИЙ		24.03
Н.КОНТР	ЛУКИНА		23.03
ГИП	ПРИГОРЕВ		23.03
РУК. ГР.	ОСТРОВА		23.03
РУК. ГР	ОСИНА		23.03
ПРОВЕРИЛ	ВАСИЛЬЕВА		23.03
РАЗРАБ.	НОСОВА		23.03

1.020-1.3-7 0.0.9.0

ИЗДЕЛИЕ ЗАКЛАДНОЕ МН

СТАДИЯ	ЛИСТ	ЛИСТОВ
Р	1	1

ЦНИИЭП торгово-бытовых зданий и туристских комплексов

ЭПВЦ КиевЗНИИЭП

ОПЕРАТОР ТЛП КОРТ

ПИНЧУК

ВЗАМ ИНВ №

ПОДП. И ДАТА

ИНВ №ПОДЛ

Рис. 1

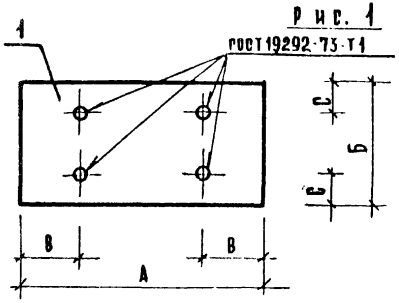

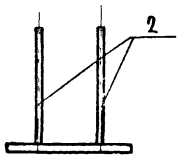

Рис. 2

Рис. 3

ОСТАЛЬНОЕ СМ РИС. 1

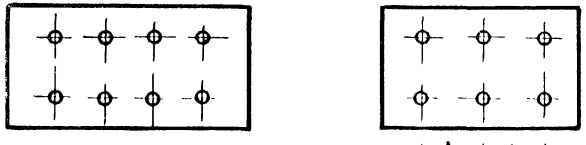

Рис. 4

ОСТАЛЬНОЕ СМ. РИС. 1

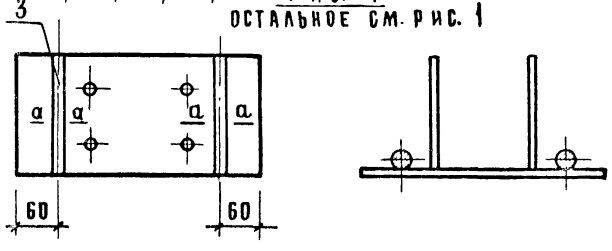

а – а

м 1:2

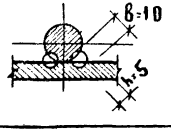

ГОСТ 5264-69-С5

Рис. 5

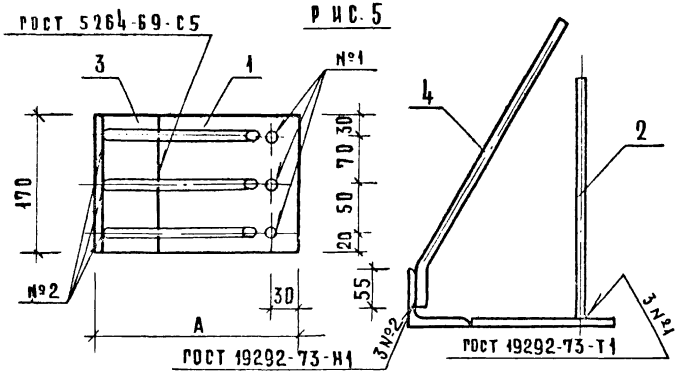

Рис. 6

ОСТАЛЬНОЕ СМ. РИС. 5

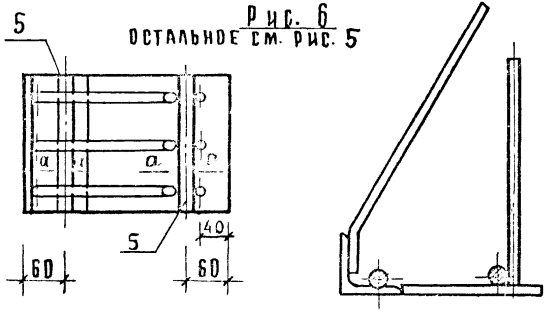

ТАБЛИЦУ ИСПОЛНЕНИЙ СМ. ЛИСТ 2

НАЧ. ОТДЕЛА	БОЛЬШИНСКИЙ		25.03
ИСПОЛНИЛ	САНВИНА		24.03
ГИП	ПРИГОРЕВ		24.03
РУК. ГРУППЫ	ОСИНА		24.03
ПРОВЕРИЛ	ОСТРОВА		24.03
РАЗРАБОТ.	ЛУКИНА		24.03

1.020-1.3-7 0.0.9.0С6

Изделие закладное

МН

СТАДИЯ	МАССА	МАСШТАБ
Р.Д.	СМ. ТАБЛ.	
ЛИСТ	ЛИСТОВ 2	

ЦНИИЭП торгово-бытовых зданий и туристских комплексов

РИС. 7

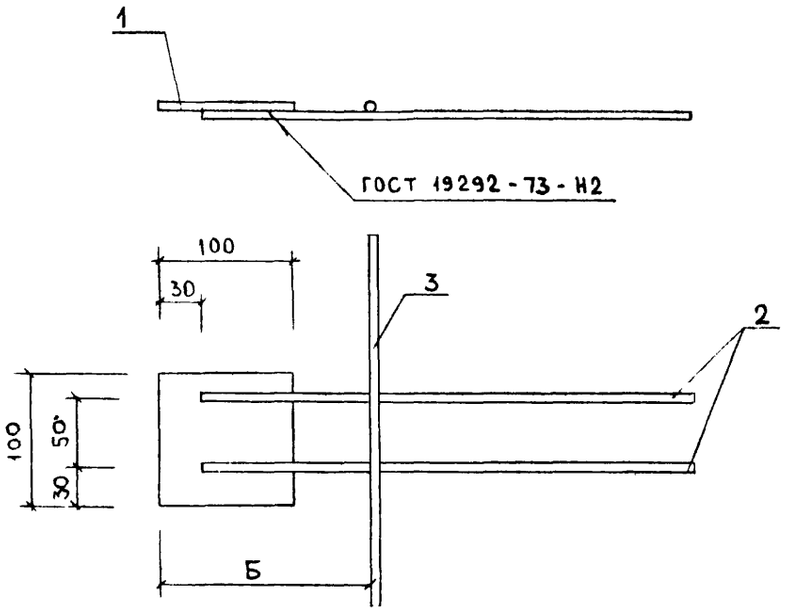

РИС 8

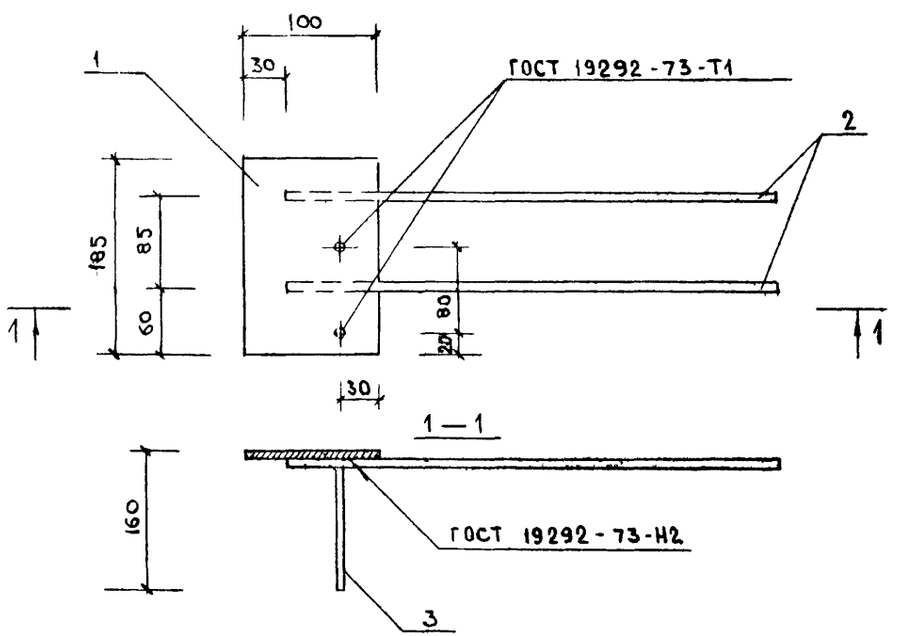

ОБОЗНАЧЕНИЕ	МАРКА	РИС.	А	Б	В	Д	Е	С	МАССА, КГ
1.020-1.3-7 0.0.90СБ	МН-26	2	300	120	25	80	90	25	3.5
01	МН-27	5	250	—	—	—	—	—	5,3
02	МН-28	2	400	120	25	130	90	25	5.0
03	МН-29	4	300	120	100	—	—	20	3,2
04	МН-30	6	250	—	—	—	—	—	6.2
05	МН-31	7	—	155	—	—	—	—	1.2
06	МН-32	7	—	150	—	—	—	—	1.2
07	МН-35	1	300	140	30	—	—	25	3.7
08	МН-36	5	280	—	—	—	—	—	5.6
09	МН-37	1	150	120	30	—	—	15	1.8
10	МН-38	3	140	110	20	50	—	20	1.9
11	МН-39	1	110	110	20	—	—	20	1.4
12	МН-40	1	100	100	25	—	—	25	0.3
13	МН-41	3	400	100	30	170	—	20	3.0
14	МН-42	2	400	120	45	75	160	25	5.0
15	МН-43	8	—	—	—	—	—	—	2.3
16	МН-44	1	140	110	30	—	—	25	1.1

РИС.1

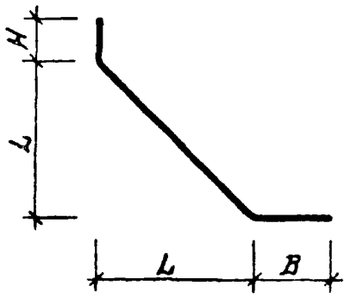

РИС.2

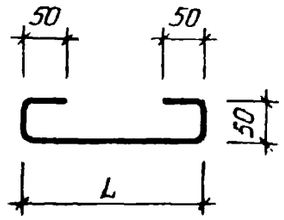

РИС.3

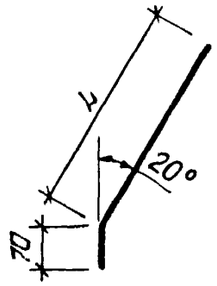

ОБОЗНАЧЕНИЕ	РИС	L	H	B	Ф	МАССА
1.020-1.3-7 0.0.0.1	1	380	150	300	14 AIII	1.2
-01	1	380	150	300	12 AIII	0.9
-02	1	260	80	130	14 AIII	0.7
-03	1	260	130	130	14 AIII	0.8
-04	3	350	-	-	12 AIII	0.4
-05	2	210	-	-	6 AIII	0.1

НАЧ. ОТД.	ВОЛЫНСКИЙ		24.03
Н.КОНТР	ЛУКИНА		23.03
ГИП	ПРИГОРЕВ		23.03
РУК. ГР	ОСТРОВА		23.03
РУК. ГР.	ОС[illegible]ДЕВА		23.03
РАЗРАБ	НОСОВА		23.03

1.020-1.3-7 0.0.0.1

СТЕРЖЕНЬ ГНУТЫЙ

СТАДИЯ	МАССА	МАСШТАБ
Р	СМ ТАБЛ	
ЛИСТ	ЛИСТОВ 1	

ЦНИИЭП торгово бытовых зданий и туристских комплексов

ФОРМАТ А1

ЭПВЦ КиевЗНИИЭП

ОПЕРАТОР ТЛП КОРТ

ВЗАМ. ИНВ. №

ПОДП. И ДАТА

ИНВ. № ПОДЛ.

ЛИСТ

gost.e-ecolog.ru