ТИПОВАЯ ДОКУМЕНТАЦИЯ НА СТРОИТЕЛЬНЫЕ СИСТЕМЫ И ИЗДЕЛИЯ ЗДАНИЙ И СООРУЖЕНИЙ

СЕРИЯ 1.020-1

КОНСТРУКЦИИ КАРКАСА МЕЖВИДОВОГО ПРИМЕНЕНИЯ ДЛЯ МНОГОЭТАЖНЫХ ОБЩЕСТВЕННЫХ И ПРОИЗВОДСТВЕННЫХ ЗДАНИЙ (НА ОСНОВЕ СЕРИИ ИИ-04)

ВЫПУСК 3-6

РИГЕЛИ ПРОЛЕТОМ 6.0 и 3.0 м С ВЫСОТОЙ СЕЧЕНИЯ 600 мм ПОД ПЛИТЫ ПЕРЕКРЫТИЙ ТИПА ТТ. ОПАЛУБОЧНЫЕ ЧЕРТЕЖИ И АРМИРОВАНИЕ. ПРОСТРАНСТВЕННЫЕ КАРКАСЫ

РАБОЧИЕ ЧЕРТЕЖИ

17525
ЦЕНА 1-18

gost.e-ecolog.ru

ЦЕНТРАЛЬНЫЙ ИНСТИТУТ ТИПОВОГО ПРОЕКТИРОВАНИЯ
ГОССТРОЯ СССР

Москва, А-445, Смольная ул., 22

Сдано в печать 12 1983 года

Заказ № 4037 Тираж 920 экз.

ТИПОВАЯ ДОКУМЕНТАЦИЯ НА СТРОИТЕЛЬНЫЕ СИСТЕМЫ И ИЗДЕЛИЯ ЗДАНИЙ И СООРУЖЕНИЙ

СЕРИЯ 1.020-1

КОНСТРУКЦИИ КАРКАСА МЕЖВИДОВОГО ПРИМЕНЕНИЯ ДЛЯ МНОГОЭТАЖНЫХ ОБЩЕСТВЕННЫХ И ПРОИЗВОДСТВЕННЫХ ЗДАНИЙ (НА ОСНОВЕ СЕРИИ ИИ-04)

ВЫПУСК 3-6

РИГЕЛИ ПРОЛЕТОМ 6.0 и 3.0 м С ВЫСОТОЙ СЕЧЕНИЯ 600мм ПОД ПЛИТЫ ПЕРЕКРЫТИЙ ТИПА ТТ. ОПАЛУБОЧНЫЕ ЧЕРТЕЖИ И АРМИРОВАНИЕ. ПРОСТРАНСТВЕННЫЕ КАРКАСЫ

РАБОЧИЕ ЧЕРТЕЖИ

Разработаны

ЦНИИЭП торгово-бытовых зданий и туристских комплексов

Гл. инженер ин-та В. Лепский
Нач. отдела Б. Волынский
Гл. инж. пр-та И. Григорев
Гл. технолог Г. Кац

ЦНИИПРОМЗДАНИЙ

Гл. инженер ин-та Ц. Петров
Нач. отдела Э. Кодыш

НИИЖБ ГОССТРОЯ СССР

Зам. директора ин-та Н. Коровин
Рук. лаборатории Т. Бердичевский
Ст. научн. сотрудник А. Кузьмичев

ГИПРОСТРОММАШ

Гл. инженер ин-та Н. Гузенко
Гл. технолог отдела
вычислительных работ М. Соломович

Утверждены и введены в действие с 01.01.82г
постановление Госстроя СССР от 16.11.81г. № 190

№ п/п	Обозначение	Наименование	Стр.	Примечание
1		Содержание		
2	1.020-1.3-6 0.0.0.0 ПЗ	Пояснительная записка	2-5	
3	1.020-1.3-6 1.0.0.0	Ригель 1Р		1РДТ 6.26 - 110 1РДТ 6.26 - 129 1РДТ 6.26 - 180 1РОТ 6.26 - 72 1РОТ 6.26 - 99
4	1.020-1.3-6 2.0.0.0	Ригель 1Р	9-12	1РДТ 6.56 - 110 АтV 1РДТ 6.56 - 129 АтV 1РДТ 6.56 - 180 АтV 1РОТ 6.56 - 72 АтV 1РОТ 6.56 - 99 АтV
5	1.020-1.3-6 3.0.0.0	Ригель 2Р	13-14	2РДТ 6.30 - 83 2РОТ 6.30 - 45
6	1.020-1.3-6 4.0.0.0	Ригель 2РДТ6	15-17	2РДТ 6.60 - 83 АтV 2РДТ 6.62 - 83 АтV
7	1.020-1.3-6 5.0.0.0	Ригель 2РОТ6	18-21	2РОТ 6.60 - 45 АтV 2РОТ 6.62 - 45 АтV-А 2РОТ 6.62 - 45 АтV-П
8	1.020-1.3-6 0.1.0.0	Каркас пространственный КП	22-23	КП-1 ÷ КП-5
9	1.020-1.3-6 0.2.0.0	Каркас пространственный КП	24-25	КП-6 ÷ КП-10
10	1.020-1.3-6 0.3.0.0	Каркас пространственный КП	26-27	КП-11 КП-12
11	1.020-1.3-6 0.4.0.0	Каркас пространственный КП	28-29	КП-13 ÷ КП-16

1. Общая часть

Настоящий выпуск содержит рабочие чертежи ригелей перекрытий и ригелей покрытий номинальным пролетом 6,0 и 3,0м с высотой сечения 600мм, предназначенных для опирания на них плит перекрытий типа ТТ.

Ригели предназначены для применения в зданиях с неагрессивной средой.

Ригели рассчитаны и запроектированы в соответствии с главой СНиП II-21-75. По требованиям трещиностойкости изделия относятся к III категории.

Расчетные схемы и принцип подбора ригелей в зависимости от нагрузок приведены в выпуске 0-1 „Указания по применению изделий."

2. Маркировка ригелей

Марка ригелей состоит из двух частей, например:
1РДТ6.56-180АтV, 2РДТ6.26-110, 2РДТ6.30-45

Первая часть марки характеризует типо-размер ригеля:

Цифровой индекс означает тип ригеля в зависимости от конфигурации торца:

1 – ригель с подрезками для опирания консоли колонн (ригели перекрытия)

2 – ригель без подрезок для опирания на оголовники колонн (ригели покрытия).

Буквенный индекс характеризует поперечное сечение ригеля:

РД – ригель с двумя полками

РО – ригель с одной полкой

Т – ригель для опирания плит перекрытия типа ТТ

Цифровой индекс, стоящий после буквенного, характеризует габаритные размеры ригеля:

6 – высота сечения ригеля 600мм

56, 26 – округленная длина ригеля в дециметрах.

Нач. отд.	Волынский		23.03
Нормокон.	Новова		23.03
ГИП	Пригоров		23.03
Рук. гр.	Петрова		23.03
Рук. гр.	Осина		23.03
Проверил	Васильева		23.03
Разраб.	Лукина		23.03

1.020-1.3-6 0.0.0.0 ПЗ

Пояснительная записка

Стадия	Лист	Листов
Р	1	4

ЦНИИЭП торгово-бытовых зданий и туристских комплексов

Вторая часть марки характеризует несущую способность ригеля и обозначает величину расчетной нагрузки в сотнях килограммсил на погонный метр длины ригеля без учета собственного веса ригеля. Для преднапряженных ригелей в конце второй части марки проставлен класс напрягаемой арматуры, например 180 Ат V.

В марку однополочных ригелей покрытия введена третья часть, отражающая расположение закладных деталей: "л" - левое, "п" - правое.

3. конструктивное решение.

Ригели для пролета 6,0 м запроектированы преднапряженными, в качестве напрягаемой арматуры принята сталь периодического профиля класса Ат-V ГОСТ 10884-71. Предварительное натяжение предусмотрено электротермическим способом.

Величины предварительного напряжения и усилия натяжения рабочей арматуры приведены в таблице на листе 3. К моменту передачи усилия предварительного напряжения на бетон ригеля марка бетона должна быть не ниже 0,7 кубиковой прочности.

Преднапряженные ригели армируются незамкнутыми снизу пространственными каркасами, отдельными стержнями, сетками для полок, торцевыми сетками и закладными деталями фиксируемыми на форме.

Ригели для пролета 3,0 м запроектированы без предварительного напряжения; эти ригели армируются пространственными каркасами и отдельными закладными деталями.

Для распалубки и монтажа ригелей предусмотрены отверстия Ф50 мм. В качестве технологического варианта можно применять монтажные петли по серии 1.400-9. Петли устанавливаются на тех же расстояниях от торцов соответствующих ригелей, что и отверстия, и крепятся к пространственному каркасу по узлу, приведенному ниже.

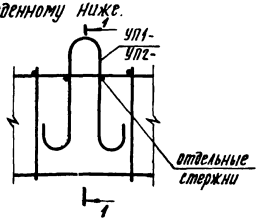

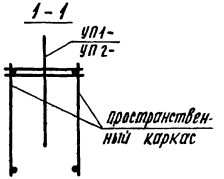

Марка петли принимается в зависимости от нормативного усилия на одну петлю (равного половине веса ригеля) по таблице на стр. 12 серии 1400-9.

Указания по изготовлению, транспортировке и складированию ригелей приведены в серии 1.020-1.0-4 „Указания по заводской технологии изготовления изделий."

Плоские арматурные изделия, закладные изделия разработаны в серии 1.020-1.3-7.

Величина отпускной прочности бетона ригелей устанавливается в соответствии с пунктом 1.4 ГОСТ 13015-73.

Предел огнестойкости ригелей принят согласно главы СНиП II-А.5-70* 2 часа.

4. технические требования к испытанию ригелей.

Перед массовым освоением производства ригелей должны быть проведены испытания контрольных образцов в соответствии с ГОСТ 8829-77. Испытания проводятся в рабочем положении по схеме приведенной ниже.

схема опирания и загружения

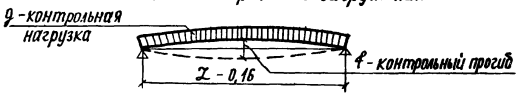

L – длина ригеля в метрах.

Величины контрольных нагрузок при испытаниях на прочность, жесткость и трещиностойкость, а также величины контрольных прогибов приведены в таблице на листе 4.

При испытании ригелей без предварительного напряжения величины контрольных нагрузок при испытаниях по проверке жесткости и трещиностойкости не зависят от времени испытаний. Соответствующие величины контрольных нагрузок условно приведены в графе для 3-х суток.

Величина отпускной прочности бетона ригелей устанавливается в соответствии с пунктом 1.4 ГОСТ 13015-73.

Перечень серий и выпусков, входящих в состав серии 1.020-1 приведен в выпуске 0-0.

Инв. № подл. | Подпись и дата | Взам. инв. №

МАРКА РИГЕЛЯ	ПРЕДВАРИТЕЛЬНОЕ НАПРЯЖЕНИЕ АРМАТУРЫ σ_0	ДОПУСТИМОЕ ОТКЛОНЕНИЕ ПРЕДВАРИТЕЛЬНОГО НАПРЯЖЕНИЯ АРМАТУРЫ P	ПРЕДВАРИТЕЛЬНОЕ НАПРЯЖЕНИЕ В АРМАТУРЕ ПЕРЕД БЕТОНИРОВАНИЕМ $\sigma_{0,1}$	ПРОЧНОСТЬ БЕТОНА В МОМЕНТ ОБЖАТИЯ R_0
		КГС/СМ2		
1	2	3	4	5
1РДТ6.56-110АТV	4135	967	3960	350
1РДТ6.56-129АТV	3913	967	3736	350
1РДТ6.56-180АТV	4041	967	3846	350
1РОТ6.56-72АТV	4785	967	4587	280
1РОТ6.56-99АТV	4412	967	4219	350
2РДТ6.60-83АТV	4303	932	4128	350
2РДТ6.62-83АТV	4303	932	4128	350
2РОТ6.60-45АТV	5267	932	5077	280
2РОТ6.62-45АТV-Л	5267	932	5077	280
2РОТ6.62-45АТV-П	5267	932	5077	280

ЭПВЦ КиевЗНИИЭП
ОПЕРАТОР ТПП КОРТ
ИНВ. № ПОДЛ. | ПОДП. И ДАТА | ВЗАМ. ИНВ. №

МАРКА РИГЕЛЯ	КОНТРОЛЬНАЯ НАГРУЗКА (КГС/МП) ПО ПРОВЕРКЕ ПРОЧНОСТИ С УЧЕТОМ ХАРАКТЕРА РАЗРУШЕНИЯ		КОНТРОЛЬНАЯ НАГРУЗКА (КГС/МП) ПО ПРОВЕРКЕ ЖЕСТКОСТИ И ТРЕЩИНОСТОЙКОСТИ ДЛЯ ИСПЫТАНИЙ В ВОЗРАСТЕ					КОНТРОЛЬНЫЙ ПРОГИБ (СМ) ОТ КРАТКОВРЕМЕННО ДЕЙСТВУЮЩЕЙ КОНТРОЛЬНОЙ НАГРУЗКИ ДЛЯ ИСПЫТАНИЙ В ВОЗРАСТЕ					ОТНОШЕНИЕ КОНТРОЛЬНОГО ПРОГИБА ОТ ДЛИТЕЛЬНО ДЕЙСТВУЮЩЕЙ КОНТРОЛЬНОЙ НАГРУЗКИ К ПРЕДЕЛЬНО ДОПУСТИМОМУ ПРОГИБУ ДЛЯ ИСПЫТАНИЙ В ВОЗРАСТЕ					КОНТРОЛЬНАЯ ШИРИНА РАСКРЫТИЯ ТРЕЩИН (ММ)
	ПРИ С=1.4	ПРИ С=1.6	3	7	14	28	100	3	7	14	28	100	3	7	14	28	100	
1	2	3	4	5	6	7	8	9	10	11	12	13	14	15	16	17	18	19
1РДТ6.56-110АТV	15720	18050	10600	10470	10290	10060	9340	0.972	0.964	0.952	0.938	0.911	0.772	0.765	0.756	0.745	0.724	0.25
1РДТ6.56-129АТV	18380	21090	12540	12360	12120	11800	10900	1.115	1.103	1.086	1.063	1.023	0.873	0.863	0.850	0.833	0.802	0.25
1РДТ6.56-180АТV	25520	29250	18110	17760	17300	16680	15300	1.500	1.473	1.438	1.392	1.307	0.970	0.954	0.932	0.904	0.852	0.25
1РОТ6.56-72АТV	10360	11910	6840	6760	6650	6520	6100	0.719	0.714	0.707	0.697	0.680	0.583	0.579	0.574	0.566	0.553	0.25
1РОТ6.56-99АТV	14140	16230	9620	9480	9290	9040	8400	0.885	0.875	0.861	0.844	0.811	0.693	0.685	0.675	0.661	0.637	0.25
2РДТ6.60-83АТV	11940	13730	7900	7810	7690	7530	7020	0.805	0.799	0.791	0.781	0.762	0.681	0.677	0.670	0.662	0.647	0.25
2РДТ6.62-83АТV	11940	13730	7900	7810	7690	7530	7020	0.805	0.799	0.791	0.781	0.762	0.681	0.677	0.670	0.662	0.647	0.25
2РОТ6.60-45АТV	6580	7590	4220	4180	4130	4060	3820	0.559	0.557	0.554	0.550	0.542	0.478	0.476	0.474	0.471	0.466	0.25
2РОТ6.62-45АТV-Л	6580	7590	4220	4180	4130	4060	3820	0.559	0.557	0.554	0.550	0.542	0.478	0.476	0.474	0.471	0.466	0.25
2РОТ6.62-45АТV-П	6580	7590	4220	4180	4130	4060	3820	0.559	0.557	0.554	0.550	0.542	0.478	0.476	0.474	0.471	0.466	0.25
1РДТ6.26-110	15720	18050	9340					0.024					0.024					0.25
1РДТ6.26-129	18380	21090	10900					0.063					0.081					0.25
1РДТ6.26-180	25520	29250	15300					0.097					0.106					0.25
1РОТ6.26-72	10360	11910	6100					0.018					0.018					0.25
1РОТ6.26-99	14140	16230	8400					0.045					0.056					0.25
2РДТ6.30-83	11940	13730	7020					0.029					0.029					0.25
2РОТ6.30-45	6580	7590	3820					0.018					0.018					0.25

ЭПВЦ КиевЗНИИЭП
ОПЕРАТОР ТПП КОРТ Линчук
ИНВ № ПОДЛ | ПОДП. И ДАТА | ВЗАМ. ИНВ №

Формат	Зона	Поз.	Обозначение	Наименование	кол-на испол 1.020-1.3-6 1.0.0.0- —	01	02	03	04						Примечание
				Документация:											
12			1-020-1.3-6 1.0.0.0 СБ	сборочный чертеж	*	*	*	*	*						
12			1.020-1.3-6 1.0.0.0 ВМС	ведомость материалов и выборка стали	*	*	*	*	*						
12			1.020-1.3-6 0.0.0.0 ПЗ	пояснительная записка	*	*	*	*	*						
				Сборочные единицы:											
12		1	1.020-1.3-6 0.1.0.0	каркас пр. КП-1	1										
			1.020-1.3-6 0.1.0.0-01	каркас пр. КП-2	—	1									
			1.020-1.3-6 0.1.0.0-02	каркас пр. КП-3	—	—	1								
			1.020-1.3-6 0.1.0.0-03	каркас пр. КП-4	—	—	—	1							
			1.020-1.3-6 0.1.0.0-04	каркас пр. КП-5	—	—	—	—	1						
11		2	1.020-1.3-7 0.0.9.0-11	изделие закладное МК-39	2	2	2	2	2						

Нач. отд	Волынский	1.020-1.3-6 1.0.0.0	
Н. контр.	Лукина		
ГИП	Григорьев	Ригель 1РДТ, 1РОТ	стадия: Р; лист; листов: 1
Рук. гр.	Острова		ЦНИИЭП торгово-бытовых зданий и туристских комплексов
Рук. гр.	Осина		
Проверил	Васильева		
Разраб.	Носова		

Инв. № подл.	Подп. и дата	Взам. инв. №

ЭПВЦ Киев ЗНИИЭП — оператор ТЛП КОРТ

Лист

Рис. 1

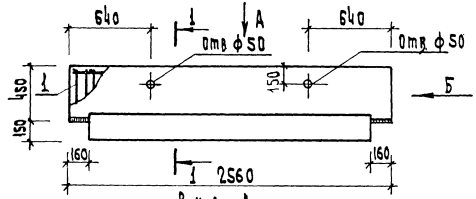

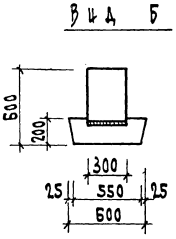

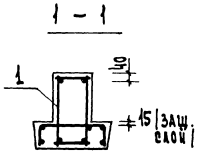

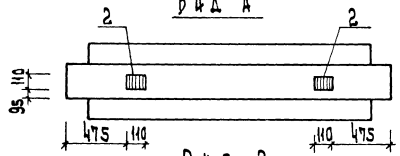

Рис. 2
/остальное см. рис. 1/

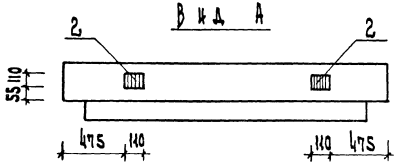

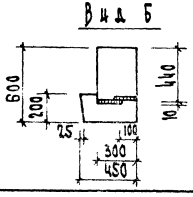

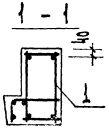

Обозначение	Марка	Рис.	Масса, кг
1.020-1.3-6100.0	1РДТ6.26 — 110	1	1 420
-01	1РДТ6.26 — 129	1	1 420
-02	1РДТ6.26 — 180	1	1 420
-03	1РОТ6.26 — 72	2	1 275
-04	1РОТ6.26 — 93	2	1 275

Нач. отд.	Волынский		24.03
Нормок.	Васильева		23.03
Гип.	Григорев		23.03
Рук. гр.	Острова		23.03
Рук. гр.	Осина		23.03
Провер.	Носова		23.03
Разраб.	Лукина		23.03

1.020-1. 3-6 1.0.0.0 СБ

Ригель 1РДТ, 1РОТ

Стадия	Масса	Масшт.
Р	см. табл.	

Лист | Листов 1

ЦНИИЭП торгово-бытовых зданий и туристских комплексов

Инв. № подл. | Подп. и дата | Взам. инв. №

НАИМЕНОВАНИЕ	КОЛ НА ИСПОЛН 1.020-1.3-6 1.0.0.0-											
	-	01	02	03	04							
МАТЕРИАЛЫ:												
БЕТОН ТЯЖ. М300 М.КУБ.	0.570	0.570	0.570	0.510	0.510							
ПОКАЗАТЕЛИ:												
МАССА СТАЛИ КГ	48.82	54.42	77.10	40.63	49.07							
АРМАТУРНЫЕ ИЗДЕЛИЯ	34.15	36.23	58.92	21.41	29.85							
АРМАТУРНАЯ СТАЛЬ	34.15	36.23	58.92	21.41	29.85							
КЛАСС А-III	32.12	34.20	56.88	20.39	28.84							
Ф6АШ ГОСТ 5781-75	-	-	-	6.348								
Ф8АШ ГОСТ 5781-75	18.14	18.14	6.392	5.201	16.49							
Ф12АШ ГОСТ 5.1459-72*	5.114	5.114	26.42									
Ф14АШ ГОСТ 5.1459-72*	-	-	6.960	8.846	3.480							
Ф18АШ ГОСТ 5.1459-72*	8.869	-	-	-	8.869							
Ф20АШ ГОСТ 5.1459-72*	-	10.95										
Ф25АШ ГОСТ 5.1459-72*	-	-	17.11									
КЛАСС ВР-I	2.035	2.035	2.035	1.017	1.017							
Ф5ВРI ТУ 14-4-659-75	2.035	2.035	2.035	1.017	1.017							
ЗАКЛАДНЫЕ ИЗДЕЛИЯ	14.66	18.19	18.19	19.22	19.22							
ПРОФИЛЬНАЯ СТАЛЬ	7.540	7.540	7.540	9.520	9.520							
ПОЛОСОВАЯ	7.540	7.540	7.540	9.520	9.520							
-110Х8 ГОСТ 103-76 С38/23	1.520	1.520	1.520	1.520	1.520							
-160Х8 ГОСТ 103-76 С38/23	6.020	6.020	6.020									
-160Х10 ГОСТ 103-76 С38/23	-	-	-	8.000	8.000							
АРМАТУРНАЯ СТАЛЬ	7.124	10.65	10.65	9.697	9.697							
КЛАСС А-III	7.124	10.65	10.65	9.697	9.697							
Ф10АШ ГОСТ 5.1459-72*	3.354	3.354	3.354	3.305	3.305							
Ф14АШ ГОСТ 5.1459-72*	3.770											
Ф16АШ ГОСТ 5.1459-72*		7.292	7.292									

МАРКИРОВКА ИЗДЕЛИЙ ПО ИСПОЛНЕНИЯМ ПРИВЕДЕНА В ТАБЛИЦЕ ИСПОЛНЕНИЙ К СБОРОЧНОМУ ЧЕРТЕЖУ

НАЧ ОТД	ВОЛЫНСКИЙ		24.03
Н.КОНТР	ЛУКИНА		23.03
ГИП	ПРИГОРЕВ		23.03
РУК. ГР.	ОСТРОВА		23.03
РУК ГР	ОСИНА		23.03
ПРОВЕРИЛ	ВАСИЛЬЕВА		23.03
РАЗРАБ	НОСОВА		23.03

1.020-1.3-6 1.0.0.0 ВМС

РИГЕЛЬ 1РДТ, 1РОТ

СТАДИЯ	ЛИСТ	ЛИСТОВ
Р	1	2

ЦНИИЭП торгово-бытовых зданий и туристских комплексов

ФОРМАТ II

ИНВ №ПОДЛ.	ПОДП. И ДАТА	ВЗАМ. ИНВ №

ЭПВЦ КиевЗНИИЭП | ОПЕРАТОР ТЛП КОРТ

НАИМЕНОВАНИЕ	КОЛ НА ИСПОЛН 1.020-1.3-6 1.0.0.0-											
		01	02	03	04							
Ф18АШ ГОСТ 5.1459-72*	-	-	-	6.392	6.392							

1.020-1.3-6 1.0.0.0 ВМС

ЛИСТ 2

ИНВ № ПОДЛ	ПОДП. И ДАТА	ВЗАМ. ИНВ №

ЭПВЦ КиевЗНИИЭП | ОПЕРАТОР ТЛП КОРТ | ЖУКОВСКИЙ

ФОРМАТ	ЗОНА	ПОЗ	ОБОЗНАЧЕНИЕ	НАИМЕНОВАНИЕ	КОЛ НА ИСПОЛН 1.020-1.3-6 2.0.0.0-										ПРИМЕЧАНИЕ
					–	01	02	03	04						
				ДОКУМЕНТАЦИЯ:											
12			1.020-1.3-6 2.0.0.0 СБ	СБОРОЧНЫЙ ЧЕРТЕЖ	*	*	*	*	*						
12			1.020-1.3-6 2.0.0.0 ВМС	ВЕДОМОСТЬ МАТЕРИАЛОВ И ВЫБОРКА СТАЛИ	*	*	*	*	*						
12			1.020-1.3-6 0.0.0.0 ПЗ	ПОЯСНИТЕЛЬНАЯ ЗАПИСКА	*	*	*	*	*						
				СБОРОЧНЫЕ ЕДИНИЦЫ:											
12		1	1.020-1.3-6 0.2.0.0	КАРКАС ПР. КП-6	1										
			1.020-1.3-6 0.2.0.0-01	КАРКАС ПР. КП-7	–	1									
			1.020-1.3-6 0.2.0.0-02	КАРКАС ПР. КП-8	–	–	1								
			1.020-1.3-6 0.2.0.0-03	КАРКАС ПР. КП-9	–	–	–	1							
			1.020-1.3-6 0.2.0.0-04	КАРКАС ПР. КП-10	–	–	–	–	1						
11		2	1.020-1.3-7 0.0.6.0-22	СЕТКА С-57	1	1	1								
			1.020-1.3-7 0.0.6.0-23	СЕТКА С-58	–	–	–	1	1						
11		3	1.020-1.3-7 0.0.5.0-19	СЕТКА С-34	2	2	2	1	1						
11		4	1.020-1.3-7 0.0.4.0-10	СЕТКА С-11	4	4	4								
			1.020-1.3-7 0.0.4.0-11	СЕТКА С-12	–	–	–	4	4						
12		5	1.020-1.3-7 0.0.6.0-44	СЕТКА С-91	2	2	2	2	2						
11		6	1.020-1.3-7 0.0.9.0-11	ИЗДЕЛИЕ ЗАКЛАДНОЕ МН-39	4	4	4	4	4						
				ДЕТАЛИ:											МАССА
				ГОСТ 10884-71											
БЧ		7		Ф18АТV L=5240	5	–	–	3	–	–	–	–	–	–	10.47
				Ф20АТV L=5240	–	5	–	–	–	–	–	–	–	–	12.92
				Ф22АТV L=5240	–	–	5	–	3	–	–	–	–	–	15.64

НАЧ. ОТД.	ВОЛЫНСКИЙ		24.03
Н.КОНТР.	ЛУКИНА		23.03
ГИП	ПРИГОРЕВ		23.03
РУК. ГР.	ОСТРОВА		23.03
РУК. ГР.	ОСИНА		23,03
ПРОВЕРИЛ	ВАСИЛЬЕВА		23.03
РАЗРАБ.	НОСОВА		23.03

1.020-1.3-6 2.0.0.0

РИГЕЛЬ 1РДТ,1РОТ

СТАДИЯ	ЛИСТ	ЛИСТОВ
Р		1

ЦНИИЭП торгово бытовых зданий и туристских комплексов

ФОРМАТ А4

ИНВ № ПОДЛ	ПОДП. И ДАТА	ВЗАМ. ИНВ №

ЭПВЦ КиевЗНИИЭП | ОПЕРАТОР ТЛП КОРТ

11525-01

ЛИСТ

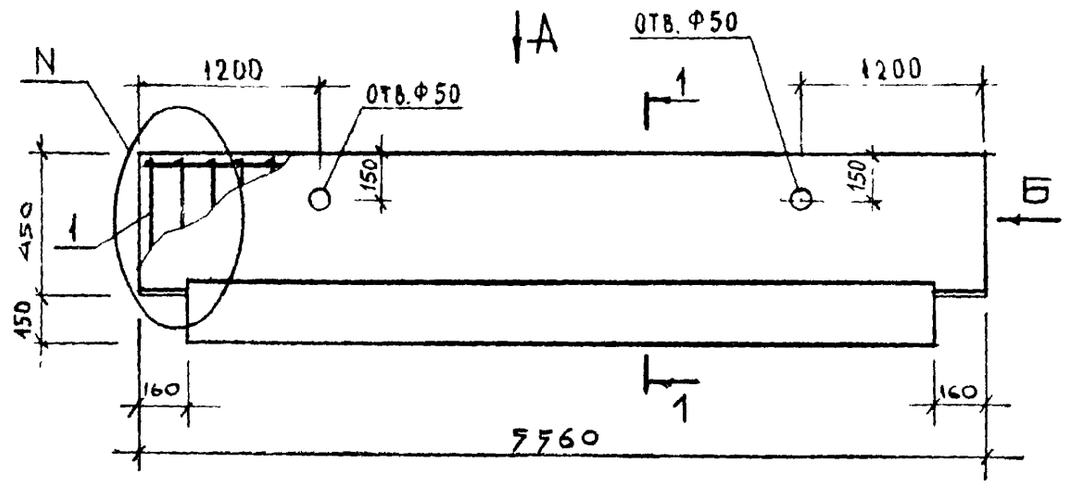

ВИД А"

РИС. 1

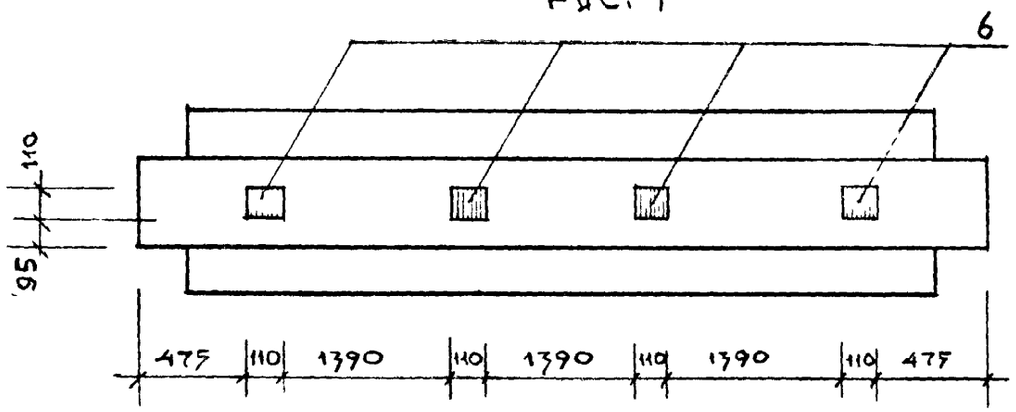

РИС. 2

(ОСТАЛЬНОЕ СМ. РИС. 1)

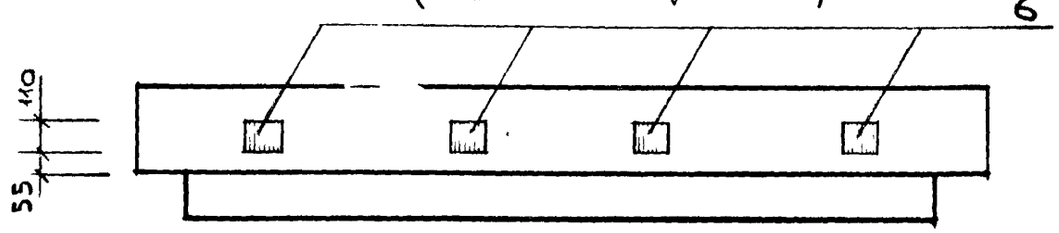

ВИД Б

РИС. 3

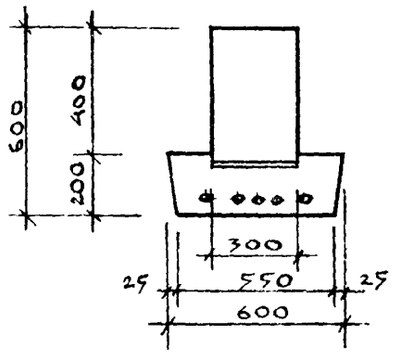

РИС. 4

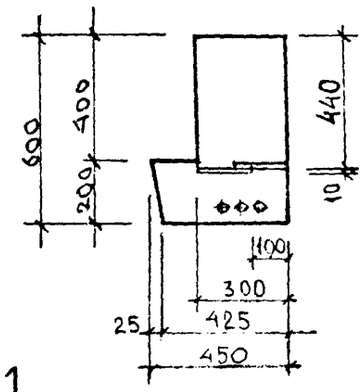

1—1

РИС. 5

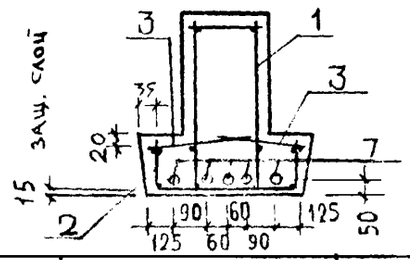

РИС. 6

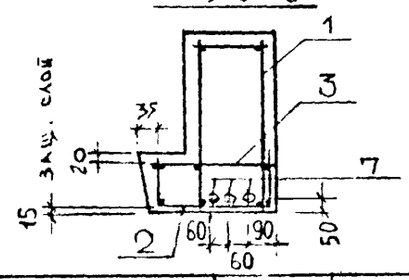

ОБОЗНАЧЕНИЕ	МАРКА	РИС. ДЛЯ А	РИС. ДЛЯ Б	РИС. ДЛЯ 1—1	N	МАССА КГ
1.020-1.3-6 2000	1РДТ 6.56-110-АтV	1	3	5	1	3175
01	1РДТ 6.56-129-АтV	1	3	5	1	3175
02	1РДТ 6.56-180-АтV	1	3	5	1	3175
03	1РОТ 6.56-72-АтV	2	4	6	2	2820
04	1РОТ 6.56-99-АтV	2	4	6	2	2820

НАЧ. ОТД.	ВОЛЫНСКИЙ		25.03
Н. КОНТР.	ВАСИЛЬЕВА		23.03
ГИП	ПРИГОРЕВ		23.03
РУК. ГР.	ОСТРОВА		23.03
РУК. ГР.	ОСИНА		23.03
ПРОВЕРИЛ	ЛУЬКИНА		23.03
АЗРАБ	ЛЕОНТЬЕВА		23.03

1.020-1.3-6 2.0.0.0 СБ

РИГЕЛЬ 1РДТ, 1РОТ.

СТАДИЯ	МАССА	МАСШТАБ
Р	СМ ТАБЛ	

ЛИСТ 1 ЛИСТОВ 2

ЦНИИЭП ТОРГОВО-БЫТОВЫХ ЗДАНИЙ И ТУРИСТСКИХ КОМПЛЕКСОВ

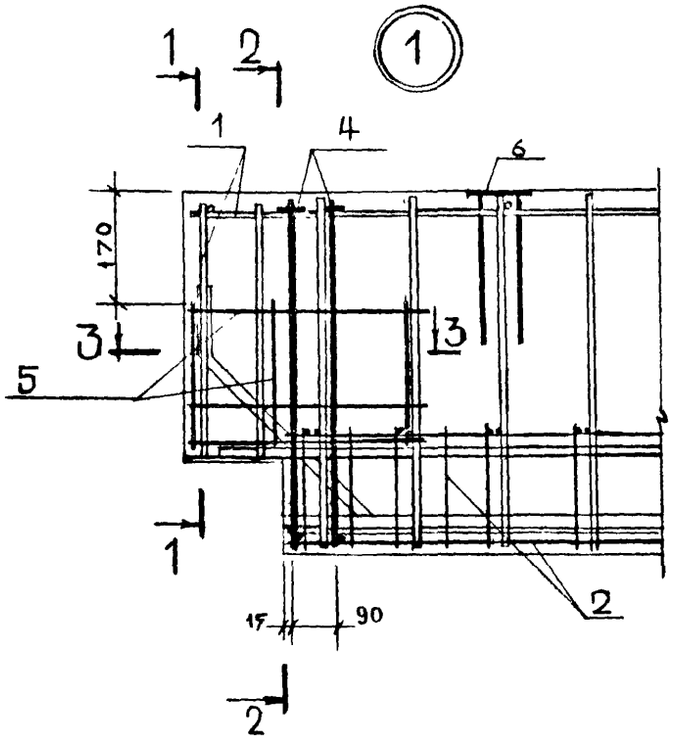

1 — 1

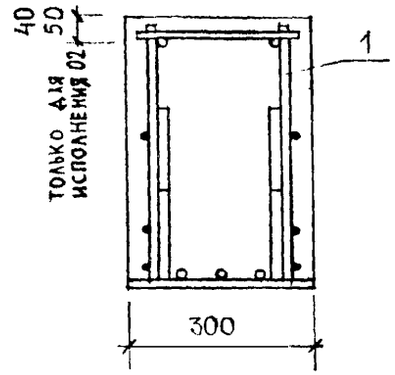

3 — 3

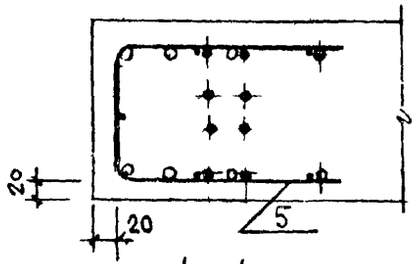

4 — 4

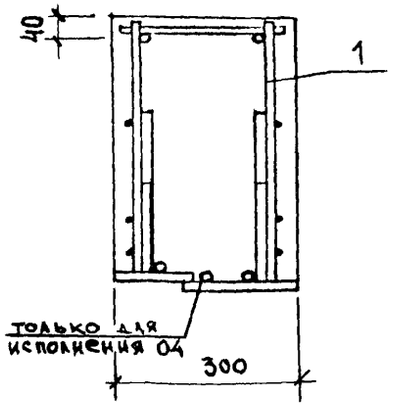

2 — 2

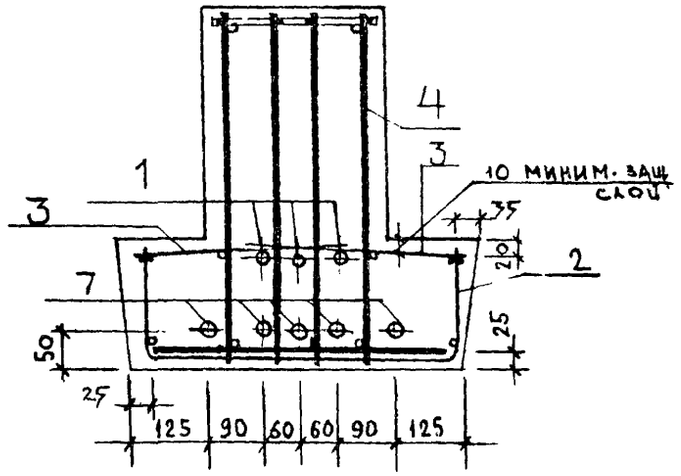

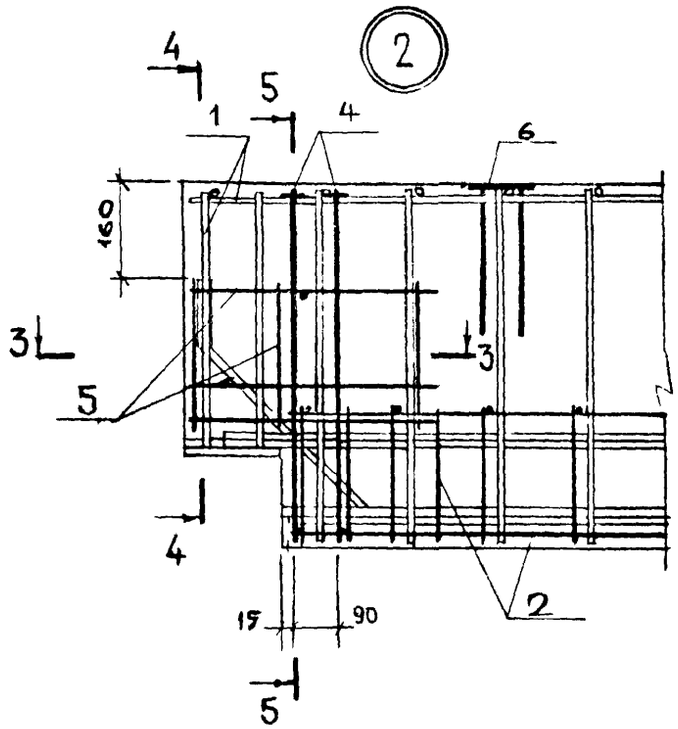

5 — 5

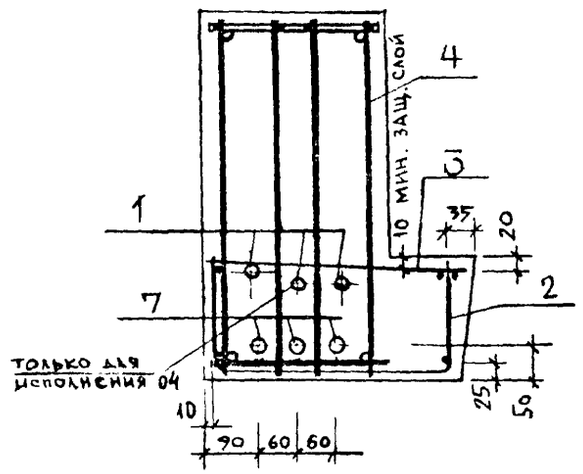

Инв. № подл. | Подпись и дата | Взам. инв. №

НАИМЕНОВАНИЕ	КОЛ НА ИСПОЛН 1.020-1.3-6 2.0.0.0-											
	-	01	02	03	04							
МАТЕРИАЛЫ:												
БЕТОН ТЯЖ. М400 М.КУБ.	-	-	-	1.130								
БЕТОН ТЯЖ. М500 М.КУБ.	1.270	1.270	1.270	-	1.130							
ПОКАЗАТЕЛИ:												
МАССА СТАЛИ КГ	147.2	182.2	273.0	109.1	146.2							
АРМАТУРНЫЕ ИЗДЕЛИЯ	114.7	149.7	223.8	81.63	114.8							
АРМАТУРНАЯ СТАЛЬ	114.7	149.7	223.8	81.63	114.8							
КЛАСС А-III	55.44	78.12	138.7	44.57	62.22							
Ф6АШ ГОСТ 5781-75	1.998	1.998	1.998	1.998	1.998							
Ф8АШ ГОСТ 5781-75	42.43	15.98	15.98	29.03	26.36							
Ф10АШ ГОСТ 5.1459-72*	-	31.64	-	13.54	7.103							
Ф12АШ ГОСТ 5.1459-72*	11.01	11.01	46.27	-	9.269							
Ф16АШ ГОСТ 5.1459-72*	-	17.49	-	-	17.49							
Ф18АШ ГОСТ 5.1459-72*	-	-	20.85									
Ф28АШ ГОСТ 5.1459-72*	-	-	53.56									
КЛАСС АТ-У	52.34	64.61	78.18	31.40	46.91							
Ф18АТУ ГОСТ 10884-71	52.34	-	-	31.40								
Ф20АТУ ГОСТ 10884-71	-	64.61										
Ф22АТУ ГОСТ 10884-71	-	-	78.18	-	46.91							
КЛАСС ВР-I	6.963	6.963	6.963	5.662	5.662							
Ф4ВРI ТУ 14-4-659-75	5.360	5.360	5.360	4.860	4.860							
Ф5ВРI ТУ 14-4-659-75	1.603	1.603	1.603	0.802	0.802							
ЗАКЛАДНЫЕ ИЗДЕЛИЯ	32.46	32.46	49.20	27.43	31.37							
ПРОФИЛЬНАЯ СТАЛЬ	10.58	10.58	10.58	11.04	11.04							
ПОЛОСОВАЯ	10.58	10.58	10.58	11.04	11.04							
-110Х8 ГОСТ 103-76 С38/23	3.040	3.040	3.040	3.040	3.040							
-160Х10 ГОСТ 103-76 С38/23	7.540	7.540	7.540	8.000	8.000							

МАРКИРОВКА ИЗДЕЛИЙ ПО ИСПОЛНЕНИЯМ ПРИВЕДЕНА В ТАБЛИЦЕ ИСПОЛНЕНИИ К СБОРОЧНОМУ ЧЕРТЕЖУ

НАЧ ОТД	БОЛЫНСКИЙ		24.03
Н.КОНТР	ЛУКИНА		24.03
ГИП	ПРИГОРЕВ		23.03
РУК ГР	ОСТРОВА		23.03
РУК ГР	ОСИНА		23.03
ПРОВЕРИЛ	ВАСИЛЬЕВА		23.03
РАЗРАБ	НОСОВА		23.03

1.020-1.3-6 2.0.0.0 ВМС

РИГЕЛЬШ 1РДТ, 1РОТ

СТАДИЯ	ЛИСТ	ЛИСТОВ
Р	1	2

ЦНИИЭП торгово-бытовых зданий и туристских комплексов

ФОРМАТ II

ИНВ №ПОДЛ	ПОДП. И ДАТА	ВЗАМ. ИНВ №

ЭПВЦ КиевЗНИИЭП | ОПЕРАТОР ТЛП КОРТ | ПИЧУК

НАИМЕНОВАНИЕ	КОЛ НА ИСПОЛН 1.020-1.3-6 2.0.0.0-											
	-	01	02	03	04							
АРМАТУРНАЯ СТАЛЬ	21.88	21.88	38.62	16.39	20.33							
КЛАСС А-III	21.88	21.88	38.62	16.39	20.33							
Ф10АШ ГОСТ 5.1459-72*	2.466	2.466	2.466	2.466	2.466							
Ф12АШ ГОСТ 5.1459-72*	3.054	3.054	3.054	2.983	2.983							
Ф14АШ ГОСТ 5.1459-72*	3.045	3.045	3.045	3.045	3.045							
Ф20АШ ГОСТ 5.1459-72*	13.32	13.32	-	7.892	11.84							
Ф25АШ ГОСТ 5.1459-72*	-	-	30.06									

17525 13

Инв.№ подл.	Подп. и дата	Взам. инв.№

ЭПВЦ КиевЗНИИЭП | Оператор ТЛП КОРТ | ПИНЧУК

Формат	Зона	Поз.	Обозначение	Наименование	Кол. на испол. 1.020-1.3-6 3.0.0.0- –	01	Примечание
				ДОКУМЕНТАЦИЯ:			
12			1.020-1.3-6 3.0.0.0 СБ	СБОРОЧНЫЙ ЧЕРТЕЖ	*	*	
12			1.020-1.3-6 3.0.0.0 ВМС	ВЕДОМОСТЬ МАТЕРИАЛОВ И ВЫБОРКА СТАЛИ	*	*	
12			1.020-1.3-6 0.0.0.0 ПЗ	ПОЯСНИТЕЛЬНАЯ ЗАПИСКА	*	*	
				СБОРОЧНЫЕ ЕДИНИЦЫ:			
12		1	1.020-1.3-6 0.3.0.0	КАРКАС ПР.КП-11	1		
			1.020-1.3-6 0.3.0.0-01	КАРКАС ПР.КП-12	–	1	
11		2	1.020-1.3-7 0.0.9.0-11	ИЗДЕЛИЕ ЗАКЛАДНОЕ МН-39	2	2	
11		3	1.020-1.3-7 0.0.9.0-12	ИЗДЕЛИЕ ЗАКЛАДНОЕ МН-40	–	2	

Нач. отд.	Волынский		24.03
Н.контр.	Лукина		23.03
ГИП	Пригорев		23.03
Рук. гр.	Острова		23.03
Рук. гр.	Осина		23.03
Проверил	Васильева		23.03
Разраб.	Носова		23.03

1.020-1.3-6 3.0.0.0

РИГЕЛЬ 2РДТ, 2РОТ

Стадия	Лист	Листов
Р		1

ЦНИИЭП торгово-бытовых зданий и туристских комплексов

Инв.№ подл.	Подп. и дата	Взам. инв.№

ЭПВЦ КиевЗНИИЭП | Оператор ТЛП КОРТ | ПИНЧУК

Наименование	Кол. на испол. 1.020-1.3-6 3.0.0.0-	01
МАТЕРИАЛЫ:		
БЕТОН ТЯЖ. М300 М.КУБ.	0.690	0.620
ПОКАЗАТЕЛИ:		
МАССА СТАЛИ КГ	40.66	36.68
АРМАТУРНЫЕ ИЗДЕЛИЯ	30.47	21.06
АРМАТУРНАЯ СТАЛЬ	30.47	21.06
КЛАСС $A_{т}$-III	27.77	19.71
Ф6АШ ГОСТ 5781-75	5.611	6.232
Ф8АШ ГОСТ 5781-75	10.42	6.369
Ф14АШ ГОСТ 5.1459-72*	–	7.105
Ф18АШ ГОСТ 5.1459-72*	11.75	
КЛАСС ВР-I	2.700	1.350
Ф5ВРI ТУ 14-4-659-75	2.700	1.350
ЗАКЛАДНЫЕ ИЗДЕЛИЯ	10.18	15.62
ПРОФИЛЬНАЯ СТАЛЬ	6.820	9.920
УГЛОВАЯ	–	3.060
L75X75X8 ГОСТ 8509-72 С38/23	–	3.060
ПОЛОСОВАЯ	6.820	6.860
-100X6 ГОСТ 103-76 С38/23	–	0.940
-110X8 ГОСТ 103-76 С38/23	1.520	1.520
-140X8 ГОСТ 103-76 С38/23	5.300	
-170X8 ГОСТ 103-76 С38/23	–	4.400
АРМАТУРНАЯ СТАЛЬ	3.364	5.700
КЛАСС А-III	3.364	5.700
Ф8АШ ГОСТ 5781-75	–	0.631
Ф10АШ ГОСТ 5.1459-72*	1.233	1.233
Ф12АШ ГОСТ 5.1459-72*	2.131	3.835

МАРКИРОВКА ИЗДЕЛИЙ ПО ИСПОЛНЕНИЯМ ПРИВЕДЕНА В ТАБЛИЦЕ ИСПОЛНЕНИЙ К СБОРОЧНОМУ ЧЕРТЕЖУ

Нач. отд.	Волынский		24.03
Н.контр.	Лукина		23.03
ГИП	Пригорев		23.03
Рук. гр.	Острова		23.03
Рук. гр.	Осина		23.03
Проверил	Васильева		23.03
Разраб.	Носова		23.03

1.020-1.3-6 3.0.0.0 ВМС

РИГЕЛЬ 2РДТ, 2РОТ

Стадия	Лист	Листов
Р		1

ЦНИИЭП торгово-бытовых зданий и туристских комплексов

Формат А1

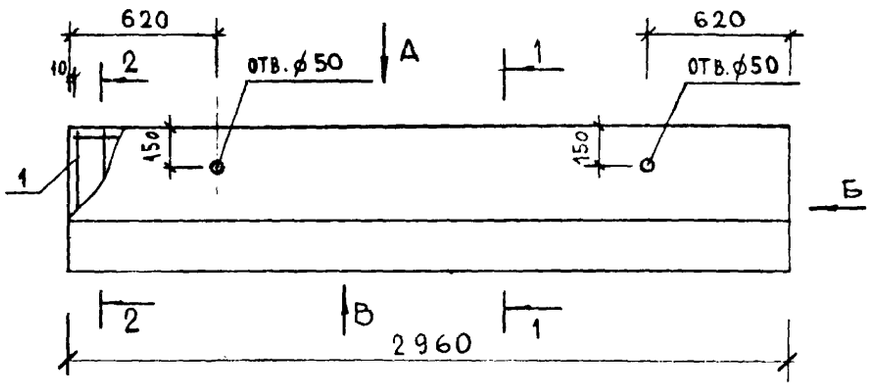

ВИД А
РИС. 1

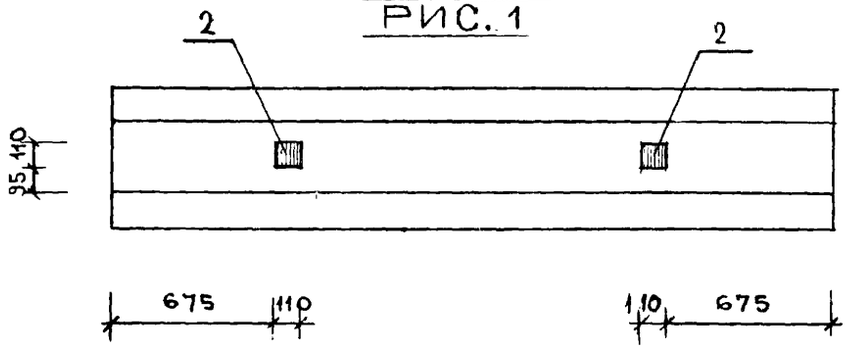

РИС. 2

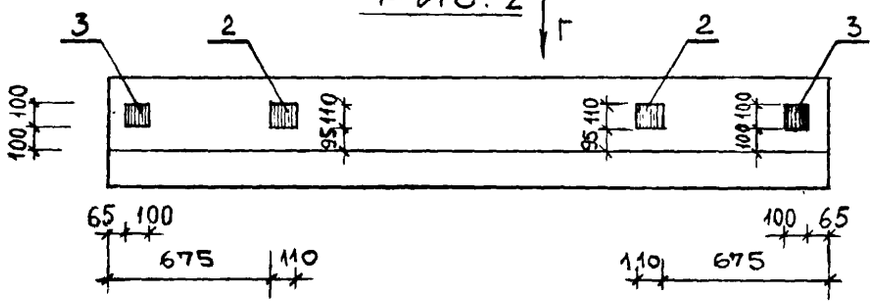

ВИД В
РИС. 3

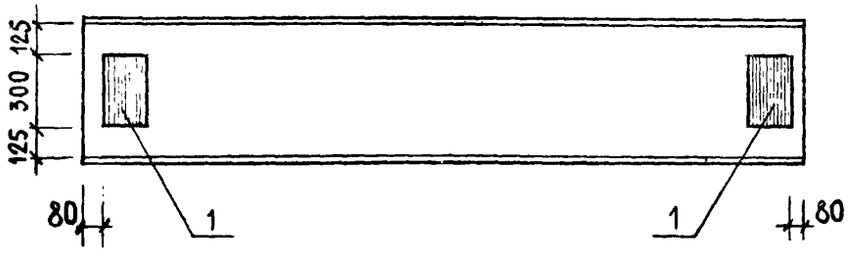

ВИД Б
РИС. 5

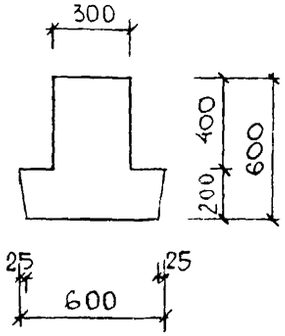

РИС. 6

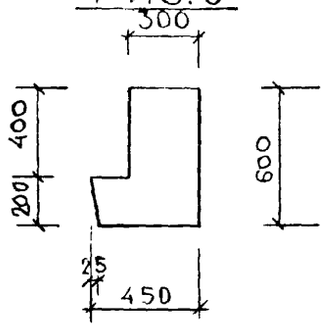

1-1
РИС. 7

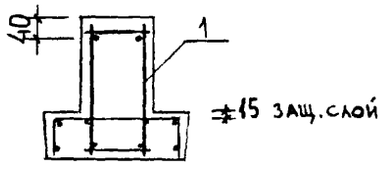

РИС. 8

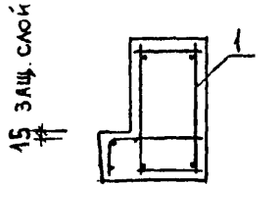

ВИД В
РИС. 4

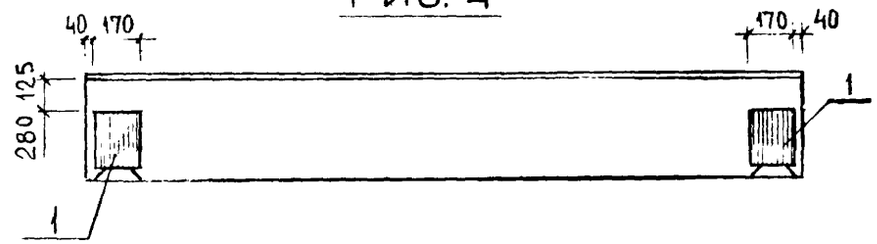

ВИД Г

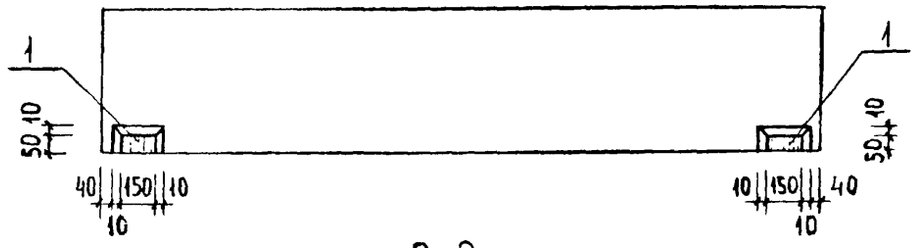

2-2

РИС. 9

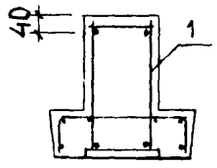

РИС. 10

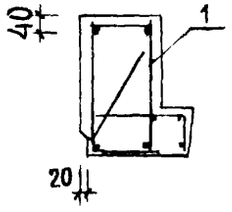

ОБОЗНАЧЕНИЕ	МАРКА	N РИС. ДЛЯ					МАССА КГ
		А	Б	В	1-1	2-2	
1.020-1.3-6 3.0.0.0	2РДТ6.30-83	1	5	3	7	9	1720
-01	2РОТ6.30-45	2	6	4	8	10	1550

НАЧ. ОТД	Волынский		24.03
Н. КОНТР	ЛУКИНА		23.03
ГИП	ПРИГОРЕВ		23.03
РУК. ГР	ОСТРОВА		23.03
РУК. ГР	ОСИНА		23.03
ПРОВЕРИЛ	ЛЕОНТЬЕВА		23.03
РАЗРАБОТАЛ	ВАСИЛЬЕВА		23.03

1.020-1.3-6 3.0.0.0 СБ

РИГЕЛЬ 2РДТ, 2РОТ

СТАДИЯ	МАССА	МАСШТАБ
Р	СМ ТАБЛ	
ЛИСТ 1	ЛИСТОВ 1	

ЦНИИЭП торгово-бытовых зданий и туристских комплексов

ИНВ № ПОДЛ	ПОДП И ДАТА	ВЗАМ ИНВ №

ЭПВЦ КиевЗНИИЭП | ОПЕРАТОР ТЛП КОРТ | СКАЛА

ФОРМАТ	ЗОНА	ПОЗ	ОБОЗНАЧЕНИЕ	НАИМЕНОВАНИЕ	КОЛ НА ИСПОЛН 1.020-1.3-6 4.0.0.0- –	01	ПРИМЕЧАНИЕ
				ДОКУМЕНТАЦИЯ:			
12			1.020-1.3-6 4.0.0.0 СБ	СБОРОЧНЫЙ ЧЕРТЕЖ	*	*	
11			1.020-1.3-6 4.0.0.0 ВМС	ВЕДОМОСТЬ МАТЕРИАЛОВ И ВЫБОРКА СТАЛИ	*	*	
11			1.020-1.3-6 4.0.0.0 ПЗ	ПОЯСНИТЕЛЬНАЯ ЗАПИСКА	*	*	
				СБОРОЧНЫЕ ЕДИНИЦЫ:			
12		1	1.020-1.3-6 0.4.0.0	КАРКАС ПР.КП-13	1		
12			1.020-1.3-6 0.4.0.0-02	КАРКАС ПР.КП-15	–	1	
12		2	1.020-1.3-7 0.0.6.0-40	СЕТКА С-77	1		
12			1.020-1.3-7 0.0.6.0-41	СЕТКА С-78	–	1	
11		3	1.020-1.3-7 0.0.5.0-20	СЕТКА С-75	2		
11			1.020-1.3-7 0.0.5.0-21	СЕТКА С-76	–	2	
11		4	1.020-1.3-7 0.0.4.0-10	СЕТКА С-11	2	2	
11		5	1.020-1.3-7 0.0.9.0-07	ИЗДЕЛИЕ ЗАКЛАДНОЕ МН-35	2	2	
11		6	1.020-1.3-7 0.0.9.0-11	ИЗДЕЛИЕ ЗАКЛАДНОЕ МН-39	4	4	
11		7	1.020-1.3-7 0.0.9.0-12	ИЗДЕЛИЕ ЗАКЛАДНОЕ МН-40	–	2	
				ДЕТАЛИ:			МАССА КГ
				ГОСТ 10884-71			
БЧ		8		Ф22АТУ L=5960	3	–	17.78
				Ф22АТУ L=6170	–	3	18.26

НАЧ ОТД	ВОЛЫНСКИЙ		24.03
Н.КОНТР	НОСОВА		23.03
ГИП	ПРИГОРЕВ		23.03
РУК ГР	ОСТРОВА		23.03
РУК ГР	ОСИНА		23.03
ПРОВЕРИЛ	ВАСИЛЬЕВА		23.03
РАЗРАБ	ЛУКИНА		23.03

1.020-1.3-6 4.0.0.0

РИГЕЛЬ 2РДТ6

СТАДИЯ	ЛИСТ	ЛИСТОВ
Р		1

ЦНИИЭП торгово-бытовых зданий и туристских комплексов

ФОРМАТ

ИНВ №ПОДЛ	ПОДП И ДАТА	ВЗАМ ИНВ №

ЭПВЦ КиевЗНИИЭП | ОПЕРАТОР ТЛП КОРТ | ПИНЧУК

НАИМЕНОВАНИЕ	КОЛ НА ИСПОЛН 1.020-1.3-6 4.0.0.0- –	01
МАТЕРИАЛЫ:		
БЕТОН ТЯЖ. М400 М.КУБ.	1.400	1.450
ПОКАЗАТЕЛИ:		
МАССА СТАЛИ КГ	123.6	129.1
АРМАТУРНЫЕ ИЗДЕЛИЯ	110.7	114.5
АРМАТУРНАЯ СТАЛЬ	110.7	114.5
КЛАСС А-III	49.52	51.67
Ф8АШ ГОСТ 5781-75	44.02	46.17
Ф12АШ ГОСТ 5.1459-72*	5.504	5.504
КЛАСС АТ-У	53.35	54.79
Ф22АТУ ГОСТ 10884-71	53.35	54.79
КЛАСС ВР-I	7.809	8.091
Ф4ВРI ТУ 14-4-659-75	5.984	6.217
Ф5ВРI ТУ 14-4-659-75	1.825	1.874
ЗАКЛАДНЫЕ ИЗДЕЛИЯ	12.94	14.51
ПРОФИЛЬНАЯ СТАЛЬ	8.340	9.280
ПОЛОСОВАЯ	8.340	9.280
-100Х6 ГОСТ 103-76 С38/23	–	0.940
-110Х8 ГОСТ 103-76 С38/23	3.040	3.040
-140Х8 ГОСТ 103-76 С38/23	5.300	5.300
АРМАТУРНАЯ СТАЛЬ	4.597	5.228
КЛАСС А-III	4.597	5.228
Ф8АШ ГОСТ 5781-75	–	0.631
Ф10АШ ГОСТ 5.1459-72*	2.466	2.466
Ф12АШ ГОСТ 5.1459-72*	2.131	2.131

МАРКИРОВКА ИЗДЕЛИЙ ПО ИСПОЛНЕНИЯМ ПРИВЕДЕНА В ТАБЛИЦЕ ИСПОЛНЕНИЙ К СБОРОЧНОМУ ЧЕРТЕЖУ

НАЧ ОТД	ВОЛЫНСКИЙ		24.03
Н.КОНТР	ЛУКИНА		23.03
ГИП	ПРИГОРЕВ		23.03
РУК ГР	ОСТРОВА		23.03
РУК ГР	ОСИНА		23.03
ПРОВЕРИЛ	НОСОВА		23.03
РАЗРАБ	ВАСИЛЬЕВА		23.03

1.0.20-1.3-6 4.0.0.0 ВМС

РИГЕЛЬ 2РДТ6

СТАДИЯ	ЛИСТ	ЛИСТОВ
Р		1

ЦНИИЭП торгово-бытовых зданий и туристских комплексов

ФОРМАТ II

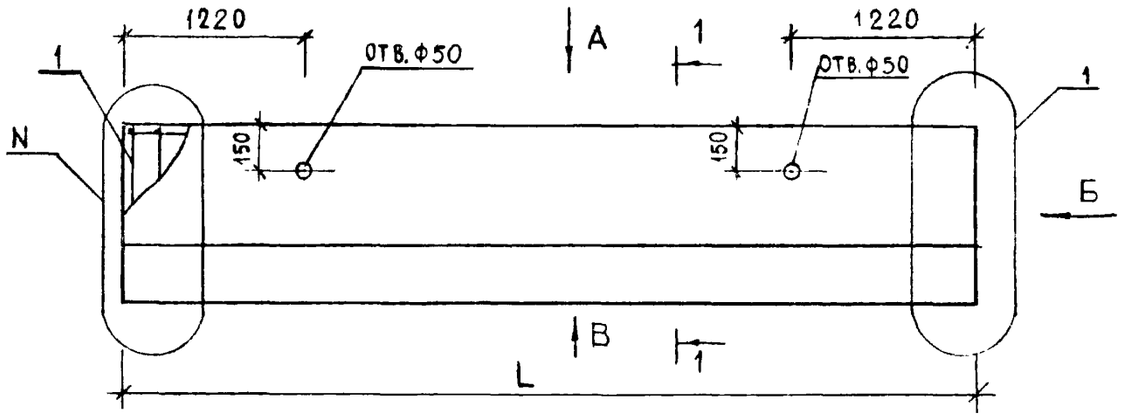

ВИД А

РИС. 1

ВИД В

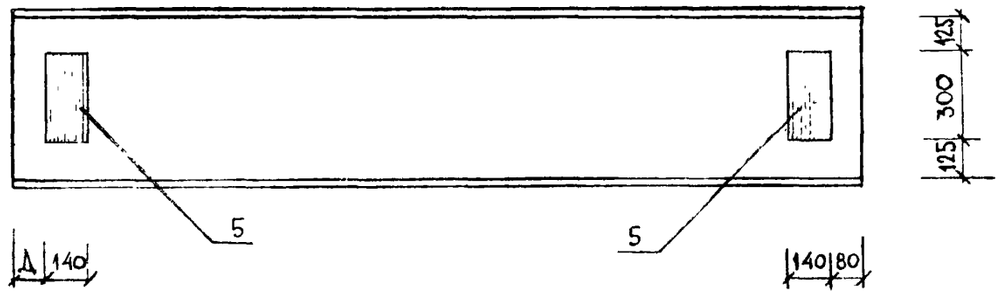

ВИД Б

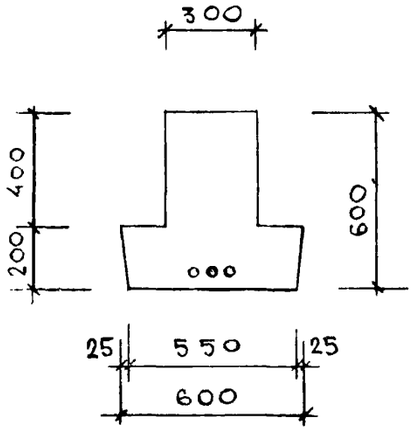

1—1

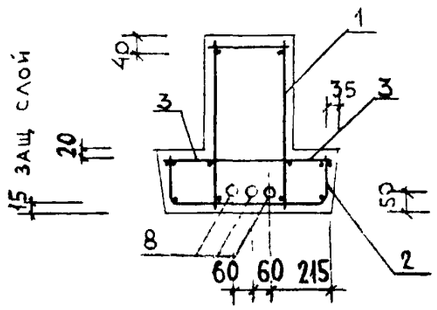

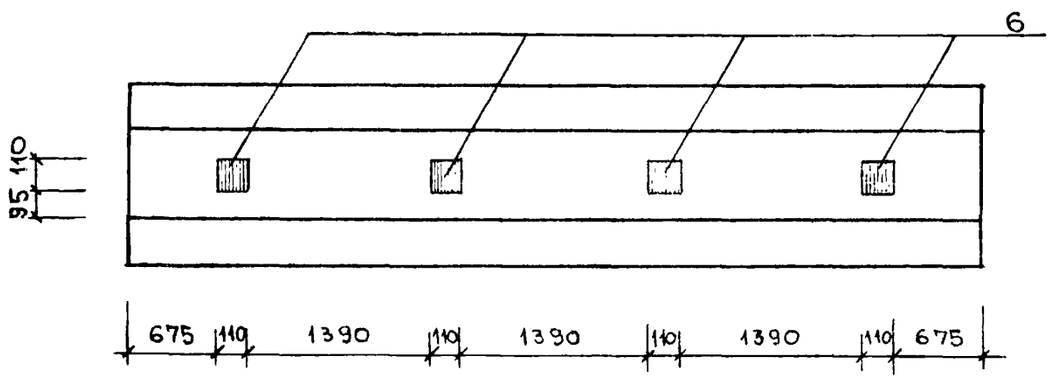

РИС 2

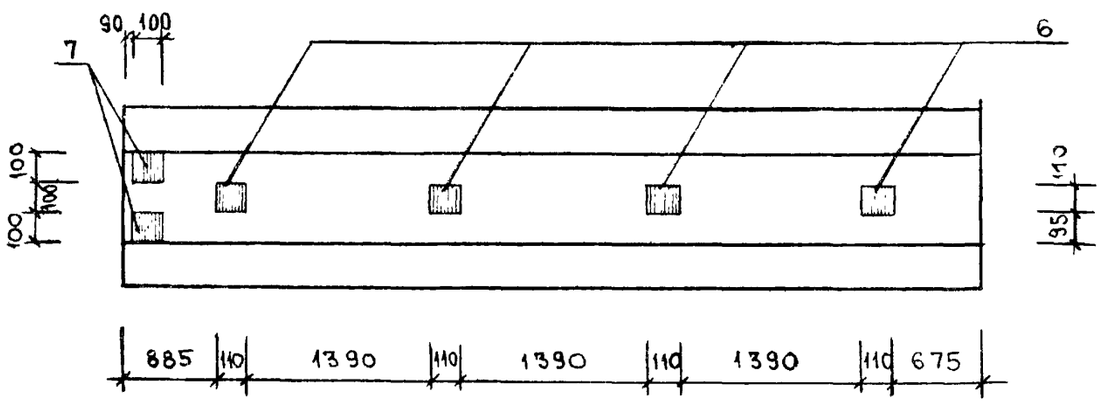

ОБОЗНАЧЕНИЕ	МАРКА	L мм	N	РИС. ДЛЯ А	Д мм	МАССА, КГ
1.020-1.3-6 4000	2РДТ8.60-83АтV	5960	1	1	80	3500
01	2РДТ6.62-83АтV	6170	2	2	290	3620

НАЧ ОТД	Волынский		24.03
Н. КОНТР	Лронтьева		23.03
ГИП	ПРИГОРЕВ		23.03
РУК. ГР.	ОСТРОВА		23.03
Рук ГР	ОСИНА		23.03
ПРОВЕРИЛ	ЛУКИНА		23.03
РАЗРАБОТ	ВАСИЛЬЕВА		23.03

1.020-1.3-6 4.0.0 СБ

РИГЕЛЬ 2РДТ6

СТАДИЯ	МАССА	МАСШТАБ
Р	СМ ТАБЛ.	
ЛИСТ 1	ЛИСТОВ 2	

ЦНИИЭП торгово-бытовых зданий и туристских комплексов

17525 17

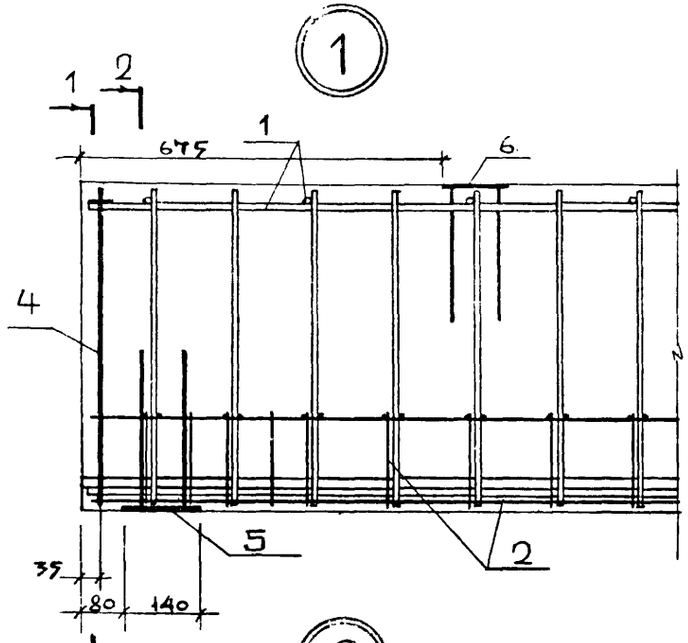

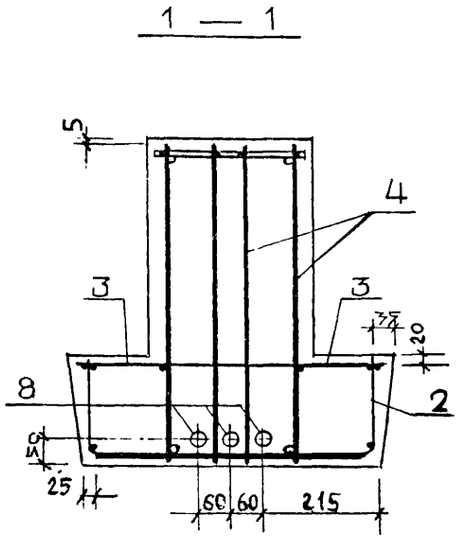

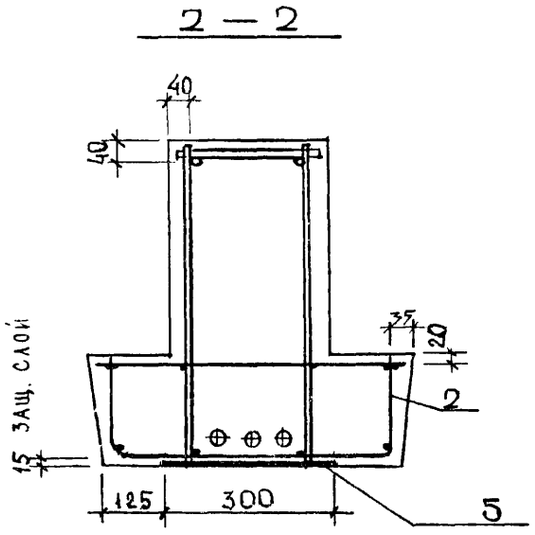

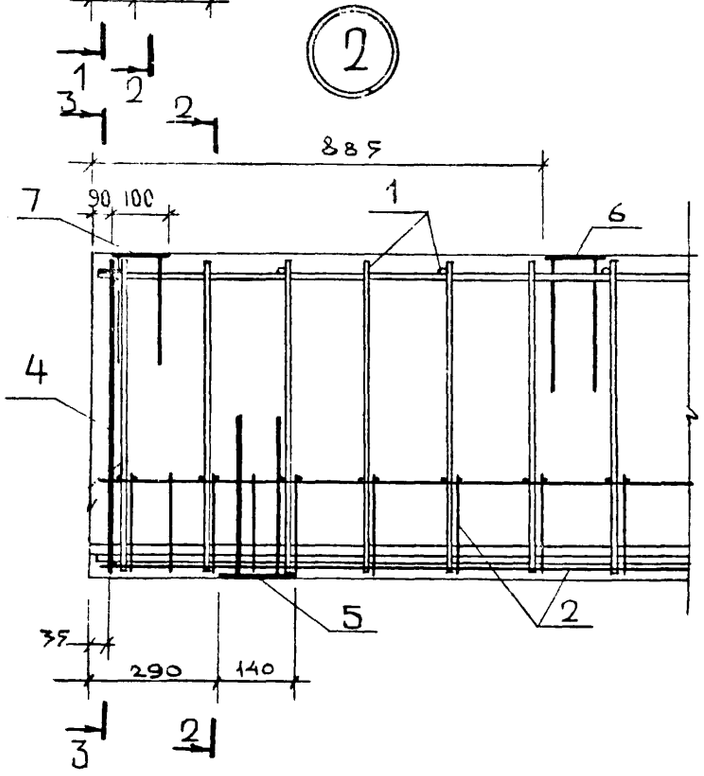

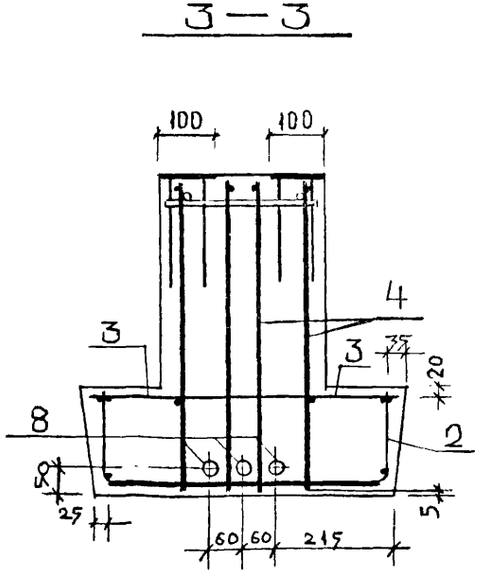

Инв. № подл. | Подпись и дата | Взам. инв. №

ФОРМАТ	ЗОНА	ПОЗ	ОБОЗНАЧЕНИЕ	НАИМЕНОВАНИЕ	КОЛ-НА ИСПОЛН 1.020-1.3-6 5.0.0.0-										ПРИМЕ-НАНИЕ
					–	01	02								
				ДОКУМЕНТАЦИЯ:											
12			1.020-1.3-6 5.0.0.0 СБ	СБОРОЧНЫЙ ЧЕРТЕЖ	*	*	*								
12			1.020-1.3-6 5.0.0.0 ВМС	ВЕДОМОСТЬ МАТЕРИАЛОВ И ВЫБОРКА СТАЛИ	*	*	*								
12			1.020-1.3-6 0.0.0.0 ПЗ	ПОЯСНИТЕЛЬНАЯ ЗАПИСКА	*	*	*								
				СБОРОЧНЫЕ ЕДИНИЦЫ:											
12		1	1.020-1.3-6 0.4.0.0-01	КАРКАС ПР.КП-14	1										
12			1.020-1.3-6 0.4.0.0-03	КАРКАС ПР.КП-16		1	1								
11		2	1.020-1.3-7 0.0.6.0-42	СЕТКА С-79	1										
11			1.020-1.3-7 0.0.6.0-43	СЕТКА С-80		1	1								
11		3	1.020-1.3-7 0.0.5.0-20	СЕТКА С-75	1										
11			1.020-1.3-7 0.0.5.0-21	СЕТКА С-76		1	1								
11		4	1.020-1.3-7 0.0.4.0-11	СЕТКА С-12	2	2	2								
11		5	1.020-1.3-7 0.0.9.0-08	ИЗДЕЛИЕ ЗАКЛАДНОЕ МН-36	2	2	2								
11		6	1.020-1.3-7 0.0.9.0-11	ИЗДЕЛИЕ ЗАКЛАДНОЕ МН-39	4	4	4								
11		7	1.020-1.3-7 0.0.9.0-12	ИЗДЕЛИЕ ЗАКЛАДНОЕ МН-40	2	4	4								
				ДЕТАЛИ:											
				ГОСТ 10884-71											
БЧ		8		Ф14АТУ L=5960	3										
				Ф14АТУ L=6170	–	3	3								

НАЧ. ОТД	ВОЛЫНСКИЙ	[signature]	24.03
Н.КОНТР	ЛУКИНА	[signature]	23.03
ГИП	ПРИГОРЕВ	[signature]	23.03
РУК. ГР	ОСТРОВА	[signature]	23.03
РУК. ГР	ОСИНА	[signature]	23.03
ПРОВЕРИЛ	ВАСИЛЬЕВА	[signature]	23.03
РАЗРАБ	НОСОВА	[signature]	23.03

1.020-1.3-6 5.0.0.0

РИГЕЛЬ 2РОТ6

СТАДИЯ	ЛИСТ	ЛИСТОВ
Р		1

ЦНИИЭП торгов бытовых зданий и туристских комплексов

ФОРМАТ

ИНВ. № ПОДЛ	ПОДП. И ДАТА	ВЗАМ. ИНВ №

ЭПВЦ КиевЗНИИЭП

ОПЕРАТОР ТЛП КОРТ

ЛИСТ

17525 10

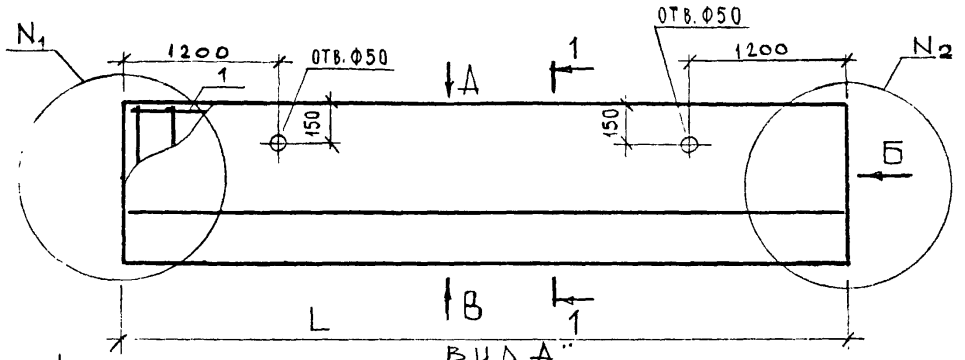

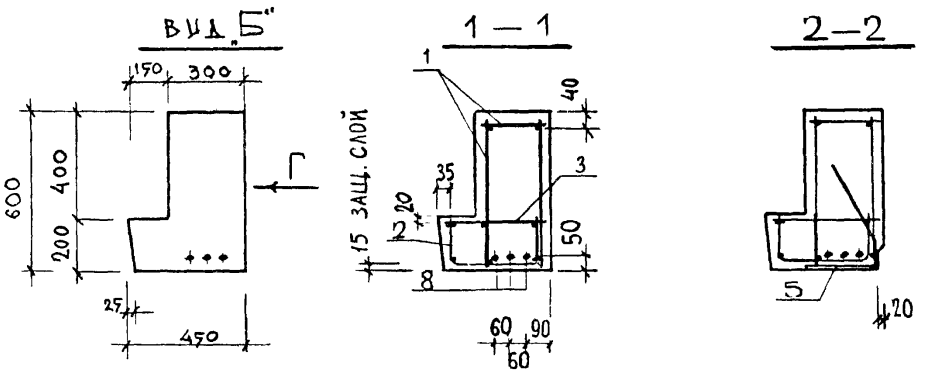

ВИД „А"

РИС. 1

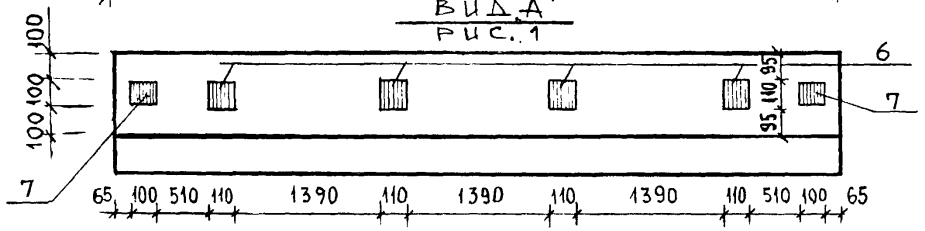

РИС. 2

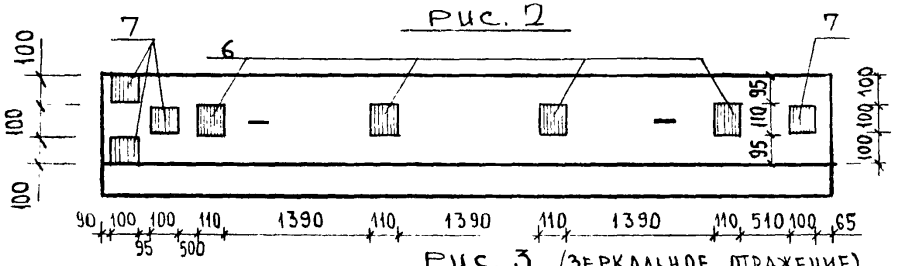

РИС. 3 (ЗЕРКАЛЬНОЕ ОТРАЖЕНИЕ)
(ОСТАЛЬНОЕ СМ РИС 2)

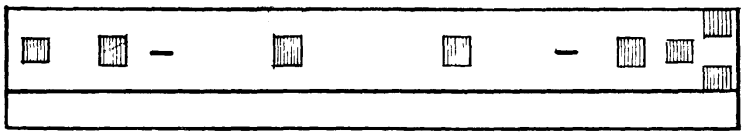

ВИД „В"

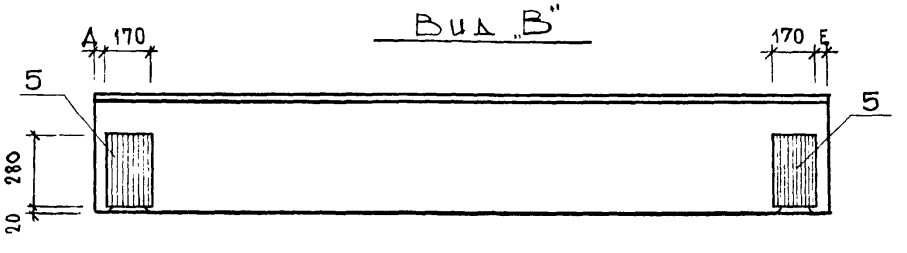

ВИД „Г"

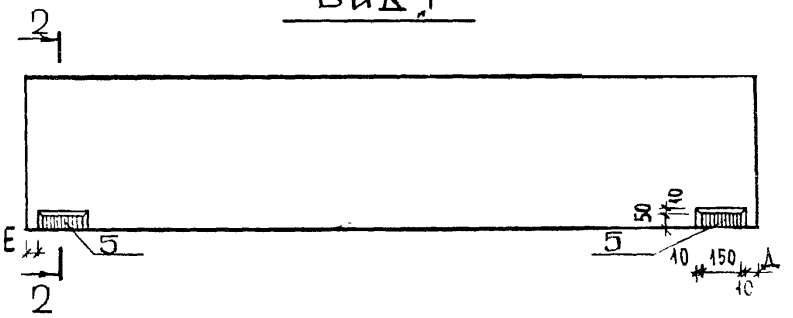

ОБОЗНАЧЕНИЕ	МАРКА	L мм	N_1	N_2	РИС. Д	Д мм	Е мм	МАССА кг
1.020-1.3-6 5.0.0.0	2 РОТ 6.60—45-Ат-V	5960	1	1	1	40	40	3100
01	2 РОТ 6.62—45Ат-V-А	6170	2	1	2	250	40	3250
02	2 РОТ 6.62-45Ат-V-П	6170	1	2	3	40	250	3250

НАЧ. ОТД.	Волынский		24.03
Н. КОНТР.	Васильева		23.03
ГИП	Приторев		23.03
РУК. ГР.	Острова		23.03
РУК. ГР	Осина		23.03
ПРОВЕРИЛ	Лукина		23.03
РАЗРАБ.	Лесютьева		23.03

1.020-1.3-6 5.0.0.0СБ

РИГЕЛЬ 2РОТ6

СТАДИЯ	МАССА	МАСШТАБ
Р	СМ. ТАБЛ	

ЛИСТ 1 | ЛИСТОВ 2

ЦНИИЭП торгово-бытовых зданий и гостиничных комплексов

ИНВ. № подл. | ПОДПИСЬ И ДАТА | ВЗАМ. ИНВ. №

1

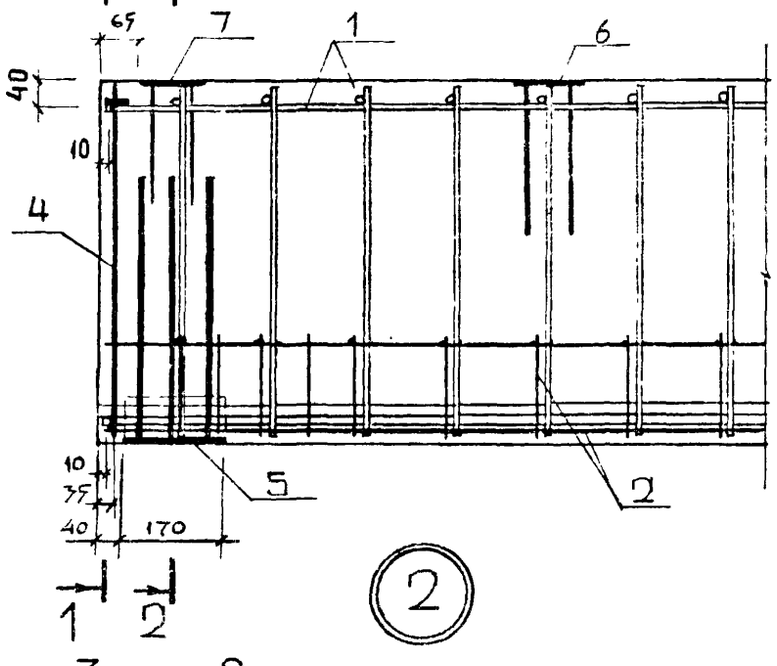
1 2
65
7
1
6
40
10
4
10
35
40
170
5
2
1
2

2

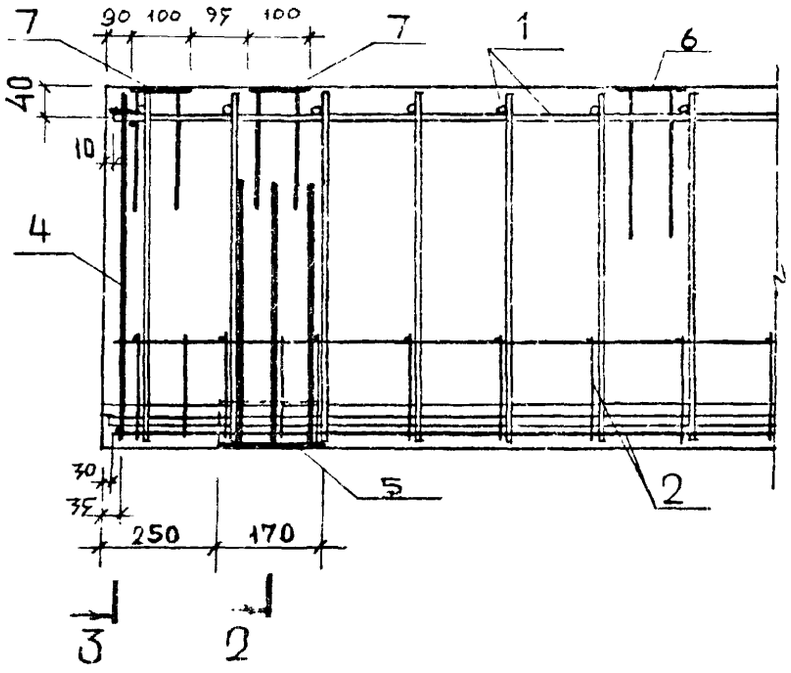
3
2
7
90 100 95 100
7
1
6
40
10
4
30
35
250
170
5
2
3
2

1—1

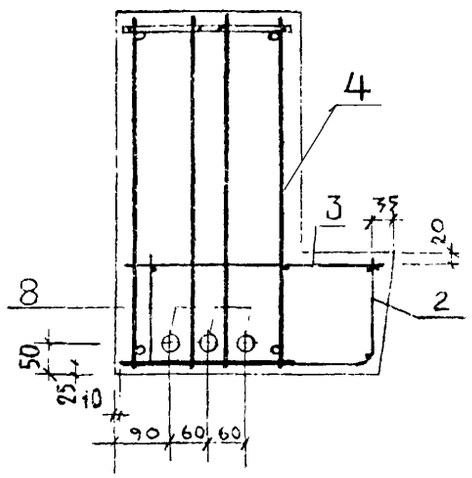
4
3
35
20
8
2
50
25
10
90
60
60

2—2

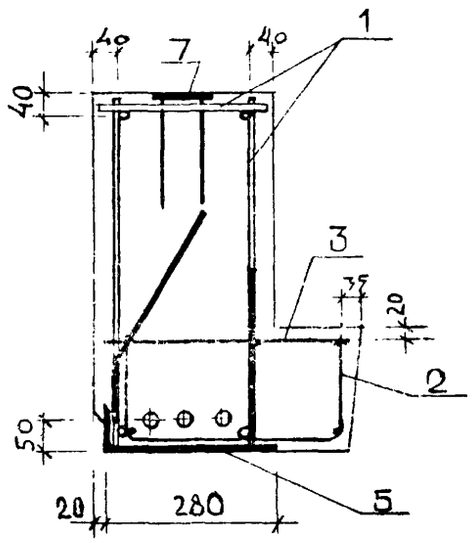
40
7
40
1
40
3
35
20
2
50
20
280
5

3—3

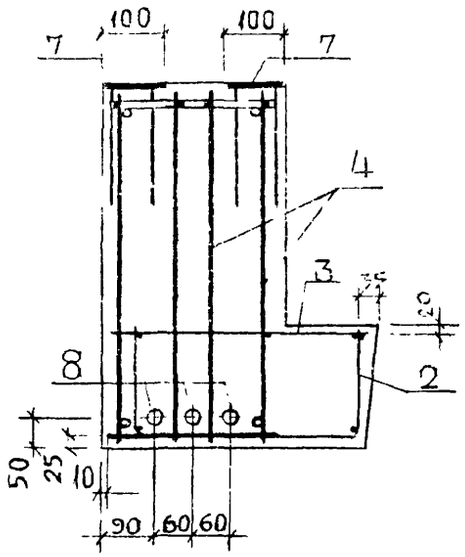
7
100
100
7
4
3
35
20
8
2
50
25
10
90
60
60

ИНВ №ПОДЛ	ПОДП И ДАТА	ВЗАМ ИНВ №

ЭПВЦ КиевЗНИИЭП | ОПЕРАТОР ТЛП КОРТ | ПИНЧУК

НАИМЕНОВАНИЕ	КОЛ НА ИСПОЛН 1.020-1.3-6 5.0.0.0-		
	–	01	02
МАТЕРИАЛЫ:			
БЕТОН ТЯЖ. М400 М.КУБ.	1.240	1.290	1.290
ПОКАЗАТЕЛИ:			
МАССА СТАЛИ КГ	91.67	96.23	96.23
АРМАТУРНЫЕ ИЗДЕЛИЯ	73.30	76.28	76.28
АРМАТУРНАЯ СТАЛЬ	73.30	76.28	76.28
КЛАСС А-III	45.52	47.70	47.70
Ф8АIII ГОСТ 5781-75	31.42	33.22	33.22
Ф10АIII ГОСТ 5.1459-72*	3.551	3.551	3.551
Ф12АIII ГОСТ 5.1459-72*	10.55	10.92	10.92
КЛАСС АТ-У	21.61	22.19	22.19
Ф14АТУ ГОСТ 10884-71	21.61	22.19	22.19
КЛАСС ВР-I	6.175	6.399	6.399
Ф4ВРI ТУ 14-4-659-75	5.263	5.462	5.462
Ф5ВРI ТУ 14-4-659-75	0.912	0.937	0.937
ЗАКЛАДНЫЕ ИЗДЕЛИЯ	18.37	19.94	19.94
ПРОФИЛЬНАЯ СТАЛЬ	11.44	12.38	12.38
УГЛОВАЯ	3.060	3.060	3.060
L75X75X8 ГОСТ 8509-72 С38/23	3.060	3.060	3.060
ПОЛОСОВАЯ	8.380	9.320	9.320
-100X6 ГОСТ 103-76 С38/23	0.940	1.880	1.880
-110X8 ГОСТ 103-76 С38/23	3.040	3.040	3.040
-170X8 ГОСТ 103-76 С38/23	4.400	4.400	4.400
АРМАТУРНАЯ СТАЛЬ	6.933	7.564	7.564
КЛАСС А-III	6.933	7.564	7.564
Ф8АIII ГОСТ 5781-75	0.631	1.263	1.263
Ф10АIII ГОСТ 5.1459-72*	2.466	2.466	2.466

МАРКИРОВКА ИЗДЕЛИЙ ПО ИСПОЛНЕНИЯМ ПРИВЕДЕНА В ТАБЛИЦЕ ИСПОЛНЕНИЙ К СБОРОЧНОМУ ЧЕРТЕЖУ

НАЧ ОТД	ВОЛЫНСКИЙ	24.03
Н КОНТР	ЛУКИНА	23.03
ГИП	ПРИГОРЕВ	23.03
РУК ГР.	ОСТРОВА	23.03
РУК. ГР	ОСИНА	23.03
ПРОВЕРИЛ	НОСОВА	23.03
РАЗРАБ	ВАСИЛЬЕВА	23.03

1.020-1.3-6 5.0.0.0 ВМС

РИГЕЛЬ 2РОТ6

СТАДИЯ	ЛИСТ	ЛИСТОВ
Р	1	2

ЦНИИЭП торгово-бытовых зданий и туристских комплексов

ФОРМАТ II

ИНВ №ПОДЛ	ПОДП И ДАТА	ВЗАМ ИНВ №

ЭПВЦ КиевЗНИИЭП | ОПЕРАТОР ТЛП КОРТ | ПИНЧУК

НАИМЕНОВАНИЕ	КОЛ НА ИСПОЛН 1.020-1.3-6 5.0.0.0-		
	–	01	02
Ф12АIII ГОСТ 5.1459-72*	3.835	3.835	3.835

1.020-1.3-6 5.0.0.0 ВМС

ФОРМАТ	ЗОНА	ПОЗ	ОБОЗНАЧЕНИЕ	НАИМЕНОВАНИЕ	КОЛ НА ИСПОЛН 1.020-1.3-6 0.1.0.0-										ПРИМЕЧАНИЕ
					-	01	02	03	04						
				ДОКУМЕНТАЦИЯ:											
12			1.020-1.3-6 0.1.0.0 СБ	СБОРОЧНЫЙ ЧЕРТЕЖ	*	*	*	*	*						
				СБОРОЧНЫЕ ЕДИНИЦЫ:											
11		1	1.020-1.3-7 0.0.2.0-53	КАРКАС ПЛОСКИЙ КР-54	2	-	-	-	2						
			1.020-1.3-7 0.0.2.0-56	КАРКАС ПЛОСКИЙ КР-57	-	2									
			1.020-1.3-7 0.0.2.0-54	КАРКАС ПЛОСКИЙ КР-55	-	-	2								
			1.020-1.3-7 0.0.2.0-55	КАРКАС ПЛОСКИЙ КР-56	-	-	-	2							
11		2	1.020-1.3-7 0.0.7.0-04	СЕТКА С-89	2	2	2	1	1						
12		3	1.020-1.3-7 0.0.8.0-17	ИЗДЕЛИЕ ЗАКЛАДНОЕ МН-18	2										
			1.020-1.3-7 0.0.8.0-18	ИЗДЕЛИЕ ЗАКЛАДНОЕ МН-19	-	2	2								
			1.020-1.3-7 0.0.8.0-23	ИЗДЕЛИЕ ЗАКЛ.МН-24 ЛЕВ	-	-	-	1	1						
12		4	1.020-1.3-7 0.0.8.0-30	ИЗДЕЛИЕ ЗАКЛ.МН-24 ПРАВ	-	-	-	1	1						
				ДЕТАЛИ:											
				ГОСТ 5781-75											МАССА, КГ
БЧ		5		Ф6АШ L=280	-	-	-	40	-	-	-	-	-	-	0.06
				Ф8АШ L=280	26	26	-	-	40	-	-	-	-	-	0.11
				ГОСТ 5.1459-72*											
				Ф12АШ L=280	-	-	26	-	-	-	-	-	-	-	0.24
БЧ		6		Ф12АШ L=580	8	8	-	-	-	-	-	-	-	-	0.51
				Ф14АШ L=580	-	-	8	4	4	-	-	-	-	-	0.70
БЧ		7		Ф12АШ L=280	4	4	-	-	-	-	-	-	-	-	0.24
				Ф14АШ L=280	-	-	4	2	2	-	-	-	-	-	0.33

НАЧ. ОТД.	ВОЛЫНСКИЙ	[signature]	24.03
Н.КОНТР	ЛУКИНА	[signature]	23.03
ГИП	ПРИГОРЕВ	[signature]	23.03
РУК. ГР.	ОСТРОВА	[signature]	23.03
РУК. ГР.	ОСИНА	[signature]	23.03
ПРОВЕРИЛ	НОСОВА	[signature]	23.03
РАЗРАБ	ВАСИЛЬЕВА	[signature]	23.03

1.020-1.3-6 0.1.0.0

КАРКАС ПРОСТРАНСТВЕННЫЙ КП

СТАДИЯ	ЛИСТ	ЛИСТОВ
Р		1

ЦНИИЭП торгово бытовых здании и туристских комплексов

ФОРМАТ II

ИНВ № ПОДЛ	ПОДП И ДАТА	ВЗАМ ИНВ №

ЭПВЦ КиевЗНИИЭП

ОПЕРАТОР ТЛП КОРТ

17525 23

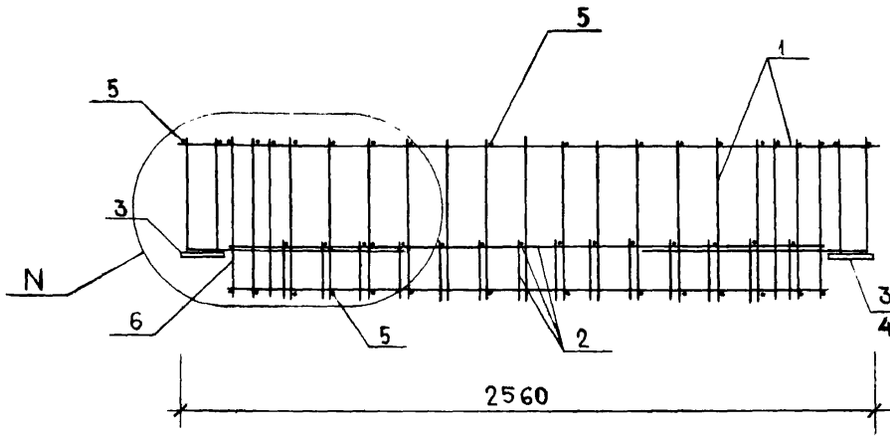

3 – для исполнений -00, -01, 02
4 – для исполнений -03, -04

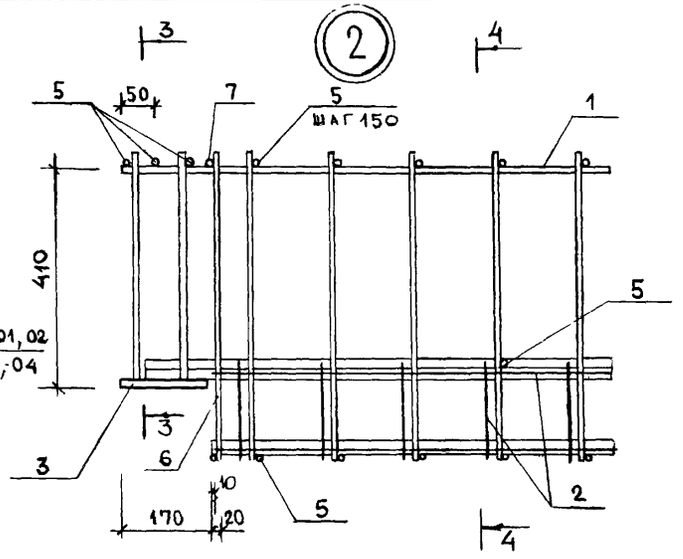

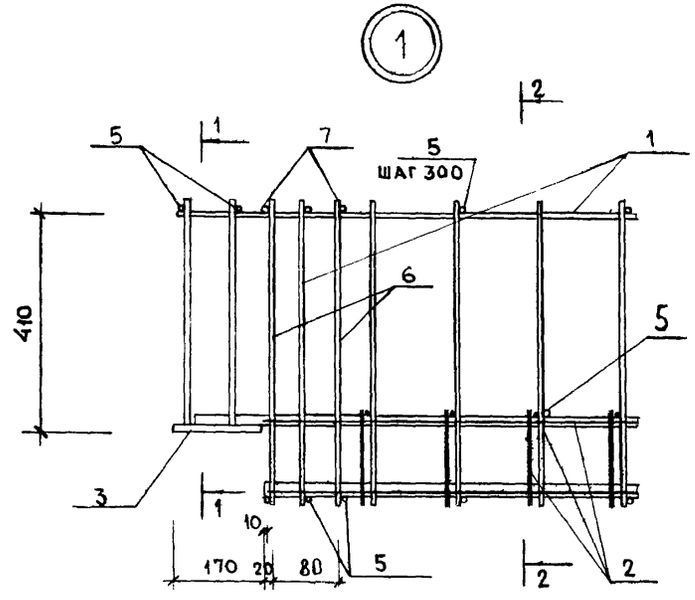

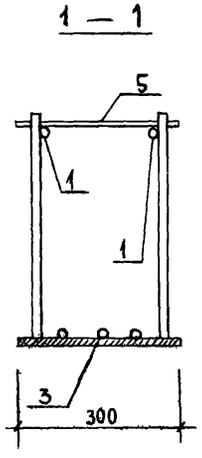

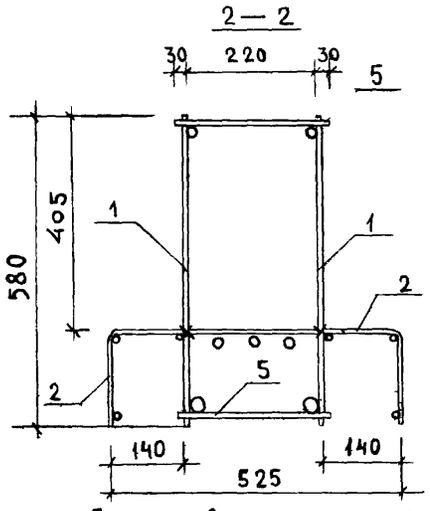

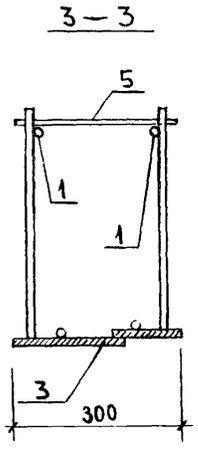

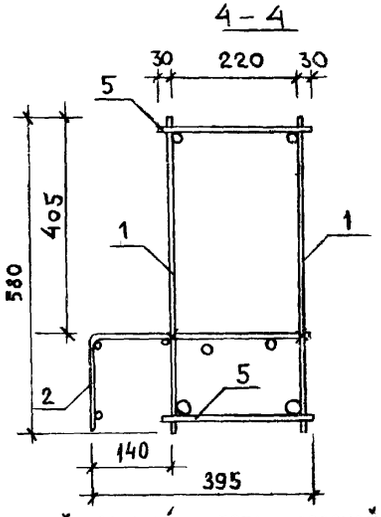

1. Позиции 6 приварить к плоским каркасам контактной сваркой перед сборкой пространственного каркаса.
2. Позицию 7 приварить к позициям 6 контактной сваркой.

ОБОЗНАЧЕНИЕ	МАРКА	N	МАССА КГ
1.020-1.3-6 0.1.0.0	КП – 1	1	46.1
-01	КП – 2	1	51.7
-02	КП – 3	1	74.4
-03	КП – 4	2	37.9
-04	КП – 5	2	46.3

Нач. отд.	Волынский		24.03
Н. контр.	Лукина		23.03
ГИП	Пригорев		23.03
Рук. гр.	Острова		23.03
Рук. гр.	Осина		23.03
Проверил	Леонтьева		23.03
Разработал	Васильева		23.03

1.020-1.3-6 0.1.0.0 СБ

КАРКАС ПРОСТРАНСТВЕННЫЙ КП

СТАДИЯ	МАССА	МАСШТАБ
Р	см табл	

Лист | Листов 1

ЦНИИЭП торгово-бытовых зданий и туристских комплексов

Инв. N подл. | Подпись и дата | Взам. инв. N

ФОРМАТ	ЗОНА	ПОЗ.	ОБОЗНАЧЕНИЕ	НАИМЕНОВАНИЕ	КОЛ-НА ИСПОЛН 1.020-1.3-6 0.2.0.0-										ПРИМЕЧАНИЕ
					–	01	02	03	04						
12			1.020-1.3-6 0.2.0.0 СБ	ДОКУМЕНТАЦИЯ: СБОРОЧНЫЙ ЧЕРТЕЖ	*	*	*	*	*						
				СБОРОЧНЫЕ ЕДИНИЦЫ:											
11	1		1.020-1.3-7 0.0.2.0-46	КАРКАС ПЛОСКИЙ КР-47	2										
			1.020-1.3-7 0.0.2.0-47	КАРКАС ПЛОСКИЙ КР-48	–	2									
			1.020-1.3-7 0.0.2.0-48	КАРКАС ПЛОСКИЙ КР-49	–	–	2								
			1.020-1.3-7 0.0.2.0-49	КАРКАС ПЛОСКИЙ КР-50	–	–	–	2							
			1.020-1.3-7 0.0.2.0-50	КАРКАС ПЛОСКИЙ КР-51	–	–	–	–	2						
12	2		1.020-1.3-7 0.0.8.0-19	ИЗДЕЛИЕ ЗАКЛАДНОЕ МН-20	2	2									
			1.020-1.3-7 0.0.8.0-26	ИЗДЕЛИЕ ЗАКЛАДНОЕ МН-34	–	–	2								
			1.020-1.3-7 0.0.8.0-24	ИЗДЕЛИЕ ЗАКЛ.МН-25 ЛЕВ	–	–	–	1							
			1.020-1.3-7 0.0.8.0-25	ИЗДЕЛИЕ ЗАКЛ.МН-33 ЛЕВ	–	–	–	–	1						
12	3		1.020-1.3-7 0.0.8.0-31	ИЗДЕЛИЕ ЗАКЛ.МН-25 ПРАВ	–	–	–	1							
			1.020-1.3-7 0.0.8.0-32	ИЗДЕЛИЕ ЗАКЛ.МН-33 ПРАВ	–	–	–	–	1						
				ДЕТАЛИ:											
				ГОСТ 5781-75											МАССА КГ
ВЧ	4			Ф8АШ L=280	30	–	–	39	42	–	–	–	–	–	0.11
				ГОСТ 5.1459-72*											
				Ф10АШ L=280	–	30	–	–	–	–	–	–	–	–	0.17
				Ф12АШ L=280	–	–	30	–	–	–	–	–	–	–	0.24
			1.020-1.3-7 0.0.0.1-03	ГОСТ 5.1459-72*											
11	5			СТЕРЖЕНЬ ГНУТЫЙ	4	4	4	4	4	–	–	–	–	–	0.76

НАЧ. ОТД.	ВОЛЫНСКИЙ		24.03
Н.КОНТР	ЛУКИНА		23.03
ГИП	ПРИГОРЕВ		23.03
РУК. ГР.	ОСТРОВА		23.03
РУК. ГР.	ОСИНА		23.03
ПРОВЕРИЛ	КОСОВА		23.03
РАЗРАБ	ВАСИЛЬЕВА		23.03

1.020-1.3-6 0.2.0.0

КАРКАС ПРОСТРАНСТВЕННЫЙ КП

СТАДИЯ	ЛИСТ	ЛИСТОВ
Р		1

ЦНИИЭП торгово бытовых зданий и туристских комплексов

ФОРМАТ II

ИНВ № ПОДЛ	ПОДП. И ДАТА	ВЗАМ. ИНВ №

ЭПВЦ КиевЗНИИЭП | ОПЕРАТОР ТЛП КОРТ

11525 25

ФОРМАТ II

ЛИСТ

РИС. 1

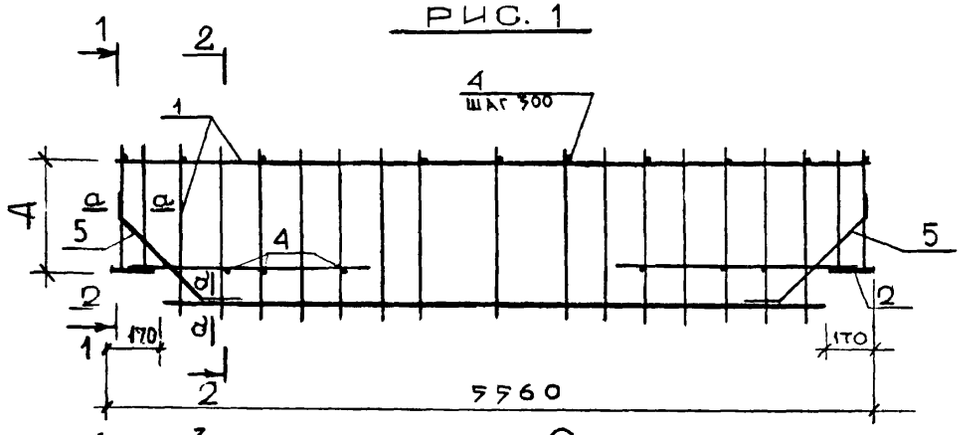

РИС. 2
(остальное см. РИС.1)

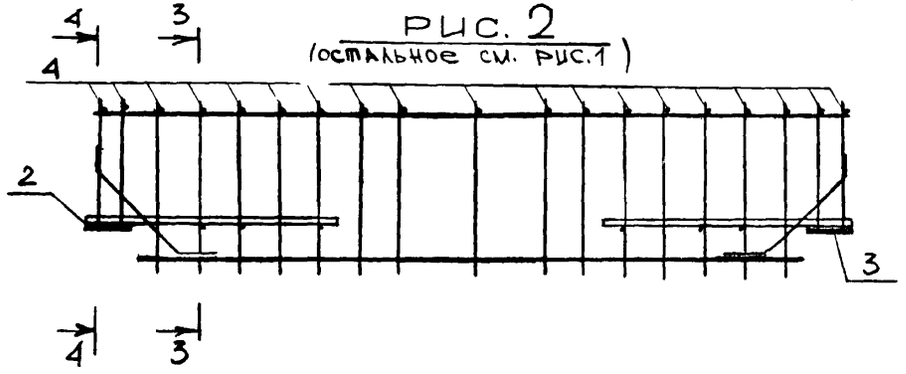

1 — 1

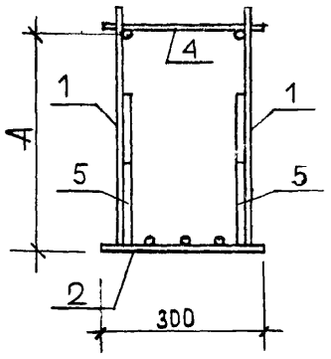

2 — 2

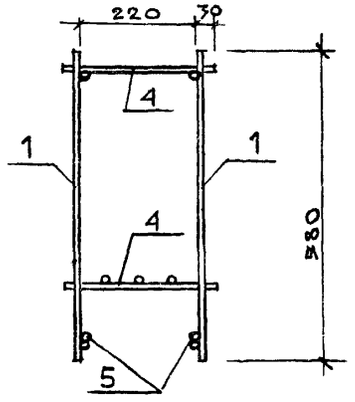

3 — 3

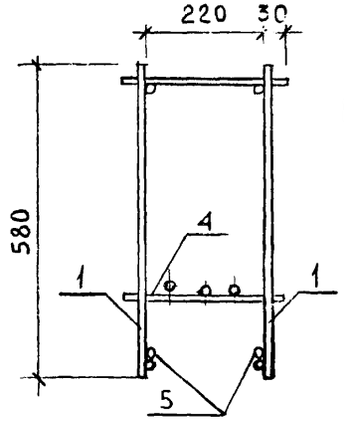

a — a

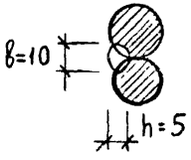

4 — 4

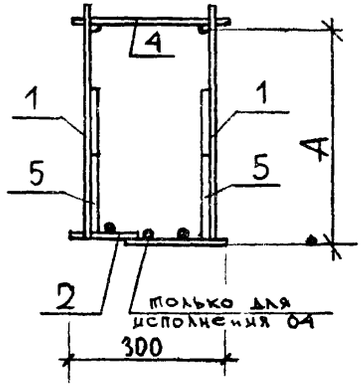

ОБОЗНАЧЕНИЕ	МАРКА	РИС.	А мм	МАССА КГ
1.020-1.3-6 0.2.0.0	КП-6	1	410	53.4
- 01	КП-7	1	410	76.1
- 02	КП-8	1	400	153.4
- 03	КП-9	2	410	49 4
- 04	КП-10	2	410	71.0

НАЧ.ОТД.	Волынский		24.03
Н. КОНТР.	Васильева		23.03
ГИП	Пригорев		23.03
РУК. ГР.	Острова		23.03
РУК. ГР.	Осина		23.03
ПРОВЕРИЛ	Лукина		23.03
РАЗРАБ.	Леонтьева		23.03

1.020-1.3-6 0.2.0.0. СБ

КАРКАС ПРОСТРАНСТВЕННЫЙ КП

СТАДИЯ	МАССА	МАСШТАБ
Р	СМ. ТАБЛ.	
ЛИСТ 1	ЛИСТОВ 1	

ЦНИИЭП торгово-бытовых зданий и туристских

Инв. № подл. | Подпись, дата | Взамен инв. №

ФОРМАТ	ЗОНА	ПОЗ	ОБОЗНАЧЕНИЕ	НАИМЕНОВАНИЕ	КОЛ-НА ИСПОЛН 1.020-1.3-6 0.3.0.0-										ПРИМЕЧАНИЕ
					–	01									
				ДОКУМЕНТАЦИЯ:											
12			1.020-1.3-6 0.3.0.0 СБ	СБОРОЧНЫЙ ЧЕРТЕЖ	*	*									
				СБОРОЧНЫЕ ЕДИНИЦЫ:											
11		1	1.020-1.3-7 0.0.3.0-35	КАРКАС ПЛОСКИЙ КР-108	2										
			1.020-1.3-7 0.0.3.0-36	КАРКАС ПЛОСКИЙ КР-109	–	2									
11		2	1.020-1.3-7 0.0.7.0-09	СЕТКА С-90	2	1									
11		3	1.020-1.3-7 0.0.9.0-07	ИЗДЕЛИЕ ЗАКЛАДНОЕ МН-35	2										
			1.020-1.3-7 0.0.9.0-08	ИЗДЕЛИЕ ЗАКЛАДНОЕ МН-36	–	2									
				ДЕТАЛИ:											МАССА КГ
				ГОСТ 5781-75											
ВЧ		4		Ф6АШ L=280	24	34	–	–	–	–	–	–	–	–	0.062

НАЧ. ОТД.	ВОЛЫНСКИЙ		24.03
Н.КОНТР	ВАСИЛЬЕВА		23.03
ГИП	ПРИГОРЕВ		23.03
РУК. ГР.	ОСТРОВА		23.03
РУК. ГР.	ОСИНА		23.03
ПРОВЕРИЛ	НОСОВА		23.03
РАЗРАБ	ЛУКИНА		23.03

1.020-1.3-6 0.3.0.0

КАРКАС ПРОСТРАНСТВЕННЫЙ КП

СТАДИЯ	ЛИСТ	ЛИСТОВ
Р		1

ЦНИИЭП торгово бытовых зданий и туристских комплексов

ФОРМАТ А4

ИНВ № ПОДЛ	ПОДП И ДАТА	ВЗАМ ИНВ №

ЭПВЦ КиевЗНИИЭП | ОПЕРАТОР ТЛП КОРТ

ЛИСТ

РИС.1

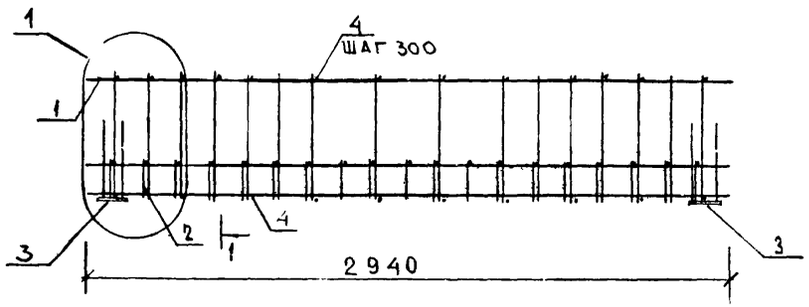

1—1

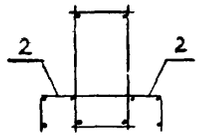

РИС.2

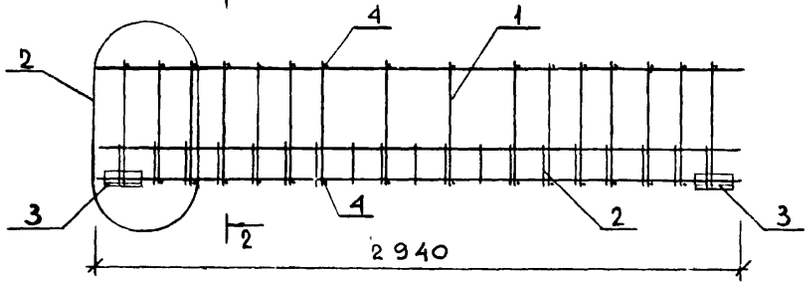

2—2

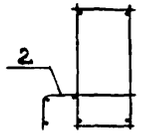

(2)

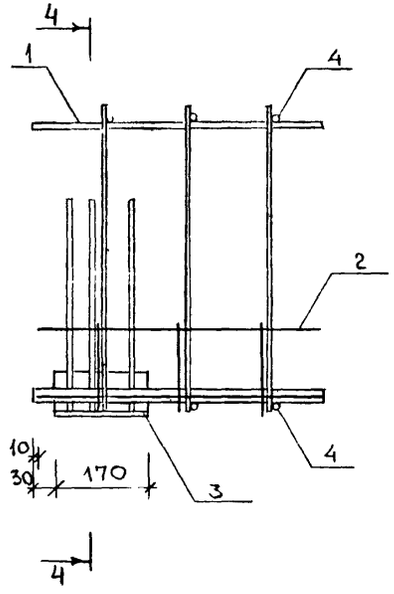

4—4

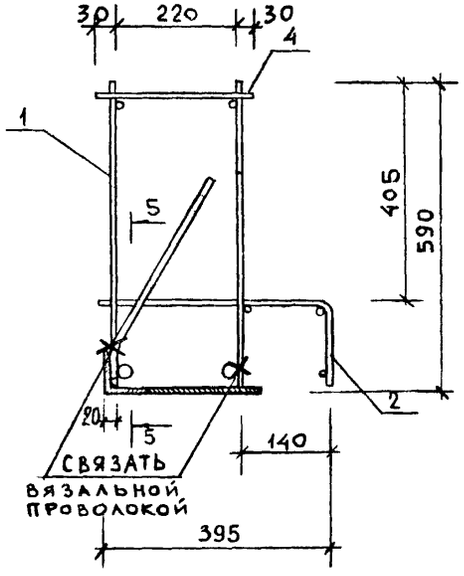

При сборке пространственных каркасов плоские каркасы ориентировать соответственно бирке на нижнем стержне

(1)

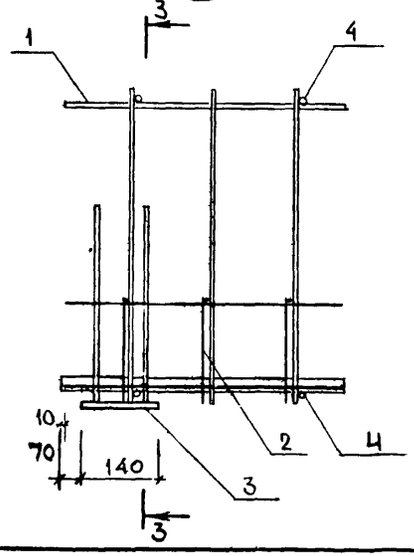

3—3

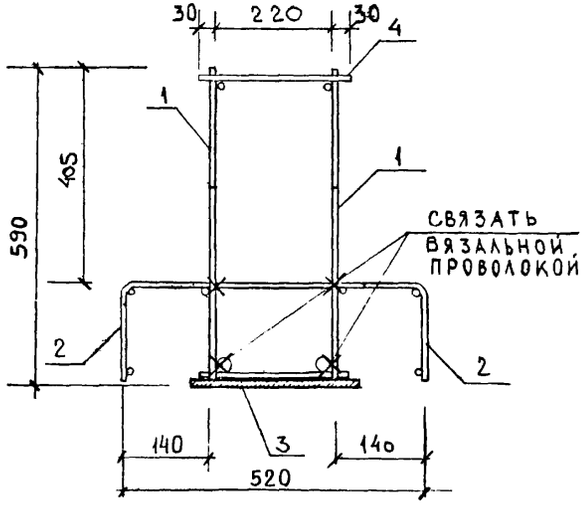

ОБОЗНАЧЕНИЕ	МАРКА	РИС	МАССА кг
1.020-1.3-6 0.3.0.0	КП-11	1	37 9
-01	КП-12	2	32.4

Нач.отд.	Волынский		24.03
Н.контр	Лукина		23.03
ГИП	Пригорев		23.03
Рук гр	Осина		23.03
Рук гр	Острова		23.03
Проверил	Леонтьева		23.03
Разработ	Васильева		23.03

1.020-1.3-6 0.3.0.0 СБ

ПРОСТРАНСТВЕННЫЙ КАРКАС КП

СТАДИЯ	МАССА	МАСШТАБ
Р	СМ ТАБЛ.	

ЛИСТ | ЛИСТОВ 1

ЦНИИЭП торгово-бытовых зданий туристских комплексов

Инв N подл. | Подпись и дата | Взам.инв.N

ФОРМАТ	ЗОНА	ПОЗ	ОБОЗНАЧЕНИЕ	НАИМЕНОВАНИЕ	КОЛ НА ИСПОЛН 1.020-1.3-6 0.4.0.0-										ПРИМЕЧАНИЕ
					–	01	02	03							
				ДОКУМЕНТАЦИЯ:											
12			1.020-1.3-6 0.4.0.0 СВ	СВОРОЧНЫЙ ЧЕРТЕЖ	*	*	*	*							
				СВОРОЧНЫЕ ЕДИНИЦЫ:											
11		1	1.020-1.3-7 0.0.3.0-32	КАРКАС ПЛОСКИЙ КР-105	2										
			1.020-1.3-7 0.0.3.0-34	КАРКАС ПЛОСКИЙ КР-107	–	2									
			1.020-1.3-7 0.0.3.0-30	КАРКАС ПЛОСКИЙ КР-103	–	–	2								
			1.020-1.3-7 0.0.3.0-31	КАРКАС ПЛОСКИЙ КР-104	–	–	–	2							
				ДЕТАЛИ:											МАССА КГ
ВЧ		2		ГОСТ 5781-75 Ф8АШ L=280	30	38	31	41	–	–	–	–	–	–	0.110

НАЧ. ОТД.	ВОЛЫНСКИЙ	[signature]	24.03
Н КОНТР	НОСОВА	[signature]	23.03
ГИП	ПРИГОРЕВ	[signature]	23.03
РУК. ГР.	ОСТРОВА	[signature]	23.03
РУК. ГР.	ОСИНА	[signature]	23.03
ПРОВЕРИЛ	ЛУКИНА	[signature]	23.03
РАЗРАБ	ВАСИЛЬЕВА	[signature]	23.03

1.020-1.3-6 0.4.0.0

КАРКАС ПРОСТРАНСТВЕННЫЙ КП

СТАДИЯ	ЛИСТ	ЛИСТОВ
Р		1

ЦНИИЭП торгово бытовых зданий и туристских комплексов

ФОРМАТ

ИНВ № ПОДЛ	ПОДП И ДАТА	ВЗАМ ИНВ №

ЭПВЦ КиевЗНИИЭП

ОПЕРАТОР ТЛП КОРТ

ЛИСТ

РИС. 1

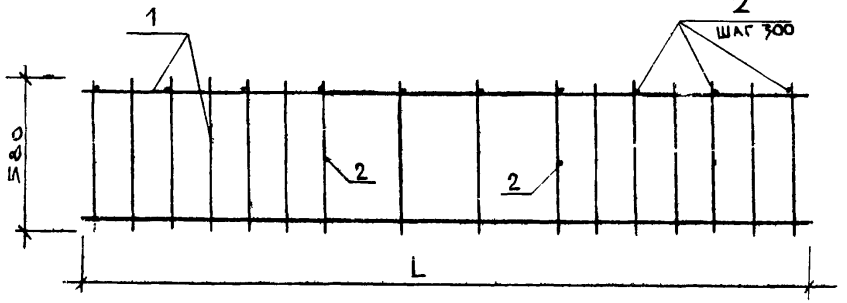

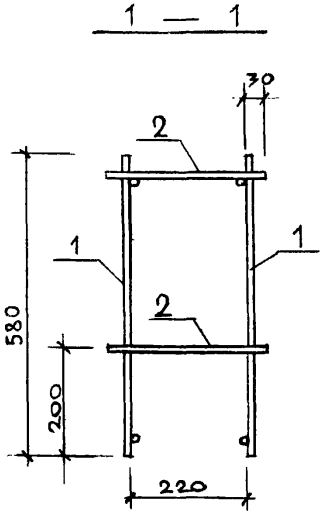

РИС. 2
(остальное см. рис. 1)

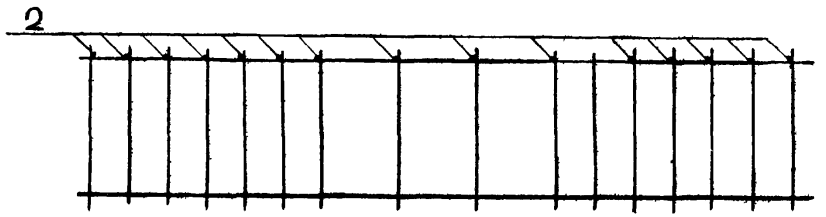

Обозначение	Марка	Рис.	L мм	Масса кг
1.020-1.3-6 0.4.0.0	КП-13	1	5940	26.4
01	КП-14	2	5940	33.2
02	КП-15	1	6150	27.8
03	КП-16	2	6150	35.0

При сборке пространственных каркасов плоские каркасы ориентировать соответственно бирке на нижнем стержне

Нач. отд	Волынский		24.03
Н. контр	Васильева		23.03
ГИП	Григорев		23.03
Рук. гр.	Острова		23.03
Рук. гр.	Осина		23.03
Проверил	Лукина		23.03
Разраб	Леонтьева		23.03

1.020-1.3-6 0.4.0.0 СБ

КАРКАС ПРОСТРАНСТВЕННЫЙ КП

Стадия	Масса	Масштаб
Р	см табл	

Лист | Листов 1

ЦНИИЭП торгово-бытовых зданий и туристских комплексов

Инв. № | Подпись, дата | Взам. инв. №

gost.e-ecolog.ru